PARKSIDE®
PERFORMANCE

PDF ONLINE
parkside-diy.com



Cordless Impact Driver Set PSBSAP 20-Li C3

(FI)
Akkukäyttöinen iskuporakonesetti
Alkuperäisten ohjeiden käännös

(DK)
Sæt med batteridreven slagboreskruemaskine
Oversættelse af den originale brugsanvisning

(LT)
Akumuliatorinio gręžtuvo – suktuvo rinkinys
Instrukciju tulkojums no oriģinālvalodas

(LV)
Ar akumulatoru darbināma triecienurbja un uzgaļu komplekts
Originalios instrukcijos vertimas

(SE)
Batteridriven slagborrmaskinsats
Översättning av bruksanvisning i original

(PL)
Zestaw z akumulatorową wiertarko-wkrętarką udarową
Tłumaczenie instrukcji oryginalnej

(EE)
Akulöökkruvikeerajate komplekt
Algupärase kasutusjuhendi tõlge

(DE)
Akku-Schlagbohrschrauber-Set
Originalbetriebsanleitung

IAN 521713_2601

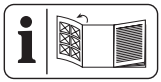

(FI)
Käännä ennen lukemista kuvallinen sivu esiin ja tutustu seuraavaksi laitteen kaikkiin toimintoihin.

(SE)
Vik ut bildsidan och ha den till hands när du läser igenom anvisningarna och gör dig bekant med apparatens / maskinens funktioner.

(DK)
Før du læser, vend siden med billeder frem og bliv bekendt med alle apparatets funktioner.

(PL)
Przed przeczytaniem proszę rozłożyć stronę z ilustracjami, a następnie proszę zapoznać się z wszystkimi funkcjami urządzenia.

(LT)
Prieš skaitydami išlankstykite lapą su paveikslėliais ir susipažinkite su visomis prietaiso funkcijomis.

(EE)
Enne lugemist voltige lahti jooniseid sisaldav leht, seejärel tutvuge seadme kõikide funktsioonidega.

(LV)
Pirms lasīšanas atlokiet lappusi ar attēliem un iepazīstieties ar visām ierīces funkcijām.

(DE)
Klappen Sie vor dem Lesen die Seite mit den Abbildungen aus und machen Sie sich anschließend mit allen Funktionen des Gerätes vertraut.

FI	Alkuperäisten ohjeiden käännös	Sivu	6
SE	Översättning av bruksanvisning i original	Sidan	16
DK	Oversættelse af den originale brugsanvisning	Side	26
PL	Tłumaczenie instrukcji oryginalnej	Strona	36
LT	Instrukciju tulkojums no oriģinālvalodas	Puslapis	47
EE	Algupärase kasutusjuhendi tõlge	Lehekülg	57
LV	Originalios instrukcijos vertimas	Lapaspuse	67
DE	Originalbetriebsanleitung	Seite	78

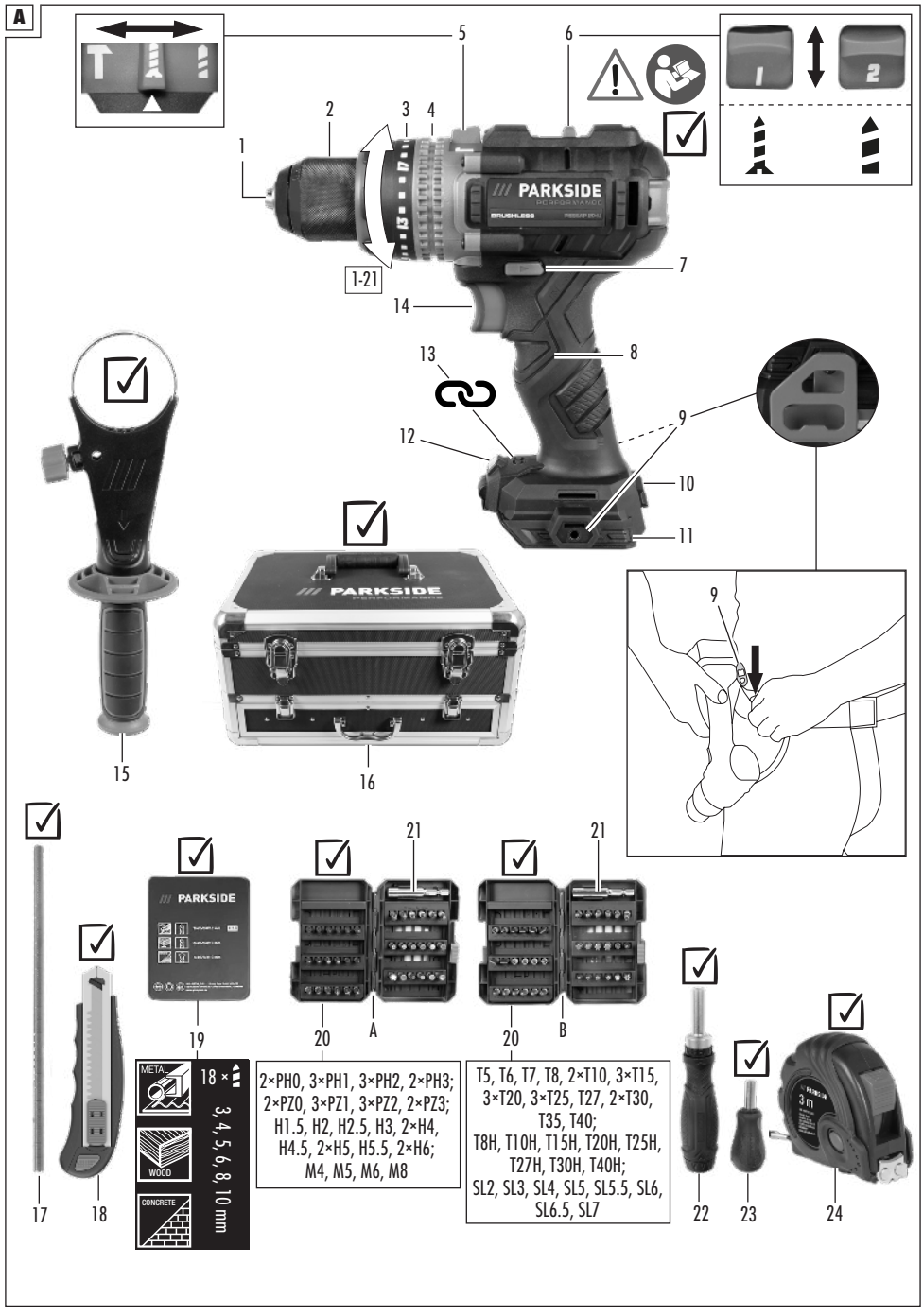
A
1
2
3
4
5
6
7
8
9
10
11
12
13
14
15
16
17
18
19
20
21
22
23
24
1-21
PARKSIDE
PERFORMANCE
BRUSHLESS
METAL
WOOD
CONCRETE
18 ×
3, 4, 5, 6, 8, 10 mm
2×PH0, 3×PH1, 3×PH2, 2×PH3; 2×PZ0, 3×PZ1, 3×PZ2, 2×PZ3; H1.5, H2, H2.5, H3, 2×H4, H4.5, 2×H5, H5.5, 2×H6; M4, M5, M6, M8
T5, T6, T7, T8, 2×T10, 3×T15, 3×T20, 3×T25, T27, 2×T30, T35, T40; T8H, T10H, T15H, T20H, T25H, T27H, T30H, T40H; SL2, SL3, SL4, SL5, SL5.5, SL6, SL6.5, SL7
3 m

B


25
11
click

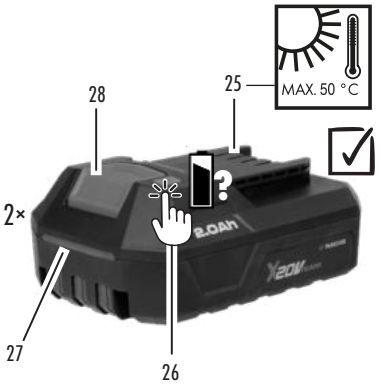
28
25
MAX. 50 °C
2×
27
26


28


29

C

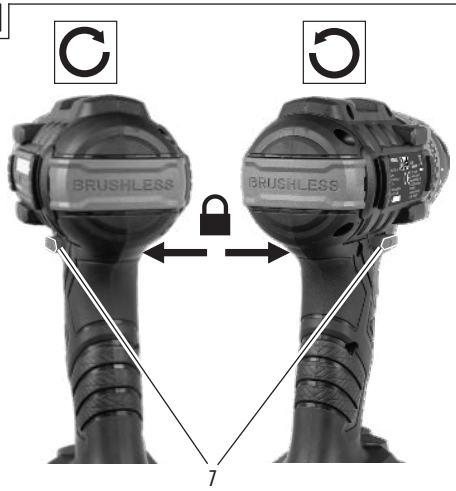
BRUSHLESS
BRUSHLESS
7

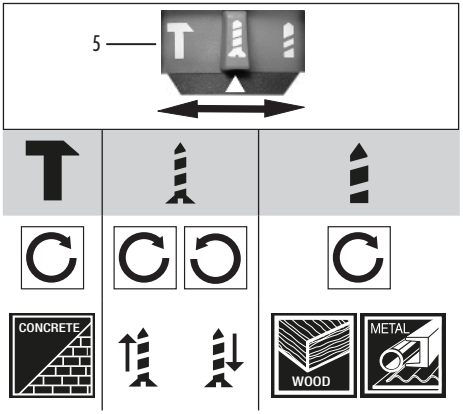
5
CONCRETE
WOOD
METAL

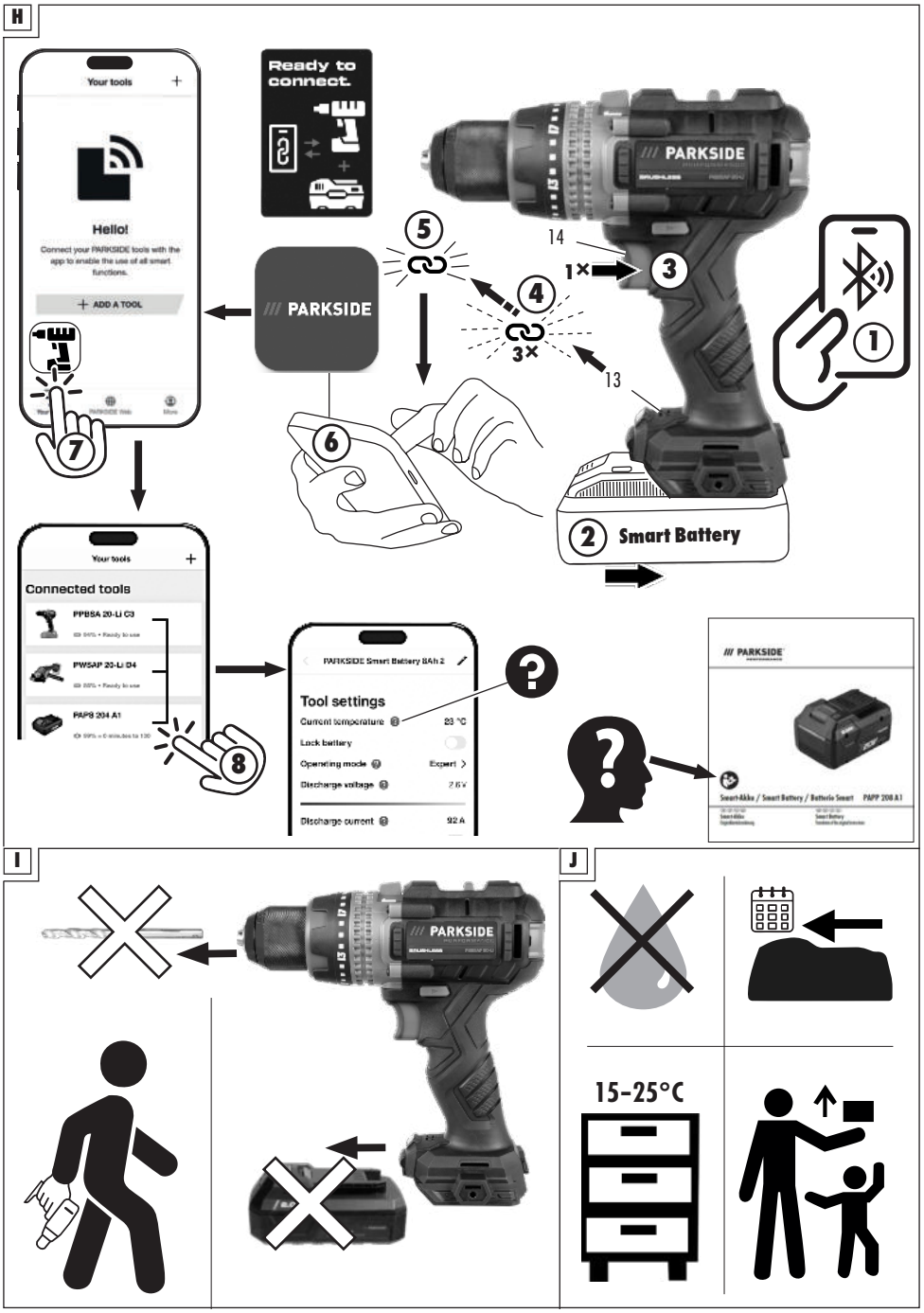
H
Your tools
Hello!
Connect your PARKSIDE tools with the app to enable the use of all smart functions.
ADD A TOOL
Ready to connect.
PARKSIDE
1×
3×
14
13
Smart Battery
Connected tools
PPBSA 20-Li C3
PWSAP 20-Li D4
PAPS 20A1
Tool settings
Current temperature
Lock battery
Operating mode
Expert
Discharge voltage
Discharge current
92 A
Smart-Akku / Smart Battery / Batterie Smart PAPP 20B A1
I
J
15-25°C

Sisällysluettelo

Johdanto..... 6
Määräystenmukainen käyttö..... 6
Toimitussisältö/Lisätarvikkeet..... 6
Yleiskatsaus..... 6
Toiminnan kuvaus..... 7
Tekniset tiedot..... 7
X 20 V TEAM..... 8
Turvaohjeet..... 8
Turvallisuusohjeiden merkitys..... 8
Kuvat ja symbolit..... 8
Yleiset sähkötyökaluja koskevat turvallisuusvaroitukset..... 9
Porakoneiden turvallisuustiedot iskuporakoneet..... 10
Jäännösriskit..... 11
Valmistelut..... 11
Hallintalaitteet..... 11
Akun lataustilan tarkastaminen..... 11
Akun lataaminen..... 11
Käyttötyökalun asentaminen ja irrottaminen..... 11
Lisäkahvan säätäminen..... 12
Syvyysvasteen asettaminen..... 12
Lisätarvikkeiden käyttöohje..... 12
Käyttö..... 12
Akun asettaminen ja irrottaminen..... 12
Käyttötavan valinta..... 12
Käynnistäminen ja sammuttaminen..... 12
Parkside-sovellus..... 13
Laitteen poistaminen sovelluksesta..... 13
Tietosuoja..... 13
Kuljetus..... 13
Puhdistus, huolto ja varastointi..... 13
Puhdistus..... 13
Huolto..... 13
Varastointi..... 13
Hävittäminen/ympäristönsuojelu..... 13
Hävitä akut ympäristöystävällisesti..... 14
Huolto..... 14
Takuu..... 14
Korjauspalvelu..... 14
Service-Center..... 15
Maahantuojalla..... 15
Varaosat ja lisävarusteet..... 15
Alkuperäisen UE-vaatimustenmukaisuusvakuutuksen käännös..... 15
Räjäytyskuva..... 91

Johdanto



Käyttöohje on osa tätä tuotetta. Tutustu ennen tuotteen käyttöä kaikkiin käyttö- ja turvallisuusohjeisiin. Säilytä käyttöohje hyvin ja luovuta mukana kaikki tuotetta koskevat asiakirjat, kun luovutat laitteen edelleen.

Määräystenmukainen käyttö

Suosittelemme näiden akkujen lataamista seuraavilla latauslaitteilla:

- Ruuvien ruuvaus ja irrotus
- Poraus puussa, metallissa tai muovissa
- Iskuporaus muuratuissa rakenteissa

Toiminta yksinomaan kuivissa tiloissa.

Kaikenlainen muu käyttö, jota ei tässä käyttöohjeessa nimenomaisesti sallita, voi aiheuttaa laitevaurioita ja vakavan vaaran käyttäjälle. Laitteen käyttäjä on vastuussa muille ihmisille aiheutuvista tapaturmista ja heidän omaisuudelleen koituvista vaurioista. Laite on tarkoitettu vain kotikäyttöön. Sitä ei ole suunniteltu jatkuvaan ammattikäyttöön. Laitteen takuu raukeaa, jos sitä käytetään kaupallisissa tarkoituksissa. Valmistaja ei vastaa vahingoista, jotka johtuvat tarkoituksenvastaisesta tai vääränlaisesta käytöstä.

Toimitussisältö/Lisätarvikkeet

Pura laite pakkauksesta ja tarkasta toimitussisältö.

 sisältyy toimitukseen

 ei sisälly toimitukseen

Hävitä pakkausmateriaalit asianmukaisesti.

Yleiskatsaus

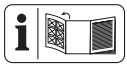

Laitteen kuvat ovat etu- ja takasivun kääntösivulla.

Kuva A

1 Poraistukan aukko
2 Pikakiristysistukka
3 Vääntömomentin säätörengas
4 Lisäkahvan kiinnityskohta
5 Toiminnan valintakytkin
6 Vaihteen valintakytkin
7 Pyörimissuunnan valintakytkin
8 Kahva (eristetty kahvapinta)
9 Vyöpidike
10 Aukko (Ruuvauskärki)
11 Akkupidike

12 LED-työvalo
13 Näyttö "Yhdistetty"
14 Virtakytkin
15 Lisäkahva
16 Säilytyslaukku
17 Syvyysvaste
18 Mattoveitsi
19 Metallilaatikko (Poranterät)
20 Säilytyslaatikko (Ruuvauskärki)
21 Ruuvauskärjen pidin
22 Räikkäruuvimeisseli
23 Ruuvimeisselin kärkipidike
24 Mittanauha

Kuva B

25 Akku
26 Painike (Lataustilan näyttö)
27 Lataustilan näyttö
28 Akun vapautus
29 Latauslaite

Kuva D

30 Ruuvauskärki
31 Poranterät

Kuva E

32 Syvyysvasteen lukitusruuvi
33 Silmukka (Lisäkahva)
34 Kahva (Lisäkahva)

Kuva F

35 Vapautus (Mattoveitsi)
36 Luisti (Mattoveitsi)

Kuva G

37 Lukitusluisti (Mittanauha)
38 Lukituspainike (Mittanauha)
39 Nipistin (Mittanauha)

Toiminnan kuvaus

Akkukäyttöisessä iskuporakoneessa kaksinopeuksisella voimansiirrolla on monitasoinen vääntömomenttiasetus, yksi poraustaso ja yksi iskutaso sekä pyörimissuunta myötä- ja vastapäivään. Laite on lisäksi varustettu pikakiristysistukalla ja LED-työvalolla.

Laite voidaan yhdistää PARKSIDE-sovellukseen.

Osien kuvaukset löytyvät jäljempää.

Tekniset tiedot

Akkukäyttöinen iskupora ..... PSBSAP 20-Li C3

Mitoitusjännite U ..... 20 V ⎓
Paino ml. Lisäkahva (ilman akkua) ..... ≈1,7 kg
Tyhjäkäynnin kierrosluku n_0
- Taso 1 ..... 0–630 min^{-1}
- Taso 2 ..... 0–2100 min^{-1}

Iskumäärä
-Taso 1 ..... 0-10810 min^{-1}
-Taso 2 ..... 0-36000 min^{-1}

Enimmäismomentti ..... 64 Nm
Istukan kiristysleveys ..... 1,5-13 mm
Suurin poraushalkaisija
-puu ..... 68 mm
-Betoni ..... 16 mm
-metalli ..... 13 mm
Kotelointiluokka IPX0
Tyhjäkäynti
Äänenpainetaso (L_{pA}) ..... 80,9 dB; K_{pA}=5 dB
Äänitehotaso (L_{WA}) ..... 88,9 dB; K_{WA}=5 dB
Vasaraporaus
Äänenpainetaso (L_{pA}) ..... 98,3 dB; K_{pA}=5 dB
Äänitehotaso (L_{WA}) ..... 106,3 dB; K_{WA}=5 dB
Värähtely Poraus ($a_{h,D}$)
-Pääkahva ..... 3,280 m/s²; K=1,5 m/s²
-Lisäkahva ..... 4,636 m/s²; K=1,5 m/s²
Värähtely Vasaraporaus ($a_{h,ID}$)
-Pääkahva ..... 13,283 m/s²; K=1,5 m/s²
-Lisäkahva ..... 7,645 m/s²; K=1,5 m/s²
Akku ..... Li-Ion
Lämpötila ..... Maks. 50 °C
- Lataaminen ..... 4–40 °C
- Käyttö ..... 4–50 °C
- Varastointi ..... 15–25 °C

PARKSIDE Performance Älykäs akku Smart PAPS 204 A1/ Smart PAPS 208 A1/Smart PAPS 2012 A1/PAPP 204 A1/ PAPP 208 A1
- taajuusalue ..... 2400–2483,5 MHz
- lähetetty teho ..... ≤ 20 dBm

Melu- ja tärinäarvot on määritetty vaatimustenmukaisuusvakuutuksessa nimettyjen standardien ja määräysten mukaan.

Ilmoitettu tärinän kokonaisarvo ja ilmoitettu melupäästöarvo on mitattu standardoidulla testausmenetelmällä, ja niitä voidaan käyttää sähkötyökalujen keskinäiseen vertaamiseen. Ilmoitettua tärinän kokonaisarvoa ja ilmoitettua melupäästöarvoa voidaan käyttää myös kuormituksen ennakoivaan arviointiin.

⚠ **VAROITUS!** Sähkötyökalun todellisessa käytössä tärinä- ja melupäästöt voivat poiketa ilmoitetuista arvoista sähkötyökalun käytöstä ja käyttötavasta riippuen. On välttämätöntä määrittää käyttäjän turvallisuutta edistävät toimenpiteet, jotka perustuvat värähtelyaltistuksesta tehtyyn arvioon todellisissa käyttöolosuhteissa (tässä on otettava huomioon kaikki käyttöjakson vaiheet, esimerkiksi ajat, jolloin sähkötyökalu on kytketty pois päältä, sekä ajat, jolloin se on päällä, mutta ilman kuormitusta).

X 20 V TEAM

Laite kuuluu **X 20 V TEAM** -sarjaan ja sitä voidaan käyttää **X 20 V TEAM** -sarjan akuilla. **X 20 V TEAM** -sarjan akut saa ladata ainoastaan **X 20 V TEAM** -sarjan latauslaitteilla.

Suosittelemme tämän laitteen käyttöä ainoastaan seuraavilla akuilla: PAP 20 B1, PAP 20 B3, PAP 202 A1, PAP 204 A1, Smart PAPS 204 A1, Smart PAPS 208 A1, Smart PAPS 2012 A1, PAPP 204 A1, PAPP 208 A1

Suosittelemme näiden akkujen lataamista seuraavilla latauslaitteilla: PLG 20 A3, PLG 20 A4, PLG 20 C1, PLG 20 C2, PLG 20 C3, PLG 201 A1, PDSLG 20 A1, PDSLG 20 B1, PDSLG 20 B2, Smart PLGS 2012 A1

Akun ja laturin tekniset tiedot: katso erilliset ohjeet.

Turvaohjeet

Tämä kappale sisältää laitteen käytössä noudatettavia perustavanlaatuisia turvallisuusohjeita.

⚠ **VAROITUS!** Akun epäasianmukaisesta käytöstä aiheutuvat henkilö- ja esinevahingot. Noudata turvallisuusohjeita sekä latauksesta ja oikeasta käytöstä annettuja ohjeita, jotka löytyvät**X 20 V TEAM** -sarjan akun ja latauslaitteen käyttöohjeesta. Yksityiskohtainen kuvaus lataustapahtumasta ja muita tietoja löytyy tästä erillisestä käyttöohjeesta.

Turvallisuusohjeiden merkitys

⚠ **VAARA!** Tämän turvallisuusohjeen noudattamatta jättämisestä seuraa tapaturma. Seurauksena on vaikea ruumiillinen vamma tai kuolema.

⚠ **VAROITUS!** Tämän turvallisuusohjeen noudattamatta jättämisestä voi seurata tapaturma. Seurauksena voi olla vaikea ruumiillinen vamma tai kuolema.

⚠ **HUOMIO!** Tämän turvallisuusohjeen noudattamatta jättämisestä seuraa tapaturma. Seurauksena voi olla lievä tai keskivaikea ruumiillinen vamma.

HUOMAUTUS! Tämän turvallisuusohjeen noudattamatta jättämisestä seuraa tapaturma. Siitä voi seurata esinevahinko.

Kuvat ja symbolit

Laitteessa olevat symbolit


Lue käyttöohje


Näyttö ”Yhdistetty”


Poraus (Liukukytkin pois)


Ruuvit (Liukukytkin päällä)


Vasaraporaus


Sähkölaitteet eivät kuulu kotitalousjätteen sekaan.

Lisävarusteissa olevat symbolit



Poranterät (metalli)



Poranterät (Betoni)



Poranterät (puu)


Käytä silmäsuojainta


Käytä kuulonsuojaimia


Käytä hengityssuojainta

Käyttöohjeessa olevat symbolit

Vaihe vaiheelta -käsittelyohje


Huomio!


Käytä suojakäsineitä


Painaminen


Paina ja pidä painettuna


Akun lataustilan tarkastaminen



Älä altista akkua pitkään suoralle auringonpaisteelle äläkä yli 50 °C:n lämpötiloille. Vältä erityisesti akun asettamista pattereiden päälle tai akun säilyttämistä ajoneuvoissa.


Aktivoi Bluetooth® mobiililaitteesta



Poista akku laitteesta ennen pitkäkestoista varastointia (ota huomioon akun ja latauslaitteen erillinen käyttöohje)



Säilytä kuivassa paikassa



Poissa lasten ulottuvilta



Varastoi puhtaana, pölyltä ja pakkaselta suojattuna

Yleiset sähkötyökaluja koskevat turvallisuusvaroitukset

⚠ **VAROITUS! Lue kaikki tämän sähkötyökalun mukana toimitetut turvallisuusvaroitukset, ohjeet, kuvitukset ja eritelmät.** Kaikkien alla lueteltujen ohjeiden noudattamatta jättäminen saattaa johtaa sähköiskuun, tulipaloon ja/tai vakavaan vammautumiseen. **Tallenna kaikki varoitukset ja ohjeet tulevaa käyttöä varten.**

Varoituksissa käytetty termi ”sähkötyökalu” viittaa verkkovirralla käytettäviin (johdollisiin) sähkötyökaluihin tai akulla käytettäviin (johdottomiin) sähkötyökaluihin.

1. **TYÖSKENTELYPAIKAN TURVALLISUUS**

a) **Pidä työskentelypaikka siistinä ja hyvin valaistuna.** Sotkuiset ja pimeät alueet aiheuttavat onnettomuuksia.

b) **Älä käytä sähkötyökaluja räjähdysalttiissa ympäristöissä, kuten ympäristöissä, joissa on syttyviä nesteitä, kaasuja tai pölyä.** Sähkötyökalut luovat kipinöitä, jotka voivat sytyttää pölyn tai kaasut.

c) **Pidä lapset ja muut ulkopuoliset poissa, kun käytät sähkötyökalua.** Jos huomiosi herpaantuu, voit menettää työkalun hallinnan.

2. **SÄHKÖTURVALLISUUS**

a) **Sähkötyökalujen pistokkeiden on vastattava pistorasiaa. Älä koskaan muokkaa pistoketta millään tapaa. Älä käytä sovitinpistokkeita maadoitettujen sähkötyökalujen kanssa.** Muokkaamattomat pistokkeet ja niitä vastaavat pistorasiat vähentävät sähköiskun riskiä.

b) **Vältä kehokosketusta maadoitettujen pintojen kanssa, kuten putkien, lämpöpattereiden, liesien ja jääkaappien kanssa.** Sähköiskun riski kasvaa, jos kehosi on maadoitettu.

c) **Älä altista sähkötyökaluja sateelle tai kosteudelle.** Jos sähkötyökalun sisään menee vettä, sähköiskun riski kasvaa.

d) **Älä käytä johtoa väärin. Älä koskaan käytä johtoa sähkötyökalun kantamiseen, vetämiseen tai pistorasiasta irrottamiseen. Pidä johto poissa lämmönlähteistä, öljystä, terävistä kulmista ja liikkuvista osista.** Vaurioituneet tai solmussa olevat johdot lisäävät sähköiskun riskiä.

e) **Jos käytät sähkötyökalua ulkona, käytä ulko-olosuhteisiin sopivaa jatkojohtoa.** Ulko-olosuhteisiin sopiva jatkojohto vähentää sähköiskun riskiä.

f) **Jos sähkötyökalun käyttöä kosteassa paikassa ei voida välttää, käytä vikavirtasuojakytkimellä suojattua virtalähdettä.** Vikavirtasuojakytkimen käyttö vähentää sähköiskun riskiä.

3. **HENKILÖKOHTAINEN TURVALLISUUS**

a) **Pysy valppaana, katso, mitä teet, ja käytä maalaisjärkeä sähkötyökalua käyttäessäsi. Älä käytä sähkötyökalua, kun olet väsynyt taikka huumeiden, alkoholin tai lääkityksen vaikutuksen alaisena.** Huomion herpaantuminen vain hetkeksi sähkötyökalua käyttäessä voi aiheuttaa vakavan henkilövahingon.

b) **Käytä henkilönsuojaimia. Käytä aina silmiensuojainta.** Henkilönsuojaimet, kuten pölynsuojain, luistamattomat turvakengät, suojakypärä tai kuulonsuojain asianmukaisia olosuhteita varten, estävät henkilövahinkoja.

c) **Estä tahaton käynnistyminen. Varmista, että kytkin on pois päältä-asennossa, ennen kuin liität sähkötyökalun virranlähteeseen ja/tai akkuun taikka nostat tai kannat sitä.** Sähkötyökalujen kantaminen sormi virtapainikkeella tai virran syöttäminen sähkötyökaluille, joiden kytkin on päälle-asennossa, aiheuttaa onnettomuuksia.

d) **Poista mahdolliset säätöavaimet tai jakoavaimet, ennen kuin käynnistät sähkötyökalun.** Sähkötyökalun pyörivään osaan kiinni jätetty säätöavain tai jakoavain saattaa johtaa henkilövahinkoon.

e) **Älä kurottele. Pidä jalkasi tukevasti maassa ja säilytä tasapainosi kaikkina aikoina.** Tämä mahdollistaa sähkötyökalun paremman hallinnan odottamattomissa tilanteissa.

f) **Pukeudu asianmukaisesti. Älä käytä löysiä vaatteita tai koruja. Pidä hiuksesi ja vaatteesi poissa liikkuvista osista.** Löysät vaatteet, korut tai pitkät hiukset voivat jäädä kiinni liikkuviin osiin.

g) **Jos mukana on pölyn imemiseen ja keräämiseen tarkoitettuja laitteita, varmista, että ne on liitetty ja niitä käytetään asianmukaisesti.** Pölynkeräyslaitteiden käyttö voi vähentää pölyyn liittyviä riskejä.

h) **Älä tuudittaudu turvallisuuden tunteeseen ja jätä työkalujen turvallisohjeita huomioimatta, vaikka olisitkin käyttänyt sähkötyökaluja usein.** Varomaton toimi saattaa aiheuttaa vakavan vamman sekunnin murto-osassa.

4. **SÄHKÖTYÖKALUN KÄYTTÖ JA HOITO**

a) **Älä käytä sähkötyökalua voimalla. Käytä oikeanlaista sähkötyökalua käyttökohteessasi.** Oikeanlainen sähkötyökalu antaa paremman lopputuloksen ja on turvallisempi nopeudella, johon se on suunniteltu.

b) **Älä käytä sähkötyökalua, jos sitä ei voida käynnistää ja sammuttaa kytkimestä.** Sähkötyökalu, jota ei voida ohjata kytkimellä, on vaarallinen, ja se on korjattava.

c) **Irrota pistoke virranlähteestä ja/tai irrota akku, jos se on irrotettavissa, ennen kuin teet muokkauksia, vaihdat lisäosia tai laitat sähkötyökalun sivuun.** Täl-

laiset ennakoivat turvallisuustoimet vähentävät sähkötyökalun tahattoman käynnistymisen riskiä.

d) **Varastoi käyttämättömät sähkötyökalut lasten ulottumattomille, äläkä anna sellaisten henkilöiden käyttää sähkötyökalua, jotka eivät osaa käyttää sitä tai jotka eivät ole lukeneet näitä ohjeita.** Sähkötyökalut ovat vaarallisia kokemattomien käyttäjien käsissä.

e) **Huolla sähkötyökaluja ja lisäosia. Tarkasta liikkuvien osien yhteensopiminen ja kiinnittyminen, osien mahdollinen rikkoutuminen ja kaikki muut seikat, jotka voivat vaikuttaa sähkötyökalun toimintaan. Jos sähkötyökalu on vaurioitunut, korjaa se ennen käyttöä.** Monet onnettomuudet johtuvat huonosti huolletuista sähkötyökaluista.

f) **Pidä leikkaavat työkalut terävinä ja puhtaina.** Asialliset huolletut leikkaavat, teräväreunaiset työkalut eivät jää helposti jumiin, ja niitä on helpompi hallita.

g) **Käytä sähkötyökalua, lisäosia ja teräpaloja yms. näiden ohjeiden mukaisesti ottaen huomioon työskentelyolosuhteet ja kohteena oleva työ.** Sähkötyökalun käyttö tarkoituksenvastaisiin käyttökohteisiin saattaa johtaa vaaralliseen tilanteeseen.

h) **Pidä kahvat ja tarttumispinnat kuivina, puhtaina sekä öljyttöminä ja rasvattomina.** Liukkaat kahvat ja tarttumispinnat estävät sähkötyökalun turvallisen käsittelyn ja hallinnan odottamattomissa tilanteissa.

5. **AKKUTYÖKALUN KÄYTTÖ JA HOITO**

a) **Lataa akku ainoastaan valmistajan määrittelemällä laturilla.** Laturi, joka sopii yhdenlaiseen akkuun, saattaa aiheuttaa tulipaloriskin toisenlaisen akun kanssa käytettynä.

b) **Käytä sähkötyökaluja ainoastaan erityisesti niille tarkoitettujen akkujen kanssa.** Toisenlaisten akkujen käyttö saattaa aiheuttaa vahinko- ja tulipaloriskin.

c) **Kun akkua ei käytetä, pidä se poissa muista metalliesineistä, kuten klemmareista, kolikoista, avaimista, nauloista, ruuveista tai muista pienistä metalliesineistä, jotka saattavat muodostaa yhteyden liittimestä toiseen.** Akun liittimien oikominen saattaa aiheuttaa palovammoja tai tulipalon.

d) **Väärissä olosuhteissa akusta saattaa purkautua nestettä; vältä kosketusta. Jos kosketat nestettä vahingossa, huuhtele vedellä. Jos neste joutuu silmien kanssa kosketuksiin, käänny lisäksi lääkärin puoleen.** Akusta purkautuva neste saattaa aiheuttaa ärsytystä tai palovammoja.

e) **Älä käytä akkua tai työkalua, joka on vaurioitunut tai jota on muokattu.** Vaurioituneet tai muokatut akut saattavat käyttäytyä arvaamattomasti ja johtaa tulipaloon, räjähdykseen tai vammautumisriskiin.

f) **Älä altista akkua tai työkalua tulelle tai korkeille lämpötiloille.** Altistuminen tulelle tai yli 130 °C:n lämpötiloille saattaa aiheuttaa räjähdyksen.

g) **Noudata kaikkia lataamista koskevia ohjeita. Älä lataa akkua tai työkalua ohjeissa määritellyn lämpötila-alueen ulkopuolella.** Epäasianmukainen lataaminen tai lataaminen määritellyn lämpötila-alueen ulkopuolella saattaa vahingoittaa akkua ja nostaa tulipaloriskiä.

6. **HUOLTO**

a) **Anna pätevän huoltohenkilön huoltaa sähkötyökalusi ja käyttää ainoastaan vastaavia varaosia.** Tämä ylläpitää sähkötyökalun turvallisuutta.

b) **Älä koskaan huolla vaurioituneita akkuja.** Akkuja saa huoltaa ainoastaan valmistaja tai valtuutettu huoltopalveluidentarjoaja.

Porakoneiden turvallisuustiedot iskuporakoneet

Kaikkien toimintojen turvallisuusohjeet

- **Käytä korvasuojuksia, kun käytät iskuporakonetta.** Melulle altistuminen voi aiheuttaa kuulon heikkenemisen.
- **Käytä lisäkahvaa (lisäkahvoja).** Hallinnan menettäminen saattaa aiheuttaa henkilövahingon.
- **Pidä sähkötyökalua kiinni eristetyistä tartuntapinnoista töissä, joissa leikkaavat lisäosat tai kiinnittimet saattavat osua piilossa oleviin johtoihin.** Leikkaavat lisäosat tai kiinnittimet, jotka osuvat jännitteiseen johtoon, saattavat altistaa sähkötyökalun paljaat metalliosat jännitteelle ja aiheuttaa työkalun käyttäjälle sähköiskun.

Pitkien poranterien käyttöön liittyvät turvallisuusohjeet

- **Älä koskaan käytä työkalua korkeammalla nopeudella kuin poranterän enimmäisnopeudella.** Käyttö korkeammilla nopeuksilla todennäköisesti taivuttaa terää, jos se pääsee liikkumaan vapaasti koskematta työstökappaletta, mikä johtaa henkilövahingon.
- **Aloita poraus aina alhaisella nopeudella ja niin, että terän kärki koskettaa työstökappaletta.** Käyttö korkeammilla nopeuksilla todennäköisesti taivuttaa terää, jos se pääsee liikkumaan vapaasti koskematta työstökappaletta, mikä johtaa henkilövahingon.
- **Lisää painetta vain suorassa linjassa terän kanssa äläkä käytä liiallista voimaa.** Terät voivat taipua ja se voi aiheuttaa niiden murtumisen tai hallinnan menetyksen, mikä johtaa henkilövahinkoon.

Lisäturvallisuusohjeet

- **Varmista työkappaleen kiinnitys.** Kädellä pidettynä työkappale ei pysy luotettavasti paikallaan. Siksi se kannattaa kiinnittää ruuvipenkin tai puristimien avulla.
- **Kytke sähkötyökalu heti pois käytöstä, jos käyttötyökalu tukkiutuu. Varaudu voimakkaisiin vääntömomentteihin, jotka aiheuttavat takaisiniskuja.** Käyttötyökalu tukkeutuu, jos se jumiutuu työstökappaleeseen tai sähkötyökalu ylikuormittuu.
- **Odota aina kunnes sähkötyökalu on pysähtynyt kokonaan, ennen kuin laitat sen sivuun.** Lisäosa saattaa jumittua, minkä seurauksena voit menettää sähkötyökalun hallinnan.
- **Käytä soveltuvia ilmaisimia määrittelemään, onko työkohteessasi piilossa olevia virtalinjoja, tai ole asiasta yhteydessä paikalliseen sähköyhtiöön.** Sähkö-

johtoihin osuminen saattaa aiheuttaa tulipalon ja sähköiskun. Vaurioituneet kaasujohdot saattavat aiheuttaa räjähdyksen. Vesijohtojen rikkoutuminen aiheuttaa omaisuusvahinkoja.

- **Käytä ainoastaan PARKSIDEn suosittelemia lisäosia.** Sopimattomat lisäosat saattavat aiheuttaa sähköiskun tai tulipalon.

Jäännösriskit

Jäännösriski on olemassa siitäkin huolimatta, että tätä laitetta käsitellään määräystenmukaisesti. Tämän laitteen rakenteesta tai käytöstä voi aiheutua seuraavia vaaroja:

- Kuulovauriot, jos työskentelyn aikana ei käytetä soveltuvia kuulosuojaimia.
- Terveyshaitat, jotka aiheutuvat käteen ja käsivarteen kohdistuvasta tärinästä, jos laitetta käytetään pitkään taikka jos sitä ei käytetä tai huolleta oikein.
- Viiltovammat

⚠ **VAROITUS!** Laitteen käytön aikana syntyvän elektromagneettisen kentän aiheuttamat haitat. Sähkömagneettinen kenttä voi haitata aktiivisia tai passiivisia lääkinnällisiä implantteja. Vakavien ja hengenvaarallisten vaarojen välttämiseksi suosittelemme henkilöitä, joilla on lääkinnällinen implantti, konsultoimaan lääkäriään tai implantin valmistajaa ennen laitteen käyttämistä.

Valmistelut

⚠ **VAROITUS!** Tahattomasti käynnistyvän laitteen aiheuttama loukkaantumisvaara. Aseta akku laitteeseen vasta, kun laite on kokonaan valmisteltu käyttöä varten.

Hallintalaitteet

Tutustu laitteen hallintalaitteisiin ennen ensimmäistä käyttökertaa.

→ **katso Kuva A/C**

- **Toiminnan valintakytkin (5)**
  HUOMAUTUS! Vaurioitumisvaara! Toiminnon valintakytkintä saa käyttää vain laitteen ollessa pysähdyksissä.
  Laitteen käyttötapa valitaan vaihtokytkimellä **(5.)**
  → katso *Käyttötavan valinta, S. 12*
- **Vääntömomentin säätörengas (3)**
  Asetus ruuvauksen maksimaaliselle vääntömomentille, jolla liukukytkin laukeaa.
  HUOMAUTUS! Käytä vääntömomentin säätörengasta vain, kun laite on pysähdyksissä!
  - **1** Pienin vääntömomentti
  - **21** Suurin vääntömomentti
    Aloita ruuvaus varmuuden vuoksi pienellä vääntömomentilla. Lisää vääntömomenttia tarvittaessa.
- **Pyörimissuunnan valintakytkin (7)**
  HUOMAUTUS! Käytä pyörimissuunnan kytkintä vain, kun laite seisoo!
  Kytkimen suunta takaa katsottaessa:
  - **Vasemmalla** Ruuvin ruuvaaminen, poraus
  - **Keskellä** Käynnistyslukko
  - **Oikealla** Ruuvin kiertäminen irti
- **Vaihteen valintakytkin (6)**
  ⚠ **HUOMIO!** Käytä vaihteen valintakytkintä vain, kun laite seisoo.
  - **1** Ruuvit
  - **2** Poraus
- **Virtakytkin (14)**
  - Akkujen paikoilleen asettamisen jälkeen: Yhdistäminen PARKSIDE -sovellukseen
  - Käynnistäminen: Painaminen
  - Kierrosluvun portaaton säätely: Kierrosluku kasvaa sitä enemmän, mitä pidemmälle virtakytkintä painetaan.
  - Sammuttaminen: Vapauta
- **Näyttö "Yhdistetty" (13)**
  Yhteyden tila PARKSIDE-sovelluksella
  Vilkkuminen Yhteyttä yritetään luoda
  Jatkuva valo Yhteys luotu

Akun lataustilan tarkastaminen

väri	Merkitys
vihreä	Akku ladattu
oranssi	Akku osittain ladattu
punainen	Akku on ladattava

→ **katso Kuva B**

Akun lataaminen

Ohjeita

- Älä altista akkua pitkään suoralle auringonpaisteelle äläkä >50 °C lämpötiloille. Vältä erityisesti akun asettamista pattereiden päälle tai akun säilyttämistä ajoneuvoissa.
- Katso myös laturin käyttöohje.

→ **katso Kuva B**

Käyttötyökalun asentaminen ja irrottaminen

Ohjeita

- Takana kahvan alla on magneettinen aukko **(10)**, jossa voidaan pitää usein käytettyjä ruuvauskärkiä.
- ⚠ **HUOMIO!** Palovammojen vaara! Käyttötyökalut – erityisesti porat – voivat kuumentua erittäin paljon. Käytä käyttötyökalua poistettaessa tarvittaessa suojakäsineitä.

→ **katso Kuva D**

Räikkäruuvimeisselin/ruuvimeiselikärkipidikkeen käyttö

Ohjeita

- Koskee vain räikkäruuvimeiseleitä **(22)**: Valitse pyörimissuunta kääntämällä nuoli kahvassa olevaa haluttua merkintää kohti.

→ **katso Kuva D**

Lisäkahvan säätäminen

Ohjeita

- Lisäkahvaa **(15)** voi kääntää laitteessa 360° verran, ja sen voi asettaa haluttuun kohtaan.

→ **katso Kuva E**

Syvyysvasteen asettaminen

→ **katso Kuva E**

Lisätarvikkeiden käyttöohje

Mattoveitsi

Jos mattoveitsi **(18)** on tylsä, terä voidaan vaihtaa tai terän tylsä/vaurioitunut segmentti voidaan katkaista.

Ohjekatkeamiskohdat tunnistaa lovista, joita on tasaisin välein terässä.

Ohjeita

- ⚠ **HUOMIO!** Loukkaantumisvaara! Terän katketessa osia voi lentää ilmaan. Käytä silmiensuojainta.
- ⚠ **HUOMIO!** Loukkaantumisvaara! Mattoveitsen terät ovat erittäin teräviä. Käytä suojakäsineitä.
- ⚠ **HUOMIO!** Loukkaantumisvaara! Kuluneet terät ovat aina suuri vaaranlähde. Hävitä terä heti.

Tarvittavat apuvälineet

- Pihdit

Terän katkaiseminen

→ **katso Kuva F**

Terän vaihtaminen

1. Työnnä mattoveitsen **(18)** luisti **(36)** eteen vasteeseen asti.
2. Poista ja hävitä tylsä terä asianmukaisesti.
3. Työnnä mattoveitsen **(18)** luisti **(36)** taakse vasteeseen asti, kun haluat käyttää uutta terää.

Makasiinin täyttäminen

→ **katso Kuva F**

Mittanauha

→ **katso Kuva G**

Käyttö

Akun asettaminen ja irrottaminen

→ **katso Kuva B**

Käyttötavan valinta

→ **katso Kuva C**

Menettely

Käännä toiminnon valintakytkintä **(5)** siten, että nuolimerkintä osoittaa haluttua symbolia.

Käyttötapa	Toiminto	Materiaali	Pyörimissuunta	Käyttötyökalu
T	Iskuporaaminen (iskukoneisto PÄÄLLE)	Betoni, Kivi	↻	Poranterät
	Poraaminen (iskukoneisto POIS PÄÄLTÄ / ilman kierrosluvun rajoitusta)	puu, metalli, muovi	↻	Poranterät
	Ruuvaaminen (iskukoneisto POIS PÄÄLTÄ)	Ruuvien kiertäminen sisään ja ulos	Kiertäminen sisään: ↻ Kiertäminen ulos: ↺	Ruuvauskärjen pidin, Ruuvauskärki

Käynnistäminen ja sammuttaminen

Ohjeita

- Aseta ennen töiden aloittamista kaikki kulloiseenkin työtehtävään tarvittavat käyttöelementit paikoilleen käytön mukaisesti (katso *Hallintalaitteet, S. 11*).
- ⚠ **VAROITUS!** Laitteen tahattoman kestokäytön aiheuttama loukkaantumisvaara. Tarkasta ennen akun laitteeseen asettamista, että virtakytkin **(14)** toimii asianmukaisesti ja että se palaa takaisin Pois-asentoon, kun se vapautetaan.

  → **katso Kuva D**
- LED-työvalo **(12)**
  START → LED-työvalo päällä

  STOP → LED-työvalo sammuu noin 10 sekuntia poiskytkemisen jälkeen
- Työtauoilla: Aseta pyörimissuunnan valintakytkin **(7)** keskelle. Tällä varotoimenpiteellä estetään sähkötyökalun tahaton käynnistyminen.
- Odota, että sähkötyökalu on pysähtynyt, ennen kuin lasket sen pois käsistäsi.
- Laite voidaan ripustaa vyöhön vyöpidikkeen **(9)** avulla. Vyöpidikkeen avulla voidaan avata kruunukorkillisia pulloja.

PARKSIDE-sovellus



Kuvassa näkyvällä QR-Codella pääset kauppoihin App Store tai Google Play. Sovelluksen kuvauksessa on yksityiskohtaisia tietoja PARKSIDE -sovelluksesta ja voit ladata sovelluksen.

PARKSIDE-sovelluksella voit valvoa laitetta ja ohjata tiettyjä toimintoja. Toiminnot voivat muuttua sovelluksen ja laiteohjelmiston päivitysten myötä. Lisätietoja PARKSIDE-sovelluksesta löytyy Smart-akun ohjeesta.
Päivityksiä toimitetaan vähintään takuujakson ajan (katso *takuu*).

Edellytykset

Jotta laite löytyisi PARKSIDE-sovelluksessa, on seuraavien edellytysten täytyttävä:

- Älypuhelimellesi on asennettu PARKSIDE-sovellus ja Bluetooth® on aktivoitu.
- Laitteeseen on asetettu seuraava akku: PARKSIDE Performance Älykäs akku Smart PAPS 204 A1/ Smart PAPS 208 A1/Smart PAPS 2012 A1/PAPP 204 A1/ PAPP 208 A1. Tämä akku on jo yhdistetty PARKSIDE-sovellukseen.

  Laite viestii sovelluksen kanssa akun kautta.

Ohjeita

- Kuvat (Kuva H) ovat esimerkkejä ja suuntaa antavia.

Laitteen yhdistäminen PARKSIDE**-sovellukseen**

→ katso Kuva H

- Jos laitetta ei näytetä luettelossa, liitä laite manuaalisesti.

Laitteen valvonta ja ohjaus

→ katso Kuva H

- Työkalusi.
- Valitse haluttu asetus yleiskuvasivulta.

  Jos olet epävarma, valitse ohjeet.

  Näyttöön tulee ikkuna, jossa on kunkin asetuksen kuvaus.

Laitteen poistaminen sovelluksesta

Jos laite poistetaan sovelluksesta, kaikki siihen liittyvät tiedot poistetaan.

1. Työkalusi.
2. Pyyhkäise laitteen korttia oikealta vasemmalle.
3. Vahvista kysymyskenttä.

Tietosuoja

katso Sivu Lisää; osio Oikeudellista, Tietosuoja

Kuljetus

→ katso Kuva I

Puhdistus, huolto ja varastointi

VAROITUS! Tahattomasti käynnistyvän laitteen aiheuttama loukkaantumisvaara. Suojaa itsesi huolto- ja puhdistustöiden aikana. Kytke laite pois päältä ja odota, kunnes kaikki liikkuvat osat ovat pysähtyneet kokonaan ja irrota akku.

Anna huoltopalvelumme hoitaa kunnostus- ja huoltotyöt, joita ei ole kuvattu tässä käyttöohjeessa. Käytä vain alkuperäisvaraosia.

Puhdistus

VAROITUS! Sähköisku! Älä koskaan ruiskuta laitetta vedellä.

HUOMAUTUS! Vaurioitumisvaara! Kemialliset aineet voivat vaurioittaa laitteen muoviosia. Älä käytä puhdistus- tai liuotinaineita.

- Pidä laitteen tuuletusaukot, moottorin kotelo ja laitteen kädensijat aina puhtaina. Käytä tähän kosteaa liinaa tai harjaa.

Huolto

- Tarkasta ennen jokaista käyttöä, ettei laitteessa ole selkeitä puutteita, kuten irtonaisia, kuluneita tai vioittuneita osia.
- Vaihda tylppä tai muuten vaurioitunut käyttötyökalu.

Varastointi

→ katso Kuva J

Hävittäminen/ympäristönsuojelu

Poista akku laitteesta ja toimita laite, akku, lisävarusteet ja pakkaus ympäristöystävälliseen kierrätykseen.



Sähkölaitteet eivät kuulu kotitalousjätteen sekaan.

Yliviivatun pyörillä varustetun jäteastian symboli tarkoittaa, että tätä tuotetta ei saa hävittää lajittelemattomana yhdyskuntajätteenä käyttöikänsä lopussa.

Sähkö- ja elektroniikkaromua käsittelevä direktiivi 2012/19/EU:

Kuluttajilla on lain mukaan velvollisuus toimittaa sähkö- ja elektroniikkalaitteet niiden käyttöiän päättyttyä ympäristöystävälliseen kierrätykseen. Näin varmistetaan ympäristöystävällinen ja resursseja säästävä hyötykäyttö.

Aina osaksi kansallista lainsäädäntöön sovittamisesta riippuen voi käytössä olla seuraavat mahdollisuudet:

- palautus myyntipisteeseen,
- toimittaminen viralliseen keräyspisteeseen,
- lähettäminen takaisin valmistajalle/liikkeeseenlaskijalle.

Tämä ei koske käytöstä otettujen laitteiden tarvikkeita ja apuvälineitä, jotka eivät sisällä sähköosia.

Hävitä akut ympäristöystävällisesti



Älä heitä akkua kotitalousjätteisiin, avotuleen (räjähdysvaara) tai veteen. Vioittuneet akut voivat aiheuttaa haittaa ympäristölle ja ihmisten terveydelle, jos niistä vuotaa myrkyllisiä höyryjä tai nesteitä.

Sinun on hävitettävät vialliset tai käyttöikänsä loppuun tulleet akut ympäristöystävällisesti.

- Älä avaa akkuja, ja vältä mekaanisten vaurioiden syntyminen. On olemassa oikosulun vaara, ja akusta voi erittyä hengitysteitä ärsyttävää höyryä.
- Turvallisuussyistä akkujen lataus on purettava ennen hävittämistä.
- Teippaa akun navat oikosulkujen välttämiseksi.
- Toimita akut hävitettäväksi liikkeeseen tai keräyspisteeseen.
- **Vaurioituneet akut**

  Käsittele vaurioituneita akkuja erittäin varovasti!
  - Älä koske vaurioituneisiin akkuihin paljailla käsillä.
  - Jos et voi teipata napoja, aseta akut yksittäin muovipusseihin.
  - Toimit vaurioituneet akut yksittäin suljettavissa ei-syttyvissä säiliöissä, jotka voidaan täyttää hiekalla.
  - Toimita vaurioituneet akut keräyspisteeseen ammattilaisen hävitettäviksi.

Huolto

Takuu

Arvoisa asiakas

Saat tälle tuotteelle 5 vuoden takuun ostopäivästä lukien. Jos havaitset tässä tuotteessa puutteita, sinulla on lakisääteisiä oikeuksia tuotteen myyjää kohtaan. Seuraavassa esitetty takuumme ei rajoita näitä lakisääteisiä oikeuksia.

Takuuehdot

Takuuaika alkaa ostopäiväyksestä. Säilytä alkuperäinen kassakuitti hyvin. Tätä asiakirjaa tarvitaan todisteeksi ostosta. Jos viiden vuoden sisällä tämän tuotteen ostopäiväyksestä lukien esiintyy materiaali- tai valmistusvirheitä, korjaamme tai vaihdamme tuotteen uuteen maksuttomasti valintamme mukaan. Tämä takuu edellyttää, että viallinen tuote ja ostotosite (kassakuitti) esitetään viiden vuoden määräajan sisällä ja kuvataan lyhyesti kirjallisesti, mikä puute on olemassa ja koska se on havaittu.

Jos takuumme kattaa vian, saat korjatun tai uuden tuotteen takaisin. Tuotteen korjaus tai vaihto ei aloita uutta takuuaikaa.

Takuuaika ja lakisääteinen puutevastuu

Takuukorjaus ei pidennä takuuaikaa. Tämä koskee myös vaihdettuja ja korjattuja osia. Mahdollisesti jo ostettaessa olemassa olevista vaurioista ja puutteista on ilmoitettava välittömästi pakkauksen avaamisen jälkeen. Takuuajan päättymisen jälkeen suoritettavat korjaukset ovat maksullisia.

Takuun laajuus

Tuote on valmistettu tiukkojen laatuperiaatteiden mukaisesti huolella ja tarkastettu perusteellisesti ennen toimitusta.

Takuu koskee materiaali- tai valmistusvirheitä. Tämä takuu ei kata tuoteosia, jotka altistuvat normaalille kulutukselle ja joita siksi voidaan pitää kuluvina osina (esim. Poranterät) taikka särkyvien osien vaurioita (esim. Kytkin).

Tämä takuu ei ole voimassa, jos tuotetta on vahingoitettu, käytetty virheellisesti tai sitä ei ole huollettu. Tuotteen asianmukaista käyttöä varten on kaikkia käyttöohjeessa ilmoitettuja ohjeita noudatettava tarkasti. Käyttötarkoituksia ja toimintoja, jotka kielletään käyttöohjeessa tai joista varoitetaan, on ehdottomasti vältettävä.

Tuote on tarkoitettu ainoastaan yksityiskäyttöön, ei kaupalliseen käyttötarkoitukseen. Laitteen vääränlainen tai asiaton käsittely, väkivallan käyttö ja muut kuin valtuutetun huoltopisteen suorittamat korjaukset aiheuttavat takuun raukeamisen.

Toiminta takuutapauksessa

Jotta asiasi voitaisiin käsitellä nopeasti, noudata seuraavia ohjeita:

- Pidä kaikissa tiedusteluissa kassakuitti ja tuotenumero (IAN 521713_2601) valmiina todisteena ostosta.
- Tuotenumero löytyy tuotteen tyyppikilvestä, tuotteessa olevasta kaiverruksesta, käyttöohjeen otsikkosivulta (alavasemmalta) tai tarrasta tuotteen taustapuolella tai pohjassa.
- Jos esiintyy toimintahäiriöitä tai muita puutteita, ota ensiksi yhteyttä seuraavassa mainittuun huoltopalveluun **puhelimitse** tai käytä **yhteydenottolomakettamme**, joka löytyy osoitteesta *parkside-diy.com* kategoriasta **Huolto**.
- Vialliseksi todetun tuotteen voit toimittaa, asiasta huoltopalvelumme kanssa sovittaessa, liittämällä mukaan ostotosite (kassakuitti) ja tieto siitä, missä vika on ja koska se on esiintynyt, maksutta sinulle ilmoitettuun huolto-osoitteeseen. Vastaanotto-ongelmia ja lisäkuluja välttääksemme pyydämme käyttämään ainoastaan sinulle ilmoitettua osoitetta. Varmista, ettei toimitus tapahdu ilman postimaksua, suurena pakettina, pikalähetyksenä tai muuna erikoiskuormana. Lähetä tuote ja kaikki ostettaessa mukana toimitetut tarvikeosat, ja huolehdi riittävän turvallisesta kuljetuspakkauksesta.

Korjauspalvelu

Jos kyse on korjaustöistä, **jotka eivät kuulu takuun piiriin**, ota yhteyttä huoltopalveluun. Sieltä saat kustannusarvion.

- Voimme työstää ainoastaan laitteita, jotka on toimitettu meille riittävän hyvin paketoituna ja joiden postimaksu on maksettu.
  Ohje: Lähetä laite puhdistettuna huoltopalveluumme annettuun osoitteeseen ja liitä mukaan selvitys viasta.

- Emme ota vastaan ilman postimaksua lähetettyjä laitteita emmekä laitteita, jotka on lähetetty suurikokoisena pakettina, pikapakettina lähetettyjä tai muuna erikoislähetyksenä.
- Hävitämme meille lähetetyt, vialliset laitteet maksutta.

Service-Center

FI **Huolto Suomi**
Tel.: 0800 916210
Yhteydenottolomake:
parkside-diy.com
IAN 521713_2601

SE **Huolto Ruotsi**
Tel.: 020 795 049
Yhteydenottolomake:
parkside-diy.com
IAN 521713_2601

Maahantuojalla

Huomaa, ettei seuraava osoite ole huoltoosoite. Ota ensiksi yhteyttä yllä mainittuun "Service-Center".

Grizzly Tools GmbH & Co. KG
Stockstädter Str. 20
63762 Großostheim
SAKSA
www.grizzlytools.de

Varaosat ja lisävarusteet

Varaosia ja lisävarusteita saat osoitteesta *www.grizzlytools.shop*. Jos tilauksen yhteydessä ilmenee ongelmia, ota meihin yhteyttä verkkokaupan kautta. Mikäli sinulla on kysyttävää, ota yhteyttä: *Service-Center, S. 15*

Alkuperäisen UE-vaatimustenmukaisuusvakuutuksen käännös

Tuote: **Akkukäyttöinen iskupora**

Malli: **PSBSAP 20-Li C3**

Sarjanumero: 000001–136000

Edellä kuvattu vakuutuksen kohde on asiaa koskevan unionin yhdenmukaistamislainsäädännön vaatimusten mukainen:

2006/42/EC • 2014/30/EU • 2011/65/EU & (EU) 2015/863
Tuote akulla Smart PAPS 204 A1/Smart PAPS 208 A1/Smart PAPS 2012 A1/ PAPP 204 A1/PAPP 208 A1: 2014/53/EU (seuraavan sijaan: 2014/30/EU)

Edellä kuvattu vakuutuksen kohde on tiettyjen vaarallisten aineiden käytön rajoittamisesta sähköja elektroniikkalaitteissa 8 päivänä kesäkuuta 2011 annetun Euroopan parlamentin ja neuvoston direktiivin 2011/65/EU vaatimusten mukainen.

Vaatimustenmukaisuuden varmistamiseksi on sovellettu seuraavia yhdenmukaistettuja standardeja sekä kansallisia standardeja ja määräyksiä:

EN 62841-1:2015/A11:2022
EN 62841-2-1:2018/A12:2022 • EN IEC 63000:2018
EN IEC 55014-1:2021 • EN IEC 55014-2:2021
IEC 62471:2006 • EN 62471:2008
Tuote akulla Smart PAPS 204 A1/Smart PAPS 208 A1/Smart PAPS 2012 A1/PAPP 204 A1/PAPP 208 A1:
EN 301 489-1 V2.2.3:2019 • EN 301 489-17 V3.3.1:2024
EN 300 328 V2.2.2:2019 • EN 50663:2017

Tämä vaatimustenmukaisuusvakuutus on annettu valmistajan yksinomaisella vastuulla:

CE Grizzly Tools GmbH & Co. KG
Stockstädter Str. 20
63762 Großostheim
SAKSA
07.09.2026



Christian Frank
Valtuutettu edustaja dokumentointia varten

Innehållsförteckning

Inledning.....16
Avsedd användning.....16
Leveransomfattning/Tillbehör.....16
Översikt.....16
Funktionsbeskrivning.....17
Tekniska data.....17
X 20 V TEAM.....18
Säkerhetsanvisningar.....18
Säkerhetsanvisningarnas betydelse.....18
Bildtecken och symboler.....18
Allmänna säkerhetsvarningar för elverktyg.....19
Säkerhetsinformation för slagborrar.....20
Restrisker.....20
Förberedelser.....21
Manöverdelar.....21
Kontrollera batteriets laddningsnivå.....21
Ladda batteriet.....21
Montera och demontera insatsverktyget.....21
Ställa in extrahandtaget.....21
Ställa in djupstoppet.....21
Bruksanvisning för tillbehör.....21
Drift.....22
Sätta i och ta ut batteriet.....22
Välja driftläge.....22
Koppla på och stänga av.....22
Parkside app.....22
Ta bort produkten från appen.....23
Dataskydd.....23
Transport.....23
Rengöring, underhåll och förvaring.....23
Rengöring.....23
Underhåll.....23
Förvaring.....23
Kassering/miljöskydd.....23
Tänk på miljön när du kasserar batteriet.....23
Service.....24
Garanti.....24
Reparationsservice.....24
Service-Center.....24
Importör.....24
Reservdelar och tillbehör.....24
Översättning av den ursprungliga EU-försäkran om överensstämmelse.....25
Sprängskiss.....91

Inledning



Bruksanvisningen är en del av produkten. Läs noga igenom alla användar- och säkerhetsanvisningar innan du använder produkten. Ta väl vara på bruksanvisningen och överlämna all dokumentation tillsammans med produkten om du överlåter den till någon annan person.

Avsedd användning

Produkten är endast avsedd att användas på följande sätt:

- Skruva in och skruva loss skruvar
- Borra i trä, metall eller plast
- Slagborrning i murverk

Drift endast i torra utrymmen.

All typ av användning som inte uttryckligen tillåts i den här manualen kan utgöra en allvarlig risk för användaren och orsaka skador på produkten. Den som arbetar med produkten är ansvarig för ev. olyckor eller skador på människor och deras egendom som orsakas av produkten. Produkten är avsedd för hemmabruk. Den är inte konstruerad för att användas kontinuerligt i yrkesmässigt syfte. Om produkten används kommersiellt upphör garantin att gälla. Tillverkaren ansvarar inte för skador till följd av användningssätt som strider mot föreskrifterna eller till följd av att produkten hanteras på fel sätt.

Leveransomfattning/Tillbehör

Packa upp produkten och kontrollera att leveransen är komplett.



ingår i leveransen



Ingår inte i leveransen

Kassera förpackningen enligt föreskrifterna.

Översikt

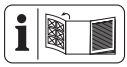

Bilder av produkten finns på den främre och bakre utvikningssidan.

Fig. A

1 Chucköppning
2 Snabbchuck
3 Vridmomentinställningsring
4 Fäste för extrahandtaget
5 Funktionsväljare
6 Växelväljare
7 Riktningsomkopplare
8 Handtag (isolerad greppyta)
9 Bältesklämma
10 Urtag (Skruvbits)

11 Batterihållare
12 LED-arbetsbelysning
13 Indikering ”Ansluten”
14 På/Av-knapp
15 Extrahandtag
16 Förvaringsväska
17 Djupstopp
18 Mattkniv
19 Metallbox (Borr)
20 Förvaringsbox (Skruvbits)
21 Bitshållare
22 Hylsnyckel
23 Skruvmejsel-bitshållare
24 Måttband

Fig. B

25 Laddbart batteri
26 Knapp (Laddningsindikator)
27 Laddningsindikator
28 Batteriupplåsning
29 Laddare

Fig. D

30 Skruvbits
31 Borr

Fig. E

32 Låsskruv djupstopp
33 Ögla (Extrahandtag)
34 Handtag (Extrahandtag)

Fig. F

35 Upplåsning (Mattkniv)
36 Skjutreglage (Mattkniv)

Fig. G

37 Låsslid (Måttband)
38 Låsknapp (Måttband)
39 Klämma (Måttband)

Funktionsbeskrivning

Den batteridrivna slagskruvdragaren med tväväxlad växellåda har en flerstegs momentinställning, ett borrsteg och ett slagsteg samt höger- och vänstergång. Produkten är dessutom utrustad med ett självspännande borrchuck och en LED-arbetsbelysning.

Produkten kan kopplas ihop med PARKSIDE-appen.

Hur delarna fungerar beskrivs i följande avsnitt.

Tekniska data

Batteridriven slagborr/skruvdragare .. PSBSAP 20-Li C3

Märkspänning U ..... 20 V ⎓
Vikt inkl. Extrahandtag (utan batteri) ..... ≈1,7 kg
Tomgångsvarvtal n_0
- Läge 1 ..... 0–630 min^{-1}
- Läge 2 ..... 0–2100 min^{-1}

Slaghastighet
-Läge 1 ..... 0-10810 min^{-1}
-Läge 2 ..... 0-36000 min^{-1}
Max vridmoment ..... 64 Nm
Borrchuck spännvidd ..... 1,5-13 mm
Max borrdiameter
-trä ..... 68 mm
-Betong ..... 16 mm
-metall ..... 13 mm
Kapslingsklass IPX0
Tomgång
Ljudtrycksnivå (L_{pA}) ..... 80,9 dB; K_{pA}=5 dB
Ljudeffektnivå (L_{WA}) ..... 88,9 dB; K_{WA}=5 dB
Hammarborrning
Ljudtrycksnivå (L_{pA}) ..... 98,3 dB; K_{pA}=5 dB
Ljudeffektnivå (L_{WA}) ..... 106,3 dB; K_{WA}=5 dB
Vibration Borrning ($a_{h,D}$)
-Huvudhandtag ..... 3,280 m/s^2; K=1,5 m/s^2
-Extrahandtag ..... 4,636 m/s^2; K=1,5 m/s^2
Vibration Hammarborrning ($a_{h,ID}$)
-Huvudhandtag ..... 13,283 m/s^2; K=1,5 m/s^2
-Extrahandtag ..... 7,645 m/s^2; K=1,5 m/s^2
Laddbart batteri ..... Li-Ion
Temperatur ..... Max. 50 °C
- Laddningsprocess ..... 4–40 °C
- Användning ..... 4–50 °C
- Förvaring ..... 15–25 °C
Smart batteri från PARKSIDE Performance Smart PAPS 204 A1/ Smart PAPS 208 A1/Smart PAPS 2012 A1/PAPP 204 A1/ PAPP 208 A1
- frekvensband ..... 2400–2483,5 MHz
- utsänd effekt ..... ≤ 20 dBm

Information om buller- och vibrationsvärden finns i de standarder och bestämmelser som anges i försäkran om överensstämmelse.

De totala vibrations- och bulleremissionsvärden som anges har uppmätts med en standardiserad mätmetod och kan användas för att jämföra olika elverktyg med varandra. De totala vibrations- och bulleremissionsvärden som anges kan även användas för en preliminär uppskattning av exponeringen.

⚠ VARNING! De faktiska vibrations- och bulleremissionsvärden som uppstår när man arbetar kan avvika från de värden som anges beroende på hur elverktyget används i praktiken. För att skydda användaren är det nödvändigt att bestämma säkerhetsåtgärder som baseras på en uppskattning av vibrationsbelastningen under de faktiska användningsförhållandena (alla delar av driftscykeln måste räknas med, till exempel även när elverktyget är avstängt och när det är påkopplat, men körs utan belastning).

X 20 V TEAM

Produkten ingår i serie **X 20 V TEAM** och kan användas med batterier i serie**X 20 V TEAM**. Batterierna i serie **X 20 V TEAM** får bara laddas med laddare i serie **X 20 V TEAM**.

Vi rekommenderar att denna produkt endast används med följande batterier: PAP 20 B1, PAP 20 B3, PAP 202 A1, PAP 204 A1, Smart PAPS 204 A1, Smart PAPS 208 A1, Smart PAPS 2012 A1, PAPP 204 A1, PAPP 208 A1

Vi rekommenderar att ladda dessa batterier med följande laddare: PLG 20 A3, PLG 20 A4, PLG 20 C1, PLG 20 C2, PLG 20 C3, PLG 201 A1, PDSLG 20 A1, PDSLG 20 B1, PDSLG 20 B2, Smart PLGS 2012 A1

Tekniska data för batteri och laddare: Se separat anvisning.

Säkerhetsanvisningar

Det här avsnittet innehåller grundläggande säkerhetsanvisningar för användning av produkten.

⚠ VARNING! Person- och sakskador på grund av felaktig hantering av batteriet. Följ säkerhetsanvisningarna och instruktionerna för laddning och användning i bruksanvisningarna till batteriet och laddaren i modellserie **X 20 V TEAM**. En detaljerad beskrivning av laddningsprocessen och ytterligare information finns i denna separata bruksanvisning.

Säkerhetsanvisningarnas betydelse

⚠ FARA! Om den här säkerhetsanvisningen inte följs inträffar en olycka. Följden blir allvarliga personskador eller dödsfall.

⚠ VARNING! Om den här säkerhetsanvisningen inte följs kan en olycka inträffa. Följden kan bli allvarliga personskador eller dödsfall.

⚠ AKTA! Om den här säkerhetsanvisningen inte följs inträffar en olycka. Följden kan bli lättare eller medelsvåra personskador.

OBSERVERA! Om den här säkerhetsanvisningen inte följs inträffar en olycka. Följden kan bli sakskador.

Bildtecken och symboler

Symboler på produkten

Läs bruksanvisningen

Indikering "Ansluten"

Borrning (Slirkoppling av)

Skruvar (Slirkoppling på)

Hammarborrning

Elektriska apparater får inte kastas i hushållsavfallet.

Symboler på tillbehören



Borr (metall)



Borr (Betong)



Borr (trä)



Använd skyddsglasögon



Använd hörselskydd



Använd andningsskydd

Symboler i bruksanvisningen



Steg för steg Handlingsanvisning



Se upp!



Använd skyddshandskar



Trycka



Tryck och håll inne



Kontrollera batteriets laddningsnivå



Utsätt inte batteriet för direkt solljus eller temperaturer över 50 °C under längre tid. Undvik i synnerhet att placera batteriet på värmeelement eller förvara det i fordon.



Bluetooth® på den mobila enheten



Ta ut batteriet ur produkten om den inte ska användas under en längre tid (observera separat bruksanvisning för uppladdningsbart batteri och laddare)



Förvaras torrt



Förvaras utom räckhåll för barn



Förvaras rent, dammskyddat och frostsäkert

Allmänna säkerhetsvarningar för elverktyg

⚠ VARNING! Läs alla säkerhetsvarningar, instruktioner, illustrationer och specifikationer som medföljer detta elverktyg. Underlåtenhet att följa alla instruktioner som anges nedan kan resultera i elektriska stötar, brand och/eller allvarliga skador. **Spara alla varningar och instruktioner för framtida referens.**

Termen "elverktyg" i varningarna syftar på ditt nätdrivna (sladd) elverktyg eller batteridrivna (sladdlösa) elverktyg.

1. **ARBETSOMRÅDETS SÄKERHET**

a) **Se till att arbetsområdet är rent och väl upplyst.** Röriga eller mörka områden leder lättare till olyckor.

b) **Använd inte elverktyg i explosiv atmosfär, som i närvaro av brandfarliga vätskor, gaser eller damm.** Elverktyg skapar gnistor som kan antända damm eller ångor.

c) **Håll barn och åskådare borta medan du använder ett elverktyg.** Distraktioner kan medföra att du tappar kontrollen.

2. **ELEKTRISK SÄKERHET**

a) **Elverktygskontakter måste matcha uttaget. Modifiera aldrig kontakten på något sätt. Använd inte några adapterkontakter med jordade elverktyg.** Omodifierade kontakter och matchande uttag minskar risken för elektriska stötar.

b) **Undvik kroppskontakt med jordade ytor, såsom rör, radiatorer, spisar och kylskåp.** Det finns en ökad risk för elektriska stötar om din kropp är jordad.

c) **Utsätt inte elverktyg för regn eller våta förhållanden.** Vatten som kommer in i ett elverktyg ökar risken för elektriska stötar.

d) **Var inte hårdhänt med sladden. Använd aldrig sladden för att bära, dra eller koppla ur elverktyget. Håll sladden borta från värme, olja, vassa kanter eller rörliga delar.** Skadade eller intrasslade sladdar ökar risken för elektriska stötar.

e) **När du använder ett elverktyg utomhus ska du använda en förlängningssladd som är lämplig för utomhusbruk.** Användning av en sladd som är lämplig för utomhusbruk minskar risken för elektriska stötar.

f) **Om det är oundvikligt att använda ett elverktyg på en fuktig plats, ska du använda en jordfelsbrytare (RCD).** Användning av en jordfelsbrytare minskar risken för elektriska stötar.

3. **PERSONLIG SÄKERHET**

a) **Var uppmärksam, titta på vad du gör och använd sunt förnuft när du använder ett elverktyg. Använd inte ett elverktyg när du är trött eller påverkad av droger, alkohol eller medicin.** Ett ögonblick av bristande uppmärksamhet när du använder elverktyg kan leda till allvarliga personskador.

b) **Använd personlig skyddsutrustning. Använd alltid ögonskydd.** Skyddsutrustning som en dammask, halkfria skyddsskor, hjälm eller hörselskydd som används för lämpliga förhållanden kommer att minska personskador.

c) **Förhindra oavsiktlig start. Se till att strömbrytaren är i avstängt läge innan du ansluter till strömkällan och/eller batteripaketet, plockar upp eller bär verktyget.** Om du bär elverktyg med fingret på strömbrytaren eller strömsätter elverktyg som har strömbrytaren på ökar risken för olyckor.

d) **Ta bort eventuell justeringsnyckel eller skiftnyckel innan du sätter på elverktyget.** En skiftnyckel eller en nyckel som sitter kvar på en roterande del av elverktyget kan leda till personskada.

e) **Överskrid inte dina förmågor. Se till att alltid ha rätt fotfäste och balans.** Detta möjliggör bättre kontroll över elverktyget i oväntade situationer.

f) **Klä dig på rätt sätt. Bär inte löst sittande kläder eller smycken. Håll ditt hår och kläder borta från rörliga delar.** Lösa kläder, smycken eller långt hår kan fastna i rörliga delar.

g) **Om enheter tillhandahålls för anslutning av dammsugnings- och uppsamlingsanläggningar, ska du se till att dessa är anslutna och används på korrekt sätt.** Användning av dammuppsamling kan minska dammrelaterade faror.

h) **Låt inte din vana vid frekvent användning av verktyg göra att du blir oförsiktig och ignorerar verktygets säkerhetsprinciper.** En vårdslös handling kan orsaka allvarlig skada inom en bråkdel av en sekund.

4. **ANVÄNDNING OCH SKÖTSEL AV ELVERKTYG**

a) **Tvinga inte elverktyget. Använd korrekt elverktyg för ändamålet.** Rätt elverktyg kommer att göra jobbet både bättre och säkrare i den hastighet som det är designat för.

b) **Använd inte elverktyget om strömbrytaren inte slår på och av det.** Ett elverktyg som inte kan styras med strömbrytaren är farligt och måste repareras.

c) **Koppla bort kontakten från strömkällan och/eller ta bort batteripaketet, om det är avtagbart, från elverktyget innan du gör några justeringar, byter tillbehör eller förvarar elverktyg.** Sådana förebyggande säkerhetsåtgärder minskar risken för att elverktyget startas av misstag.

d) **Förvara elverktyg som inte används utom räckhåll för barn, och låt inte personer som inte är vana att hantera elverktyget eller dessa instruktioner använda elverktyget.** Elverktyg är farliga i händerna på outbildade användare.

e) **Underhåll elverktyg och tillbehör. Kontrollera om rörliga delar är felinriktade eller fastnar, delar som går**

sönder och andra tillstånd som kan påverka elverktygets funktion. Om elverktyget är skadat ska det repareras före användning. Många olyckor orsakas av dåligt underhållna elverktyg.

f) **Se till att skärverktyg hålls vassa och rena.** Korrekt underhållna skärverktyg med vassa eggar är mindre benägna att fastna och är lättare att kontrollera.

g) **Använd elverktyget, tillbehören och verktygsbits osv. i enlighet med dessa instruktioner, med hänsyn till arbetsförhållandena och det arbete som ska utföras.** Användning av elverktyget för andra ändamål än de avsedda kan resultera i farliga situationer.

h) **Håll handtag och greppytor torra, rena och fria från olja och fett.** Hala handtag och greppytor medger inte säker hantering och kontroll av verktyget i oväntade situationer.

5. **ANVÄNDNING OCH SKÖTSEL AV BATTERIVERKTYG**

a) **Ladda endast med den laddare som specificerats av tillverkaren.** En laddare som är lämplig för en typ av batteripaket kan skapa brandrisk när den används med ett annat batteripaket.

b) **Elverktyg ska endast användas med specifikt avsedda batteripaket.** Användning av andra batteripaket kan medföra risk för skador och brand.

c) **När batteripaketet inte används ska det hållas borta från andra metallföremål, som gem, mynt, nycklar, spikar, skruvar eller andra små metallföremål som kan skapa en anslutning från en batteripol till en annan.** Kortslutning av batteripolerna kan orsaka brännskador eller brand.

d) **Om batteriet hanteras oförsiktigt kan vätska läcka från batteriet. Undvik då kontakt. Om kontakt sker av misstag ska du spola med vatten. Om vätska kommer i kontakt med ögonen ska du även uppsöka sjukvården.** Vätska som sprutas ut från batteriet kan orsaka irritation eller brännskador.

e) **Använd inte ett batteripaket eller ett verktyg som är skadat eller modifierat.** Skadade eller modifierade batterier kan uppvisa oförutsägbart beteende som kan leda till brand, explosion eller risk för skada.

f) **Utsätt inte ett batteripaket eller ett verktyg för eld eller för höga temperaturer.** Exponering för eld eller temperaturer över 130 °C kan orsaka explosion.

g) **Följ alla laddningsinstruktioner och ladda inte batteripaketet eller verktyget utanför det temperaturintervall som anges i instruktionerna.** Felaktig laddning eller vid temperaturer som ligger utanför det specificerade intervallet kan skada batteriet och öka risken för brand.

6. **SERVICE**

a) **Låt en kvalificerad reparatör, som endast använder identiska reservdelar, serva ditt elverktyg.** Detta säkerställer att elverktygets säkerhet upprätthålls.

b) **Utför aldrig service på skadade batteripaket.** Service av batteripaket bör endast utföras av tillverkaren eller auktoriserade serviceleverantörer.

Säkerhetsinformation för slagborrar

Säkerhetsanvisningar för alla användningssätt

- **Använd hörselskydd när du slagborrar.** Buller kan orsaka dövhet.
- **Använd extrahandtagen.** Om du tappar kontrollen kan detta medföra personskador.
- **Håll elverktyget i de isolerade greppytorna vid arbetsmoment där skärtillbehöret eller fästelementen kan komma i kontakt med dolda ledningar.** Skärtillbehör eller fästelementen som kommer i kontakt med en strömförande ledning kan göra exponerade metalldelar på elverktyget strömförande och ge användaren en elektrisk stöt.

Säkerhetsanvisningar för långa borrbits

- **Arbeta aldrig på högre hastighet än den maxhastighet som anges för borrbiten.** Vid högre hastigheter kan borrbiten lätt böjas om den får rotera fritt utan kontakt med arbetsstycket, vilket kan orsaka personskador.
- **Börja alltid borra på låg hastighet och när borrbitens spets har kontakt med arbetsstycket.** Vid högre hastigheter kan borrbiten lätt böjas om den får rotera fritt utan kontakt med arbetsstycket, vilket kan orsaka personskador.
- **Tryck bara produkten i rakt mot borrbiten och tryck inte för hårt.** Borrbits kan böjas så att de går av eller man förlorar kontrollen och skadar sig.

Ytterligare säkerhetsanvisningar

- **Säkra arbetsstycket.** Ett arbetsstycke som är fastspänt i en uppspänningsanordning eller ett skruvstycke hålls säkrare än med handen.
- **Stäng genast av elverktyget om insatsverktyget blockeras. Var beredd på att det höga vridmomentet kan orsaka ett kast.** Insatsverktyget blockeras om det fastnar i arbetsstycket eller om elverktyget överbelastas.
- **Vänta alltid tills elverktyget har stannat helt innan du lägger ner det.** Tillsatsverktyget kan fastna och få dig att tappa kontrollen över elverktyget.
- **Använd lämpliga detektorer för att avgöra om det finns dolda matningsledningar eller kontakta det lokala elbolaget för hjälp.** Kontakt med elkablar kan orsaka eldsvåda och elchocker. Om gasledningar skadas kan det leda till explosion. Brott på vattenledningar orsakar materiella skador.
- **Använd endast tillbehör som rekommenderas av PARKSIDE.** Olämpliga tillbehör kan orsaka elchock eller eldsvåda.

Restrisker

Även om du använder produkten i enlighet med anvisningarna finns det alltid kvarstående risker. På grund av produktens utformning och konstruktion kan följande risker uppstå:

- Hörselskador om inget lämpligt hörselskydd används.
- Vibrationsskador i händer och armar om produkten används under en längre tid eller inte hanteras eller underhålls på ett korrekt sätt.
- Skärsår

⚠ VARNING! Risk för elektromagnetiska fält som uppstår när produkten används. Under vissa omständigheter kan detta fält påverka aktiva eller passiva medicinska implantat. För att minska risken för allvarliga eller livsfarliga skador rekommenderar vi att personer med medicinska implantat rådgör med sin läkare och implantatets tillverkare innan de använder elverktyget.

Förberedelser

⚠ VARNING! Risk för personskador om produkten startar av misstag. Sätt inte in batteriet i produkten förrän den är helt redo för drift.

Manöverdelar

Lär dig hur delarna ser ut och fungerar innan du börjar använda produkten.

→ se Fig. A/C

- **Funktionsväljare (5)**
  OBSERVERA! Risk för sakskador! Använd funktionsväljaren endast när produkten står stilla.
  Med funktionsväljaren **(5)** väljer du produktens driftläge.
  → se *Välja driftläge, S. 22*
- **Vridmomentinställningsring (3)**
  Inställning av maximalt vridmoment när slirkopplingen utlöses vid skruvning.
  OBSERVERA! Använd bara inställningsringen för vridmoment när produkten står stilla!
  - **1** Lägsta vridmoment
  - **21** Högsta vridmoment

    Av säkerhetsskäl bör du börja skruva med ett lågt vridmoment. Öka vridmomentet vid behov.
- **Riktningsomkopplare (7)**
  OBSERVERA! Använd riktningsomkopplaren endast när produkten står stilla!
  Omkopplarens riktning sedd bakifrån:
  - **Vänster** Skruva i skruvar, borra
  - **Mitt** Inkopplingsspärr
  - **Höger** Skruva ur skruvar
- **Växelväljare (6)**

  ⚠ AKTA! Använd växelväljaren endast när produkten står stilla.
  - **1** Skruvar
  - **2** Borrning
- **På/Av-knapp (14)**
  - Efter att du har satt i batteriet: Anslut till PARKSIDE-appen
  - Påkoppling: Trycka
  - Reglera varvtalet steglöst: Ju längre du håller på/av-knappen intryckt desto högre blir varvtalet.
  - Avstängning: Släpp
- **Indikering "Ansluten" (13)**
  Status för anslutningen till PARKSIDE-appen

  Blinkar Anslutningsförsök
  Fast sken Ansluten

Kontrollera batteriets laddningsnivå

färg	Betydelse
grön	Batteriet är laddat
orange	Batteriet är delvis laddat
röd	Batteriet måste laddas

→ se Fig. B

Ladda batteriet

Anvisningar

- Utsätt inte batteriet för direkt solljus eller temperaturer >50 °C under längre tid. Undvik i synnerhet att placera batteriet på värmeelement eller förvara det i fordon.
- Se även laddarens bruksanvisning.

→ se Fig. B

Montera och demontera insatsverktyget

Anvisningar

- Bakom handtaget finns ett magnetiskt urtag **(10)** där du kan förvara skruvbits som används ofta.
- **⚠ AKTA!** Risk för brännskador! Insatsverktyg - särskilt borrar - kan bli mycket varma. Använd skyddshandskar om det behövs när du tar bort insatsverktyget.

→ se Fig. D

Användning skruvmejsel med spärrmekanism/ skruvmejsel-bitshållare

Anvisningar

- Endast för skruvmejslar med spärrmekanism **(22)**: Välj skruvriktning genom att vrida pilen till önskad markering på greppet.

→ se Fig. D

Ställa in extrahandtaget

Anvisningar

- Produktens extrahandtag **(15)** kan vridas 360° och kan placeras i varje önskad position.

→ se Fig. E

Ställa in djupstoppet

→ se Fig. E

Bruksanvisning för tillbehör

Mattkniv

Om mattkniven **(18)** är slö kan du byta ut bladet eller bryta av slöa/skadade delar av bladet.

Brytställena känner man ingen på skårorna som är fördelade med jämna mellanrum på bladet.

Anvisningar

- ⚠ **AKTA!** Risk för personskador! När man bryter av ett blad kan delar flyga loss. Använd ögonskydd.
- ⚠ **AKTA!** Risk för personskador! Mattknivens blad är mycket vassa. Använd skyddshandskar.
- ⚠ **AKTA!** Risk för personskador! Utslitna knivblad utgör fortfarande en stor skaderisk. Kassera bladet omedelbart.

Nödvändiga hjälpmedel

- Tång

Bryta av bladet

→ **se Fig. F**

Byta blad

1. Skjut reglaget **(36)** på mattkniven **(18)** ända fram till stoppet.
2. Ta bort och kassera det slöa bladet på ett korrekt sätt.
3. Skjut reglaget **(36)** på mattkniven **(18)** hela vägen bakåt till stoppet för att byta ut bladet.

Fylla på magasinet

→ **se Fig. F**

Måttband

→ **se Fig. G**

Drift

Sätta i och ta ut batteriet

→ **se Fig. B**

Välja driftläge

→ **se Fig. C**

Tillvägagångssätt

Ställ in funktionsväljaren **(5)** så att pilmarkeringen pekar på önskad symbol.

Driftläge	Funktion	Material	Rotationsriktning	Insatsverktyg
T	Borrhamra (slagverk PÅ)	Betong, Sten	↻	Borr
	Borrning (slagfunktion AV/utan varvtalsbegränsning)	trä, metall, plast	↻	Borr
	Borrning (slagverk AV)	Skruva i och ur skruvar	Inskruvning: ↻ Utskruvning: ↺	Bitshållare, Skruvbits

Koppla på och stänga av

Anvisningar

- Ställ in alla reglage enligt användningsinställningarna för det aktuella arbetet innan du påbörjar arbetet (se *Manöverdelar, S. 21*).
- ⚠ **VARNING!** Risk för personskador om produkten av misstag ställs in på kontinuerlig drift. Innan du sätter i batterierna i produkten, kontrollera att på/av-knappen **(14)** fungerar felfritt och återgår till avstängt läge när du släpper den.
  → **se Fig. D**
- LED-arbetsbelysning **(12)**
  START → LED-arbetsbelysning på
  STOP → LED-arbetslampan slocknar cirka 10 sekunder efter avstängning
- Vid arbetspauser: Ställ riktningsomkopplaren **(7)** i mittenläget. Denna försiktighetsåtgärd förhindrar att elverktyget slås på oavsiktligt.
- Vänta tills elverktyget stannat helt innan du lägger undan det.
- Du kan hänga produkten i ett bälte med hjälp av bältesklämman **(9)**. Bältesklämman kan också användas för att öppna flaskor med kapsyler.

PARKSIDE **app**

Download app!

/// PARKSIDE

Skanna QR-Code för att komma till App Store eller Google Play. I appbeskrivningen hittar du detaljerad information om funktionerna i appen PARKSIDE och kan ladda ner appen.

Med PARKSIDE appen kan du övervaka produkten och styra vissa funktioner. Funktionerna kan ändras med uppdateringar av appen och firmware. Mer information om PARKSIDE appen finns i instruktionerna för smart-batteriet.
Uppdateringar tillhandahålls under minst hela garantiperioden(se *Garanti*).

Förutsättningar

För att hitta produkten i PARKSIDE appen måste följande krav vara uppfyllda:

- PARKSIDE appen är installerad på din smartphone och Bluetooth® är aktiverat.
- Följande batteri är isatt i produkten: Smart batteri från PARKSIDE Performance Smart PAPS 204 A1/ Smart PAPS 208 A1/Smart PAPS 2012 A1/PAPP 204 A1/

PAPP 208 A1. Detta batteri har redan anslutits till PARKSIDE appen.

Produkten kommunicerar med appen via batteriet.

Anvisningar

- Bilderna (Fig. H) är exempel och används för grov orientering.

Anslut produkten till PARKSIDE **appen**

→ se Fig. H

- Om produkten inte visas i listan, lägg till produkten manuellt.

Övervaka och styra produkten

→ se Fig. H

- **Dina verktyg**.
- Välj önskad inställning på översiktssidan.

  Välj Hjälp om du är osäker.

  Ett dialogfönster med en beskrivning av respektive inställning visas.

Ta bort produkten från appen

Om en produkt tas bort från appen raderas även tillhörande data.

1. **Dina verktyg**.
2. Svep produktens kort från höger till vänster.
3. Bekräfta dialogrutan.

Dataskydd

se Sidan Mer; Avsnitt Jurisdisk information, Dataskydd

Transport

→ se Fig. I

Rengöring, underhåll och förvaring

VARNING! Risk för personskador om produkten startar av misstag. Skydda dig själv vid underhålls- och rengöringsarbeten. Stäng av produkten, vänta tills alla rörliga delar har stannat helt och ta ut batteriet.

Låt vår serviceverkstad utföra reparations- och underhållsarbeten som inte beskrivs i denna bruksanvisning. Använd endast originalreservdelar.

Rengöring

VARNING! Risk för elchock! Spruta aldrig vatten på produkten.

OBSERVERA! Skaderisk. Kemiska ämnen kan skada produktens plastdelar. Använd inga rengörings- eller lösningsmedel.

- Håll ventilationsöppningar, motorhus och handtag rena. Använd en fuktig trasa eller en borste.

Underhåll

- Kontrollera produkten före varje användning med avseende på uppenbara defekter, t.ex. lösa, slitna eller skadade delar.
- Byt ut ett trubbigt eller på annat sätt skadat insatsverktyg.

Förvaring

→ se Fig. J

Kassering/miljöskydd

Ta ut batteriet och lämna in produkten, tillbehören och förpackningen till miljövänlig återvinning.



Elektriska apparater får inte kastas i hushållsavfallet.

Symbolen med den överkryssade soptunnan på hjul innebär att denna produkt inte får kastas som osorterat kommunalt avfall i slutet av sin livslängd.

Direktiv 2012/19/EU för hantering av elektriskt och elektroniskt avfall:

Alla som använder elektriska och elektroniska produkter är skyldiga enligt lag att lämna in dem till miljövänlig återvinning när de inte ska användas längre. På så sätt kan vi skona miljön och spara på våra resurser.

Beroende på vilka regler som gäller i ditt land finns följande möjligheter:

- lämna tillbaka produkten till en återförsäljare,
- lämna produkten till en offentlig avfallshanterare,
- skicka tillbaka produkten till tillverkaren eller distributören.

Tillbehör och hjälpmedel till uttjänta produkter som inte innehåller några elektriska delar berörs inte av detta.

Tänk på miljön när du kasserar batteriet



Kasta inte batteriet bland hushållssoporna, i en eld (explosionsrisk) eller i vatten. Skadade batterier kan skada miljön och människors hälsa om giftiga ångor eller vätskor tränger ut.

Du är skyldig att lämna in förbrukade batterier till rätt typ av återvinning.

- Öppna aldrig batterier och akta så att de inte skadas mekaniskt. Det finns risk för kortslutning och ångor som irriterar luftvägarna.
- Batterier bör av säkerhetsskäl lämnas in i urladdat tillstånd.
- Sätt tejp över polerna så att det inte kan bli kortslutning.
- Lämna in gamla batterier till en återförsäljare eller ett insamlingsställe.
- **Skadade batterier**

  Var extra försiktig när du hanterar skadade batterier!
  - Rör inte skadade batterier med bara händer.
  - Om det inte går att sätta tejp över polerna lägger du batterierna i var sin plastpåse.
  - Skadade batterier kan läggas var för sig i en behållare som inte kan börja brinna och som kan stängas och även fyllas med sand.
  - Lämna in skadade batterier till en avfallsanläggning med yrkeskunnig personal.

Service

Garanti

Bästa kund

Denna produkt har en 5 års garanti från inköpsdatumet. Om det visar sig vara något fel på produkten har du lagstadgade rättigheter mot säljaren av produkten. Dina lagstadgade rättigheter begränsas inte av den garanti som beskrivs i följande avsnitt.

Garantivillkor

Garantitiden börjar vid inköpsdatum. Ta väl vara på originalkvittot. Denna handling krävs som köpebevis. Om ett material- eller tillverkningsfel konstateras på produkten inom fem år från inköpsdatum kommer vi efter eget gottfinnande antingen att reparera eller ersätta produkten utan kostnad för dig. Denna garantiservice kräver att den defekta produkten och köpebeviset (kvittot) uppvisas inom femårsperioden tillsammans med en kortfattad, skriftlig beskrivning av defekten och när den uppstod.

Om felet täcks av vår garanti kommer du att få tillbaka en reparerad eller en ny produkt. Garantitiden börjar inte om från början för en reparerad eller utbytt produkt.

Garantitid och lagstadgad reklamationsrätt

Garantitiden förlängs inte för att garantin har utnyttjats. Detta gäller även för utbytta och reparerade delar. Eventuella skador eller defekter som redan fanns vid inköpstillfället måste anmälas omedelbart efter uppackning. Reparationer som utförs efter det att garantitiden har löpt ut är kostnadspliktiga.

Garantins omfattning

Produkten har tillverkats med omsorg enligt stränga kvalitetskriterier och testats noga före leveransen.

Garantin gäller bara för material- eller fabrikationsfel. Garantin omfattar inte produktdelar som utsätts för normalt slitage och därför kan betraktas som slitdelar (t.ex. Borr) och inte heller för skador på ömtåliga delar (t.ex. Strömbrytare).

Garantin gäller inte om produkten medvetet skadas, används på fel sätt eller om underhåll inte har utförts. För att säkerställa att produkten används korrekt måste alla anvisningar i bruksanvisningen följas noggrant. Användningar och åtgärder som avråds eller varnas för i bruksanvisningen ska absolut undvikas.

Produkten är endast avsedd för privat bruk och inte för kommersiellt bruk. Garantin upphör att gälla vid felanvändning, felhantering, användning av våld och ingrepp som inte utförts av vår auktoriserade serviceverkstad.

Behandling av garantiärenden

För att snabbt kunna behandla ditt ärende ber vi dig följa nedanstående anvisningar:

- För alla förfrågningar, vänligen ha kvittot och artikelnummer (IAN 521713_2601) redo som köpebevis.
- Artikelnumret finns på typskylten på produkten, som en gravyr på produkten, på förstasidan i bruksanvisningen (längst ner till vänster) eller på dekalen på produktens bak- eller undersida.
- Om funktionsfel eller andra defekter uppstår, kontakta först nedanstående servicecenter per **telefon** eller använd vårt **kontaktformulär**, som du hittar på *parkside-diy.com* i kategorin **Service**.
- Om en produkt registreras som defekt kan du skicka den portofritt till den serviceadress som du har fått efter samråd med vårt servicecenter, bifoga köpebeviset (kvittot) och ange vad defekten är och när den uppstod. För att undvika mottagningsproblem och extra kostnader ber vi dig att endast använda den angivna adressen. Kontrollera att paketet inte skickas utan porto, som skrymmande, express eller annan specialfrakt. Vänligen skicka produkten inklusive alla tillbehör som medföljde köpet och se till att förpackningen är tillräckligt säker för transport.

Reparationsservice

Kontakta vårt servicecenter om det krävs reparationer **som inte omfattas av garantin**. Då ger vi dig gärna ett kostnadsförslag.

- Vi kan endast hantera produkter som har skickats in ordentligt förpackade och frankerade.
  Observera: Skicka in din rengjorda produkt och information om felet till den adress du får av vårt servicecenter.
- Vi tar inte emot produkter om frakten inte betalats av avsändaren och inte heller produkter som klassas som skrymmande gods eller som skickas med express eller annan specialfrakt.
- Vi tar kostnadsfritt hand om dina returnerade, defekta produkter.

Service-Center

SE
Service Sverige
Tel.: 020 795 049
Kontaktformulär på
parkside-diy.com
IAN 521713_2601

FI
Service Finland
Tel.: 0800 916210
Kontaktformulär på
parkside-diy.com
IAN 521713_2601

Importör

Observera att följande adress inte är någon serviceadress. Kontakta först ovannämnda servicecenter.

Grizzly Tools GmbH & Co. KG
Stockstädter Str. 20
63762 Großostheim
TYSKLAND
www.grizzlytools.de

Reservdelar och tillbehör

Reservdelar och tillbehör kan beställas på *www.grizzlytools.shop*. Kontakta vår webbshop om du har problem med beställningen. För ytterligare frågor, vänligen kontakta: *Service-Center, S. 24*

Översättning av den ursprungliga EU-försäkran om överensstämmelse

Produkt: **Batteridriven slagborr/skruvdragare**

Modell: **PSBSAP 20-Li C3**

Serienummer: 000001–136000

Föremålet för försäkran ovan överensstämmer med den relevanta harmoniserade unionslagstiftningen:

2006/42/EC • 2014/30/EU • 2011/65/EU & (EU) 2015/863
Produkt med batteri Smart PAPS 204 A1/Smart PAPS 208 A1/Smart PAPS 2012 A1/ PAPP 204 A1/PAPP 208 A1: 2014/53/EU (istället för 2014/30/EU)

Föremålet för försäkran ovan överensstämmer med Europaparlamentets och rådets direktiv 2011/65/EU av den 8 juni 2011 om begränsning av användningen av vissa farliga ämnen i elektrisk och elektronisk utrustning.

För att säkerställa överensstämmelse har följande harmoniserade standarder och nationella standarder och föreskrifter tillämpats:

EN 62841-1:2015/A11:2022
EN 62841-2-1:2018/A12:2022 • EN IEC 63000:2018
EN IEC 55014-1:2021 • EN IEC 55014-2:2021
IEC 62471:2006 • EN 62471:2008
Produkt med batteri Smart PAPS 204 A1/Smart PAPS 208 A1/Smart PAPS 2012 A1/PAPP 204 A1/PAPP 208 A1:
EN 301 489-1 V2.2.3:2019 • EN 301 489-17 V3.3.1:2024
EN 300 328 V2.2.2:2019 • EN 50663:2017

Denna försäkran om överensstämmelse utfärdas på tillverkarens eget ansvar:

CE

Grizzly Tools GmbH & Co. KG
Stockstädter Str. 20
63762 Großostheim
TYSKLAND

07.09.2026



Christian Frank
Tillverkarens representant för dokumentation

Indholdsfortegnelse

Indledning..... 26
Formålsbestemt anvendelse.....26
Leverede dele/Tilbehør..... 26
Oversigt..... 26
Funktionsbeskrivelse..... 27
Tekniske data.....27
X 20 V TEAM..... 28
Sikkerhedsanvisninger..... 28
Sikkerhedsanvisningernes betydning.....28
Billedtegn og symboler.....28
Generelle advarsler for elværktøjer..... 29
Sikkerhedsanvisninger for slagbor.....30
Restrisici..... 31
Forberedelse..... 31
Betjeningselementer.....31
Kontrol af batteriets ladningstilstand.....31
Opladning af batteri.....31
Montering og afmontering af indsatsværktøj.....31
Justering af det ekstra håndtag..... 32
Indstilling af dybdeanslag..... 32
Vejledning for tilbehør.....32
Drift..... 32
Isætning og udtagning af batteriet.....32
Vælg driftsart.....32
Tænd og sluk..... 32
Parkside-appen..... 33
Fjern apparat fra appen.....33
Databeskyttelseserklæring.....33
Transport.....33
Rengøring, vedligeholdelse og opbevaring..... 33
Rengøring.....33
Vedligeholdelse.....33
Opbevaring..... 33
Bortskaffelse/miljøbeskyttelse..... 33
Bortskaf batterier miljørigtigt..... 34
Service.....34
Garanti.....34
Reparationsservice..... 35
Service-Center..... 35
Importør..... 35
Reservedele og tilbehør.....35
Oversættelse af den originale EU-overensstemmelseserklæringen.....35
Eksploderet tegning.....91

Indledning



Betjeningsvejledningen er en del af dette produkt. Inden du anvender produktet, skal du gøre dig fortrolig med alle betjenings- og sikkerhedsanvisninger. Opbevar betjeningsvejledningen sikkert, og sørg for, at alle dokumenter følger med produktet, hvis det gives videre til en tredjepart.

Formålsbestemt anvendelse

Produktet er udelukkende beregnet til følgende anvendelser:

- Iskruning og løsning af skruer
- Boring i træ, metal eller plast
- Slagboring i murværk

Brug kun apparatet i tørre rum.

Enhver anden anvendelse, som ikke er udtrykkeligt tilladt i denne betjeningsvejledning, kan udgøre en alvorlig fare for brugeren og medføre skader på apparatet. Brugeren af apparatet er ansvarlig for ulykker eller skader på andre mennesker eller deres ejendom. Apparatet er kun beregnet til privat brug. Det er ikke konstrueret til erhvervsmæssig brug. Ved erhvervsmæssig brug bortfalder garantien. Producenten er ikke ansvarlig for skader, som skyldes ikke-formålsbestemt anvendelse, eller som skyldes forkert betjening.

Leverede dele/Tilbehør

Pak apparatet ud og kontrollér de leverede dele.



inkluderet i leveringen



Ikke inkluderet i leveringen

Bortskaf emballagen korrekt.

Oversigt

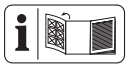

Billeder af produktet finder du på den forreste og bageste udfoldningsside.

Fig. A

1 Borepatronåbning
2 Hurtigspændepatron
3 Indstillingsring til drejningsmoment
4 Holder til ekstra håndtag
5 Funktionsomskifter
6 Gearvalgkontakt
7 Drejeretningskontakt
8 Håndtag (Isoleret gribeflade)
9 Bælteclip
10 udsparing (Skruebit)
11 Batteriholder

12 LED-arbejdslys
13 Visning "forbundet"
14 Tænd-/sluk-kontakt
15 Ekstra håndtag
16 Opbevaringskuffert
17 Dybdeanslag
18 Hobbykniv
19 Metalkasse (Bor)
20 Opbevaringsboks (Skruebit)
21 Bitholder
22 Skraldeskruetrækker
23 Skruetrækker-bitholder
24 Målebånd

Fig. B

25 Batteri
26 Knap (Ladetilstandsvisning)
27 Ladetilstandsvisning
28 Batterioplåsning
29 Oplader

Fig. D

30 Skruebit
31 Bor

Fig. E

32 Låseskrue til dybdeanslag
33 Løkke (Ekstra håndtag)
34 Greb (Ekstra håndtag)

Fig. F

35 Oplåsning (Hobbykniv)
36 Skyder (Hobbykniv)

Fig. G

37 Låseskyder (Målebånd)
38 Låseknap (Målebånd)
39 Clips (Målebånd)

Funktionsbeskrivelse

Den batteridrevne slagboremaskine med totrinsgear har en drejemomentindstilling med flere trin, et boreniveau og et slagniveau samt højre-/venstreløb. Produktet er desuden udstyret med en hurtigspændeborepatron og en LED-arbejdslampe.

Apparatet kan forbindes med PARKSIDE-appen.

I det følgende beskrives betjeningsdelenes funktion.

Tekniske data

Batteridreven slagboreskruemaskine .. PSBSAP 20-Li C3

Mærkespænding U ..... 20 V ⎓
Vægt inkl. Ekstra håndtag (uden batteri) ..... ≈1,7 kg
Tomgangsomdrejningstal n_0
- Trin 1 ..... 0–630 min^{-1}
- Trin 2 ..... 0–2100 min^{-1}

Slagtal
-Trin 1 ..... 0-10810 min^{-1}
-Trin 2 ..... 0-36000 min^{-1}

Maks. drejningsmoment ..... 64 Nm
Spændvidde på borepatron ..... 1,5-13 mm
Maks. borediameter
-træ ..... 68 mm
-Beton ..... 16 mm
-metal ..... 13 mm
Beskyttelsesgrad IPX0
Tomgang
Lydtrykniveau (L_{pA}) ..... 80,9 dB; K_{pA}=5 dB
Lydeffektniveau (L_{WA}) ..... 88,9 dB; K_{WA}=5 dB
Hammerboring
Lydtrykniveau (L_{pA}) ..... 98,3 dB; K_{pA}=5 dB
Lydeffektniveau (L_{WA}) ..... 106,3 dB; K_{WA}=5 dB
Vibration Boring ($a_{h,D}$)
-Hovedhåndtag ..... 3,280 m/s^2; K=1,5 m/s^2
-Ekstra håndtag ..... 4,636 m/s^2; K=1,5 m/s^2
Vibration Hammerboring ($a_{h,ID}$)
-Hovedhåndtag ..... 13,283 m/s^2; K=1,5 m/s^2
-Ekstra håndtag ..... 7,645 m/s^2; K=1,5 m/s^2
Batteri ..... Li-Ion
Temperatur ..... Maks. 50 °C
- Opladning ..... 4–40 °C
- Drift ..... 4–50 °C
- Opbevaring ..... 15–25 °C

PARKSIDE Performance Smart-batteri Smart PAPS 204 A1/ Smart PAPS 208 A1/Smart PAPS 2012 A1/PAPP 204 A1/ PAPP 208 A1
- frekvensbånd ..... 2400–2483,5 MHz
- transmitteret effekt ..... ≤ 20 dBm

Støj- og vibrationsværdier er blevet målt efter standarderne og bestemmelserne, som er angivet i overensstemmelseserklæringen.

Den angivne samlede vibrationsværdi og den angivne samlede støjemissionsværdi er målt iht. til en standardiseret afprøvningsproces og kan anvendes til sammenligning af elværktøjer. Den angivne samlede vibrationsværdi og den angivne samlede støjemissionsværdi kan også anvendes til en foreløbig vurdering af belastningen.

⚠ ADVARSEL! Vibrations- og støjemissioner kan under brugen af elværktøjet afvige fra de angivne værdier afhængigt af måden, som elværktøjet anvendes på. Forsøg at holde belastningen pga. vibrationer så lav som muligt. En måde at reducere vibrationsbelastningen på, er at begrænse arbejdstiden. Her er det nødvendigt at tage hensyn til alle dele af driftscyklussen (fx tider, hvor elværktøjet er slukket, og tider, hvor det ganske vist er tændt, men kører uden belastning).

X 20 V TEAM

Dette produkt er en del af **X 20 V TEAM**-serien og kan anvendes sammen med genopladelige batterier fra **X 20 V TEAM**-serien. De genopladelige batterier fra **X 20 V TEAM**-serien må kun oplades med opladere fra **X 20 V TEAM**-serien.

Dette produkt kan kun anvendes med følgende genopladelige batterier: PAP 20 B1, PAP 20 B3, PAP 202 A1, PAP 204 A1, Smart PAPS 204 A1, Smart PAPS 208 A1, Smart PAPS 2012 A1, PAPP 204 A1, PAPP 208 A1

Vi anbefaler, at du oplader disse batterier med følgende opladere: PLG 20 A3, PLG 20 A4, PLG 20 C1, PLG 20 C2, PLG 20 C3, PLG 201 A1, PDSLG 20 A1, PDSLG 20 B1, PDSLG 20 B2, Smart PLGS 2012 A1

Tekniske data af genopladeligt batteri og oplader: Se den separate vejledning.

Sikkerhedsanvisninger

Dette afsnit beskriver de grundlæggende sikkerhedsanvisninger ved brug af apparatet.

⚠ ADVARSEL! Personskader og materielle skader pga. uhensigtsmæssig anvendelse af det genopladelige batteri. Følg sikkerhedsanvisninger og henvisninger vedrørende opladning og korrekt brug i betjeningsvejledningen til dit genopladelige batteri og din oplader i serien **X 20 V TEAM**. Du kan finde en detaljeret beskrivelse af opladningen og yderligere oplysninger i den separate betjeningsvejledning.

Sikkerhedsanvisningernes betydning

⚠ FARE! Hvis du ikke overholder denne sikkerhedsanvisning, sker der et uheld. Dette resulterer i alvorlige kvæstelser eller dødsfald.

⚠ ADVARSEL! Hvis du ikke overholder denne sikkerhedsanvisning, sker der muligvis et uheld. Dette resulterer muligvis i alvorlige kvæstelser eller dødsfald.

⚠ FORSIGTIG! Hvis du ikke overholder denne sikkerhedsanvisning, sker der et uheld. Dette resulterer muligvis i lettere eller moderate kvæstelser.

BEMÆRK! Hvis du ikke overholder denne sikkerhedsanvisning, sker der et uheld. Dette resulterer muligvis i materielle skader.

Billedtegn og symboler

Billedsymboler på apparatet


Læs betjeningsvejledningen


Visning "forbundet"


Boring (Glidekobling slukket)


Skruning (Glidekobling tændt)


Hammerboring


Elektriske apparater må ikke bortskaffes som husholdningsaffald.

Billedsymboler på tilbehøret



Bor (metal)



Bor (Beton)



Bor (træ)


Bær øjenbeskyttelse


Bær høreværn


Brug åndedrætsværn

Billedsymboler i betjeningsvejledningen


Trin-for-trin håndteringsanvisning


OBS!


Bær beskyttelseshandsker


Tryk


Tryk og hold inde



Kontrol af ladetilstanden på batteriet



Udsæt ikke batteriet for kraftigt sollys i længere tid, eller for temperaturer over 50 °C. Undgå især at lægge batteriet på radiatorer eller at opbevare det i køretøjer.



Aktivér Bluetooth® på den mobile terminalenhed



Tag det genopladelige batteri ud af produktet inden længerevarende opbevaring (se den separate betjeningsvejledning til batteriet og opladeren)



Opbevares tørt



Opbevares uden for børns rækkevidde



Opbevares rent, støvbeskyttet og frostsikkert

Generelle advarsler for elværktøjer

⚠ **ADVARSEL! Læs alle sikkerhedsadvarsler, anvisninger, illustrationer og specifikationer, der følger med dette elværktøj.** Hvis ikke alle nedenstående instruktioner følges, kan der opstå elektrisk stød, brand og/eller alvorlige kvæstelser. **Gem alle advarsler og anvisninger til fremtidig brug.**

Begrebet "elværktøj" i advarslerne refererer til dit lysnettilsluttede (kabelforbundne) elværktøj eller batteridrevne (kabelfrie) elværktøj.

1. **SIKKERHED PÅ ARBEJDSOMRÅDET**

a) **Hold arbejdsområdet rent og godt oplyst.** Rodede eller mørke områder er en kilde til ulykker.

b) **Betjen ikke elværktøjer i eksplosive omgivelser, f.eks. i nærheden af antændelige væsker, gasser eller støv.** Elværktøjer frembringer gnister, der kan antænde støv eller dampe.

c) **Hold børn og omkringstående personer på afstand, når elværktøjet er i brug.** Forstyrrelser kan medføre tab af kontrol.

2. **ELEKTRISK SIKKERHED**

a) **Stik på elværktøjet skal passe til stikkontakten. Stikket må aldrig modificeres på nogen måde. Anvend ikke adapterstik i forbindelse med jordforbundne elværktøjer.** Når stikket ikke er modificeret og stikkontakten passer, reduceres risikoen for elektrisk stød.

b) **Undgå kropskontakt med jordforbundne overflader som f.eks. rør, radiatorer, komfurer og koleskabe.** Der er en øget risiko for elektrisk stød, hvis din krop er jordforbundet.

c) **Udsæt ikke elværktøjet for regn eller våde forhold.** Hvis der trænger vand ind i elværktøjet, øges risikoen for elektrisk stød.

d) **Misbrug ikke ledningen. Brug aldrig ledningen til at bære eller trække elværktøjet eller til at trække stikket ud af stikkontakten. Hold ledningen på afstand af varme, olie, skarpe kanter eller bevægelige dele.** Beskadigede eller sammenfiltrede ledninger øger risikoen for elektrisk stød.

e) **Når elværktøjet anvendes udenfor, skal der benyttes en forlængerledning, der er egnet til udendørs brug.** Brug af en ledning, der er egnet til udendørs brug, reducerer risikoen for elektrisk stød.

f) **Hvis det ikke kan undgås at bruge elværktøjet i et fugtigt område, skal der anvendes en fejlstrømsafbryder (RCD).** Brug af en fejlstrømsafbryder reducerer risikoen for elektrisk stød.

3. **PERSONSIKKERHED**

a) **Vær opmærksom, overvej dine handlinger, og brug din sunde fornuft, når du betjener et elværktøj. Anvend ikke elværktøjet, hvis du er træt eller påvirket af stoffer, alkohol eller medikamenter.** Et øjebliks uopmærksomhed under brugen af elværktøjet kan medføre alvorlige personskader.

b) **Anvend personlige værnemidler. Bær altid øjenværn.** Beskyttelsesudstyr som f.eks. en støvmaske, skridsikre sko, beskyttelseshjelm eller høreværn, der anvendes ved behov, reducerer personskader.

c) **Undgå utilsigtet start. Sørg for, at kontakten står i off-stilling, inden du forbinder værktøjet til strømkilden og/eller batteripakken eller tager det op eller bærer det.** Hvis man bærer elværktøjet med fingeren på kontakten eller sætter strøm til et elværktøj med tændt kontakt, er der risiko for ulykker.

d) **En eventuel indstillingsnøgle eller skruenøgle skal fjernes, inden der tændes for elværktøjet.** En skruenøgle eller en nøgle, der er fastgjort på en roterende del af elværktøjet, kan medføre personskade.

e) **Ræk ikke for højt op med værktøjet. Sørg altid for godt fodfæste og god balance.** Så har du bedre kontrol over elværktøjet i uventede situationer.

f) **Sørg for passende beklædning. Bær ikke løstsiddende tøj eller smykker. Hold hår og tøj på afstand af bevægelige dele.** Løstsiddende tøj, smykker eller langt hår kan sætte sig fast i bevægelige dele.

g) **Hvis der er installeret anordninger til tilslutning af støvudsugnings- og opsamlingsanlæg, skal det sikres, at disse er tilsluttet og anvendes korrekt.** Brug af støvopsamling kan reducere støvrelaterede farer.

h) **Fortrolighed, du opnår ved hyppig brug af værktøjet, må ikke få dig til at se stort på og ignorere sikkerhedsprincipperne for værktøjet.** En uforsigtig handling kan forårsage alvorlig skade i løbet af en brøkdel af et sekund.

4. **BRUG OG PLEJE AF ELVÆRKTØJET**

a) **Pres ikke elværktøjet. Benyt det rigtige elværktøj til det pågældende anvendelsesformål.** Med det rigtige elværktøj udføres arbejdet bedre og mere sikkert med den hastighed, som værktøjet er konstrueret til.

b) **Anvend ikke elværktøjet, hvis kontakten ikke tænder og slukker for det.** Et elværktøj, der ikke kan styres med kontakten, er farligt og skal repareres.

c) **Adskil stikket fra strømkilden og/eller fjern batteripakken fra elværktøjet (hvis den kan tages af), før du foretager indstillinger, skifter tilbehør eller opbevarer elværktøjet.** Sådanne forebyggende sikkerhedsforanstaltninger reducerer risikoen for, at elværktøjet starter ved et uheld.

d) **Opbevar det ubenyttede elværktøj uden for børns rækkevidde, og lad ikke personer, der ikke er fortrolige med elværktøjet eller denne vejledning, betjene elværktøjet.** Elværktøjer er farlige, hvis de anvendes af uerfarne brugere.

e) **Vedligehold elværktøj og tilbehør. Kontrollér, om bevægelige dele er fejljusteret eller binder, om dele er gået i stykker, eller om andre forhold kan påvirke elværktøjets funktion. Hvis elværktøjet er beskadiget, skal det repareres inden brug** Mange ulykker skyldes dårligt vedligeholdte elværktøjer.

f) **Hold skæreværktøjer skarpe og rene.** Godt vedligeholdte skæreværktøjer med skarpe skærekanter har mindre tendens til at binde og er nemmere at kontrollere.

g) **Anvend elværktøjet, tilbehøret og værktøjsbits etc. i overensstemmelse med denne vejledning, idet du tager hensyn til arbejdsforholdene og det pågældende arbejde, der skal udføres.** Hvis elværktøjet anvendes til andre end de tilsigtede formål, kan der opstå farlige situationer.

h) **Hold håndtag og gribeflader tørre, rene og fri for olie og smørefedt.** Glatte håndtag og gribeflader forhindrer sikker håndtering af og kontrol over værktøjet i uventede situationer.

5. **BRUG OG PLEJE AF BATTERIVÆRKTØJET**

a) **Foretag kun opladning med den oplader, der er angivet af producenten.** En oplader, der er egnet til én batteripakketype, kan medføre brandfare, hvis den anvendes med en anden batteripakketype.

b) **Anvend kun elværktøj sammen med de dertil beregnede batteripakker.** Brug af andre batteripakker medfører fare for skader og brand.

c) **Når batteripakken ikke er i brug, skal den holdes på afstand af andre metalgenstande som f.eks. papirclips, mønter, nøgler, søm, skruer eller andre små metalgenstande, der kan etablere en forbindelse mellem poler.** Hvis batteripolerne kortsluttes, kan det medføre forbrændinger eller brand.

d) **I tilfælde af misbrug kan der slippe væske ud af batteriet; undgå kontakt. Hvis der opstår kontakt ved et uheld, skal der skylles efter med vand. Hvis væsken kommer i kontakt med øjnene, skal der desuden søges lægehjælp.** Væskeudslip fra batteriet kan medføre irritation eller forbrænding.

e) **Batteripakker eller værktøjer, der er beskadiget eller modificeret, må ikke anvendes.** Beskadigede eller modificerede batterier kan være uberegnelige og medføre brand, eksplosion eller risiko for personskade.

f) **Udsæt ikke batteripakker eller værktøj for ild eller for høje temperaturer.** Ild eller temperaturer over 130 °C kan medføre eksplosion.

g) **Følg alle anvisninger til opladningen, og oplad ikke batteripakken eller værktøjet uden for det temperaturområde, der er angivet i vejledningen.** Forkert opladning eller opladning ved temperaturer uden for det angivne område kan beskadige batteriet og øge risikoen for brand.

6. **VEDLIGEHOLDELSE**

a) **Få dit elværktøj vedligeholdt af kvalificerede reparatører, der udelukkende anvender identiske reservedele.** Derved opretholdes sikkerheden for elværktøjet.

b) **Udfør aldrig vedligeholdelse på beskadigede batteripakker.** Vedligeholdelse af batteripakker bør udelukkende udføres af producenten eller autoriserede serviceudbydere.

Sikkerhedsanvisninger for slagbor

Sikkerhedsanvisninger for alle anvendelser

- **Bær høreværn ved slagboring.** Udsættelse for støj kan forårsage høretab.
- **Brug ekstrahåndtaget.** Tab af kontrol kan medføre personskade.
- **Hold elværktøjet i de isolerede gribeflader, når du udfører arbejde, hvor skæretilbehøret eller befæstelseselementet kan ramme skjulte ledninger.** Kontakt med en spændingsførende ledning kan også sætte apparatets metaldele under spænding og eventuelt medføre elektrisk stød.

Sikkerhedsanvisninger ved brug af lange bor.

- **Arbejd aldrig ved højere hastighed end borets maksimale hastighed.** Ved højere hastigheder vil boret sandsynligvis bøje, hvis det får lov til at rotere frit uden at komme i kontakt med emnet, hvilket resulterer i personskade.
- **Begynd altid at bore ved lav hastighed og med spidsen i kontakt med emnet.** Ved højere hastigheder vil boret sandsynligvis bøje, hvis det får lov til at rotere frit uden at komme i kontakt med emnet, hvilket resulterer i personskade.
- **Påfør kun tryk i direkte linje med boret og påfør ikke for stort tryk.** Bor kan blive bøjet og forårsage brud eller tab af kontrol, hvilket resulterer i personskade.

Yderligere sikkerhedsanvisninger

- **Fastgør arbejdsemnet.** Et arbejdsemne holdes bedre fast med spændeanordninger eller skruestik end med hånden.
- **Sluk straks for elværktøjet, hvis påføringsværktøjet bliver blokeret. Vær forberedt på høje drejningsmomentreaktioner, som forårsager tilbageslag.** Påføringsværktøjet bliver blokeret, når det sætter sig fast i arbejdsemnet, eller når elværktøjet bliver overbelastet.

- **Vent altid, indtil elværktøjet er gået helt i stå, før du lægger det ned.** Anvendelsesværktøjet kan sætte sig fast og medføre, at du mister kontrollen over elværktøjet.
- **Brug egnede detektorer til at finde ud af, om der er skjulte forsyningsledninger, eller kontakt det lokale forsyningsselskab for at få hjælp.** Kontakt med elektriske ledninger kan forårsage brand og elektrisk stød. Beskadigelse af gasledninger kan føre til eksplosion. Brud på vandrør medfører materielle skader.
- **Brug kun tilbehør, der er anbefalet af PARKSIDE.** Uegnet tilbehør kan forårsage elektrisk stød eller brand.

Restrisici

Selvom dette apparat betjenes i overensstemmelse med forskrifterne, vil der være en række restrisici. Følgende farer kan forekomme i forbindelse med dette apparats konstruktion og udførelse:

- Høreskader, hvis der ikke bæres egnet høreværn.
- Sundhedsskader, som sker pga. hånd-arm-vibrationer, hvis apparatet bruges over en længere periode eller ikke føres eller vedligeholdes korrekt.
- Snitsår

⚠ **ADVARSEL!** Fare på grund af det elektromagnetiske felt, som genereres, når produktet er i drift. Feltet kan i visse situationer påvirke aktive eller passive medicinske implantater. For at reducere faren for alvorlige eller livsfarlige kvæstelser anbefaler vi, at personer med medicinske implantater konsulterer deres læge, før de anvender produktet.

Forberedelse

⚠ **ADVARSEL!** Risiko for kvæstelser på grund af utilsigtet start af apparatet. Sæt først det genopladelige batteri i produktet, når produktet er fuldstændig klar til brug.

Betjeningselementer

Gør dig fortrolig med betjeningselementerne, inden du bruger apparatet.

→ se Fig. A/C

- **Funktionsomskifter (5)**
  BEMÆRK! Fare for beskadigelse! Betjen kun funktionsomskifteren, når apparatet står stille.
  Ved hjælp af funktionsomskifteren **(5)** vælges produktets driftsart.
  → se *Vælg driftsart, s. 32*
- **Indstillingsring til drejningsmoment (3)**
  Indstilling af det maksimale drejningsmoment til skruning, som glidekoblingen udløses ved.
  BEMÆRK! Betjen kun indstillingsringen til drejningsmomentet, når produktet står stille!
  - **1** Mindste drejningsmoment
  - **21** Højeste drejningsmoment

  Begynd for en sikkerheds skyld med et lille drejningsmoment under skruning. Forøg drejningsmomentet hvis nødvendigt.
- **Drejeretningskontakt (7)**
  BEMÆRK! Betjen kun drejeretningskontakten, når apparatet står stille!
  Kontaktens retning set bagfra:
  - **Venstre** Indskruning af skruer, boring
  - **I midten** Startspærre
  - **Højre** Udskruning af skruer
- **Gearvalgkontakt (6)**
  ⚠ **FORSIGTIG!** Betjen kun gearvalgkontakten, når apparatet står stille.
  - **1** Skruning
  - **2** Boring
- **Tænd-/sluk-kontakt (14)**
  - Efter isætning af batteriet: Forbind med PARKSIDE-appen
  - Tænd: Tryk
  - Trinløs indstilling af omdrejningstallet: Jo længere tid, du trykker på tænd-/sluk-knappen, jo højere bliver omdrejningstallet.
  - Sluk: Slip
- **Visning "forbundet" (13)**
  Status af forbindelsen med PARKSIDE-appen
  Blink forsøg på forbindelse
  Konstant lys forbindelse etableret

Kontrol af batteriets ladningstilstand

farve	Betydning
grøn	Det genopladelige batteri er opladet
orange	Det genopladelige batteri er delvist opladet
rød	Det genopladelige batteri skal oplades

→ se Fig. B

Opladning af batteri

Bemærk

- Udsæt ikke batteriet for kraftigt sollys eller for temperaturer >50 °C i længere tid. Undgå især at lægge batteriet på radiatorer eller at opbevare det i køretøjer.
- Se også betjeningsvejledningen til opladeren.

→ se Fig. B

Montering og afmontering af indsatsværktøj

Bemærk

- Bag håndtaget er der en magnetisk fordybning **(10)**, for at fastholde ofte brugte skruebits.

- ⚠ **FORSIGTIG!** Fare for forbrænding! Indsatsværktøjer – særligt bor – kan blive meget varme. Bær eventuelt beskyttelseshandsker ved fjernelse af indsatsværktøjer.

→ **se Fig. D**

Anvendelse skraldeskruetrækker/skruetrækkerbitholder

Bemærk

- Kun til skraldeskruetrækker **(22)**: Vælg drejeretningen, ved at stille pilen på den ønskede markering ⁘ ved håndtaget.

→ **se Fig. D**

Justering af det ekstra håndtag

Bemærk

- Ekstrahåndtaget **(15)** kan drejes 360° på apparatet, og kan flyttes til enhver ønsket position.

→ **se Fig. E**

Indstilling af dybdeanslag

→ **se Fig. E**

Vejledning for tilbehør

Hobbykniv

Hvis hobbykniven **(18)** er sløv, kan klingen udskiftes eller det sløve/beskadigede segment af klingen kan brækkes af.

Brudpunkterne kan du genkende ved fordybningerne, som er jævnt fordelt hen over hele klingen.

Bemærk

- ⚠ **FORSIGTIG!** Fare for kvæstelser! Når du brækker et stykke af klingen af, kan det ske, at dele bliver slynget bort. Bær øjenværn.
- ⚠ **FORSIGTIG!** Fare for kvæstelser! Klingerne af en hobbykniv er meget skarpe. Bær beskyttelseshandsker.
- ⚠ **FORSIGTIG!** Fare for kvæstelser! Slidte klinger udgør stadigvæk en stor fare. Bortskaf klingerne omgående.

Nødvendige hjælpemidler

- Tang

Knække klingen af

→ **se Fig. F**

Skift af klingen

1. Skub skyderen **(36)** på hobbykniven **(18)** frem til anslag.
2. Fjern og bortskaf den sløve klinge på en korrekt måde.
3. Skub skyderen **(36)** på hobbykniven **(18)** tilbage til anslag for at kunne bruge en ny klinge.

Fyldning af magasinet

→ **se Fig. F**

Målebånd

→ **se Fig. G**

Drift

Isætning og udtagning af batteriet

→ **se Fig. B**

Vælg driftsart

→ **se Fig. C**

Fremgangsmåde

Stil funktionsomskifteren **(5)** på en sådan måde, at pilemarkeringen peger på det ønskede symbol.

Driftstilstand	Funktion	Materiale	Drejeretning	Indsatsværktøj
T	Hammerboring (slagværk TIL)	Beton, Sten	↻	Bor
	Boring (slagværk FRA/ uden begrænset omdrejningstal)	træ, metal, plast	↻	Bor
	Skruning (slagværk FRA)	Ind- og udskruning af skruer	Indskruning: ↻ Udskruning: ↺	Bitholder, Skruebit

Tænd og sluk

Bemærk

- Indstil alle relevante betjeningselementer korrekt, inden arbejdet påbegyndes (se *Betjeningselementer, s. 31*).
- ⚠ **ADVARSEL!** Risiko for kvæstelser på grund af utilsigtet, kontinuerlig drift af produktet. Kontroller inden batterierne sættes i produktet, at tænd/sluk-kontakten **(14)** fungerer korrekt, og at den vender tilbage til sluk-positionen, når den slippes.

  → **se Fig. D**
- LED-arbejdslys **(12)**
  START → LED-arbejdslys tændt

  STOP → LED-arbejdslyset slukkes ca. 10 sekunder efter slukning
- Ved arbejdspauser: Sæt drejeretningskontakten **(7)** i den midterste stilling. Denne forsigtighedsforanstaltning forhindrer utilsigtet start af elværktøjet.
- Læg ikke el-værktøjet fra dig, før det står stille.
- Du kan hægte apparatet fast med et bælteclips **(9)** til et bælte. Med bælteclipsen kan du åbne flasker med kapsler.

PARKSIDE-appen



Via den afbildede QR-Code kommer du til App Store eller til Google Play. I app-beskrivelsen finde du detaljerede informationer om funktionerne af PARKSIDE appen, hvor du også kan downloade appen.

Med PARKSIDE-appen kan apparatet overvåges, og du kan styre visse funktioner. Funktionerne kan ændres ved opdatering af appen og firmwaren. Yderligere informationer om PARKSIDE-appen findes i vejledningen til smart-batteriet.
Opdateringer er tilgængelige i mindst garantiperiodens varighed (se *Garanti*).

Betingelser

For at finde apparatet i PARKSIDE-appen skal følgende forudsætninger være opfyldte:

- På din smartphone er PARKSIDE-appen installeret og Bluetooth® aktiveret.
- Følgende batteri er sat i apparatet: PARKSIDE Performance Smart-batteri Smart PAPS 204 A1/Smart PAPS 208 A1/ Smart PAPS 2012 A1/PAPP 204 A1/PAPP 208 A1. Dette batteri er allerede forbundet med PARKSIDE-appen.

  Produktet kommunikerer med appen via batteriet.

Bemærk

- Illustrationerne (Fig. H) er eksempler og tjener som en grov vejledning.

Forbind produktet med PARKSIDE**-appen**

→ se Fig. H

- Hvis produktet ikke vises på listen, skal du tilføje det manuelt.

Kontrol og styring af produktet

→ se Fig. H

- Dine værktøjer.
- Vælg den ønskede indstilling på oversigtssiden.

  Vælg hjælpen, hvis du er usikker.

  Et dialogvindue med beskrivelsen af indstillingen vises.

Fjern apparat fra appen

Hvis et apparat fjernes fra appen, slettes de tilhørende data ligeledes.

1. Dine værktøjer.
2. Stryg apparatets kort fra højre mod venstre.
3. Bekræft dialogfeltet.

Databeskyttelseserklæring

se Side Mere; Afsnit Juridisk, Databeskyttelseserklæring

Transport

→ se Fig. I

Rengøring, vedligeholdelse og opbevaring

ADVARSEL! Risiko for kvæstelser på grund af utilsigtet start af apparatet. Beskyt dig selv ved vedligeholdelses- og rengøringsarbejder. Sluk for produktet, og vent, til alle bevægelige dele står helt stille, og tag batteriet ud.

Vedligeholdelses- og servicearbejde, som ikke er beskrevet i denne betjeningsvejledning, skal udføres af vores servicecenter. Anvend kun originale reservedele.

Rengøring

ADVARSEL! Elektrisk stød! Sprøjt aldrig vand på apparatet.

BEMÆRK! Fare for skader. Kemiske substanser kan angribe apparatets plastdele. Brug ikke rengørings- eller opløsningsmiddel.

- Hold luftgæller, motorhuset og greb på apparatet rene. Brug en fugtig klud eller en børste hertil.

Vedligeholdelse

- Før hver brug skal apparatet kontrolleres for tydelige mangler såsom løse, slidte eller beskadigede dele.
- Indsatsværktøjer, der er sløve eller på anden måde beskadigede, skal skiftes ud.

Opbevaring

→ se Fig. J

Bortskaffelse/miljøbeskyttelse

Tag det genopladelige batteri ud af apparatet, og aflever apparatet, det genopladelige batteri, tilbehør og emballage til miljøvenlig genanvendelse.



Elektriske apparater må ikke bortskaffes som husholdningsaffald.

Symbolet med den overstregede affaldsspand på hjul betyder, at dette produkt ikke må bortskaffes som usorteret husholdningsaffald ved udløbet af dets levetid.

Direktiv 2012/19/EU om affald af elektrisk og elektronisk udstyr:

Forbrugere er juridisk forpligtet til at sende elektriske og elektroniske enheder til miljøvenlig genanvendelse ved slutningen af

produkternes levetid. På denne måde garanteres en miljø- og ressourcebesparende genanvendelse.
Afhængigt af hvordan det implementeres i national lovgivning, har du følgende muligheder:

- at give det tilbage til salgsstedet,
- at aflevere det til et officielt indsamlingssted,
- at sende det tilbage til producenten/distributøren.

Tilbehørsdele og hjælpemidler uden elektriske bestanddele, der følger med det udtjente udstyr, er ikke omfattet heraf.

Bortskaf batterier miljørigtigt



Genopladelige batterier må ikke bortskaffes via husaffaldet, må ikke kastes ind i ild (eksplosionsfare) eller vand. Beskadigede genopladelige batterier kan være til skade for miljøet og helbredet, hvis der slipper giftige dampe eller væsker ud.

Du er forpligtet til at bortskaffe defekte eller udtjente batterier miljørigtigt.

- Åbn ikke batterier, og undgå en mekanisk beskadigelse. Der er fare for kortslutning, og der kan undslippe dampe, der irriterer luftvejene.
- Af sikkerhedsmæssige årsager bør batterier aflades før bortskaffelse.
- Sæt tape på polerne, for at undgå kortslutning.
- Bortskaf batterierne via forhandlere eller et opsamlingssted.
- **Beskadigede batterier**
  Beskadigede batterier skal håndteres forsigtigt!
  - Rør ikke ved beskadigede batterier med de bare hænder.
  - Læg batterierne enkeltvis i en plastikpose, hvis du ikke kan sætte tape på polerne.
  - Læg beskadigede batterier enkeltvis i en ikke brændbar beholder, der kan lukkes og fyldes med sand.
  - Beskadigede batterier afleveres på et opsamlingssted med fagpersoner.

Service

Garanti

Kære kunde,

på dette produkt får du 5 års garanti fra købsdatoen. I tilfælde af mangler ved produktet har du lovmæssige rettigheder over for sælgeren af produktet. Disse lovmæssige rettigheder bliver ikke indskrænket af garantien, som uddybes efterfølgende.

Garantibetingelser

Garantifristen begynder med købsdatoen. Opbevar den originale kassebon omhyggeligt. Dette bilag bruges til at dokumentere købet. Hvis der inden for fem år fra købsdato af dette produkt opstår materiale- eller fabrikationsfejl, bliver produktet - efter vores valg - repareret omkostningsfrit eller erstattet. Denne garantiydelse forudsætter, at det defekte apparat samt købsbeviset (kassebon) forlægges inden for fristen på fem år, og at det kort beskrives, hvori manglen består, og hvornår den er opstået.

Hvis fejlen dækkes af vores garanti, modtager du et repareret eller et nyt produkt. Reparationen eller et nyt produkt er ikke begyndelsen på en ny garantiperiode.

Garantiperiode og lovmæssige reklamationer

Garantiperioden bliver ikke forlænget pga. garantiydelser. Dette gælder også for skiftede eller reparerede dele. Eventuelle skader og mangler, som allerede eksisterer ved købet, skal meddeles til producenten straks efter udpakningen. Reparationer, der foretages, efter at garantiperioden er udløbet, laves mod betaling.

Garantidækning

Dette apparat blev produceret efter strenge kvalitetskrav og nøje kontrolleret før udleveringen.

Garantiydelser gælder for materiale- og fabrikationsfejl. Denne garanti dækker ikke dele af produktet, der er udsat for normal slitage og derfor kan betragtes som sliddele (f.eks. Bor) eller for beskadigelse af skrøbelige dele (f.eks. Kontakt).

Denne garanti bortfalder, hvis produktet er beskadiget, ikke blev anvendt korrekt eller ikke blev vedligeholdt. For at sikre en korrekt brug af produktet skal alle anvisninger i betjeningsvejledning nøje overholdes. Anvendelser og handlinger, der frarådes i betjeningsvejledningen eller som der advares imod, skal ubetinget undgås.

Produktet er udelukkende beregnet til den private og ikke til den erhvervsmæssige brug. Ved misbrug og uhensigtsmæssig brug, anvendelse af vold og ved indgreb, som ikke er foretaget af vores autoriserede serviceafdeling, udløber garantien.

Bearbejdning af reklamationer

For at sikre en hurtig behandling af din anmodning skal du følge følgende instruktioner:

- Hav kassebonen og varenummeret (IAN 521713_2601) parat som købsbevis ved alle forespørgsler.
- Varenummeret kan aflæses på typeskiltet på produktet, en indgravering på produktet, omslaget af din vejledning (nederst til venstre) eller på klistermærket på bagsiden eller bunden af produktet.
- Kontakt først nedenstående service-center via **telefon**eller brug vores **kontaktformular**, som du finder på *parkside-diy.com* under kategorien **Service**, hvis der er funktionsfejl eller andre mangler.
- Et defekt produkt kan sammen med købsbeviset og beskrivelsen af fejlen, og hvornår den er opstået, efter samråd med vores service-center sendes omkostningsfrit til den adresse, som du får oplyst. For at undgå problemer med modtagelsen og yderligere omkostninger er det vigtigt, at du kun bruger den adresse, som du har fået oplyst. Sørg for, at forsendelsen er betalt, ikke er for omfangsrig og ikke sker per ekspres eller andre særlige former for forsendelse. Send apparatet inkl. alt tilbehør, som fulgte med ved købet, og sørg for tilstrækkelig og sikker transportemballage.

Reparationsservice

Kontakt vores service-center i tilfælde af reparationer, som **ikke er omfattet af garantien** . Service-centeret giver dig gerne et tilbud.

- Vi kan kun bearbejde apparater, hvor forsendelsen er betalt, og som er pakket forsvarligt.
  Bemærk: Send dit apparat rengjort og med en beskrivelse af defekten til den nævnte adresse af vores service-center.
- Vi tager ikke imod apparater, uden at forsendelsen er betalt, eller som er sendt som volumenpakker, ekspres-pakker eller andre særlige leveringer.
- Vi bortskaffer dine indsendte, defekte apparater gratis.

Service-Center

DK **Service Danmark**
Tel.: 80 254583
Kontaktformular på
parkside-diy.com
IAN 521713_2601

Importør

Bemærk at den følgende adresse ikke er en serviceadresse. Kontakt først ovennævnte service-center.

Grizzly Tools GmbH & Co. KG
Stockstädter Str. 20
63762 Großostheim
TYSKLAND
www.grizzlytools.de

Reservedele og tilbehør

Reservedele og tilbehør kan fås på *www.grizzlytools.shop*. Hvis der opstår problemer i forbindelse med bestillingen, bedes du kontakte vores online-shop. Hvis du har yderligere spørgsmål, bedes du kontakte: *Service-Center, s. 35*

Oversættelse af den originale EU-overensstemmelseserklæringen

Produkt: **Batteridreven slagboreskruemaskine**

Model: **PSBSAP 20-Li C3**

Serienummer: 000001–136000

Genstanden for erklæringen, som beskrevet ovenfor, er i overensstemmelse med den relevante EU-harmoniseringslovgivning:

2006/42/EC • 2014/30/EU • 2011/65/EU & (EU) 2015/863
Produkt med batteri Smart PAPS 204 A1/Smart PAPS 208 A1/Smart PAPS 2012 A1/ PAPP 204 A1/PAPP 208 A1: 2014/53/EU (i stedet for 2014/30/EU)

Genstanden for erklæringen, som beskrevet ovenfor, er i overensstemmelse med Europa-Parlamentets og Rådets direktiv 2011/65/EU af 8. juni 2011 om begrænsning af anvendelsen af visse farlige stoffer i elektrisk og elektronisk udstyr.

For at sikre overensstemmelse er følgende harmoniserede standarder og nationale standarder og forskrifter blevet anvendt:

EN 62841-1:2015/A11:2022
EN 62841-2-1:2018/A12:2022 • EN IEC 63000:2018
EN IEC 55014-1:2021 • EN IEC 55014-2:2021
IEC 62471:2006 • EN 62471:2008
Produkt med batteri Smart PAPS 204 A1/Smart PAPS 208 A1/Smart PAPS 2012 A1/PAPP 204 A1/PAPP 208 A1:
EN 301 489-1 V2.2.3:2019 • EN 301 489-17 V3.3.1:2024
EN 300 328 V2.2.2:2019 • EN 50663:2017

Denne overensstemmelseserklæring udstedes på fabrikantens ansvar:

CE Grizzly Tools GmbH & Co. KG
Stockstädter Str. 20
63762 Großostheim
TYSKLAND
07.09.2026

Christian Frank
Repræsentant for dokumentation

Spis treści

Wprowadzenie.....36
Użytkowanie zgodne z przeznaczeniem.....36
Zakres dostawy/Akcesoria.....36
Zestawienie.....36
Opis działania.....37
Dane techniczne.....37
X 20 V TEAM.....38
Wskazówki dotyczące bezpieczeństwa.....38
Znaczenie wskazówek dotyczących bezpieczeństwa.....38
Piktogramy i symbole.....38
Ogólne ostrzeżenia dotyczące bezpieczeństwa elektronarzędzi.....39
Wskazówki bezpieczeństwa dla strugarek wierteł udarowych.....40
Ryzyko resztkowe.....41
Przygotowanie.....41
Elementy obsługowe.....41
Sprawdzanie stanu naładowania akumulatora.....42
Naładować akumulator.....42
Montaż i demontaż narzędzia końcowego.....42
Ustawianie dodatkowego uchwytu.....42
Ustawianie ogranicznika głębokości.....42
Instrukcja dotycząca akcesoriów.....42
Eksploatacja.....42
Wkładanie i wyciąganie akumulatora.....42
Wybór trybu pracy.....42
Włączanie i wyłączanie.....43
Parkside App.....43
Usuwanie urządzenia z aplikacji.....43
Postanowienia dotyczące ochrony danych osobowych.....43
Transport.....44
Czyszczenie, konserwacja i przechowywanie.....44
Czyszczenie.....44
Konserwacja.....44
Przechowywanie.....44
Utylizacja /ochrona środowiska.....44
Akumulatory utylizować zgodnie z zasadami ochrony środowiska.....44
Serwis.....45
Gwarancja.....45
Serwis naprawczy.....45
Service-Center.....45
Importer.....46
Części zamienne i akcesoria.....46
Tłumaczenie oryginalnej deklaracji zgodności EU.....46
Widok rozłożony.....91

Wprowadzenie



Instrukcja obsługi jest elementem składowym produktu. Przed rozpoczęciem korzystania z produktu należy zapoznać się ze wszystkimi wskazówkami dotyczącymi obsługi i bezpieczeństwa. Instrukcję obsługi należy starannie przechowywać, a przekazując produkt innym osobom dołączyć całą dokumentację.

Użytkowanie zgodne z przeznaczeniem

Urządzenie jest przeznaczone wyłącznie do następujących celów:

- Wkręcanie i luzowanie śrub
- Wiercenie w drewnie, metalu lub tworzywie sztucznym
- Wiercenie udarowe w obmurzu

Eksploatacja wyłącznie w suchych pomieszczeniach.

Każdy inny rodzaj zastosowania, który nie został wyraźnie dopuszczony w niniejszej instrukcji obsługi, może stanowić źródło poważnych niebezpieczeństw dla użytkownika oraz prowadzić do uszkodzeń urządzenia. Operator lub użytkownik jest odpowiedzialny za wypadki lub szkody innych osób lub ich własności. Urządzenie jest przeznaczone do użytku prywatnego. Urządzenie nie zostało zaprojektowane do ciągłego użytku komercyjnego. Użytkowanie urządzenia do celów komercyjnych powoduje utratę gwarancji. Producent nie odpowiada za szkody spowodowane użyciem urządzenia w sposób niezgodny z przeznaczeniem lub jego nieprawidłową obsługą.

Zakres dostawy/Akcesoria

Rozpakować urządzenie i sprawdzić zakres dostawy.



w zakresie dostawy



Nie jest zawarty w zakresie dostawy

Materiały opakowaniowe należy usuwać zgodnie z przepisami.

Zestawienie

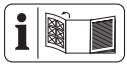

Ilustracje znajdują się na przedniej i tylnej rozkładanej stronie.

rys. A

1 Otwór uchwytu wiertarskiego
2 Uchwyt wiertarski szybkomocujący
3 Pierścień regulacji momentu dokręcania
4 Mocowanie dodatkowego uchwytu
5 Selektor funkcji
6 Przełącznik biegów
7 Przełącznik kierunku obrotów
8 Rękojeść (Izolowana powierzchnia uchwytu)
9 Zaczep do paska
10 Wycięcie (Bit do wkręcania)

11 Uchwyt akumulatora
12 Lampka robocza LED
13 Wskazanie „Połączono"
14 Włącznik/wyłącznik
15 Dodatkowy uchwyt
16 Walizka
17 Ogranicznik głębokości
18 Nóż do dywanów
19 Metalowa skrzynka (Wiertło)
20 Pojemnik do przechowywania (Bit do wkręcania)
21 Uchwyt do końcówek
22 Wkrętarka grzechotkowa
23 Uchwyt do bitów wkrętarki
24 Taśma miernicza

rys. B

25 Akumulator
26 Przycisk (Wskaźnik poziomu naładowania)
27 Wskaźnik poziomu naładowania
28 Element odblokowujący akumulator
29 Ładowarka

rys. D

30 Bit do wkręcania
31 Wiertło

rys. E

32 Śruba blokująca ogranicznik głębokości
33 Pętla (Dodatkowy uchwyt)
34 Uchwyt (Dodatkowy uchwyt)

rys. F

35 Element odblokowujący (Nóż do dywanów)
36 Suwak (Nóż do dywanów)

rys. G

37 Suwak blokujący (Taśma miernicza)
38 Przycisk do blokowania (Taśma miernicza)
39 Klips (Taśma miernicza)

Opis działania

Akumulatorowa wiertarko-wkrętarka udarowa z przekładnią dwubiegową posiada możliwość wielostopniowego ustawiania momentu dokręcania, stopień siły wiercenia i stopień siły udaru oraz obroty w prawo / w lewo. Ponadto urządzenie jest wyposażone w głowicę szybkomocującą oraz oświetlenie robocze LED.

Urządzenie można połączyć z aplikacją PARKSIDE.

Funkcje elementów obsługowych podano w poniższych opisach.

Dane techniczne

Akumulatorowa wiertarko-wkrętarka udarowa ..... PSBSAP 20-Li C3

Napięcie znamionowe U ..... 20 V ⎓
Ciężar w zestawie Dodatkowy uchwyt (bez akumulatora) ≈1,7 kg
Prędkość obrotowa biegu jałowego n_0
- Stopień 1 ..... 0–630 min^{-1}
- Stopień 2 ..... 0–2100 min^{-1}

Liczba uderzeń
–Stopień 1 ..... 0-10810 min^{-1}
–Stopień 2 ..... 0-36000 min^{-1}
Maks. moment obrotowy ..... 64 Nm
Rozpiętość uchwytu wiertarskiego ..... 1,5-13 mm
Maks. średnica wiercenia
–drewno ..... 68 mm
–Beton ..... 16 mm
–metal ..... 13 mm
Stopień ochrony IPX0
Bieg jałowy
Poziom ciśnienia akustycznego (L_{pA}) .....80,9 dB; K_{pA}=5 dB
Poziom mocy akustycznej (L_{WA}) ..... 88,9 dB; K_{WA}=5 dB
Wiercenie udarowe
Poziom ciśnienia akustycznego (L_{pA}) .....98,3 dB; K_{pA}=5 dB
Poziom mocy akustycznej (L_{WA}) ..... 106,3 dB; K_{WA}=5 dB
Wibracje Wiercenie ($a_{h,D}$)
–Uchwyt główny ..... 3,280 m/s^2; K=1,5 m/s^2
–Dodatkowy uchwyt .....4,636 m/s^2; K=1,5 m/s^2
Wibracje Wiercenie udarowe ($a_{h,ID}$)
–Uchwyt główny ..... 13,283 m/s^2; K=1,5 m/s^2
–Dodatkowy uchwyt .....7,645 m/s^2; K=1,5 m/s^2
Akumulator .....Li-Ion
Temperatura ..... Maks. 50 °C
- Ładowanie .....4–40 °C
- Eksploatacja ..... 4–50 °C
- Przechowywanie ..... 15–25 °C

Akumulator PARKSIDE Performance Smart Smart PAPS 204 A1/ Smart PAPS 208 A1/Smart PAPS 2012 A1/PAPP 204 A1/ PAPP 208 A1
- pasmo częstotliwości .....2400–2483,5 MHz
- moc nadawania ..... ≤ 20 dBm

Wartości emisji hałasu i wibracji zostały ustalone zgodnie z normami i przepisami, wyszczególnionymi w deklaracji zgodności.

Podana łączna wartość drgań i wartość emisji hałasu zostały zmierzone zgodnie z unormowaną metodą pomiarów i mogą zostać wykorzystane do porównania tego elektronarzędzia z innym. Podana łączna wartości drgań i wartość emisji hałasu mogą zostać wykorzystane także do wstępnej oceny narażenia.

⚠ **OSTRZEŻENIE!** Wartości emisji drgań i hałasu mogą różnić się w trakcie rzeczywistego użytkowania elektronarzędzia od wartości podanej, w zależności od sposobu eksploatacji elektronarzędzia. Należy próbować maksymalnie ograniczać narażenie na wibracje. Przykładowym sposobem zmniejszenia narażenia na wibracje jest ograniczenie czasu pracy. Należy przy tym uwzględnić wszystkie elementy cyklu eksploatacji (na przykład czas, w którym elektronarzędzie jest wyłączone, oraz czas, w których jest ono wprawdzie włączone, ale pracuje bez obciążenia).

X 20 V TEAM

Urządzenie jest częścią serii **X 20 V TEAM** i może być zasilane za pomocą akumulatorów serii **X 20 V TEAM**. Akumulatory serii **X 20 V TEAM** można ładować tylko za pomocą ładowarek z serii **X 20 V TEAM**.

Zalecamy użytkowanie urządzenia wyłącznie z następującymi akumulatorami: PAP 20 B1, PAP 20 B3, PAP 202 A1, PAP 204 A1, Smart PAPS 204 A1, Smart PAPS 208 A1, Smart PAPS 2012 A1, PAPP 204 A1, PAPP 208 A1

Zalecamy ładowanie akumulatorów za pomocą następujących ładowarek: PLG 20 A3, PLG 20 A4, PLG 20 C1, PLG 20 C2, PLG 20 C3, PLG 201 A1, PDSLG 20 A1, PDSLG 20 B1, PDSLG 20 B2, Smart PLGS 2012 A1

Dane techniczne akumulatora i ładowarki: Patrz osobna instrukcja obsługi.

Wskazówki dotyczące bezpieczeństwa

W niniejszym rozdziale opisano podstawowe wskazówki dotyczące bezpieczeństwa w ramach użytkowania urządzenia.

⚠ **OSTRZEŻENIE!** Szkody na osobach i szkody rzeczowe wynikające z niewłaściwego postępowania z akumulatorem. Należy przestrzegać uwag dotyczących bezpieczeństwa i wskazówek w zakresie ładowania i prawidłowego użytkowania podanych w instrukcji obsługi akumulatora i ładowarki serii **X 20 V TEAM**. Szczegółowy opis procesu ładowania i dalsze informacje można znaleźć w tej oddzielnej instrukcji obsługi.

Znaczenie wskazówek dotyczących bezpieczeństwa

⚠ **NIEBEZPIECZEŃSTWO!** W przypadku nieprzestrzegania niniejszej wskazówki dotyczącej bezpieczeństwa, dojdzie do wypadku. Jego skutkiem są poważne obrażenia ciała lub zgon.

⚠ **OSTRZEŻENIE!** W przypadku nieprzestrzegania niniejszej wskazówki dotyczącej bezpieczeństwa, dojdzie do wypadku. Jego skutkiem mogą być poważne obrażenia ciała lub zgon.

⚠ **UWAGA!** W przypadku nieprzestrzegania niniejszej wskazówki dotyczącej bezpieczeństwa, dojdzie do wypadku. Jego skutkiem mogą być lekki lub średnie obrażenia ciała.

WSKAZÓWKA! W przypadku nieprzestrzegania niniejszej wskazówki dotyczącej bezpieczeństwa, dojdzie do wypadku. Jego skutkiem może być szkoda materialna.

Piktogramy i symbole

Piktogramy na urządzeniu


Przeczytać instrukcję obsługi


Wskazanie „Połączono”


Wiercenie (Sprzęgło ślizgowe WYŁ)


Skręcanie (Sprzęgło ślizgowe WŁ)


Wiercenie udarowe


Urządzeń elektrycznych nie należy wyrzucać razem z odpadami komunalnymi.

Symbole na akcesoriach



Wiertło (metal)



Wiertło (Beton)



Wiertło (drewno)


Stosować środki ochrony oczu


Stosować środki ochrony słuchu


Stosować środki ochrony dróg oddechowych

Symbole w instrukcji obsługi


Instrukcja postępowania krok po kroku


Uwaga!


Stosować rękawice ochronne


Wciśnięcie


Wcisnąć i przytrzymać



Kontrola poziomu naładowania na akumulatorze



Nie narażać akumulatora na dłuższe oddziaływanie silnego promieniowania słonecznego lub oddziaływania temperatury powyżej 50°C. W szczególności należy unikać odkładania akumulatora na grzejnikach lub przechowywania go w pojazdach.



Bluetooth® na mobilnym urządzeniu końcowym



Przed dłuższym przechowywaniem należy wyjąć akumulator z urządzenia (postępować według osobnej instrukcji obsługi akumulatora i ładowarki)



Przechowywać w suchych warunkach



Poza zasięgiem dzieci



Przechowywać w miejscu czystym, zabezpieczonym przed pyłem i mrozem

Ogólne ostrzeżenia dotyczące bezpieczeństwa elektronarzędzi

⚠ **OSTRZEŻENIE! Przeczytaj wszystkie ostrzeżenia dotyczące bezpieczeństwa, instrukcje, ilustracje i specyfikacje dołączone do tego elektronarzędzia.** Nieprzestrzeganie wszystkich poniższych instrukcji może być przyczyną porażenia prądem, pożaru i/lub poważnych obrażeń. **Zachowaj wszystkie ostrzeżenia i instrukcje do wykorzystania w przyszłości.**

Pojęcie „elektronarzędzie" w ostrzeżeniach odnosi się do elektronarzędzia zasilanego sieciowo (przewodowo) lub akumulatorowo (bezprzewodowo).

1. **BEZPIECZEŃSTWO W MIEJSCU PRACY**

a) **Utrzymuj miejsce pracy w czystości oraz dobrze oświetlone.** Nieuporządkowane lub ciemne miejsca sprzyjają wypadkom.

b) **Nie korzystaj z elektronarzędzi w środowisku zagrożonym wybuchem, np. w obecności łatwopalnych cieczy, gazów lub pyłów.** Elektronarzędzia wytwarzają iskry, które mogą spowodować zapłon pyłu lub oparów.

c) **Podczas pracy z elektronarzędziem należy trzymać dzieci i osoby postronne z daleka.** Rozproszenie uwagi może spowodować utratę kontroli nad narzędziem.

2. **BEZPIECZEŃSTWO ELEKTRYCZNE**

a) **Wtyki sieciowe elektronarzędzi muszą pasować do gniazda zasilania. Nigdy nie wolno w żaden sposób modyfikować wtyków sieciowych. Korzystając z uziemionych elektronarzędzi nie wolno używać żadnych wtyczek adaptacyjnych.** Niezmodyfikowane wtyki sieciowe i pasujące gniazda zasilania zmniejszają ryzyko porażenia prądem.

b) **Unikać kontaktu ciała z uziemionymi powierzchniami, takimi jak rury, grzejniki, piece i lodówki.** Istnieje zwiększone ryzyko porażenia prądem, jeśli ciało jest uziemione.

c) **Nie wystawiaj elektronarzędzi na działanie deszczu lub wilgoci.** Woda przedostająca się do elektronarzędzia zwiększa ryzyko porażenia prądem.

d) **Nie wolno korzystać z kabla zasilającego niezgodnie z jego przeznaczeniem. Nigdy nie używaj kabla zasilającego do przenoszenia, ciągnięcia lub odłączania elektronarzędzia. Trzymaj kabel zasilający z dala od źródeł ciepła, oleju, ostrych krawędzi lub poruszających się części.** Uszkodzone lub zaplątane kable zasilające zwiększają ryzyko porażenia prądem.

e) **Podczas pracy z elektronarzędziem na zewnątrz należy stosować kabel zasilający przeznaczony do użytku na zewnątrz.** Użycie kabla zasilającego przeznaczonego do użytku na zewnątrz zmniejsza ryzyko porażenia prądem.

f) **Jeżeli nie można uniknąć pracy elektronarzędzia w wilgotnym miejscu, należy użyć zasilania zabezpieczonego wyłącznikiem różnicowo-prądowym (RCD).** Zastosowanie wyłącznika różnicowo-prądowego zmniejsza ryzyko porażenia prądem.

3. **BEZPIECZEŃSTWO OSOBISTE**

a) **Pracując z elektronarzędziem zachowaj czujność, patrz co robisz i kieruj się zdrowym rozsądkiem. Nie korzystaj z elektronarzędzia, gdy jesteś zmęczony lub pod wpływem narkotyków, alkoholu bądź leków.** Chwila nieuwagi podczas obsługi elektronarzędzia może spowodować poważne obrażenia ciała.

b) **Stosuj środki ochrony indywidualnej. Zawsze stosuj ochronę oczu.** Sprzęt ochronny, taki jak maska przeciwpyłowa, antypoślizgowe obuwie ochronne, kask lub ochronniki słuchu, stosowane w odpowiednich warunkach, ograniczają obrażenia ciała.

c) **Zapobiegaj niezamierzonemu uruchomieniu. Przed podłączeniem do źródła zasilania i/lub akumulatora, podniesieniem lub przenoszeniem narzędzia upewnij się, że wyłącznik jest w pozycji wyłączonej.** Przenoszenie elektronarzędzi z palcem na włączniku lub włączanie elektronarzędzi z włączonym włącznikiem sprzyja wypadkom.

d) **Przed włączeniem elektronarzędzia usuń klucz nastawczy lub klucz maszynowy.** Klucz maszynowy lub klucz pozostawiony na obracającej się części elektronarzędzia może spowodować obrażenia ciała.

e) **Nie sięgaj zbyt daleko. Utrzymuj właściwą postawę i równowagę przez cały czas.** Umożliwia to lepszą kontrolę nad elektronarzędziem w nieoczekiwanych sytuacjach.

f) **Ubieraj się odpowiednio. Nie noś luźnej odzieży ani biżuterii. Trzymaj włosy i ubrania z dala od ruchomych części.** Luźne ubrania, biżuteria lub długie włosy mogą zostać pochwycone przez ruchome części.

g) **Jeśli na wyposażeniu znajdują się urządzenia do podłączania instalacji odpylających i zbierających, nale-**

ży dopilnować, aby były one podłączone i właściwie użytkowane. Stosowanie systemu odpylania może zmniejszyć zagrożenia związane z pyłem.

h) **Nie pozwól, aby przyzwyczajenie wynikające z częstego używania narzędzi spowodowało u Ciebie nadmierną pewność siebie i zignorować zasady bezpieczeństwa narzędzi.** Nieostrożne działanie może w ciągu ułamka sekundy spowodować poważne obrażenia.

4. **OBSŁUGA I KONSERWACJA ELEKTRONARZĘDZI**

a) **Nie należy przeciążać elektronarzędzi. Zawsze używaj odpowiedniego elektronarzędzia do danego zastosowania.** Właściwe elektronarzędzie wykona pracę lepiej i bezpieczniej, w tempie, do którego zostało zaprojektowane.

b) **Nie korzystaj z elektronarzędzia, jeśli nie ma możliwości włączenia i wyłączenia go przełącznikiem.** Każde elektronarzędzie, które nie może być sterowane za pomocą przełącznika jest niebezpieczne i musi zostać naprawione.

c) **Przed dokonaniem jakichkolwiek regulacji, zmianą akcesoriów lub przechowywaniem elektronarzędzia należy odłączyć wtyk sieciowy od źródła zasilania i/lub wyjąć akumulator, jeśli jest odłączany.** Takie prewencyjne środki bezpieczeństwa zmniejszają ryzyko przypadkowego uruchomienia elektronarzędzia.

d) **Nieużywane elektronarzędzia należy przechowywać w miejscu niedostępnym dla dzieci i nie dopuszczać do obsługi elektronarzędzia przez osoby nieobeznane z elektronarzędziem lub niniejszą instrukcją.** Elektronarzędzia są niebezpieczne w rękach nieprzeszkolonych użytkowników.

e) **Konserwuj elektronarzędzia i akcesoria. Sprawdź elektronarzędzie pod kątem rozregulowania lub blokowania się ruchomych części, czy nie doszło do ich pęknięcia oraz czy nie występują inne okoliczności, które mogą wpływać na działanie elektronarzędzia. Jeśli elektronarzędzie jest uszkodzone, zleć jego naprawę przed użyciem.** Wiele wypadków jest powodowanych przez źle konserwowane elektronarzędzia.

f) **Utrzymuj narzędzia tnące ostre i czyste.** Prawidłowo konserwowane narzędzia tnące z ostrymi krawędziami tnącymi są mniej podatne na zakleszczenia i łatwiejsze do kontrolowania.

g) **Używaj elektronarzędzia, osprzętu, końcówek narzędzi itp. zgodnie z niniejszą instrukcją, uwzględniając warunki pracy i wykonywaną pracę.** Używanie elektronarzędzia do czynności niezgodnych z przeznaczeniem może prowadzić do niebezpiecznych sytuacji.

h) **Utrzymuj uchwyty i powierzchnie chwytne suche, czyste i wolne od oleju i smaru.** Śliskie uchwyty i powierzchnie chwytne nie pozwalają na bezpieczną obsługę i kontrolę narzędzia w nieoczekiwanych sytuacjach.

5. **OBSŁUGA I KONSERWACJA NARZĘDZI AKUMULATOROWYCH**

a) **Ładuj wyłącznie za pomocą ładowarki określonej przez producenta.** Ładowarka, która jest odpowiednia dla jednego typu akumulatora, może stwarzać ryzyko pożaru, gdy jest używana z innym akumulatorem.

b) **Elektronarzędzi używaj wyłącznie z przeznaczonymi do tego celu akumulatorami.** Używanie jakichkolwiek innych akumulatorów może stwarzać niebezpieczeństwo obrażeń i pożaru.

c) **Gdy akumulator nie jest używany, należy trzymać go z dala od innych metalowych przedmiotów, takich jak spinacze, monety, klucze, gwoździe, śruby lub inne małe metalowe przedmioty, mogą spowodować zwarcie zacisków urządzenia.** Zwarcie ze sobą biegunów akumulatora może spowodować poparzenia lub pożar.

d) **W trudnych warunkach z akumulatora może wydobywać się ciecz; należy unikać kontaktu z nią. W razie przypadkowego kontaktu, spłukać wodą. W przypadku kontaktu cieczy z oczami, należy dodatkowo zwrócić się o pomoc lekarską.** Ciecz wydostająca się z akumulatora może powodować podrażnienia lub oparzenia.

e) **Nie używaj akumulatora ani narzędzia, które jest uszkodzone lub zmodyfikowane.** Uszkodzone lub zmodyfikowane akumulatory mogą zachowywać się nieprzewidywalnie, co może spowodować pożar, wybuch lub ryzyko obrażeń.

f) **Nie narażaj akumulatora lub narzędzia na działanie ognia lub nadmiernej temperatury.** Wystawienie na działanie ognia lub temperatury powyżej 130°C może spowodować wybuch.

g) **Przestrzegaj wszystkich instrukcji ładowania i nie ładuj akumulatora ani narzędzia poza zakresem temperatur wskazanym w instrukcji.** Nieprawidłowe ładowanie lub ładowanie w temperaturach spoza podanego zakresu może spowodować uszkodzenie akumulatora i zwiększyć ryzyko pożaru.

6. **SERWIS**

a) **Elektronarzędzie powinno być serwisowane przez wykwalifikowanego pracownika serwisu przy użyciu wyłącznie identycznych części zamiennych.** Zapewni to utrzymanie bezpieczeństwa elektronarzędzia.

b) **Nigdy nie należy serwisować uszkodzonych akumulatorów.** Serwisowanie akumulatorów powinien być wykonywany wyłącznie przez producenta lub autoryzowany serwis.

Wskazówki bezpieczeństwa dla strugarek wierteł udarowych

Wskazówki bezpieczeństwa dla wszystkich operacji

- **Zakładać nauszniki podczas wiercenia udarowego.** Narażenie na hałas może spowodować utratę słuchu.
- **Należy używać uchwytu pomocniczego.** Utrata kontroli może spowodować obrażenia ciała.
- **Trzymaj elektronarzędzie za izolowane powierzchnie chwytające podczas wykonywania operacji, w której osprzęt tnący lub spinacze mogłyby zetknąć się z ukrytym okablowaniem.** Osprzęt tnący lub spinacze mające kontakt z przewodem pod napięciem może spowodować, że odsłonięte metalowe części elektronarzędzia elektrycznego znajdą się pod napięciem, co może być przyczyną porażenia operatora prądem elektrycznym.

Wskazówki bezpieczeństwa podczas używania długich bitów wiertarskich

- **Nigdy nie używać z prędkością większą niż maksymalny parametr prędkości bitu wiertarskiego.** Przy większych prędkościach bit może się zagiąć, jeśli będzie obracał się swobodnie bez kontaktu z detalem, co spowoduje obrażenia ciała.
- **Zawsze zaczynać wiercenie z niewielką prędkością, kiedy końcówka bitu styka się z detalem.** Przy większych prędkościach bit może się zagiąć, jeśli będzie obracał się swobodnie bez kontaktu z detalem, co spowoduje obrażenia ciała.
- **Dociskać tylko w linii bezpośredniej z bitem i nie wywierać nadmiernego nacisku.** Bity mogą się zgiąć, powodując pęknięcia lub utratę kontroli ze skutkiem w postaci obrażeń ciała.

Uwagi dotyczące bezpieczeństwa związane z młotkami

- **Należy zabezpieczyć obrabiany przedmiot.** Zamocowanie obrabianego przedmiotu w urządzeniu mocującym lub imadle jest bezpieczniejsze niż trzymanie go w ręku.
- **Wyłączać narzędzie elektryczne od razu, kiedy narzędzie użytkowe zostanie zablokowane. Przygotować się na wysokie reakcje momentu obrotowego, które powodują odbicie.** Narzędzie użytkowe blokuje się, jeśli zakleszczy się w detali lub jeśli narzędzie elektryczne będzie przeciążone.
- **Zawsze odczekać, aż narzędzie elektryczne całkowicie się zatrzyma przed odłożeniem go w dół.** Narzędzie użytkowe może się zblokować i doprowadzić do utraty kontroli nad narzędziem elektrycznym.
- **Użyć odpowiednich detektorów do ustalenia, czy są ukryte przewody zasilania lub skontaktować się z lokalnym przedsiębiorstwem komunalnym, aby uzyskać pomoc.** Kontakt z kablami elektrycznymi może spowodować pożar i porażenie elektryczne. Uszkodzenie przewodów gazu może spowodować wybuch. Pękające rury wody powodują uszkodzenia mienia.
- **Używaj wyłącznie akcesoriów zalecanych przez firmę PARKSIDE.** Nieodpowiednie akcesoria mogą spowodować porażenie prądem lub pożar.

Ryzyko resztkowe

Nawet w przypadku prawidłowej obsługi urządzenia zawsze istnieje ryzyko resztkowe. Z uwagi na konstrukcję i wariant wykonania urządzenia mogą wystąpić następujące zagrożenia:

- Uszkodzenie słuchu w przypadku niestosowania odpowiednich ochronników słuchu.
- Szkody zdrowotne, spowodowane przez przenoszenie drgań na ręce, jeśli urządzenie jest użytkowane przez dłuższy czas lub jest nieprawidłowo prowadzone i konserwowane.
- Niebezpieczeństwo skaleczenia

⚠ **OSTRZEŻENIE!** Zagrożenie generowane przez pole elektromagnetyczne podczas pracy urządzenia. Pole to może w określonych okolicznościach zakłócać pracę aktywnych lub pasywnych implantów medycznych. Aby zmniejszyć niebezpieczeństwo poważnych lub śmiertelnych obrażeń ciała, przed przystąpieniem do obsługi urządzenia przez osoby z implantami medycznymi zalecamy konsultację się z lekarzem i producentem implantu medycznego.

Przygotowanie

⚠ **OSTRZEŻENIE!** Ryzyko obrażeń ciała w wyniku przypadkowego uruchomienia urządzenia. Akumulator należy umieszczać w urządzeniu dopiero wtedy, gdy jest ono całkowicie przygotowane do pracy.

Elementy obsługowe

Przed pierwszym użyciem urządzenia należy się zapoznać z jego elementami obsługowymi.

→ **patrz rys. A/C**

- **Selektor funkcji (5)**
  WSKAZÓWKA! Ryzyko uszkodzenia! Selektor funkcji należy uruchamiać tylko, gdy urządzenie jest zatrzymane.
  Za pomocą przełącznika wyboru funkcji **(5)** można wybierać tryb pracy urządzenia.
  → patrz *Wybór trybu pracy, s. 42*
- **Pierścień regulacji momentu dokręcania (3)**
  Ustawienie maksymalnego momentu obrotowego dla wkręcania, przy którym załącza się sprzęgło poślizgowe.
  WSKAZÓWKA! Pierścień regulacji momentu dokręcania należy obsługiwać tylko wtedy, gdy urządzenie jest zatrzymane!
  - **1** Najmniejsza wartość momentu obrotowego
  - **21** Największa wartość momentu obrotowego
    Dla bezpieczeństwa należy rozpoczynać wkręcanie z niskim momentem obrotowym. W razie potrzeby zwiększyć moment obrotowy.
- **Przełącznik kierunku obrotów (7)**
  WSKAZÓWKA! Przełącznik kierunku obrotów należy uruchamiać tylko, gdy urządzenie jest w postoju!
  Ustawienie przełącznika, patrząc od tyłu:
  - **Lewa strona** Wkręcanie śruby, wiercenie
  - **Środek** Blokada załączania
  - **Prawa strona** Wykręcanie śruby
- **Przełącznik biegów (6)**
  ⚠ **UWAGA!** Selektor biegów należy uruchamiać tylko, gdy urządzenie jest zatrzymane.
  - **1** ◀■■■ Skręcanie
  - **2** ◀■■■ Wiercenie
- **Włącznik/wyłącznik (14)**
  - Po umieszczeniu akumulatora w urządzeniu: Połącz z aplikacją PARKSIDE
  - Włączanie: Wciśnięcie
  - Płynna regulacja prędkości obrotowej: Im mocniej zostanie naciśnięty włącznik/wyłącznik, tym wyższa będzie prędkość obrotowa.
  - Wyłączanie: Zwolnienie

- **Wskazanie „Połączono" (13)**
  Status połączenia z aplikacją PARKSIDE
  Miganie Próba połączenia
  Ciągłe świecenie Nawiązano połączenie

Sprawdzanie stanu naładowania akumulatora

kolor	Znaczenie
zielony	Akumulator jest naładowany
pomarańczowy	Akumulator jest częściowo naładowany
czerwony	Akumulator wymaga ładowania

→ **patrz rys. B**

Naładować akumulator

Wskazówki

- Nie narażać akumulatora na dłuższe oddziaływanie silnego promieniowania słonecznego lub temperatury >50 °C. W szczególności należy unikać odkładania akumulatora na grzejnikach lub przechowywania go w pojazdach.
- Patrz również instrukcja obsługi ładowarki.

→ **patrz rys. B**

Montaż i demontaż narzędzia końcowego

Wskazówki

- Z tyłu pod uchwytem znajduje się wycięcie z magnesem **(10)** do przytrzymywania często używanych końcówek do wkręcania.
- ⚠ **UWAGA!** Ryzyko oparzenia! Narzędzia robocze – w szczególności wiertła – mogą się mocno nagrzewać. W razie potrzeby podczas wyjmowania narzędzia roboczego nosić rękawice ochronne.

→ **patrz rys. D**

Zastosowanie Wkrętarka grzechotkowa/uchwyt na końcówki wkrętaka

Wskazówki

- Tylko dla wkrętarek grzechotkowych **(22)**: Wybrać kierunek obrotów, ustawiając strzałkę na odpowiednim oznaczeniu na uchwycie.

→ **patrz rys. D**

Ustawianie dodatkowego uchwytu

Wskazówki

- Dodatkowy uchwyt **(15)** można obracać na urządzeniu w zakresie 360° i ustawiać go w żądanym położeniu.

→ **patrz rys. E**

Ustawianie ogranicznika głębokości

→ **patrz rys. E**

Instrukcja dotycząca akcesoriów

Nóż do dywanów

Gdy nóż do dywanów jest **(18)** tępy, wówczas można wymienić ostrze lub wyłamać tępy/uszkodzony segment ostrza.

Miejsca, w których można wyłamywać segmenty ostrza, można rozpoznać po wgłębieniach rozmieszczonych w równomiernych odstępach na ostrzu.

Wskazówki

- ⚠ **UWAGA!** Niebezpieczeństwo obrażeń ciała! Podczas przełamywania ostrza może się zdarzyć, że jego elementy zostaną wyrzucone w powietrze. Stosować środki ochrony oczu.
- ⚠ **UWAGA!** Niebezpieczeństwo obrażeń ciała! Ostrza noża do dywanów są bardzo ostre. Nosić rękawice ochronne.
- ⚠ **UWAGA!** Niebezpieczeństwo obrażeń ciała! Zużyte ostrza są zawsze dużym źródłem zagrożenia. Ostrze należy natychmiast zutylizować.

Wymagane środki pomocnicze

- Szczypce

Wyłamywanie ostrza

→ **patrz rys. F**

Wymiana ostrza

1. Przesunąć suwak **(36)** na nożu do dywanów **(18)** w przód do oporu.
2. Wyciągnąć tępe ostrze i zutylizować je w odpowiedni sposób.
3. Przesunąć suwak **(36)** na nożu do dywanów **(18)** w tył do oporu w celu wykorzystania nowego ostrza.

Napełnianie wkładu

→ **patrz rys. F**

Taśma miernicza

→ **patrz rys. G**

Eksploatacja

Wkładanie i wyciąganie akumulatora

→ **patrz rys. B**

Wybór trybu pracy

→ **patrz rys. C**

Sposób postępowania

Ustawić selektor funkcji **(5)** w taki sposób, aby oznaczenie ze strzałką wskazywało na żądany symbol.

Tryb pracy	Funkcja	Materiał	Kierunek obrotu	Narzędzie końcowe
T	Wiercenie udarowe (mechanizm udarowy Wł)	Beton, Kamień	↻	Wiertło

Tryb pracy	Funkcja	Materiał	Kierunek obrotu	Narzędzie końcowe
	Wiercenie (mechanizm udarowy WYŁ/bez czujników prędkości obrotowej)	drewno, metal, tworzywo sztuczne	↻	Wiertło
	Wkręcanie (mechanizm udarowy WYŁ)	Wkręcanie i wykręcanie śrub	Wkręcanie: ↻ Wykręcanie: ↺	Uchwyt do końcówek, Bit do wkręcania

Włączanie i wyłączanie

Wskazówki

- Przed rozpoczęciem pracy ustawić wszystkie elementy obsługowe istotne dla danej czynności zgodnie z zastosowaniem (patrz *Elementy obsługowe, s. 41*).
- ⚠ **OSTRZEŻENIE!** Ryzyko urazów na skutek niezamierzonej ciągłej pracy urządzenia. Przed umieszczeniem akumulatora w urządzeniu należy sprawdzić, czy włącznik/wyłącznik **(14)** działa prawidłowo i czy w momencie zwolnienia powraca w położenie WYŁ.

  → **patrz rys. D**
- Lampka robocza LED **(12)**
  START → Lampka robocza LED włączona
  STOP → Lampka robocza LED gaśnie po ok. 10 sekundach od wyłączenia
- Podczas przerw w pracy: Ustawić przełącznik kierunku obrotów **(7)** w położeniu środkowym. Ten środek ostrożności zapobiegnie przypadkowemu uruchomieniu elektronarzędzia.
- Przed odłożeniem elektronarzędzia należy odczekać do jego całkowitego zatrzymania się.
- Urządzenie można zawiesić za pomocą klipsa **(9)** na pasku. Klips do paska może również posłużyć do otwierania butelek z kapslem.

PARKSIDE **App**

Download app!

/// PARKSIDE

Za pomocą kodów na rysunkach QR-Code można przejść do App Store lub Google Play. W opisie aplikacji można znaleźć szczegółowe informacje na temat funkcji aplikacji PARKSIDE i można pobrać aplikację.

Za pomocą aplikacji PARKSIDE można nadzorować urządzenie i sterować określonymi funkcjami. Funkcje mogą się zmieniać w zależności od aktualizacji aplikacji i oprogramowania firmowego. Więcej informacji na temat aplikacji PARKSIDE można znaleźć w instrukcji akumulatora Smart.
Aktualizacje są udostępniane co najmniej na okres gwarancji (patrz *gwarancja*).

Warunki

Aby wyszukać urządzenie w aplikacji PARKSIDE, muszą być spełnione następujące warunki:

- Na smartfonie musi być zainstalowana aplikacja PARKSIDE i aktywowany Bluetooth®.
- W urządzeniu znajduje się następujący akumulator: Akumulator PARKSIDE Performance Smart Smart PAPS 204 A1/ Smart PAPS 208 A1/Smart PAPS 2012 A1/PAPP 204 A1/ PAPP 208 A1. Ten akumulator jest już połączony z aplikacją PARKSIDE.

  Urządzenie komunikuje się z aplikacją za pośrednictwem akumulatora.

Wskazówki

- Ilustracje (rys. H) są przykładowe i służą do ogólnej orientacji.

Łączenie urządzenia z aplikacją PARKSIDE **App**

→ **patrz rys. H**

- Jeśli urządzenie nie jest widoczne na liście, należy je dodać ręcznie.

Monitorowanie i sterowanie urządzeniem

→ **patrz rys. H**

- Twoje urządzenia.
- Wybrać żądane ustawienie na ekranie poglądowym.

  W razie braku pewności należy wybrać pomoc.

  Pojawia się okno dialogowe z opisem dla danego ustawienia.

Usuwanie urządzenia z aplikacji

W momencie usunięcia urządzenia z aplikacji zostają również usunięte odpowiednie dane.

1. Twoje urządzenia.
2. ← Przeciągnąć kartę urządzenia z prawej strony na lewą stronę.
3. Potwierdzić pole dialogowe.

Postanowienia dotyczące ochrony danych osobowych

patrz Strona Więcej; Sekcja Kwestie prawne, Postanowienia dotyczące ochrony danych osobowych

Transport

→ patrz rys. I

Czyszczenie, konserwacja i przechowywanie

⚠ **OSTRZEŻENIE!** Ryzyko obrażeń ciała w wyniku przypadkowego uruchomienia urządzenia. Przed wykonaniem prac konserwacyjnych i czyszczenia należy zadbać o własne bezpieczeństwo. Wyłączyć urządzenie, odczekać do całkowitego zatrzymania wszystkich ruchomych elementów i wyciągnąć akumulator.

Wykonanie prac naprawczych i konserwacyjnych, które nie zostały opisane w niniejszej instrukcji, należy powierzać naszym specjalistom z działu serwisowego. Stosować tylko oryginalne części zamienne.

Czyszczenie

⚠ **OSTRZEŻENIE!** Porażenie elektryczne! Nigdy nie spryskiwać urządzenia wodą.

WSKAZÓWKA! Ryzyko uszkodzenia. Substancje chemiczne mogą oddziaływać agresywnie na elementy wykonane z tworzywa sztucznego. Nie stosować środków czyszczących wzgl. rozpuszczalników.

- Dbać o czystość i drożność otworów wentylacyjnych, obudowy silnika i uchwytów urządzenia. Używać do tego wilgotnej ściereczki lub szczotki.

Konserwacja

- Przed każdym użyciem należy skontrolować urządzenie pod kątem widocznych usterek, takich jak luźne, zużyte lub uszkodzone części.
- Tępe lub uszkodzone w inny sposób narzędzie końcowe należy wymienić.

Przechowywanie

→ patrz rys. J

Utylizacja /ochrona środowiska

Wyjmij akumulator z urządzenia i przekaż urządzenie, akumulator, akcesoria oraz opakowanie do punktu recyklingu opadów.



Urządzeń elektrycznych nie należy wyrzucać razem z odpadami komunalnymi.

Symbol przekreślonego kosza na śmieci oznacza, że po zakończeniu okresu użytkowania tego produktu nie wolno wyrzucać jako niesortowanych odpadów komunalnych.

Dyrektywa 2012/19/UE w sprawie zużytego sprzętu elektrycznego i elektronicznego:

Konsumenci są prawnie zobowiązani po zakończeniu okresu żywotności urządzeń elektrycznych i elektronicznych do ich przekazywania do ponownego przetworzenia zgodnie z zasadami ochrony środowiska. Dzięki temu można zapewnić wykorzystanie urządzeń zgodnie z zasadami ochrony środowiska i ochrony zasobów. W zależności od adaptacji na gruncie prawa krajowego mogą być do wyboru następujące możliwości:

- zwrot w miejscu zakupu,
- zwrot w oficjalnym punkcie zbiórki,
- odesłanie do producenta/podmiotu wprowadzającego produkt na rynek.

Przepisy te nie obejmują akcesoriów i środków pomocniczych dołączonych do starych urządzeń, które nie zawierających elementów elektrycznych.

Zużyty sprzęt może mieć szkodliwy wpływ na środowisko i zdrowie ludzi z uwagi na potencjalną zawartość niebezpiecznych substancji, mieszanin oraz części składowych. Gospodarstwo domowe spełnia ważną rolę w przyczynianiu się do ponownego użycia i odzysku surowców wtórnych, w tym recyklingu zużytego sprzętu. Na tym etapie kształtuje się postawy, które wpływają na zachowanie wspólnego dobra jakim jest czyste środowisko naturalne.

Akumulatory utylizować zgodnie z zasadami ochrony środowiska



Nie wyrzucaj akumulatora do śmieci domowych, ognia (ryzyko wybuchu) lub wody. Uszkodzone akumulatory mogą szkodzić środowisku naturalnemu i zdrowiu ludzi, jeśli wydostaną się z nich trujące opary lub ciecze.

Są Państwo zobowiązani do utylizowania uszkodzonych lub wysłużonych akumulatorów zgodnie z zasadami ochrony środowiska.

- Nie otwierać akumulatorów i unikać uszkodzeń mechanicznych. Istnieje wówczas niebezpieczeństwo zwarcia i wydostania się oparów podrażniających drogi oddechowe.
- Ze względów bezpieczeństwa przed utylizacją należy rozładować akumulatory.
- Aby uniknąć zwarć, należy oklejać bieguny.
- Akumulatory należy utylizować za pośrednictwem punktów handlowych lub w punkcie zbiórki odpadów.
- **Uszkodzone akumulatory**

  Akumulatory z uszkodzeniami zewnętrznymi należy traktować z zachowaniem szczególnej ostrożności!
  - Nie dotykać uszkodzonych akumulatorów gołymi dłońmi.
  - Jeśli nie można okleić biegunów, należy umieszczać akumulatory osobno w plastikowym woreczku.
  - Uszkodzone akumulatory umieszczać osobno w niepalnym, zamykanym pojemniku, który może zostać zasypany jeszcze piaskiem.
  - Akumulator należy przekazywać do punktu zbiórki z personelem technicznym.

Serwis

Gwarancja

Szanowni Klienci,

Na niniejszy produkt udzielamy 5 letniej gwarancji od daty zakupu. W przypadku usterek produktu nabywcy przysługują ustawowe prawa wobec sprzedawcy. Te ustawowe prawa nie są ograniczone przez naszą przedstawioną poniżej gwarancję.

Warunki gwarancji

Okres gwarancji rozpoczyna się od daty zakupu. Należy dobrze przechować oryginalny paragon. Dokument ten będzie potrzebny jako dowód zakupu. Jeśli w ciągu pięciu lat od daty zakupu produktu wystąpi wada materiałowa lub produkcyjna, dokonamy - według własnego uznania - bezpłatnej naprawy lub wymiany produktu. Realizacja świadczenia gwarancyjnego wymaga przekazania w terminie pięciu lat wadliwego urządzenia i dowodu zakupu (paragon) oraz pisemnego, krótkiego opisu rodzaju wady i daty jej wystąpienia.

Jeśli nasza gwarancja pokrywa dany defekt, otrzymają Państwo naprawiony lub wymieniony produkt. Naprawa lub wymiana produktu nie rozpoczyna nowego okresu gwarancji.

Okres gwarancji i roszczenia ustawowe z tytułu wad

Jeśli wadliwy produkt został wymieniony na nowy lub dokonano istotnych napraw, termin gwarancji biegnie od nowa od momentu dostarczenia klientowi wymienionego lub naprawionego rzeczy. W przypadku wymiany pojedynczej części należącej do reklamowanego towaru, czas gwarancji biegnie od nowa w odniesieniu do tej części. Jeżeli reklamacja w zakresie wymiany lub naprawy nie została uznana albo naprawa nie była istotna bądź konsument żądał od gwaranta działań innych niż wymiana i naprawa – okres trwania gwarancji wydłuża się o czas, przez który konsument nie mógł korzystać z towaru w związku ze złożoną reklamacją.
Wszelkie uszkodzenia lub wady występujące ewentualnie już w chwili zakupu należy zgłosić niezwłocznie po rozpakowaniu. Po upływie okresu gwarancji wszelkie naprawy są wykonywane odpłatnie.

Zakres gwarancji

Produkt został wyprodukowany starannie zgodnie z surowymi wymogami jakościowymi i przed dostarczeniem został rzetelnie skontrolowany.

Świadczenia gwarancyjne dotyczą wad materiałowych i produkcyjnych. Niniejsza gwarancja nie obejmuje części produktu podlegających normalnemu zużyciu, które należy traktować jako części zużywające się (np. Wiertło) lub uszkodzeń części delikatnych (np. Przełącznik).

Niniejsza gwarancja traci ważność, jeśli produkt został uszkodzony, był niewłaściwie używany lub nie był konserwowany. W celu prawidłowego użytkowania produktu należy ściśle przestrzegać wszystkich wskazówek zawartych w instrukcji obsługi. Należy bezwzględnie unikać zastosowań i czynności, które są odradzane lub przed którymi ostrzega się w instrukcji obsługi.

Produkt jest przeznaczony jedynie do użytku prywatnego, a nie do użytku profesjonalnego. Gwarancja wygasa w przypadku niezgodnego z przeznaczeniem i niewłaściwego użytkowania, użycia siły oraz ingerencji, które nie zostały wykonane przez nasz autoryzowany serwis.

Realizacja świadczenia gwarancyjnego

Aby zapewnić szybkie opracowanie Państwa przypadku, należy postępować zgodnie z zamieszczonymi poniżej wskazówkami:

- Na wypadek wszelkich zapytań prosimy o zachowanie paragonu i numeru artykułu (IAN 521713_2601) jako dowodu zakupu.
- Numer artykułu znaleźć można na tabliczce znamionowej produktu. Może on być również wygrawerowany na produkcie lub znajdować się na stronie tytułowej instrukcji (po lewej stronie na dole) lub na naklejce z tyłu lub na dolnej stronie produktu.
- W razie wystąpienia błędów działania lub innych wad, należy w pierwszej kolejności skontaktować się ze wskazanym poniżej działem serwisowym **telefonicznie** lub wykorzystać nasz **formularz kontaktowy**, dostępny pod adresem *parkside-diy.com* w kategorii **Serwis**.
- Produkt uznany za wadliwy mogą Państwo bezpłatnie przesłać po konsultacji z naszym działem obsługi klienta na podany adres serwisu, załączając dowód zakupu (paragon) oraz informację, na czym polega wada i kiedy wystąpiła. Aby uniknąć problemów z przyjęciem i dodatkowych kosztów, konieczne jest korzystanie wyłącznie z podanego adresu. Należy upewnić się, że przesyłka nie zostanie przesłana odpłatnie, jako przesyłka wielkogabarytowa, ekspresowa lub też jako inna przesyłka specjalna. Prosimy o odesłanie produktu wraz ze wszystkimi akcesoriami dostarczonymi w chwili zakupu i zapewnienie odpowiednio bezpiecznego opakowania transportowego.

Serwis naprawczy

W sprawie napraw, **które nie podlegają gwarancji**, należy się zwracać do Centrum Serwisowego. Centrum Serwisowe prześle Państwu odpowiedni kosztorys.

- Możemy naprawiać tylko urządzenia w odpowiednim opakowaniu i przesłane z uregulowaną opłatą pocztową.
  Wskazówka: Oczyszczone urządzenie wraz z informacją na temat uszkodzenia należy przesyłać bezpośrednio na adres podany przez Centrum Serwisowe.
- Urządzenia przesłane bez opłaty, jako towary niewymiarowe, w trybie ekspresowym lub w ramach innych typów przesyłek specjalnych, nie będą przyjmowanie.
- Przesłane, uszkodzone urządzenia utylizujemy bezpłatnie.

Service-Center

PL

Serwis Polska
Tel.: 00800 4912069
Formularz kontaktowy na
parkside-diy.com
IAN 521713_2601

Importer

Uwaga: poniższy adres nie jest adresem działu serwisowego. Najpierw skontaktuj się z podanym wyżej centrum serwisowym.

Grizzly Tools GmbH & Co. KG
Stockstädter Str. 20
63762 Großostheim
NIEMCY
www.grizzlytools.de

Części zamienne i akcesoria

Części zamienne i akcesoria można zamówić na stronie *www.grizzlytools.shop*. Jeśli w ramach procedury Państwa zamówienia pojawią się problemy, prosimy o kontakt za pośrednictwem naszego sklepu internetowego. W razie kolejnych pytań należy zwracać się do: *Service-Center, s. 45*

Tłumaczenie oryginalnej deklaracji zgodności EU

Produkt: **Akumulatorowa wiertarko-wkrętarka udarowa**

Model: **PSBSAP 20-Li C3**

Numer serii: 000001–136000

Wymieniony powyżej przedmiot niniejszej deklaracji jest zgodny z odnośnymi wymaganiami unijnego prawodawstwa harmonizacyjnego

2006/42/EC • 2014/30/EU • 2011/65/EU & (EU) 2015/863
Produkt z baterią Smart PAPS 204 A1/Smart PAPS 208 A1/Smart PAPS 2012 A1/ PAPP 204 A1/PAPP 208 A1: 2014/53/EU (zamiast 2014/30/EU)

Opisany powyżej przedmiot deklaracji jest zgodny z dyrektywą Parlamentu Europejskiego i Rady 2011/65/EU z dnia 8 czerwca 2011 r. w sprawie ograniczenia stosowania niektórych niebezpiecznych substancji w sprzęcie elektrycznym i elektronicznym.

Aby zapewnić zgodność, zastosowano następujące normy zharmonizowane oraz normy i przepisy krajowe:

EN 62841-1:2015/A11:2022
EN 62841-2-1:2018/A12:2022 • EN IEC 63000:2018
EN IEC 55014-1:2021 • EN IEC 55014-2:2021
IEC 62471:2006 • EN 62471:2008
Produkt z baterią Smart PAPS 204 A1/Smart PAPS 208 A1/Smart PAPS 2012 A1/PAPP 204 A1/PAPP 208 A1:
EN 301 489-1 V2.2.3:2019 • EN 301 489-17 V3.3.1:2024
EN 300 328 V2.2.2:2019 • EN 50663:2017

Niniejsza deklaracja zgodności wydana zostaje na wyłączną odpowiedzialność producenta:

CE

Grizzly Tools GmbH & Co. KG
Stockstädter Str. 20
63762 Großostheim
NIEMCY

07.09.2026



Christian Frank
Upoważniony przedstawiciel dokumentacji

Turinys

Įvadas..... 47
Naudojimas pagal paskirtį..... 47
Tiekiamas rinkinys/Priedai..... 47
Apžvalga..... 47
Veikimo aprašymas..... 48
Techniniai duomenys..... 48
X 20 V TEAM..... 49
Saugos nurodymai..... 49
Saugos nurodymų apibūdinimas..... 49
Ženklai ir simboliai..... 49
Bendrieji elektrinių įrankių saugos įspėjimai..... 50
Grąžtų, skylių grąžtų..... 51
Liekamieji pavojai..... 52
Paruošimas..... 52
Valdymo elementai..... 52
Akumuliatoriaus įkrovos lygio patikra..... 52
Akumuliatoriaus įkrovimas..... 52
Papildomo darbo įrankio montavimas ir išmontavimas..... 52
Papildomos rankenos nustatymas..... 53
Gylio ribotuvo nustatymas..... 53
Priedų instrukcija..... 53
Naudojimas..... 53
Akumuliatoriaus įdėjimas ir išėmimas..... 53
Darbo režimo pasirinkimas..... 53
Įjungimas ir išjungimas..... 53
„Parkside“ programėlė..... 54
Įrankio pašalinimas iš programėlės..... 54
Privatumo politika..... 54
Gabenimas..... 54
Valymas, techninė priežiūra ir laikymas..... 54
Valymas..... 54
Techninė priežiūra..... 54
Laikymas..... 54
Šalinimas ir aplinkos apsauga..... 54
Akumuliatorius išmeskite nekenkdami aplinkai..... 55
Paslaugos..... 55
Garantija..... 55
Remonto paslaugos..... 56
Service-Center..... 56
Importuotojas..... 56
Atsarginės dalys ir priedai..... 56
ES atitikties deklaracijos originalo vertimas..... 56
Išskaidytasis brėžinys..... 91

Įvadas



Naudojimo instrukcija yra šio gaminio dalis. Prieš naudodami gaminį, susipažinkite su visais naudojimo ir saugos nurodymais. Būtinai išsaugokite naudojimo instrukciją ir perduodami gaminį tretiesiems asmenims kartu perduokite ir visus dokumentus.

Naudojimas pagal paskirtį

Prietaisas skirtas tik toliau nurodytoms reikmėms:

- Varžtų įsukimas ir atsukimas
- Medienos, metalo arba plastiko gręžimas
- Kalamasis gręžimas sienoje

Eksploatuoti tik sausose patalpose.

Prietaisą naudojant bet kokiems kitokiems šioje naudojimo instrukcijoje aiškiai nenurodytiems tikslams, prietaisas gali kelti didelį pavojų naudotojui ir sugesti. Prietaisą valdantis ar jį naudojantis asmuo atsako už nelaimingus atsitikimus ar žalą, padarytą kitiems žmonėms arba jų turtui. Prietaisas skirtas neprofesionaliems naudotojams. Jis neskirtas komerciniams nuolatinio naudojimo tikslams. Naudojant komerciniams tikslams, garantija negalioja. Gamintojas neatsako už žalą, patirtą prietaisą naudojant ne pagal paskirtį arba netinkamai.

Tiekiamas rinkinys/Priedai

Išpakuokite įrankį ir patikrinkite tiekiamą rinkinį.



yra tiekiamame rinkinyje



Tiekiamame rinkinyje nėra

Tinkamai pašalinkite pakuotės medžiagas.

Apžvalga

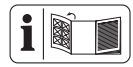

Prietaiso paveikslėlius rasite priekiniame ir galiniame išskleidžiamajame puslapyje.

pav.A

1 Griebtuvo anga
2 Sparčiojo tvirtinimo griebtuvas
3 Sukimo momento nustatymo žiedas
4 Papildomos rankenos laikiklis
5 Funkcijų pasirinkimo jungiklis
6 Greičio jungiklis
7 Sukimosi krypties jungiklis
8 Rankena (izoliuotas suimamasis paviršius)
9 Diržo segtukas
10 Išpjova (Sukimo antgalis)
11 Akumuliatoriaus laikiklis
12 Šviesos diodų darbinė lemputė

13 Indikatorius „Susieta“
14 Įjungiklis / išjungiklis
15 Papildoma rankena
16 Lagaminas
17 Gylio ribotuvas
18 Kilimų peilis
19 Metalinė dėžė (Grąžtas)
20 Daiktadėžė (Sukimo antgalis)
21 Antgalių laikiklis
22 Atsuktuvas su terkšle
23 Atsuktuvas su antgalių laikikliu
24 Matuoklė

pav.B

25 Akumuliatorius
26 Mygtukas (Įkrovos lygio indikatorius)
27 Įkrovos lygio indikatorius
28 Akumuliatoriaus atlaisvinimo mygtukas
29 Kroviklis

pav.D

30 Sukimo antgalis
31 Grąžtas

pav.E

32 Gylio ribotuvo fiksavimo varžtas
33 Kilpa (Papildoma rankena)
34 Rankena (Papildoma rankena)

pav.F

35 Atlaisvinimo mygtukas (Kilimų peilis)
36 Slankiklis (Kilimų peilis)

pav.G

37 Slankusis fiksatorius (Matuoklė)
38 Fiksavimo mygtukas (Matuoklė)
39 Spaustukas (Matuoklė)

Veikimo aprašymas

Akumuliatoriniame smūginiame grąžtuve-suktuve su dviejų greičių reduktoriumi yra kelios sukimo momento nuostatos, viena grąžimo padėtis ir viena kalimo padėtis bei dešininės / kairinės eigos funkcija. Be to, įrankis yra su sparčiojo tvirtinimo griebtuvu ir šviesos diodų darbine lempute.

Įrankį galima susisieti su „PARKSIDE“ programėle.

Valdymo elementų paskirtis aprašyta toliau.

Techniniai duomenys

Akumuliatorinis grąžtuvas – suktuvas . PSBSAP 20-Li C3

Vardinė įtampa *U* ..... 20 V ⎓
Svoris su Papildoma rankena (be akumuliatoriaus) ..... ≈1,7 kg
Sukimosi greitis tuščiąja eiga n_0
- 1 padėtis .....0–630 min^{-1}
- 2 padėtis .....0–2100 min^{-1}

Smūgių dažnis
–1 padėtis .....0-10810 min^{-1}
–2 padėtis .....0-36000 min^{-1}
Didž. sukimo momentas .....64 Nm
Grąžto griebtuvo plotis ..... 1,5-13 mm
Didž. išgręžiamos skylės skersmuo
–medis ..... 68 mm
–Betonas ..... 16 mm
–metalas ..... 13 mm
Apsaugos laipsnis IPX0
Tuščioji eiga
Garso slėgio lygis (L_{pA}) .....80,9 dB; K_{pA}=5 dB
Garso galios lygis (L_{WA}) ..... 88,9 dB; K_{WA}=5 dB
Smūginis gręžimas
Garso slėgio lygis (L_{pA}) .....98,3 dB; K_{pA}=5 dB
Garso galios lygis (L_{WA}) ..... 106,3 dB; K_{WA}=5 dB
Vibracija Gręžimas ($a_{h,D}$)
–Pagrindinė rankena ..... 3,280 m/s²; K=1,5 m/s²
–Papildoma rankena .....4,636 m/s²; K=1,5 m/s²
Vibracija Smūginis gręžimas ($a_{h,ID}$)
–Pagrindinė rankena ..... 13,283 m/s²; K=1,5 m/s²
–Papildoma rankena .....7,645 m/s²; K=1,5 m/s²
Akumuliatorius ..... Li-Ion
Temperatūra ..... Maks. 50 °C
- Įkraunant ..... 4–40 °C
- Naudojimas ..... 4–50 °C
- Laikymas .....15–25 °C

„PARKSIDE Performance Smart“ akumuliatorius
Smart PAPS 204 A1/Smart PAPS 208 A1/Smart PAPS 2012 A1/ PAPP 204 A1/PAPP 208 A1
- dažnių juosta .....2400–2483,5 MHz
- perdavimo galia .....≤ 20 dBm

Triukšmo ir vibracijos vertės nustatytos vadovaujantis atitikties deklaracijoje nurodytais standartais ir nuostatomis.

Nurodytos vibracijų bendroji vertė ir spinduliuojamojo triukšmo vertė išmatuotos standartiniu matavimo metodu ir gali būti naudojamos vienam elektriniam įrankiui su kitu palyginti. Nurodytomis vibracijų bendrąja verte ir spinduliuojamojo triukšmo verte taip pat galima vadovautis preliminariai vertinant poveikį.

⚠ **ĮSPĖJIMAS!** Praktiškai naudojant elektrinį įrankį, vibracijų spinduliuotė ir spinduliuojamasis triukšmas gali skirtis nuo nurodytos vertės – tai priklauso nuo elektrinio įrankio naudojimo būdo. Įvertinus vibracijų poveikį praktinėmis naudojimo sąlygomis, būtina nustatyti saugos priemones dirbančiajam apsaugoti (čia reikia atsižvelgti į visas įrankio naudojimo ciklo dalis, pvz., laikotarpius, kai elektrinis įrankis yra išjungtas, ir laikotarpius, kai įrankis įjungtas, tačiau veikia nenaudojamas).

X 20 V TEAM

Įrankis yra „**X 20 V TEAM**“ serijos dalis, jį galima naudoti su „**X 20 V TEAM**“ serijos akumuliatoriais. „**X 20 V TEAM**“ serijos akumuliatorius galima įkrauti tik „**X 20 V TEAM**“ serijos krovikliais.

Rekomenduojame šį įrankį naudoti tik su toliau išvardytais akumuliatoriais: PAP 20 B1, PAP 20 B3, PAP 202 A1, PAP 204 A1, Smart PAPS 204 A1, Smart PAPS 208 A1, Smart PAPS 2012 A1, PAPP 204 A1, PAPP 208 A1

Rekomenduojame šiuos akumuliatorius įkrauti toliau išvardytais krovikliais: PLG 20 A3, PLG 20 A4, PLG 20 C1, PLG 20 C2, PLG 20 C3, PLG 201 A1, PDSLG 20 A1, PDSLG 20 B1, PDSLG 20 B2, Smart PLGS 2012 A1

Akumuliatoriaus ir kroviklio techniniai duomenys: žr. atskirą instrukciją.

Saugos nurodymai

Šiame skirsnyje aprašyti pagrindiniai prietaiso naudojimo saugos nurodymai.

⚠ **ĮSPĖJIMAS!** Netinkamai elgiantis su akumuliatoriumi gali būti sužaloti žmonės ir patirta materialinės žalos. Atkreipkite dėmesį į saugos bei įkrovimo ir tinkamo naudojimo nurodymus, kuriuos rasite savo akumuliatoriaus ir **X 20 V TEAM** serijos kroviklio naudojimo instrukcijoje. Išsamų įkrovimo aprašymą ir daugiau informacijos rasite šioje atskiroje naudojimo instrukcijoje.

Saugos nurodymų apibūdinimas

⚠ **PAVOJUS!** Nesilaikant šio saugos nurodymo, įvyks nelaimingas atsitikimas. Naudotojas patirs sunkių arba mirtinų kūno sužalojimų.

⚠ **ĮSPĖJIMAS!** Nesilaikant šio saugos nurodymo, gali įvykti nelaimingas atsitikimas. Naudotojas gali patirti sunkių arba mirtinų kūno sužalojimų.

⚠ **ATSARGIAI!** Nesilaikant šio saugos nurodymo, įvyks nelaimingas atsitikimas. Naudotojas gali patirti lengvų arba vidutinio sunkumo kūno sužalojimų.

NUORODA! Nesilaikant šio saugos nurodymo, įvyks nelaimingas atsitikimas. Dėl to galima patirti materialinės žalos.

Ženklai ir simboliai

Piktogramos ant įrankio


Perskaitykite naudojimo instrukciją


Indikatorius „Susieta“


Gręžimas (Frikcinė mova išjungta)


Varžtai (Frikcinė mova įjungta)


Smūginis gręžimas


Elektrinių įrankių neišmeskite su buitinėmis atliekomis.

Ženklai ant priedų



Grąžtas (metalas)



Grąžtas (Betonas)



Grąžtas (medis)


Dėvėkite akių apsaugos priemonę


Dėvėkite klausos apsaugos priemonę


Dėvėkite kvėpavimo apsaugos priemonę

Piktogramos naudojimo instrukcijoje


Išsamios naudojimo instrukcijos


Dėmesio!


Mūvėkite apsaugines pirštines


Paspauskite


Paspauskite ir laikykite nuspaustą



Akumuliatoriaus įkrovos lygio patikra



Nelaikykite akumuliatoriaus ilgesnį laiką tiesioginiuose saulės spinduliuose ar aukštesnėje nei 50 °C temperatūroje. Ypač jo nedėkite ant radiatorių arba transporto priemonėse.



Bluetooth® aktyvinkite mobiliajame įrenginyje



Prieš padėdami ilgesniam laikui, išimkite iš prietaiso akumuliatorių (vadovaukitės atskira akumuliatoriaus ir kroviklio naudojimo instrukcija)



Laikykite sausoje vietoje



Vaikams nepasiekiamoje vietoje



Laikykite švarioje, nuo dulkių ir šalčio apsaugotoje vietoje

Bendrieji elektrinių įrankių saugos įspėjimai

⚠ **ĮSPĖJIMAS! Perskaitykite visus saugos įspėjimus, instrukcijas, iliustracijas ir specifikacijas, pridedamas prie šio elektrinio įrankio.** Jei nesilaikysite visų toliau pateiktų instrukcijų, galite patirti elektros smūgį, sukelti gaisrą ir (arba) sunkiai susižeisti. **Išsaugokite visus įspėjimus ir instrukcijas, kad galėtumėte pasinaudoti ateityje.**

Įspėjimuose vartojama sąvoka „elektrinis įrankis“ reiškia iš tinklo (su laidu) arba iš akumuliatoriaus (be laido) maitinamą elektrinį įrankį.

1. **DARBO VIETOS SAUGA**

a) **Užtikrinkite, kad darbo vieta būtų švari ir gerai apšviesta.** Netvarkingose ar tamsiose vietose gali įvykti nelaimingi atsitikimai.

b) **Nedirbkite su elektriniais įrankiais potencialiai sprogioje aplinkoje, pvz., esant degių skysčių, dujų ar dulkių.** Elektriniai įrankiai kelia kibirkštis, nuo kurių gali užsidegti dulkės arba dūmai.

c) **Dirbdami su elektriniu įrankiu saugokite vaikus ir pašalinius asmenis.** Dėl išsiblaškymo galite nesuvaldyti.

2. **ELEKTROS SAUGA**

a) **Elektrinių įrankių kištukai turi tikti elektros lizdui. Niekada jokiu būdu nekeiskite kištuko. Nenaudokite adapterio kištukų su įžemintais elektriniais įrankiais.** Nepakeisti kištukai ir tinkami elektros lizdai sumažina elektros smūgio pavojų.

b) **Venkite kūno sąlyčio su įžemintais paviršiais, pvz., vamzdžiais, radiatoriais, viryklėmis ir šaldytuvais.** Jei jūsų kūnas yra įžemintas, padidėja elektros smūgio pavojus.

c) **Saugokite elektrinius įrankius nuo lietaus ar drėgmės poveikio.** Jei į elektrinį įrankį patenka vandens, padidėja elektros smūgio pavojus.

d) **Nenaudokite laido netinkamai. Niekada nenaudokite laido elektriniam įrankiui nešti, traukti ar atjungti. Saugokite laidą nuo karščio, alyvos, aštrių kraštų ar judančių dalių.** Pažeisti arba susipynę laidai padidina elektros smūgio pavojų.

e) **Jei elektrinį įrankį naudojate lauke, naudokite prailgintuvą, tinkamą naudoti lauke.** Naudojant lauke naudoti tinkamą laidą, sumažėja elektros smūgio pavojus.

f) **Jei elektrinio įrankio naudojimas drėgnose patalpose yra neišvengiamas, naudokite maitinimo šaltinį, apsaugotą liekamosios srovės įtaisu (LSĮ).** Naudojant LSĮ sumažėja elektros smūgio pavojus.

3. **ASMENINĖ SAUGA**

a) **Būkite budrūs, žiūrėkite, ką darote, ir dirbdami su elektriniu įrankiu vadovaukitės sveika nuovoka. Nenaudokite elektrinio įrankio, kai esate pavargę arba apsvaigę nuo narkotikų, alkoholio ar vaistų.** Dėl neatsargumo dirbant su elektriniais įrankiais galima rimtai susižeisti.

b) **Naudokite asmenines apsaugos priemones. Visada dėvėkite akių apsaugos priemones.** Tinkamomis sąlygomis naudojamos apsauginės priemonės, pvz., kaukė nuo dulkių, neslystantis apsauginiai batai, šalmas ar klausos apsauga, padeda sumažinti sužeidimų skaičių.

c) **Užkirskite kelią netyčiniam įjungimui. Prieš prijungdami įrankį prie maitinimo šaltinio ir (arba) akumuliatoriaus, imdami jį į rankas arba nešdami, įsitikinkite, kad jungiklis yra išjungtas.** Nešant elektrinius įrankius su pirštu ant jungiklio arba įjungiant elektrinius įrankius su įjungtu jungikliu galimi nelaimingi atsitikimai.

d) **Prieš įjungdami elektrinį įrankį nuimkite reguliavimo raktus ar veržliarakčius.** Ant besisukančios elektrinio įrankio dalies paliktas veržliaraktis ar raktas gali sužaloti.

e) **Nesiekite per toli. Visada užtikrinkite, kad būtų tinkamas pagrindas ir būtumėte pusiausvyroje.** Tai leidžia geriau valdyti elektrinį įrankį netikėtose situacijose.

f) **Tinkamai apsirenkite. Nedėvėkite laisvų drabužių ar papuošalų. Saugokite plaukus ir drabužius nuo judančių dalių.** Laisvi drabužiai, papuošalai ar ilgi plaukai gali būti įtraukti į judančias dalis.

g) **Jei yra dulkių ištraukimo ir surinkimo įrenginių prijungimo įtaisai, įsitikinkite, kad jie tinkamai prijungti ir naudojami.** Naudojant dulkių nusiurbimo sistemą galima sumažinti su dulkėmis susijusius pavojus.

h) **Neleiskite, kad dėl dažno naudojimosi įrankiais įgytos patirties taptumėte pernelyg savimi pasitikintys ir nepaisytumėte įrankių saugos principų.** Neatsargus veiksmas per sekundės dalį gali sukelti rimtų sužalojimų.

4. **ELEKTRINIŲ ĮRANKIŲ NAUDOJIMAS IR PRIEŽIŪRA**

a) **Nenaudokite elektrinio įrankio su jėga. Darbui naudokite tinkamą elektrinį įrankį.** Tinkamu elektriniu įrankiu atliksite darbą geriau ir saugiau, tokiu greičiu, kuriam jis buvo sukurtas.

b) **Nenaudokite elektrinio įrankio, jei įjungiklis jo neįjungia ir neišjungia.** Bet koks elektrinis įrankis, kurio negalima valdyti įjungikliu, yra pavojingas ir turi būti remontuojamas.

c) **Prieš atlikdami reguliavimą, keisdami priedus ar laikydami elektrinius įrankius, atjunkite kištuką nuo maitinimo šaltinio ir (arba) išimkite akumuliatorių iš elektrinio įrankio, jei jis yra išimamas.** Šios prevencinės saugos priemonės sumažina netyčinio elektrinio įrankio įjungimo riziką.

d) **Laikykite nenaudojamus elektrinius įrankius vaikams nepasiekiamoje vietoje ir neleiskite jais naudotis asmenims, kurie nėra susipažinę su elektriniu įrankiu ar šiomis instrukcijomis.** Neapmokytų naudotojų naudojami elektriniai įrankiai yra pavojingi.

e) **Prižiūrėkite elektrinius įrankius ir priedus. Patikrinkite, ar judančios dalys nėra neteisingai suderintos arba sujungtos, ar nėra sulūžusių dalių, ar nėra kitų sąlygų, galinčių turėti įtakos elektrinio įrankio veikimui. Jei elektrinis įrankis yra pažeistas, prieš naudodami sutaisykite.** Daug nelaimingų atsitikimų įvyksta dėl netinkamai prižiūrimų elektrinių įrankių.

f) **Užtikrinkite, kad pjovimo įrankiai būtų aštrūs ir švarūs.** Prižiūrėkite, kad pjovimo įrankiai būtų aštrūs ir švarūs.

g) **Elektrinį įrankį, priedus, antgalius ir kt. naudokite vadovaudamiesi šiomis instrukcijomis ir atsižvelgdami į darbo sąlygas bei atliekamus darbus.** Naudodami elektrinį įrankį ne pagal paskirtį, galite sukelti pavojingą situaciją.

h) **Rankenos ir suėmimo paviršiai turi būti sausi, švarūs, be alyvos ir riebalų.** Neįmanoma saugiai dirbti įrankiu ir valdyti jį netikėtose situacijose kai rankenos ir paėmimo paviršiai yra slidūs.

5. AKUMULIATORINIO ĮRANKIO NAUDOJIMAS IR PRIEŽIŪRA

a) **Įkraukite tik gamintojo nurodytu įkrovikliu.** Vienam akumuliatoriaus tipui tinkamas įkroviklis, naudojamas su kito tipo akumuliatoriumi, gali kelti gaisro pavojų.

b) **Elektrinius įrankius naudokite tik su specialiai tam skirtais akumuliatoriais.** Naudodami kitus akumuliatorius galite susižeisti ir sukelti gaisrą.

c) **Kai akumuliatorius nenaudojamas, laikykite jį atokiau nuo kitų metalinių daiktų, pvz., segtukų, monetų, raktų, vinių, varžtų ar kitų smulkių metalinių daiktų, galinčių sujungti vieną gnybtą su kitu.** Trumpas akumuliatoriaus gnybtų sujungimas gali sukelti nudegimus arba gaisrą.

d) **Netinkamai naudojant, iš akumuliatoriaus gali ištekėti skysčio; venkite sąlyčio. Atsitiktinai prisilietus, nuplaukite vandeniu. Skysčiui patekus į akis, kreipkitės į gydytoją.** Iš akumuliatoriaus išsiliejęs skystis gali sudirginti arba nudeginti.

e) **Nenaudokite pažeisto ar pakeisto akumuliatoriaus ar įrankio.** Pažeisti ar pakeisti akumuliatoriai gali veikti nenuspėjamai, todėl gali kilti gaisras, sprogimas ar sužeidimų pavojus.

f) **Nepalikite akumuliatoriaus ar įrankio ugnies ar pernelyg aukštos temperatūros poveikyje.** Ugnis arba aukštesnė nei 130 °C temperatūra gali sukelti sprogimą.

g) **Laikykitės visų įkrovimo instrukcijų ir neįkraukite akumuliatoriaus ar įrankio už instrukcijose nurodyto temperatūros diapazono ribų.** Netinkamas įkrovimas arba įkrovimas už nurodyto temperatūros diapazono ribų gali sugadinti akumuliatorių ir padidinti gaisro pavojų.

6. APTARNAVIMAS

a) **Elektrinio įrankio techninę priežiūrą atlieka kvalifikuotas remontininkas, kuris naudoja tik tapačias atsargines dalis.** Taip užtikrinama elektrinio įrankio sauga.

b) **Pažeistų akumuliatorių negalima aptarnauti.** Akumuliatorių blokų techninę priežiūrą turi atlikti tik gamintojas arba įgalioti techninės priežiūros paslaugų teikėjai.

Grąžtų, skylių grąžtų

Visų operacijų saugos nurodymai

- **Gręždami smūginiu grąžtu dėvėkite ausų apsaugos priemones** Dėl triukšmo poveikio gali sutrikti klausa.
- **Naudokite pagalbinę (-es) rankeną (-as).** Praradus kontrolę galima susižeisti.
- **Elektrinį įrankį laikykite už izoliuotų suėmimo paviršių, kai atliekate operaciją, kurios metu pjovimo reikmenys arba tvirtinimo detalės gali liesti paslėptus laidus.** Pjovimo reikmenys arba tvirtinimo detalės kurios liečia įtampą turinį laidą, gali įelektrinti atviras metalines elektrinio įrankio dalis, o operatorių gali ištikti elektros smūgis.

Saugos instrukcijos naudojant ilgus grąžtus

- **Niekada neeksploatuokite grąžto didesniu greičiu, nei jo maksimalus nominalus greitis.** Esant didesniam greičiui, gali būti, kad antgalis sulinks, jei jam bus leidžiama laisvai suktis nesiliečiant prie ruošinio, o tai gali sužaloti žmogų.
- **Visada pradėkite gręžti nedideliu greičiu, kad grąžto antgalis liestųsi su ruošiniu.** Esant didesniam greičiui, gali būti, kad antgalis sulinks, jei jam bus leidžiama laisvai suktis nesiliečiant prie ruošinio, o tai gali sužaloti žmogų.
- **Slėgį tiekite tik tiesiai į grąžtą ir nenaudokite per didelio slėgio.** Antgalis gali sulinkti ir dėl to sulūžti arba prarasti kontrolę, o tai gali sužaloti žmogų.

Papildomi saugos nurodymai

- **Įtvirtinkite ruošinį.** Tvirtinimo įranga arba spaustuvais įtvirtintas ruošinys yra užfiksuojamas žymiai patikimiau nei laikant ruošinį ranka.
- **Nedelsiant išjunkite elektrinį įrankį, jei gręžimo įrankis užsiblokavo. Pasiruoškite didelio sukimo momento reakcijoms, sukeliančioms grįžtamąjį smūgį.** Gręžimo įrankis užsiblokuoja, kai užstringa ruošinyje arba kai elektrinis įrankis yra per daug apkrautas.
- **Visada palaukite, kol elektrinis įrankis visiškai sustoja, ir tik tada padėkite ant žemės.** Taikomas įrankis gali užstrigti ir jūs galite prarasti elektrinio įrankio valdymą.

- **Naudokite tinkamus detektorius, kad nustatytumėte, ar nėra paslėptų tiekimo linijų, arba susisiekite su vietine komunalinių paslaugų įmone.** Prisilietimas prie maitinimo laidų gali sukelti gaisrą ir elektros smūgį. Dujų vamzdžių pažeidimas gali sukelti sprogimą. Trūkę vandentiekio vamzdžiai padarys žalos turtui.
- **Naudokite tik PARKSIDE rekomenduojamus priedus.** Netinkami priedai gali sukelti elektros smūgį arba gaisrą.

Liekamieji pavojai

Liekamieji pavojai išlieka net ir naudojant šį įrankį pagal nurodymus. Dėl šio įrankio sąrankos ir konstrukcijos gali kilti šie pavojai:

- Klausos pažeidimo pavojus, jei nenaudojama tinkama klausos apsaugos priemonė.
- Žalos sveikatai pavojus dėl plaštakų ir rankų vibracijos, jei įrankis naudojamas ilgesnį laiką, netinkamai naudojamas ar netinkamai techniškai prižiūrimas.
- Įsipjovimai

⚠ **ĮSPĖJIMAS!** Įrankiui veikiant sukuriamo elektromagnetinio lauko keliamas pavojus. Tam tikromis aplinkybėmis laukas gali neigiamai veikti aktyviuosius arba pasyviuosius medicininius implantus. Kad sumažėtų pavojus sunkiai arba mirtinai susižaloti, prieš naudojant įrankį asmenims su medicininiais implantais rekomenduojame pasikonsultuoti su savo gydytoju ir medicininio implanto gamintoju.

Paruošimas

⚠ **ĮSPĖJIMAS!** Pavojus susižaloti įrankiui netikėtai pradėjus veikti. Akumuliatorių į įrankį įdėkite tik tada, kai įrenginys bus visiškai parengtas naudoti.

Valdymo elementai

Prieš pirmą kartą naudodami prietaisą susipažinkite su valdymo elementais.

→ **žr. A/C pav.**

- **Funkcijų pasirinkimo įjungiklis (5)**
  NUORODA! Sugadinimo pavojus! Funkcijų pasirinkimo įjungiklį perjunkite tik tada, kai įrankis neveikia.
  Funkcijų pasirinkimo įjungikliu **(5)** pasirinkite įrankio darbo režimą.
  → žr. *Darbo režimo pasirinkimas, Žr. 53*
- **Sukimo momento nustatymo žiedas (3)**
  Maksimlaus sukimo momento, kai suveikia terkšlės skląstis, nustatymas.
  NUORODA! Sukimo momento nustatymo žiedą sukite tik tada, kai įrankis neveikia!
  - **1** Mažiausias sukimo momentas
  - **21** didžiausias sukimo momentas

  Sukdami varžtus, saugos sumetimais pradėkite nustatę nedidelį sukimo momentą. Jei būtina, padidinkite sukimo momentą.
- **Sukimosi krypties įjungiklis (7)**
  NUORODA! Sukimosi krypties įjungiklį perjunkite tik tada, kai įrankis neveikia!
  Jungiklio kryptis žiūrint iš galo:
  - **Kairėje** Varžto įsukimas, gręžimas
  - **Per vidurį** Jungiklio užraktas
  - **Dešinėje** Varžto išsukimas
- **Greičio įjungiklis (6)**
  ⚠ **ATSARGIAI!** Greičio įjungiklį perjunkite tik tada, kai įrankis neveikia.
  - **1** ◀▬▬ Varžtai
  - **2** ◀▬▮ Gręžimas
- **Įjungiklis / išjungiklis (14)**
  - Įdėję akumuliatorių: Susiekite su „PARKSIDE“ programėle
  - Įjungimas: Paspauskite
  - Tolydus sukimosi greičio reguliavimas: Kuo stipriau spausite įjungimo / išjungimo jungiklį, tuo sukimosi greitis bus didesnis.
  - Išjungimas: Atleiskite
- **Indikatorius „Susieta“ (13)**
  Susiejimo su „PARKSIDE“ programėle būsena
  Mirksi bandoma susieti
  Šviečia nuolat susieta

Akumuliatoriaus įkrovos lygio patikra

spalva	Prasmė
žalias	Akumuliatorius įkrautas
oranžinis	Akumuliatorius iš dalies įkrautas
raudonas	Akumuliatorių reikia įkrauti

→ **žr. B pav.**

Akumuliatoriaus įkrovimas

Keitimo

- Nelaikykite akumuliatoriaus ilgesnį laiką tiesioginiuose saulės spinduliuose ar >50 °C temperatūroje. Ypač jo nedėkite ant radiatorių arba transporto priemonėse.
- Žr. ir kroviklio naudojimo instrukciją.

→ **žr. B pav.**

Papildomo darbo įrankio montavimas ir išmontavimas

Keitimo

- Gale po rankena yra magnetinė įduba **(10)**, skirta dažnai naudojamiems sukimo antgaliams laikyti.
- ⚠ **ATSARGIAI!** Pavojus nusideginti! Papildomi darbo įrankiai, ypač grąžtai, gali labai įkaisti. Jei reikia, nuimdami papildomą darbo įrankį, mūvėkite apsaugines pirštines.

→ **žr. D pav.**

Atsuktuvo su terkšle / atsuktuvo su antgalių laikikliu naudojimas

Keitimo

- Tik atsuktuvui su terkšle **(22)**: pasirinkite sukimo kryptį, rodyklę nustatydami ties norimu ženklu ant rankenos.

→ žr. D pav.

Papildomos rankenos nustatymas

Keitimo

- Įrankio papildomą rankeną **(15)** galima pasukti 360° ir nustatyti į bet kokią norimą padėtį.

→ žr. E pav.

Gylio ribotuvo nustatymas

→ žr. E pav.

Priedų instrukcija

Kilimų peilis

Jei kilimų peilis **(18)** atšipo, geležtę galima pakeisti arba galima nulaužti atšipusį / apgadintą geležtės segmentą.

Numatytos nulaužimo vietos atpažįstamos iš vienodais atstumais ant geležtės išdėstytų įrantų.

Keitimo

- ⚠ **ATSARGIAI!** Pavojus susižaloti! Nulaužiant geležtę, įos dalys gali nuskrieti oru. Dėvėkite akių apsaugos priemonę.
- ⚠ **ATSARGIAI!** Pavojus susižaloti! Kilimų peilio geležtės labai aštrios. Mūvėkite apsaugines pirštines.
- ⚠ **ATSARGIAI!** Pavojus susižaloti! Ir nusidėvėjusios geležtės kelia didelį pavojų. Nedelsdami išmeskite geležtę.

Reikalingos pagalbinės priemonės

- Replės

Geležtės nulaužimas

→ žr. F pav.

Geležtės keitimas

1. Kilimų peilio **(18)** slankiklį **(36)** iki galo pastumkite į priekį.
2. Išimkite ir tinkamai išmeskite atšipusią geležtę.
3. Kad galėtumėte naudoti naują geležtę, kilimų peilio **(18)** slankiklį **(36)** iki galo pastumkite atgal.

Dėtuvės pripildymas

→ žr. F pav.

Matuoklė

→ žr. G pav.

Naudojimas

Akumuliatoriaus įdėjimas ir išėmimas

→ žr. B pav.

Darbo režimo pasirinkimas

→ žr. C pav.

Veiksmai

Funkcijų pasirinkimo jungiklį **(5)** nustatykite taip, kad rodyklės ženklas būtų nukreiptas į norimą simbolį.

Veikimo režimas	Funkcija	Medžiaga	Sukimosi kryptis	Papildomas darbo įrankis
T	Smūginis gręžimas (smūginis kalimo mechanizmas ĮJUNGTAS)	Betonas, Akmuo	↻	Grąžtas
	Gręžimas (smūginis kalimo mechanizmas IŠJUNGTAS / sukimosi greitis neribojamas)	medis, metalas, plastikas	↻	Grąžtas
	Varžtų sukimas (smūginis kalimo mechanizmas IŠJUNGTAS)	Varžtų įsukimas ir išsukimas	Įsukimas: ↻ Išsukimas: ↺	Antgalių laikiklis, Sukimo ant galis

Įjungimas ir išjungimas

Keitimo

- Prieš pradėdami dirbti, visus atitinkamam darbui reikalingus valdymo elementus nustatykite atsižvelgdami į numatomą įrankio naudojimą (žr. *Valdymo elementai, Žr. 52*).
- ⚠ **ĮSPĖJIMAS!** Pavojus susižaloti įrankiui netikėtai pradėjus nuolat veikti. Prieš įdėdami akumuliatorius į įrankį patikrinkite, ar įjungimo / išjungimo jungiklis **(14)** tinkamai veikia ir jį atleidus grįžta į išjungimo padėtį.
  → žr. D pav.
- Šviesos diodų darbinė lemputė **(12)**
  START → Šviesos diodų darbinė lemputė įsijungia
  STOP → Šviesos diodų darbinė lemputė užgęsta maždaug po 10 sekundžių nuo išjungimo
- Kai dirbdami darote pertraukas: Sukimosi krypties jungiklį **(7)** nustatykite per vidurį. Ši atsargumo priemonė neleis elektriniam įrankiui netikėtai įsijungti.
- Prieš padėdami elektrinį įrankį palaukite, kol jis sustos.
- Įrankį diržo segtuku **(9)** galite prisegti prie diržo. Diržo segtuku galite atidaryti butelius su vainikiniais dangteliais.

„PARKSIDE“ **programėlė**



Pavaizduotas QR-Code Jus nukreips į App Store arba į Google Play. Programėlės aprašyme rasite išsamią informaciją apie PARKSIDE programėlės funkcijas ir galėsite atsisiųsti programėlę.

„PARKSIDE“ programėle galite kontroliuoti įrankį ir valdyti tam tikras funkcijas. Funkcijos gali pasikeisti atnaujinus programėlę ir programinę-aparatinę įrangą. Daugiau informacijos apie „PARKSIDE“ programėlę rasite išmaniojo akumuliatoriaus instrukcijoje.

Naujiniai bus teikiami ne trumpiau kaip garantinio laikotarpio galiojimo metu (žr. *Garantija*).

Sąlygos

Norint rasti įrankį „PARKSIDE“ programėlėje, turi būti įvykdytos šios sąlygos:

- Jūsų išmaniajame telefone yra įdiegta „PARKSIDE“ programėlė ir aktyvinta „Bluetooth®“ funkcija.
- Į įrankį įdėtas toks akumuliatorius: „PARKSIDE Performance Smart“ akumuliatorius Smart PAPS 204 A1/ Smart PAPS 208 A1/Smart PAPS 2012 A1/PAPP 204 A1/ PAPP 208 A1. Šis akumuliatorius jau yra susietas su „PARKSIDE“ programėle.

  Įrankis per akumuliatorių palaiko ryšį su programėle.

Keitimo

- Vaizdai (H pav.) pateikiami tik kaip pavyzdžiai ir skirti bendram susipažinimui.

Įrankio susiejimas su „PARKSIDE“ **programėle**

→ žr. H pav.

- Jei įrankio sąraše nėra, rankomis pridėkite įrankį.

Įrankio kontroliavimas ir valdymas

→ žr. H pav.

- Jūsų įrankiai.
- Apžvalgos puslapyje pasirinkite norimą nuostatą.

  Jei nesate tikri, pasirinkite žinyną.

  Rodomas dialogo langas su atitinkamos nuostatos aprašymu.

Įrankio pašalinimas iš programėlės

Pašalinus įrankį iš programėlės, pašalinami ir atitinkami duomenys.

1. Jūsų įrankiai.
2. ← Įrankio kortelę braukite iš dešinės į kairę.
3. Patvirtinkite dialogo langą.

Privatumo politika

žr. Puslapis Vairāk; Skirsnis Teisinė informacija, Privatumo politika

Gabenimas

→ žr. I pav.

Valymas, techninė priežiūra ir laikymas

⚠ ĮSPĖJIMAS! Pavojus susižaloti įrankiui netikėtai pradėjus veikti. Saugokitės atlikdami techninės priežiūros ir valymo darbus. Išjunkite įrankį, palaukite, kol visos judančios dalys visiškai sustos, ir išimkite akumuliatorių.

Šioje instrukcijoje neaprašytus taisymo ir techninės priežiūros darbus paveskite mūsų klientų aptarnavimo tarnybai. Naudokite tik originalias atsargines dalis.

Valymas

⚠ ĮSPĖJIMAS! Elektros smūgis! Ant įrankio niekada nepurkškite vandens.

NUORODA! Apgadinimo pavojus. Cheminės medžiagos gali apgadinti plastikines įrenginio dalis. Nenaudokite valiklių ir (arba) tirpiklių.

- Pasirūpinkite, kad įrankio vėdinimo angos, variklio korpusas ir rankenos būtų švarūs. Juos valykite drėgna šluoste arba šepečiu.

Techninė priežiūra

- Kas kartą prieš naudodami įrankį patikrinkite, ar nėra matomų trūkumų, pvz., atsilaisvinusių, nusidėvėjusių ar apgadintų dalių.
- Pakeiskite atšipusį ar kitaip apgadintą papildomą darbo įrankį.

Laikymas

→ žr. J pav.

Šalinimas ir aplinkos apsauga

Išimkite akumuliatorių iš įrankio ir įrankį, akumuliatorių, priedus bei pakuotę atiduokite perdirbti nedarydami žalos aplinkai.



Elektrinių įrankių neišmeskite su buitinėmis atliekomis.

Perbrauktos šiukšliadėžės su ratukais simbolis reiškia, kad pasibaigus šio gaminio naudojimo laikui jo negalima išmesti kaip nerūšiuotų komunalinių atliekų.

Direktyva 2012/19/ES dėl elektros ir elektroninės įrangos atliekų:

Vartotojus įstatymai įpareigoja nebenaudojamus elektrinius ir elektroninius prietaisus pristatyti pakartotinai perdirbti nedarant žalos aplinkai. Taip užtikrinama, kad jie bus perdirbti tausojant aplinką ir išteklius.

Priklausomai nuo direktyvos įgyvendinimo šalies teisės aktuose, įrankį galite pašalinti taip:

- grąžinti pardavimo vietoje,
- pristatyti į oficialią surinkimo vietą,
- grąžinti gamintojui / platintojui.

Tai netaikoma senų įrankių priedams ir pagalbinėms priemonėms be elektrinių dalių.

Akumuliatorius išmeskite nekenkdami aplinkai



Akumuliatoriaus neišmeskite su buitinėmis atliekomis, nemeskite į ugnį (gali sprogti) ar į vandenį. Iš pažeistų akumuliatorių išsiskyrę nuodingi garai ar skysčiai gali pakenkti aplinkai ir jūsų sveikatai.

Sugedusius arba netinkamus naudoti akumuliatorius privalote pašalinti nekenkdami aplinkai.

- Neardykite akumuliatorių ir stenkitės jų mechaniškai nepažeisti. Kyla trumpojo jungimo pavojus ir gali išsiskirti kvėpavimo takus dirginančių garų.
- Saugos sumetimais akumuliatoriai, prieš juos pašalinant, turėtų būti iškrauti.
- Užklijuokite polius, kad neįvyktų trumpasis jungimas.
- Akumuliatorius pašalinkite pristatydami į prekyvietę ar surinkimo punktą.
- **Apgadinti akumuliatoriai**

  Su išoriškai apgadintais akumuliatoriais elkitės ypač atsargiai!
  - Apgadintų akumuliatorių nelieskite plikomis rankomis.
  - Jei polių užklijuoti negalite, kiekvieną atskirą akumuliatorių įdėkite į plastikinį maišelį.
  - Kiekvieną atskirą apgadintą akumuliatorių įdėkite į nedegią, uždaromą talpyklą, į kurią dar būtų galima priberti smėlio.
  - Apgadintus akumuliatorius pristatykite į surinkimo punktą, kuriame dirba specialistai.

Paslaugos

Garantija

Gerbiamasis pirkėjau,

Šiam gaminiui suteikiama 5 metų garantija nuo pirkimo dienos. Jei išryškėtų šio gaminio trūkumų, gaminio pardavėjas užtikrina jums teisės aktais reglamentuojamas teises. Toliau išdėstytomis mūsų garantijos teikimo sąlygomis šios jūsų teisės aktais reglamentuojamos teisės neapribojamos.

Garantijos sąlygos

Garantinis laikotarpis pradedamas skaičiuoti nuo pirkimo dienos. Būtinai išsaugokite originalų kasos čekį. Jo reikia kaip pirkimo dokumento. Jei per penkerius metus nuo šio gaminio pirkimo datos išryškėtų medžiagų ar gamybos trūkumų, gaminį savo nuožiūra nemokamai sutaisysime arba pakeisime. Norint pasinaudoti šia garantija, sugedusį gaminį ir pirkimo dokumentą (kasos čekį) būtina pateikti penkerių metų laikotarpiu trumpai aprašius trūkumą ir nurodžius trūkumo atsiradimo laiką.

Jei trūkumui taikoma mūsų garantija, grąžinsime pataisytą arba pristatysime naują gaminį. Pataisius arba pakeitus gaminį, garantijos teikimo laikotarpis nepratęsiamas.

Garantijos galiojimo trukmė ir įstatyme nustatytos pretenzijos dėl defektų

Garantijos teikimo laikotarpiu suteikus garantinių paslaugų, garantijos teikimo laikotarpis nepratęsiamas. Tokia pati sąlyga taikoma ir pakeistoms bei pataisytoms dalims. Apie įsigyto gaminio pažeidimus ir trūkumus būtina pranešti vos išpakavus gaminį. Pasibaigus garantijos teikimo laikotarpiui, už remonto darbus imamas mokestis.

Garantijos taikymo apimtis

Produktas gaminamas laikantis griežtų kokybės reikalavimų ir rūpestingai patikrinamas prieš jį išsiunčiant.

Garantija taikoma tik medžiagų arba gamybos trūkumams. Ši garantija netaikoma įprastai dylančioms gaminio dalims, priskiriamoms prie susidėvinčių dalių kategorijos (pvz., Grąžtas), o taip pat lūžtančių (dužių) dalių (pvz., Jungiklis) pažeidimams.

Ši garantija netaikoma, jei gaminys apgadinamas, netinkamai naudojamas ar techniškai prižiūrimas. Gaminys tinkamai naudojamas tik tada, kai tiksliai laikomasi visų naudojimo instrukcijoje pateiktų nurodymų. Gaminį draudžiama naudoti tokiais tikslais ar būdais, kurie nerekomenduojami naudojimo instrukcijoje arba dėl kurių joje įspėjama.

Gaminys skirtas tik asmeniniu, o ne komercinio naudojimo reikmėms. Garantija netaikoma piktnaudžiavimo, netinkamo naudojimo atvejais, jei naudojama jėga ir jei gaminį remontuoja ne mūsų įgaliotoji klientų aptarnavimo tarnyba.

Naudojimasis garantija

Kad galėtume greitai apdoroti jūsų prašymą, vadovaukitės toliau pateikiamais nurodymais:

- Kreipdamiesi kokiu nors klausimu dėl gaminio, kaip pirkimo dokumentą turėkite kasos čekį ir žinokite gaminio numerį (IAN 521713_2601).
- Gaminio numerį rasite gaminio duomenų lentelėje, išgraviruotą ant gaminio, nurodytą ant naudojimo instrukcijos viršelio (apačioje kairėje) arba užklijuotą gaminio galinėje pusėje ar apačioje.
- Jei išryškėtų gaminio veikimo ar kitokių trūkumų, pirmiausia **telefonu** arba pasinaudokite **mūsų pasiteiravimo forma**, kurią rasite *parkside-diy.com* **Aptarnavimas** kreipkitės į toliau nurodytą klientų aptarnavimo centrą.
- Sugedusiu pripažintą gaminį, suderinę su mūsų klientų aptarnavimo centru, o taip pat pridėję pirkimo dokumentą (kasos čekį) ir nurodę trūkumą bei jo atsiradimo laiką, galėsite nemokamai išsiųsti jums nurodytu techninės priežiūros tarnybos

adresu. Kad ji priimtų gaminį ir neturėtumėte papildomų išlaidų, gaminį siųskite tik jums nurodytu adresu. Pasirūpinkite, kad už gaminį nereikėtų mokėti mokesčių, jis nebūtų didelių gabaritų, siunčiamas kaip skubus siuntinys ar kitoks specialus krovinys. Prie siunčiamo produkto pridėkite visus įsigyjant įrankį pristatytus priedus ir pasirūpinkite pakankamai saugia transportavimo pakuote.

Remonto paslaugos

Dėl remonto darbų, **kuriems netaikoma garantija**, kreipkitės į klientų aptarnavimo tarnybą. Ji mielai parengs jums išlaidų sąmatą.

- Galime pasirūpinti tik tinkamai supakuotais prietaisais, kurių pašto išlaidos yra apmokėtos.
  Nurodymas: nuvalytą prietaisą, nurodę trūkumą, atsiųskite klientų aptarnavimo tarnybos nurodytu adresu.
- Nepriimame prietaisų, už kuriuos reikia mokėti mokesčius, o taip pat didelių gabaritų, kaip skubi siunta ar kitoks specialus krovinys atsiųstų prietaisų.
- Jūsų atsiųstus sugedusius prietaisus pašalinsime nemokamai.

Service-Center

(LT) **Paslaugos Lietuva**
Tel.: 0800 33062
Kontaktinė forma
parkside-diy.com
IAN 521713_2601

Importuotojas

Prašome atkreipti dėmesį, kad šis adresas nėra klientų aptarnavimo tarnybos adresas. Pirmiausia susisiekite su pirmiau nurodyta klientų aptarnavimo tarnyba.

Grizzly Tools GmbH & Co. KG
Stockstädter Str. 20
63762 Großostheim
VOKIETIJA
www.grizzlytools.de

Atsarginės dalys ir priedai

Atsarginių dalių ir priedų galite įsigyti *www.grizzlytools.shop*. Jei užsisakant kiltų sunkumų, susisiekite su mumis pasinaudodami mūsų internetine parduotuve. Jei turėtumėte kitų klausimų, kreipkitės į: *Service-Center, Žr. 56*

ES atitikties deklaracijos originalo vertimas

Produktas: **Akumuliatorinis gręžtuvas – suktuvas**

Modelis: **PSBSAP 20-Li C3**

Serijos numeris: 000001–136000

Pirmiau aprašytas deklaracijos objektas atitinka susijusius derinamuosius Sąjungos teisės aktus:

2006/42/EC • 2014/30/EU • 2011/65/EU & (EU) 2015/863
Produktas su akumuliatoriumi Smart PAPS 204 A1/Smart PAPS 208 A1/
Smart PAPS 2012 A1/PAPP 204 A1/PAPP 208 A1: 2014/53/EU (vietoj 2014/30/EU)

Pirmiau aprašytasis deklaracijos objektas atitinka 2011 m. birželio 8 d. Europos Parlamento ir Tarybos direktyvą 2011/65/EU dėl tam tikrų pavojingų medžiagų elektros ir elektroninėje įrangoje naudojimo apribojimo.

Siekiant užtikrinti atitiktį, taikyti šie darnieji standartai, nacionaliniai standartai ir reglamentai:

EN 62841-1:2015/A11:2022
EN 62841-2-1:2018/A12:2022 • EN IEC 63000:2018
EN IEC 55014-1:2021 • EN IEC 55014-2:2021
IEC 62471:2006 • EN 62471:2008
Produktas su akumuliatoriumi Smart PAPS 204 A1/Smart PAPS 208 A1/
Smart PAPS 2012 A1/PAPP 204 A1/PAPP 208 A1:
EN 301 489-1 V2.2.3:2019 • EN 301 489-17 V3.3.1:2024
EN 300 328 V2.2.2:2019 • EN 50663:2017

Ši atitikties deklaracija išduota tik gamintojo atsakomybe:

CE Grizzly Tools GmbH & Co. KG
Stockstädter Str. 20
63762 Großostheim
VOKIETIJA
07.09.2026

Christian Frank
Įgaliotasis atstovas dėl dokumentų

Sisukord

Sissejuhatus..... 57
Sihipärane kasutamine..... 57
Tarnekomplekt/Tarvikud..... 57
Ülevaade..... 57
Funktsiooni kirjeldus..... 58
Tehnilised andmed..... 58
X 20 V TEAM..... 59
Ohutusjuhised..... 59
Ohutusjuhiste tähendus..... 59
Pildimärgid ja sümbolid..... 59
Elektritööriistade üldised ohutusjuhised..... 60
Ohutusjuhised löökpuurimismasinatele..... 61
Jääkriskid..... 61
Ettevalmistus..... 62
Juhtelemendid..... 62
Aku laetustaseme kontrollimine..... 62
Aku laadimine..... 62
Instrumendi monteerimine ja demonteerimine..... 62
Lisakäepideme seadistamine..... 62
Sügavuspiiriku seadistamine..... 62
Tarvikute juhend..... 63
Kasutamine..... 63
Aku paigaldamine ja eemaldamine..... 63
Töörežiimi valimine..... 63
Sisse- ja väljalülitamine..... 63
Parkside äpp..... 63
Seadme äpist eemaldamine..... 64
Privaatsuseeskirjad..... 64
Transport..... 64
Puhastamine, hooldamine ja ladustamine..... 64
Puhastamine..... 64
Hooldus..... 64
Ladustamine..... 64
Jäätmekäitlus/keskkonnakaitse..... 64
Akude keskkonnasõbralik jäätmekäitlus..... 64
Service..... 65
Garantii..... 65
Remonditeenus..... 65
Service-Center..... 65
Importija..... 66
Varuosad ja tarvikud..... 66
Algupärase EL vastavusdeklaratsioon tõlge..... 66
Laotusjoonis..... 91

Sissejuhatus



Kasutusjuhend on selle toote osa. Tutvuge enne toote kasutamist kõikide käsitsus- ja ohutusjuhistega. Hoidke kasutusjuhend hästi alles ja andke toote edasiandmisel kolmandale isikule kaasa ka kõik seadme dokumendid.

Sihipärane kasutamine

Seade on ette nähtud ainult järgmiseks kasutamiseks:

- Kruvide sissekeeramine ja väljakeeramine
- Puurimine puitu, metalli või plasti
- Löökpuurimine müüritisse

Käitage ainult kuivades ruumides.

Igasugune muul viisil kasutamine, mida selles kasutusjuhendis ei ole selgesõnaliselt lubatud, võib kujutada endast tõsist ohtu kasutajale ja tekitada seadmele kahjustusi. Seadmega töötaja või selle kasutaja vastutab teiste inimestega juhtuvate õnnetuste ja nende varale tekkiva kahju eest. Seade on ette nähtud kodumajapidamises kasutamiseks. Seade ei ole ette nähtud tööndusliku püsikasutuseks. Tööndusliku kasutamise korral kaotab garantii kehtivuse. Tootja ei vastuta kahjude eest, mis on põhjustatud mittesihipärasest kasutamisest või valest käsitsemisest.

Tarnekomplekt/Tarvikud

Võtke seade pakendist välja ja kontrollige tarnekomplekti.



sisaldub tarnekomplektis



Ei kuulu tarnekomplekti

Käidelge pakkematerjal nõuetekohaselt.

Ülevaade

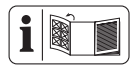

Olulisemate osade joonised leiate eesmiselt ja tagumiselt lahtipööratavalt lehelt.

joon. A

1 Puuripadruni ava
2 Kiirkinnitusega puuripadrun
3 Pöördemomendi seadistusrõngas
4 Lisakäepideme kinnitus
5 Funktsiooni valikulüliti
6 Käiguvaliku lüliti
7 Pöörlemissuuna lüliti
8 Käepide (isoleeritud haardepind)
9 Vööklamber
10 Väljalõige (Kruvimisotsak)
11 Akuhoidik
12 LED-töötuli

13 Näit „Ühendatud“
14 Sisse-/väljalüliti
15 Lisakäepide
16 Hoiukohver
17 Sügavuspiirik
18 Vaibanuga
19 Metallkast (Puur)
20 Hoiukast (Kruvimisotsak)
21 Otsakuhoidik
22 Narremutrivõti
23 Kruvikeeraja otsakuhoidik
24 Mõõdulint

joon. B

25 Aku
26 Klahv (Laetustaseme näidik)
27 Laetustaseme näidik
28 Aku lukustuse vabasti
29 Laadimisseade

joon. D

30 Kruvimisotsak
31 Puur

joon. E

32 Sügavuspiiriku lukustuskruvi
33 Aas (Lisakäepide)
34 Käepide (Lisakäepide)

joon. F

35 Lukustuse vabasti (Vaibanuga)
36 Liugur (Vaibanuga)

joon. G

37 Lukustusliugur (Mõõdulint)
38 Lukustusklahv (Mõõdulint)
39 Klamber (Mõõdulint)

Funktsiooni kirjeldus

Kahekäigulise reduktoriga akulööktrellil on mitmeastmeline pöördemomendi regulaator ning puurimisaste ja löögiaste ning parem-/vasakkäik. Seade on lisaks sellele varustatud kiirkinnitusega puuripadruniga ja LED-töötulega.

Seadet saab sidestada PARKSIDE'I äpiga.

Juhtelementide funktsioonid vaadake palun alljärgnevatest kirjeldustest.

Tehnilised andmed

Akulöökkruvikeeraja ..... PSBSAP 20-Li C3

Nimipinge *U* ..... 20 V ⎓
Kaal sh Lisakäepide (ilma akuta) ..... ≈1,7 kg
Tühikäigu pöörlemissagedus n_0
- 1. aste ..... 0–630 min^{-1}
- 2. aste ..... 0–2100 min^{-1}

Löögisagedus
-1. aste ..... 0-10810 min^{-1}
-2. aste ..... 0-36000 min^{-1}

Maks. pöördemoment ..... 64 Nm
Puuripadruni kinnitusulatus ..... 1,5-13 mm
Maksimaalne puuri läbimõõt
-puit ..... 68 mm
-Betoon ..... 16 mm
-metall ..... 13 mm
Kaitseaste IPX0
Tühikäik
Mürarõhutase (L_{pA}) ..... 80,9 dB; K_{pA}=5 dB
Helivõimsuse tase (L_{WA}) ..... 88,9 dB; K_{WA}=5 dB
Löökpuurimine
Mürarõhutase (L_{pA}) ..... 98,3 dB; K_{pA}=5 dB
Helivõimsuse tase (L_{WA}) ..... 106,3 dB; K_{WA}=5 dB
Vibratsioon Puurimine ($a_{h,D}$)
-Põhikäepide ..... 3,280 m/s^2; K=1,5 m/s^2
-Lisakäepide ..... 4,636 m/s^2; K=1,5 m/s^2
Vibratsioon Löökpuurimine ($a_{h,ID}$)
-Põhikäepide ..... 13,283 m/s^2; K=1,5 m/s^2
-Lisakäepide ..... 7,645 m/s^2; K=1,5 m/s^2
Aku ..... Li-Ion
Temperatuur ..... Max 50 °C
- Laadimisprotsess ..... 4-40 °C
- Käitamine ..... 4-50 °C
- Ladustamine ..... 15-25 °C
PARKSIDE Performance nutiaku Smart PAPS 204 A1/ Smart PAPS 208 A1/Smart PAPS 2012 A1/PAPP 204 A1/ PAPP 208 A1
- sagedusala ..... 2400-2483,5 MHz
- edastatav võimsus ..... ≤ 20 dBm

Müra- ja vibratsiooniväärtused määrati kooskõlas vastavusdeklaratsioonis nimetatud standardite ja määrustega.

Toodud vibratsiooni koguväärtus ja toodud müra emissiooniväärtus on mõõdetud standardse kontrollmeetodi järgi ja neid võib kasutada ühe elektritööriista võrdlemiseks teisega. Toodud vibratsiooni koguväärtust ja toodud müra emissiooniväärtust saab kasutada ka koormuse ajutiseks hindamiseks.

⚠ **HOIATUS!** Vibratsiooni- ja müraemissioonid võivad elektritööriista tegelikul kasutamisel toodud väärtustest erineda, olenevalt viisist, kuidas elektritööriista kasutatakse. Vajalik on kindlaks määrata ohutusmeetmed töötaja kaitseks, mis põhinevad tegelikes kasutustingimustes tekkiva vibratsioonikoormuse hindamisel (siinjuures tuleb arvestada kõiki töötsükli osi, näiteks aegu, kui elektritööriist on välja lülitatud ja selliseid, kui see on küll sisse lülitatud aga töötab ilma koormuseta).

X 20 V TEAM

Seade on seeria **X 20 V TEAM** osa ja seda saab käitada seeria **X 20 V TEAM** akudega. Seeria **X 20 V TEAM** akusid tohib laadida ainult seeria **X 20 V TEAM** laadimisseadmetega.

Me soovitame teile käitada seda seadet ainult järgmiste akudega: PAP 20 B1, PAP 20 B3, PAP 202 A1, PAP 204 A1, Smart PAPS 204 A1, Smart PAPS 208 A1, Smart PAPS 2012 A1, PAPP 204 A1, PAPP 208 A1

Me soovitame teile laadida neid akusid ainult järgmiste laadimisseadmetega: PLG 20 A3, PLG 20 A4, PLG 20 C1, PLG 20 C2, PLG 20 C3, PLG 201 A1, PDSLG 20 A1, PDSLG 20 B1, PDSLG 20 B2, Smart PLGS 2012 A1

Aku ja laaduri tehnilised andmed: Vt eraldi juhend.

Ohutusjuhised

See lõik käsitleb põhilisi ohutusjuhiseid seadme kasutamisel.

⚠ **HOIATUS!** Isiku- ja varakahjud aku asjatundmatul kasutamisel. Järgige ohutusjuhiseid ja laadimisjuhiseid ning juhiseid korrektse kasutamise kohta, mis on toodud teie **X 20 V TEAM** seeria aku ja laaduri kasutusjuhendis. Laadimisprotsessi üksikasjaliku kirjelduse ja täiendava info leiate sellest eraldi kasutusjuhendist.

Ohutusjuhiste tähendus

⚠ **OHT!** Selle ohutusjuhise eiramisele järgneb õnnetus. Tagajärjeks on raske kehavigastus või surm.

⚠ **HOIATUS!** Selle ohutusjuhise eiramisele võib järgneda õnnetus. Tagajärjeks võib olla raske kehavigastus või surm.

⚠ **ETTEVAATUST!** Selle ohutusjuhise eiramisele järgneb õnnetus. Tagajärjeks võib olla raske kerge või keskmise raskusastmega kehavigastus.

MÄRKUS! Selle ohutusjuhise eiramisele järgneb õnnetus. Tagajärjeks võib olla materiaalne kahju.

Pildimärgid ja sümbolid

Piktogrammid seadmel

Lugege kasutusjuhendit

Näit „Ühendatud“

Puurimine (Sidur väljas)

Poldid (Sidur sees)

Löökpuurimine

Elektriseadmed kuulu olmejäätmete hulka.

Sümbol tarvikul



Puur (metall)



Puur (Betoon)



Puur (puit)

Kasutage silmade kaitsevahendit

Kasutage kõrvaklappe

Kasutage respiraatorit

Piktogrammid kasutusjuhendis

Samm-sammult toimimisinstruktsioon

Tähelepanu!

Kasutage kaitsekindaid

Vajutamine

Vajutamine ja hoidmine

Laetustase kontrollimine akul



Ärge jätke akut pikemaks ajaks otsese päikesekiirguse või temperatuuride üle 50 °C kätte. Vältige iseäranis paigutamist küttekehadele või ladustamist sõidukites.

Bluetooth® aktiveerimine mobiilsel lõppseadmel

Eemaldage aku enne pikemat ladustamist seadmest (järgige eraldi aku ja laaduri kasutusjuhendit)



Kuivalt ladustamine



Ladustage lastele kättesaamatus kohas



Ladustage puhtas, tolmu eest kaitstud ja külmumisohuta kohas

Elektritööriistade üldised ohutusjuhised

⚠ **HOIATUS! Lugege kõik sellele elektritööriistale lisatud ohutusjuhised, instruktsioonid, joonised ja tehnilised andmed läbi.** Alljärgnevate instruktsioonide eiramine võib põhjustada elektrilööki, tulekahju ja/või raskeid vigastusi. **Hoidke kõik ohutusjuhised ja instruktsioonid hilisemaks kasutamiseks alles.**

Ohutusjuhistes kasutatud mõiste „Elektritööriist" tähendab võrgust käitatavaid elektritööriistu (võrgukaabliga) ja akuga käitatavaid elektritööriistu (ilma võrgukaablita).

1. **OHUTUS TÖÖKOHAL**

a) **Hoidke oma töökoht puhas ja hästi valgustatud.** Korralagedus ja valgustamata töökohad võivad põhjustada õnnetusi.

b) **Ärge kasutage elektritööriistu plahvatusohtlikes keskkondades, näiteks tuleohtlike vedelike, gaaside või tolmu läheduses.** Elektritööriistad tekitavad sädemeid, mis võivad tolmu või aurud süüdata.

c) **Hoidke lapsed ja kõrvalised isikud elektritööriista kasutamise ajal eemal.** Tähelepanu hajumisel võite kaotada kontrolli.

2. **ELEKTRIOHUTUS**

a) **Elektritööriista pistikud peavad sobima pistikupesaga. Pistikut ei tohi mingil viisil muuta. Ärge kasutage adapterpistikuid koos maandatud elektritööriistadega.** Muutmata pistikud ja sobivad pistikupesad vähendavad elektrilöögi riski.

b) **Vältige keha kokkupuutumist maandatud osadega, nt torud, radiaatorid ja jahutusseadmed.** Kui teie keha on maandatud, esineb kõrgendatud elektrilöögi risk.

c) **Hoidke elektritööriistad vihmast või niiskusest eemal.**. Vee sissetungimine elektritööriista suurendab elektrilöögi riski.

d) **Ärge kasutage kaablit mittesihipäraselt. Ärge kasutage kaablit elektritööriista kandmiseks, riputamiseks või pistiku pistikupesast väljatõmbamiseks. Hoidke kaabel kuumusest, õlist, teravatest servadest või liikuvatest osadest eemal.** Kahjustatud või sassis kaablid suurendavad elektrilöögi riski.

e) **Kui töötate elektritööriistaga väljas, kasutage ainult välistingimustes kasutada lubatud pikenduskaableid.** Välistingimustesse sobiva kaabli kasutamine vähendab elektrilöögi riski.

f) **Kui elektritööriista kasutamine niiskes keskkonnas ei ole välditav, kasutage rikkevoolukaitset (RCD).** RCD kasutamine vähendab elektrilöögi riski.

3. **ISIKLIK OHUTUS**

a) **Olge tähelepanelikud, jälgige mida te teete ja kasutage elektritööriista arukalt. Ärge kasutage elektritööriista, kui olete väsinud või narkootikumide, alkoholi või ravimite mõju all.** Hetkeline tähelepanematus elektritööriista kasutamisel võib tekitada tõsiseid vigastusi.

b) **Kasutage isikukaitsevahendeid. Kandke alati silmakaitsevahendit.** Isikukaitsevahendite nagu tolmumaski, libisemiskindlate turvajalatsite, kaitsekiivri või kuulmiskaitsevahendi kandmine sobivates tingimustes vähendab inimeste vigastuste riski.

c) **Vältige soovimatut käivitumist. Enne kui ühendate elektritööriista vooluvõrku ja/või akupakiga, võtate selle kätte või kannate seda, veenduge, et elektritööriist on välja lülitatud.** Kui teil on elektritööriista kandmisel sõrm lülitil või kui ühendate elektritööriista sisselülitatud olekus vooluvõrku, võib see põhjustada õnnetusi.

d) **Enne kui lülitate elektritööriista sisse, eemaldage seadistusinstrument või kruvikeeraja.** Elektritööriista pöörlevas osas asuv tööriist või võti võib põhjustada vigastusi.

e) **Käituge arukalt. Tagage ohutu asend ja hoidke igal ajal tasakaalu.** Sellega saate elektritööriista ootamatutes olukordades paremini kontrollida.

f) **Kandke sobivat riietust. Ärge kandke laia riietust või ehteid. Hoidke juuksed ja riietus liikuvatest osadest eemal.** Liikuvad osad võivad lahtise riietuse, ehted või pikad juuksed kaasa haarata.

g) **Kui on olemas tolmuäratõmbe- ja kogumisseadised, tuleb need külge ühendada ja neid tuleb õigesti kasutada.** Tolmuäratõmbe kasutamine võib vähendada tolmust tulenevaid ohtusid.

h) **Ärge olge endas liiga kindlad ja eirake elektritööriistade ohutusreegleid, seda ka siis, kui te pärast mitmekordset kasutamist elektritööriista juba tunnete.** Tähelepanematu tegutsemine võib sekundi murdosade jooksul põhjustada raskeid vigastusi.

4. **ELEKTRITÖÖRIISTADE KASUTAMINE JA HOOLDUS**

a) **Ärge rakendage elektritööriista kasutamisel jõudu. Kasutage oma töö jaoks ettenähtud elektritööriista.** Sobiva elektritööriistaga töötate paremini ja ohutumalt antud võimsusvahemikus.

b) **Ärge kasutage elektritööriista, mille lüliti ei lülita seda sisse ja välja.** Iga elektritööriist, mida ei saa enam lülitiga lülitada, on ohtlik ja tuleb remontida.

c) **Enne elektritööriista seadistamist, instrumentide vahetamist või elektritööriista ärapanekut tõmmake pistik pistikupesast välja ja/või eemaldage akupakk (kui see on äravõetav).** Sellised ennetavad ohutusmeetmed vähendavad elektritööriista juhusliku käivitumise ohtu.

d) **Hoidke mittekasutatavaid elektritööriistu lastele kättesaamatus kohas ja ärge lubage elektritööriista või käesolevat kasutusjuhendit mittetundvatel isikutel elektritööriista kasutada.** Elektritööriistad on ohtlikud, kui neid kasutavad kogenematud isikud.

e) **Hooldage elektritööriistu ja tarvikuid. Kontrollige, kas liikuvad osad talitlevad laitmatult ja ei kiilu kin-**

ni, kas osad on murdunud või nii kahjustatud, et elektritööriista talitlus on piiratud. Laske kahjustatud elektritööriist enne kasutamist remontida. Paljude õnnetuste põhjus peitub halvasti hooldatud elektritööriistades.

f) **Hoidke lõikeinstrumendid teravad ja puhtad.** Hoolikalt hooldatud teravate lõikeservadega lõikeinstrumendid kiiluvad vähem kinni ja neid on kergem juhtida.

g) **Kasutage elektritööriista, tarvikuid, instrumente jne vastavalt käesolevatele instruktsioonidele võttes arvesse töötingimusi ja tehtavat tööd.** Elektritööriista kasutamine muudel kui ettenähtud töödel võib põhjustada ohtlikke olukordi.

h) **Hoidke käepidemed ja haardepinnad kuivad, puhtad ning õlist ja määrdest vabad.** Libedad käepidemed ja haardepinnad ei võimalda ohutut käsitsemist ja kontrolli elektritööriista üle ettenägematutes olukordades.

5. **AKUTÖÖRIISTADE KASUTAMINE JA HOOLDUS**

a) **Laadige ainult tootja poolt soovitatava laadimisseadmega.** Teatud kindlat liiki akupaki jaoks sobiva laadimisseadme korral esineb tuleoht, kui seda kasutatakse teise akupakiga.

b) **Kasutage elektritööriistu ainult spetsiaalselt selleks ettenähtud akupakkidega.** Muude akupakkide kasutamine võib põhjustada vigastus- ja tuleohtu.

c) **Hoidke mittekasutatavad akupakid eemal kirjaklambritest, müntidest, võtmetest, naeltest, kruvidest või teisest väikestest metallesemetest, mis võivad põhjustada kontaktide sildamist.** Akuklemmide lühistamine võib põhjustada põletusi või tulekahju.

d) **Ebasoodsates tingimustes võib vedelik akust välja voolata; vältige kokkupuudet. Juhuslikul kokkupuutumisel loputage veega. Kui vedelik sattub silma, pöörduge täiendavalt arsti poole.** Väljatungiv akuvedelik võib tekitada nahaärritusi või põletusi.

e) **Ärge kasutage kahjustatud või muudetud akupakki või tööriista.** Kahjustatud või muudetud akud võivad talitleda ettearvamatult ning tekitada tulekahju, plahvatust või vigastusohtu.

f) **Ärge laske akupakile või tööriistale mõjuda tulel või kõrgetel temperatuuridel.** Kokkupuude tulega või temperatuurid üle 130 °C võivad põhjustada plahvatuse.

g) **Järgige kõiki laadimise instruktsioone ja ärge mitte kunagi laadige akupakki või akutööriista väljaspool instruktsioonides märgitud temperatuurivahemikku.** Vale laadimine või laadimine väljaspool lubatud temperatuurivahemikku võib rikkuda akut ja suurendada tuleohtu.

6. **TEENINDUS**

a) **Laske oma elektritööriista remontida ainult kvalifitseeritud spetsialistidel ja ainult originaalvaruosadega.** See tagab elektritööriista ohutuse säilimise.

b) **Ärge mitte kunagi hooldage kahjustatud akupakke.** Akupakkide hooldust peaksid tegema ainult tootja või volitatud klienditeenindusettevõtted.

Ohutusjuhised löökpuurimismasinatele

Kõikide tööde ohutusjuhised

- **Kandke löökpuurimise ajal kõrvaklappe.** Müra võib halvendada kuulmist.
- Kasutage lisakäepidet (-käepidemeid). Kontrolli kaotamine võib tekitada vigastusi.
- **Kui teostate töid, mille korral lõikeinstrument või kinnitusdetailid võivad kokku puutuda varjatud elektrikaablite, siis hoidke elektritööriista isoleeritud haardepindadest.** Lõikeinstrumentide või kinnitusdetailide kokkupuude pingestatud kaabliga võib muuta elektritööriista juurdepääsetavad metallosad pingestatuks ja põhjustada operaatorile elektrilöögi.

Ohutusjuhised pikkade puuride kasutamisel

- **Ärge mitte kunagi töötage suurema kui puuri maksimaalse pöörlemissagedusega.** Suurematel kiirustel võib puur, kui see ei puutu vastu detaili, kõveraks painduda ja tekitada kehavigastusi.
- **Alustage puurimist alati madalamal kiirusel, kuni puur puutub vastu detaili.** Suurematel kiirustel võib puur, kui see ei puutu vastu detaili, kõveraks painduda ja tekitada kehavigastusi.
- **Suruge puuri ainult otse ja ärge avaldage liiga suurt survet.** Puurid võivad puruneda või nende üle võib kaduda kontroll, mis tekitab kehavigastusi.

Täiendavad ohutusjuhised

- **Kinnitage töödeldav toorik.** Kinnitusseadmete või kruustangidega kinnitatud toorik püsib kindlamalt kui käega hoides.
- **Lülitage elektriline tööriist kohe välja, kui rakendustööriist blokeerub. Olge valmis suure pöördemomendi reaktsiooniks, mis põhjustab tagasilööki.** Rakendustööriist blokeerub, kui see jääb toorikusse kinni või kui elektritööriist ülekoormatakse.
- **Laske elektritööriistal enne ärapanekut täielikult jahtuda.** Instrument võib kinni kiiluda ja põhjustada kontrolli kaotamist elektritööriista üle.
- **Kasutage sobivaid detektoreid, et teha kindlaks, kas esineb varjatud kaableid või võtke abi saamiseks ühendust kohaliku elektrivõrguettevõttega.** Kokkupuude elektrikaablitega võib põhjustada tulekahju ja elektrilöögi. Gaasitorude kahjustamine võib põhjustada plahvatuse. Veetorude purunemine põhjustab varalist kahju.
- **Kasutage ainult PARKSIDE'i poolt soovitatavaid tarvikuid.** Sobimatud tarvikud võivad põhjustada elektrilööki või tulekahju.

Jääkriskid

Ka selle seadme eeskirjadekohasel käsitsemisel säilivad alati jääkriskid. Olenevalt selle seadme konstruktsioonist ja teostusest võivad esineda järgmised ohud:

- Kuulmiskahjustused, kui ei kanta sobivat kuulmiskaitsevahendit.

- Tervisekahjustused, mis tulenevad labakäe-käsivarre vibratsioonist, kui seadet kasutatakse pikema ajavahemiku jooksul või seda ei juhita ja seadet ei hooldata nõuetekohaselt.
- Lõikevigastused

⚠ HOIATUS! Oht elektromagnetvälja tõttu, mis tekitatakse seadme käitamise ajal. See väli võib teatud juhtudel mõjutada aktiivseid või passiivseid meditsiinilisi implantaate. Tõsiste või surmavate vigastuste ohu vähendamiseks soovitame meditsiiniliste implantaatidega isikutel enne seadme käsitsemist konsulteerida oma arsti ja meditsiinilise implantaadi tootjaga.

Ettevalmistus

⚠ HOIATUS! Vigastusoht soovimatult käivituva seadme tõttu. Paigaldage aku seadmesse alles siis, kui seade on täielikult kasutamiseks ette valmistatud.

Juhtelemendid

Tehke endale enne seadme esimest kasutamist juhtelemendid selgeks.

→ vaadake joon. A/C

- **Funktsiooni valikulüliti (5)**
  MÄRKUS! Kahjustusoht! Lülitage funktsiooni valikulülitit ainult siis, kui seade seisab.
  Funktsiooni valikulülitiga **(5)** valite seadme töörežiimi.
  → vt *Töörežiimi valimine, lk 63*
- **Pöördemomendi seadistusrõngas (3)**
  Maksimaalse pöördemomendi seadistamine kruvide keeramiseks, mille juures sidur rakendub.
  MÄRKUS! Keerake pöördemomendi seadistusrõngast ainult siis, kui seade seisab!
  - **1** Väikseim pöördemoment
  - **21** Suurim pöördemoment

  Ohutuse huvides alustage kruvide keeramisel väikse pöördemomendiga. Vajadusel suurendage pöördemomenti.
- **Pöörlemissuuna lüliti (7)**
  MÄRKUS! Lülitage pöörlemissuuna lülitit ainult siis, kui seade seisab!
  Lüliti suund tagant vaadatuna:
  - **Vasak** Kruvi sissekeeramine, puurimine
  - **Keskel** Sisselülitustõkis
  - **Parem** Kruvi väljakeeramine
- **Käiguvaliku lüliti (6)**

  ⚠ ETTEVAATUST! Lülitage käiguvaliku lülitit ainult siis, kui seade seisab.
  - **1** ◀■■■ Poldid
  - **2** ◀■■ Puurimine
- **Sisse-/väljalüliti (14)**
  - Pärast aku paigaldamist: Ühendamine PARKSIDE'I äpiga
  - Sisselülitamine: Vajutamine
  - Pöörlemissageduse astmeteta reguleerimine: Mida kaugemale sisse-/väljalülitit vajutate, seda suurem on pöörlemissagedus.
  - Väljalülitamine: Vabastamine
- **Näit „Ühendatud" (13)**
  Ühenduse olek PARKSIDE'I äpi
  vilkumine ühenduskatse
  püsivalt põlemine ühendus loodud

Aku laetustaseme kontrollimine

värv	Tähendus
roheline	Aku laetud
oranž	Aku osaliselt laetud
punane	Akut tuleb laadida

→ vaadake joon. B

Aku laadimine

Juhised

- Ärge jätke akut pikemaks ajaks otsese päikesekiirguse või temperatuuride >50 °C kätte. Vältige iseäranis paigutamist küttekehadele või ladustamist sõidukites.
- Vt ka laaduri kasutusjuhend.

→ vaadake joon. B

Instrumendi monteerimine ja demonteerimine

Juhised

- Käepideme all taga asub magnetiline väljalõige **(10)**, et hoida sagedasti kasutatavaid kruvimisotsakuid.
- **⚠ ETTEVAATUST!** Põletusoht! Instrumendid – iseäranis puurid – võivad minna väga kuumaks. Kandke instrumendi eemaldamisel vajadusel kaitsekindaid.

→ vaadake joon. D

Narrekruvikeeraja/kruvikeeraja-otsakuhoidiku kasutamine

Juhised

- Ainult narrekruvikeerajale **(22)**: Valige pöörlemissuund, selleks seadke nool käepidemel soovitud märgistusele .

→ vaadake joon. D

Lisakäepideme seadistamine

Juhised

- Lisakäepide **(15)** on seadmel 360° ümber pööratav ja seda saab viia igasse soovitus asendisse.

→ vaadake joon. E

Sügavuspiiriku seadistamine

→ vaadake joon. E

Tarvikute juhend

Vaibanuga

Kui vaibanuga **(18)** on nüri, siis saab tera vahetada või tera nüri/kahjustatud segmendi ära murda.

Murdmiskohad tuvastatakse sälkude bail, mis on jaotatud ühtlaste kaugustega üle tera.

Juhised

- ⚠ **ETTEVAATUST!** Vigastusoht! Tera murdmisel võib juhtuda, et osad lendavad läbi õhu. Kandke silmade kaitsevahendit.
- ⚠ **ETTEVAATUST!** Vigastusoht! Vaibanoa terad on väga teravad. Kandke kaitsekindaid.
- ⚠ **ETTEVAATUST!** Vigastusoht! Kasutatud terad kujutavad endast alati veel suurt ohuallikat. Käidelge tera koheselt.

Vajalikud abivahendid

- Tangid

Tera murdmine

→ vaadake joon. F

Tera vahetamine

1. Lükake lükkur **(36)** vaibanoal **(18)** kuni tõkiseni ettepoole.
2. Eemaldage ja käidelge nüri tera nõuetekohaselt.
3. Uue tera kasutamiseks lükake lükkur **(36)** vaibanoal **(18)** kuni tõkiseni tahapoole.

Salve täitmine

→ vaadake joon. F

Mõõdulint

→ vaadake joon. G

Kasutamine

Aku paigaldamine ja eemaldamine

→ vaadake joon. B

Töörežiimi valimine

→ vaadake joon. C

Toimimine

Seadke funktsiooni valikulüliti **(5)** nii, et noolemärk näitab soovitud sümbolile.

Töörežiim	Funktsioon	Materjal	Keeramissuund	Instrument
T	Löökpuurimine (löögimehhanism SEES)	Betoon, Kivi	↻	Puur
◀▮▮	Puurimine (löögimehhanism VÄLJAS / ilma pöörlemissageduse piiranguta	puit, metall, plast	↻	Puur
◀▮▮◀	Kruvide keeramine (löögimehhanism VÄLJAS)	Kruvide sise- ja väljakeeramine	Sissekeeramine: ↻ Väljakeeramine: ↺	Otsakuhoidik, Kruvimisotsak

Sisse- ja väljalülitamine

Juhised

- Seadistage enne töö algust kõik vastava töö jaoks olulised käsitsuselemendid vastavalt kasutamisele (vaadake *Juhtelemendid, lk 62*).
- ⚠ **HOIATUS!** Vigastusoht seadme soovimatu pidevkäituse tõttu. Kontrollige enne akude seadmesse paigaldamist, et sisse-/väljalüliti **(14)** talitleb nõuetekohaselt ja liigub vabastamisel Väljas-asendisse tagasi.
  → vaadake joon. D
- LED-töötuli **(12)**
  START → LED-töötuli sees
  STOP → LED-töötuli kustub umbes 10 sekundit pärast väljalülitamist
- Tööpauside ajal: Seadke pöörlemissuuna lüliti **(7)** keskele. See ettevaatusabinõu takistab elektritööriista soovimatut käivitumist.
- Enne kui panete tööriista käest ära, oodake, kuni elektritööriist on seiskunud.
- Seadme võite vööklambriga **(9)** riputada vöö külge. Vööklambriga saata avada kroonikujuliste korkidega pudeleid.

PARKSIDE **äpp**

Download app!
/// PARKSIDE

Kujutatud QR-Code liigute App Store'isse või Google Play.'sse. Äpi kirjeldusest leiate üksikasjaliku teabe PARKSIDE äpi funktsioonide kohta ja saate äpi alla laadida.

PARKSIDE'I äpiga saate seadet jälgida ja teatud funktsioone juhtida. Funktsioonid võivad äpi ja püsivara värskendustega muutuda. Täiendavat teavet PARKSIDE'I äpi kohta leiate nutiaku juhendist. Värskendusi pakutakse vähemalt garantiiaja kestuse jooksul (vaadake *Garantii*).

Eeldused

Seadme PARKSIDE'I äpis leidmiseks peavad olema täidetud järgmised eeldused:

- Teie nutitelefonile on PARKSIDE'I äpp installitud ja Bluetooth® on aktiveeritud.
- Seadmesse on paigaldatud järgmine aku: PARKSIDE Performance nutiaku Smart PAPS 204 A1/ Smart PAPS 208 A1/Smart PAPS 2012 A1/PAPP 204 A1/ PAPP 208 A1. See aku on juba PARKSIDE'I äpiga ühendatud.

  Seade peab äpiga sidet aku kaudu.

Juhised

- Joonised (joon. H) on näitlikud ja neid kasutatakse jämedaks orienteerumiseks.

Seadme PARKSIDE'I **äpiga ühendamine**

→ vaadake joon. H

- Kui seadet loendis ei kuvata, lisage seade käsitsi juurde.

Seadme jälgimine ja juhtimine

→ vaadake joon. H

- **Sinu tööriistad**.
- Valige ülevaatekuval soovitud seadistus.

  Kahtluse korral valige Abi.

  Kuvatakse vastava seadistuse kirjeldusega dialoogiaken.

Seadme äpist eemaldamine

Seadme äpist eemaldamisel kustutatakse siis ka vastavad andmed.

1. **Sinu tööriistad**.
2. Libistage seadme kaarti paremalt vasakule.
3. Kinnitage dialoogiväli.

Privaatsuseeskirjad

vaadake Lehekülg Rohkem; lõik Juriidiline, Privaatsuseeskirjad

Transport

→ vaadake joon. I

Puhastamine, hooldamine ja ladustamine

HOIATUS! Vigastusoht soovimatult käivituva seadme tõttu. Kaitske end hooldus- ja puhastustöödel. Lülitage seade välja, oodake, kuni kõik liikuvad osad on täielikult seiskunud ja eemaldage aku.

Laske remondi- ja hooldustööd, mida pole käesolevas juhendis kirjeldatud, teostada meie teeninduskeskusel. Kasutage ainult originaalvaruosi.

Puhastamine

HOIATUS! Elektrilöök! Ärge mitte kunagi pritsige seadet veega.

MÄRKUS! Kahjustusoht. Keemilised ained võivad reageerida seadme plastosadega. Ärge kasutage puhastusvahendeid või lahusteid.

- Hoidke seadme õhutuspilud, mootori korpus ja käepidemed puhtad. Kasutage selleks niisket lappi või harja.

Hooldus

- Kontrollige enne iga kasutamist seadmel nähtavate puuduste nagu lahtiste, kulunud või kahjustatud osade puudumist.
- Vahetage nüri või muul viisil kahjustatud instrument välja.

Ladustamine

→ vaadake joon. J

Jäätmekäitlus/keskkonnakaitse

Eemaldage seadmest aku ja suunake seade, aku, tarvikud ja pakend keskkonnasõbralikku korduvkasutusse.



Elektriseadmed kuulu olmejäätmete hulka.

Välja kriipsutatud ratastega prügikasti sümbol tähendab, et seda toodet ei tohi kasutusaja lõppedes sorteerimata olmejäätmetena ära visata.

Kasutatud elektri- ja elektroonikaseadmete direktiiv 2012/19/EU:

Tarbijad on seadusega kohustatud suunama elektri- ja elektroonikaseadmed nende kasutusea lõpul keskkonnasõbralikku korduvkasutusse. Sellisel viisil tagatakse keskkonda ja ressursse säästev taaskasutamine.
Olenevalt rakendamises siseriiklikku õigusesse võivad olla teil järgmised võimalused:

- anda tagasi müügikohta,
- anda ära ametlikku kogumiskohta,
- saata tagasi tootjale/turustajale tagasi.

Nõue ei puuduta kasutatud seadmete juurde kuuluvaid tarvikuid ja elektriliste osadeta abivahendeid.

Akude keskkonnasõbralik jäätmekäitlus



Ärge visake akut olmejäätmete hulka, tulle (plahvatusoht) ega vette. Kahjustunud akud võivad kahjustada keskkonda ja teie tervist, kui mürgised aurud või vedelikud lekivad sellest välja.

Te olete kohustatud, defektsed või kasutatud akud käitlema keskkonnasõbralikult.

- Ärge avage akusid ja vältige mehaanilist kahjustamist. Esineb lühise oht ja võivad väljuda hingamisteid ärritavad aurud.
- Turvakaalutlustel tuleksid akud enne jäätmekäitlust tühjendada.
- Kleepige lühise vältimiseks poolused kinni.
- Käidelge akud kaubanduse kaudu või kogumiskohas.
- **Kahjustatud akud**

  Käidelge väliselt kahjustatud akusid eriti ettevaatlikult!
  - Ärge puudutage kahjustatud akusid paljaste kätega.
  - Kui te ei saa pooluseid kinni kleepida, pange akud ükshaaval plastikkotti.
  - Pange kahjustatud akud ükshaaval mittepõlevasse, suletavasse nõusse, mida saab veel liivaga täita.
  - Viige kahjustatud akud spetsialistiga kogumiskohta.

Service

Garantii

Väga austatud klient,

Te saate sellele tootele garantii 5 aastat alates ostukuupäevast. Sellel tootel ilmnevate puuduste korral on teil müüja suhtes seadusega ettenähtud õigused. Neid seadusega ettenähtud õigusi meie poolt antav järgnev garantii ei piira.

Garantiitingimused

Garantiiaeg algab ostukuupäevast. Palun hoidke kassatšeki originaal hästi alles. See dokument on vajalik teie ostu tõendina. Kui viie aasta jooksul alates selle toote ostukuupäevast ilmnevad tootel materjali- või tootmisvead, siis toode meie valikul kas remonditakse või asendatakse tasuta. Selle garantii täitmise eelduseks on, et esitate meile viie aastase tähtaja jooksul defektse toote ja ostudokumendi (kassatšeki) ning lühikirjelduse puuduse ja selle ilmnemise aja kohta.

Kui defekt on meie garantiiga kaetud, saate tagasi remonditud või uue toote. Toote remontimisel või väljavahetamisel ei alga uus garantiiaeg.

Garantiiaeg ja seaduslikud reklamatsioonid

Garantii täitmisega garantiiaega ei pikendata. Sama kehtib ka väljavahetatud ja remonditud osade kohta. Võimalikest, juba ostu ajal olemasolevatest kahjustustest ja puudustest tuleb teada anda kohe pärast seadme pakendist väljavõtmist.. Pärast garantiiaja möödumist teostatavad remondid on tasulised.

Garantii maht

Toode on toodetud rangeid kvaliteedinõudeid järgides ja on enne tarnimist hoolikalt üle kontrollitud.

Garantii kehtib materjali- või tootmisvigade kohta. See garantii ei laiene toote osadele, mis kuluvad tavakasutuse käigus ja mida võidakse vaadelda seetõttu kui kuluvosi (nt Puur) või kergesti purunevate osade kahjustustele (nt Lüliti).

Garantii ei kehti, kui toode on kahjustatud, seda on mittesihipäraselt kasutatud või kui seda ei ole hooldatud. Toote sihipäraseks kasutamiseks tuleb täpselt järgida kõiki selles kasutusjuhendis toodud instruktsioone. Kasutusotstarvet ja toiminguid, mida selles kasutusjuhendis ei soovitata või mille eest hoiatatakse, tuleb tingimata vältida.

Toode on ette nähtud üksnes isiklikuks ja mitte tööndulikuks kasutamiseks. Garantii kaotab kehtivuse vale ja asjatundmatu käsitsemise korral, jõu kasutamise ja toimingute korral, mida ei ole teostatud meie volitatud teenindusesinduses.

Garantiijuhtumi menetlemine

Teie probleemi kireks lahendamiseks järgige palun järgmisi juhiseid:

- Palun hoidke kõikide päringute jaoks alles kassatšekk ja toote number (IAN 521713_2601), mis tõendab teie ostu.
- Toote numbrit vaadake palun toote tüübisildilt, tootele tehtud graveeringu näol, teie kasutusjuhendi tiitellehelt (all vasakul) või toote tagaküljel või alumisel küljel olevalt kleebiselt.
- Kui tootel ilmnevad talitlusvead või muud puudused, võtke kõigepealt ühendust alljärgnevalt nimetatud teeninduskeskusega **telefoni** või kasutage meie **kontaktvormi**, mille leiate lehelt *parkside-diy.com* kategoorias **Teenus** teel.
- Defektseks hinnatud toote saate kokkuleppel meie teeninduskeskusega tasuta saata teile teavitatud teeninduse aadressil, lisades ostudokumendi (kassatšeki) ja selgituse, milles puudus seisneb ning millal see ilmnes. Vastuvõtu probleemide ja saatmiskulude vältimiseks kasutage tingimata ainult teile antud aadressi. Veenduge, et saatmine ei toimuks tasu eest, lahtiselt, kulleriga või muu eritranspordiga. Saatke koos tootega palun kõik ostul tarnekomplekti kuuluvad sellega kaasasolnud tarvikud ja tagage piisavalt kindel transpordipakend.

Remonditeenus

Muude küsimuste korral **mis ei kuulu garantii alla** , pöörduge palun teeninduskeskusesse. Sealt saate hinnapakkumuse.

- Me saame remontida ainult selliseid seadmed, mis on saadetud korralikult pakituna ja mille saatekulud on täielikult tasutud.

  Juhis: Saatke seade puhtana ning koos defekti kirjeldusega meie teeninduskeskuse poolt nimetatud aadressil.
- Tasumata saatekuludega seadmeid, ning seadmeid, mis on saadetud lahtiselt, kulleriga või muu eritranspordiga, vastu ei võeta.
- Me käitleme teie poolt saadetud defektsed seadmed tasuta.

Service-Center

EE

Service Eesti
Tel.: 8000 049 141
Kontaktvorm veebilehel
parkside-diy.com
IAN 521713_2601

Importija

Pange arvestage, et alltoodud aadress ei ole teeninduse aadress.
Võtke kõigepealt ühendust nimetatud teeninduskeskusega.

Grizzly Tools GmbH & Co. KG
Stockstädter Str. 20
63762 Großostheim
SAKSAMAA
www.grizzlytools.de

Varuosad ja tarvikud

Varuosi ja tarvikuid saab tellida aadressil *www.grizzlytools.shop*. Kui teie tellimusega peaks olema probleeme, võtke ühendust meie veebipoe kaudu. Täiendavate küsimuste korral pöörduge: *Service-Center, lk 65*

Algupärase EL vastavusdeklaratsioon tõlge

Toode: **Akulöökkruvikeeraja**

Mudel: **PSBSAP 20-Li C3**

Seerianumber: 000001 - 136000

Eelkirjeldatud deklareeritav toode on kooskõlas asjaomaste liidu ühtlustamisaktidega:

2006/42/EC • 2014/30/EU • 2011/65/EU & (EU) 2015/863
Toode akuga Smart PAPS 204 A1/Smart PAPS 208 A1/Smart PAPS 2012 A1/
PAPP 204 A1/PAPP 208 A1: 2014/53/EU (asemel 2014/30/EU)

Eespool kirjeldatud deklareeritav ese on kooskõlas Euroopa Parlamendi ja nõukogu 8. juuni 2011. aasta direktiiviga 2011/65/EU teatavate ohtlike ainete kasutamise piiramise kohta elektrija elektroonikaseadmetes.

Vastavuse tagamiseks on kohaldatud järgmisi ühtlustatud standardeid ning riiklikke standardeid ja eeskirju:

EN 62841-1:2015/A11:2022
EN 62841-2-1:2018/A12:2022 • EN IEC 63000:2018
EN IEC 55014-1:2021 • EN IEC 55014-2:2021
IEC 62471:2006 • EN 62471:2008
Toode akuga Smart PAPS 204 A1/Smart PAPS 208 A1/Smart PAPS 2012 A1/PAPP 204 A1/PAPP 208 A1:
EN 301 489-1 V2.2.3:2019 • EN 301 489-17 V3.3.1:2024
EN 300 328 V2.2.2:2019 • EN 50663:2017

Käesolev vastavusdeklaratsioon on välja antud valmistaja ainuvastutusel:

CE

Grizzly Tools GmbH & Co. KG
Stockstädter Str. 20
63762 Großostheim
SAKSAMAA

07.09.2026

Christian Frank
Volitatud esindaja dokumenteerimiseks

Satura rādītājs

Ievads.....67
Noteikumiem atbilstīgs lietojums.....67
Piegādes komplektācija/Piederumi.....67
Pārskats.....67
Darbības apraksts.....68
Tehniskie dati.....68
X 20 V TEAM.....69
Drošības norādījumi.....69
Drošības norādījumu nozīme.....69
Piktogrammas un simboli.....69
Vispārīgi elektroinstrumentu drošības brīdinājumi.....70
Drošības informācija triecienurbjmašīnām.....71
Nenovērstie riski.....72
Sagatavošanās.....72
Vadības elementi.....72
Akumulatora uzlādes līmeņa pārbaude.....72
Akumulatora uzlāde.....72
Ievietojamā darbarīka uzmontēšana un nomontēšana.....72
Papildroktura regulēšana.....73
Dziļuma ierobežotāja iestatīšana.....73
Instrukcija attiecībā uz piederumiem.....73
Darbība.....73
Akumulatora ievietošana un izņemšana.....73
Darbības režīma izvēle.....73
Ieslēgšana un izslēgšana.....73
Parkside lietotne.....74
Ierīces dzēšana no lietotnes.....74
Privātuma politika.....74
Transportēšana.....74
Tīrīšana, apkope un uzglabāšana.....74
Tīrīšana.....74
Apkope.....74
Uzglabāšana.....74
Likvidēšana un vides aizsardzība.....74
Akumulatoru utilizēšana videi nekaitīgā veidā.....75
Service.....75
Garantija.....75
Remonta serviss.....76
Service-Center.....76
Importētājs.....76
Rezerves daļas un piederumi.....76
ES atbilstības deklarācijas oriģināla tulkojums.....77
Klaidskats.....91

Ievads



Lietošanas instrukcija ir šī izstrādājuma sastāvdaļa. Pirms izstrādājuma lietošanas izlasiet visas norādes par lietošanu un drošību. Saglabājiet šo lietošanas instrukciju un, nododot izstrādājumu lietošanā citai personai, iedodiet līdzi arī visas ierīces dokumentācijas.

Noteikumiem atbilstīgs lietojums

Ierīce ir paredzēta vienīgi šādiem pielietojumiem:

- Skrūvju ieskrūvēšana un izskrūvēšana
- Urbšana koksnē, metālā vai plastmasā
- Triecienurbšana mūra konstrukcijās

Darbība vienīgi sausās telpās.

Jebkāda cita veida izmantošana, kas šajā lietošanas instrukcijā nav nepārprotami atļauta, var izraisīt bojājumus ierīcē un radīt nopietnu apdraudējumu lietotājam. Ierīces lietotājs vai ekspluatētājs ir atbildīgs par negadījumiem vai zaudējumiem un bojājumiem, kas nodarīti citām personām vai to mantai. Ierīce ir paredzēta izmantošanai mājamatniecības darbos. Tā nav piemērota ilgstošai, profesionālai ekspluatācijai. Lietojot ierīci komerciāliem nolūkiem, garantija tiek anulēta. Ražotājs neatbild par zaudējumiem, kas radušies pēc noteikumiem neatbilstīgas izmantošanas vai nepareizas lietošanas.

Piegādes komplektācija/Piederumi

Izpakojiet ierīci un pārbaudiet piegādes komplektāciju.



iekļauti piegādes komplektācijā



Nav iekļauta piegādes komplektā

Likvidējiet iepakojuma materiālus atbilstoši noteikumiem.

Pārskats

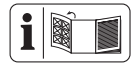

Ierīces attēli ir atrodami priekšējā un aizmugurējā atlokāmajā lapā.

att.A

1 Urbjpatronas atvere
2 Ātrās iespīlēšanas urbjpatrona
3 Griezes momenta regulēšanas gredzens
4 Papildroktura ietvere
5 Funkciju izvēles slēdzis
6 Ātruma pārslēdzējs
7 Rotācijas virziena slēdzis
8 Rokturis (Izolētā roktura virsma)
9 Jostas klipsis
10 Iedobe (Skrūvēšanas uzgalis)

11 Akumulatora turētājs
12 LED darba apgaismojums
13 Indikators „Savienots“
14 Ieslēgšanas/izslēgšanas slēdzis
15 Papildrokturis
16 Uzglabāšanas koferis
17 Dziļuma ierobežotājs
18 Kartona nazis
19 Metāla kaste (Urbis)
20 Uzglabāšanas kaste (Skrūvēšanas uzgalis)
21 Uzgaļa turētājs
22 Skrūvgriezis ar tarkšķa mehānismu
23 Skrūvgriezis-uzgaļu turētājs
24 Mērlente

att.B

25 Akumulators
26 Taustiņš (Uzlādes līmeņa indikators)
27 Uzlādes līmeņa indikators
28 Akumulatora atbloķētājs
29 Uzlādes ierīce

att.D

30 Skrūvēšanas uzgalis
31 Urbis

att.E

32 Dziļuma ierobežotāja fiksācijas skrūve
33 Cilpa (Papildrokturis)
34 Rokturis (Papildrokturis)

att.F

35 Atbloķētājs (Kartona nazis)
36 Aizbīdnis (Kartona nazis)

att.G

37 Fiksācijas aizbīdnis (Mērlente)
38 Fiksācijas poga (Mērlente)
39 Klipsis (Mērlente)

Darbības apraksts

Akumulatora triecienurbim ar divu ātrumu pārnesumkārbu ir daudzpakāpju griezes momenta iestatīšanas mehānisms, urbšanas pakāpe un trieciena pakāpe, kā arī rotācijas funkcija pa labi/pa kreisi. Turklāt ierīce ir aprīkota ar ātrās iespīlēšanas urbjpatronu un darba apgaismojuma LED lampiņu.

Ierīci iespējams savienot ar PARKSIDE lietotni.

Vadības elementu darbība ir izklāstīta turpmākajā aprakstā.

Tehniskie dati

Ar akumulatoru darbināma triecienurbjmašīna ..... PSBSAP 20-Li C3

Nominālais spriegums U ..... 20 V ⎓
Svars iekļauts Papildrokturis (bez akumulatora) .....≈1,7 kg
Apgriezienu skaits tukšgaitā n_0
- 1. pakāpe ..... 0–630 min^{-1}
- 2. pakāpe ..... 0–2100 min^{-1}

Triecienu skaits
-1. pakāpe .....0-10810 min^{-1}
-2. pakāpe .....0-36000 min^{-1}
Maks. griezes moments ..... 64 Nm
Urbjpatronas iespīlēšanas platums .....1,5-13 mm
Maks. urbšanas diametrs
-koksne ..... 68 mm
-Betons .....16 mm
-metāls .....13 mm
Aizsardzības veids IPX0
Tukšgaitas režīms
Skaņas spiediena līmenis (L_{pA}) ..... 80,9 dB; K_{pA}=5 dB
Skaņas jaudas līmenis (L_{WA}) ..... 88,9 dB; K_{WA}=5 dB
Triecienurbšana
Skaņas spiediena līmenis (L_{pA}) ..... 98,3 dB; K_{pA}=5 dB
Skaņas jaudas līmenis (L_{WA}) ..... 106,3 dB; K_{WA}=5 dB
Vibrācija Urbšana ($a_{h,D}$)
-Galvenais rokturis .....3,280 m/s^2; K=1,5 m/s^2
-Papildrokturis ..... 4,636 m/s^2; K=1,5 m/s^2
Vibrācija Triecienurbšana ($a_{h,ID}$)
-Galvenais rokturis .....13,283 m/s^2; K=1,5 m/s^2
-Papildrokturis ..... 7,645 m/s^2; K=1,5 m/s^2
Akumulators ..... Li-Ion
Temperatūra ..... Maks. 50 °C
- Uzlāde ..... 4–40 °C
- Darbība .....4–50 °C
- Uzglabāšana ..... 15–25 °C
PARKSIDE Performance viedais akumulators Smart PAPS 204 A1/ Smart PAPS 208 A1/Smart PAPS 2012 A1/PAPP 204 A1/ PAPP 208 A1
- radiofrekvenču josla .....2400–2483,5 MHz
- pārraidīt jaudu ..... ≤ 20 dBm

Trokšņa un vibrācijas vērtības ir aprēķinātas atbilstoši atbilstības deklarācijā minētajiem standartiem un noteikumiem.

Norādītā vibrāciju kopējā vērtība un trokšņu emisijas vērtība ir mērītas atbilstoši standartizētam pārbaudes procesam, un tās var izmantot elektroinstrumenta salīdzināšanai ar citu instrumentu. Norādīto vibrāciju kopējo vērtību un trokšņu emisijas vērtību var izmantot arī provizoriskai slodzes aprēķināšanai.

⚠ **BRĪDINĀJUMS!** Vibrāciju emisija un trokšņu emisija elektriskā instrumenta faktiskās lietošanas laikā var atšķirties no norādītās vērtības atkarībā no tā, kādā veidā elektroinstruments tiek lietots, īpaši no tā, kāda veida materiāls tiek apstrādāts. Lai pasargātu lietotāju, ir jānosaka drošības pasākumi, kas balstās uz vibrāciju radītās slodzes novērtējumu faktisko lietošanas apstākļu laikā (šai sakarā jāņem vērā visi ekspluatācijas cikla aspekti, piemēram, laiks, kad elektroinstruments ir izslēgts un kad tas ir ieslēgts, bet darbojas bez slodzes).

X 20 V TEAM

Ierīce ir **X 20 V TEAM** sērijas sastāvdaļa, un to var darbināt ar **X 20 V TEAM** sērijas akumulatoriem. **X 20 V TEAM** sērijas akumulatoru uzlādi drīkst veikt tikai ar **X 20 V TEAM** sērijas uzlādes ierīcēm.

Iesakām šo ierīci darbināt tikai ar šādiem akumulatoriem: PAP 20 B1, PAP 20 B3, PAP 202 A1, PAP 204 A1, Smart PAPS 204 A1, Smart PAPS 208 A1, Smart PAPS 2012 A1, PAPP 204 A1, PAPP 208 A1

Iesakām šo akumulatoru uzlādi veikta ar šādām uzlādes ierīcēm: PLG 20 A3, PLG 20 A4, PLG 20 C1, PLG 20 C2, PLG 20 C3, PLG 201 A1, PDSLG 20 A1, PDSLG 20 B1, PDSLG 20 B2, Smart PLGS 2012 A1

Akumulatora un uzlādes ierīces tehniskie dati: Skatiet atsevišķo instrukciju.

Drošības norādījumi

Šajā sadaļā ir izklāstīti svarīgākie drošības norādījumi saistībā ar ierīces lietošanu.

⚠ **BRĪDINĀJUMS!** Kaitējuma nodarīšana personām un materiālie zaudējumi, nepareizi apejoties ar ierīci. Ņemiet vērā drošības norādījumus un norādes par uzlādi un pareizu lietošanu, kas ir sniegtas sērijas **X 20 V TEAM** akumulatora un uzlādes ierīces lietošanas instrukcijā. Detalizēts lādēšanas procesa apraksts un papildu informācija ir atrodama šajā atsevišķajā lietošanas instrukcijā.

Drošības norādījumu nozīme

⚠ **BĪSTAMI!** Neievērojot šo drošības norādījumu, notiek nelaimes gadījums. Sekas ir smagas traumas vai nāves iestāšanās.

⚠ **BRĪDINĀJUMS!** Neievērojot šo drošības norādījumu, pastāv iespēja, ka notiks nelaimes gadījums. Sekas ir smagu traumu gūšanas iespējamība vai nāves iestāšanās.

⚠ **UZMANĪBU!** Neievērojot šo drošības norādījumu, notiek nelaimes gadījums. Tā rezultātā var tikt gūtas vieglas vai vidēji smagas traumas.

NORĀDĪJUMS! Neievērojot šo drošības norādījumu, notiek nelaimes gadījums. Tā rezultātā iespējami materiāli zaudējumi.

Piktogrammas un simboli

Piktogrammas uz ierīces


Izlasīt lietošanas instrukciju


Indikators „Savienots“


Urbšana (Berzes sajūgs izslēgts)


Skrūvēšana (Berzes sajūgs ieslēgts)


Triecienurbšana


Elektroierīces nedrīkst izmest sadzīves atkritumos.

Simboli uz piederuma



Urbis (metāls)



Urbis (Betons)



Urbis (koksne)


Lietot acu aizsargus


Lietot dzirdes aizsargus


Lietot respiratoru

Piktogrammas lietošanas instrukcijā


Instrukcija, kā veikt nepieciešamās darbības soli pa solim

Uzmanību!


Lietot aizsargcimdus


Spiešana


Nospiediet un turiet nospiestu



Akumulatora uzlādes līmeņa pārbaude akumulatorā



Nepakļaujiet akumulatoru ilglaicīgai spēcīgu saules staru iedarbībai vai temperatūrai, kas ir augstāka par 50 °C. Jo īpaši izvairieties to novietot uz radiatoriem vai glabāt transportlīdzekļos.



Bluetooth® aktivizēšana mobilajā gala ierīcē



Pirms ilgākas uzglabāšanas izņemiet akumulatoru no ierīces (ņemiet vērā atsevišķo akumulatora un uzlādes ierīces lietošanas instrukciju)



Uzglabāt sausā vietā



vietā, kurai nevar piekļūt bērni



Uzglabājiet ierīci tīrā vietā, kur tā ir pasargāta no putekļiem un sala

Vispārīgi elektroinstrumentu drošības brīdinājumi

⚠ **BRĪDINĀJUMS! Izlasiet visus drošības brīdinājumus, norādījumus, ilustrācijas un specifikācijas, kas pievienoti šim elektroinstrumentam.** Visu turpmāk minēto norādījumu neievērošana var izraisīt elektriskās strāvas triecienu, ugunsgrēku un/vai nopietnus ievainojumus. **Saglabājiet visus brīdinājumus un norādījumus turpmākai atsaucei.**

Termins "elektroinstruments" brīdinājumos attiecas uz elektroinstrumentu, ko darbina no elektrotīkla (ar vadu), vai elektroinstrumentu, ko darbina no akumulatora (bez vada).

1. **DARBA ZONAS DROŠĪBA**

a) **Uzturiet darba zonu tīru un labi apgaismotu.** Netīras vai tumšas zonas veicina nelaimes gadījumus.

b) **Nedarbiniet elektroinstrumentus sprādzienbīstamā vidē, piemēram, uzliesmojošu šķidrumu, gāzu vai putekļu klātbūtnē.** Elektroinstrumenti rada dzirksteles, kas var aizdedzināt putekļus vai tvaikus.

c) **Strādājot ar elektroinstrumentu, turiet tālāk bērnus un apkārtējos cilvēkus.** Uzmanības atraušana var izraisīt kontroles zudumu.

2. **ELEKTRODROŠĪBA**

a) **Elektroinstrumentu kontaktdakšām jāatbilst kontaktligzdai. Nekādā veidā nemodificējiet kontaktdakšu. Neizmantojiet adaptera kontaktdakšas ar iezemētiem (ar zemējumu) elektriskajiem instrumentiem.** Nemodificētas kontaktdakšas un atbilstošas kontaktligzdas samazina elektriskās strāvas trieciena risku.

b) **Izvairieties no ķermeņa saskares ar iezemētām virsmām, piemēram, caurulēm, radiatoriem, plītīm un ledusskapjiem.** Ja jūsu ķermenis ir iezemēts, pastāv paaugstināts elektrošoka risks.

c) **Neatstājiet elektroinstrumentus lietus vai mitros apstākļos.** Ūdens iekļūšana elektriskajā instrumentā palielina elektriskās strāvas trieciena risku.

d) **Neizmantojiet vadu ļaunprātīgi. Nekad neizmantojiet vadu elektroinstrumenta pārnēsāšanai, vilkšanai vai atvienošanai no tīkla. Sargājiet vadu no karstuma, eļļas, asām malām vai kustīgām daļām.** Bojāti vai sajaukti vadi palielina elektriskās strāvas trieciena risku.

e) **Strādājot ar elektroinstrumentu ārpus telpām, izmantojiet pagarinātāju, kas piemērots lietošanai ārpus telpām.** Izmantojot āra lietošanai piemērotu vadu, tiek samazināts elektriskās strāvas trieciena risks.

f) **Ja elektroinstrumenta lietošana mitrā vietā ir neizbēgama, izmantojiet strāvas padevi, kas aizsargāta ar aizsardzības atslēgšanas ierīci (RCD).** RCD izmantošana samazina elektriskās strāvas trieciena risku.

3. **PERSONISKĀ DROŠĪBA**

a) **Strādājot ar elektriskajiem instrumentiem, esiet uzmanīgi, vērojiet, ko darāt, un rīkojieties saskaņā ar veselo saprātu. Nelietojiet elektroinstrumentu, ja esat noguris vai esat narkotisko vielu, alkohola vai medikamentu iespaidā.** Neuzmanības mirklis, strādājot ar elektriskajiem instrumentiem, var izraisīt nopietnus miesas bojājumus.

b) **Lietojiet individuālos aizsardzības līdzekļus. Vienmēr lietojiet acu aizsardzību.** Aizsargaprīkojums, piemēram, putekļu maska, neslīdeni aizsargapavi, aizsargcepure vai dzirdes aizsardzība, ko izmanto piemērotos apstākļos, samazinās personisko traumu skaitu.

c) **Neplānotas iedarbināšanas novēršana. Pirms pieslēgšanas strāvas avotam un/vai akumulatoram, kā arī pirms instrumenta pacelšanas vai pārnēsāšanas pārliecinieties, ka slēdzis ir izslēgtā stāvoklī.** Elektrisko instrumentu nēsāšana ar pirkstu uz slēdža vai elektrisko instrumentu, kuriem ir ieslēgts slēdzis, pieslēgšana pie strāvas veicina nelaimes gadījumus.

d) **Pirms elektroinstrumenta ieslēgšanas noņemiet regulēšanas atslēgu vai uzgriežņu atslēgu.** Uzgriežņu atslēga vai atslēga, kas atstāta pie elektriskā instrumenta rotējošās daļas, var radīt miesas bojājumus.

e) **Nepārvilksiet pārmērīgi. Vienmēr satbīli nostājieties uz kājām un saglabājiet līdzsvaru.** Tas ļauj labāk kontrolēt elektroinstrumentu neparedzētās situācijās.

f) **Atbilstoši ģērbieties. Nenēsājiet brīvu apģērbu vai rotaslietas. Sargājiet matus un apģērbu no kustīgām daļām.** Brīvs apģērbs, rotaslietas vai gari mati var tikt ierauti kustīgās daļās.

g) **Ja ierīces ir paredzētas putekļu nosūces un savākšanas iekārtu pieslēgšanai, pārliecinieties, ka tās ir pieslēgtas un tiek pareizi izmantotas.** Putekļu savākšana var samazināt ar putekļiem saistītos apdraudējumus.

h) **Neļaujiet, lai biežā instrumentu lietošanā gūtā pieredze ļautu jums kļūt pašapmierinātiem un ignorēt ins-**

trumentu drošības principus. Neuzmanīga rīcība sekundes daļas laikā var izraisīt smagu traumu.

4. **ELEKTROINSTRUMENTU LIETOŠANA UN APKOPE**

a) **Neiedarbiniet elektroinstrumentu ar spēku. Lietojiet piemērotu elektroinstrumentu savam darbam.** Pareizs elektroinstruments paveiks darbu labāk un drošāk tādā ātrumā, kādam tas ir paredzēts.

b) **Nelietojiet elektroinstrumentu, ja slēdzis to neieslēdz un neizslēdz.** Jebkurš elektroinstruments, kuru nevar vadīt ar slēdzi, ir bīstams, un tas ir jāremontē.

c) **Pirms regulēšanas, piederumu maiņas vai elektroinstrumentu glabāšanas atvienojiet kontaktdakšu no strāvas avota un/vai izņemiet no elektroinstrumenta akumulatoru, ja tas ir noņemams.** Šādi preventīvi drošības pasākumi samazina risku nejauši iedarbināt elektroinstrumentu.

d) **Nestrādājošus elektroinstrumentus uzglabājiet bērniem nepieejamā vietā un neļaujiet ar elektroinstrumentu strādāt personām, kas nav iepazinušās ar elektroinstrumentu vai šīm instrukcijām.** Elektroinstrumenti ir bīstami neapmācītu lietotāju rokās.

e) **Veiciet elektroinstrumentu un piederumu apkopi. Pārbaudiet, vai kustīgās daļas nav nepareizi noregulētas vai montētas, vai tās nav salūzušas, kā arī citus apstākļus, kas var ietekmēt elektroinstrumenta darbību. Ja elektroinstruments ir bojāts, pirms lietošanas to remontējiet.** Daudzus nelaimes gadījumus izraisa slikti uzturēti elektroinstrumenti.

f) **Uzturiet griezējinstrumentus asus un tīrus.** Pareizi uzturēti griezējinstrumenti ar asām griezņiem retāk iesprūst un ir vieglāk kontrolējami.

g) **Lietojiet elektroinstrumentu, piederumus, uzgaļus utt. saskaņā ar šiem norādījumiem, ņemot vērā darba apstākļus un veicamos darbus.** Ja elektroinstrumentu izmanto darbībām, kas atšķiras no paredzētajām, var rasties bīstama situācija.

h) **Uzturiet rokturus un satveršanas virsmas sausas, tīras un bez eļļas un smērvielām.** Slidenie rokturi un satveršanas virsmas neļauj droši lietot un kontrolēt instrumentu neparedzētās situācijās.

5. **AKUMULATORA INSTRUMENTU LIETOŠANA UN APKOPE**

a) **Uzlādējiet tikai ar ražotāja norādīto lādētāju.** Lādētājs, kas ir piemērots viena tipa akumulatoriem, var radīt ugunsgrēka risku, ja to izmanto ar cita tipa akumulatoriem.

b) **Lietojiet elektroinstrumentus tikai ar īpaši paredzētiem akumulatoru komplektiem.** Citu akumulatoru komplektu izmantošana var radīt traumu un ugunsgrēka risku.

c) **Kad akumulatori netiek lietoti, turiet tos tālāk no citiem metāla priekšmetiem, piemēram, papīra saspraudēm, monētām, atslēgām, naglām, skrūvēm vai citiem maziem metāla priekšmetiem, kas var izveidot savienojumu no viena izvada uz otru.** Akumulatora izvadu īsslegumas var izraisīt apdegumus vai ugunsgrēku.

d) **Nepareizas darbības gadījumā no akumulatora var izplūst šķidrums; izvairieties no kontakta. Ja nejauši notikusi saskare, noskalojiet ar ūdeni. Ja šķidrums nonāk acīs, papildus vērsties pēc medicīniskās palīdzības.** No akumulatora izplūdušais šķidrums var izraisīt kairinājumu vai apdegumus.

e) **Neizmantojiet bojātu vai pārveidotu akumulatoru vai instrumentu.** Bojātas vai pārveidotas baterijas var darboties neprognozējami, izraisot ugunsgrēku, sprādzienu vai ievainojumu risku.

f) **Nepakļaujiet akumulatoru komplektu vai instrumentu ugunij vai pārmērīgai temperatūrai.** Uguns iedarbība vai temperatūra virs 130 °C var izraisīt sprādzienu.

g) **Ievērojiet visus uzlādes norādījumus un neuzlādējiet akumulatoru vai instrumentu ārpus instrukcijās norādītā temperatūras diapazona.** Nepareiza uzlāde vai uzlāde temperatūrā, kas ir ārpus norādītā diapazona, var sabojāt akumulatoru un palielināt ugunsgrēka risku.

6. **APKOPE**

a) **Elektroinstrumenta apkopi uzticiet kvalificētam remontstrādniekam, izmantojot tikai identiskas rezerves daļas.** Tādējādi tiks nodrošināta elektroinstrumenta drošība.

b) **Nekad neveiciet bojātu akumulatoru apkopi.** Akumulatoru apkopi drīkst veikt tikai ražotājs vai pilnvaroti servisa pakalpojumu sniedzēji.

Drošības informācija triecienurbjmašīnām

Drošības instrukcijas visām darbībām

- **Urbjot triecienu, valkājiet ausu aizsargus.** Trokšņa iedarbība var izraisīt dzirdes zudumu.
- Izmantojiet papildu rokturi(-us). Kontroles zudums var izraisīt miesas bojājumus.
- **Turiet elektroinstrumentu ar izolētām satveršanas virsmām, ja veicat darbības, kurās griešanas piederumi vai stiprinājumi var saskarties ar slēptiem vadiem.** Ja griešanas piederumi vai stiprinājumi saskaras ar vadu, kas atrodas zem sprieguma, elektroinstrumenta atklātās metāla daļas var būt arī zem sprieguma un izraisīt operatora elektrošoku.

Drošības norādījumi, lietojot garus urbjus

- **Nekad nedarbiniet ātrumu, kas pārsniedz urbja maksimālo ātrumu.** Pie lielāka ātruma uzgalis var saliekties, ja tam ļaus brīvi griezties, nesaskaroties ar apstrādājamo detaļu, izraisot miesas bojājumus.
- **Vienmēr sāciet urbt ar mazu ātrumu un ar uzgaļa galu saskarē ar apstrādājamo detaļu.** Pie lielāka ātruma uzgalis var saliekties, ja tam ļaus brīvi griezties, nesaskaroties ar apstrādājamo detaļu, izraisot miesas bojājumus.
- **Spiediet tikai tiešā līnijā ar uzgali un neizmantojiet pārmērīgu spiedienu.** Uzgaļi var saliekties, izraisot lūzumu vai kontroles zudumu, kā rezultātā var gūt miesas bojājumus.

Papildu drošības noteikumi

- **Nostipriniet apstrādājamo priekšmetu.** Iestiprinot apstrādājamo priekšmetu skrūvspīlēs vai citā stiprinājuma ierīcē, strādāt ir drošāk, nekā tad, ja tas tiek turēts ar rokām.

- **Nekavējoties izslēdziet elektroinstrumentu, ja iestrēgst tajā iestiprinātais darbinstruments. Esiet gatavs augstam reaktīvajam griezes momentam, kas var iedarboties uz Jūsu rokām un izraisīt atsitienu.** Darbinstruments var iestrēgt, ja elektroinstruments tiek pārslogots vai arī darbinstruments apstrādājamajā priekšmetā tiek sašķiebts.
- **Pirms noliekat elektrisko instrumentu, vienmēr pagaidiet, līdz tas ir pilnībā apstājies.** Lietošanas rīks var iestrēgt, un jūs varat zaudēt elektroinstrumenta vadību.
- **Izmantojiet piemērotus detektorus, lai noteiktu, vai ir slēptas padeves līnijas, vai sazinieties ar vietējo komunālo pakalpojumu uzņēmumu, lai saņemtu palīdzību.** Saskare ar elektrības kabeļiem var izraisīt ugunsgrēku un elektrošoku. Gāzesvadu bojājumi var izraisīt sprādzienu. Ūdens cauruļu plīsumi nodara kaitējumu īpašumam.
- **Izmantojiet tikai PARKSIDE ieteiktos piederumus.** Nepiemēroti piederumi var izraisīt elektrošoku vai ugunsgrēku.

Nenovērstie riski

Arī tad, ja jūs šo ierīci lietojat atbilstoši noteikumiem, vienmēr saglabājas nenovērstie riski. Saistībā ar šīs ierīces konstrukciju un versiju var rasties šādi apdraudējumi:

- Dzirdes bojājumi, ja netiek lietoti piemēroti dzirdes aizsargi.
- Kaitējumi veselībai, kas rodas no roku kustināšanas, ierīci darbinot ilgāku laiku, vai to vadot / apkopjot neatbilstoši norādījumiem.
- Grieztas brūces

⚠ **BRĪDINĀJUMS!** Apdraudējums, ko rada elektromagnētiskais lauks, kas rodas ierīces darbības laikā. Lauks zināmos apstākļos var bojāt aktīvos vai pasīvos medicīniskos implantus. Lai mazinātu nopietnu vai nāvējošu traumu gūšanas risku, iesakām cilvēkiem ar medicīniskiem implantiem pirms ierīces izmantošanas konsultēties ar savu ārstu un medicīniskā implanta ražotāju.

Sagatavošanās

⚠ **BRĪDINĀJUMS!** Traumu risks, ierīcei nekontrolēti ieslēdzoties. Ievietojiet akumulatoru ierīcē tikai tad, kad tā ir pilnībā sagatavota darbam.

Vadības elementi

Pirms ierīces ekspluatācijas iepazīstiet vadības elementus.

→ **skatīt A/C att.**

- **Funkciju izvēles slēdzis (5)**
  NORĀDĪJUMS! Bojājumu risks! Aktivizējiet funkciju izvēles slēdzi tikai tad, kad ierīce negriežas.
  Izmantojiet funkciju izvēles slēdzi **(5)** , lai izvēlētos ierīces darbības režīmu.
  → skatīt *Darbības režīma izvēle, S. 73*
- **Griezes momenta regulēšanas gredzens (3)**
  Maksimālā griezes momenta iestatīšana skrūvēšanai, pie kura nostrādā berzes sajūgs.
  NORĀDĪJUMS! Aktivizējiet griezes momenta regulēšanas gredzenu tikai tad, kad ierīce nedarbojas!
  - **1** Minimālais griezes moments
  - **21** Maksimālais griezes moments

  Drošības apsvērumu dēļ sāciet skrūvēšanu ar mazu griezes momentu. Ja nepieciešams, palieliniet griezes momentu.
- **Rotācijas virziena slēdzis (7)**
  NORĀDĪJUMS! Spiediet rotācijas virziena pārslēdzēju tikai tad, kad ierīce nerotē!
  Slēdža virziens, skatoties no aizmugures:
  - **Kreisajā pusē** Skrūves ieskrūvēšana, urbšana
  - **Vidus** Ieslēgšanas bloķētājs
  - **Labajā pusē** Skrūves izskrūvēšana
- **Ātruma pārslēdzējs (6)**
  ⚠ **UZMANĪBU!** Aktivizējiet ātruma izvēles slēdzi tikai tad, kad ierīce nedarbojas.
  - **1** ◀▮▮▮ Skrūves
  - **2** ◀▮▮ Urbšana
- **Ieslēgšanas/izslēgšanas slēdzis (14)**
  - Pēc akumulatora ievietošanas: savienošana ar PARKSIDE lietotni
  - Ieslēgšana: Spiešana
  - Apgriezienu skaita regulēšana bezpakāpju režīmā: Jo tālāk tiek spiests ieslēgšanas/izslēgšanas slēdzis, jo lielāks kļūst apgriezienu skaits.
  - Izslēgšana: Atlaišana
- **Indikators „Savienots" (13)**
  Savienojuma statuss ar PARKSIDE lietotni
  Mirgošana Mēģinājums izveidot savienojumu
  Deg bez pārtraukuma Savienojums izveidots

Akumulatora uzlādes līmeņa pārbaude

krāsa	Jēga
zaļš	akumulators ir uzlādēts
oranžs	akumulators ir daļēji uzlādēts
sarkans	akumulators ir jāuzlādē

→ **skatīt B att.**

Akumulatora uzlāde

Norādes

- Nepakļaujiet akumulatoru ilglaicīgai spēcīgu saules staru iedarbībai vai temperatūrai >50 °C. Jo īpaši izvairieties to novietot uz radiatoriem vai glabāt transportlīdzekļos.
- Skatiet arī uzlādes ierīces lietošanas instrukciju.

→ **skatīt B att.**

Ievietojamā darbarīka uzmontēšana un nomontēšana

Norādes

- Aizmugurē zem roktura ir magnētisks padziļinājums **(10)**, kas notur biežāk izmantotos skrūvēšanas uzgaļus.

- ⚠ **UZMANĪBU!** Apdegumu gūšanas risks! Darbinstrumenti, jo īpaši urbji, var stipri sakarst. Noņemot darbinstrumentu, ja nepieciešams, valkājiet aizsargcimdus.

→ **skatīt D att.**

Skrūvgrieža ar tarkšķa mehānismu/skrūvgrieža-uzgaļu turētāja lietošana

Norādes

- Tikai skrūvgriežiem ar tarkšķa mehānismu **(22)**: Izvēlieties rotācijas virzienu, iestatot bultiņu iepretim vēlamajai atzīmei ⁘ uz roktura.

→ **skatīt D att.**

Papildroktura regulēšana

Norādes

- Papildrokturi **(15)** pie ierīces var pagriezt par 360° un novietot jebkurā pozīcijā.

→ **skatīt E att.**

Dziļuma ierobežotāja iestatīšana

→ **skatīt E att.**

Instrukcija attiecībā uz piederumiem

Kartona nazis

Ja paklāju nazis **(18)** ir kļuvis neass, varat nomainīt asmeni vai nolauzt neaso/bojāto asmens segmentu.

Paredzētās nolaušanas vietas var atpazīt pēc ierobiem, kas vienādos intervālos ir izvietoti uz asmens.

Norādes

- ⚠ **UZMANĪBU!** Savainošanās risks! Nolaužot asmeni, gaisā var tikt izsviestas daļas. Lietojiet acu aizsargus.
- ⚠ **UZMANĪBU!** Savainošanās risks! Paklāju naža asmeņi ir ļoti asi. Valkājiet aizsargcimdus.
- ⚠ **UZMANĪBU!** Savainošanās risks! Arī nolietoti asmeņi rada lielu bīstamību. Nekavējoties utilizējiet asmeni.

Nepieciešami palīglīdzekļi

- Knaibles

Asmens nolaušana

→ **skatīt F att.**

Asmens nomaiņa

1. Bīdiet bīdni **(36)** uz paklāju naža **(18)** līdz galam uz priekšu.
2. Izņemiet un atbilstīgi noteikumiem utilizējiet neaso asmeni.
3. Bīdiet bīdni **(36)** uz paklāju naža **(18)** līdz galam uz atpakaļ, lai izmantotu jaunu asmeni.

Magazīnas uzpilde

→ **skatīt F att.**

Mērlente

→ **skatīt G att.**

Darbība

Akumulatora ievietošana un izņemšana

→ **skatīt B att.**

Darbības režīma izvēle

→ **skatīt C att.**

Rīcība

Novietojiet funkciju izvēles slēdzi **(5)** tā, lai bultiņas marķējums būtu vērsts pret vēlamo simbolu.

Darba režīms	Funkcija	Materiāls	Griešanās virziens	Ievietojamais darbarīks
T	Triecienurbšana (triecienmehānisms IESL.)	Betons, Akmens	↻	Urbis
	Urbšana (triecienmehānisms IZSL./bez apgriezienu skaita ierobežojuma	koksne, metāls, plastmasa	↻	Urbis
	Skrūvēšana (triecienmehānisms IZSL.)	Skrūvju ieskrūvēšana un izskrūvēšana	Ieskrūvēšana: ↻ Izskrūvēšana: ↺	Uzgaļa turētājs, Skrūvēšanas uzgalis

Ieslēgšana un izslēgšana

Norādes

- Pirms darba uzsākšanas pielāgojiet visas ar attiecīgo uzdevumu saistītās vadības ierīces atbilstoši pielietojumam (skatīt *Vadības elementi, S. 72*).
- ⚠ **BRĪDINĀJUMS!** Traumu risks, ierīcei nekontrolēti darbojoties bez pārtraukuma. Pirms akumulatora ievietošanas ierīcē pārbaudiet, vai ieslēgšanas/izslēgšanas slēdzis **(14)** darbojas atbilstoši noteikumiem un atlaišanas brīdī atgriežas izslēgtā stāvoklī.

  → **skatīt D att.**
- LED darba apgaismojums **(12)**
  START → LED darba apgaismojums ieslēgts
  STOP → Darba apgaismojuma LED lampiņa nodziest aptuveni 10 sekundes pēc ierīces izslēgšanas.
- Darba pārtraukumu laikā: Pārslēdziet rotācijas virziena slēdzi **(7)** vidus pozīcijā. Šāds piesardzības solis neļaus nejauši iedarbināt elektroinstrumentu.
- Pirms elektroinstrumentu noliekat malā, pagaidiet, līdz tas ir pilnībā apstājies.
- Izmantojot jostas fiksatoru **(9)**, varat ierīci iekabināt pie jostas. Ar jostas fiksatoru varat atvērt pudeles ar kroņveida vāciņu.

PARKSIDE **lietotne**



Ar attēlā redzamā QR-Code palīdzību jūs nokļūsiet App Store vai Google Play. Lietotnes aprakstā ir sniegta detalizēta informācija par PARKSIDE lietotnes funkcijām un jūs varat lejupielādēt lietotni.

Izmantojot PARKSIDE lietotni, varat veikt ierīces uzraudzību un regulēt konkrētas funkcijas. Funkcijas var mainīties līdz ar lietotnes vai aparātprogrammatūras jauninājumiem. Papildu informācija par PARKSIDE lietotni ir sniegta viedā akumulatora instrukcijā. Atjauninājumi tiek nodrošināti vismaz garantijas darbības perioda laikā (skatīt *Garantija*).

Priekšnosacījumi

Lai atrastu ierīci PARKSIDE lietotnē, jābūt izpildītiem šādiem nosacījumiem:

- Jūsu viedtālrunī ir uzinstalēta PARKSIDE lietotne un aktivizēts Bluetooth®.
- Ierīcē ir ievietots šāds akumulators: PARKSIDE Performance viedais akumulators Smart PAPS 204 A1/ Smart PAPS 208 A1/Smart PAPS 2012 A1/PAPP 204 A1/ PAPP 208 A1. Šis akumulators jau ir savienots ar PARKSIDE lietotni.

  Ierīce veic datu apmaiņu ar lietotni ar akumulatora starpniecību.

Norādes

- Attēliem (H att.) ir ilustratīva nozīme, un tie ir paredzēti aptuvenai orientācijai.

Ierīces savienošana ar PARKSIDE **lietotni**

→ skatīt H att.

- Ja ierīce sarakstā nav redzama, pievienojiet to sarakstam manuāli.

Ierīces uzraudzība un darbības regulēšana

→ skatīt H att.

- **Jūsu instrumenti**.
- Pārskata lapā izvēlieties vēlamo iestatījumu.

  Ja nejūtaties pārliecināts, izvēlieties palīdzību.

  Atveras dialoglogs ar attiecīgā iestatījuma aprakstu.

Ierīces dzēšana no lietotnes

Dzēšot kādu no ierīcēm lietotnē, tiek dzēsti arī to saistītie dati.

1. **Jūsu instrumenti**.
2. Velciet ierīces karti no labās uz kreiso pusi.
3. Apstipriniet dialoglodziņu.

Privātuma politika

skatīt Lapaspuse Daugiau; sadaļa Juridiskā informācija, Privātuma politika

Transportēšana

→ skatīt I att.

Tīrīšana, apkope un uzglabāšana

⚠ BRĪDINĀJUMS! Traumu risks, ierīcei nekontrolēti ieslēdzoties. Aizsargājiet sevi apkopes un tīrīšanas darbu izpildes laikā. Izslēdziet ierīci, pagaidiet, līdz visas kustīgās daļas ir pilnībā apstājušās, un izņemiet akumulatoru.

Labošanas un apkopes darbus, kas nav izklāstīti šajā instrukcijā, lūdziet veikt mūsu servisa centram. Izmantojiet tikai oriģinālās rezerves daļas.

Tīrīšana

⚠ BRĪDINĀJUMS! Strāvas trieciens! Nekad neapšļakstiet ierīci ar ūdeni.

NORĀDĪJUMS! Bojājumu risks! Ķīmiskās vielas var agresīvi iedarboties uz ierīces plastmasas detaļām. Nelietojiet tīrīšanas līdzekļus vai šķīdinātājus.

- Uzturiet tīras ierīces ventilācijas spraugas, motora korpusu un rokturus. Šim nolūkam izmantojiet mitru drānu vai suku.

Apkope

- Pirms katras lietošanas reizes pārbaudiet, vai ierīcei nav acīmredzamu defektu, piemēram, vaļīgas, nolietotas vai bojātas detaļas.
- Nomainiet neasu vai kā citādi bojātu darbinstrumentu.

Uzglabāšana

→ skatīt J att.

Likvidēšana un vides aizsardzība

Izņemiet akumulatoru no ierīces un pārstrādājiet ierīci, akumulatoru, piederumus un iepakojumu videi draudzīgā veidā.



Elektroierīces nedrīkst izmest sadzīves atkritumos.

Pārsvītrotās atkritumu tvertnes ar riteņiem simbols nozīmē, ka šo izstrādājumu nedrīkst izmest kā nešķirotus sadzīves atkritumus, beidzoties tā derīguma termiņam.

Eiropas Direktīva 2012/19/ES par elektrisko un elektronisko iekārtu atkritumiem:

Ar likumu ir noteikts, ka patērētājiem elektroniskās ierīces un elektroierīces pēc to kalpošanas laika beigām ir jānodod vides nekaitīgai atkārtotai pārstrādei. Šādi tiek nodrošināta apkārtējo vidi un resursus saudzējoša pārstrāde.
Atkarībā no direktīvas ieviešanas nacionālajos normatīvajos aktos varat izvēlēties kādu no šīm iespējām:

- atgriešana atpakaļ tirgotājam,
- nodošana oficiālā elektrisko un elektronisko atkritumu savākšanas punktā,
- nosūtīšana atpakaļ ražotājam/izplatītājam.

Tas neattiecas uz nolietoto ierīču piederumiem un palīglīdzekļiem, kas nesatur elektrotehniskas sastāvdaļas.

Akumulatoru utilizēšana videi nekaitīgā veidā



Neizmetiet akumulatoru sadzīves atkritumos, ugunsgrēkā (sprādziena risks) vai ūdenī. Bojāti akumulatori var kaitēt videi un jūsu veselībai, ja izdalās toksiski izgarojumi vai šķidrumi.

Jūsu pienākums ir utilizēt bojātus vai nolietotus akumulatorus videi nekaitīgā veidā.

- Neveriet vaļā akumulatorus un izvairieties no mehāniskiem akumulatoru bojājumiem. Pastāv īssavienojuma risks, un var izplūst tvaiki, kas kairina elpceļus.
- Drošības apsvērumu dēļ akumulatorus pirms utilizēšanas ieteicams izlādēt.
- Aplīmējiet polus ar līmlenti, lai nepieļautu īsslēgumu veidošanos.
- Utilizējiet uzlādējamos akumulatorus kādā no tirdzniecības vai savākšanas punktiem.
- **Bojāti akumulatori**

  Ar akumulatoriem, kuriem ir ārēji bojājumi, rīkojieties īpaši uzmanīgi!
  - Neaizskariet bojātus akumulatorus ar kailām rokām.
  - Ja nevarat ar līmlenti aplīmēt polus, ievietojiet katru akumulatoru atsevišķi plastmasas maisiņā.
  - Bojātus akumulatorus katru atsevišķi ievietojiet nedegošā, aizslēdzamā tvertnē, ko vēl var piepildīt ar smiltīm.
  - Bojātus akumulatorus nogādājiet savākšanas punktā, kur strādā specializēts personāls.

Service

Garantija

Ļ. cien. kliente, a. god. klient!

Šim produktam jūs saņemat 5 gadu garantiju, skaitot no iegādes datuma. Konstatējot šajā produktā defektus, jums attiecībā pret produkta pārdevēju ir likumā noteiktas tiesības. Mūsu turpmāk izklāstītā garantija šīs likumīgās tiesības neierobežo.

Garantijas nosacījumi

Garantija sāk darboties dienā, kad ir veikts pirkums. Lūdzu, saglabājiet oriģinālo kases čeku. Šis dokuments kalpos kā pirkuma apliecinājums. Ja piecu gadu laikā kopš pirkuma datuma produktā tiks konstatētas ar materiālu vai ražošanas procesu saistītas kļūmes, mēs produktu pēc saviem ieskatiem vai nu bez maksas saremontēsim, vai arī apmainīsim pret jaunu. Šis garantijas pakalpojums paredz, ka piecu gadu laikā bojātā ierīce kopā ar pirkumu apliecinošu dokumentu (kases čeku) un īsu konstatētā defekta aprakstu, kā arī norādi par laiku, kad defekts ir ticis konstatēts, tiek atsūtīta mums.

Ja konstatētais defekts ietilps garantijas pakalpojumā, jūs saņemsiet atpakaļ saremontētu veco produktu vai arī jaunu produktu. Līdz ar produkta saremontēšanu vai nomaiņu garantijas darbības laiks nesākas no jauna.

Garantijas darbības laiks un prasības saistībā ar produkta kvalitāti

Garantijas pakalpojuma sniegšana garantijas darbības laiku nepagarina. Tas attiecas arī uz nomainītām un saremontētām detaļām. Ja bojājumi un trūkumi produktā ir bijuši jau pirkuma brīdī, par tiem nekavējoties jāziņo uzreiz pēc produkta izsaiņošanas. Garantijas darbības laikam beidzoties, visi ar produktu saistītie remonta darbi tiek veikti par maksu.

Garantijas pakalpojuma apjoms

Produkts ir izgatavots atbilstoši visstingrākajām kvalitātes prasībām un pirms piegādes klientam rūpīgi pārbaudīts.

Garantijas pakalpojums attiecas uz defektiem, kas saistīti ar materiālu vai ražošanas procesu. Šī garantija neattiecas uz produkta daļām, kas ir pakļautas dabiskam nodilumam un tāpēc var tikt pieskaitītas pie dilstošām detaļām (piem., Urbis), vai uz bojājumiem, kas radušies lūstošās detaļās (piem., Slēdzis).

Šī garantija zaudē savu spēku, ja produktam ir nodarīti bojājumi, tas nav lietots atbilstoši noteikumiem vai tam nav veikta apkope. Lai nodrošinātu produkta lietošanu atbilstoši noteikumiem, ir precīzi jāievēro visi lietošanas instrukcijā sniegtie norādījumi. Obligāti jāizvairās no tādiem produkta izmantošanas mērķiem un darbībām, no kuru veikšanas lietošanas instrukcijā tiek aicināts atturēties un par kurām tiek brīdināts.

Produkts ir paredzēta vienīgi lietošanai privātām vajadzībām, nevis komerciāliem mērķiem. Izmantojot produktu pretēji paredzētajam pielietojumam un neatbilstoši noteikumiem, iedarbojoties uz produktu ar spēku un atverot tā korpusu, izņemot, ja to ir darījuši mūsu pilnvarotas servisa filiāles darbinieki, garantija zaudē savu spēku.

Rīcības procedūra, iestājoties garantijas gadījumam

Lai nodrošinātu ātru jūsu pieprasījuma apstrādi, lūdzu, sekojiet tālāk sniegtajām norādēm:

- Vēršoties pie mums ar jebkāda veida pieprasījumu, sagatavojiet kases čeku un artikula numuru (IAN 521713_2601), kas kalpos kā pirkumu apliecinošs dokuments.
- Artikula numuru, lūdzu, skatiet tehnisko datu plāksnītē uz produkta, gravējumā uz produkta, lietošanas instrukcijas titullapā (apakšā kreisajā pusē) vai uzlīmē, kas atrodas produkta aizmugurē vai apakšpusē.
- Konstatējot produktā ražošanas brāķi vai cita veida defektus, vispirms sazinieties ar tālāk norādīto servisa struktūrvienību **telefoniski** vai izmantojiet mūsu **saziņas veidlapu**, kas ir pieejama *parkside-diy.com* sadaļā **Serviss**.

- Produkts, kuram ir konstatēts defekts, iepriekš konsultējoties ar mūsu klientu apkalpošanas centru un klāt pievienojot pirkumu apliecinošu dokumentu (kases čeku), kā arī sniedzot īsu defekta raksturojumu un norādot laiku, kad tas tika konstatēts, jānosūta uz jums paziņoto servisa adresi (bezmaksas sūtījums). Lai izvairītos no problēmām, kas saistītas ar sūtījuma pieņemšanu, un papildu izdevumiem, obligāti norādiet tikai to adresi, kas jums tika paziņota. Pārliecinieties, ka sūtījums netiek noformēts kā sūtījums, par kuru jāmaksā saņēmējam, vai kā lielizmēra prece, ātrās piegādes krava vai cita veida speciālais pārvadājums. Lūdzu, nosūtiet produktu kopā ar pirkuma brīdī klāt pievienotajiem piederumiem un nodrošiniet pietiekami drošu un izturīgu iepakojumu, kas ir piemērots produkta pārvadāšanai.

Remonta serviss

Saistībā ar remontu, **kas neietilpst garantijas pakalpojumā** , vērsieties servisa centrā. Tur jums tiks sastādīta tāme.

- Mēs varam apstrādāt tikai tādas ierīces, kas ir atbilstoši iesaiņotas un kurām ir samaksāta pasta nodeva.
  Norāde: Notīrītu ierīci ar norādi par konstatēto defektu, lūdzu, nosūtiet uz servisa centra norādīto adresi.
- Netiek pieņemtas ierīces, kas ir iesūtītas ar norādi „Vedmaksa jāmaksā saņēmējam", kā lielgabarīta, steidzama vai cita veida speciāla krava.
- Mēs likvidēsim jūsu iesūtītās, bojātās ierīces bez maksas.

Service-Center

LV
Service Latvija
Tel.: 8000 0040
Kontaktformu par
parkside-diy.com
IAN 521713_2601

Importētājs

Lūdzu, ņemiet vērā, ka tālāk norādītā adrese nav servisa adrese. Vispirms sazinieties ar iepriekš minēto servisa centru.

Grizzly Tools GmbH & Co. KG
Stockstädter Str. 20
63762 Großostheim
VĀCIJA
www.grizzlytools.de

Rezerves daļas un piederumi

Rezerves daļas un piederumus var pasūtīt vietnē *www.grizzlytools.shop*. Ja pasūtīšanas laikā jums rodas kādi sarežģījumi, sazinieties ar mums ar tiešsaistes veikala starpniecību. Ja jums rodas papildu jautājumi, vērsieties šeit: *Service-Center, S. 76*

ES atbilstības deklarācijas oriģināla tulkojums

Produkts: **Ar akumulatoru darbināma triecienurbjmašīna**

Modelis: **PSBSAP 20-Li C3**

Sērijas numurs: 000001 - 136000

Iepriekš aprakstītais deklarācijas priekšmets atbilst attiecīgajam Savienības saskaņošanas tiesību aktam:

2006/42/EC • 2014/30/EU • 2011/65/EU & (EU) 2015/863
Produkts ar akumulatoru Smart PAPS 204 A1/Smart PAPS 208 A1/
Smart PAPS 2012 A1/PAPP 204 A1/PAPP 208 A1: 2014/53/EU (nevis 2014/30/EU)

Iepriekš aprakstītais deklarācijas priekšmets ir saskaņā ar Eiropas Parlamenta un Padomes Direktīvu 2011/65/EU (2011. gada 8. jūnijs) par dažu bīstamu vielu izmantošanas ierobežošanu elektriskās un elektroniskās iekārtās.

Lai nodrošinātu atbilstību, ir piemēroti šādi saskaņotie standarti un valsts standarti un noteikumi:

EN 62841-1:2015/A11:2022
EN 62841-2-1:2018/A12:2022 • EN IEC 63000:2018
EN IEC 55014-1:2021 • EN IEC 55014-2:2021
IEC 62471:2006 • EN 62471:2008
Produkts ar akumulatoru Smart PAPS 204 A1/Smart PAPS 208 A1/
Smart PAPS 2012 A1/PAPP 204 A1/PAPP 208 A1:
EN 301 489-1 V2.2.3:2019 • EN 301 489-17 V3.3.1:2024
EN 300 328 V2.2.2:2019 • EN 50663:2017

Šī atbilstības deklarācija ir izdota vienīgi uz šāda ražotāja atbildību:

CE

Grizzly Tools GmbH & Co. KG
Stockstädter Str. 20
63762 Großostheim
VĀCIJA

07.09.2026



Christian Frank
Pilnvarotais pārstāvis dokumentācijai

Inhaltsverzeichnis

Einleitung..... 78
Bestimmungsgemäße Verwendung....78
Lieferumfang/Zubehör....78
Übersicht....78
Funktionsbeschreibung....79
Technische Daten....79
X 20 V TEAM....80
Sicherheitshinweise....80
Bedeutung der Sicherheitshinweise....80
Bildzeichen und Symbole....80
Allgemeine Sicherheitshinweise für Elektrowerkzeuge....81
Sicherheitshinweise für Schlagbohrmaschinen....82
Restrisiken....83
Vorbereitung..... 83
Bedienteile....83
Ladezustand des Akkus prüfen....84
Akku aufladen....84
Einsatzwerkzeug montieren und demontieren....84
Zusatzhandgriff einstellen....84
Tiefenanschlag einstellen....84
Anleitung für Zubehör....84
Betrieb....84
Akku einsetzen und entnehmen....84
Betriebsart wählen....84
Ein- und Ausschalten....85
PARKSIDE App..... 85
Gerät aus der App entfernen....85
Datenschutzbestimmungen....85
Transport....85
Reinigung, Wartung und Lagerung....86
Reinigung....86
Wartung....86
Lagerung....86
Entsorgung/Umweltschutz..... 86
Akkus umweltgerecht entsorgen....86
Service....86
Garantie....86
Reparatur-Service....87
Service-Center....87
Importeur....87
Ersatzteile und Zubehör....87
Original-EU-Konformitätserklärung....88
Explosionszeichnung....91

Einleitung



Die Betriebsanleitung ist Bestandteil dieses Produkts. Machen Sie sich vor der Benutzung des Produkts mit allen Bedien- und Sicherheitshinweisen vertraut. Bewahren Sie die Betriebsanleitung gut auf und händigen Sie alle Unterlagen bei Weitergabe des Produkts an Dritte mit aus.

Bestimmungsgemäße Verwendung

Das Gerät ist ausschließlich für folgende Verwendungen bestimmt:

- Eindrehen und Lösen von Schrauben
- Bohren in Holz, Metall oder Kunststoff
- Schlagbohren in Mauerwerk

Betrieb ausschließlich in trockenen Räumen.

Jede andere Verwendung, die in dieser Betriebsanleitung nicht ausdrücklich zugelassen wird, kann eine ernsthafte Gefahr für den Benutzer darstellen und zu Schäden am Gerät führen. Der Bediener oder Nutzer des Geräts ist für Unfälle oder Schäden an anderen Menschen oder deren Eigentum verantwortlich. Das Gerät ist für den Einsatz im Heimwerkerbereich bestimmt. Es wurde nicht für den gewerblichen Dauereinsatz konzipiert. Bei gewerblichem Einsatz erlischt die Garantie. Der Hersteller haftet nicht für Schäden, die durch bestimmungswidrige Verwendung oder falsche Bedienung verursacht wurden.

Lieferumfang/Zubehör

Packen Sie das Gerät aus und überprüfen Sie den Lieferumfang.



im Lieferumfang enthalten



Nicht im Lieferumfang enthalten

Entsorgen Sie das Verpackungsmaterial ordnungsgemäß.

Übersicht

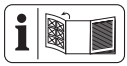

Die Abbildungen des Geräts finden Sie auf der vorderen und hinteren Ausklappseite.

Abb. A

1 Bohrfutteröffnung
2 Schnellspannbohrfutter
3 Drehmomenteinstellring
4 Aufnahme für Zusatzhandgriff
5 Funktionswahlschalter
6 Gang-Wahlschalter
7 Drehrichtungsschalter
8 Handgriff (isolierte Griffffläche)
9 Gürtelclip
10 Aussparung (Schraub-Bit)

11 Akku-Halter
12 LED-Arbeitslicht
13 Anzeige „Verbunden“
14 Ein-/Ausschalter
15 Zusatzhandgriff
16 Aufbewahrungskoffer
17 Tiefenanschlag
18 Teppichmesser
19 Metallbox (Bohrer)
20 Aufbewahrungsbox (Schraub-Bit)
21 Bithalter
22 Ratschenschraubendreher
23 Schraubendreher-Bithalter
24 Maßband

Abb. B

25 Akku
26 Taste (Ladezustandsanzeige)
27 Ladezustandsanzeige
28 Akku-Entriegelung
29 Ladegerät

Abb. D

30 Schraub-Bit
31 Bohrer

Abb. E

32 Arretierschraube Tiefenanschlag
33 Schlaufe (Zusatzhandgriff)
34 Griff (Zusatzhandgriff)

Abb. F

35 Entriegelung (Teppichmesser)
36 Schieber (Teppichmesser)

Abb. G

37 Arretier-Schieber (Maßband)
38 Arretier-Taste (Maßband)
39 Clip (Maßband)

Funktionsbeschreibung

Der Akku-Schlagbohrschrauber mit Zweigang-Getriebe verfügt über eine mehrstufige Drehmomenteinstellung, eine Bohrstufe und eine Schlagstufe, sowie Rechts-/Linkslauf. Das Gerät ist zudem mit einem Schnellspannbohrfutter und einem LED-Arbeitslicht ausgestattet.

Das Gerät kann mit der PARKSIDE App gekoppelt werden.

Die Funktion der Bedienteile entnehmen Sie bitte den nachfolgenden Beschreibungen.

Technische Daten

Akku-Schlagbohrschrauber ..... PSBSAP 20-Li C3

Bemessungsspannung U ..... 20 V ⎓
Gewicht inkl. Zusatzhandgriff (ohne Akku) .....≈1,7 kg
Leerlaufdrehzahl n_0
- Stufe 1 .....0–630 min^{-1}
- Stufe 2 .....0–2100 min^{-1}

Schlagzahl
–Stufe 1 .....0-10810 min^{-1}
–Stufe 2 .....0-36000 min^{-1}

Max. Drehmoment .....64 Nm
Bohrfutter-Spannweite .....1,5-13 mm
Max. Bohrdurchmesser
–Holz ..... 68 mm
–Beton ..... 16 mm
–Metall .....13 mm
Schutzart IPX0
Leerlauf
Schalldruckpegel L_{pA} .....80,9 dB; K_{pA}=5 dB
Schallleistungspegel L_{WA} ..... 88,9 dB; K_{WA}=5 dB
Hammerbohren
Schalldruckpegel L_{pA} .....98,3 dB; K_{pA}=5 dB
Schallleistungspegel L_{WA} ..... 106,3 dB; K_{WA}=5 dB
Vibration Bohren ($a_{h,D}$)
–Hauptgriff .....3,280 m/s^2; K=1,5 m/s^2
–Zusatzhandgriff .....4,636 m/s^2; K=1,5 m/s^2
Vibration Hammerbohren ($a_{h,ID}$)
–Hauptgriff .....13,283 m/s^2; K=1,5 m/s^2
–Zusatzhandgriff .....7,645 m/s^2; K=1,5 m/s^2
Akku ..... Li-Ion
Temperatur .....Max. 50 °C
- Ladevorgang .....4–40 °C
- Betrieb ..... 4–50 °C
- Lagerung .....15–25 °C

PARKSIDE Performance Smart Akku Smart PAPS 204 A1/ Smart PAPS 208 A1/Smart PAPS 2012 A1/PAPP 204 A1/ PAPP 208 A1
- Frequenzband .....2400–2483,5 MHz
- Sendeleistung ..... ≤ 20 dBm

Lärm- und Vibrationswerte wurden entsprechend den in der Konformitätserklärung genannten Normen und Bestimmungen ermittelt.

Der angegebene Schwingungsgesamtwert und der angegebene Geräuschemissionswert sind nach einem genormten Prüfverfahren gemessen worden und können zum Vergleich eines Elektro-

werkzeugs mit einem anderen verwendet werden. Der angegebene Schwingungsgesamtwert und der angegebene Geräuschemissionswert können auch zu einer vorläufigen Einschätzung der Belastung verwendet werden.

⚠ **WARNUNG!** Die Schwingungs- und Geräuschemissionen können während der tatsächlichen Benutzung des Elektrowerkzeugs von dem Angabewert abweichen, abhängig von der Art und Weise, in der das Elektrowerkzeug verwendet wird. Es ist notwendig, Sicherheitsmaßnahmen zum Schutz des Bedieners festzulegen, die auf einer Abschätzung der Schwingungsbelastung während der tatsächlichen Benutzungsbedingungen beruhen (hierbei sind alle Anteile des Betriebszyklus zu berücksichtigen, beispielsweise Zeiten, in denen das Elektrowerkzeug abgeschaltet ist, und solche, in denen es zwar eingeschaltet ist, aber ohne Belastung läuft).

X 20 V TEAM

Das Gerät ist Teil der Serie **X 20 V TEAM** und kann mit Akkus der **X 20 V TEAM** Serie betrieben werden. Akkus der Serie **X 20 V TEAM** dürfen nur mit Ladegeräten der Serie **X 20 V TEAM** geladen werden.

Wir empfehlen Ihnen, dieses Gerät ausschließlich mit folgenden Akkus zu betreiben: PAP 20 B1, PAP 20 B3, PAP 202 A1, PAP 204 A1, Smart PAPS 204 A1, Smart PAPS 208 A1, Smart PAPS 2012 A1, PAPP 204 A1, PAPP 208 A1

Wir empfehlen Ihnen, diese Akkus mit folgenden Ladegeräten zu laden: PLG 20 A3, PLG 20 A4, PLG 20 C1, PLG 20 C2, PLG 20 C3, PLG 201 A1, PDSLG 20 A1, PDSLG 20 B1, PDSLG 20 B2, Smart PLGS 2012 A1

Technische Daten von Akku und Ladegerät: Siehe separate Anleitung.

Sicherheitshinweise

Dieser Abschnitt behandelt die grundlegenden Sicherheitshinweise beim Gebrauch des Geräts.

⚠ **WARNUNG!** Personen- und Sachschäden durch unsachgemäßen Umgang mit dem Akku. Beachten Sie die Sicherheitshinweise und Hinweise zum Aufladen und der korrekten Verwendung in der Betriebsanleitung Ihres Akkus und Ladegeräts der Serie **X 20 V TEAM**. Eine detaillierte Beschreibung zum Ladevorgang und weitere Informationen finden Sie in dieser separaten Bedienungsanleitung.

Bedeutung der Sicherheitshinweise

⚠ **GEFAHR!** Wenn Sie diesen Sicherheitshinweis nicht befolgen, tritt ein Unfall ein. Die Folge ist schwere Körperverletzung oder Tod.

⚠ **WARNUNG!** Wenn Sie diesen Sicherheitshinweis nicht befolgen, tritt möglicherweise ein Unfall ein. Die Folge ist möglicherweise schwere Körperverletzung oder Tod.

⚠ **VORSICHT!** Wenn Sie diesen Sicherheitshinweis nicht befolgen, tritt ein Unfall ein. Die Folge ist möglicherweise leichte oder mittelschwere Körperverletzung.

HINWEIS! Wenn Sie diesen Sicherheitshinweis nicht befolgen, tritt ein Unfall ein. Die Folge ist möglicherweise ein Sachschaden.

Bildzeichen und Symbole

Bildzeichen auf dem Gerät


Betriebsanleitung lesen


Anzeige „Verbunden“


Bohren (Rutschkupplung aus)


Schrauben (Rutschkupplung ein)


Hammerbohren


Elektrogeräte gehören nicht in den Hausmüll.

Bildzeichen auf dem Zubehör



Bohrer (Metall)



Bohrer (Beton)



Bohrer (Holz)


Augenschutz benutzen


Gehörschutz benutzen


Atemschutz benutzen

Bildzeichen in der Betriebsanleitung


Schritt-für-Schritt Handlungsanweisung


Achtung!


Schutzhandschuhe benutzen


Drücken


Drücken und halten



Ladezustand am Akku prüfen



Setzen Sie den Akku nicht über längere Zeit direkter Sonneneinstrahlung oder Temperaturen über 50 °C aus. Vermeiden Sie insbesondere das Ablegen auf Heizkörpern oder das Lagern in Fahrzeugen.



Bluetooth® am mobilen Endgerät aktivieren



Akku vor einer längeren Lagerung aus dem Gerät entfernen (separate Bedienungsanleitung für Akku und Ladegerät beachten)



Trocken lagern



Außerhalb der Reichweite von Kindern lagern



Sauber, staubgeschützt und frostsicher lagern

Allgemeine Sicherheitshinweise für Elektrowerkzeuge

⚠ **WARNUNG! Lesen Sie alle Sicherheitshinweise, Anweisungen, Bebilderungen und technischen Daten, mit denen dieses Elektrowerkzeug versehen ist.** Versäumnisse bei der Einhaltung der nachfolgenden Anweisungen können elektrischen Schlag, Brand und/oder schwere Verletzungen verursachen. **Bewahren Sie alle Sicherheitshinweise und Anweisungen für die Zukunft auf.**

Der in den Sicherheitshinweisen verwendete Begriff „Elektrowerkzeug" bezieht sich auf netzbetriebene Elektrowerkzeuge (mit Netzleitung) oder auf akkubetriebene Elektrowerkzeuge (ohne Netzleitung).

1. **Arbeitsplatzsicherheit**

a) **Halten Sie Ihren Arbeitsbereich sauber und gut beleuchtet.** Unordnung oder unbeleuchtete Arbeitsbereiche können zu Unfällen führen.

b) **Arbeiten Sie mit dem Elektrowerkzeug nicht in explosionsgefährdeter Umgebung, in der sich brennbare Flüssigkeiten, Gase oder Stäube befinden.** Elektrowerkzeuge erzeugen Funken, die den Staub oder die Dämpfe entzünden können.

c) **Halten Sie Kinder und andere Personen während der Benutzung des Elektrowerkzeuges fern.** Bei Ablenkung können Sie die Kontrolle über das Elektrowerkzeug verlieren.

2. **Elektrische Sicherheit**

a) **Der Anschlussstecker des Elektrowerkzeugs muss in die Steckdose passen. Der Stecker darf in keiner Weise verändert werden. Verwenden Sie keine Adapterstecker gemeinsam mit schutzgeerdeten Elektrowerkzeugen.** Unveränderte Stecker und passende Steckdosen verringern das Risiko eines elektrischen Schlages.

b) **Vermeiden Sie Körperkontakt mit geerdeten Oberflächen wie von Rohren, Heizungen, Herden und Kühlschränken.** Es besteht ein erhöhtes Risiko durch elektrischen Schlag, wenn Ihr Körper geerdet ist.

c) **Halten Sie das Elektrowerkzeug von Regen oder Nässe fern.** Das Eindringen von Wasser in ein Elektrowerkzeug erhöht das Risiko eines elektrischen Schlages.

d) **Zweckentfremden Sie die Anschlussleitung nicht, um das Elektrowerkzeug zu tragen, aufzuhängen oder um den Stecker aus der Steckdose zu ziehen. Halten Sie die Anschlussleitung fern von Hitze, Öl, scharfen Kanten oder sich bewegenden Teilen.** Beschädigte oder verwickelte Anschlussleitungen erhöhen das Risiko eines elektrischen Schlages.

e) **Wenn Sie mit einem Elektrowerkzeug im Freien arbeiten, verwenden Sie nur Verlängerungsleitungen, die auch für den Außenbereich geeignet sind.** Die Anwendung einer für den Außenbereich geeigneten Verlängerungsleitung verringert das Risiko eines elektrischen Schlages.

f) **Wenn der Betrieb des Elektrowerkzeuges in feuchter Umgebung nicht vermeidbar ist, verwenden Sie einen Fehlerstromschutzschalter.** Der Einsatz eines Fehlerstromschutzschalters vermindert das Risiko eines elektrischen Schlages.

3. **Sicherheit von Personen**

a) **Seien Sie aufmerksam, achten Sie darauf, was Sie tun, und gehen Sie mit Vernunft an die Arbeit mit einem Elektrowerkzeug. Benutzen Sie kein Elektrowerkzeug, wenn Sie müde sind oder unter Einfluss von Drogen, Alkohol oder Medikamenten stehen.** Ein Moment der Unachtsamkeit beim Gebrauch des Elektrowerkzeugs kann zu ernsthaften Verletzungen führen.

b) **Tragen Sie persönliche Schutzausrüstung und immer eine Schutzbrille.** Das Tragen persönlicher Schutzausrüstung, wie Staubmaske, rutschfeste Sicherheitsschuhe, Schutzhelm oder Gehörschutz, je nach Art und Einsatz des Elektrowerkzeugs, verringert das Risiko von Verletzungen.

c) **Vermeiden Sie eine unbeabsichtigte Inbetriebnahme. Vergewissern Sie sich, dass das Elektrowerkzeug ausgeschaltet ist, bevor Sie es an die Stromversorgung und/oder den Akku anschließen, es aufnehmen oder tragen.** Wenn Sie beim Tragen des Elektrowerkzeugs den Finger am Schalter haben oder das Elektrowerkzeug eingeschaltet an die Stromversorgung anschließen, kann dies zu Unfällen führen.

d) **Entfernen Sie Einstellwerkzeuge oder Schraubenschlüssel, bevor Sie das Elektrowerkzeug einschalten.** Ein Werkzeug oder Schlüssel, der sich in einem drehenden Teil des Elektrowerkzeugs befindet, kann zu Verletzungen führen.

e) **Vermeiden Sie eine abnormale Körperhaltung. Sorgen Sie für einen sicheren Stand und halten Sie jederzeit das Gleichgewicht.** Dadurch können Sie das Elektrowerkzeug in unerwarteten Situationen besser kontrollieren.

f) **Tragen Sie geeignete Kleidung. Tragen Sie keine weite Kleidung oder Schmuck. Halten Sie Haare und Kleidung fern von sich bewegenden Teilen.** Lockere Kleidung, Schmuck oder lange Haare können von sich bewegenden Teilen erfasst werden.

g) **Wenn Staubabsaug- und -auffangeinrichtungen montiert werden können, sind diese anzuschließen und richtig zu verwenden.** Verwendung einer Staubabsaugung kann Gefährdungen durch Staub verringern.

h) **Wiegen Sie sich nicht in falscher Sicherheit und setzen Sie sich nicht über die Sicherheitsregeln für Elektrowerkzeuge hinweg, auch wenn Sie nach vielfachem Gebrauch mit dem Elektrowerkzeug vertraut sind.** Achtloses Handeln kann binnen Sekundenbruchteilen zu schweren Verletzungen führen.

4. **Verwendung und Behandlung des Elektrowerkzeugs**

a) **Überlasten Sie das Elektrowerkzeug nicht. Verwenden Sie für Ihre Arbeit das dafür bestimmte Elektrowerkzeug.** Mit dem passenden Elektrowerkzeug arbeiten Sie besser und sicherer im angegebenen Leistungsbereich.

b) **Benutzen Sie kein Elektrowerkzeug, dessen Schalter defekt ist.** Ein Elektrowerkzeug, das sich nicht mehr ein- oder ausschalten lässt, ist gefährlich und muss repariert werden.

c) **Ziehen Sie den Stecker aus der Steckdose und/oder entfernen Sie einen abnehmbaren Akku, bevor Sie Geräteeinstellungen vornehmen, Einsatzwerkzeugteile wechseln oder das Elektrowerkzeug weglegen.** Diese Vorsichtsmaßnahme verhindert den unbeabsichtigten Start des Elektrowerkzeugs.

d) **Bewahren Sie unbenutzte Elektrowerkzeuge außerhalb der Reichweite von Kindern auf. Lassen Sie keine Personen das Elektrowerkzeug benutzen, die mit diesem nicht vertraut sind oder diese Anweisungen nicht gelesen haben.** Elektrowerkzeuge sind gefährlich, wenn sie von unerfahrenen Personen benutzt werden.

e) **Pflegen Sie das Elektrowerkzeug und Einsatzwerkzeug mit Sorgfalt. Kontrollieren Sie, ob bewegliche Teile einwandfrei funktionieren und nicht klemmen, ob Teile gebrochen oder so beschädigt sind, dass die Funktion des Elektrowerkzeugs beeinträchtigt ist. Lassen Sie beschädigte Teile vor dem Einsatz des Elektrowerkzeugs reparieren.** Viele Unfälle haben ihre Ursache in schlecht gewarteten Elektrowerkzeugen.

f) **Halten Sie Schneidwerkzeuge scharf und sauber.** Sorgfältig gepflegte Schneidwerkzeuge mit scharfen Schneidkanten verklemmen sich weniger und sind leichter zu führen.

g) **Verwenden Sie Elektrowerkzeug, Zubehör, Einsatzwerkzeuge usw. entsprechend diesen Anweisungen. Berücksichtigen Sie dabei die Arbeitsbedingungen und die auszuführende Tätigkeit.** Der Gebrauch von Elektrowerkzeugen für andere als die vorgesehenen Anwendungen kann zu gefährlichen Situationen führen.

h) **Halten Sie Griffe und Griffflächen trocken, sauber und frei von Öl und Fett.** Rutschige Griffe und Griffflächen erlauben keine sichere Bedienung und Kontrolle des Elektrowerkzeugs in unvorhergesehenen Situationen.

5. **Verwendung und Behandlung des Akkuwerkzeugs**

a) **Laden Sie die Akkus nur mit Ladegeräten auf, die vom Hersteller empfohlen werden.** Durch ein Ladegerät, das für eine bestimmte Art von Akkus geeignet ist, besteht Brandgefahr, wenn es mit anderen Akkus verwendet wird.

b) **Verwenden Sie nur die dafür vorgesehenen Akkus in den Elektrowerkzeugen.** Der Gebrauch von anderen Akkus kann zu Verletzungen und Brandgefahr führen.

c) **Halten Sie den nicht benutzten Akku fern von Büroklammern, Münzen, Schlüsseln, Nägeln, Schrauben oder anderen kleinen Metallgegenständen, die eine Überbrückung der Kontakte verursachen könnten.** Ein Kurzschluss zwischen den Akkukontakten kann Verbrennungen oder Feuer zur Folge haben.

d) **Bei falscher Anwendung kann Flüssigkeit aus dem Akku austreten. Vermeiden Sie den Kontakt damit. Bei zufälligem Kontakt mit Wasser abspülen. Wenn die Flüssigkeit in die Augen kommt, nehmen Sie zusätzlich ärztliche Hilfe in Anspruch.** Austretende Akkuflüssigkeit kann zu Hautreizungen oder Verbrennungen führen.

e) **Benutzen Sie keinen beschädigten oder veränderten Akku.** Beschädigte oder veränderte Akkus können sich unvorhersehbar verhalten und zu Feuer, Explosion oder Verletzungsgefahr führen.

f) **Setzen Sie einen Akku keinem Feuer oder zu hohen Temperaturen aus.** Feuer oder Temperaturen über 130 °C können eine Explosion hervorrufen.

g) **Befolgen Sie alle Anweisungen zum Laden und laden Sie den Akku oder das Akkuwerkzeug niemals außerhalb des in der Betriebsanleitung angegebenen Temperaturbereichs.** Falsches Laden oder Laden außerhalb des zugelassenen Temperaturbereichs kann den Akku zerstören und die Brandgefahr erhöhen.

6. **Service**

a) **Lassen Sie Ihr Elektrowerkzeug nur von qualifiziertem Fachpersonal und nur mit Original-Ersatzteilen reparieren.** Damit wird sichergestellt, dass die Sicherheit des Elektrowerkzeugs erhalten bleibt.

b) **Warten Sie niemals beschädigte Akkus.** Sämtliche Wartung von Akkus sollte nur durch den Hersteller oder bevollmächtige Kundendienststellen erfolgen.

Sicherheitshinweise für Schlagbohrmaschinen

Sicherheitshinweise für alle Arbeiten

- **Tragen Sie Gehörschutz beim Schlagbohren.** Die Einwirkung von Lärm kann Gehörverlust bewirken.
- **Benutzen Sie den (die) Zusatzgriff(e).** Der Verlust der Kontrolle kann zu Verletzungen führen.
- **Halten Sie das Elektrowerkzeug an den isolierten Griffflächen, wenn Sie Arbeiten ausführen, bei denen das Einsatzwerkzeug oder die Schraube verborgene Stromleitungen treffen kann.** Der Kontakt mit einer spannungsführenden Leitung kann auch metallene Geräteteile un-

ter Spannung setzen und zu einem elektrischen Schlag führen.

Sicherheitshinweise bei Verwendung langer Bohrer

- **Arbeiten Sie auf keinen Fall mit einer höheren Drehzahl als der für den Bohrer maximal zulässigen Drehzahl.** Bei höheren Drehzahlen kann sich der Bohrer leicht verbiegen, wenn er sich ohne Kontakt mit dem Werkstück frei drehen kann, und zu Verletzungen führen.
- **Beginnen Sie den Bohrvorgang immer mit niedriger Drehzahl und während der Bohrer Kontakt mit dem Werkstück hat.** Bei höheren Drehzahlen kann sich der Bohrer leicht verbiegen, wenn er sich ohne Kontakt mit dem Werkstück frei drehen kann, und zu Verletzungen führen.
- **Üben Sie keinen übermäßigen Druck und nur in Längsrichtung zum Bohrer aus.** Bohrer können sich verbiegen und dadurch brechen oder zu einem Verlust der Kontrolle und zu Verletzungen führen.

Zusätzliche Sicherheitshinweise

- **Sichern Sie das Werkstück.** Ein mit Spannvorrichtungen oder Schraubstock festgehaltenes Werkstück ist sicherer gehalten als mit Ihrer Hand.
- **Schalten Sie das Elektrowerkzeug sofort aus, wenn das Einsatzwerkzeug blockiert. Seien Sie auf hohe Reaktionsmomente gefasst, die einen Rückschlag verursachen.** Das Einsatzwerkzeug blockiert, wenn das Elektrowerkzeug überlastet wird.
- **Warten Sie, bis das Elektrowerkzeug zum Stillstand gekommen ist, bevor Sie es ablegen.** Das Einsatzwerkzeug kann sich verhaken und zum Verlust der Kontrolle über das Elektrowerkzeug führen.
- **Verwenden Sie geeignete Suchgeräte, um verborgene Versorgungsleitungen aufzuspüren, oder ziehen Sie die örtliche Versorgungsgesellschaft hinzu.** Kontakt mit Elektroleitungen kann zu Feuer und elektrischem Schlag führen. Beschädigung einer Gasleitung kann zur Explosion führen. Eindringen in eine Wasserleitung verursacht Sachbeschädigung.
- **Verwenden Sie ausschließlich Zubehör, welches von PARKSIDE empfohlen wurde.** Ungeeignetes Zubehör kann zu elektrischem Schlag oder Feuer führen.

Restrisiken

Auch wenn Sie dieses Gerät vorschriftsmäßig bedienen, bleiben immer Restrisiken bestehen. Folgende Gefahren können im Zusammenhang mit der Bauweise und Ausführung dieses Gerätes auftreten:

- Gehörschäden, falls kein geeigneter Gehörschutz getragen wird.
- Gesundheitsschäden, die aus Hand-Arm-Schwingungen resultieren, falls das Gerät über einen längeren Zeitraum verwendet wird oder nicht ordnungsgemäß geführt und gewartet wird.
- Schnittverletzungen

⚠ **WARNUNG!** Gefahr durch elektromagnetisches Feld, das, während das Gerät im Betrieb ist, erzeugt wird. Das Feld kann unter bestimmten Umständen aktive oder passive medizinische Implantate beeinträchtigen. Um die Gefahr von ernsthaften oder tödlichen Verletzungen zu verringern, empfehlen wir Personen mit medizinischen Implantaten ihren Arzt und den Hersteller des medizinischen Implantats zu konsultieren, bevor das Gerät bedient wird.

Vorbereitung

⚠ **WARNUNG!** Verletzungsgefahr durch ungewollt anlaufendes Gerät. Setzen Sie den Akku erst dann in das Gerät ein, wenn das Gerät vollständig für den Einsatz vorbereitet ist.

Bedienteile

Lernen Sie vor dem ersten Betrieb des Geräts die Bedienteile kennen.

→ **siehe Abb. A/C**

- **Funktionswahlschalter (5)**
  HINWEIS! Beschädigungsgefahr! Betätigen Sie den Funktionswahlschalter nur, wenn das Gerät still steht.
  Mit dem Funktionswahlschalter **(5)** wählen Sie die Betriebsart des Gerätes.
  → siehe *Betriebsart wählen, S. 84*
- **Drehmomenteinstellring (3)**
  Einstellung des maximalen Drehmoments zum Schrauben, bei dem die Rutschkupplung auslöst.
  HINWEIS! Betätigen Sie den Drehmomenteinstellring nur, wenn das Gerät stillsteht!
  - **1** Kleinstes Drehmoment
  - **21** Größtes Drehmoment
    Beginnen Sie beim Schrauben zur Sicherheit mit einem kleinen Drehmoment. Erhöhen Sie das Drehmoment falls notwendig.
- **Drehrichtungsschalter (7)**
  HINWEIS! Betätigen Sie den Drehrichtungsschalter nur, wenn das Gerät stillsteht!
  Richtung des Schalters von hinten gesehen:
  - **Links** Schraube eindrehen, bohren
  - **Mitte** Einschaltsperre
  - **Rechts** Schraube ausdrehen
- **Gang-Wahlschalter (6)**
  ⚠ **VORSICHT!** Betätigen Sie den Gang-Wahlschalter nur, wenn das Gerät still steht.
  - **1** Schrauben
  - **2** Bohren
- **Ein-/Ausschalter (14)**
  - Nach dem Einsetzen des Akkus: Mit PARKSIDE App verbinden
  - Einschalten: Drücken
  - Drehzahl stufenlos regulieren: Je weiter Sie den Ein-/Ausschalter drücken, desto höher ist die Drehzahl.
  - Ausschalten: Loslassen

- **Anzeige „Verbunden“ (13)**
  Status der Verbindung mit der PARKSIDE App
  Blinken Verbindungsversuch
  Dauerleuchten Verbindung hergestellt

Ladezustand des Akkus prüfen

Farbe	Bedeutung
grün	Akku geladen
orange	Akku teilweise geladen
rot	Akku muss geladen werden

→ **siehe Abb. B**

Akku aufladen

Hinweise

- Setzen Sie den Akku nicht über längere Zeit direkter Sonneneinstrahlung oder Temperaturen >50 °C aus. Vermeiden Sie insbesondere das Ablegen auf Heizkörpern oder das Lagern in Fahrzeugen.
- Siehe auch Betriebsanleitung des Ladegeräts.

→ **siehe Abb. B**

Einsatzwerkzeug montieren und demontieren

Hinweise

- Hinten unter dem Handgriff befindet sich eine magnetische Aussparung **(10)**, um häufig verwendete Schraub-Bits festzuhalten.
- ⚠ **VORSICHT!** Verbrennungsgefahr! Einsatzwerkzeuge – insbesondere Bohrer – können sehr heiß werden. Tragen Sie beim Entfernen des Einsatzwerkzeugs gegebenenfalls Schutzhandschuhe.

→ **siehe Abb. D**

Verwendung Ratschenschraubendreher/ Schraubendreher-Bithalter

Hinweise

- Nur für Ratschenschraubendreher **(22)**: Wählen Sie die Drehrichtung, indem Sie den Pfeil auf die gewünschte Markierung am Griff stellen.

→ **siehe Abb. D**

Zusatzhandgriff einstellen

Hinweise

- Der Zusatzhandgriff **(15)** ist am Gerät um 360° drehbar und kann in jede gewünschte Position gebracht werden.

→ **siehe Abb. E**

Tiefenanschlag einstellen

→ **siehe Abb. E**

Anleitung für Zubehör

Teppichmesser

Ist das Teppichmesser **(18)** stumpf, so kann die Klinge ausgetauscht werden oder das stumpfe/beschädigte Segment der Klinge gebrochen werden.

Die Sollbruchstellen erkennt man an den Einkerbungen, welche in gleichmäßigen Abständen über die Klinge verteilt sind.

Hinweise

- ⚠ **VORSICHT!** Verletzungsgefahr! Beim Abbrechen einer Klinge kann es vorkommen, dass Teile durch die Luft fliegen. Tragen Sie Augenschutz.
- ⚠ **VORSICHT!** Verletzungsgefahr! Die Klingen eines Teppichmessers sind sehr scharf. Tragen Sie Schutzhandschuhe.
- ⚠ **VORSICHT!** Verletzungsgefahr! Abgenutzte Klingen stellen immer noch eine große Gefahrenquelle dar. Entsorgen Sie die Klinge sofort.

Benötigte Hilfsmittel

- Zange

Klinge brechen

→ **siehe Abb. F**

Klinge austauschen

1. Schieben Sie den Schieber **(36)** am Teppichmesser **(18)** bis zum Anschlag nach vorne.
2. Entnehmen und entsorgen Sie die stumpfe Klinge fachgerecht.
3. Schieben Sie den Schieber **(36)** am Teppichmesser **(18)** bis zum Anschlag nach hinten, um eine neue Klinge zu verwenden.

Magazin befüllen

→ **siehe Abb. F**

Maßband

→ **siehe Abb. G**

Betrieb

Akku einsetzen und entnehmen

→ **siehe Abb. B**

Betriebsart wählen

→ **siehe Abb. C**

Vorgehen

Stellen Sie den Funktionswahlschalter **(5)** so, dass die Pfeil-Markierung auf das gewünschte Symbol zeigt.

Betriebsart	Funktion	Material	Drehrichtung	Einsatzwerkzeug
T	Hammerbohren (Schlagwerk EIN)	Beton, Stein	↻	Bohrer

Betriebsart	Funktion	Material	Drehrichtung	Einsatzwerkzeug
	Bohren (Schlagwerk AUS/ohne Drehzahlbegrenzung)	Holz, Metall, Kunststoff	↻	Bohrer
	Schrauben (Schlagwerk AUS)	Schrauben ein- und ausdrehen	Eindrehen: ↻ Ausdrehen: ↺	Bithalter, Schraub-Bit

Ein- und Ausschalten

Hinweise

- Stellen Sie vor Arbeitsbeginn alle für die jeweilige Arbeit relevanten Bedienelemente entsprechend der Anwendung ein (siehe *Bedienteile, S. 83*).
- ⚠ **WARNUNG!** Verletzungsgefahr durch ungewollten Dauerbetrieb des Gerätes. Prüfen Sie vor dem Einsetzen des Akkus in das Gerät, dass der Ein/-Ausschalter **(14)** ordnungsgemäß funktioniert und beim Loslassen in die Aus-Stellung zurückkehrt.

  → siehe Abb. D
- LED-Arbeitslicht **(12)**
  START → LED-Arbeitslicht an

  STOP → LED-Arbeitslicht erlischt ca. 10 Sekunden nach dem Ausschalten
- In Arbeitspausen: Stellen Sie den Drehrichtungsschalter **(7)** in die Mitte. Diese Vorsichtsmaßnahme verhindert den unbeabsichtigten Start des Elektrowerkzeugs.
- Warten Sie, bis das Elektrowerkzeug zum Stillstand gekommen ist, bevor Sie es ablegen.
- Sie können das Gerät mit dem Gürtelclip **(9)** an einem Gürtel einhängen. Mit dem Gürtelclip können Sie Flaschen mit Kronkorken öffnen.

PARKSIDE **App**

Download app!

/// PARKSIDE

Über den abgebildeten QR-Code gelangen Sie zum App Store oder zu Google Play. In der App-Beschreibung finden Sie detaillierte Informationen zu den Funktionen der PARKSIDE App und können die App herunterladen.

Mit der PARKSIDE App können Sie das Gerät überwachen und bestimmte Funktionen steuern. Die Funktionen können sich mit Updates von App und Firmware ändern. Weitere Informationen zur PARKSIDE App finden Sie in der Anleitung des Smart-Akkus. Updates werden mindestens für die Dauer des Garantiezeitraums bereitgestellt (siehe *Garantie*).

Voraussetzungen

Um das Gerät in der PARKSIDE App zu finden, müssen folgende Voraussetzungen erfüllt sein:

- Auf Ihrem Smartphone ist die PARKSIDE App installiert und Bluetooth® aktiviert.
- Im Gerät ist folgender Akku eingesetzt: PARKSIDE Performance Smart Akku Smart PAPS 204 A1/ Smart PAPS 208 A1/Smart PAPS 2012 A1/PAPP 204 A1/ PAPP 208 A1. Dieser Akku wurde bereits mit der PARKSIDE App verbunden.

  Das Gerät kommuniziert mit der App über den Akku.

Hinweise

- Die Abbildungen (Abb. H) sind beispielhaft und dienen der groben Orientierung.

Gerät mit der PARKSIDE **App verbinden**

→ siehe Abb. H

- Sollte das Gerät nicht in der Liste angezeigt werden, fügen Sie das Gerät manuell hinzu.

Gerät überwachen und steuern

→ siehe Abb. H

- Deine Geräte.
- Wählen Sie die gewünschte Einstellung auf der Übersichtsseite aus.

  Wählen Sie bei Unsicherheit die Hilfe aus.

  Ein Dialogfenster mit einer Beschreibung für die jeweilige Einstellung wird angezeigt.

Gerät aus der App entfernen

Wenn ein Gerät aus der App entfernt wird, dann werden auch die zugehörigen Daten gelöscht.

1. Deine Geräte.
2. ← Streichen Sie die Karte des Geräts von rechts nach links.
3. Bestätigen Sie das Dialogfeld.

Datenschutzbestimmungen

siehe Seite Mehr; Abschnitt Rechtliches, Datenschutzbestimmungen

Transport

→ siehe Abb. I

Reinigung, Wartung und Lagerung

⚠ **WARNUNG!** Verletzungsgefahr durch ungewollt anlaufendes Gerät. Schützen Sie sich bei Wartungs- und Reinigungsarbeiten. Schalten Sie das Gerät aus, warten Sie, bis alle beweglichen Teile zum vollständigen Stillstand gekommen sind und entnehmen Sie den Akku.

Lassen Sie Instandsetzungsarbeiten und Wartungsarbeiten, die nicht in dieser Anleitung beschrieben sind, von unserem Service-Center durchführen. Verwenden Sie nur Original-Ersatzteile.

Reinigung

⚠ **WARNUNG!** Elektrischer Schlag! Spritzen Sie das Gerät niemals mit Wasser ab.

HINWEIS! Beschädigungsgefahr. Chemische Substanzen können die Kunststoffteile des Gerätes angreifen. Verwenden Sie keine Reinigungs- bzw. Lösungsmittel.

- Halten Sie Lüftungsschlitze, Motorgehäuse und Griffe des Gerätes sauber. Verwenden Sie dazu ein feuchtes Tuch oder eine Bürste.

Wartung

- Kontrollieren Sie das Gerät vor jedem Gebrauch auf offensichtliche Mängel wie lose, abgenutzte oder beschädigte Teile.
- Wechseln Sie ein stumpfes oder anderweitig beschädigtes Einsatzwerkzeug aus.

Lagerung

→ siehe Abb. J

Entsorgung/Umweltschutz

Nehmen Sie den Akku aus dem Gerät und führen Sie Gerät, Akku, Zubehör und Verpackung einer umweltgerechten Wiederverwertung zu.



Elektrogeräte gehören nicht in den Hausmüll.

Das Symbol der durchgestrichenen Mülltonne bedeutet, dass dieses Elektro- bzw. Elektronikgerät am Ende seiner Lebensdauer nicht im Hausmüll entsorgt werden darf, sondern vom Endnutzer einer getrennten Sammlung zugeführt werden muss.

Richtlinie 2012/19/EU über Elektro- und Elektronik-Altgeräte:

Verbraucher sind gesetzlich dazu verpflichtet, Elektro- und Elektronikgeräte am Ende ihrer Lebensdauer einer umweltgerechten Wiederverwertung zuzuführen. Auf diese Weise wird eine umwelt- und ressourcenschonende Verwertung sichergestellt.
Je nach Umsetzung in nationales Recht können Sie folgende Möglichkeiten haben:

- an einer Verkaufsstelle zurückgeben,
- an einer offiziellen Sammelstelle abgeben,
- an den Hersteller/Inverkehrbringer zurücksenden.

Nicht betroffen sind den Altgeräten beigefügte Zubehörteile und Hilfsmittel ohne Elektrobestandteile.

Zusätzliche Entsorgungshinweise für Deutschland

Das Gerät ist bei eingerichteten Sammelstellen, Wertstoffhöfen oder Entsorgungsbetrieben abzugeben. Zudem sind Vertreiber von Elektro- und Elektronikgeräten sowie Vertreiber von Lebensmitteln zur Rücknahme verpflichtet. LIDL bietet Ihnen Rückgabemöglichkeiten direkt in den Filialen und Märkten an. Rückgabe und Entsorgung sind für Sie kostenfrei.

Beim Kauf eines Neugerätes haben Sie das Recht, ein entsprechendes Altgerät unentgeltlich zurückzugeben.

Zusätzlich haben Sie die Möglichkeit, unabhängig vom Kauf eines Neugerätes, unentgeltlich (bis zu drei) Altgeräte abzugeben, die in keiner Abmessung größer als 25 cm sind.

Bitte entnehmen Sie vor der Rückgabe Batterien oder Akkumulatoren, sowie Lampen, die zerstörungsfrei entnommen werden können und führen diese einer separaten Sammlung zu.

Akkus umweltgerecht entsorgen



Der Akku darf am Ende der Nutzungszeit nicht über den Haushaltsmüll entsorgt werden. Werfen Sie den Akku nicht ins Feuer (Explosionsgefahr) oder ins Wasser. Beschädigte Akkus können der Umwelt und ihrer Gesundheit schaden, wenn giftige Dämpfe oder Flüssigkeiten austreten.

Sie sind verpflichtet, defekte oder ausgediente Akkus umweltgerecht zu entsorgen.

- Öffnen Sie Akkus nicht und vermeiden Sie eine mechanische Beschädigung. Es besteht die Gefahr eines Kurzschlusses und es können Dämpfe austreten, die die Atemwege reizen.
- Aus Sicherheitsgründen sollten Akkus vor der Entsorgung entladen werden.
- Kleben Sie die Pole ab, um Kurzschlüsse zu vermeiden.
- Entsorgen Sie Akkus über den Handel oder eine Sammelstelle.
- **Beschädigte Akkus**
  Behandeln Sie äußerlich beschädigte Akkus besonders vorsichtig!
  - Berühren Sie beschädigte Akkus nicht mit bloßen Händen.
  - Falls Sie die Pole nicht abkleben können, geben Sie Akkus einzeln in eine Plastiktüte.
  - Geben Sie beschädigte Akkus einzeln in einen nicht brennbaren, verschließbaren Behälter, der noch mit Sand gefüllt werden kann.
  - Bringen Sie beschädigte Akkus zu einer Sammelstelle mit Fachpersonal.

Service

Garantie

Sehr geehrte Kundin, sehr geehrter Kunde,

Sie erhalten auf dieses Produkt 5 Jahre Garantie ab Kaufdatum. Im Falle von Mängeln dieses Produkts stehen Ihnen gegen den Verkäufer des Produkts gesetzliche Rechte zu. Diese gesetzlichen

Rechte werden durch unsere im Folgenden dargestellte Garantie nicht eingeschränkt.

Garantiebedingungen

Die Garantiefrist beginnt mit dem Kaufdatum. Bitte bewahren Sie den Original-Kassenbon gut auf. Diese Unterlage wird als Nachweis für den Kauf benötigt. Tritt innerhalb von fünf Jahren ab dem Kaufdatum dieses Produkts ein Material- oder Fabrikationsfehler auf, wird das Produkt von uns – nach unserer Wahl – für Sie kostenlos repariert oder ersetzt. Diese Garantieleistung setzt voraus, dass innerhalb der Fünf-Jahres-Frist das defekte Produkt und der Kaufbeleg (Kassenbon) vorgelegt und schriftlich kurz beschrieben wird, worin der Mangel besteht und wann er aufgetreten ist.

Wenn der Defekt von unserer Garantie gedeckt ist, erhalten Sie das reparierte oder ein neues Produkt zurück. Mit Reparatur oder Austausch des Produkts beginnt kein neuer Garantiezeitraum.

Garantiezeit und gesetzliche Mängelansprüche

Die Garantiezeit wird durch die Gewährleistung nicht verlängert. Dies gilt auch für ersetzte und reparierte Teile. Eventuell schon beim Kauf vorhandene Schäden und Mängel müssen sofort nach dem Auspacken gemeldet werden. Nach Ablauf der Garantiezeit anfallende Reparaturen sind kostenpflichtig.

Garantieumfang

Das Produkt wurde nach strengen Qualitätsrichtlinien sorgfältig produziert und vor Anlieferung gewissenhaft geprüft.

Die Garantieleistung gilt für Material- oder Fabrikationsfehler. Diese Garantie erstreckt sich nicht auf Produktteile, die normaler Abnutzung ausgesetzt sind und daher als Verschleißteile angesehen werden können (z. B. Bohrer) oder für Beschädigungen an zerbrechlichen Teilen (z. B. Schalter).

Diese Garantie verfällt, wenn das Produkt beschädigt, nicht sachgemäß benutzt oder nicht gewartet wurde. Für eine sachgemäße Benutzung des Produkts sind alle in der Betriebsanleitung aufgeführten Anweisungen genau einzuhalten. Verwendungszwecke und Handlungen, von denen in der Betriebsanleitung abgeraten oder vor denen gewarnt wird, sind unbedingt zu vermeiden.

Das Produkt ist lediglich für den privaten und nicht für den gewerblichen Gebrauch bestimmt. Bei missbräuchlicher und unsachgemäßer Behandlung, Gewaltanwendung und bei Eingriffen, die nicht von unserer autorisierten Service-Niederlassung vorgenommen wurden, erlischt die Garantie.

Abwicklung im Garantiefall

Um eine schnelle Bearbeitung Ihres Anliegens zu gewährleisten, folgen Sie bitte den folgenden Hinweisen:

- Bitte halten Sie für alle Anfragen den Kassenbon und die Artikelnummer (IAN 521713_2601) als Nachweis für den Kauf bereit.
- Die Artikelnummer entnehmen Sie bitte dem Typenschild am Produkt, einer Gravur am Produkt, dem Titelblatt der Bedienungsanleitung (unten links) oder dem Aufkleber auf der Rück- oder Unterseite des Produktes.
- Sollten Funktionsfehler oder sonstige Mängel auftreten, kontaktieren Sie zunächst das nachfolgend benannte Service-Center **telefonisch** oder nutzen Sie unser **Kontaktformular**, das Sie auf *parkside-diy.com* in der Kategorie **Service** finden.
- Ein als defekt erfasstes Produkt können Sie, nach Rücksprache mit unserem Service-Center unter Beifügung des Kaufbelegs (Kassenbons) und der Angabe, worin der Mangel besteht und wann er aufgetreten ist, für Sie portofrei an die Ihnen mitgeteilte Service-Anschrift übersenden. Um Annahmeprobleme und Zusatzkosten zu vermeiden, benutzen Sie unbedingt nur die Adresse, die Ihnen mitgeteilt wird. Stellen Sie sicher, dass der Versand nicht unfrei, per Sperrgut, Express oder sonstiger Sonderfracht erfolgt. Senden Sie das Produkt bitte inkl. aller beim Kauf mitgelieferten Zubehörteile ein und sorgen Sie für eine ausreichend sichere Transportverpackung.

Reparatur-Service

Für Reparaturen, **die nicht der Garantie unterliegen**, wenden Sie sich an das Service-Center. Dort erhalten Sie gerne einen Kostenvoranschlag.

- Wir können nur Geräte bearbeiten, die ausreichend verpackt und frankiert eingesandt wurden.
  Hinweis: Bitte senden Sie Ihr Gerät gereinigt und mit Hinweis auf den Defekt an die vom Service-Center genannte Adresse.
- Nicht angenommen werden unfrei eingeschickte Geräte sowie Geräte, die per Sperrgut, Express oder mit sonstiger Sonderfracht versendet wurden.
- Wir entsorgen Ihre eingesendeten, defekten Geräte kostenlos.

Service-Center

DE
Service Deutschland
Tel.: 0800 88 55 300
Kontaktformular auf
parkside-diy.com
IAN 521713_2601

Importeur

Bitte beachten Sie, dass die folgende Anschrift keine Serviceanschrift ist. Kontaktieren Sie zunächst das oben genannte Service-Center.

Grizzly Tools GmbH & Co. KG
Stockstädter Str. 20
63762 Großostheim
DEUTSCHLAND
www.grizzlytools.de

Ersatzteile und Zubehör

Ersatzteile und Zubehör erhalten Sie unter *www.grizzlytools.shop*. Sollten bei Ihrem Bestellvorgang Probleme auftreten, kontaktieren Sie uns über unseren Online-Shop. Bei weiteren Fragen wenden Sie sich an: *Service-Center, S. 87*

Original-EU-Konformitätserklärung

Produkt: **Akku-Schlagbohrschrauber**

Modell: **PSBSAP 20-Li C3**

Seriennummer: 000001–136000

Der oben beschriebene Gegenstand der Erklärung erfüllt die einschlägigen Harmonisierungsrechtsvorschriften der Union:

2006/42/EG • 2014/30/EU • 2011/65/EU & (EU) 2015/863
Produkt mit Akku Smart PAPS 204 A1/Smart PAPS 208 A1/Smart PAPS 2012 A1/ PAPP 204 A1/PAPP 208 A1: 2014/53/EU (statt 2014/30/EU)

Der oben beschriebene Gegenstand der Erklärung erfüllt die Vorschriften der Richtlinie 2011/65/EU des Europäischen Parlaments und des Rates vom 8. Juni 2011 zur Beschränkung der Verwendung bestimmter gefährlicher Stoffe in Elektro- und Elektronikgeräten.

Um die Konformität zu gewährleisten, wurden folgende harmonisierte Normen sowie nationale Normen und Bestimmungen angewendet:

EN 62841-1:2015/A11:2022
EN 62841-2-1:2018/A12:2022 • EN IEC 63000:2018
EN IEC 55014-1:2021 • EN IEC 55014-2:2021
IEC 62471:2006 • EN 62471:2008
Produkt mit Akku Smart PAPS 204 A1/Smart PAPS 208 A1/Smart PAPS 2012 A1/PAPP 204 A1/PAPP 208 A1:
EN 301 489-1 V2.2.3:2019 • EN 301 489-17 V3.3.1:2024
EN 300 328 V2.2.2:2019 • EN 50663:2017

Die alleinige Verantwortung für die Ausstellung dieser Konformitätserklärung trägt der Hersteller:

CE

Grizzly Tools GmbH & Co. KG
Stockstädter Str. 20
63762 Großostheim
DEUTSCHLAND

07.09.2026



Christian Frank
Dokumentationsbevollmächtigter

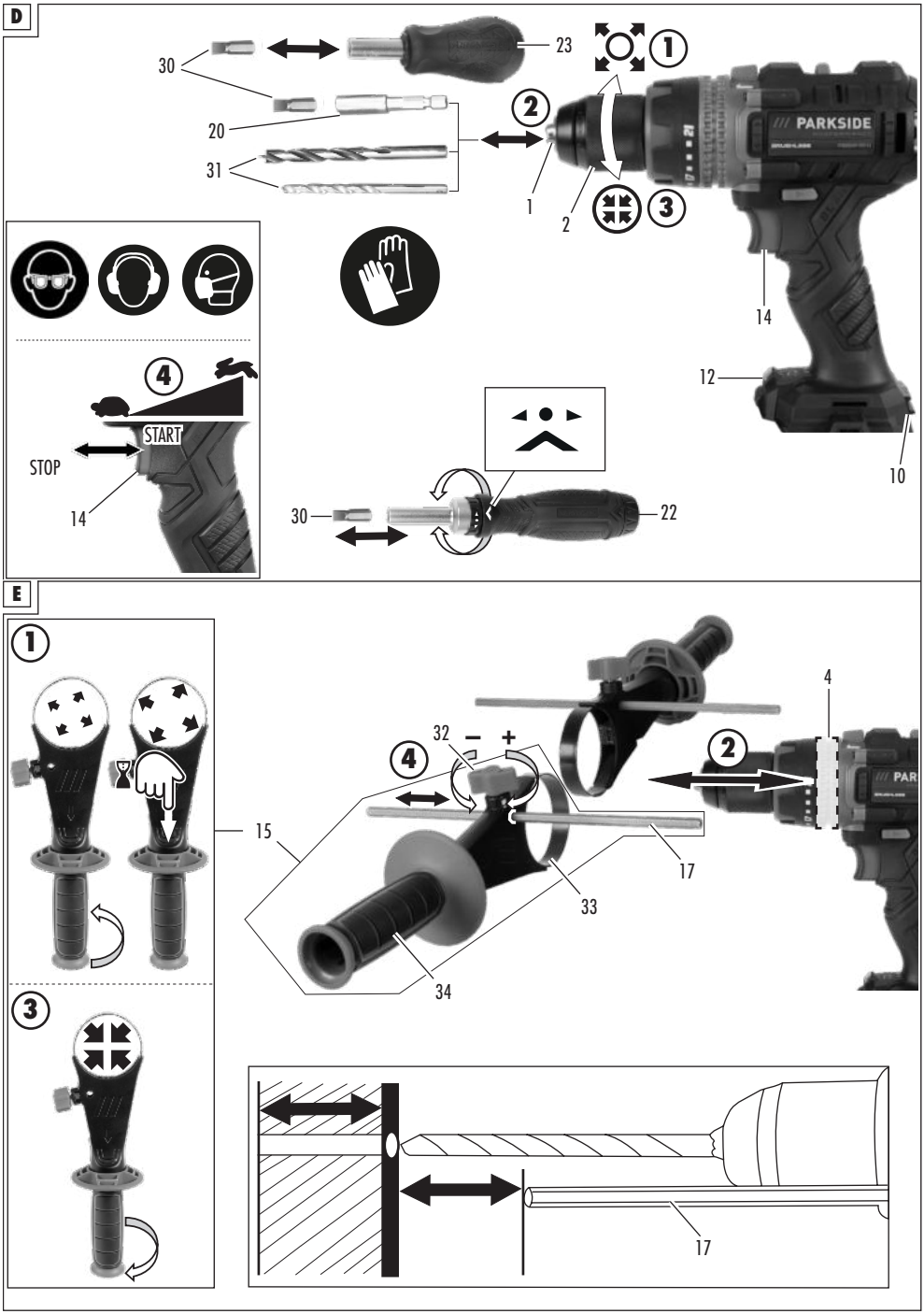
D
30
23
20
31
1
2
3
PARKSIDE
14
12
10
4
START
STOP
14
30
22
E
1
3
32
4
15
17
33
34
2
4
17

F

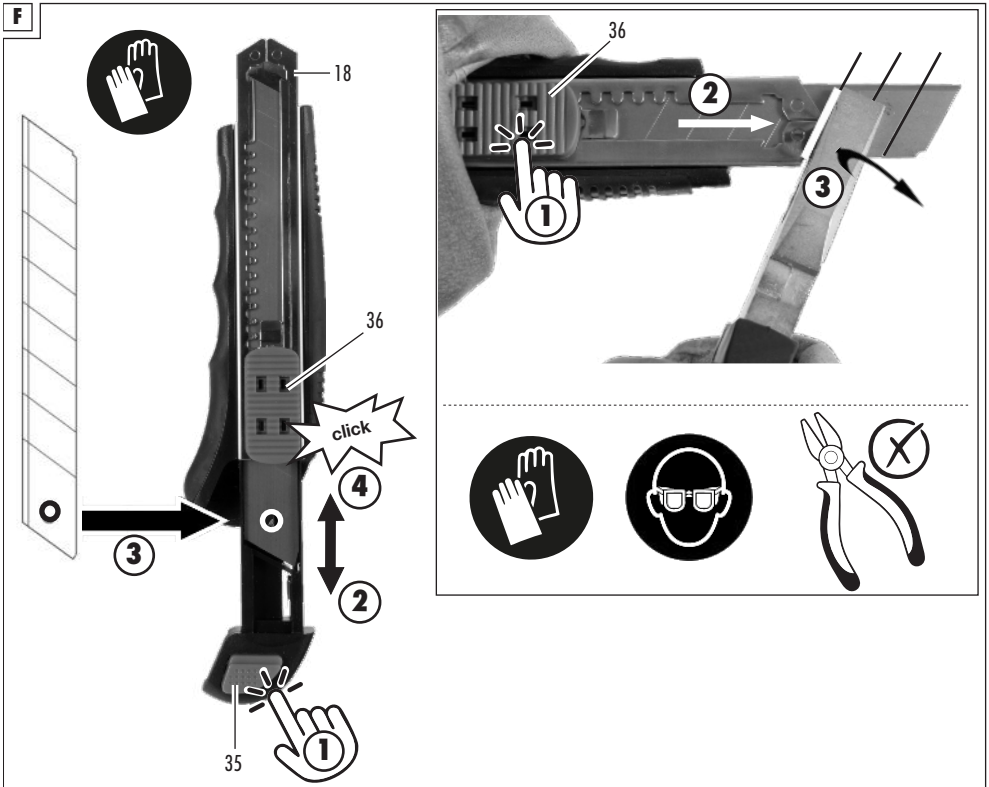

G

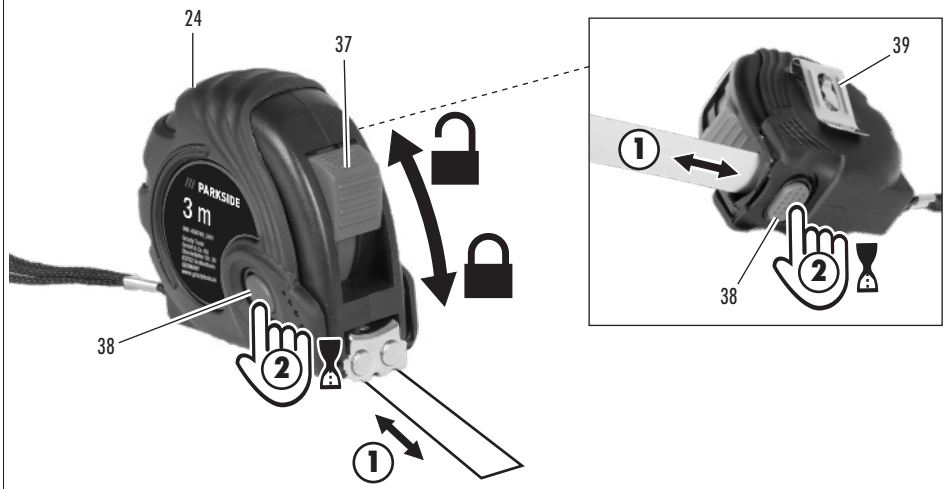

Explosionszeichnung • Sprängskiss • Eksploderet tegning • Räjäytyskuva • Laotusjoonis • Išskaidytasis brėžinys • Klaidskats • Widok rozłożony

PSBSAP 20-Li C3

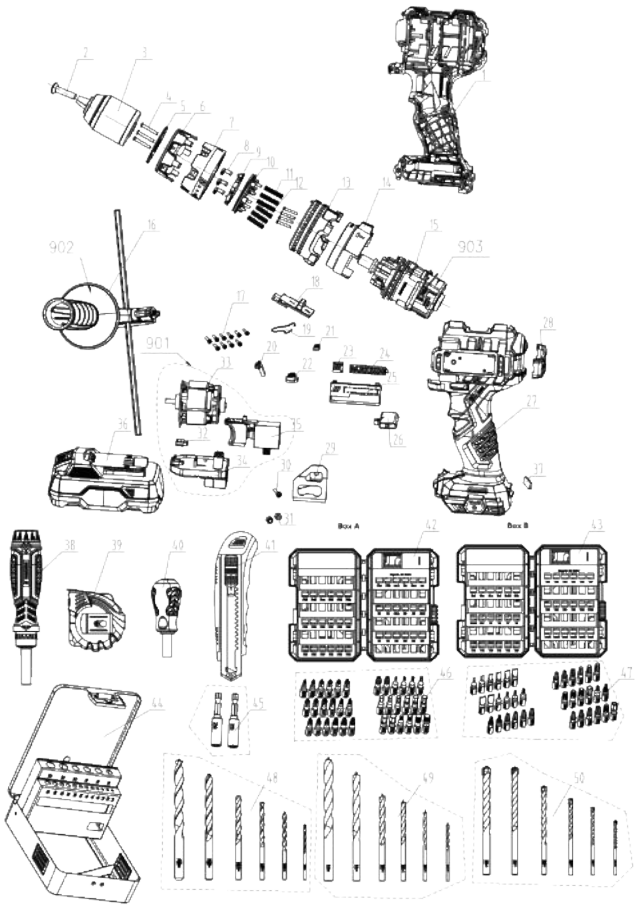

informativ • informatiivinen • informatiivne • informatyvus • informatīvs • informacyjny

Grizzly Tools GmbH & Co. KG
Stockstädter Str. 20
63762 Großostheim
GERMANY

Stand der Informationen • Informationsstatus • Tilstand af information • Tietojen tila • Teabe läbivaatamise kuupäev • Informacijos pobūdis • Teksta pēdējās pārskatīšanas datums • Stan informacji: 04/2026
Ident.-No.: 72046730042026-2

FSC
www.fsc.org
MIX
Paper | Supporting responsible forestry
FSC® C142944