FR DONNEZ OU RECYCLEZ ASSOCIATION OU MAGASIN OU LIVRAISON OU DÉCHÈTERIE

Adresses sur quefairedemesdechets.fr

FR

DELTA-SPORT HANDELSKONTOR GMBH
Wrogekamp 6 • 22397 Hamburg
GERMANY

06/2026

Delta-Sport-Nr.: GX-18118, GX-18119

05.28.2026 / AM 10:57

/// PARKSIDE®

PDF ONLINE
parkside-diy.com

XL METAL SHED
GARTENGERÄTEHAUS XL
ABRI DE JARDIN XL

GB IE NI MT
XL METAL SHED
Assembly instructions

FR CH BE
ABRI DE JARDIN XL
Notice de montage

PL
SZOPA NA NARZĘDZIA OGRODOWE XL
Instrukcja montażu

SK
ZÁHRADNÝ DOMČEK NA NÁRADIE XL
Montážny návod

DK
REDSKABSHUS XL
Monteringsvejledning

HU
KERTI SZERSZÁMOSHÁZ XL
Szerelési útmutató

DE AT CH BE
GARTENGERÄTEHAUS XL
Aufbauanleitung

NL BE
TUINHUIS XL
Montagehandleiding

CZ
ZAHRADNÍ DOMEK NA NÁŘADÍ XL
Návod k sestavení

ES
COBERTIZO PARA HERRAMIENTAS DE JARDÍN XL
Instrucciones de montaje

IT CH MT
CAPANNO PER ATTREZZI DA GIARDINO XL
Istruzioni di montaggio

PT
ABRIGO PARA FERRAMENTAS DE JARDIM XL
Manual de montagem

GB IE NI MT
Before reading, fold out the illustration page and get to know all of the functions of your product.

DE AT CH BE
Klappen Sie vor dem Lesen die Seite mit den Abbildungen aus und machen Sie sich anschließend mit allen Funktionen des Artikels vertraut.

FR CH BE
Dépliez la page avec les illustrations avant la lecture et informez-vous ensuite au sujet des fonctions de l'appareil.

NL BE
Klap voor het lezen de pagina met de afbeeldingen open en maak u vervolgens vertrouwd met alle functies van het apparaat.

PL
Przed przeczytaniem należy rozłożyć bok z ilustracjami a następnie zapoznać się ze wszystkimi funkcjami urządzenia.

CZ
Před čtením si nejdříve vyklopte stránku s obrázky a seznamte se se všemi funkcemi přístroje.

SK
Skôr než začnete návod čítať, si ho otvorte na strane s obrázkami a oboznámte sa so všetkými funkciami prístroja.

ES
Antes de leer, abra la página con las ilustraciones y familiarícese seguidamente con todas las funciones del aparato.

DK
Klap siden med illustrationerne op inden du læser dem og gør dig efterfølgende fortrolig med alle apparatets funktioner.

IT CH MT
Prima di leggere ribaltare la pagina con le immagini e familiarizzare poi con tutte le funzioni dell´apparecchio.

HU
Elolvasás előtt hajtsa ki az oldalt az ábrákkal és ezt követően ismerkedjen meg a készülék valamennyi funkciójával.

PT
Antes de ler, vire o lado com as imagens para fora e familiarize-se com todas as funções do aparelho.

GB/IE/NI/MT	Assembly and safety information	Page	23
DE/AT/CH/BE	Aufbau- und Sicherheitshinweise	Seite	24
FR/CH/BE	Consignes de montage et de sécurité	Page	26
NL/BE	Montage- en veiligheidstips	Pagina	28
PL	Wskazówki dot. montażu i bezpieczeństwa	Strona	30
CZ	Pokyny k sestavení a bezpečnosti	Stránky	32
SK	Pokyny pre montáž a bezpečnosť	Stranu	33
ES	Instrucciones de montaje y seguridad	Página	34
DK	Monterings- og sikkerhedsanvisninger	Side	36
IT/CH/MT	Istruzioni di montaggio e indicazioni di sicurezza	Pagina	37
HU	Szerelési és biztonsági utasítások	39.	Oldal
PT	Instruções de montagem e de segurança	Página	41

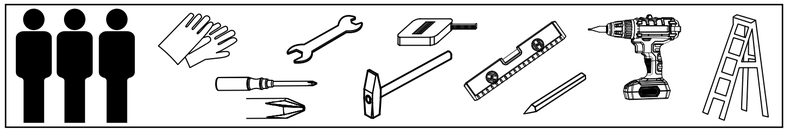

A

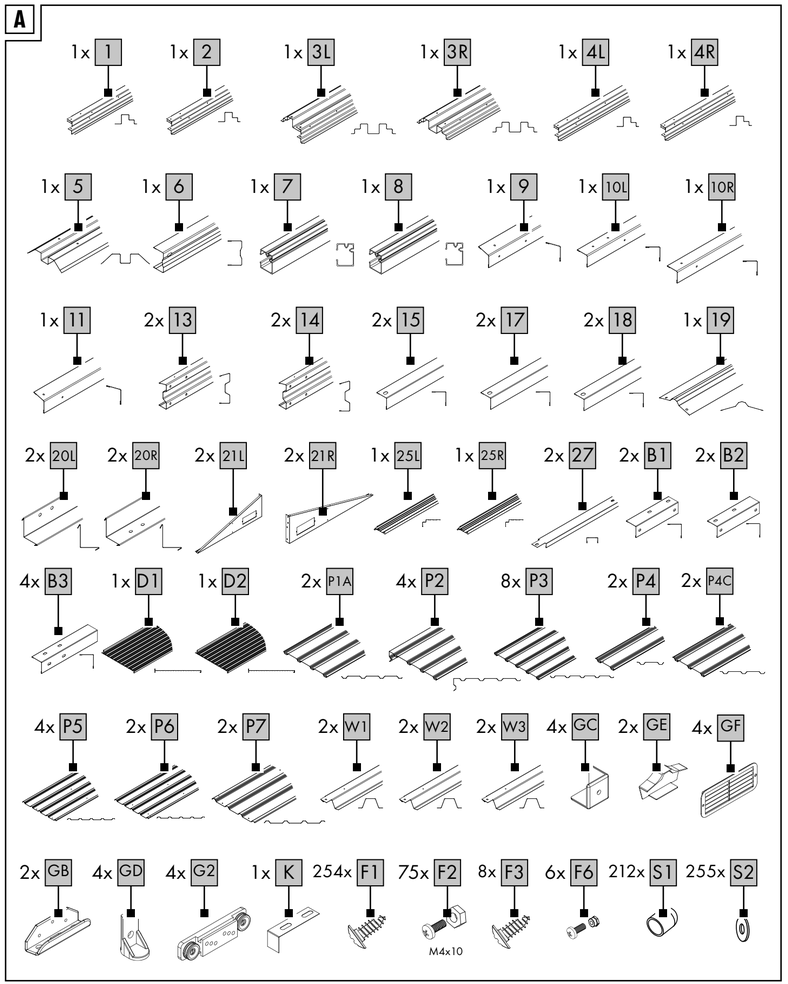
1x 1
1x 2
1x 3L
1x 3R
1x 4L
1x 4R
1x 5
1x 6
1x 7
1x 8
1x 9
1x 10L
1x 10R
1x 11
2x 13
2x 14
2x 15
2x 17
2x 18
1x 19
2x 20L
2x 20R
2x 21L
2x 21R
1x 25L
1x 25R
2x 27
2x B1
2x B2
4x B3
1x D1
1x D2
2x P1A
4x P2
8x P3
2x P4
2x P4C
4x P5
2x P6
2x P7
2x W1
2x W2
2x W3
4x GC
2x GE
4x GF
2x GB
4x GD
4x G2
1x K
254x F1
75x F2
M4x10
8x F3
6x F6
212x S1
255x S2

B

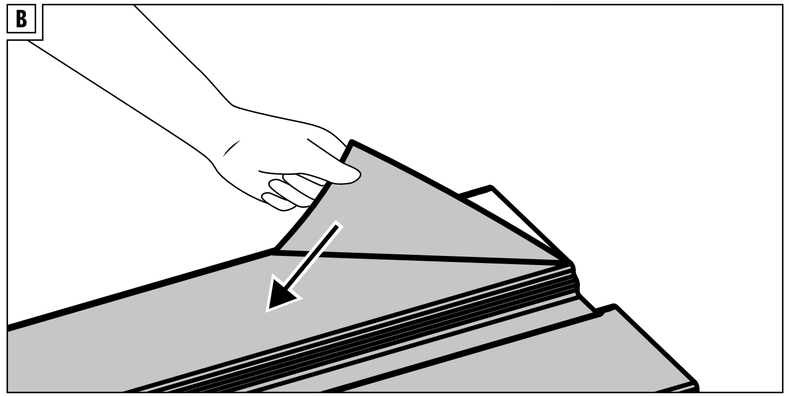

C

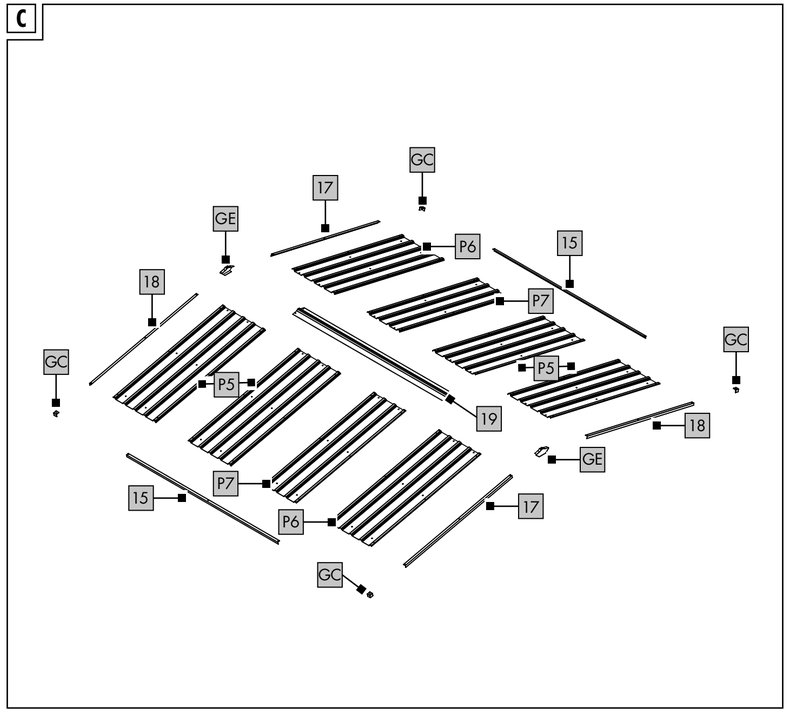
GC
17
GE
P6
15
18
P7
GC
GC
P5
P5
19
18
GE
P7
15
17
P6
GC

D

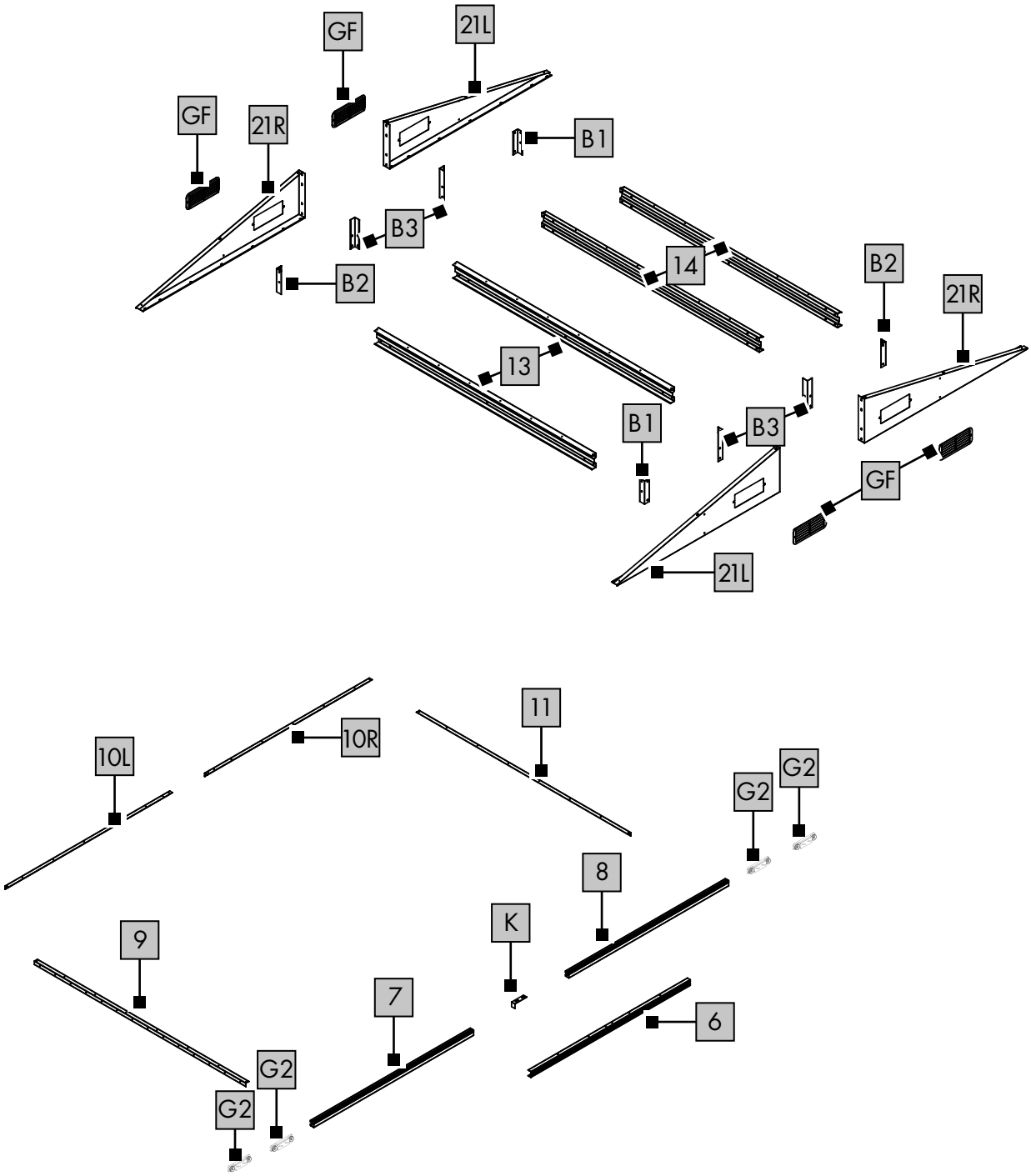
GF
21L
GF
21R
B1
B3
14
B2
B2
21R
13
B1
B3
GF
21L
10L
10R
11
G2
G2
8
K
9
7
6
G2
G2

E

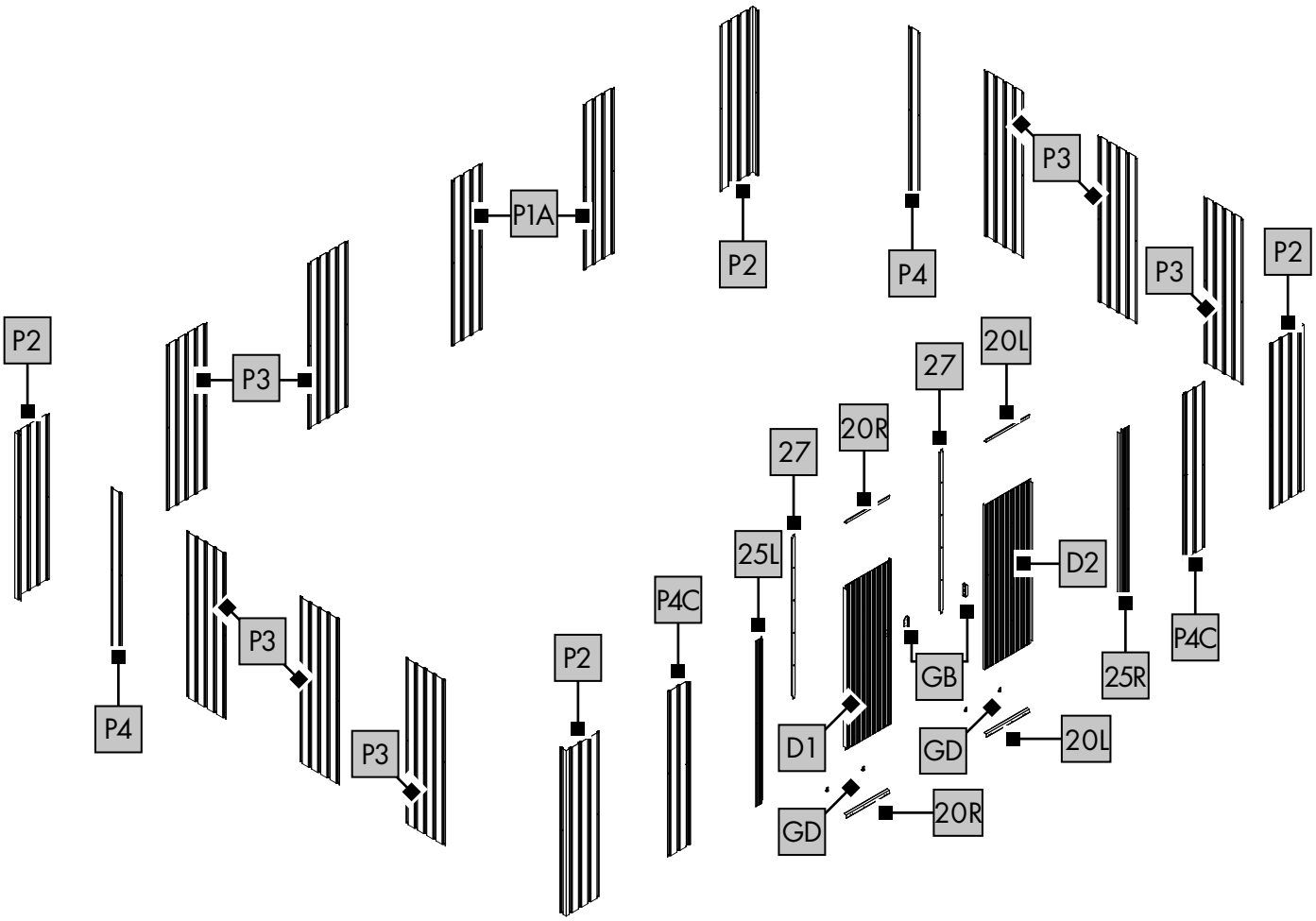
P2
P3
P1A
P2
P4
P3
P3
P2
P4
P3
P3
P2
P4C
25L
27
20R
27
20L
D2
GB
D1
GD
20L
GD
20R
25R
P4C

F

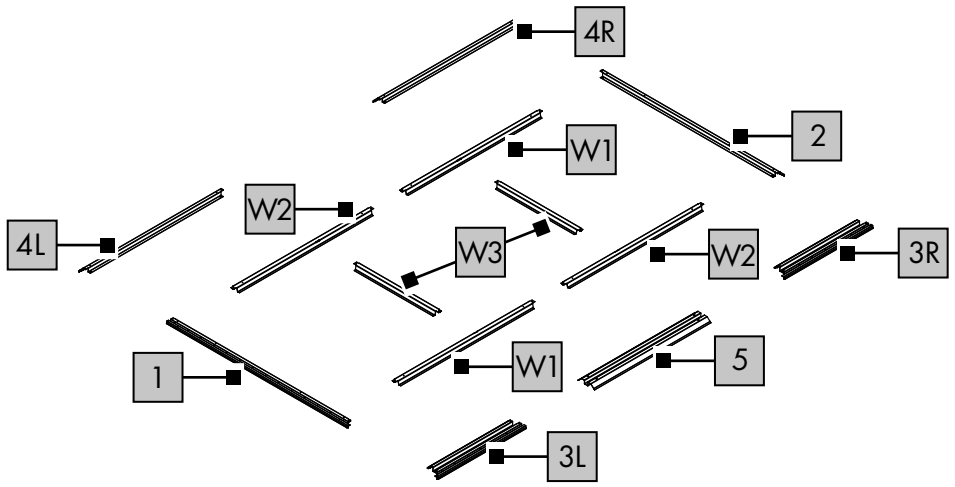
4R
2
W1
W2
4L
W3
W2
3R
1
W1
5
3L

G

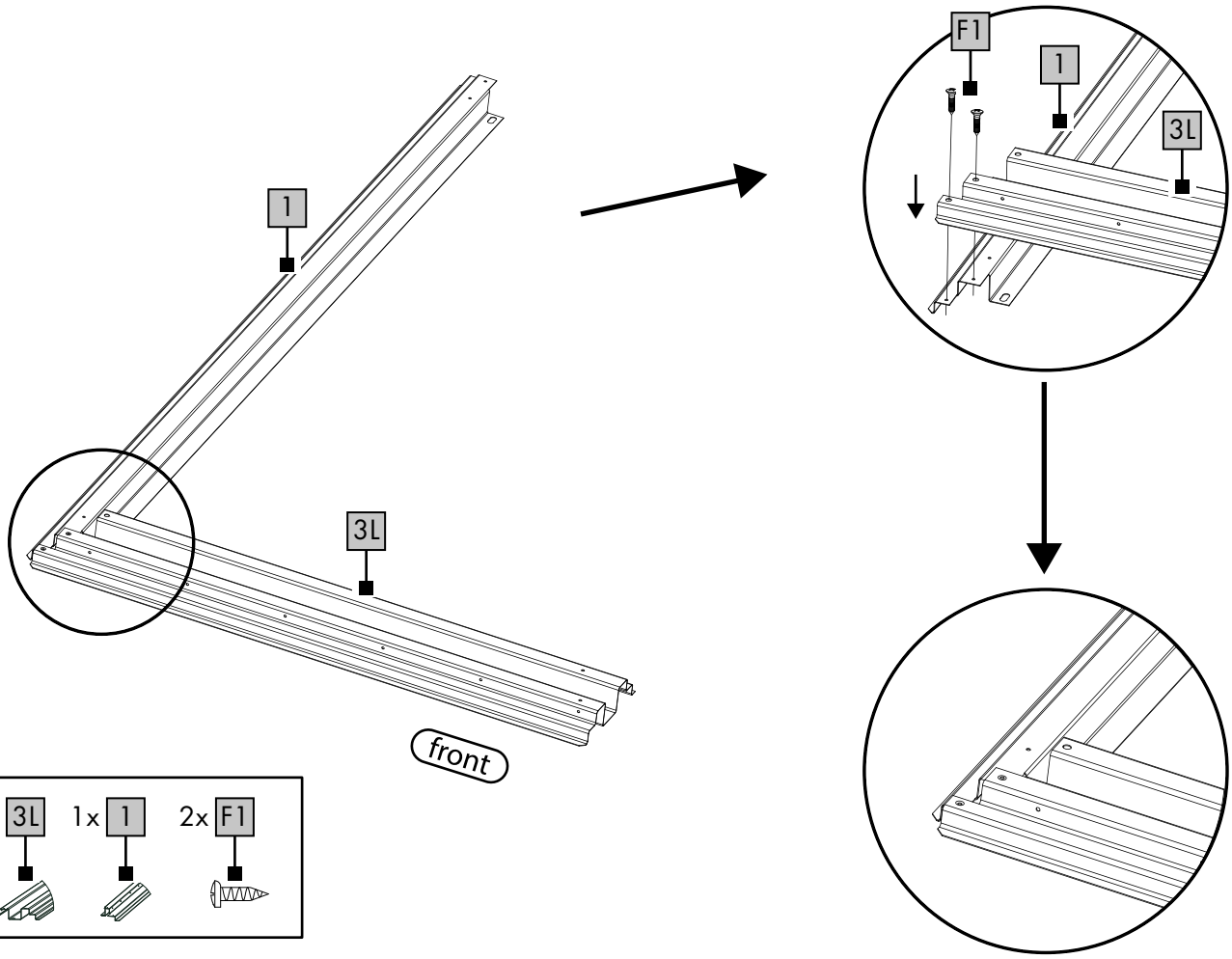

1x 3L 1x 1 2x F1

H

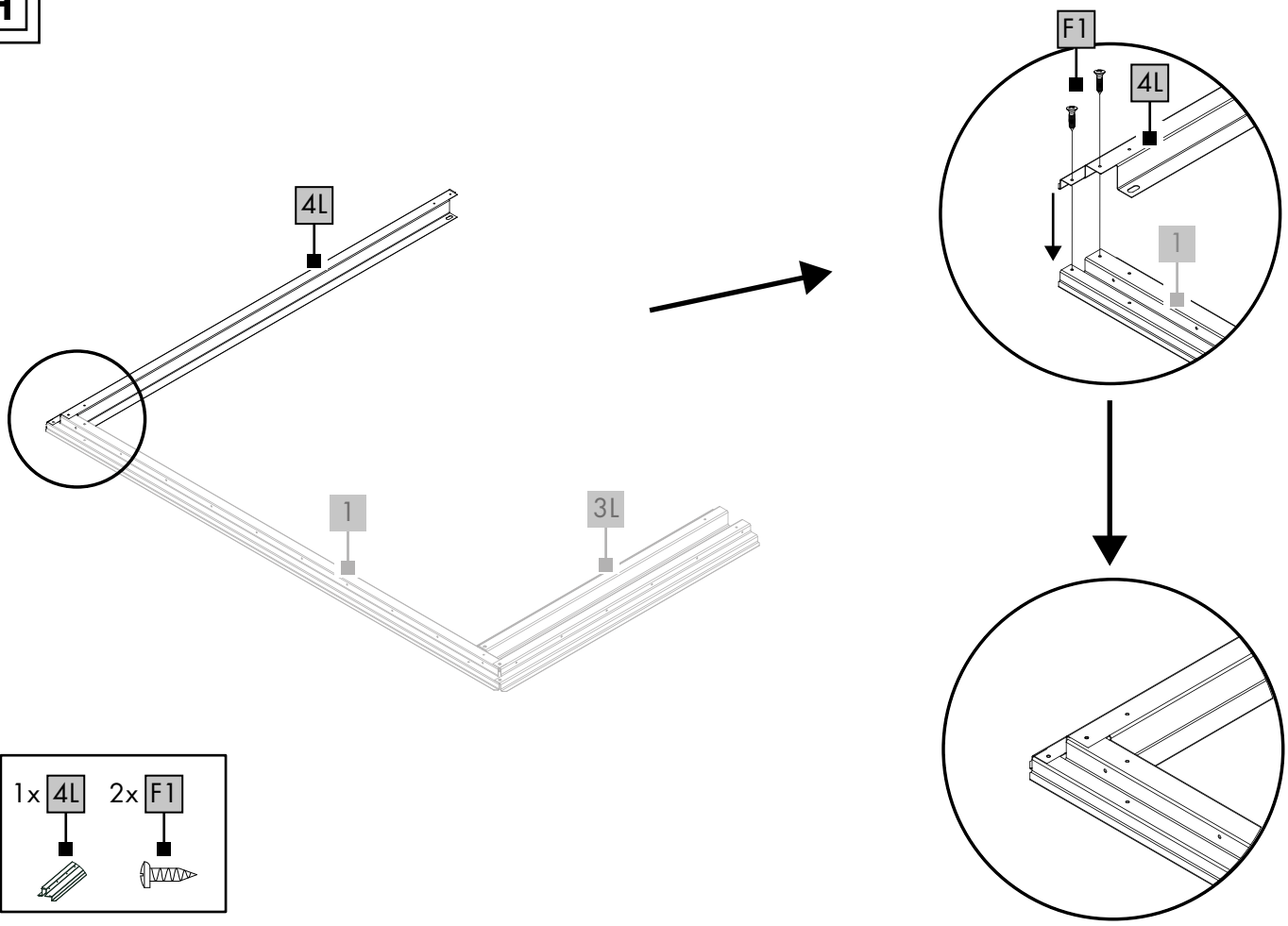

1x 4L 2x F1

I

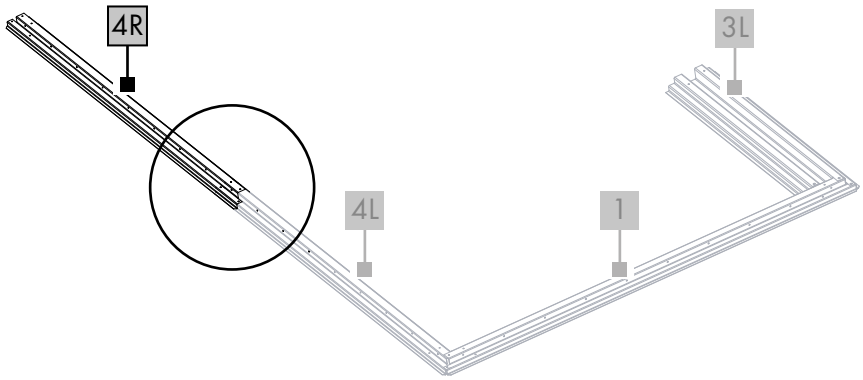

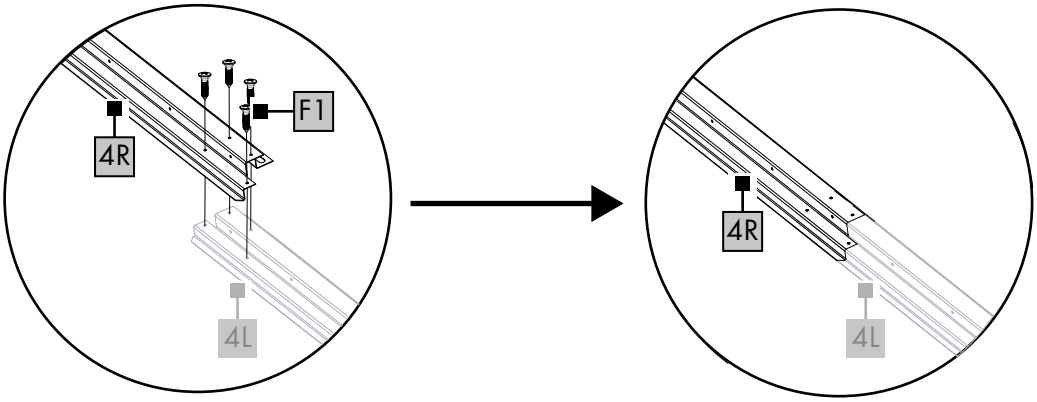

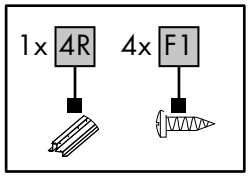

J

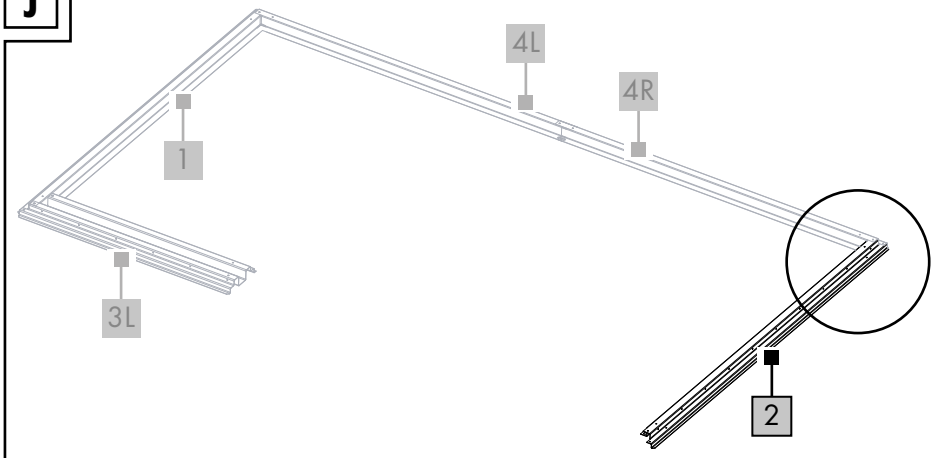

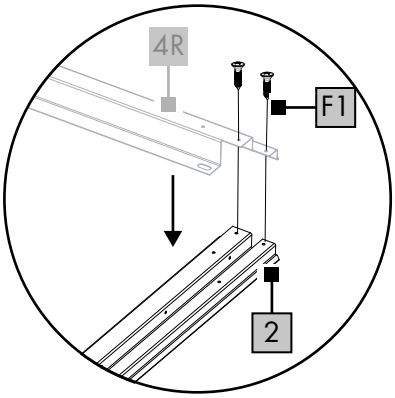

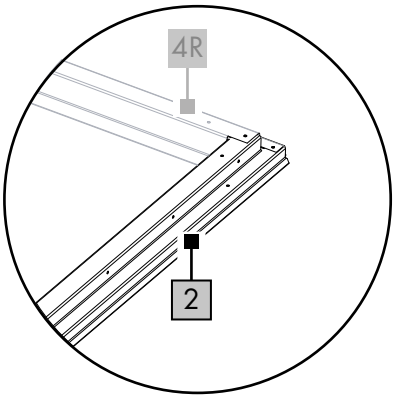

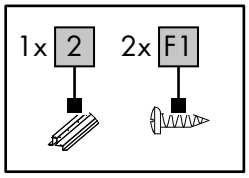

K

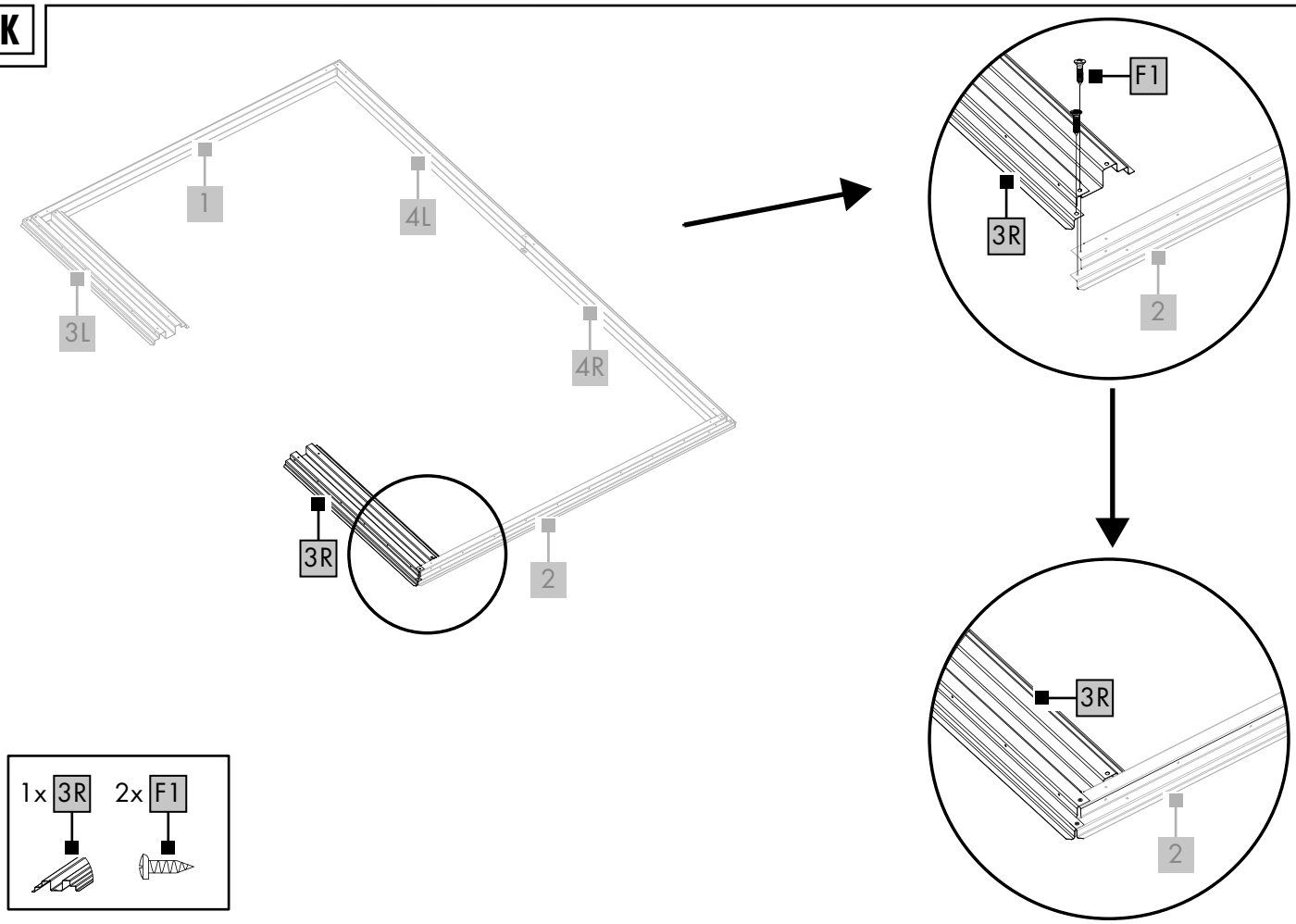

L

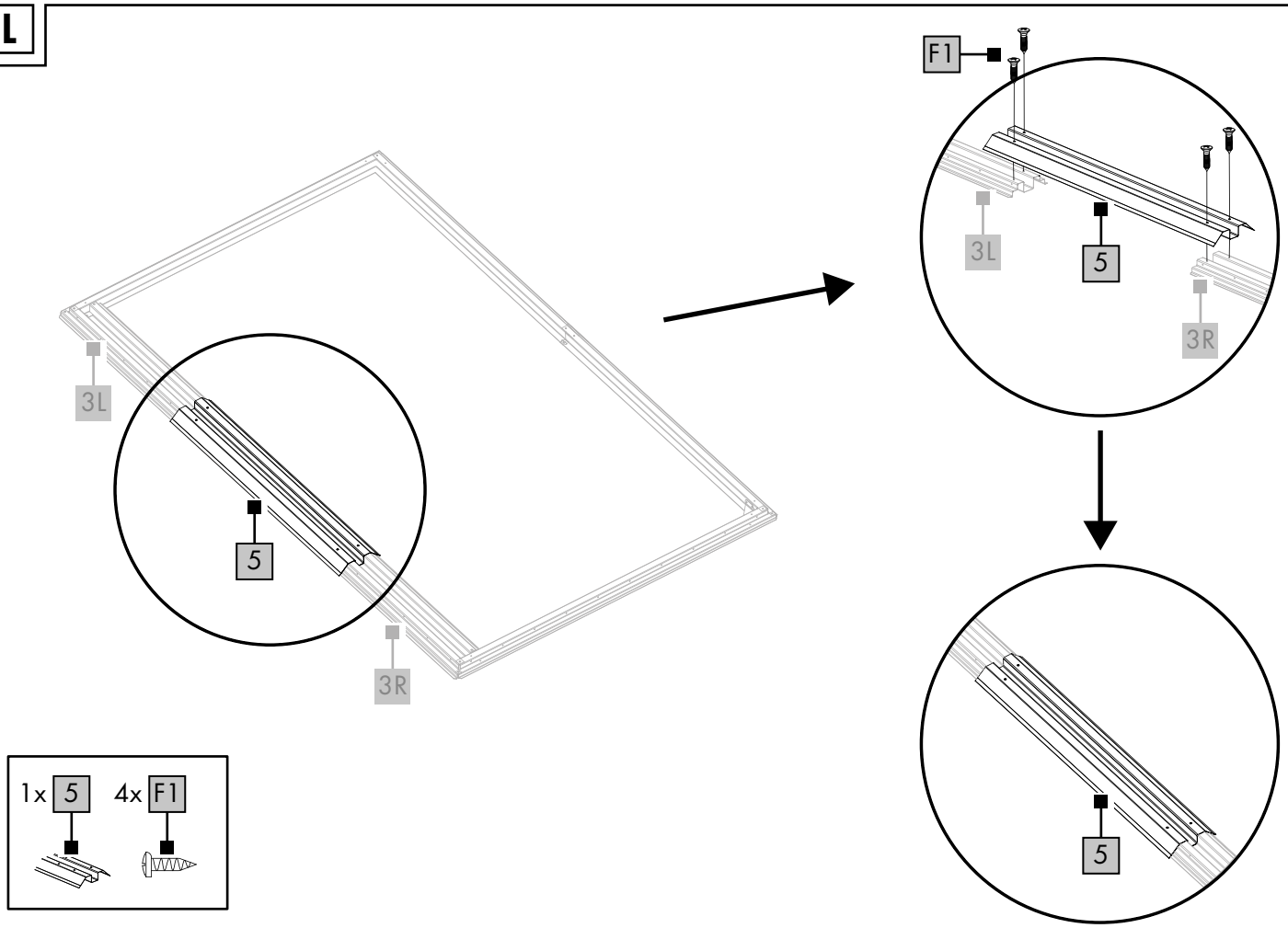

M

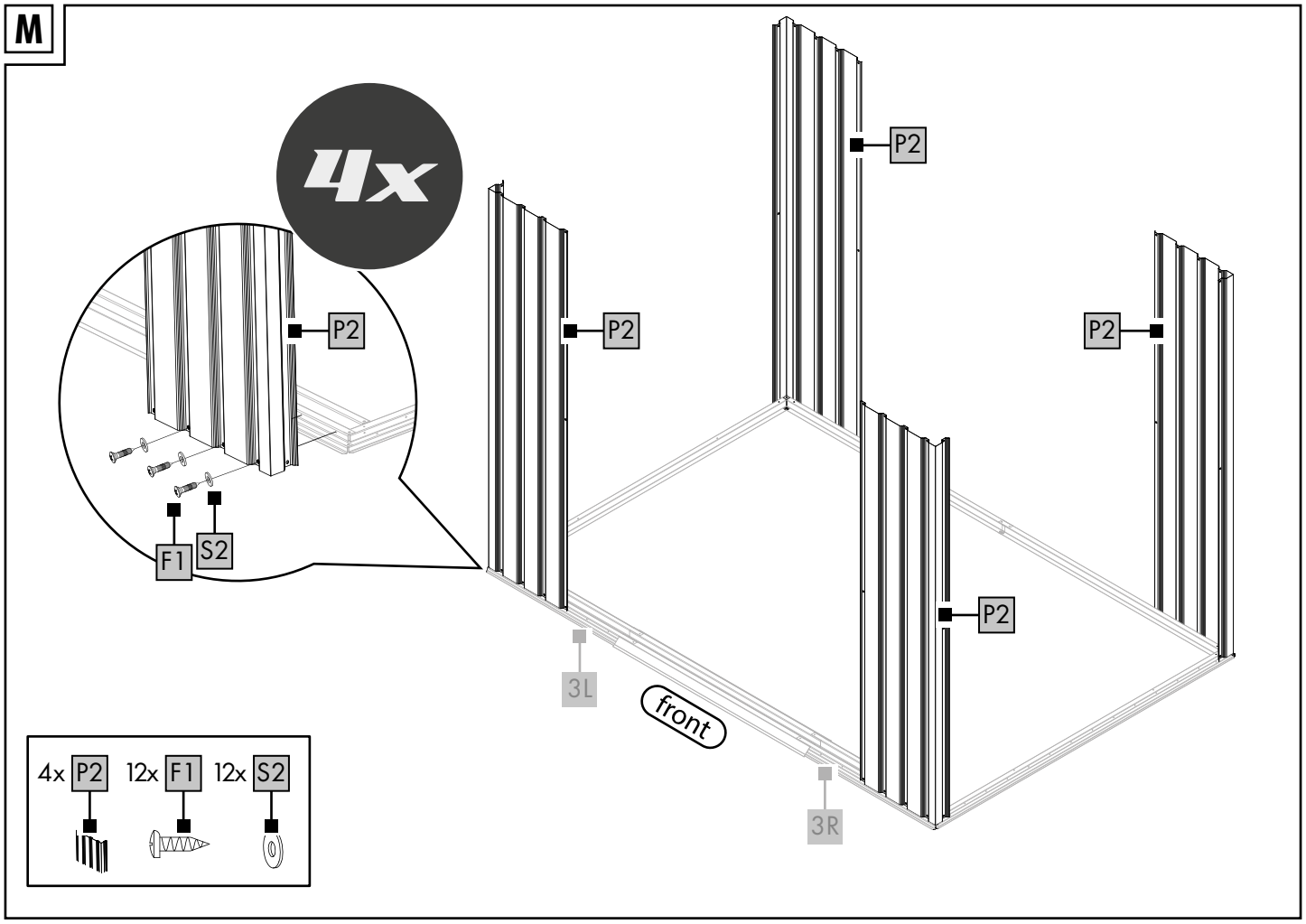
4x
P2
P2
P2
P2
P2
F1
S2
3L
front
3R
4x P2
12x F1
12x S2

N

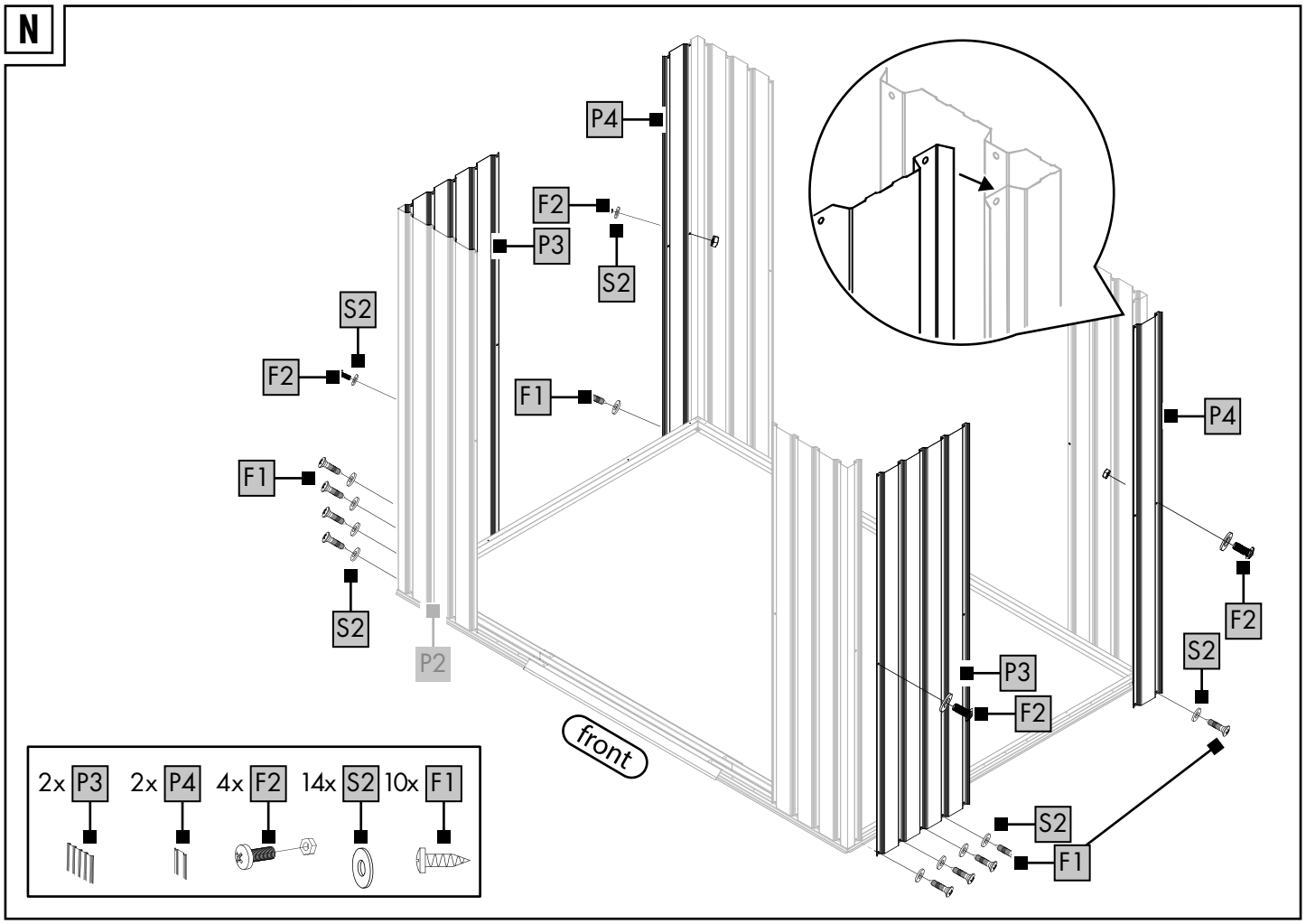
P4
F2
P3
S2
S2
F2
F1
F1
S2
P2
P4
F2
S2
P3
F2
front
S2
F1
2x P3
2x P4
4x F2
14x S2
10x F1

0

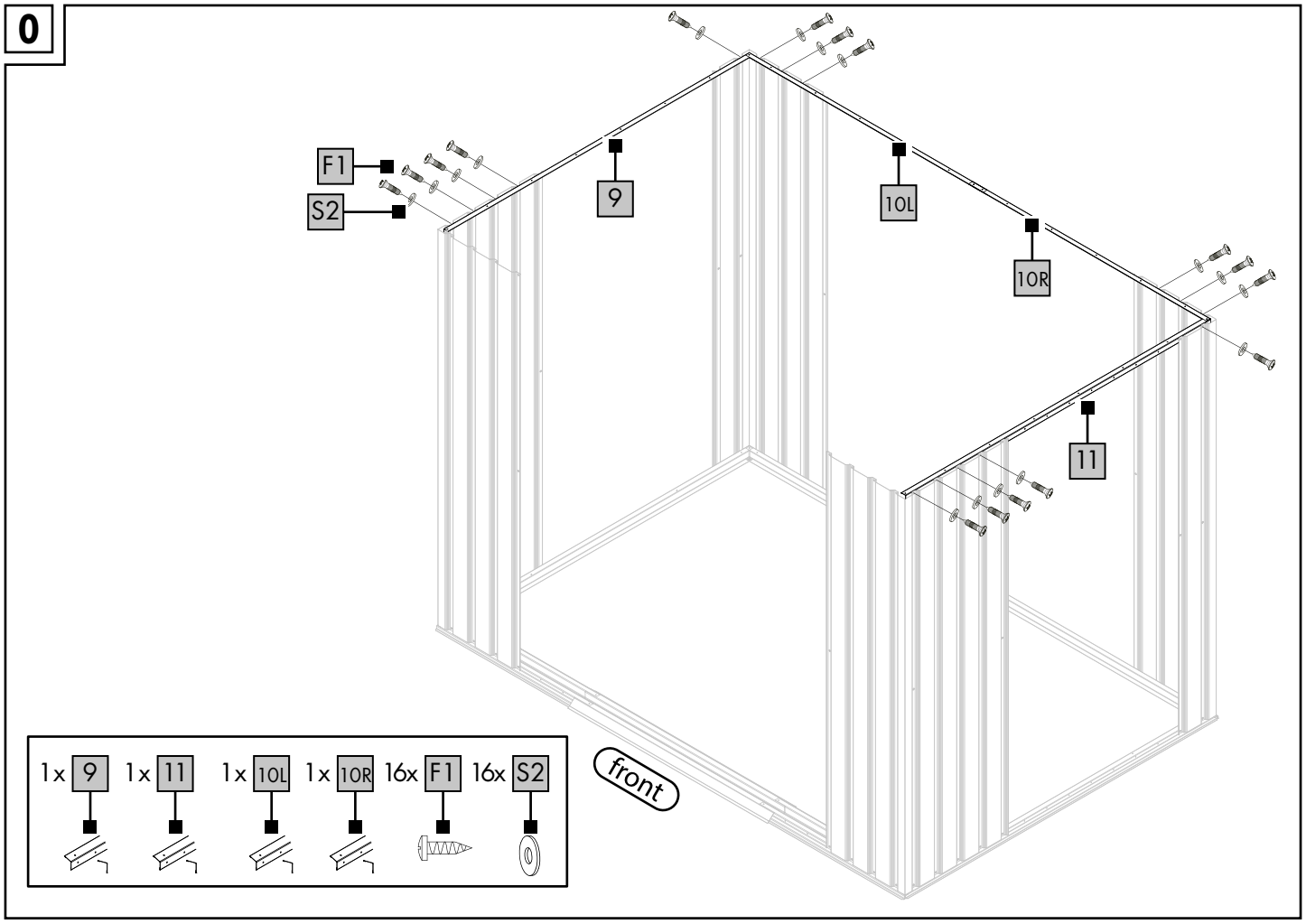
F1
S2
9
10L
10R
11
front
1x 9
1x 11
1x 10L
1x 10R
16x F1
16x S2

P

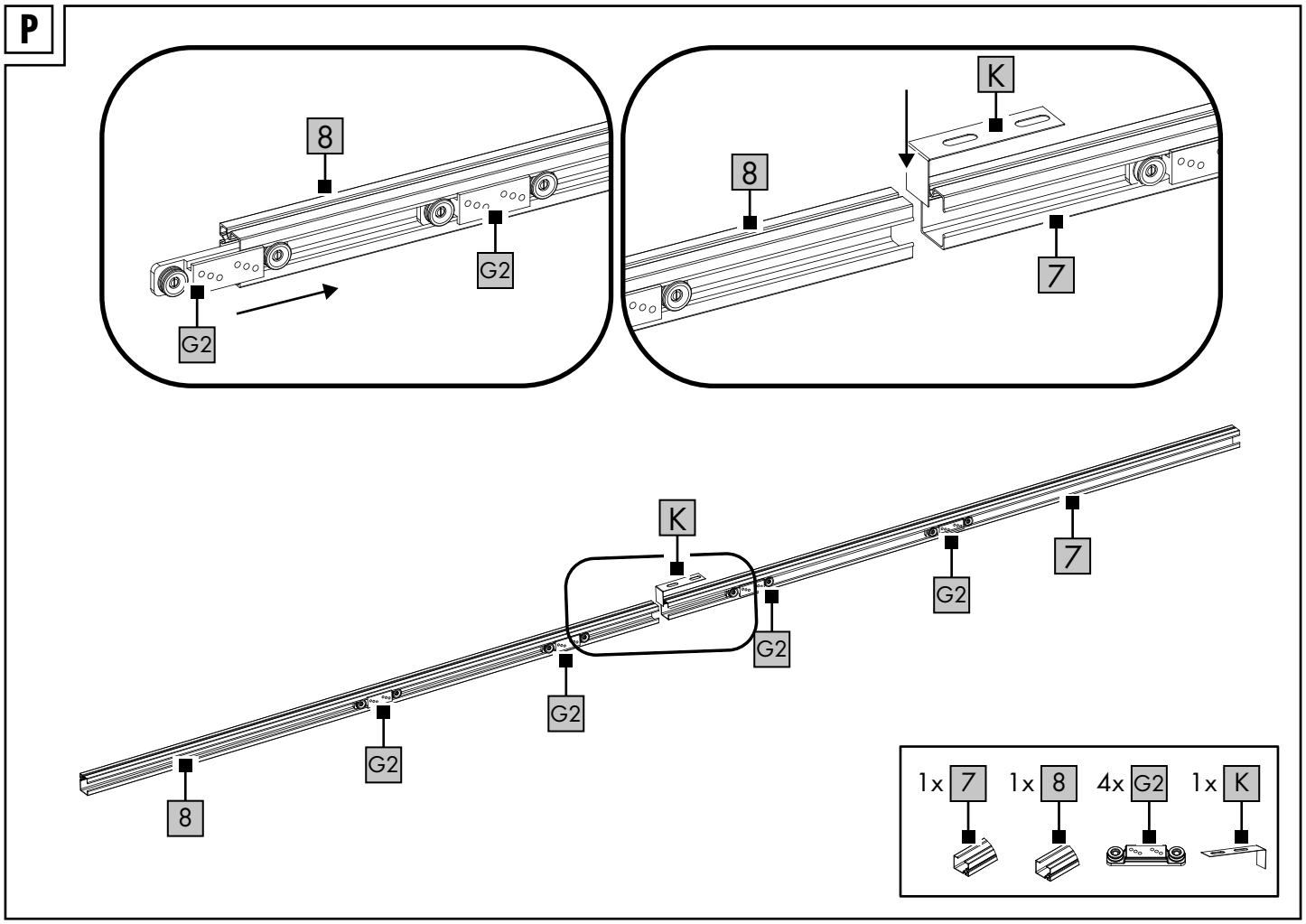
8
G2
G2
K
8
7
K
7
G2
G2
G2
G2
8
1x 7
1x 8
4x G2
1x K

Q

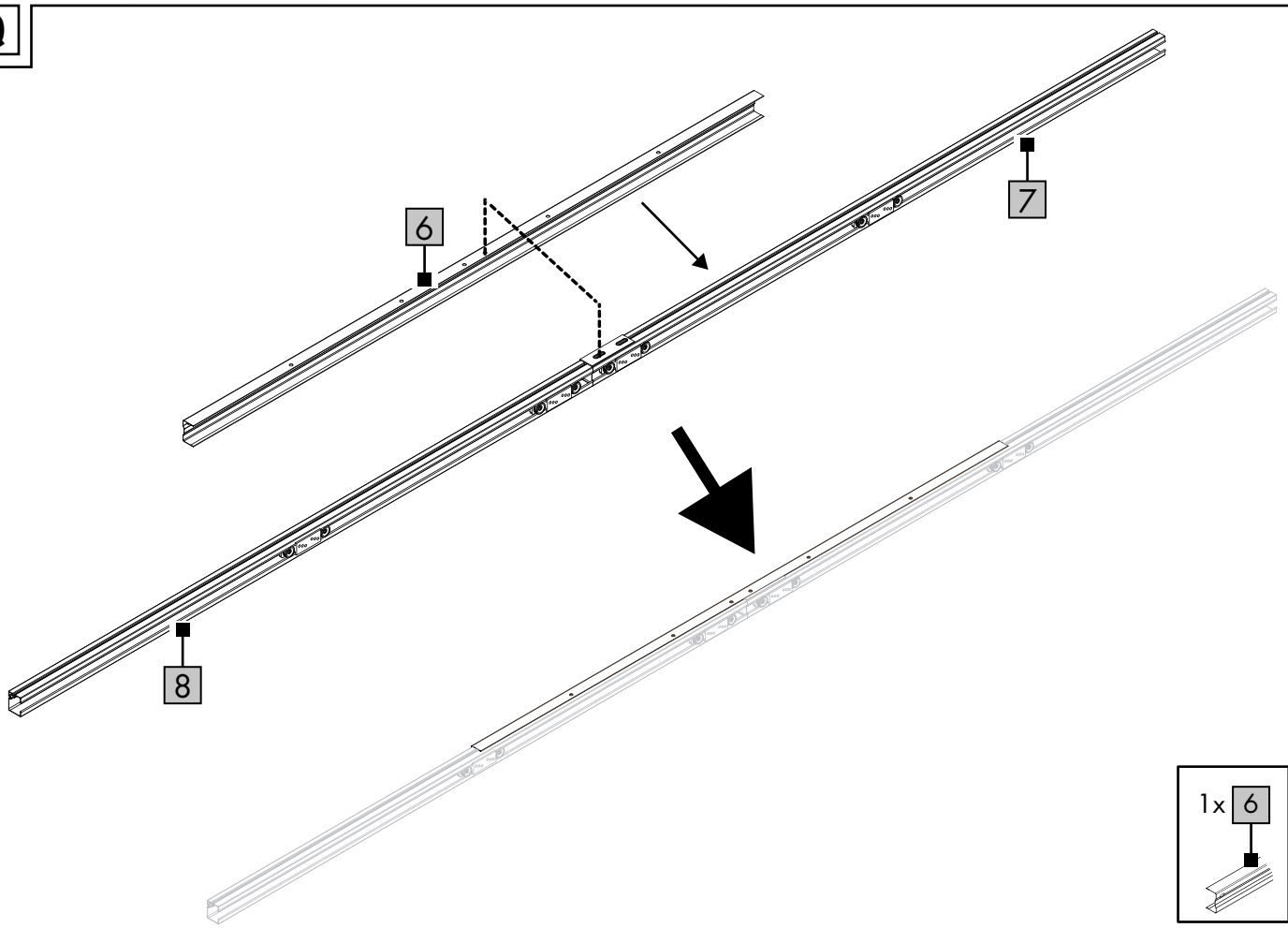

R

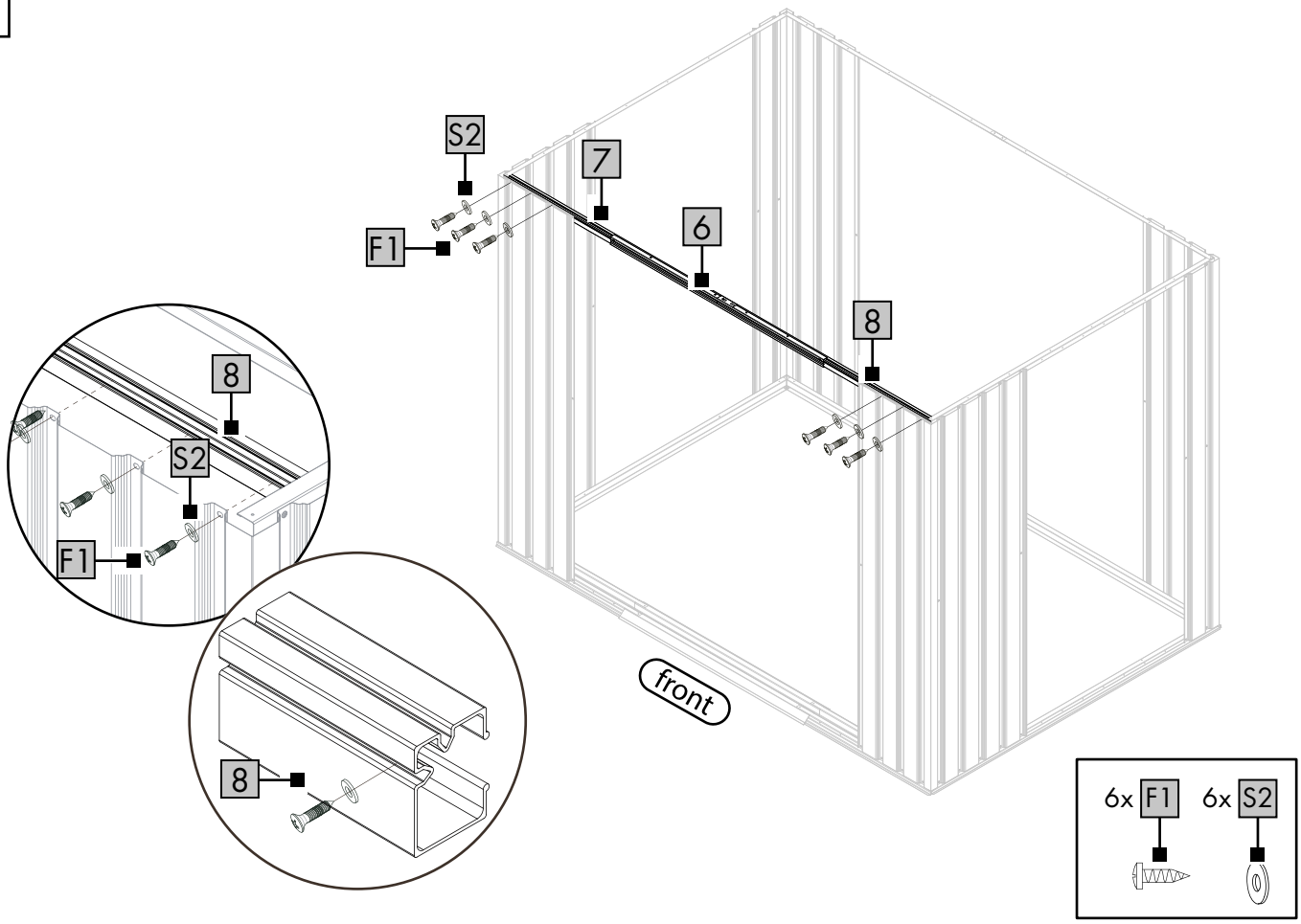

S

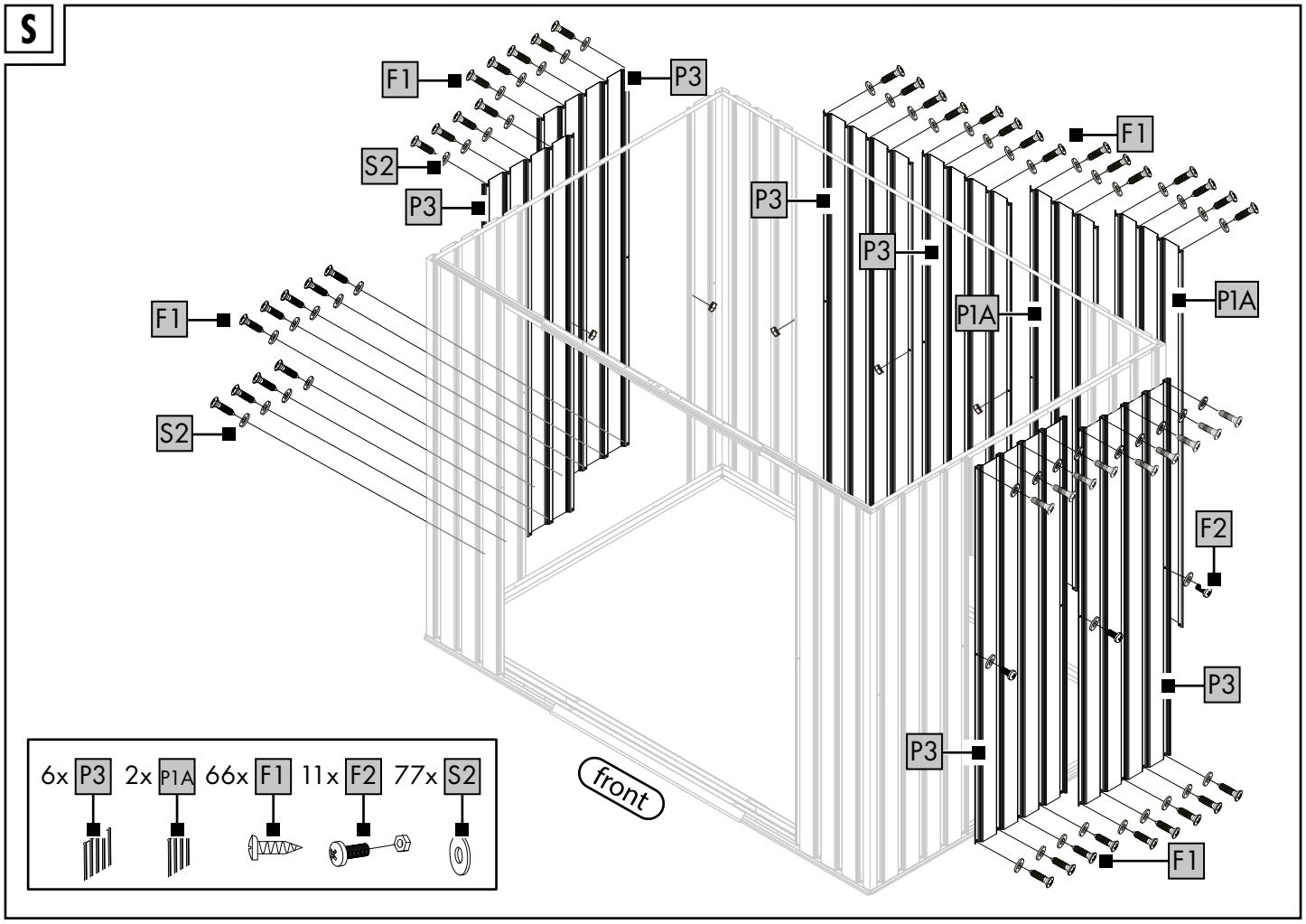
F1
P3
S2
P3
F1
S2
P3
P3
P3
P1A
P1A
F2
P3
P3
F1
front
6x P3
2x P1A
66x F1
11x F2
77x S2

T

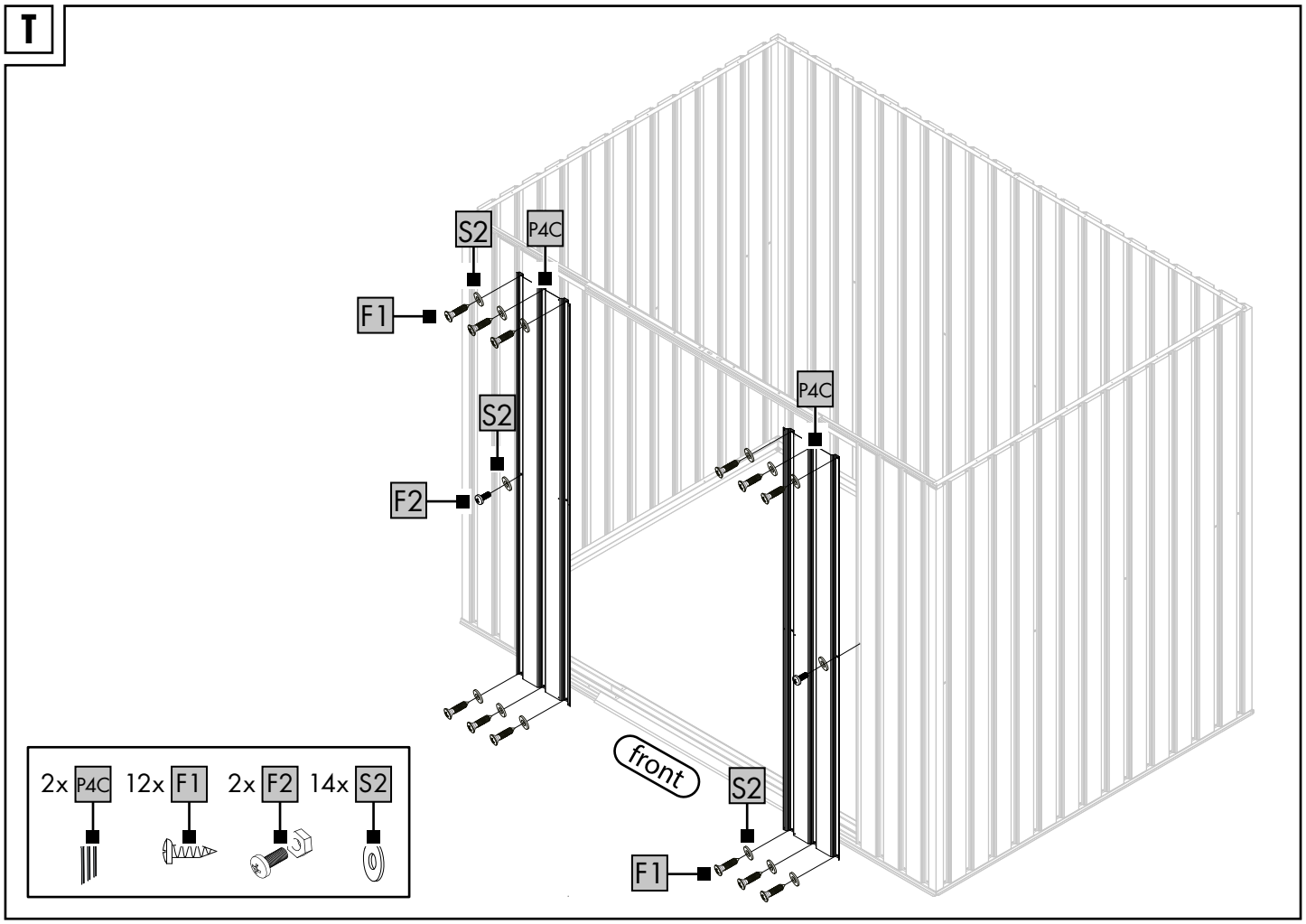
S2
P4C
F1
S2
F2
P4C
front
S2
F1
2x P4C
12x F1
2x F2
14x S2

U

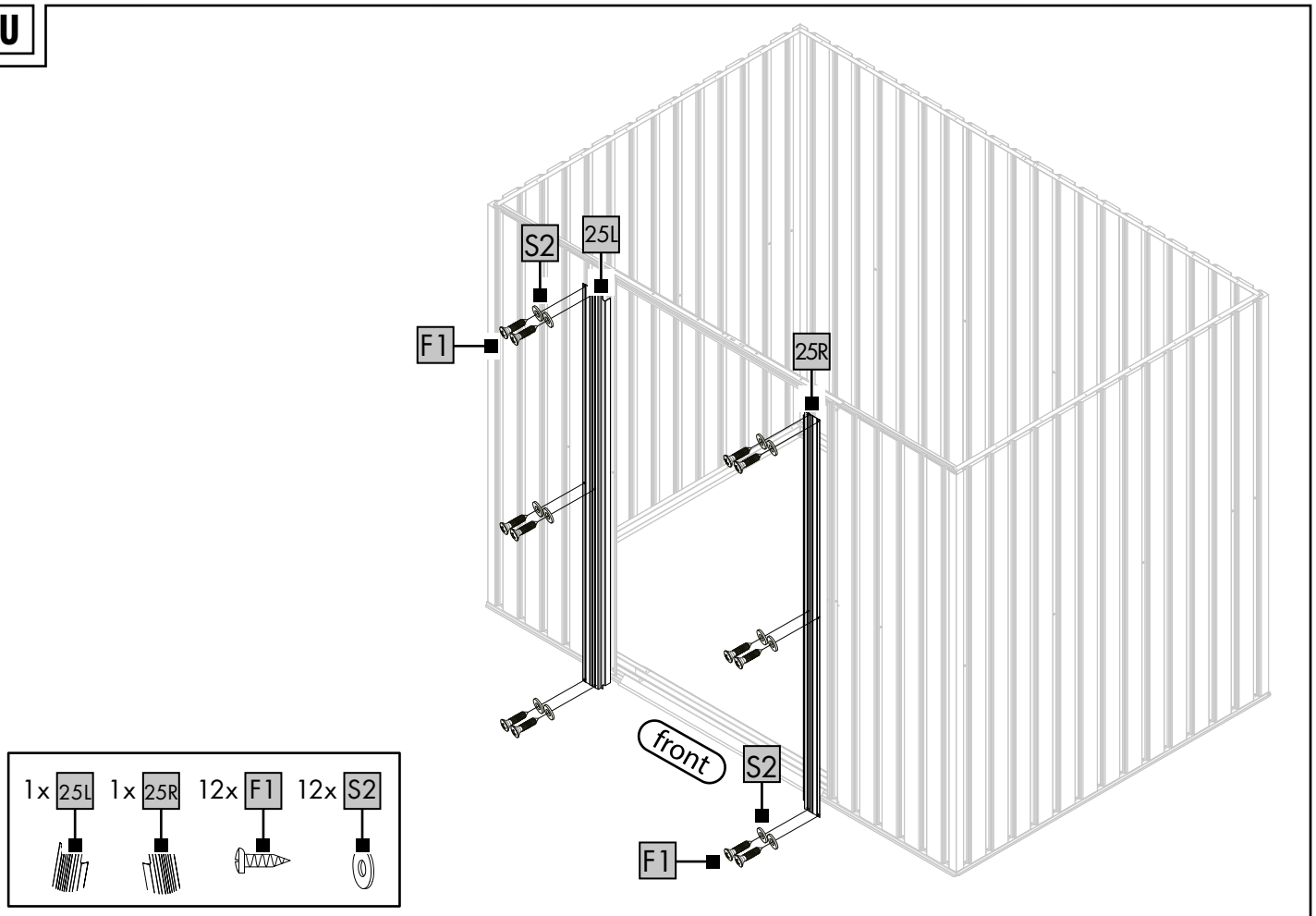
S2
25L
F1
25R
front
S2
F1
1x 25L
1x 25R
12x F1
12x S2

V

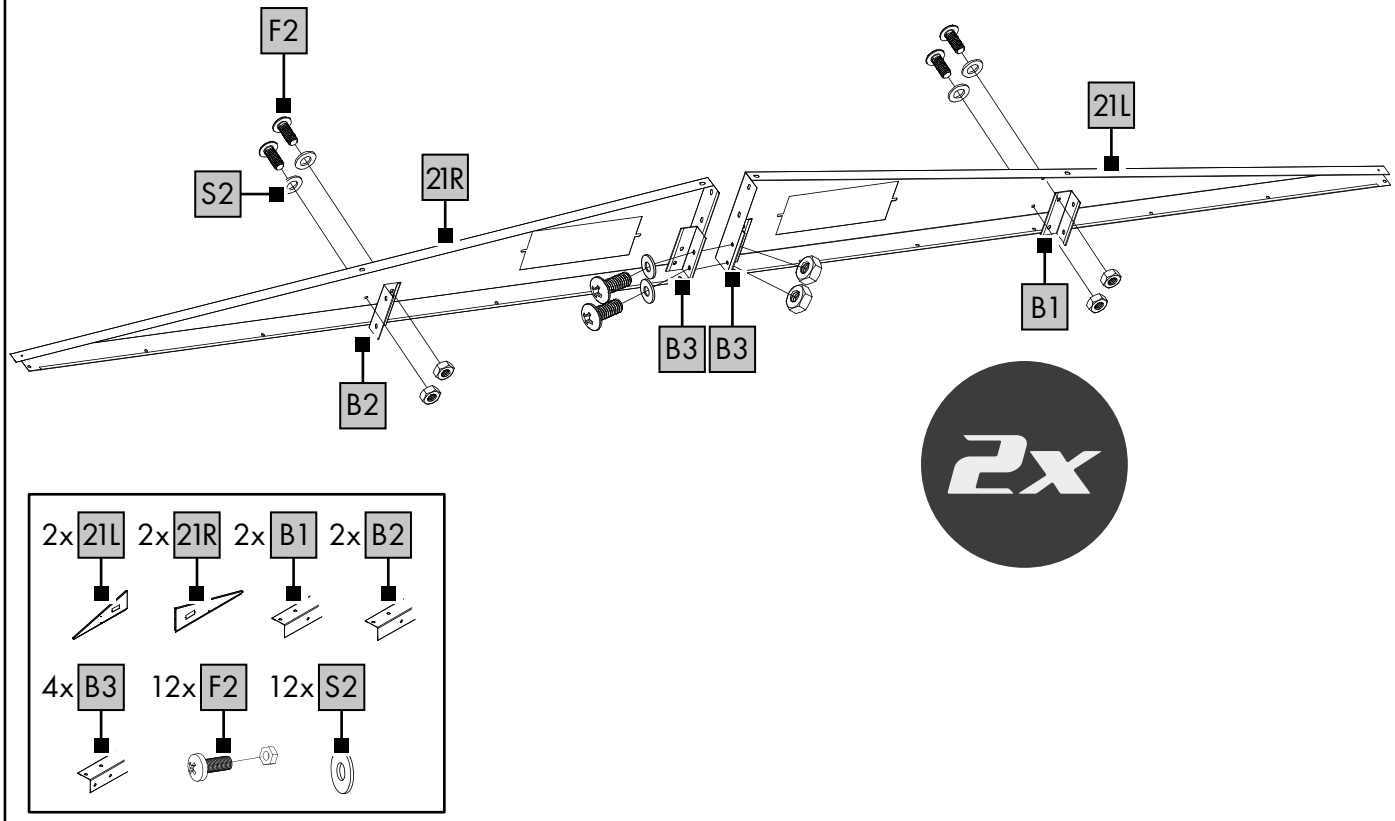
F2
S2
21R
21L
B1
B3
B3
B2
2x
2x 21L
2x 21R
2x B1
2x B2
4x B3
12x F2
12x S2

W

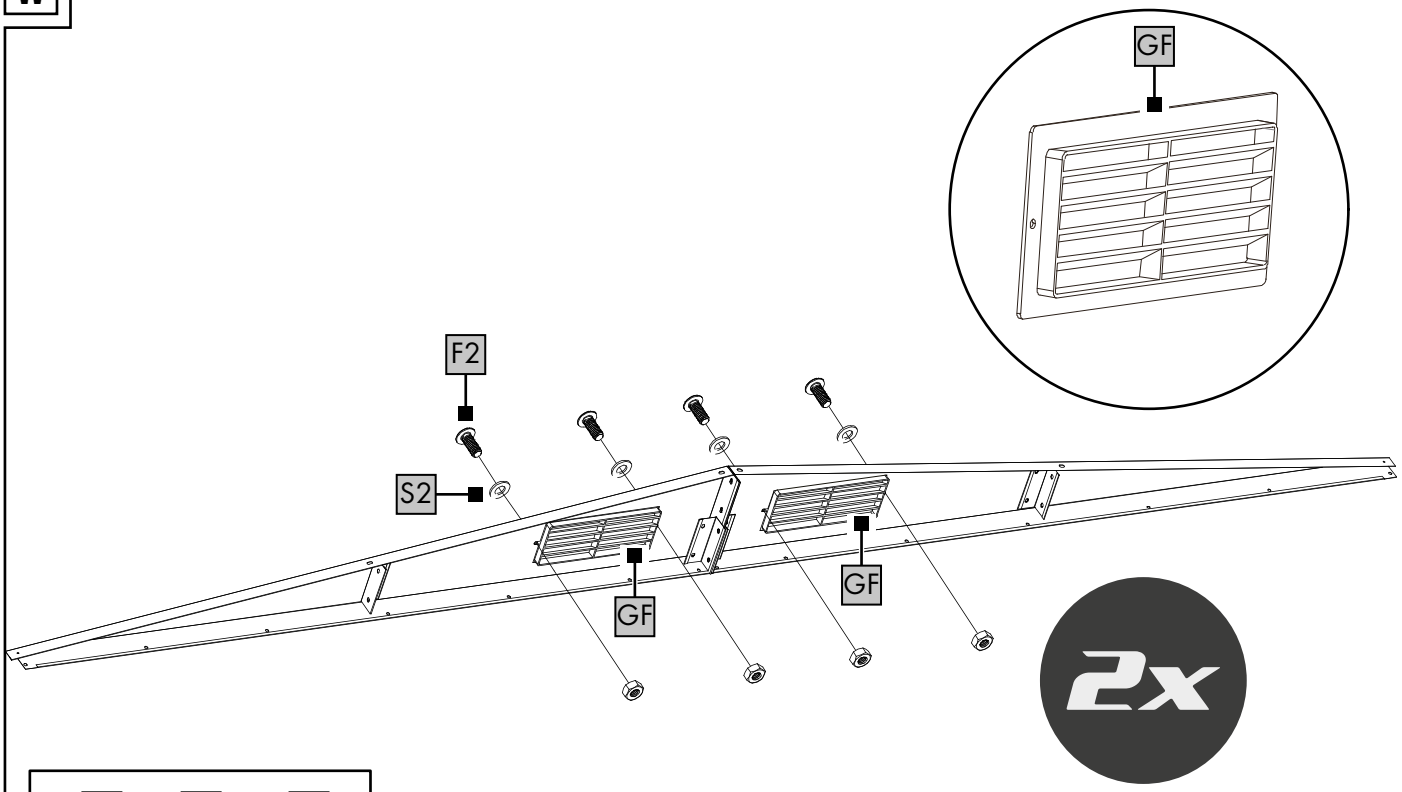

8x F2 8x S2 4x GF

X

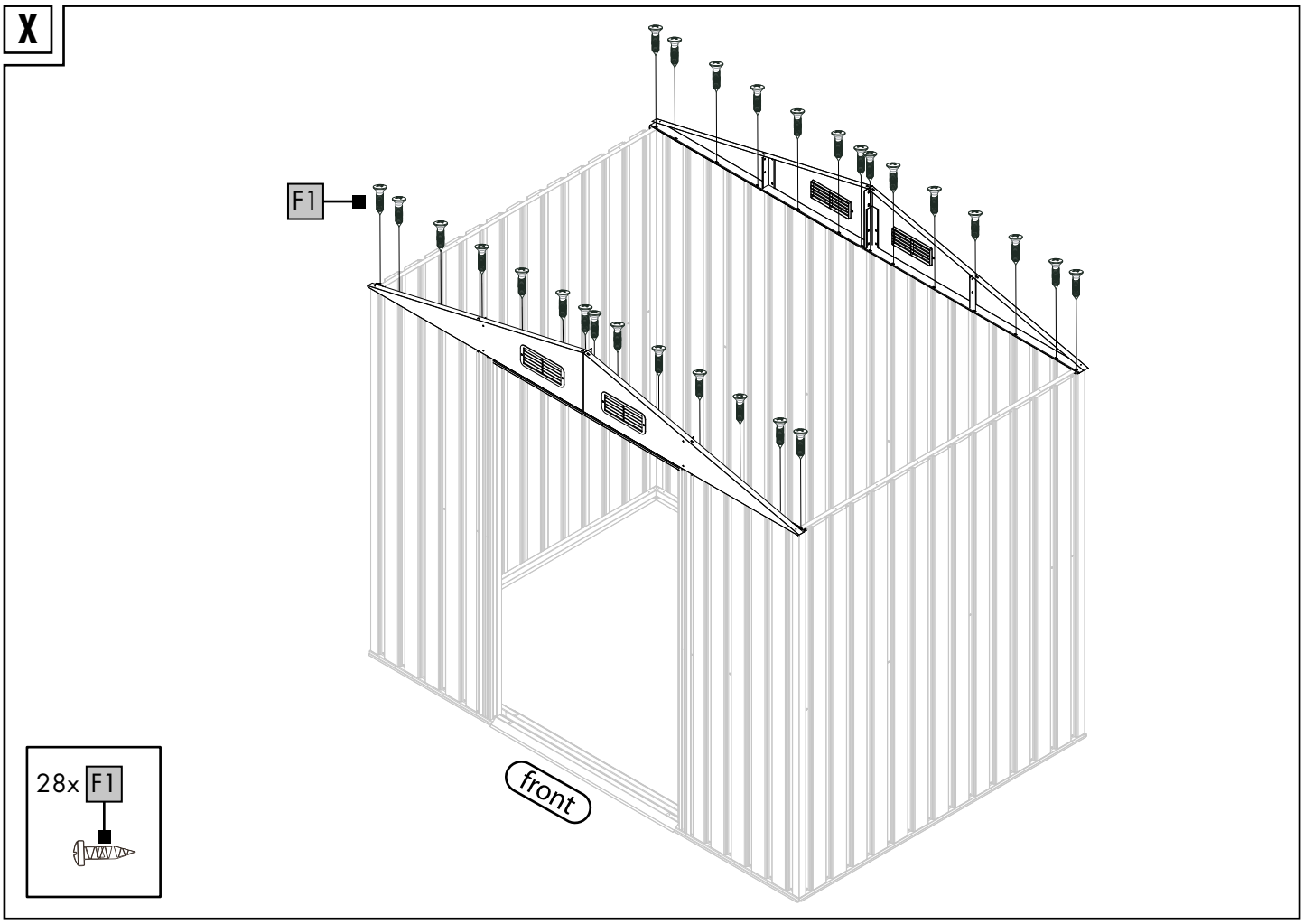

28x F1

Y

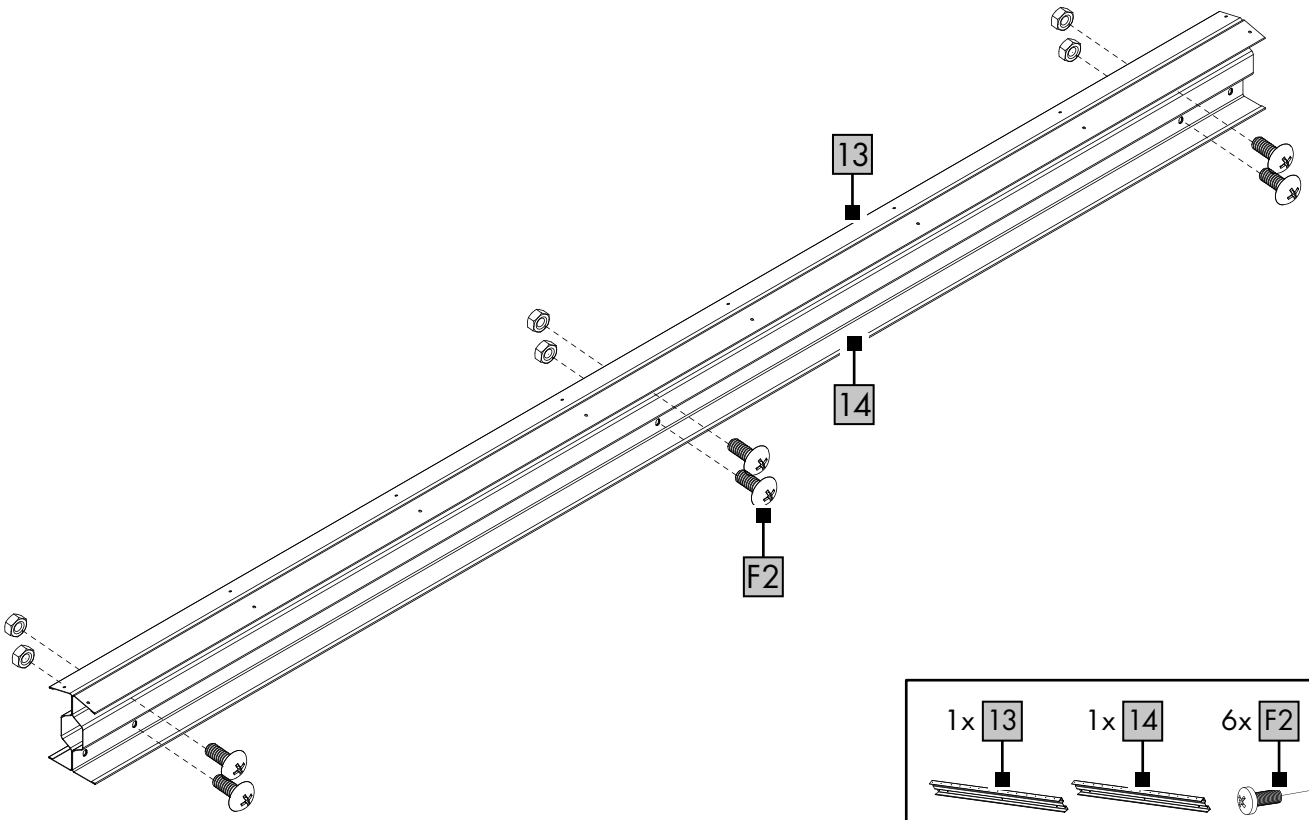
13
14
F2

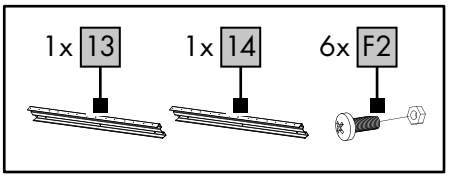
1x 13
1x 14
6x F2

Z

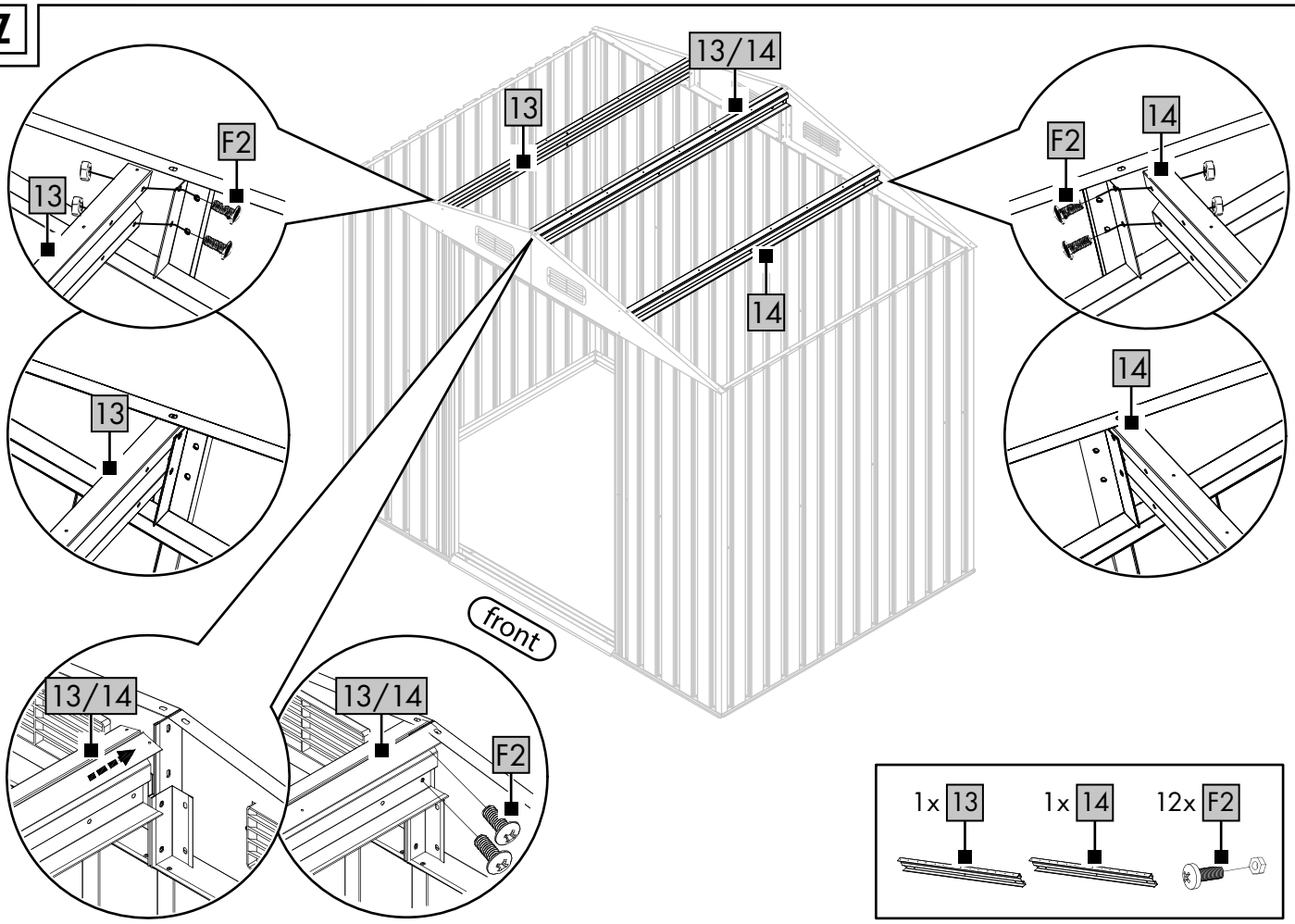
13/14
13
F2
13
14
F2
14
13
14
front
13/14
13/14
F2

1x 13
1x 14
12x F2

A1

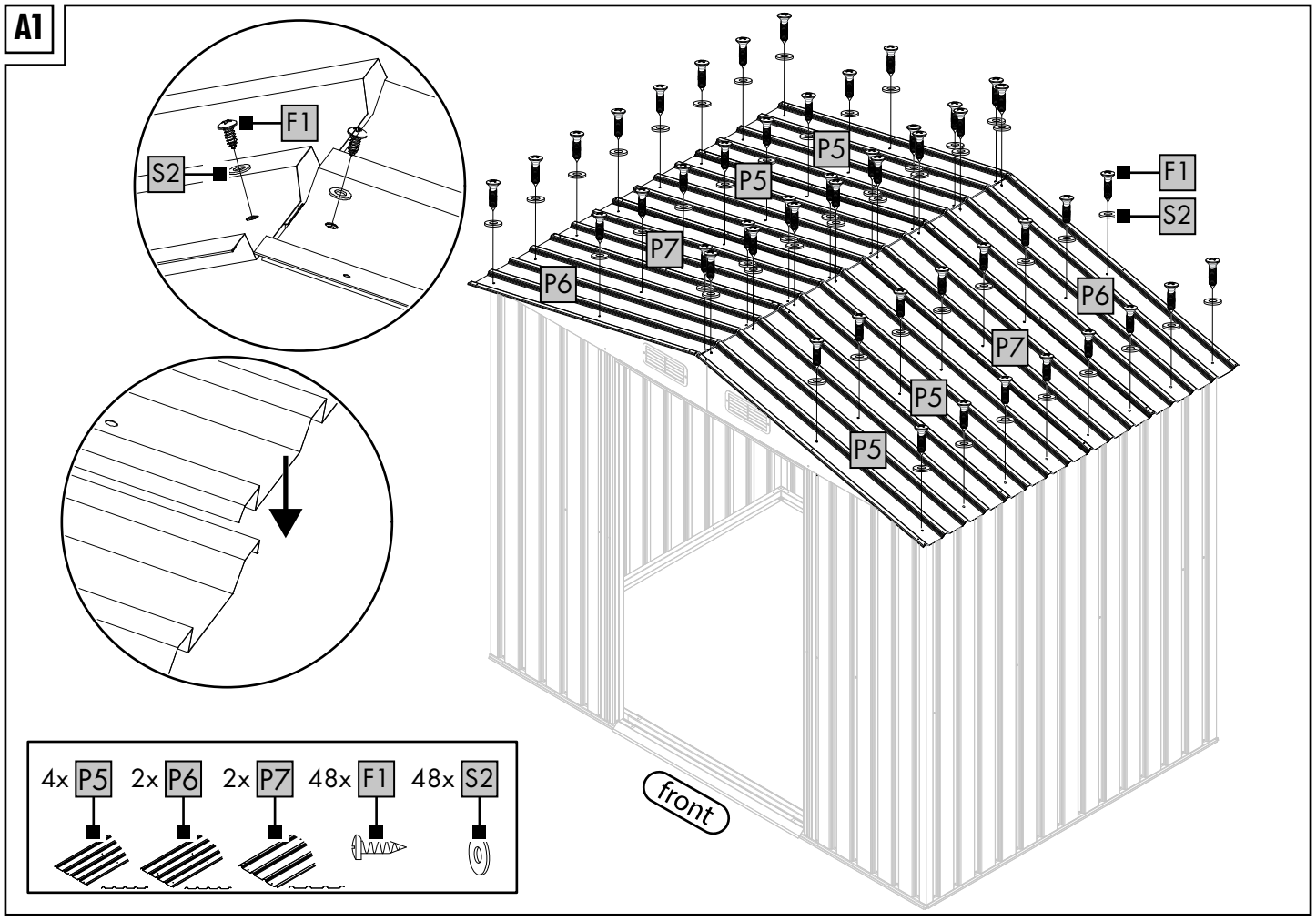
F1
S2
P5
P5
P7
P6
F1
S2
P6
P7
P5
P5
front
4x P5
2x P6
2x P7
48x F1
48x S2

A2

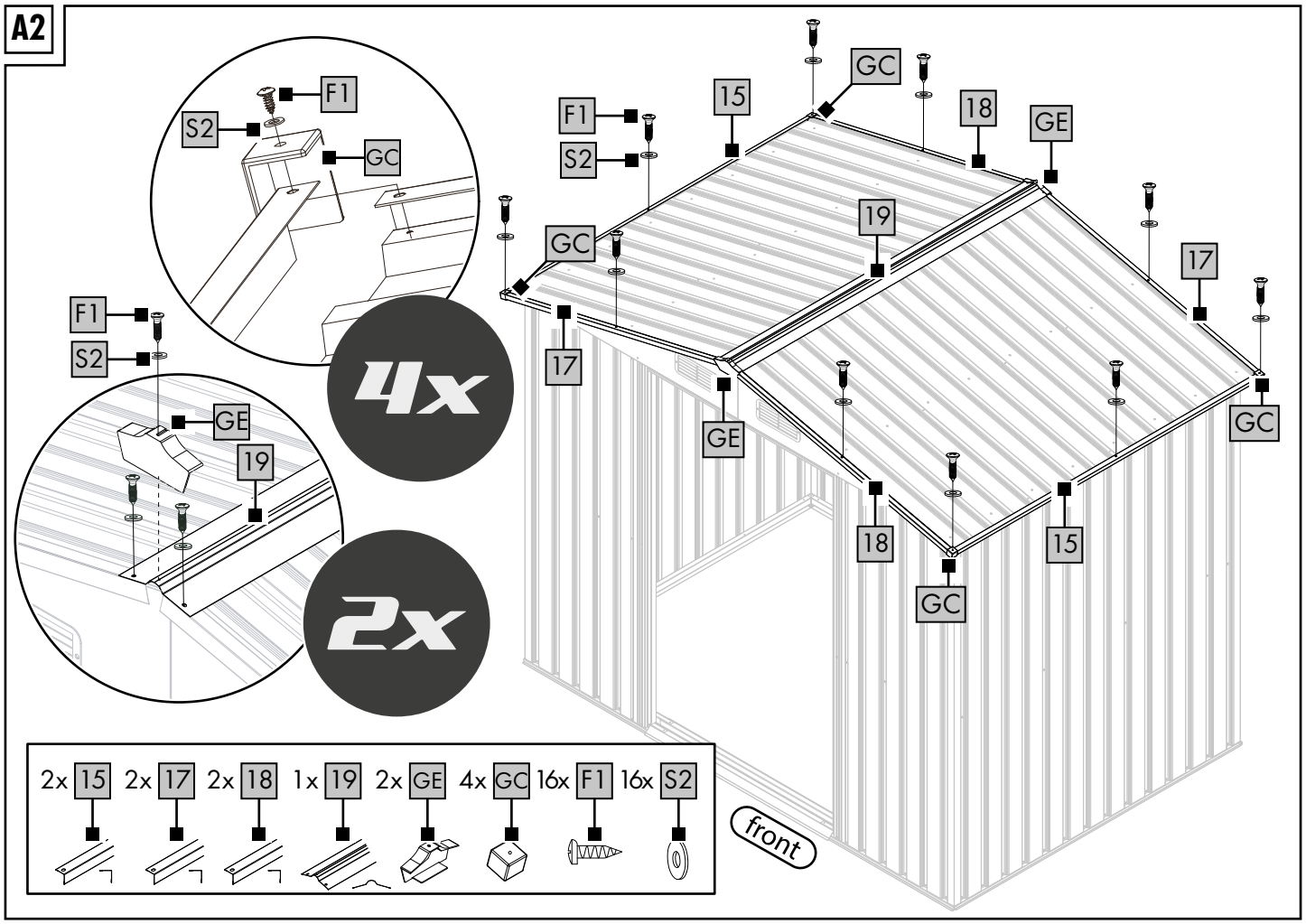
F1
S2
GC
4x
F1
S2
GE
19
2x
GC
15
18
GE
F1
S2
19
GC
17
17
GE
GC
18
15
GC
front
2x 15
2x 17
2x 18
1x 19
2x GE
4x GC
16x F1
16x S2

A3

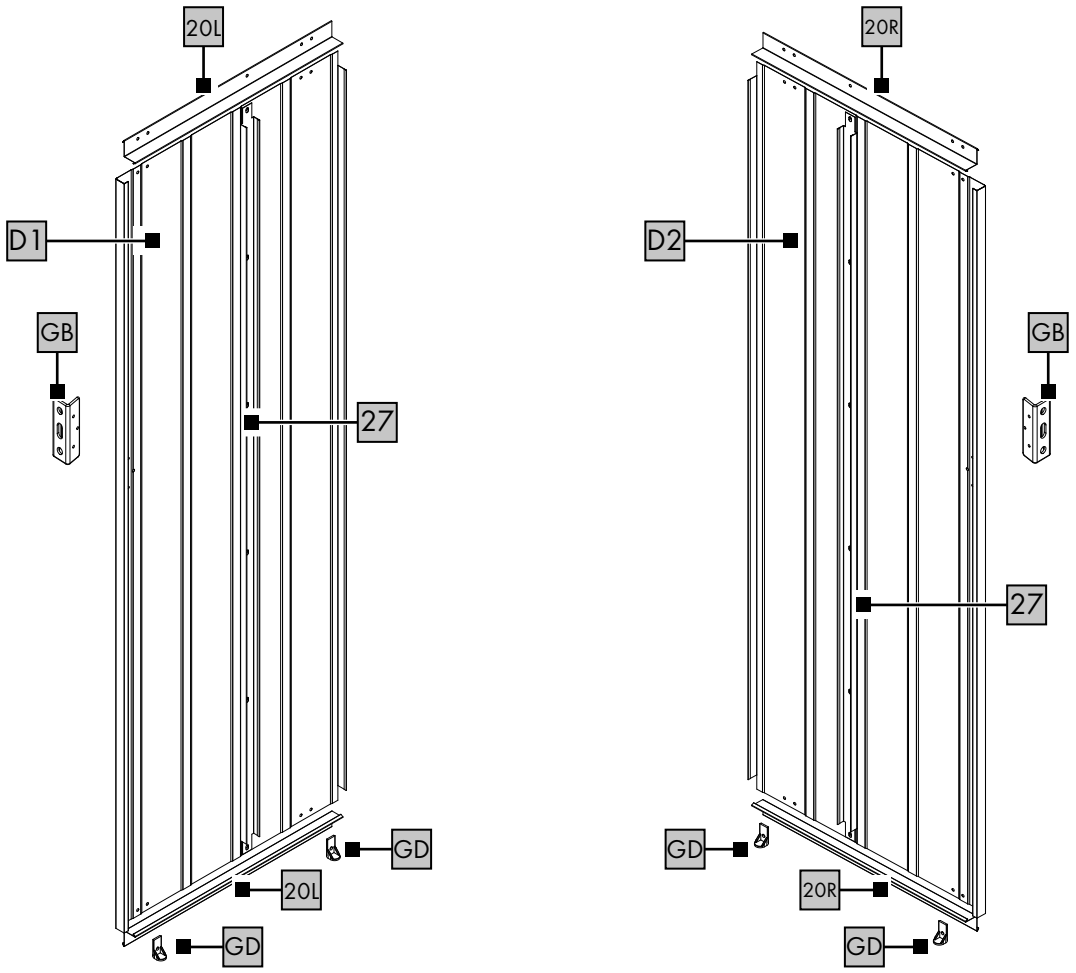

2x 20L
2x 20R
2x 27
1x D1
1x D2
4x GD
2x GB

A4

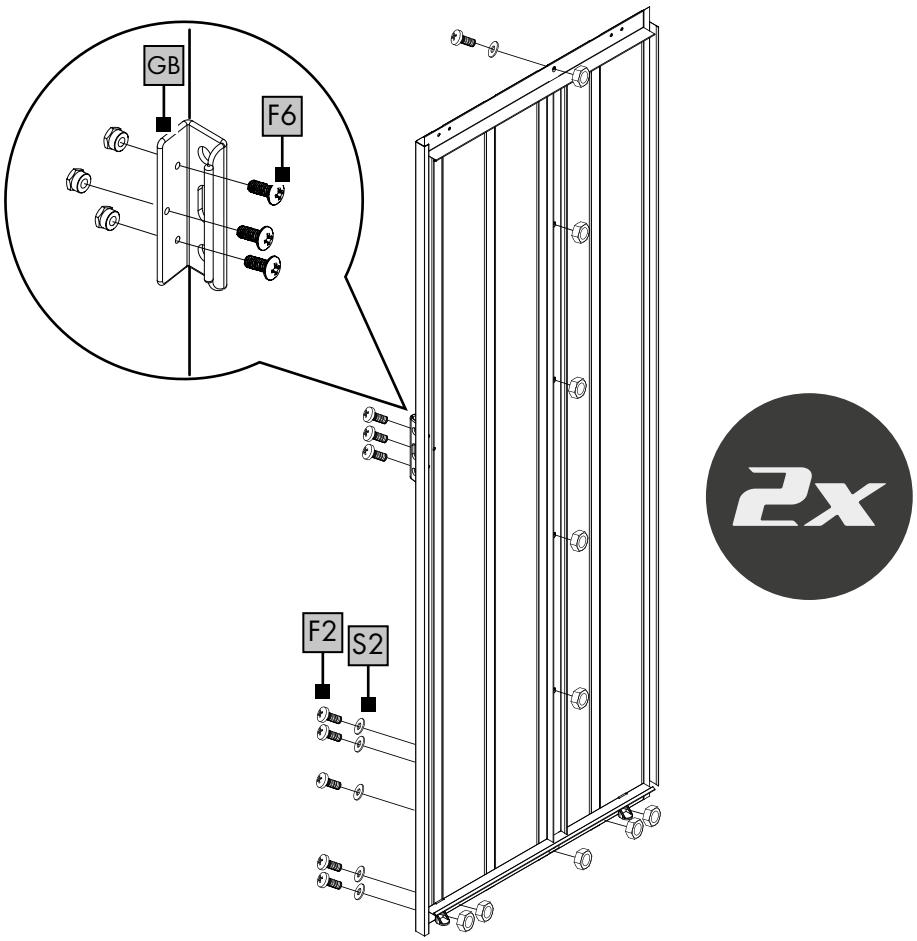

20x F2
6x F6
20x S2

A5

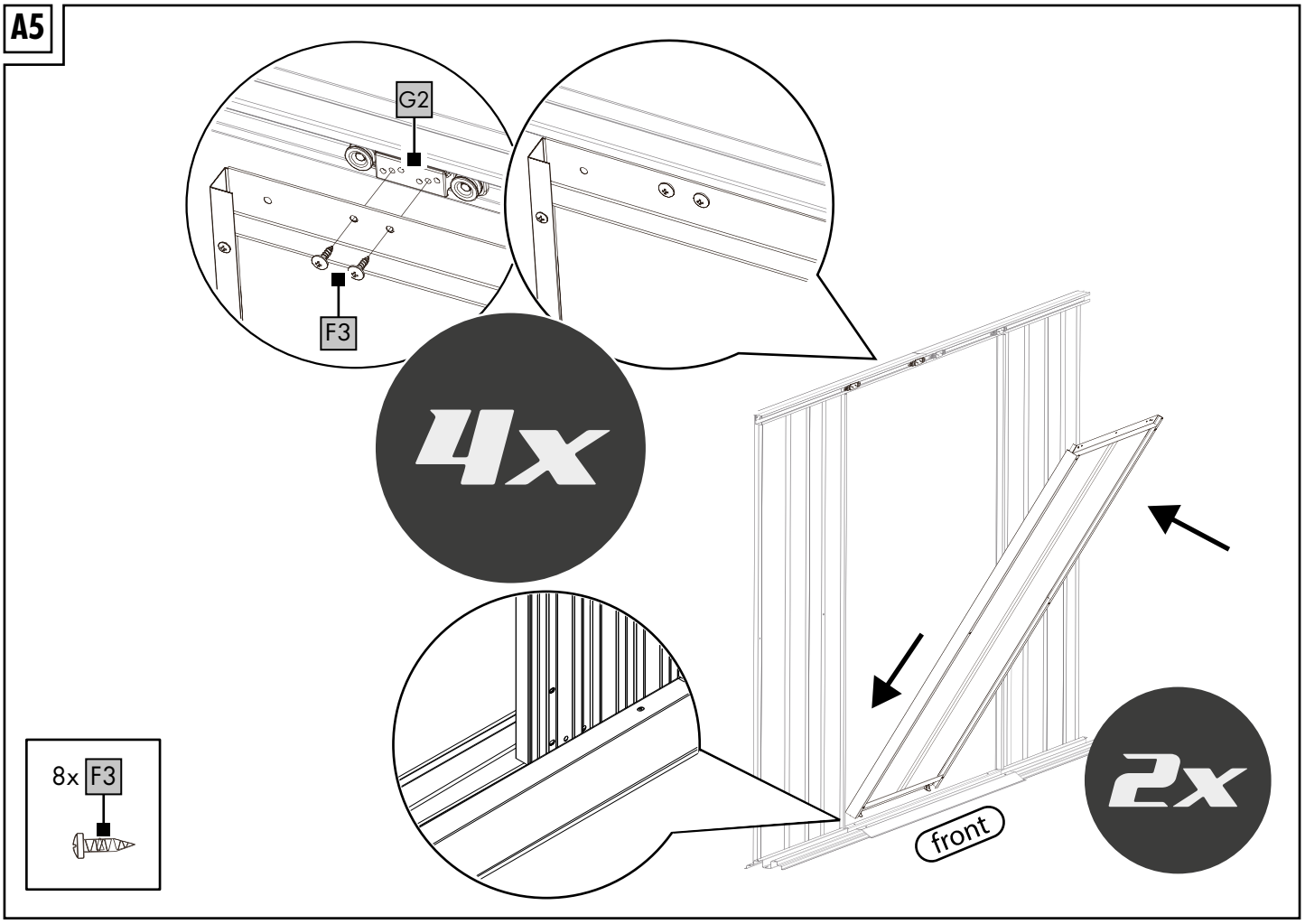
G2
F3
4x
2x
front
8x F3

A6

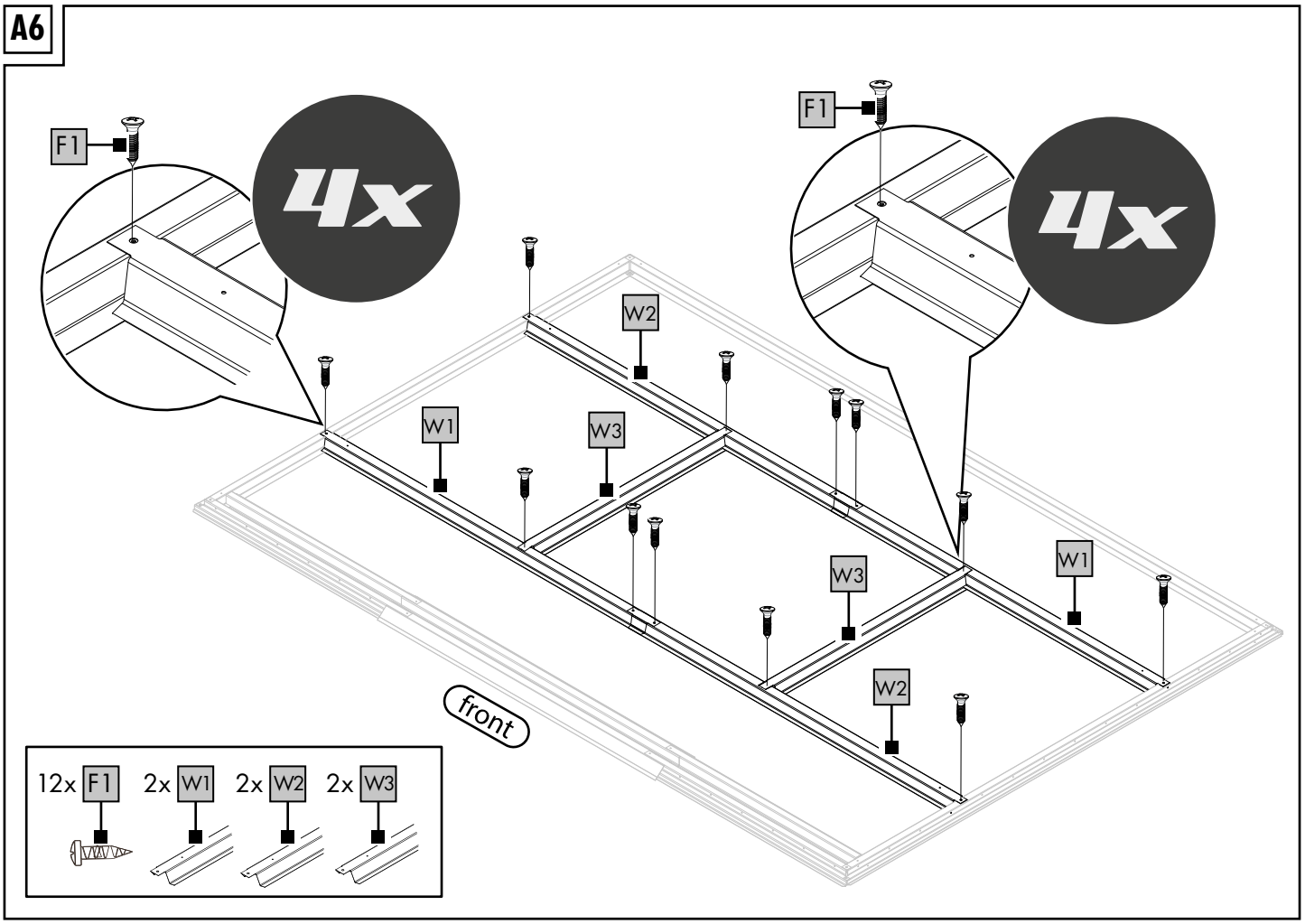
F1
4x
F1
4x
W2
W1
W3
W3
W1
W2
front
12x F1
2x W1
2x W2
2x W3

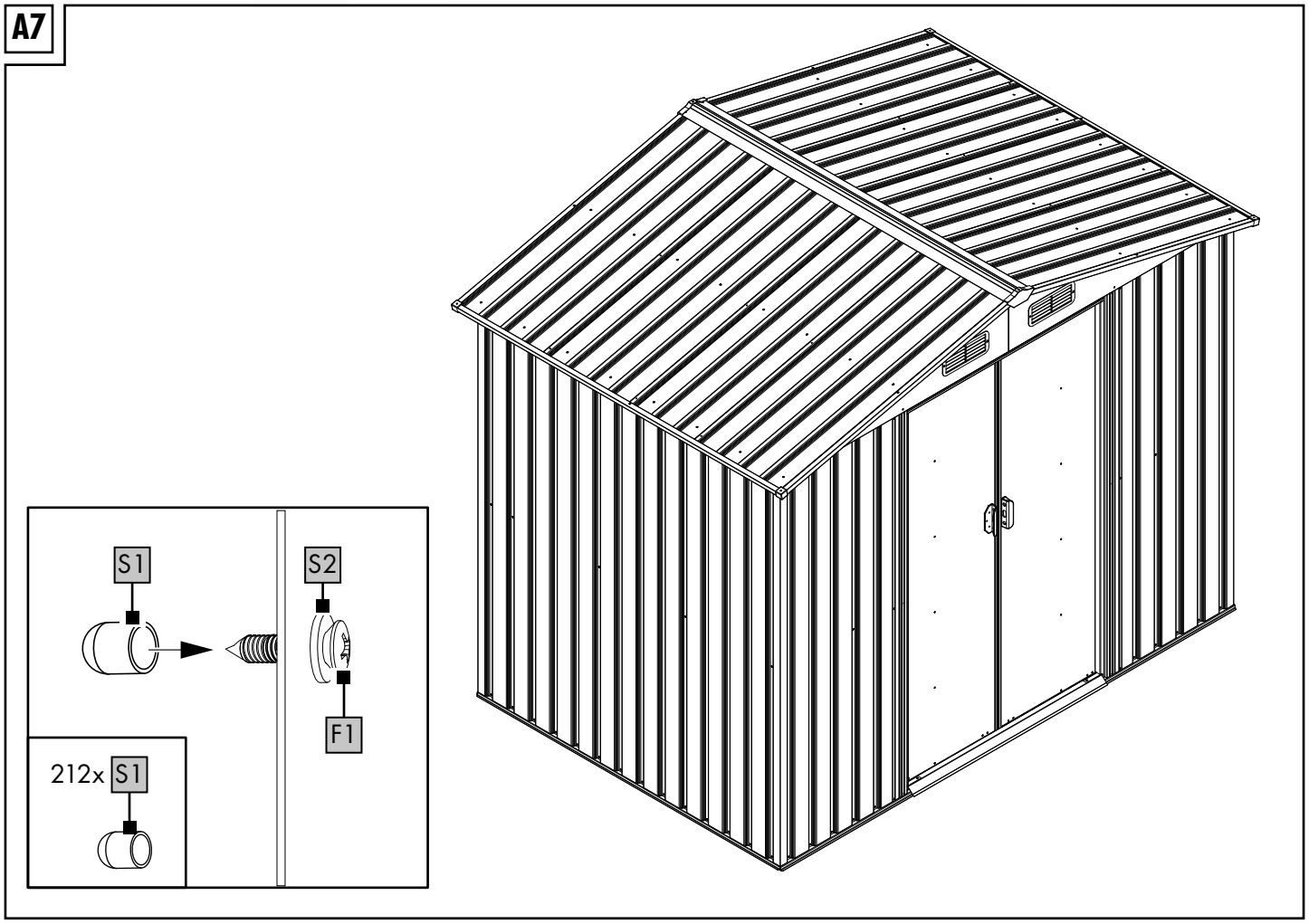
A7
S1
S2
F1
212x S1

GB IE NI MT

IMPORTANT, RETAIN FOR FUTURE REFERENCE: READ CAREFULLY!

DE AT CH BE

WICHTIG, FÜR SPÄTERE BEZUGNAHME AUFBEWAHREN: SORGFÄLTIG LESEN!

FR CH BE

IMPORTANT, À CONSERVER POUR CONSULTATION ULTÉRIEURE : À LIRE ATTENTIVEMENT !

NL BE

BELANGRIJK, BEWAREN VOOR LATERE RAADPLEGING: ZORGVULDIG LEZEN!

PL

WAŻNE, ZACHOWAĆ DO PÓŹNIEJSZEGO UŻYTKU: UWAŻNIE PRZECZYTAĆ!

CZ

DŮLEŽITÉ, UCHOVEJTE PRO POZDĚJŠÍ POUŽITÍ: PEČLIVĚ SI PŘEČTĚTE!

SK

DÔLEŽITÉ, USCHOVAJTE PRE PRÍPAD POUŽITIA V BUDÚCNOSTI: DÔKLADNE SI PREČÍTAJTE POKYNY!

ES

IMPORTANTE: CONSERVAR PARA CONSULTAS POSTERIORES: LEER ATENTAMENTE.

DK

VIGTIGT, SKAL OPBEVARES TIL SENERE BRUG: SKAL LÆSES OMHYGGELIGT!

IT CH MT

IMPORTANTE: CONSERVARE PER EVENTUALI NECESSITÀ FUTURE: LEGGERE CON ATTENZIONE!

HU

FONTOS, KÉSŐBBI HIVATKOZÁSOK CÉLJÁBÓL ŐRIZZE MEG: OLVASSA EL FIGYELMESEN!

PT

IMPORTANTE, GUARDAR PARA POSTERIOR REFERÊNCIA: LER COM ATENÇÃO!

Read carefully the following assembly instructions and store them.
Use the product only as described and for the range of uses indicated.

Package contents (Fig. A)

1 x garden tool shed, disassembled
1 x assembly materials (F1-F3, F6, S1, S2)
1 x assembly instructions

Technical data

Dimensions: 163 x 246 x 166-195cm (L x W x H)
Base area: 3.5m2
Total weight: 60kg

Date of manufacture (month/year): 06/2026

This symbol indicates that the product is UV-resistant.

This symbol indicates that the product is weather-resistant.

Intended use

This product provides storage space outdoors, e.g. for garden tools and equipment. The product is not intended for commercial use.

Safety information

Life-threatening hazard!

- Never leave children unattended with the packaging materials. There is a risk of suffocation.

Risk of injury!

- Use protective gloves when assembling to avoid cutting fingers.
- Never assemble or disassemble the product in extreme weather conditions, such as strong wind.
- Choose ground that is as solid and level as possible for erecting the product.
- Ensure the product is properly stabilised before using it. If necessary, install a base in the product (not included in the package contents).
- No modifications may be made to the product!
- The product is not a toy or climbing apparatus! Ensure that people, especially children, do not pull themselves up on the product or lean against it. The product may tip over.
- The product is not a toy. Never allow children to be around the product unsupervised.
- Check the product for damage or wear before each use. Check regularly to make sure all screws are tight! The product may be used only if it is in perfect condition.

Assembly

CAUTION.
RISK OF INJURY!
Despite great care being taken, the components may have sharp edges. Wear protective gloves.

The product should be assembled by three people.

Note: Remove the film from all parts without leaving any residue.
Note: to facilitate assembly, do not tighten the screws too much initially.
To assemble the product, you will need a suitable screwdriver and spanner (not included in the package contents).
Note: it is recommended to set up the product at the installation site.

1. Place the product on a flat, soft surface. (Warning: setting up on a hard surface can lead to scratching of the product and the floor!)
2. Remove the protective film before assembly (Fig. B).
3. Assemble the product as shown in Figures C-A7.
4. Place the product on a level, non-slip surface.

Note: if necessary, lay a subfloor (not included in the package contents) to ensure a level surface.

Setting up the product

When setting up the product, the following must be taken into consideration:

- Avoid overhanging trees as breaking branches pose a danger.
- Protect the product from excessive loads of snow and wet leaves. Otherwise the product may be damaged by the weight.

Storage, cleaning

When not in use, always store the product clean and dry at room temperature. Only clean the product with a damp cloth and wipe dry afterwards. If necessary, remove stubborn stains with a mild cleaning agent and water.
IMPORTANT! Never clean the product with harsh cleaning agents.

Disposal

Dispose of the product and packaging materials in accordance with current local regulations. Store the packaging materials (foil bags, for example) out of the reach of children. For further information about disposal of the product no longer needed, contact your local council. Dispose of the product and the packaging in an environmentally friendly manner.

The Recycling Code distinguishes different materials to be returned for recycling. The Code consists of the recycling symbol for the recycling process and a number that identifies the material.

Notes on the guarantee and service handling

The product was produced with great care and under continuous quality control. DELTA-SPORT HANDELSKONTOR GmbH gives private end customers a three-year guarantee on this product from the date of purchase (guarantee period) in accordance with the following provisions. The guarantee is only valid for material and manufacturing defects.

The guarantee does not cover parts that are subject to normal wear and tear and that are thus considered wear parts (e.g. batteries) and it does not cover fragile parts such as switches or parts that are made of glass.
Claims under this guarantee are excluded if the product has been used incorrectly, improperly, or contrary to the intended purpose, or if the provisions in the instructions for use were not observed, unless the end customer proves that a material or manufacturing defect exists that was not caused by one of the aforementioned circumstances.
Claims under the guarantee can only be made within the guarantee period by presenting the original sales receipt. Please therefore keep the original sales receipt. The guarantee period is not extended by any repairs carried out under the guarantee, under statutory guarantees, or as a gesture of goodwill. This also applies to replaced and repaired parts.
If you wish to make a claim please first contact the service hotline mentioned below or contact us by e-mail. If there is a guarantee case, then the product will be repaired or replaced free of charge to you or the purchase price will be refunded, depending on our choice. There are no further rights from the guarantee.
Your legal rights, in particular guarantee claims against the respective seller, are not limited by this guarantee.

Guarantee handling

To ensure rapid processing of your case please follow the following instructions:

- For all inquiries keep the sales receipt and product number (e.g. IAN 123456_7890) handy as proof of purchase.
- You will find the product number on the product label, on an engraving on the product, on the title page of your instructions (bottom left), or on the sticker on the back or bottom of the product.
- Should any functional problem or other defects occur, first contact the service department named below by telephone or use our contact form, which you will find at parkside-diy.com under service categories.
- Once the product is determined to be defective, you can then attach the proof of purchase (sales receipt) and state the nature of the defect and when it occurred and send it, postage free for you, to the address of the service department of which you have been notified.

IAN: 523194_2601

GB Customer service United Kingdom
Telephone: 08000518970

IE Customer service Ireland
Telephone: 1800851251

NI Customer service Northern Ireland
Telephone: 08081013435

MT Customer service Malta
Telephone: 80065168

Contact form at parkside-diy.com
Location: Germany

Lesen Sie aufmerksam die nachfolgende Aufbauanleitung und bewahren Sie sie auf. Benutzen Sie den Artikel nur wie beschrieben und für die angegebenen Einsatzbereiche.

Lieferumfang (Abb. A)

1 x Gartengerätehaus, zerlegt
1 x Montagematerial (F1-F3, F6, S1, S2)
1 x Aufbauanleitung

Technische Daten

Maße: 163 x 246 x 166-195 cm (L x B x H)
Grundfläche: 3,5 m2
Gesamtgewicht: 60 kg

Herstellungsdatum (Monat/Jahr): 06/2026

Dieses Symbol weist darauf hin, dass der Artikel UV-beständig ist.

Dieses Symbol weist darauf hin, dass der Artikel witterungsbeständig ist.

Bestimmungsgemäße Verwendung

Dieser Artikel bietet Stauraum im Außenbereich, z. B. für Gartengeräte und Werkzeuge. Der Artikel ist nicht für den gewerblichen Gebrauch bestimmt.

Sicherheitshinweise

Lebensgefahr!

- Lassen Sie Kinder niemals unbeaufsichtigt mit dem Verpackungsmaterial. Es besteht Erstickungsgefahr.

Verletzungsgefahr!

- Tragen Sie während der Montage Schutzhandschuhe, um die Gefahr von Schnittverletzungen zu vermeiden.
- Bauen Sie den Artikel keinesfalls bei extremen Wetterbedingungen, wie z. B. starkem Wind, auf bzw. ab.
- Wählen Sie einen möglichst festen, ebenerdigen Untergrund als Standplatz.
- Achten Sie vor der Benutzung des Artikels auf die richtige Stabilität. Bauen Sie ggf. einen Boden in den Artikel ein (nicht im Lieferumfang enthalten).
- Es dürfen keine Modifikationen am Artikel vorgenommen werden!
- Der Artikel ist kein Kletter- oder Spielgerät! Stellen Sie sicher, dass sich Personen, insbesondere Kinder, nicht an dem Artikel hochziehen oder daran anlehnen. Der Artikel kann umfallen.
- Dieser Artikel ist kein Spielzeug. Lassen Sie Kinder nie unbeaufsichtigt mit dem Artikel.
- Prüfen Sie den Artikel vor jedem Gebrauch auf Beschädigungen oder Abnutzungen. Kontrollieren Sie regelmäßig den festen Sitz aller Schraubverbindungen! Der Artikel darf nur in einwandfreiem Zustand verwendet werden.

Montage

VORSICHT. VERLETZUNGSGEFAHR!
Trotz großer Sorgfalt können scharfe Kanten an den Bauteilen vorhanden sein. Tragen Sie Schutzhandschuhe.

Der Artikel sollte von drei Personen aufgebaut werden.
Hinweis: Entfernen Sie die Folie rückstandslos von allen Teilen.
Hinweis: Ziehen Sie die Schrauben anfangs nicht zu fest an, um die Montage zu erleichtern.
Für den Aufbau des Artikels benötigen Sie einen geeigneten Schraubendreher und einen Schraubenschlüssel (nicht im Lieferumfang enthalten).
Hinweis: Es ist empfehlenswert, den Artikel am Aufstellort aufzubauen.

1. Legen Sie den Artikel auf einen flachen und weichen Untergrund. (Achtung: Ein Aufbau auf hartem Untergrund kann zur Verkratzung des Artikels und des Bodens führen!)
2. Entfernen Sie vor der Montage die Schutzfolie (Abb. B).
3. Montieren Sie den Artikel, wie in den Abbildungen C-A7 gezeigt.
4. Stellen Sie den Artikel auf einen ebenen und rutschfesten Untergrund.

Hinweis: Bei Bedarf verlegen Sie einen Unterboden (nicht im Lieferumfang enthalten), um eine ebene Oberfläche zu gewährleisten.

Aufstellen

Beim Aufstellen des Artikels ist Folgendes zu beachten:

- Vermeiden Sie überhängende Bäume, da abbrechende Äste eine Gefahr darstellen.
- Schützen Sie den Artikel vor übermäßiger Belastung durch Schnee und nasses Laub. Andernfalls kann der Artikel durch das Gewicht beschädigt werden.

Lagerung, Reinigung

Lagern Sie den Artikel bei Nichtbenutzung immer trocken und sauber bei Raumtemperatur. Nur mit einem feuchten Reinigungstuch reinigen und anschließend trockenwischen. Entfernen Sie bei Bedarf hartnäckige Verschmutzungen mit etwas mildem Reinigungsmittel und Wasser.
WICHTIG! Nie mit scharfen Reinigungsmitteln reinigen.

Hinweise zur Entsorgung

Entsorgen Sie den Artikel und die Verpackungsmaterialien entsprechend den aktuellen örtlichen Vorschriften. Bewahren Sie Verpackungsmaterialien (wie z. B. Folienbeutel) für Kinder unerreichbar auf.

Weitere Informationen zur Entsorgung des ausgedienten Artikels erhalten Sie bei Ihrer Gemeinde- oder Stadtverwaltung. Entsorgen Sie den Artikel und die Verpackung umweltschonend.

Der Recycling-Code dient der Kennzeichnung verschiedener Materialien zur Rückführung in den Wiederverwertungskreislauf (Recycling). Der Code besteht aus einem Recyclingsymbol für den Verwertungskreislauf und einer Nummer, die das Material kennzeichnet.

Hinweise zur Garantie und Serviceabwicklung

Der Artikel wurde mit großer Sorgfalt und unter ständiger Kontrolle produziert. DELTA-SPORT HANDELSKONTOR GmbH räumt privaten Endkunden auf diesen Artikel drei Jahre Garantie ab Kaufdatum (Garantiefrist) nach Maßgabe der folgenden Bestimmungen ein. Die Garantie gilt nur für Material- und Verarbeitungsfehler. Die Garantie erstreckt sich nicht auf Teile, die der normalen Abnutzung unterliegen und deshalb als Verschleißteile anzusehen sind (z. B. Batterien) sowie nicht auf zerbrechliche Teile wie Schalter oder Teile, die aus Glas gefertigt sind.
Ansprüche aus dieser Garantie sind ausgeschlossen, wenn der Artikel unsachgemäß oder missbräuchlich oder nicht im Rahmen der vorgesehenen Bestimmung oder des vorgesehenen Nutzungsumfangs verwendet wurde oder Vorgaben in der Anleitung/Anweisung nicht beachtet wurden, es sei denn, der Endkunde weist nach, dass ein Material- oder Verarbeitungsfehler vorliegt, der nicht auf einem der vorgenannten Umstände beruht.
Ansprüche aus der Garantie können nur innerhalb der Garantiefrist unter Vorlage des Originalkassenbelegs geltend gemacht werden. Bitte bewahren Sie deshalb den Originalkassenbeleg auf. Die Garantiefrist wird durch etwaige Reparaturen aufgrund der Garantie, gesetzlicher Gewährleistung oder Kulanz nicht verlängert. Dies gilt auch für ersetzte und reparierte Teile.
Bitte wenden Sie sich bei Beanstandungen zunächst an die untenstehende Service-Hotline oder setzen Sie sich per E-Mail mit uns in Verbindung. Liegt ein Garantiefall vor, wird der Artikel von uns – nach unserer Wahl – für Sie kostenlos repariert, ersetzt oder der Kaufpreis erstattet. Weitere Rechte aus der Garantie bestehen nicht.
Ihre gesetzlichen Rechte, insbesondere Gewährleistungsansprüche gegenüber dem jeweiligen Verkäufer, werden durch diese Garantie nicht eingeschränkt.

Abwicklung im Garantiefall

Um eine schnelle Bearbeitung Ihres Anliegens zu gewährleisten, folgen Sie bitte den folgenden Hinweisen:

- Bitte halten Sie für alle Anfragen den Kassenbon und die Artikelnummer (z. B. IAN 123456_7890) als Nachweis für den Kauf bereit.
- Die Artikelnummer entnehmen Sie bitte dem Typenschild am Artikel, einer Gravur am Artikel, dem Titelblatt Ihrer Anleitung (unten links) oder dem Aufkleber auf der Rück- oder Unterseite des Artikels.

- Sollten Funktionsfehler oder sonstige Mängel auftreten, kontaktieren Sie zunächst die nachfolgend benannte Serviceabteilung telefonisch oder nutzen Sie unser Kontaktformular, das Sie auf parkside-diy.com in der Kategorie Service finden.
- Einen als defekt erfassten Artikel können Sie dann unter Beifügung des Kaufbelegs (Kassenbon) und der Angabe, worin der Mangel besteht und wann er aufgetreten ist, für Sie portofrei an die Ihnen mitgeteilte Serviceanschrift übersenden.

IAN: 523194_2601

DE Kundenservice Deutschland
Telefon: 08008855300

AT Kundenservice Österreich
Telefon: 0800447750

CH Kundenservice Schweiz
Telefon: 0800563601

BE Kundenservice Belgien
Telefon: 080012614

Kontaktformular auf parkside-diy.com
Sitz: Deutschland

Lisez attentivement la notice de montage suivante et conservez-la en lieu sûr. Utilisez l'article uniquement comme décrit et pour les domaines d'application spécifiés.

Étendue de la livraison (fig. A)

1 abri pour outils de jardin, démonté
1 matériel de montage (F1-F3, F6, S1, S2)
1 notice de montage

Caractéristiques techniques

Dimensions : 163 x 246 x 166-195 cm (L x l x h)
Surface totale : 3,5 m^2
Poids total : 60 kg

Date de fabrication (mois/année) : 06/2026

Ce symbole indique que l'article est résistant aux UV.

Ce symbole indique que l'article est résistant aux intempéries.

Utilisation conforme à sa destination

Cet article offre un espace de rangement à l'extérieur, pour les outils et le matériel de jardinage par exemple. L'article n'est pas prévu pour une utilisation commerciale.

Consignes de sécurité

⚠ Danger de mort !

- Ne laissez jamais les enfants sans surveillance avec le matériel d'emballage. Il existe des dangers de suffocation.

⚠ Risque de blessure !

- Portez des gants de protection pendant le montage afin d'éviter tout risque de coupure.
- Ne montez ou démontez jamais l'article en cas de conditions météorologiques extrêmes comme par exemple en cas de vent fort.
- Choisissez comme emplacement une surface aussi solide et plane que possible.
- Avant d'utiliser l'article, veillez à une bonne stabilité. Le cas échéant, installez un fond dans l'article (non compris dans l'étendue de la livraison).
- Aucune modification ne doit être apportée à l'article !
- L'article n'est ni un jouet, ni un dispositif d'escalade ! Assurez-vous que personne, en particulier les enfants, ne se hisse en utilisant l'article ou ne s'y appuie. L'article risque de se renverser.
- L'article n'est pas un jouet. Ne laissez jamais les enfants sans surveillance avec l'article.
- Avant chaque utilisation, vérifiez que l'article n'est pas endommagé et ne présente pas de signes d'usure. Contrôlez régulièrement la bonne fixation de tous les raccords vissés ! L'article ne doit être utilisé qu'en parfait état.

Montage

⚠ **PRUDENCE.**
RISQUE DE BLESSURE !
Malgré un grand soin, des arêtes vives peuvent être présentes sur les composants. Portez des gants de protection.

L'article doit être monté par trois personnes.
Remarque : Retirez le film plastique de toutes les pièces sans laisser de traces.
Remarque : ne serrez pas trop les vis au début, ceci pour faciliter le montage.
Vous aurez besoin d'un tournevis adapté et d'une clé (non compris dans l'étendue de la livraison) pour assembler l'article.
Remarque : il est recommandé de monter l'article sur le lieu d'installation.

1. Posez l'article sur une surface plane et souple. (Attention : un montage sur une surface dure peut rayer l'article et le sol !)
2. Retirez le film de protection avant le montage (fig. B).
3. Montez l'article comme indiqué sur les figures C-A7.
4. Posez l'article sur un sol plan et antidérapant.

Remarque : si nécessaire, installez un sous-plancher (non compris dans l'étendue de la livraison) pour garantir une surface plane.

Mise en place

Lors de la mise en place de l'article , il convient de tenir compte de ce qui suit :

- Évitez les arbres en surplomb, car les branches qui se cassent représentent un danger.
- Protégez l'article de la charge excessive de la neige et des feuilles mouillées. Dans le cas contraire, l'article risque d'être endommagé par leur poids.

Stockage, nettoyage

Lorsque vous n'utilisez pas l'article, rangez-le toujours dans un endroit sec et propre à une température ambiante. Nettoyez l'article uniquement avec un chiffon de nettoyage humide, puis l'essuyez. Si nécessaire, éliminez les salissures tenaces avec un peu de détergent doux et de l'eau.
IMPORTANT ! Ne lavez jamais avec des produits de nettoyage agressifs.

Mise au rebut

* Ce produit est recyclable. Il est soumis à la responsabilité élargie du fabricant et est collecté séparément.

Éliminez le produit et les matériaux d'emballage conformément aux réglementations locales actuelles en vigueur. Conservez les matériaux d'emballage (comme les sachets en plastique) hors de portée des enfants. Vous obtiendrez plus d'informations relatives à l'élimination du produit usagé auprès de votre commune ou de votre municipalité. Éliminez le produit et l'emballage dans le respect de l'environnement.

Le code de recyclage est utilisé pour identifier les différents matériaux à retourner dans le cycle de recyclage. Ce code se compose du symbole de recyclage, représentant le cycle de recyclage ainsi que d'un numéro identifiant le matériau.

Indications concernant la garantie et le service après-vente

L'article a été produit avec grand soin et sous un contrôle constant. DELTA-SPORT HANDELSKONTOR GmbH accorde au client final privé une garantie de trois ans sur cet article à compter de la date d'achat (période de garantie) conformément aux dispositions suivantes. La garantie ne vaut que pour les défauts de matériaux et de fabrication. La garantie ne couvre pas les pièces soumises à une usure normale, lesquelles doivent donc être considérées comme des pièces d'usure (comme p. ex., les piles), de même qu'elle ne couvre pas les pièces fragiles, telles que les interrupteurs ou les pièces fabriquées en verre. Les réclamations au titre de cette garantie sont exclues si l'article a été utilisé de manière abusive ou inappropriée, hors du cadre de son usage ou du champ d'application prévu ou si les instructions de la notice d'utilisation n'ont pas été respectées, à moins que le client final ne prouve que l'article présentait un défaut de matériau ou de fabrication n'étant pas dû à l'une des conditions mentionnées ci-dessus.
Les réclamations au titre de la garantie ne peuvent être adressées pendant la période de garantie qu'en présentant le ticket de caisse original. Veuillez pour cela conserver le ticket de caisse original. Ceci s'applique également aux pièces remplacées et réparées.
Si vous avez des plaintes à formuler, veuillez d'abord contacter le service d'assistance téléphonique ci-dessous ou nous contacter par courrier électronique. Si le cas est couvert par la garantie, nous nous engageons - à notre appréciation - à réparer ou à remplacer l'article gratuitement pour vous ou à vous rembourser le prix d'achat. Aucun autre droit ne découle de la garantie.
Vos droits légaux, en particulier les droits de garantie contre le vendeur concerné, ne sont pas limités par cette garantie.

*** Article L217-16 du Code de la consommation**
Lorsque l'acheteur demande au vendeur, pendant le cours de la garantie commerciale qui lui a été consentie lors de l'acquisition ou de la réparation d'un bien meuble, une remise en état couverte par la garantie, toute période d'immobilisation d'au moins sept jours vient s'ajouter à la durée de la garantie qui restait à courir. Cette période court à compter de la demande d'intervention de l'acheteur ou de la mise à disposition pour réparation du bien en cause, si cette mise à disposition est postérieure à la demande d'intervention.

Indépendamment de la garantie commerciale souscrite, le vendeur reste tenu des défauts de conformité du bien et des vices rédhibitoires dans les conditions prévues aux articles L217-4 à L217-13 du Code de la consommation et aux articles 1641 à 1648 et 2232 du Code Civil.

Article L217-4 du Code de la consommation

Le vendeur livre un bien conforme au contrat et répond des défauts de conformité existant lors de la délivrance.
Il répond également des défauts de conformité résultant de l'emballage, des instructions de montage ou de l'installation lorsque celle-ci a été mise à sa charge par le contrat ou a été réalisée sous sa responsabilité.

Article L217-5 du Code de la consommation

Le bien est conforme au contrat :
1° S'il est propre à l'usage habituellement attendu d'un bien semblable et, le cas échéant :

- s'il correspond à la description donnée par le vendeur et posséder les qualités que celui-ci a présentées à l'acheteur sous forme d'échantillon ou de modèle ;
- s'il présente les qualités qu'un acheteur peut légitimement attendre eu égard aux déclarations publiques faites par le vendeur, par le producteur ou par son représentant, notamment dans la publicité ou l'étiquetage ;

2° Ou s'il présente les caractéristiques définies d'un commun accord par les parties ou être propre à tout usage spécial recherché par l'acheteur, porté à la connaissance du vendeur et que ce dernier a accepté.

Article L217-12 du Code de la consommation

L'action résultant du défaut de conformité se prescrit par deux ans à compter de la délivrance du bien.

Article 1641 du Code civil

Le vendeur est tenu de la garantie à raison des défauts cachés de la chose vendue qui la rendent impropre à l'usage auquel on la destine, ou qui diminuent tellement cet usage que l'acheteur ne l'aurait pas acquise, ou n'en aurait donné qu'un moindre prix, s'il les avait connus.

Article 1648 1er alinéa du Code civil

L'action résultant des vices rédhibitoires doit être intentée par l'acquéreur dans un délai de deux ans à compter de la découverte du vice.

Les pieces detachees indispensables a l'utilisation du produit sont disponibles pendant la duree de la garantie du produit.

Traitement de la garantie

Afin que nous puissions vous garantir un traitement rapide de votre demande, veuillez suivre les instructions suivantes :

- Pour toute demande, veuillez avoir le ticket de caisse et le numéro d'article (p. ex. IAN 123456_7890) à portée de main en tant que justificatif d'achat.
- Vous trouverez le numéro d'article sur la fiche signalétique de l'article, sur une inscription gravée sur l'article, sur la page de titre de votre notice explicative (en bas à gauche) ou sur l'autocollant au dos ou en dessous de l'article.
- En cas d'erreurs de fonctionnement ou d'autres défauts, contactez d'abord le service après-vente indiqué ci-dessous par téléphone ou utilisez notre formulaire de contact que vous trouverez sur le site parkside-diy.com dans la catégorie Service.
- Vous pourrez ensuite envoyer votre article jugé défectueux à l'adresse de service qui vous a été communiquée, sans frais de port, en y joignant le justificatif d'achat (ticket de caisse) et en indiquant en quoi consiste le défaut et quand il est survenu.

IAN : 523194_2601

(FR) Service après-vente France
Téléphone : 0800907612

(CH) Service après-vente Suisse
Téléphone : 0800563601

(BE) Service après-vente Belgique
Téléphone : 080012614

Formulaire de contact sur parkside-diy.com
Siège : Allemagne

*n'est valable que pour la France

Lees aandachtig de hiernavolgende montagehandleiding en bewaar ze. Gebruik het artikel alleen zoals beschreven en voor de aangegeven toepassingsgebieden.

Leveringsomvang (afb. A)

1 x tuingereedschapsschuur, gedemonteerd
1 x montagemateriaal (F1-F3, F6, S1, S2)
1 x montagehandleiding

Technische gegevens

Afmetingen: 163 x 246 x 166-195 cm (l x b x h)
Grondoppervlakte: 3,5 m^2
Totaal gewicht: 60 kg

Productiedatum (maand/jaar): 06/2026

Dit symbool wijst erop dat het artikel uv-bestendig is.

Dit symbool wijst erop dat het artikel weerbestendig is.

Beoogd gebruik

Dit artikel biedt opbergruimte buitenshuis, bijv. voor tuingereedschap en ander gereedschap. Het artikel is niet bestemd voor zakelijk gebruik.

Veiligheidstips

Levensgevaar!

- Laat kinderen nooit zonder toezicht alleen met het verpakkingsmateriaal.
  Er bestaat verstikkingsgevaar.

Kans op lichamelijk letsel!

- Draag veiligheidshandschoenen tijdens de montage om snijwonden te voorkomen.
- Monteer of demonteer het artikel in geen geval bij extreme weersomstandigheden, zoals harde wind.
- Kies een zo stevig mogelijke, horizontale ondergrond als standplaats.
- Let er voordat u het artikel gebruikt op of dit voldoende stabiliteit biedt. Monteer zo nodig een bodem in het artikel (niet meegeleverd).
- Het artikel mag niet worden gemodificeerd!
- Het artikel is geen klim- of speeltoestel! Zorg ervoor dat niemand, in het bijzonder kinderen, zich aan het artikel omhoog kan trekken of er tegenaan kan leunen. Het artikel kan omvallen.
- Dit artikel is geen speelgoed. Laat kinderen nooit zonder toezicht alleen met het artikel.
- Controleer het artikel voor elk gebruik op beschadigingen of slijtage. Controleer regelmatig of alle schroeven goed zijn aangedraaid! Het artikel mag alleen in goede staat worden gebruikt.

Montage

PAS OP.
KANS OP LICHAMELIJK LETSEL!
Ondanks zorgvuldige productie kunnen er scherpe randen aan de onderdelen voorkomen. Draag veiligheidshandschoenen.

Het artikel moet door drie personen worden opgebouwd.

Aanwijzing: Verwijder de folie van alle onderdelen zonder resten achter te laten.

Aanwijzing: draai de schroeven in eerste instantie niet te stevig aan om de montage te vereenvoudigen. Voor de montage van het artikel hebt u een geschikte schroevendraaier en een moersleutel nodig (niet meegeleverd).

Aanwijzing: het is raadzaam om het artikel op de plaatsingslocatie op te bouwen.

1. Leg het artikel op een vlakke en zachte ondergrond. (Waarschuwing: als u het artikel op een harde ondergrond monteert, kan dat krassen op het artikel en de ondergrond veroorzaken!)
2. Verwijder voor de montage de beschermfolie (afb. B).
3. Monteer het artikel zoals getoond in de afbeeldingen C-A7.
4. Plaats het artikel op een vlakke, antislip ondergrond.

Aanwijzing: leg indien nodig een onderpaneel (niet meegeleverd) om een vlak oppervlak te garanderen.

Plaatsen

Bij de plaatsing van het artikel moet het volgende in acht worden genomen:

- Vermijd overhangende bomen, omdat afbrekende takken een gevaar vormen.
- Bescherm het artikel tegen overmatige belasting door sneeuw en natte bladeren. Anders kan het artikel door het gewicht beschadigd raken.

Opslag, reiniging

Bewaar het artikel wanneer u dit niet gebruikt altijd droog en schoon op kamertemperatuur. Reinig het artikel alleen met een vochtige schoonmaakdoek en droog het vervolgens af. Verwijder indien nodig hardnekkig vuil met water en een mild schoonmaakmiddel.
BELANGRIJK! Reinig nooit met agressieve reinigingsmiddelen.

Afvalverwerking

Voer het artikel en de verpakkingsmaterialen af in overeenstemming met de actuele lokale voorschriften. Berg verpakkingsmaterialen (zoals bv. foliezakjes) op buiten het bereik van kinderen.

Bijkomende informatie over de afvoer van het onbruikbaar geworden artikel krijgt u bij uw gemeente- of stadsbestuur. Voer het artikel en de verpakking milieuvriendelijk af.

De recyclingcode dient om verschillende materialen voor recyclingdoeleinden te kenmerken. De code bestaat uit een recyclingsymbool voor de recyclingcyclus en een nummer dat het materiaal kenmerkt.

Opmerkingen over garantie en serviceafhandeling

Het artikel werd met de grootste zorgvuldigheid en onder permanent toezicht geproduceerd.
De firma DELTA-SPORT HANDELSKONTOR GmbH verleent particuliere eindklanten op dit artikel drie jaar garantie, te rekenen vanaf de datum van aankoop (garantietermijn) en dit op grond van de volgende bepalingen. De garantie geldt alleen voor materiaal- en verwerkingsfouten. De garantie is niet van toepassing op onderdelen die aan een normale slijtage onderhevig zijn en daarom als slijtageonderdelen te beschouwen zijn (bv. batterijen) en evenmin op breekbare onderdelen zoals schakelaars of onderdelen die van glas gemaakt zijn.
Uit de garantie voortvloeiende claims zijn uitgesloten als het artikel onvakkundig, verkeerd of niet in het kader van de voorziene bepaling of in het kader van het voorziene gebruiksdoeleinde gebruikt werd of indien richtlijnen in de gebruiksaanwijzing niet in acht genomen werden, tenzij de eindklant aantoont dat er sprake is van een materiaal- of verwerkingsfout die niet op één van de hoger vermelde omstandigheden gebaseerd is.
Uit de garantie voortvloeiende claims kunnen alleen tijdens de garantieperiode op vertoon van de originele kassabon ingediend worden. Gelieve daarom de originele kassabon te bewaren. De garantieperiode wordt door eventuele reparaties op grond van de garantie, wettelijke waarborg of coulance niet verlengd. Dit geldt ook voor vervangen en gerepareerde onderdelen.
Gelieve u bij klachten in eerste instantie tot de hieronder vermelde servicehotline te richten of met ons per e-mail contact op te nemen. Is er sprake van een garantiegeval, dan wordt het artikel door ons – naar onze keuze – voor u gratis gerepareerd, wordt het vervangen of wordt de aankoopsom terugbetaald. Verdere rechten op grond van de garantie bestaan niet.
Uw wettelijke rechten, in het bijzonder rechten op garantie tegenover de betreffende verkoper, worden door deze garantie niet beperkt.

Afwikkeling in een garantiegeval

Gelieve, om een snelle behandeling van uw verzoek te garanderen, aan de volgende aanwijzingen gevolg te geven:

- Gelieve voor alle aanvragen de kassabon en het artikelnummer (bv. IAN 123456_7890) als bewijs van de aankoop klaar te houden.
- Gelieve het artikelnummer op het typeplaatje aan het artikel, aan een gravure aan het artikel, op de voorpagina van uw handleiding (onderaan links) of op het etiket aan de achter- of onderzijde van het artikel terug te vinden.
- Als er zich functionele fouten of andere gebreken voordoen, contacteert u in eerste instantie de hierna vernoemde serviceafdeling telefonisch of maakt u gebruik van ons contactformulier dat u op parkside-diy.com in de categorie “Service” vindt.

- Een als defect geregistreerd artikel kunt u dan mits toevoeging van het bewijs van aankoop (kassabon) en met de vermelding, waaruit het gebrek bestaat en wanneer het zich voorgedaan heeft, voor u portovrij aan het u meegedeelde serviceadres zenden.

IAN: 523194_2601

BE Klantenservice België
Telefoon: 080012614

NL Klantenservice Nederland
Telefoon: 08000229556

Contactformulier op parkside-diy.com
Maatschappelijke zetel: Duitsland

Prosimy przeczytać uważnie poniższą instrukcję montażu i zachować ją. Artykuł może być używany tylko w opisany sposób i w podanym zakresie użytkowania.

Zakres dostawy (rys. A)

1 x domek na narzędzia ogrodowe, do samodzielnego montażu
1 x zestaw materiałów montażowych (F1-F3, F6, S1, S2)
1 x instrukcja montażu

Dane techniczne

Wymiary: 163 x 246 x 166-195 cm (dł. x szer. x wys.)
Powierzchnia całkowita: 3,5 m^2
Waga całkowita: 60 kg

Data produkcji (miesiąc/rok): 06/2026

Ten symbol oznacza, że produkt jest odporny na działanie promieniowania UV.

Ten symbol oznacza, że produkt jest odporny na czynniki pogodowe.

Użytkowanie zgodne z przeznaczeniem

Ten produkt zapewnia miejsce do przechowywania np. urządzeń ogrodowych i narzędzi na zewnątrz. Produkt ten nie jest przeznaczony do użytku komercyjnego.

Wskazówki bezpieczeństwa

Zagrożenie życia!

- Nigdy nie pozwalać, aby dzieci miały dostęp do opakowania bez nadzoru. Niebezpieczeństwo uduszenia.

Niebezpieczeństwo odniesienia obrażeń!

- Podczas montażu należy nosić rękawice ochronne, aby uniknąć ryzyka przecięcia.
- Nigdy nie należy montować ani demontować produktu w ekstremalnych warunkach pogodowych, takich jak silny wiatr.
- Do rozstawienia produktu należy wybrać możliwie jak najbardziej stabilne i równe podłoże.
- Przed użyciem produktu zapewnić odpowiednią stabilność. W produkcie można zamontować podłogę (brak w zakresie dostawy).
- Nie wolno dokonywać żadnych modyfikacji produktu!
- Produkt nie służy do wspinania się ani zabawy! Użytkownicy, w szczególności dzieci, nie powinni podciągać się na tym produkcie ani się o niego opierać. Produkt może się przewrócić.
- Ten produkt nie jest zabawką. Nigdy nie pozwalać dzieciom na dostęp do produktu bez nadzoru.
- Przed każdym użyciem należy sprawdzić produkt pod kątem uszkodzeń lub zużycia. Należy regularnie sprawdzać, czy wszystkie połączenia śrubowe dobrze się trzymają! Produktu wolno używać jedynie, jeśli jest w nienagannym stanie.

Montaż

OSTROŻNIE. NIEBEZPIECZEŃSTWO ODNIESIENIA OBRAŻEŃ!
Pomimo zachowania najwyższej staranności krawędzie elementów mogą być ostre. Należy nosić rękawice ochronne.

Montaż produktu powinien być przeprowadzony przez trzy osoby.
Wskazówka: Usunąć folię ze wszystkich części bez pozostawiania śladów.
Wskazówka: w celu ułatwienia montażu na początku nie należy nadmiernie dokręcać śrub. Do montażu produktu potrzebny jest odpowiedni śrubokręt i klucz płaski (brak w zakresie dostawy).
Wskazówka: zaleca się montaż produktu w miejscu ustawienia.

1. Umieścić produkt na płaskim i miękkim podłożu. (Ostrzeżenie: ustawienie na twardym podłożu może doprowadzić do zarysowania produktu i podłoża)!
2. Przed montażem należy usunąć folię ochronną (rys. B).
3. Zmontować produkt w sposób pokazany na rysunkach C-A7.
4. Ustawić produkt na równym i nieśliskim podłożu.

Wskazówka: w razie potrzeby położyć podkład (brak w zakresie dostawy), aby zapewnić równą powierzchnię.

Miejsce montażu

Podczas montażu produktu należy przestrzegać następujących zasad:

- Unikać zwisających gałęzi drzew, ponieważ łamiące się gałęzie mogą stanowić niebezpieczeństwo.
- Chronić produkt przed nadmiernym obciążeniem w postaci zalegającego śniegu i mokrych liści. W przeciwnym razie produkt może zostać uszkodzony w wyniku ich wagi.

Przechowywanie, czyszczenie

Podczas nieużywania należy zawsze przechowywać produkt w suchym i czystym miejscu, w temperaturze pokojowej. Czyścić wyłącznie przy użyciu wilgotnej ściereczki, następnie wytrzeć do sucha. W razie potrzeby usunąć uporczywe zabrudzenia za pomocą łagodnego detergentu i wody.
WAŻNE! Nie czyścić przy użyciu ostrych środków czyszczących.

Uwagi odnośnie recyklingu

Artykuł i materiały opakowaniowe należy usunąć zgodnie z aktualnie obowiązującymi miejscowymi przepisami. Materiały opakowaniowe (np. worki foliowe) należy przechowywać w miejscu niedostępnym dla dzieci. Szczegółowe informacje na temat sposobów usuwania zużytego artykułu można uzyskać u władz gminnych i miejskich. Artykuł oraz opakowanie należy usunąć w sposób przyjazny dla środowiska.

Kod recyklingu służy do oznaczenia różnych materiałów nadających się do ponownego przetworzenia (recyklingu). Kod taki składa się z symbolu recyklingu odzwierciedlającego obieg materiałów do ponownego przetworzenia, a także z numeru, który jest oznaczeniem materiału.

Wskazówki dotyczące gwarancji i obsługi serwisowej

Artykuł został wyprodukowany z najwyższą starannością i pod stałą kontrolą. DELTA-SPORT HANDELSKONTOR GmbH przyznaje klientowi końcowemu na niniejszy artykuł trzy lata gwarancji od daty zakupu (okres gwarancyjny) z zastrzeżeniem poniższych postanowień. Gwarancja dotyczy wyłącznie wad materiałowych i wad wykonania. Gwarancja nie obejmuje części, które podlegają normalnemu zużyciu i z tego względu należy je traktować jako części zużywalne (np. baterie) i nie obejmuje części kruchych takich jak przełączniki ani części wykonanych ze szkła.
Wyklucza się roszczenia z tytułu niniejszej gwarancji w przypadku użycia artykułu w sposób niewłaściwy lub sprzeczny z jego przeznaczeniem lub w sposób wykraczający poza przewidziane przeznaczenie lub poza przewidziany zakres użytkowania lub jeśli wytyczne zawarte w instrukcji obsługi nie były przestrzegane, chyba że klient końcowy udowodni istnienie wady materiałowej lub wady wykonania, która nie wynika z podanych wyżej przyczyn.
Roszczenia z tytułu gwarancji można zgłaszać wyłącznie w okresie gwarancyjnym za okazaniem oryginalnego dowodu zakupu. Prosimy zatem zachować oryginalny dowód zakupu!
W przypadku jakichkolwiek reklamacji prosimy skontaktować się z nami najpierw za pośrednictwem podanej poniżej infolinii serwisowej lub drogą e-mailową. W przypadku objętym gwarancją artykuł zostanie – według naszego uznania – bezpłatnie naprawiony, wymieniony lub nastąpi zwrot ceny zakupu. Z gwarancji nie wynikają żadne inne prawa. Niniejsza gwarancja nie ogranicza Państwa ustawowych praw, w szczególności roszczeń gwarancyjnych wobec danego sprzedawcy.
W przypadku wymiany części lub całego artykułu okres gwarancji przedłuża się o trzy lata zgodnie z art. 581 § 1 kodeksu cywilnego. Po upłynięciu czasu gwarancji powstałe naprawy są płatne.

Postępowanie w przypadku roszczeń gwarancyjnych

Aby zapewnić szybkie rozpatrzenie Państwa sprawy, proszę postępować zgodnie z następującymi wskazówkami:

- W przypadku wszystkich zapytań prosimy o przygotowanie paragonu i numeru artykułu (np. IAN 123456_7890) jako dowodu zakupu.
- Numer artykułu można znaleźć na tabliczce znamionowej artykułu, na grawerze na artykule, na stronie tytułowej instrukcji (w lewym dolnym rogu) lub na naklejce z tyłu lub na spodzie artykułu.

- W przypadku nieprawidłowości w funkcjonowaniu lub innych wad należy najpierw skontaktować się telefonicznie z wymienionym poniżej działem serwisu lub skorzystać z naszego formularza kontaktowego, który można znaleźć na stronie parkside-diy.com w kategorii Serwis.
- Artykuł uznany za wadliwy można następnie wysłać bezpłatnie na podany adres serwisowy, załączając dowód zakupu (paragon) oraz określając, na czym polega wada i kiedy wystąpiła.

IAN: 523194_2601

(PL) Dział obsługi klienta Polska
Telefon: 008004912069

Formularz kontaktowy na stronie parkside-diy.com
Siedziba: Niemcy

Pečlivě si přečtěte následující návod k sestavení a uschovejte jej. Výrobek používejte pouze tak, jak je popsáno, a v uváděných oblastech použití.

Obsah balení (obr. A)

1 x zahradní domek na nářadí, rozložený
1 x montážní materiál (F1-F3, F6, S1, S2)
1 x návod k sestavení

Technické údaje

Rozměry: 163 x 246 x 166-195 cm (D x Š x V)
Plocha půdorysu: 3,5 m^2
Celková hmotnost: 60 kg

Datum výroby (měsíc/rok): 06/2026

Tento symbol upozorňuje na to, že je výrobek odolný vůči UV záření.

Tento symbol upozorňuje na to, že je výrobek odolný vůči povětrnostním vlivům.

Použití dle určení

Výrobek poskytuje úložný prostor v exteriéru, např. pro zahradní náčiní a nářadí. Výrobek není určen pro komerční použití.

Bezpečnostní pokyny

Nebezpečí ohrožení života!

- Nenechávejte děti bez dozoru s balicím materiálem. Hrozí nebezpečí udušení.

Nebezpečí poranění!

- Během montáže noste ochranné rukavice, abyste předešli řezným poraněním.
- Výrobek nikdy nemontujte ani nerozebírejte za extrémních povětrnostních podmínek, například za silného větru.
- Pro místo postavení vyberte pokud možno pevný, rovný podklad.
- Před použitím výrobku dejte pozor na správnou stabilitu. Případně namontujte do výrobku podlahu (není součástí obsahu balení).
- Na výrobku nesmí být prováděny žádné úpravy!
- Výrobek není určen k lezení ani ke hraní! Ujistěte se, že osoby, zejména děti, se na výrobek nevěší, ani se o něj neopírají. Výrobek se může převrhnout.
- Tento výrobek není hračka. Nikdy nenechávejte děti s výrobkem bez dozoru.
- Před každým použitím zkontrolujte, zda není výrobek poškozený nebo opotřebovaný. Pravidelně kontrolujte pevné usazení a těsnění všech šroubových spojů! Výrobek se smí používat pouze v bezvadném stavu.

Montáž

UPOZORNĚNÍ. NEBEZPEČÍ PORANĚNÍ!
Navzdory maximální pečlivosti se na dílech mohou vyskytovat ostré hrany. Noste ochranné rukavice.

Montáž výrobku by měly provádět tři osoby.

Upozornění: Odstraňte fólii ze všech dílů, aniž byste zanechali zbytky.

Upozornění: Šrouby ze začátku nedotahujte napevno, abyste si usnadnili montáž.

Pro sestavení výrobku budete potřebovat vhodný šroubovák a klíč na šrouby (není součástí obsahu balení).

Upozornění: Doporučujeme sestavovat výrobek na jeho místě určení.

1. Položte výrobek na rovný a měkký podklad. (Upozornění: Montáž na tvrdém podkladu může vést k poškrábání výrobku!)
2. Před montáží odstraňte ochrannou fólii (obr. A).
3. Sestavte výrobek podle obrázků C-A7.
4. Postavte výrobek na rovný a protiskluzový povrch.

Upozornění: V případě potřeby nainstalujte podklad (není součástí obsahu balení), abyste zajistili rovný povrch.

Sestavení

Při sestavování výrobku dbejte na následující:

- Vyhněte se převislým stromům, protože lámající se větve představují nebezpečí.
- Výrobek chraňte před nadměrným zatížením sněhem nebo mokrým listím. V opačném případě může dojít k poškození položky vlivem její hmotnosti.

Uskladnění, čištění

Pokud výrobek nepoužíváte, skladujte jej vždy suchý a čistý při pokojové teplotě. Čistěte pouze vlhkým hadříkem a následně otřete do sucha. V případě potřeby odstraňte odolné nečistoty trochou jemného čisticího prostředku a vody.

DŮLEŽITÉ! K čištění nikdy nepoužívejte agresivní čisticí prostředky.

Pokyny k likvidaci

Výrobek a obalové materiály likvidujte podle aktuálních místních předpisů. Uchovávejte obalové materiály (jako např. fóliové sáčky) nedostupné pro děti. O možnostech likvidace vysloužilého výrobku se informujte u Vaší obecní nebo městské správy. Výrobek a obaly likvidujte ekologicky.

Recyklační kód slouží ke značení různých materiálů pro proces opětovného zhodnocení (recyklace). Kód sestává ze symbolu recyklace, který má odrážet proces zhodnocení, a čísla, které označuje materiál.

Pokyny k záruce a průběhu služby

Výrobek byl vyroben s velkou péčí a za stálé kontroly. DELTA-SPORT HANDELSKONTOR GmbH poskytuje koncovým privátním zákazníkům na tento výrobek tři roky záruky od data nákupu (záruční lhůta) podle následující ustanovení. Záruka se týká pouze vad materiálu a závad ve zpracování.

Záruka se nevztahuje na díly, které podléhají běžnému opotřebení, a proto je třeba je považovat za opotřebitelné díly (např. baterie), ani na křehké díly, jako jsou vypínače nebo díly ze skla.

Nároky z této záruky jsou vyloučeny, pokud výrobek byl používán neodborně nebo nedovoleným způsobem nebo nikoli v rámci stanoveného účelu určení nebo předpokládaného rozsahu používání nebo nebyla dodržena zadání v návodu k obsluze, ledaže by koncový zákazník prokázal, že existuje vada materiálu nebo došlo k chybě ve zpracování, které nevyplývají z některé výše uvedených okolností.

Nároky ze záruky lze uplatnit pouze v rámci záruční lhůty po předložení originálního pokladního dokladu. Proto si prosím uschovejte originál pokladního dokladu. Doba záruky se neprodlužuje případnými opravami na základě záruky, zákonné záruky nebo kulance. Totéž platí také pro vyměněné a opravené díly.

Při reklamacích se prosím obracejte na níže uvedenou horkou linku servisu nebo se s námi spojte e-mailem. Pokud se vyskytne případ reklamace, výrobek Vám – dle naší volby – bezplatně opravíme, vyměníme nebo Vám vrátíme kupní cenu. Další práva ze záruky nevznikají.

Vaše zákonná práva, zejména nároky na zajištění záruky vůči konkrétnímu prodejci, nejsou touto zárukou omezena.

Zpracování v případě záruční reklamace

Abyste zajistili rychlé zpracování vašeho požadavku, postupujte podle následujících pokynů:

- Pro všechny dotazy mějte k dispozici pokladní doklad a číslo výrobku (např. IAN 123456_7890) jako doklad o nákupu.
- Číslo výrobku naleznete na typovém štítku výrobku, rytině na výrobku, na titulním listu Vašeho návodu (vlevo dole) nebo na nálepce na zadní nebo spodní straně výrobku.
- Pokud se vyskytnou funkční chyby nebo jiné závady, kontaktujte prosím nejprve telefonicky níže uvedené servisní oddělení nebo použijte náš kontaktní formulář, který najdete na parkside-diy.com v kategorii Servis.
- Výrobek, který byl zjištěn jako vadný, pak můžete bezplatně zaslat na vám poskytnutou servisní adresu s přiložením nákupního dokladu (pokladního dokladu) a podrobností o tom, o jakou vadu se jedná a kdy k ní došlo.

IAN: 523194_2601

CZ Zákaznický servis Česko
Telefon: 800023611

Kontaktní formulář na parkside-diy.com
Sídlo: Německo

Pozorne si prečítajte nasledujúci montážny návod a uschovajte ho. Výrobok používajte len podľa popisu a na uvedené oblasti používania.

Rozsah dodávky (obr. A)

1 x záhradný domček na náradie, rozložený
1 x montážny materiál (F1-F3, F6, S1, S2)
1 x montážny návod

Technické údaje

Rozmery: 163 x 246 x 166-195 cm (D x Š x V)
Základná plocha: 3,5 m^2
Celková hmotnosť: 60 kg

Dátum výroby (mesiac/rok): 06/2026

Tento symbol upozorňuje na to, že výrobok je odolný voči UV.

Tento symbol upozorňuje na to, že výrobok je odolný voči poveternostným vplyvom.

Určené použitie

Tento výrobok poskytuje úložný priestor v exteriéri, napr. na záhradné náradie a nástroje. Tento výrobok nie je určený na komerčné použitie.

Bezpečnostné pokyny

Nebezpečenstvo ohrozenia života!

- Nikdy nenechávajte deti bez dozoru s obalovým materiálom. Hrozí nebezpečenstvo udusenia.

Nebezpečenstvo poranenia!

- Pri montáži používajte ochranné rukavice, aby ste sa vyhli riziku porezania.
- Výrobok v žiadnom prípade nemontujte ani nedemontujte v extrémnych poveternostných podmienkach, ako je napr. silný vietor.
- Na postavenie vyberte podľa možnosti pevný a rovný podklad.
- Pred použitím výrobku sa uistite o správnej stabilite. V prípade potreby nainštalujte do výrobku dno (nie je v rozsahu dodávky).
- Na výrobku sa nesmú vykonávať žiadne zmeny!
- Výrobok nie je preliezačka ani hračka! Zabezpečte, aby sa na výrobok nešplhali ani sa oň neopierali žiadne osoby, najmä deti. Výrobok sa môže prevrátiť.
- Výrobok nie je hračka. Nikdy nedovoľte deťom hrať sa bez dozoru s výrobkom.
- Pred každým použitím skontrolujte, či výrobok nie je poškodený alebo opotrebovaný. Pravidelne kontrolujte pevné dotiahnutie všetkých skrutkových spojov! Výrobok sa smie používať len v bezchybnom stave.

Montáž

PO**ZOR.**
NEBEZPEČENSTVO PORANENIA!
Napriek veľkej starostlivosti sa môžu na konštrukčných dieloch nachádzať ostré hrany. Noste ochranné rukavice.

Výrobok by mali zmontovať tri osoby.
Upozornenie: Odstráňte fóliu zo všetkých častí bez zanechania zvyškov.
Upozornenie: Na uľahčenie montáže skrutky zo začiatku príliš nedoťahujte.
Na zmontovanie výrobku potrebujete vhodný skrutkovač a kľúč na skrutky (nie sú v rozsahu dodávky).
Upozornenie: Odporúča sa montáž výrobku na mieste inštalácie.

1. Výrobok položte na rovný a mäkký povrch. (Upozornenie: Montáž na tvrdom podklade môže viesť k poškriabaniu výrobku a podlahy)!
2. Pred montážou odstráňte ochrannú fóliu (obr. B).
3. Výrobok zmontujte tak, ako je znázornené na obrázkoch C-A7.
4. Výrobok umiestnite na rovný a protišmykový podklad.

Upozornenie: V prípade potreby nainštalujte dno (nie je v rozsahu dodávky), aby ste zaistili rovný povrch.

Inštalácia

Pri inštalácii výrobku treba dodržiavať nasledovné:

- Vyhnite sa previsnutým stromom, pretože lámajúce sa konáre predstavujú nebezpečenstvo.
- Výrobok chráňte pred nadmerným zaťažením snehom a mokrým lístím. V opačnom prípade môže dôjsť k poškodeniu výrobku vplyvom zaťaženia.

Skladovanie, čistenie

Pri nepoužívaní skladujte výrobok vždy suchý a čistý pri izbovej teplote. Čistite len vlhkou čistiacou handričkou a nakoniec utrite dosucha.
V prípade potreby odstráňte odolné nečistoty malým množstvom jemného čistiaceho prostriedku a vodou.
DÔLEŽITÉ! Výrobok nikdy nečistite ostrými čistiacimi prostriedkami.

Pokyny k likvidácii

Výrobok a obalový materiál zlikvidujte podľa aktuálnych miestnych predpisov. Obalový materiál (ako napr. fóliové vrecká) uschovajte mimo dosahu detí. Ďalšie informácie o možnostiach likvidácie zastaraného výrobku dostanete na svojej obecnej alebo mestskej správe. Výrobok a obal zlikvidujte ekologicky.

Recyklačný kód slúži na označenie rôznych materiálov za účelom vrátenia do kolobehu opätovného používania (recyklácia). Kód pozostáva z recyklačného symbolu pre zobrazenie kolobehu opätovného používania a čísla, ktoré označuje materiál.

Pokyny k záruke a priebehu servisu

Výrobok bol vyrobený veľmi starostlivo a pod stálou kontrolou. Na tento výrobok poskytuje DELTA-SPORT HANDELSKONTOR GmbH súkromným koncovým užívateľom trojročnú záruku odo dňa kúpy (záručná lehota) po splnení nasledovných podmienok. Záruka platí len na chyby materiálu a spracovania.
Záruka sa nevzťahuje na diely, ktoré podliehajú bežnému opotrebovaniu a preto sa považujú za diely podliehajúce opotrebovaniu (napr. batérie) alebo krehké diely, ako sú spínače alebo diely vyrobené zo skla.
Nároky z tejto záruky zanikajú, keď sa výrobok používal neodborne alebo nesprávne, mimo určenia na používanie alebo určeného rozsahu používania alebo neboli dodržané pokyny návodu na obsluhu, s výnimkou, že koncový užívateľ preukáže, že ide o chybu materiálu alebo spracovania, ktorá nebola spôsobená niektorou z hore uvedených okolností.
Záruku je možné uplatniť len počas záručnej lehoty po predložení originálu pokladničného dokladu. Originál pokladničného dokladu preto prosím uschovajte. Záručná doba sa kvôli prípadným záručným opravám, zákonnej záruke alebo ako obchodné gesto nepredlžuje. Platí to aj pre vymenené a opravené diely.
Pri reklamáciách sa prosím najskôr obráťte na dole uvedenú Service-Hotline alebo sa s nami spojte prostredníctvom e-mailu. Ak sa jedná o záručný prípad, výrobok – podľa našej voľby – bezplatne opravíme, vymeníme alebo vrátime kúpnu cenu. Ďalšie práva zo záruky nevyplývajú.
Vaše zákonné práva, hlavne nároky na záručné plnenie voči príslušnému predajcovi, nie sú touto zárukou obmedzené.

Priebeh v prípade záruky

Pre rýchle spracovanie Vašej žiadosti, postupujte prosím podľa nasledovných pokynov:

- Pre všetky otázky majte prosím pripravený pokladničný lístok a číslo výrobku (napr. IAN 123456_7890) ako doklad o kúpe.
- Číslo výrobku nájdete prosím na typovom štítku na výrobku, na gravírovaní na výrobku, na titulnej strane návodu (dole vľavo) alebo na etikete na zadnej alebo spodnej strane výrobku.
- Ak by vznikli funkčné poruchy alebo iné nedostatky, skontaktujte najskôr telefonicky servisné oddelenie, ktoré je v ďalšom uvedené, alebo využite náš kontaktný formulár, ktorý nájdete na stránke parkside-diy.com v kategórii Servis.
- Výrobok zistený ako poškodený potom môžete poslať bez poplatkov na adresu servisu, ktorá Vám bola oznámená. Priložte doklad o kúpe (pokladničný lístok) a informáciu, o aký nedostatok ide.

IAN: 523194_2601

SK Zákaznícky servis Slovensko
Telefón: 0800003409

Kontaktný formulár na parkside-diy.com
Sídlo: Nemecko

Lea atentamente las siguientes instrucciones de montaje y consérvelas. Emplee el artículo únicamente de la forma descrita y para los usos indicados.

Alcance de suministro (Fig. A)

1 caseta para herramientas de jardín, desmontada
1 set de material de montaje (F1-F3, F6, S1, S2)
1 instrucciones de montaje

Datos técnicos

Dimensiones: 163 x 246 x 166-195 cm (L x F x A)
Superficie base: 3,5 m^2
Peso total: 60 kg

Fecha de fabricación (mes/año): 06/2026

Este símbolo indica que el artículo es resistente a la radiación UV.

Este símbolo indica que el artículo es resistente a la intemperie.

Uso previsto

Este artículo ofrece espacio de almacenamiento en el exterior, p. ej., para utensilios de jardinería y herramientas. El artículo no está destinado al uso comercial.

Indicaciones de seguridad

¡Peligro de muerte!

- Nunca deje a niños sin supervisión con el material de embalaje. Existe peligro de asfixia.

¡Peligro de lesiones!

- Lleve guantes de protección durante el montaje para evitar el peligro de lesiones de corte.
- No monte ni desmonte el artículo bajo ningún concepto en condiciones meteorológicas extremas, p. ej., en caso de viento fuerte.
- Elija como base una superficie tan firme y nivelada como sea posible.
- Antes de usar el artículo, verifique que la estabilidad sea correcta. En su caso, incorpore una base en el artículo (no incluida en el alcance de suministro).
- No se debe efectuar ninguna modificación en el artículo.
- El artículo no es un juguete ni se debe usar para escalar. Asegúrese de que las personas, en especial niños, no se suban encima del artículo ni se apoyen en el mismo. El artículo puede volcar.
- Este artículo no es un juguete. Nunca deje a niños sin supervisión con el artículo.
- Compruebe antes de cada uso que el artículo no presenta daños ni desgaste. Compruebe con regularidad que todas las conexiones atornilladas estén firmemente apretadas. Solo se debe usar el artículo si se encuentra en un estado óptimo.

Montaje

PRECAUCIÓN.
¡PELIGRO DE LESIONES!
Aunque el artículo se haya fabricado con el máximo esmero, pueden existir bordes afilados en los componentes. Lleve guantes de protección.

El artículo se debería montar entre tres personas.
Nota: Retire la película de todas las piezas sin dejar residuos.
Nota: No apriete demasiado los tornillos al principio para facilitar el montaje.
Para el montaje del artículo necesita un destornillador adecuado y una llave inglesa (no incluidos en el alcance de suministro).
Nota: Se recomienda montar el artículo en su lugar de instalación.

1. Coloque el artículo sobre una superficie plana y blanda. (Advertencia: Al montar el artículo en una superficie dura, el artículo y el suelo pueden sufrir arañazos).
2. Retire la lámina protectora antes de proceder al montaje (Fig. B).
3. Monte el artículo tal y como se muestra en las figuras C-A7.
4. Coloque el artículo sobre una superficie plana y antideslizante.

Nota: Si es necesario, instale un suelo (no incluido en el alcance de suministro) para asegurar una superficie plana.

Colocación

Al colocar el artículo, se debe tener en cuenta lo siguiente:

- Evite situar el artículo debajo de árboles con ramas que cuelguen, dado que la rotura de ramas representa un peligro potencial.
- Proteja el artículo de cargas excesivas por nieve u hojas mojadas. De lo contrario, el artículo puede sufrir daños por el peso.

Almacenamiento, limpieza

Si no va a utilizarlo, almacene siempre el artículo seco y limpio y a temperatura ambiente. Limpie solo con un paño de limpieza húmedo y después seque frotándolo. Si es necesario, retire la suciedad rebelde con un poco de detergente suave y agua.
¡IMPORTANTE! No lo limpie con productos de limpieza agresivos.

Indicaciones para la eliminación

Elimine el artículo y los materiales de embalaje conforme a la correspondiente normativa local vigente. Guarde el material de embalaje (como, p. ej., las bolsas de plástico) fuera del alcance de los niños. En su administración local o municipal podrá obtener más información sobre la eliminación del artículo usado. Elimine el artículo y el embalaje de forma respetuosa con el medio ambiente.

El código de reciclaje se emplea para señalizar los diferentes materiales para su retorno al ciclo de reciclaje. El código se compone de un símbolo de reciclaje para el ciclo de aprovechamiento y un número que señaliza el material.

Indicaciones relativas a la garantía y la gestión de servicios

El artículo ha sido fabricado con gran esmero y sometido a controles constantes. Para el mismo, DELTA-SPORT HANDELSKONTOR GmbH ofrece a los clientes finales particulares una garantía de tres años a contar desde la fecha de compra (periodo de garantía) con arreglo a las condiciones que se exponen a continuación. La garantía tiene validez únicamente para fallos del material y fabricación. La garantía no cubre las piezas sometidas a un desgaste normal y se consideren por ello piezas de desgaste (p. ej., pilas) así como tampoco a piezas frágiles como interruptores o piezas fabricadas en vidrio o cristal.
Se excluyen derechos derivados de esta garantía, si se ha realizado un uso incorrecto o abusivo del artículo o que no se encuentre dentro del marco del uso o ámbito de uso previstos o si no se ha observado lo recogido en el manual de instrucciones, a no ser que el cliente final demuestre que existen fallos del material o fabricación no derivados de una de las circunstancias expuestas anteriormente.
Las demandas derivadas de la garantía sólo podrán presentarse dentro del periodo de garantía exhibiendo el comprobante de compra original. Le rogamos, por ello, que conserve el comprobante de compra original. El periodo de garantía no se verá prolongado por ningún tipo de reparación realizada con motivo de la garantía, la garantía legal o como gesto de buena voluntad. Esto se aplica también a las piezas sustituidas o reparadas.
Por favor, dirija sus quejas primero a la línea telefónica del servicio de atención al cliente que se indica a continuación o póngase en contacto con nosotros por correo electrónico.
Si el caso está cubierto por la garantía, a nuestra elección, repararemos o cambiaremos gratuitamente el artículo o le restituiremos el precio de compra del mismo. De la garantía no se derivan otros derechos. Esta garantía no limitará sus derechos legales, especialmente los derechos de garantía frente al vendedor correspondiente.

Tramitación en caso de garantía

Para garantizar una rápida tramitación de su petición, le rogamos que siga las indicaciones siguientes:

- Durante todas las consultas tenga preparados el ticket de compra y el número del artículo (p. ej., IAN 123456_7890) como prueba de la compra.
- Encontrará el número del artículo en la placa de características del artículo, un grabado en el artículo, la portada de las instrucciones (parte inferior izquierda) o en la pegatina de la parte trasera o inferior del artículo.

- Si aparecieran fallos de funcionamiento u otras deficiencias, póngase en contacto primero con el departamento de servicio mencionado a continuación por teléfono o utilice nuestro formulario de contacto, podrá encontrarlo en la categoría Servicio de parkside-diy.com.
- A continuación podrá enviar un artículo reconocido como defectuoso, adjuntado el comprobante de compra (ticket de compra) e indicando el tipo de defecto y cuándo apareció, exento de franqueo a la dirección de servicio comunicada.

IAN: 523194_2601

(ES) Servicio de atención al cliente en España
Teléfono: 900994940

Formulario de contacto en parkside-diy.com
Sede: Alemania

Læs følgende monteringsvejledning opmærksomt og opbevar den. Brug kun artiklen som beskrevet og inden for de angivne anvendelsesområder.

Leveringsomfang (fig. A)

1 x redskabsskur, adskilt
1 x monteringsmateriale (F1-F3, F6, S1, S2)
1 x monteringsvejledning

Tekniske data

Mål: 163 x 246 x 166-195 cm (L x B x H)
Grundareal: 3,5 m^2
Samlet vægt: 60 kg

Fremstillingsdato (måned/år): 06/2026

Dette symbol markerer, at artiklen er UV-bestandig.

Dette symbol markerer, at artiklen er vejrbestandig.

Bestemmelsesmæssig brug

Denne artikel er beregnet til opbevaring udendørs af f.eks. haveredskaber og værktøj. Artiklen er ikke beregnet til erhvervsmæssig brug.

Sikkerhedsanvisninger

Livsfare!

- Lad aldrig børn være alene med emballagematerialet. Der er kvælningsfare.

Fare for kvæstelser!

- Brug beskyttelseshandsker ved montering af artiklen, så du ikke skærer dig på hænderne.
- Artiklen må ikke opstilles eller nedtages under ekstreme vejrforhold som f.eks. kraftig vind.
- Vælg så vidt muligt et fast, jævnt underlag til placeringen.
- Sørg for, at artiklen er stabil inden brug. Indbyg om nødvendigt et gulv i artiklen (medfølger ikke ved levering).
- Der må ikke foretages modifikationer på artiklen!
- Artiklen er ikke beregnet til at klatre på eller lege med! Sørg for, at personer, især børn, ikke løfter sig op i eller læner sig mod artiklen. Artiklen kan vælte.
- Denne artikel er ikke legetøj. Lad aldrig børn være alene med artiklen.
- Kontroller artiklen for skader og slitage inden hver brug. Kontroller regelmæssigt, at alle skrueforbindelser sidder fast! Artiklen må kun anvendes i fejlfri stand.

Montering

FORSIGTIG.
FARE FOR KVÆSTELSER!
På trods af den omhyggelige fremstilling kan de enkelte komponenter have skarpe kanter. Brug beskyttelseshandsker.

Artiklen skal opstilles af tre personer.
Bemærk: Fjern filmen fra alle dele uden at efterlade rester.
Bemærk: Spænd ikke skruerne for fast i starten, da det gør monteringen lettere.
Til at opstille artiklen skal du bruge en egnet skruetrækker og en skruenøgle (medfølger ikke ved levering).
Bemærk: Det anbefales at samle artiklen på opstillingsstedet.

1. Læg artiklen på et fladt og blødt underlag. (Advarsel: Montering på hårdt underlag kan medføre ridser på artiklen og på gulvet)!
2. Fjern beskyttelsesfilmen, inden artiklen monteres (fig. B).
3. Monter artiklen som vist i fig. C-A7.
4. Stil artiklen på et jævnt og skridsikkert underlag.

Bemærk: Læg om nødvendigt et fundament/undergulv (medfølger ikke ved levering) for at sikre, at overfladen er jævn.

Opstilling

Vær opmærksom på følgende ved opstilling af artiklen:

- Opstil ikke artiklen under træer, da knækkede grene kan medføre fare.
- Beskyt artiklen mod stor belastning af sne og våde blade. Ellers kan artiklen blive beskadiget af den ekstra vægt.

Opbevaring, rengøring

Opbevar altid artiklen tør og ren ved stuetemperatur, når den ikke er i brug. Rengør kun med en fugtig klud, og tør af bagefter. Fjern om nødvendigt vanskeligt snavs med lidt mildt rengøringsmiddel og vand.
VIGTIGT! Må aldrig rengøres med skrappe rengøringsmidler.

Henvisninger vedr. bortskaffelse

Bortskaf artiklen og emballagematerialerne i henhold til aktuelle, lokale forskrifter. Opbevar emballagematerialer (som f.eks. folieposer) utilgængeligt for børn. Yderligere informationer om bortskaffelse af den udtjente artikel kan indhentes hos kommunen. Bortskaf artiklen og emballagen på en miljøvenlig måde.

Genbrugskoden tjener til identifikation af forskellige materialer med hensyn til tilbageførsel til genanvendelseskredsløbet (recycling). Koden består af et genbrugssymbol, som afspejler genanvendelseskredsløbet, og et tal, der identificerer materialet.

Oplysninger om garanti og servicehåndtering

Varen er fremstillet med største omhu og under løbende kontrol. DELTA-SPORT HANDELSKONTOR GmbH yder private slutkunder tre års garanti på varen fra købsdato (Garantifrist) i henhold til følgende bestemmelser. Garantien gælder kun for materiale- og fremstillingsfejl.
Garantien dækker ikke dele, der udsættes for normal slitage og derfor må betragtes som sliddele (f.eks. batterier) eller skrøbelige dele såsom afbrydere eller dele, der er fremstillet af glas.
Garantien kan ikke gøres gældende, hvis varen er blevet anvendt ukorrekt eller uagtsomt eller til andre formål end det tilsigtede eller i det tilsigtede omfang. Garantien bortfalder ligeledes ved manglende overholdelse af anvisningerne i betjeningsvejledningen. Kunden skal kunne påvise, at der er tale om materiale- eller fremstillingsfejl og ikke fejl som følge af ovenstående omstændigheder. Garantien kan kun gøres gældende i garantiperioden mod fremvisning af original kvittering. Gem derfor den originale kvittering. Garantiperioden forlænges ikke i tilfælde af reparation i henhold til garantien, den lovpligtige garanti eller pr. kulance. Dette gælder også for udskiftede og reparerede dele.
I tilfælde af klager er det muligt at kontakte nedenstående servicelinje eller kontakte os pr. e-mail. Ved garantisager vil vi efter eget skøn reparere varen uden beregning, ombytte varen eller refundere købsprisen. Der er ingen yderligere rettigheder under garantien.
Dine lovmæssige rettigheder, herunder navnlig garantikrav over for sælger, indskrænkes ikke som følge af denne garanti.

Afvikling i tilfælde af garantikrav

For at sikre en hurtig bearbejdning af Deres anliggende, følg venligst følgende anvisninger:

- Hav venligst kassebon og artikelnummer (f.eks. IAN 123456_7890) klar som købsbevis ved alle forespørgsler.
- Artikelnummeret kan findes på typeskiltet på artiklen, en gravering på artiklen, titelbladet i vejledningen (nederst til venstre) eller klistermærket på artiklens bagside eller underside.
- Skulle der opstår funktionsfejl eller andre mangler, kontakt i første omgang nedenfor nævnte serviceafdeling telefonisk eller brug vores kontaktformular, som kan findes på parkside-diy.com i kategorien Service.
- En artikel, der er registreret som defekt, kan sendes portofrit til den meddelte serviceadresse med vedlagt købsbevis (kassebonen) og med oplysning om, hvad manglen består i, og hvornår den opstod.

IAN: 523194_2601

DK Kundeservice, Danmark
Telefon: 80254583

Kontaktformular på parkside-diy.com
Sæde: Tyskland

Leggere attentamente le seguenti istruzioni di montaggio e conservarle. Utilizzare l'articolo solo nel modo descritto e per i campi di impiego indicati.

Contenuto della fornitura (fig. A)

1 x casetta porta-attrezzi da giardino, smontata
1 x materiale di montaggio (F1-F3, F6, S1, S2)
1 x istruzioni di montaggio

Dati tecnici

Misure: 163 x 246 x 166-195 cm (L x L x A)
Superficie di base: 3,5 m^2
Peso totale: 60 kg

Data di produzione (mese/anno): 06/2026

Questo simbolo indica che l'articolo è resistente ai raggi UV.

Questo simbolo indica che l'articolo è resistente agli agenti atmosferici.

Uso conforme alla destinazione

Questo articolo offre spazio in cui riporre, ad esempio, attrezzi e utensili da giardino in un ambiente esterno. L'articolo non è destinato all'uso commerciale.

Indicazioni di sicurezza

Pericolo di morte!

- Tenere sempre il materiale di imballaggio fuori dalla portata dei bambini. Sussiste il pericolo di soffocamento.

Pericolo di lesioni!

- Durante il montaggio indossare guanti da lavoro per evitare il rischio di lesioni da taglio.
- Non montare né smontare mai questo articolo in caso di condizioni meteo estreme, ad esempio in presenza di forte vento.
- Scegliere possibilmente un terreno compatto e pianeggiante su cui installare l'articolo.
- Prima di usare l'articolo, assicurarsi che sia stabile. Inserire eventualmente un piano di fondo nell'articolo (non incluso nel contenuto della fornitura).
- Non apportare modifiche all'articolo.
- L'articolo non è una struttura per arrampicarsi o per giocare. Assicurarsi che le persone, in particolare i bambini, non usino l'articolo per sollevarsi né vi si appoggino. L'articolo può rovesciarsi.
- L'articolo non è un giocattolo. Tenere l'articolo fuori dalla portata dei bambini.
- Prima di ogni uso, controllare se l'articolo presenta danni o segni d'usura. Controllare regolarmente che tutte le avvitature siano salde. Utilizzare l'articolo solo se in perfette condizioni.

Montaggio

ATTENZIONE.
PERICOLO DI LESIONI!
Nonostante la massima cura, i componenti potrebbero presentare bordi taglienti. Indossare dei guanti da lavoro.

L'articolo deve essere montato da tre persone.
Nota: Rimuovere la pellicola da tutte le parti senza lasciare residui.
Nota: inizialmente non serrare eccessivamente le viti per rendere più semplice il montaggio.
Il montaggio dell'articolo richiede un cacciavite adatto e una chiave inglese (non inclusi nel contenuto della fornitura).
Nota: è consigliabile montare l'articolo nel luogo in cui si desidera installarlo.

1. Posizionare l'articolo su una superficie piana e morbida. (Avvertenza: il montaggio su una superficie dura può essere causa di graffi all'articolo e al pavimento).
2. Prima di montare l'articolo, rimuovere la pellicola protettiva (fig. B).
3. Assemblare l'articolo come illustrato nelle figure C-A7.
4. Collocare l'articolo su una superficie piana e antiscivolo.

Nota: se necessario, inserire un piano di fondo (non incluso nel contenuto della fornitura) per garantire una superficie piana.

Installazione

Durante l'installazione dell'articolo è necessario osservare quanto segue:

- Evitare di posizionare l'articolo sotto ad alberi per prevenire il rischio rappresentato dalla rottura di rami.
- Proteggere l'articolo da carichi eccessivi dovuti a neve o foglie secche bagnate. In caso contrario il peso potrebbe danneggiare l'articolo.

Conservazione, pulizia

In caso di mancato utilizzo, riporre l'articolo a temperatura ambiente in un luogo asciutto e pulito. Pulire solo con un panno umido e quindi asciugare. Se necessario, rimuovere lo sporco ostinato con un po' di detergente delicato e acqua.
IMPORTANTE! Non utilizzare mai detergenti aggressivi.

Smaltimento

Smaltire l'articolo e i materiali della confezione nel rispetto delle attuali normative locali. Conservare i materiali della confezione (come ad es. i sacchetti) in modo che non siano raggiungibili per i bambini. Presso la propria amministrazione comunale o cittadina è possibile ottenere ulteriori informazioni sullo smaltimento dell'articolo alla fine del suo periodo di impiego. Smaltire l'articolo e la confezione nel rispetto dell'ambiente.

Il codice di riciclaggio serve per indicare i diversi materiali per il loro ritorno al ciclo di riutilizzo (recycling). Il codice è composto da un simbolo di riciclaggio per il ciclo di riutilizzo e da un numero che contraddistingue il materiale.

Avvertenze sulla garanzia e sulla gestione dei servizi di assistenza

L'articolo è stato prodotto con la massima cura e sotto un continuo controllo. DELTA-SPORT HANDELS-KONTOR GmbH concede ai client finali privati, su questo articolo, tre anni di garanzia dalla data di acquisto (termine di garanzia) sulla base delle seguenti disposizioni.

*La garanzia vale solo per i vizi di materiale e di lavorazione. La garanzia non si estende alle parti soggette ad un normale degradamento e che siano quindi da considerarsi come pezzi soggetti a usura (p. es. le batterie) né ai pezzi fragili come ad es. interruttori oppure pezzi in vetro.

**La garanzia vale per difetti del materiale o di fabbricazione. Questa garanzia non si estende a componenti del prodotto esposti a normale logorio, che possono pertanto essere considerati come componenti soggetti a usura (esempio capacità della batteria, calcificazione, lampade, pneumatici, filtri, spazzole…). La garanzia non si estende altresì a danni che si verificano su componenti delicati (esempio interruttori, batterie, parti realizzate in vetro, schermi, accessori vari) nonché a danni derivanti dal trasporto o altri incidenti.

Dalla presente garanzia sono escluse le richieste legate a casi di utilizzo non conforme oppure di abuso dell'articolo, oppure di utilizzo avvenuto non nell'ambito delle condizioni previste oppure del campo di impiego previsto, oppure in caso di non osservanza delle direttive riportate nelle istruzioni d'uso, a meno che il cliente non dimostri che sussista un vizio di materiale o di lavorazione che non sia riconducibile ad una delle circostanze riportate sopra. Le richieste di garanzia possono essere avanzate solo entro il relativo termine, su presentazione dello scontrino originale di acquisto. Si prega quindi di conservare lo scontrino originale. Il termine di garanzia non sarà prolungato a seguito di eventuali riparazioni effettuate sulla base della garanzia, della garanzia obbligatoria prevista per legge oppure di accondiscendenza.
Ciò vale anche per le parti sostituite oppure riparate. In caso di contestazione rivolgersi dapprima alla hotline di assistenza sotto indicata oppure mettersi in contatto con noi via e-mail. Laddove sussista un caso coperto dalla garanzia, l'articolo sarà – a nostra discrezione – da noi riparato gratuitamente, sostituito oppure sarà rimborsato il prezzo di acquisto. Non sussistono ulteriori diritti derivanti dalla garanzia. I vostri diritti giuridici, in particolare i diritti di garanzia obbligatoria prevista dalla legge nei confronti del relativo venditore, non sono limitati dalla presente garanzia.

Evasione delle richieste di garanzia

Affinché la vostra richiesta di garanzia sia evasa rapidamente, attenersi alle seguenti indicazioni:

- Conservare lo scontrino e il codice articolo (ad es. IAN 123456_7890) per dimostrare l'acquisto e indicarli a ogni richiesta.
- Il codice articolo si trova sulla targhetta di tipo dell'articolo, è incisa sull'articolo, indicata sulla pagina iniziale delle istruzioni (in basso a sinistra) o sull'adesivo posto sul retro o nella parte inferiore dell'articolo.
- In caso di anomalie di funzionamento o altri difetti, contattare innanzitutto il reparto di assistenza indicato di seguito al telefono oppure compilando il modulo di contatto su parkside-diy.com nella sezione Assistenza.
- Allegando la prova di acquisto (scontrino) e descrivendo il difetto e il modo in cui si è presentato, potrete spedire gratuitamente l'articolo all'indirizzo dell'assistenza che vi verrà indicato.

IAN: 523194_2601

CH Assistenza clienti Svizzera
Telefono: 0800563601

IT Assistenza clienti Italia
Telefono: 800172663

MT Assistenza clienti Malta
Telefono: 80065168

Modulo di contatto su parkside-diy.com
Sede: Germania

*si applica solo alla Svizzera/Malta
**si applica solo all'Italia

Olvassa el figyelmesen a következő szerelési útmutatót, és őrizze meg azt. A terméket kizárólag a meghatározott módon és a felhasználási célnak megfelelően használja.

Csomag tartalma (A ábra)

1 x kerti szerszámtároló ház, szétszerelve
1 x szerelőanyag (F1-F3, F6, S1, S2)
1 x szerelési útmutató

Műszaki adatok

Méret: 163 x 246 x 166-195 cm (h x sz x m)
Alapterület: 3,5 m^2
Össztömeg: 60 kg

Gyártási dátum (hónap/év): 06/2026

Ez a jel arra utal, hogy a termék UV-álló.

Ez a jel arra utal, hogy a termék időjárásálló.

Rendeltetésszerű használat

A termék tárolóhelyet biztosít a szabadban, például a kerti eszközök és szerszámok számára. A termék üzleti vagy kereskedelmi célú felhasználásra nem alkalmas.

Biztonsági utasítások

Életveszély!

- Soha ne hagyjon gyermeket felügyelet nélkül a csomagolóanyaggal. Légutak külső elzáródása miatti fulladásveszély.

Balesetveszély!

- Az összeszereléshez viseljen védőkesztyűt a vágási sérülések elkerülése érdekében.
- Semmi esetre se állítsa fel vagy bontsa el a terméket szélsőséges időjárási viszonyok mellett, pl. erős szélben.
- A felállítás helyének válasszon lehetőleg szilárd, egyenes talajfelületet.
- Használat előtt ellenőrizze a termék megfelelő stabilitását. Szükség esetén szereljen a termékbe fenéklapot (a csomag nem tartalmazza).
- A terméket nem szabad átalakítani, módosítani!
- A termék nem mászóalkalmatosság és nem játékszer! Gondoskodjon arról, hogy a terméknek senki ne támaszkodjon neki és ne húzódzkodjon fel rá, különösen a gyerekek ne. A termék felborulhat.
- A termék nem játékszer. Soha ne hagyjon gyermeket felügyelet nélkül a termékkel.
- Minden használat előtt ellenőrizze a termék épségét, illetve elhasználódását. Rendszeresen ellenőrizze valamennyi csavarkötés megfelelő rögzítését! A terméket csak kifogástalan állapotban szabad használni.

Összeszerelés

VIGYÁZAT. BALESETVESZÉLY!
A megmunkálás nagy gondossággal történt. Ennek ellenére az elemek szélei élesek lehetnek. Viseljen védőkesztyűt.

A terméket háro embernek kell összeszerelnie.
Megjegyzés: Távolítsa el a fóliát minden alkatrészről anélkül, hogy maradványokat hagyna maga után.
Megjegyzés: az összeszerelés könnyebben elvégezhető, ha elsőre nem húzza meg erősen a csavarokat.
A termék összeszereléséhez egy megfelelő csavarhúzó és egy csavarkulcs szükséges (a csomag nem tartalmazza).
Megjegyzés: a terméket ajánlott a felállítás helyén összeszerelni.

1. Tegye a terméket egy egyenletes, puha felületre. (Figyelmeztetés: kemény felületen történő összeszereléskor a termék és a padló megkarcolódhat!)
2. Az összeszerelés előtt távolítsa el a védőfóliát (B ábra).
3. Szerelje össze a terméket a C-A7 ábrákon látható módon.
4. Helyezze a terméket egyenes, csúszásmentes felületre.

Megjegyzés: ha szükséges, telepítsen aljzatot (a csomag nem tartalmazza) az egyenletes felület biztosításához.

Felállítás

A termék felállításánál a következőkre kell figyelni:

- Kerülje a fölényúló faágakat, mivel a leszakadó ágak veszélyt jelentenek.
- Óvja a terméket a hó és a nedves falevelek okozta túl nagy terheléstől. Egyébként a súly kárt tehet a termékben.

Tárolás, tisztítás

A terméket mindig száraz, tiszta és szobahőmérsékletű helyen tárolja, ha azt nem használja. Csak nedves törlőkendővel tisztítsa meg, utána törölje szárazra. Szükség esetén a makacs szennyeződéseket egy kevés kíméletes tisztítószerrel és vízzel távolítsa el.
FONTOS! Ne használjon éles tisztítószereket a tisztításhoz.

Tudnivalók a hulladékkezelésről

A terméket és a csomagolóanyagokat a hatályos helyi előírásoknak megfelelően semmisítse meg. A csomagolóanyagokat (például fóliatasakokat) tartsa távol a gyermekektől. Az elhasználódott termék ártalmatlanításával kapcsolatos további információkat a települési vagy városi önkormányzattól tudhatja meg. A terméket és a csomagolást környezetkímélő módon kell ártalmatlanítani.

Az újrahasznosítási kód az újrafelhasználási ciklusba való visszavezetésre (újrahasznosítás) szánt különböző anyagok azonosítására szolgál. A kód az újrahasznosítási ciklus újrahasznosítási szimbólumából és az anyagot azonosító számból áll.

A garanciával és a szerviz lebonyolításával kapcsolatos útmutató

A termék nagy gondossággal és állandó ellenőrzés mellett készült. A DELTA-SPORT HANDELSKONTOR GmbH privát végső felhasználóknak a vásárlás dátumától számított három év (garancia időtartama) garanciát ad erre a termékre a következő rendelkezések szerint. A garancia csak anyaghibára és feldolgozási hibára érvényes. A garancia nem terjed ki a szokásos elhasználódásnak kitett, ezért kopó alkatrésznek tekintendő alkatrészekre (pl. elemek), valamint a törékeny alkatrészekre sem, például a kapcsolókra vagy az üvegből készült alkatrészekre.
Kizárásra kerül a garanciaigény, ha a terméket szakszerűtlenül vagy helytelenül, nem rendeltetésszerűen vagy nem az előirányzott felhasználási körben használták, vagy figyelmen kívül hagyták a kezelési útmutató előírásait, kivéve, ha a végső felhasználó bizonyítja, hogy olyan anyag- vagy feldolgozási hiba áll fenn, amely nem a fent említett körülmények valamelyikéből ered.
A garanciaigény csak a garancia időtartamán belül, az eredeti pénztári bizonylat bemutatásával érvényesíthető. Ezért kérjük, őrizze meg az eredeti pénztári bizonylatot. A garancia, a törvényes garancia vagy a méltányosság alapján végzett esetleges javítások a garancia időtartamát nem hosszabbítják meg. Ez vonatkozik a kicserélt és javított alkatrészekre is.
Kérjük, hogy reklamáció esetén először az alábbi szervizvonalat hívja, vagy e-mailen keressen minket. Garanciális esetekben a terméket saját döntésünk alapján ingyenesen megjavítjuk, kicseréljük vagy megtérítjük a vételárat. A garanciából további jogok nem következnek.
A jelen garancia nem korlátozza az Ön törvényes jogait, különösen a mindenkori értékesítővel szembeni garanciaigényét.

Teendők garanciaigény esetén

Kérelme gyors feldolgozása érdekében, kérjük, kövesse az alábbi utasításokat:

- Kérjük, hogy minden ügyintézésnél legyen kéznél a vásárlást igazoló bizonylat és a cikkszám (pl. IAN 123456_7890).
- A cikkszám a terméken lévő típustábláról, a cikken lévő gravírozásról, az útmutató címlapjáról (balra lent) vagy a termék hátulján vagy alján lévő matricáról olvasható le.

- Működési hibák vagy egyéb meghibásodások esetén, kérjük, először vegye fel a kapcsolatot a következőkben megnevezett szervizzel telefonon, vagy használja kapcsolatfelvételi űrlapunkat, amelyet a parkside-diy.com oldalon a Szerviz kategóriában talál.
- Ha egy termék hibásnak bizonyul, akkor azt, a vásárlást igazoló bizonylattal (blokk), valamint a hiba leírásával és a hibafellépés időpontjának megadásával együtt, ingyenesen elküldheti a megadott szervizcímre.

IAN: 523194_2601

HU Magyarországi ügyfélszolgálat
Telefonszám: 0680021647

Kapcsolatfelvételi űrlap a parkside-diy.com oldalon
Székhely: Németország

Leia atentamente o seguinte manual de montagem e guarde-o. Utilize o artigo apenas da forma descrita e para as aplicações indicadas.

Volume de fornecimento (Fig. A)

1 casa para utensílios de jardim, desmontada
1 material de montagem (F1-F3, F6, S1, S2)
1 manual de montagem

Dados técnicos

Dimensões: 163 x 246 x 166-195 cm (C x L x A)
Área da base: 3,5 m2
Peso total: 60 kg

Data de fabrico (mês/ano): 06/2026

Este símbolo indica que o artigo é resistente aos raios UV.

Este símbolo indica que o artigo é resistente às intempéries.

Utilização prevista

Este artigo oferece espaço de arrumação no exterior, p. ex. para ferramentas e utensílios de jardim. O artigo não se destina a ser utilizado comercialmente.

Instruções de segurança

Perigo de morte!

- Nunca deixe crianças sem supervisão com o material de embalagem. Existe risco de sufocamento.

Perigo de ferimentos!

- Durante a montagem use luvas de proteção para evitar o risco de cortes.
- Nunca monte e desmonte o artigo no caso de condições meteorológicas extremas, como ventos fortes, por exemplo.
- Escolha a superfície o mais sólida e nivelada possível para montar o artigo.
- Antes da utilização do artigo, assegure a existência de uma estabilidade correta. Se necessário, incluir um piso no artigo (não incluído no volume de fornecimento).
- Não devem ser realizadas quaisquer modificações no artigo!
- O artigo não é nenhum equipamento para escalar ou brincar! Certifique-se de que as pessoas, especialmente as crianças, não trepam para cima do artigo nem se apoiam nele. O artigo pode cair.
- Este artigo não é um brinquedo. Nunca deixe crianças sem supervisão com o artigo.
- Antes de cada utilização, verifique se o artigo apresenta danos ou desgaste. Verifique regularmente se todas as uniões roscadas estão firmemente apertadas! O artigo deve ser utilizado apenas em bom estado.

Montagem

CUIDADO.
PERIGO DE FERIMENTOS!
Mesmo procedendo com cuidado, lembre-se de que pode haver extremidades afiadas nos componentes. Utilize luvas de proteção.

O artigo deveria ser montado por três pessoas.
Nota: remova a película de todas as peças sem deixar restos.
Nota: não aperte demasiado os parafusos inicialmente, a fim de facilitar a montagem.
Para a montagem do artigo, necessita de uma chave de fendas adequada (não incluída no volume de fornecimento).
Nota: é recomendável montar o artigo no local de instalação.

1. Coloque o artigo sobre uma superfície plana e suave. (Atenção: uma montagem realizada sobre um piso rugoso pode provocar arranhões no artigo e no piso!)
2. Antes da montagem remova a película de proteção (Fig. B).
3. Monte o artigo conforme apresentado nas figuras C-A7.
4. Coloque o artigo sobre uma base plana e antiderrapante.

Nota: se necessário, coloque uma base (não incluída no fornecimento) para garantir uma superfície plana.

Iplementação

Ao montar o artigo preste atenção ao seguinte:

- Evite árvores com galhos, pois galhos quebrados representam um perigo.
- Proteja o artigo de contra demasiadas sobrecargas, tais como neve e folhas molhadas. Caso contrário, o artigo pode sofrer danos devido ao peso.

Armazenamento e limpeza

Se não utilizar o artigo, guarde-o sempre seco, limpo e à temperatura ambiente.
Limpe apenas com um pano de limpeza húmido e, em seguida, use um pano limpo para secar o artigo. Caso necessário, remova sujidade persistente com um pouco de detergente suave e água.
IMPORTANTE! Nunca efetue a limpeza com produtos de limpeza agressivos.

Instruções para a eliminação

Elimine o artigo e os materiais da embalagem de acordo com as normas locais vigentes. Mantenha os materiais da embalagem (como, por ex. saco de película) fora do alcance das crianças. Consulte a sua câmara municipal ou a sua junta de freguesia para obter outras informações para a eliminação do artigo fora de uso. Elimine o artigo e a embalagem de forma ambientalmente correta.

O código de reciclagem destina-se a identificar diferentes materiais para a recirculação no circuito de reprocessamento (reciclagem). O código consiste num símbolo de reciclagem para o circuito de revalorização e num número que identifica o material.

Indicações sobre a garantia e o processamento de serviço

O artigo foi produzido com grande cuidado e sob controlo permanente. A DELTA-SPORT HANDELSKONTOR GmbH concede aos consumidores finais deste artigo três anos de garantia a partir da data de compra (prazo de garantia) de acordo com as seguintes disposições. A garantia aplica-se apenas a defeitos de material e de fabrico. A garantia não se aplica a peças que estejam sujeitas a desgaste normal e que, por isso, são consideradas peças de desgaste (por ex. pilhas), nem a peças quebráveis, como interruptores ou peças fabricadas em vidro. São excluídos qualquer direitos a esta garantia, caso o artigo seja usado de forma incorreta ou abusiva ou fora do âmbito da disposição prevista ou do âmbito de utilização previsto ou em caso de desrespeito das especificações do manual de operação, exceto se o consumidor final comprovar a existência de um defeito de material ou fabrico que não esteja relacionado com as circunstâncias acima mencionadas.
Os direitos de garantia apenas podem ser acionados dentro do prazo da garantia com a apresentação do comprovativo de compra original. Por esse motivo, deverá guardar o comprovativo de compra original. O prazo de garantia não é alargado em caso de eventuais reparações ao abrigo da garantia, termos legais de garantia ou carência. O mesmo se aplica a peças substituídas ou reparadas.
No caso de reclamações, contacte primeiro a linha de apoio indicada a seguir ou entre em contacto connosco por e-mail. Se for um caso de pedido de garantia, o artigo será reparado gratuitamente, substituído ou o valor da compra será reembolsado – de acordo com o nosso parecer. Não existem outros direitos decorrentes da garantia.
Os seus direitos legais legítimos, em especial os direitos de garantia perante o fabricante, não são limitados por esta garantia.
Segundo a DL 67/2003, com a troca do aparelho dá-se início a um novo prazo de garantia. Depois de expirada a garantia, eventuais reparações implicam o pagamento de custos.

Processamento em caso de reclamação da garantia

Para garantir um processamento rápido da sua questão, siga por favor as seguintes indicações:

- Em todos os contactos, tenha consigo o recibo e o número de referência (por ex. IAN 123456_7890) como comprovativo de compra.

- Encontra o número de referência na placa de identificação presente no artigo, numa gravação no artigo, na primeira página do seu manual (no lado inferior esquerdo) ou no autocolante no lado de trás ou de baixo do artigo.
- Em caso de erros de funcionamento ou de outros defeitos, contacte primeiro o departamento de assistência mencionado a seguir, através do telefone ou do nosso formulário de contacto que encontra em parkside-diy.com na categoria Assistência.
- Pode enviar o artigo considerado defeituoso, juntamente com o comprovativo de compra (recibo) e a indicação do defeito e do momento da sua ocorrência, com portes grátis para o endereço da assistência que lhe comunicado.

IAN: 523194_2601

(PT) Serviço de apoio ao cliente Portugal
Telefone: 800849131

Formulário de contacto em parkside-diy.com
Sede: Alemanha

(DE) (AT) (CH) (BE) SICHERHEITSHINWEISE

Aufstellort:
Achten Sie darauf, dass ggf. zusätzliche kommunale Bauvorschriften eingehalten werden müssen.

Umgang mit Feuer:
Keine offenen Flammen im oder am Haus (dies schließt heiße Geräte mit ein) / Rauchen im Haus ist verboten / Fluchtwege bzw. Türen sind stets freizuhalten / Sicherstellen, dass Lüftungsöffnungen jederzeit geöffnet sind.

Lagerungshinweis: ACHTUNG – LEICHTENTZÜNDLICHE STOFFE
- Nur geringe Mengen lagern
- Nur zugelassene, dicht verschlossene Behälter verwenden
- Kühl, trocken und gut belüftet aufbewahren
- Von Zündquellen fernhalten
- Kein Rauchen / offenes Feuer
- Für Kinder unzugänglich lagern

Schneelast:
Eine Schneehöhe von mehr als 10 cm kann bereits gefährlich werden (Schichthöhen von 36 cm bei trockenem Schnee, 10 cm bei wässrigem Schnee und 5,5 cm bei Eis entsprechen einem Gewicht von ca. 50 kg/m²).

Dachflächen nicht betreten! Absturzgefahr

(FR) (CH) (BE) CONSIGNES DE SÉCURITÉ

Lieu d'installation :
Assurez-vous que les éventuels règlements municipaux de construction supplémentaires doivent être respectés.

Manipulation du feu :
Pas de flammes ouvertes à l'intérieur ou à l'extérieur de la maison (y compris les appareils chauds) / Interdiction de fumer à l'intérieur / Les voies d'évacuation et portes doivent rester dégagées en permanence / S'assurer que les ouvertures de ventilation restent ouvertes en permanence.

Instructions de stockage : ATTENTION – SUBSTANCES HAUTEMENT INFLAMMABLES
- Ne stocker que de petites quantités
- Utiliser uniquement des récipients agréés et bien fermés
- Conserver dans un endroit frais, sec et bien ventilé
- Tenir éloigné des sources d'ignition
- Pas de fumage / flammes ouvertes
- Tenir hors de portée des enfants

Charge de neige :
Une épaisseur de neige supérieure à 10 cm peut déjà être dangereuse (épaisseurs de couche de 36 cm pour la neige sèche, 10 cm pour la neige mouillée et 5,5 cm pour la glace correspondent à un poids d'environ 50 kg/m²).

Ne pas marcher sur les surfaces de toit ! Risque de chute

(IT) (CH) (MT) INDICAZIONI DI SICUREZZA

Luogo di installazione:
Assicurarsi che vengano rispettate eventuali norme edilizie comunali aggiuntive.

Uso del fuoco:
Niente fiamme libere all'interno o vicino alla casa (compresi gli apparecchi caldi) / È vietato fumare in casa / Le vie di fuga e le porte devono essere tenute costantemente libere / Assicurarsi che le aperture di ventilazione siano sempre aperte.

Nota di stoccaggio: ATTENZIONE – SOSTANZE FACILMENTE INFIAMMABILI
- Conservare solo piccole quantità
- Utilizzare solo contenitori approvati e ben sigillati
- Conservare in un luogo fresco, asciutto e ben ventilato
- Tenere lontano da fonti di accensione
- Non fumare / niente fiamme libere
- Conservare fuori dalla portata dei bambini

Carico neve:
Uno spessore di neve superiore a 10 cm può già essere pericoloso (altezze di 36 cm per neve asciutta, 10 cm per neve bagnata e 5,5 cm per ghiaccio corrispondono a un peso di circa 50 kg/m²).

Non calpestare le superfici del tetto! Pericolo di caduta.

(GB) (IE) (NI) (MT) (CY) SAFETY INFORMATION

Installation site:
Ensure that any additional local building regulations are observed.

Handling fire:
No open flames in or near the house (this includes hot appliances) / Smoking in the house is prohibited / Escape routes and doors must be kept clear at all times / Ensure that ventilation openings are open at all times.

Storage note: ATTENTION – HIGHLY FLAMMABLE SUBSTANCES
- Store only small quantities
- Use only approved, tightly sealed containers
- Store in a cool, dry, and well-ventilated place
- Keep away from ignition sources
- No smoking / open fire
- Store out of reach of children

Snow load:
A snow depth of more than 10cm can already be dangerous (layer heights of 36cm for dry snow, 10cm for wet snow, and 5.5cm for ice correspond to a weight of approx. 50kg/m²).

Do not step on roof surfaces! Risk of falling.

(FI) TURVALLISUUSOHJEET

Asennuspaikka:
Varmista, että mahdolliset lisärakentamismääräykset noudatetaan.

Tulen käsittely:
Ei avoimia liekkejä talon sisällä tai lähellä (tämä koskee myös kuumia laitteita) / Tupakointi talossa on kielletty / Poistumistiet ja ovet on pidettävä vapaana koko ajan / Varmista, että ilmanvaihtoaukot ovat aina avoinna.

Varastointiohje: VAROITUS – HELPOSTI SYTTYVÄT AINEET
- Varastoi vain pieniä määriä
- Käytä vain hyväksyttyjä, hyvin suljettuja säiliöitä
- Säilytä viileässä, kuivassa ja hyvin tuuletetussa paikassa
- Pidä poissa sytytyslähteiden läheisyydestä
- Ei tupakoinnista / avoimesta tulesta
- Säilytä lasten ulottumattomissa

Lumikuorma:
Yli 10 cm:n lumensyvyys voi olla jo vaarallinen (kerrospaksuudet 36 cm kuivalla lumella, 10 cm märällä lumella ja 5,5 cm jäällä vastaavat noin 50 kg/m²:n painoa).

Älä astu kattopinnoille! Putoamisvaara.

(SE) SÄKERHETSANVISNINGAR

Installeringsplats:
Se till att eventuella ytterligare lokala byggbestämmelser följs.

Hantering av eldning:
Ingen öppen eldning i eller vid huset (detta inkluderar heta apparater) / Rökning i huset är förbjudet / Utrymningsvägar och dörrar måste hållas fria hela tiden / Se till att ventilationsöppningar är öppna hela tiden.

Lagringsanvisning: VARNING – LÄTTANTÄNDLIGA ÄMNEN
- Lagra endast små mängder
- Använd endast godkända, tätt slutna behållare
- Lagra på ett kalt, torrt och väl ventilerat ställe
- Håll långt från antändningskällor
- Ingen rökning / öppen eldning
- Lagra utom räckhåll för barn

Snölast:
Ett snödjup på mer än 10 cm kan redan vara farligt (skiktmässor på 36 cm för torr snö, 10 cm för våt snö och 5,5 cm för is motsvarar en vikt på ca 50 kg/m²).

Stiga inte på takytorna! Risk för fall.

(PL) WSKAZÓWKI BEZPIECZEŃSTWA

Miejsce instalacji:
Upewnij się, że zachowane są wszelkie dodatkowe przepisy budowlane danej gminy.

Obsługa ognia:
Brak otwartego ognia w domu lub w jego pobliżu (dotyczy to także gorących urządzeń) / Palenie papierosów w domu jest zabronione / Drogi ewakuacyjne i drzwi muszą być zawsze przejezdne / Upewnij się, że otwory wentylacyjne są zawsze otwarte.

Wskazówka przechowywania: UWAGA – SUBSTANCJE ŁATWOPALNIE
- Przechowuj tylko małe ilości
- Używaj tylko zatwierdzonych, szczelnie zamkniętych pojemników
- Przechowuj w chłodnym, suchym i dobrze wentylowanym miejscu
- Trzymaj z dala od źródeł zapłonu
- Brak palenia / otwartego ognia
- Przechowuj w miejscu niedostępnym dla dzieci

Obciążenie śniegiem:
Głębokość śniegu większa niż 10 cm może już być niebezpieczna (grubości warstwy 36 cm dla suchego śniegu, 10 cm dla mokrego śniegu i 5,5 cm dla lodu odpowiadają wadze około 50 kg/m²).

Nie wkraczaj na powierzchnie dachu! Niebezpieczeństwo upadku.

(LT) SAUGOS INSTRUKCIJOS

Diegimo vieta:
Užtikrinkite, kad būtų laikomasi visų papildomų savivaldybės statybos nuostatų.

Ugnies darbai:
Nėra atviros ugnies name arba šalia jo (tai apima ir karštas priemones) / Rūkyti name draudžiama / Evakuacijos keliai ir durys turi būti nuolat laisvi / Užtikrinkite, kad ventiliacijos angos būtų visada atviros.

Sandėliavimo nurodymas: DĖMESIO – LENGVAI UŽSIDEGANČIOS MEDŽIAGOS
- Sandėliuoti tik mažus kiekius
- Naudoti tik patvirtintus, gerai uždarytus konteinerius
- Laikyti šaltoje, sausoje ir gerai vėdinamoje vietoje
- Laikyti atokiau nuo ugnies šaltinių
- Nekvėpyti / atvirą ugnį
- Laikyti vaikams nepasiekiamoje vietoje

Sniego apkrova:
Sniego gylis, viršijantis 10 cm, jau gali būti pavojingas (sluoksnio storiai 36 cm sausam sniegui, 10 cm drėgnam sniegui ir 5,5 cm ledui atitinka apie 50 kg/m² svorį).

Neliputkite ant stogo paviršių! Kritimo pavojus.

(EE) OHUTUSJUHISED

Paigaldamise koht:
Veenduge, et kõik kohapealse omavalitsuse lisaehitamismäärusted on täidetud.

Tuletöötlus:
Avatud leek majas või selle lähedal on keelatud (see hõlmab ka kuumade seadmeid) / Suitsetamine majas on keelatud / Evakuatsiooniteede ja uste peab olema pidevalt avatud / Veenduge, et ventilatsiooniavad on alati avatud.

Ladustamisjuhend: HOIATUS – KERGESTI SÜTTIVAD AINED
- Ladustada ainult väikestes kogustes
- Kasutage ainult heakskiidetud, tihedalt suletud mahuteid
- Hoida jahas, kuivas ja hästi ventileeritud kohas
- Hoidke eemal süttelähtetest
- Mittesuitsetamine / avatud tuli
- Hoida lastest kaugel

Lumekoormus:
Lumesügavus üle 10 cm võib juba olla ohtlik (kihisügavus 36 cm kuivale lumele, 10 cm märgale lumele ja 5,5 cm jäälehele vastavad ligikaudu 50 kg/m² kaalule).

Ärge astuge kattepindadele! Kukkumise oht.

(LV) NORĀDES PAR DROŠĪBU

Uzstādīšanas vieta:
Pārliecinieties, ka ir ievērotas visas pašvaldības papildu būvnormas.

Ugunsgrēka rīcība:
Nav atvērtas uguns mājā vai tās tuvumā (tas ietver arī karsti skaņu) / Smēķēšana mājā ir aizliegta / Evakuācijas maršruti un durvis jāsaglabā brīvas visu laiku / Pārliecinieties, ka ventilācijas atveres vienmēr ir atvērtas.

Uzglabāšanas norāde: UZMANĪBU – VIEGLI UZLIESMOJOŠAS VIELAS
- Uzglabāt tikai mazus daudzumus
- Izmantot tikai apstiprinātus, noslēgtus traukus
- Glabāt vēsā, sausā un labi vēdinamā vietā
- Turēt tālu no uzliesmošanas avotiem
- Nav smēķēšanas / atvērtas uguns
- Glabāt bērnu nepieejamā vietā

Sniega slodze:
Sniega dziļums, kas pārsniedz 10 cm, jau var būt bīstams (slāņa biezumi 36 cm sausam sniegam, 10 cm mitrumā sniegam un 5,5 cm ledum atbilst aptuveni 50 kg/m² svaram).

Nesoļojiet uz jumta virsmām! Krišanas risks.

(HU) BIZTONSÁGI UTASÍTÁSOK

Felszerelési hely:
Ügyeljen arra, hogy az esetlegesen szükséges további építési előírásokat be kell tartani.

Tűz kezelése:
Nincs nyílt láng a házban vagy annak közelében (ez a forró készülékeket is magában foglalja) / A dohányzás a házban tilos / A menekülési útvonalakat és az ajtókat mindig szabad kell tartani / Ügyeljen arra, hogy a szellőzőnyílások mindig nyitva legyenek.

Tárolási útmutató: FIGYELMEZTETÉS – KÖNNYEN GYÚLÉKONY ANYAGOK
- Csak kis mennyiségben tároljon
- Csak jóváhagyott, szorosan lezárt tartályokat használjon
- Hűvös, száraz és jól szellőztetett helyen tároljon
- Tartsa távol a gyújtási forrásoktól
- Nincs dohányzás / nyílt láng
- Tartsa a gyerekektől elérhetetlen helyen

Hóteher:
A 10 cm-nél nagyobb hómélység már veszélyes lehet (36 cm rétegvastagság száraz hóhoz, 10 cm nedves hóhoz és 5,5 cm jéggel körülbelül 50 kg/m² súlynak felel meg).

Ne lépjen a tetőfelületekre! Esésszakadás veszélye.

(SI) VARNOSTNI NAPOTKI

Lokacija namestitve:
Pazite, da upoštevate vse dodatne lokalne gradbene predpise.

Ravnanje z ognjem:
Brez odprtega ognja v domu ali v njegovem bližini (to vključuje tudi tople aparate) / Kajenje v domu je prepovedano / Evakuacijske poti in vrata morajo biti stalno prosta / Poskrbite, da so prezračevalni odprtini vedno odprte.

Navodilo za skladiščenje: POZOR – LAHKO VNETLJIVE SNOVI
- Skladiščite samo v manjših količinah
- Uporabljajte samo odobrene, tesno zaprte posode
- Hranite na hladnem, suhem in dobro prezračevanem mestu
- Hranite stran od virov vžiga
- Brez kajenja / odprtega ognja
- Hranite zunaj dosega otrok

Snežna obremenitev:
Snežna globina, večja od 10 cm, je že lahko nevarna (debelina plasti 36 cm za suhi sneg, 10 cm za moker sneg in 5,5 cm za led ustrezajo teži približno 50 kg/m²).

Ne stopajte na strešne površine! Nevarnost padca.

DELTA-SPORT HANDELSKONTOR GMBH
Wragekamp 6 • 22397 Hamburg
GERMANY

06/2026

Delta-Sport-Nr.: GX-18118, GX-18119

IAN 523194_2601

FR DONNEZ OU RECYCLEZ — ASSOCIATION OU MAGASIN OU LIVRAISON OU DÉCHÈTERIE
Adresses sur quefairedemesdechets.fr

FR

PDF ONLINE
www.lidl-service.com

05.28.2026 / AM 11:04

CZ BEZPEČNOSTNÍ POKYNY

Místo instalace:
Ujistěte se, že jsou dodrženy všechny příslušné místní stavební předpisy.

Manipulace s ohněm:
Žádný otevřený oheň v domě nebo v jeho blízkosti (to zahrnuje i horkéspriestroje) / Kouření v domě je zakázáno / Únikové cesty a dveře musí být neustále volné / Zajistěte, aby větrací otvory byly vždy otevřené.

Pokyny pro skladování: POZOR - LEHCE ZAPÁLNÉ LÁTKY
- Skladujte pouze malé množství
- Používejte pouze schválené, těsně uzavřené nádoby
- Skladujte na chladném, suchém a dobře větraném místě
- Chraňte před zdroji zapálení
- Zákaz kouření / otevřeného ohně
- Skladujte mimo dosah dětí

Sněhová zátěž:
Hloubka sněhu větší než 10 cm může být již nebezpečná (tloušťka vrstvy 36 cm pro suchý sníh, 10 cm pro mokrý sníh a 5,5 cm pro led odpovídá hmotnosti přibližně 50 kg/m^2).

Nevstupujte na střešní plochy! Nebezpečí pádu.

SK BEZPEČNOSTNÉ POKYNY

Miesto inštalácie:
Uistite sa, že sú dodržané všetky príslušné miestne stavebné predpisy.

Manipulácia s ohňom:
Žiadny otvorený oheň v dome alebo v jeho blízkosti (to zahŕňa aj horké zariadenia) / Fajčenie v dome je zakázané / Evakuačné cesty a dvere musia byť neustále voľné / Zistite, že ventilačné otvory sú vždy otvorené.

Pokyny na skladovanie: POZOR - ĽAHKO VZNETLIVÉ LÁTKY
- Skladujte iba malé množstvá
- Používajte iba schválené, tesne uzavreté nádoby
- Skladujte na chladnom, suchom a dobre vetranom mieste
- Chráňte pred zdrojmi zapálenia
- Zákaz fajčenia / otvoreného ohňa
- Skladujte mimo dosahu detí

Snehová záťaž:
Hĺbka snehu väčšia ako 10 cm môže byť už nebezpečná (hrúbka vrstvy 36 cm pre suchý sneh, 10 cm pre mokrý sneh a 5,5 cm pre ľad zodpovedajú hmotnosti približne 50 kg/m^2).

Nevstupujte na strešné plochy! Nebezpečenstvo pádu.

ES INDICACIONES DE SEGURIDAD

Lugar de instalación:
Asegúrese de que se cumplan las normativas de construcción municipales adicionales, si las hubiera.

Manejo del fuego:
No usar llamas abiertas dentro o cerca de la casa (esto incluye aparatos calientes) / Prohibido fumar en la casa / Las vías de escape y las puertas deben mantenerse despejadas en todo momento / Asegúrese de que las aberturas de ventilación estén abiertas en todo momento.

Indicación de almacenamiento: ATENCIÓN - SUSTANCIAS FÁCILMENTE INFLAMABLES
- Almacenar solo pequeñas cantidades
- Utilizar solo recipientes homologados y bien cerrados
- Conservar en un lugar fresco, seco y bien ventilado
- Mantener alejado de fuentes de ignición
- No fumar / no usar llamas abiertas
- Almacenar fuera del alcance de los niños

Carga de nieve:
Una capa de nieve de más de 10 cm puede ser peligrosa (espesores de 36 cm de nieve seca, 10 cm de nieve húmeda y 5,5 cm de hielo equivalen a un peso de aprox. 50 kg/m^2).

¡No pisar las superficies del tejado! Riesgo de caída.

PT INSTRUÇÕES DE SEGURANÇA

Local de instalação:
Certifique-se de que eventuais regulamentos de construção municipal adicionais sejam observados.

Manuseio do fogo:
Sem chamas abertas dentro ou perto da casa (isto inclui aparelhos quentes) / Fumar na casa é proibido / As rotas de fuga e as portas devem ser mantidas livres em todos os momentos / Certifique-se de que as aberturas de ventilação estejam abertas em todos os momentos.

Aviso de armazenamento: ATENÇÃO - SUBSTÂNCIAS FACILMENTE INFLAMÁVEIS
- Armazenar apenas pequenas quantidades
- Usar apenas recipientes aprovados e bem vedados
- Conservar em local fresco, seco e bem ventilado
- Manter afastado de fontes de ignição
- Não fumar / fogo aberto
- Manter fora do alcance das crianças

Carga de neve:
Uma profundidade de neve superior a 10 cm já pode ser perigosa (espessuras de 36 cm de neve seca, 10 cm de neve úmida e 5,5 cm de gelo correspondem a um peso de aprox. 50 kg/m^2).

Não pisar nas superfícies do telhado! Perigo de queda.

DK SIKKERHEDSANVISNINGER

Opstillingssted:
Sørg for, at eventuelle yderligere lokale byggebestemmelser overholdes.

Håndtering af brand:
Ingen åben ild i eller ved huset (dette omfatter også varme apparater) / Rygning i huset er forbudt / Flugtruter og døre skal holdes fri hele tiden / Sørg for, at ventilationsåbninger altid er åbne.

Lageringsanvisning: ADVARSEL - LETANTÆNDELIGE STOFFER
- Lager kun små mængder
- Brug kun godkendte, tæt lukkede beholdere
- Opbevar på et koldt, tørt og godt ventileret sted
- Holdes væk fra antændelseskilder
- Ingen rygning / åben ild
- Opbevares uden for børns rækkevidde

Snelast:
En snødybde på mere end 10 cm kan allerede være farlig (lagtykkelser på 36 cm for tør sne, 10 cm for våd sne og 5,5 cm for is svarer til en vægt på ca. 50 kg/m^2).

Træd ikke på tagfladerne! Risiko for fald.

NL BE VEILIGHEIDSTIPS

Opstellingsplaats:
Zorg ervoor dat eventueel aanvullende gemeentelijke bouwvoorschriften moeten worden nageleefd.

Omgang met vuur:
Geen open vlammen in of rond het huis (inclusief hete apparaten) / Roken in het huis is verboden / Nooduitgangen en deuren moeten steeds vrij zijn / Zorg ervoor dat ventilatieopeningen altijd open zijn.

Opslaganwijzingen: WAARSCHUWING - ZEER ONTVLAMBARE STOFFEN
- Slechts kleine hoeveelheden opslaan
- Alleen goedgekeurde, dicht gesloten containers gebruiken
- Op een koele, droge en goed geventileerde plaats bewaren
- Uit de buurt houden van ontstekingsbronnen
- Geen roken / open vuur
- Buiten bereik van kinderen houden

Sneeuwbelasting:
Een sneeuwdikte van meer dan 10 cm kan al gevaarlijk zijn (laagdikten van 36 cm bij droge sneeuw, 10 cm bij natte sneeuw en 5,5 cm bij ijs corresponderen met een gewicht van ongeveer 50 kg/m^2).

Dakoppervlakken niet betreden! Valgevaar

HR BA SIGURNOSNE NAPOMENE

Mjesto instalacije:
Pazite da budu poštovana sva dodatna lokalna građevna propisa.

Rukovanje vatrom:
Nema otvorenog plamena u ili blizu kuće (to uključuje i vruće uređaje) / Pušenje u kući je zabranjeno / Evakuacijske putanje i vrata moraju biti stalno slobodni / Osigurajte da ventilacijski otvori budu uvijek otvoreni.

Uputa za skladištenje: PAŽNJA - LAKO ZAPALJIVE TVARI
- Skladištite samo male količine
- Koristite samo odobrene, dobro zatvore spremnike
- Čuvajte na hladnom, suhom i dobro ventiliranom mjestu
- Držite podalje od izvora paljenja
- Nema pušenja / otvorenog plamena
- Čuvajte van dosega djece

Opterećenje snijegom:
Dubina snijega veća od 10 cm može već biti opasna (debljine sloja 36 cm za suhi snijeg, 10 cm za mokri snijeg i 5,5 cm za led odgovaraju težini od približno 50 kg/m^2).

Ne gazite po krovnim površinama! Opasnost od pada.

BA SIGURNOSNE UPUTE

Mesto instalacije:
Pazite da budu poštovana sva dodatna lokalna građevna pravila.

Rukovanje vatrom:
Nema otvorenog plamena u ili blizu kuće (ovo uključuje i vruće uređaje) / Pušenje u kući je zabranjeno / Evakuacijske putanje i vrata moraju biti stalno slobodno / Osigurajte da su ventilacijski otvori uvijek otvoreni.

Uputstvo za skladištenje: PAŽNJA - LAKO ZAPALJIVE SUPSTANCE
- Skladištite samo male količine
- Koristite samo odobrene, dobro zatvorene posude
- Čuvajte na hladnom, suhom i dobro ventiliranom mjestu
- Držite podalje od izvora zapaljenja
- Nema pušenja / otvorenog plamena
- Čuvajte van dosega djece

Opterećenje snijegom:
Dubina snijega veća od 10 cm može biti opasna (slojevi od 36 cm za suhi snijeg, 10 cm za mokri snijeg i 5,5 cm za led odgovaraju težini od oko 50 kg/m^2).

Ne gazite po površinama krova! Opasnost od pada.

RS BEZBEDNOSNE NAPOMENE

Lokacija instalacije:
Pazite da se poštavaju sva dodatna lokalna građevna pravila.

Rukovanje vatrnom:
Bez otvorene vatre u ili blizu kuće (to uključuje i vruće uređaje) / Pušenje u kući je zabranjeno / Evakuacijski putevi i vrata moraju biti stalno slobodni / Osigurajte da ventilacijski otvori budu uvek otvoreni.

Uputstvo za skladištenje: PAŽNJA - LAKO ZAPALJIVE SUPSTANCE
- Skladištite samo male količine
- Koristite samo odobrene, dobro zatvorene posude
- Čuvajte na hladnom, suhom i dobro ventiliranom mestu
- Držite podalje od izvora zapaljenja
- Bez pušenja / otvorene vatre
- Čuvajte van dosega dece

Opterećenje snegom:
Dubina snega veća od 10 cm može biti opasna (debljina sloja 36 cm za suv sneg, 10 cm za mokar sneg i 5,5 cm za led odgovara težini od približno 50 kg/m^2).

Ne gazite po krovnim površinama! Opasnost od pada.

MK УПАТСТВА ЗА БЕЗБЕДНОСТ

МЕСТО НА ИНСТАЛИРАЊЕ:
Побрајте се дека се почитуваат сите дополнителни локални градежни прописи.

РАЧУВАЊЕ СО ОГОЈSN:
Нема отворен огој во или близу куќата (ово го вклучува и топлите уреди) / Пушењето во куќата е забрането / Евакуациоките патеки и вратите мораат да бидат постојано слободни / Осигурајте дека вентилационите отвори се отворени во сите време.

Упатство за складирање: ВНИМАНИЕ - ЛЕСНО ВОСПЛАМЕНЛИВИ СУПСТАНЦИИ
- Складирајте само мали количини
- Користете само одобрени, добро затворени садови
- Чувајте на ладно, сухо и добро проветрено место
- Чувајте подалеку од извори на запалување
- Без пушење / отворен огој
- Чувајте подалеку од детелата

ОПТОВАРУВАЊЕ ОД СНЕГ:
Длабочина на снег поголема од 10 cm веќе может да биде опасна (слоеви на 36 cm за сув снег, 10 cm за мокар снег и 5,5 cm за мраз одговарајат на тежина од приближно 50 kg/m^2).

НЕ ГАЗЕТЕ ПО КРОВНИТЕ ПРОСТОРИ! ОПАСНОСТ ОД ПАД.

AL MK UDHËZIME SIGURIE

Vendi i instalimit:
Sigurohuni që të zbatohen të gjitha rregullat shtesë të ndërtimit lokal.

Trajtimi i zjarrit:
Nuk ka zjarr të hapur në ose pranë shtëpisë (kjo përfshin pajisjet e nxehta) / Ndalimi i duhanit në shtëpi / Rrugët e evakuimit dhe dyert duhet të mblidhen të lira në çdo kohë / Sigurohuni që hapjet e ventilimit janë gjithmonë të hapura.

Udhëzimi i ruajtjes: KUJDES - SUBSTANCA LEHTË TË PËRDALLSHME
- Ruajte vetëm sasi të vogla
- Përdorni vetëm enë të miratuar dhe të mbyllura mirë
- Ruajeni në një vend të freskët, të thatë dhe mirë të ajrosur
- Mbajeni larg nga burimet e ndezjes
- Nuk ka duhani / zjarr i hapur
- Ruajeni larg nga fëmijët

Ngarkesa e borës:
Një thellësi bore më shumë se 10 cm mund të jetë tashmë e rrezikshme (trashësia e shtresës 36 cm për borën e thatë, 10 cm për borën e lagur dhe 5,5 cm për akullin korrespondojnë me një peshë prej rreth 50 kg/m^2).

Mos hapi në sipërfaqet e çatisë! Rrezik i rënies.

RO INDICAȚII CU PRIVIRE LA SIGURANȚĂ

Locul de instalare:
Asigurați-vă că sunt respectate toate reglementările de construcție locale suplimentare.

Manipulare foc:
Fără flăcări deschise în sau lângă casă (aceasta include și aparate fierbinți) / Fumatul în casă este interzis / Căile de evacuare și ușile trebuie să rămână libere în permanență / Asigurați-vă că deschiderile de ventilație sunt deschise în permanență.

Instrucțiuni de depozitare: ATENȚIE - SUBSTANȚE UȘOR INFLAMABILE
- Depozitați doar cantități mici
- Utilizați doar containere aprobate și bine închise
- Păstrați într-un loc răcoros, uscat și bine ventilat
- Ținuți departe de sursele de aprindere
- Fără fumat / foc deschis
- Păstrați departe de copii

Încărcătura de zăpadă:
O înălțime a zăpezii de mai mult de 10 cm poate deveni deja periculoasă (grosimile de 36 cm pentru zăpada uscată, 10 cm pentru zăpada umezită și 5,5 cm pentru gheață corespund unei greutăți de aproximativ 50 kg/m^2).

Nu călcați pe acoperișul clădirii! Pericol de cădere

BG УКАЗАНИЯ ЗА БЕЗОПАСНОСТЯ

Място на монтаж:
Убедете се, че се спазват всички допълнителни общински строителни норми, които могат да бъдат приложими.

Работа с огън:
Без открит огън в или около къщата (това включва и гореща техника) / Пушенето в къщата е забранено / Пътищата за евакуация и вратите трябва да бъдат постоянно свободни / Уверете се, че отворите за вентилация остават открити по всяко време.

Инструкции за съхранение: ВНИМАНИЕ - ЛЕСНОВЪЗПЛАМЕНЯВАЩИ ВЕЩЕСТВА
- Съхранявайте само малки количества
- Използвайте само одобрени, плътно затворени контейнери
- Съхранявайте на хладно, сухо място с добра вентилация
- Пазете от източници на възпламеняване
- Без пушене / открит огън
- Съхранявайте недостъпно за деца

Натоварване от сняг:
Височина на снега над 10 cm вече може да стане опасна (слойове от 36 cm за сух сняг, 10 cm за мокър сняг и 5,5 cm за лед съответстват на тегло от приблизително 50 kg/m^2).

Не стъпвайте на покрива! Опасност от падане

GR CY ΠΡΟΕΙΔΟΠΟΙΗΣΕΙΣ ΑΣΦΑΛΕΙΑΣ

Θέση εγκατάστασης:
Βεβαιωθείτε ότι τηρούνται τυχόν πρόσθετοι δημοτικοί κανονισμοί δόμησης που ενδέχεται να ισχύουν.

Χειρισμός πυρός:
Χωρίς ανοικτές φλόγες μέσα ή έξω από το σπίτι (αυτό περιλαμβάνει και θερμές συσκευές) / Απαγορεύεται το κάπνισμα στο σπίτι / Οι διαδρομές διαφυγής και οι πόρτες πρέπει να παραμένουν πάντα ελεύθερες / Βεβαιωθείτε ότι οι αεραγωγοί παραμένουν ανοικτοί ανά πάσα στιγμή.

Οδηγίες αποθήκευσης: ΠΡΟΣΟΧΗ - ΕΥΦΛΕΚΤΑ ΥΛΙΚΑ
- Αποθηκεύστε μόνο μικρές ποσότητες
- Χρησιμοποιήστε μόνο εγκεκριμένα, στεγανά κλειστά δοχεία
- Φυλάξτε σε δροσερό, ξηρό και καλά αεριζόμενο χώρο
- Κρατήστε μακριά από πηγές ανάφλεξης
- Χωρίς κάπνισμα / ανοικτές φλόγες
- Αποθηκεύστε μακριά από παιδιά

Φορτίο χιονιού:
Ύψος χιονιού περισσότερο από 10 cm μπορεί ήδη να γίνει επικίνδυνο (πάχη 36 cm για ξηρό χιόνι, 10 cm για υγρό χιόνι και 5,5 cm για πάγο αντιστοιχούν σε βάρος περίπου 50 kg/m^2).

Μην πατάτε στη στέγη! Κίνδυνος πτώσης