PARKSIDE
PERFORMANCE

PDF ONLINE
parkside-diy.com



20V CORDLESS PLUNGE SAW PPTSA 20-Li C3

(GB) (CY)
20V CORDLESS PLUNGE SAW
User manual
Translation of the original instructions

(HU)
20 V AKKUS MERÜLŐFŰRÉSZ
Használati útmutató
Eredeti használati utasítás fordítása

(SI)
20 V AKUMULATORSKA POTOPNA ŽAGA
Navodila za uporabo
Prevod izvirnih navodil

(CZ)
20 V AKU PONORNÁ PILA
Návod na obsluhu
Překlad původního návodu k používání

(SK)
20 V AKU PONORNÁ PÍLA
Návod na obsluhu
Preklad pôvodného návodu na použitie

(HR)
20 V AKU URANJAJUĆA PILA
Upute za uporabu
Prijevod originalnih uputa

(RS)
20 V AKU TESTERA ZA URANJANJE
Uputstvo za korišćenje
Prevod originalnog uputstva

(BA)
20 V AKU PILA ZA URANJANJE
Korisnički priručnik
Prijevod originalnih uputa

(MK)
20V КРУЖНА ПИЛА НА БАТЕРИИ
Прирачник за корисници
Превод на оригиналните упатства

(AL)
20 V SHARRË ZHYTËSE ME BATERI
Manuali i përdorimit
Përkthim i udhëzimeve origjinale

(RO)
20 V FERĂSTRĂU CU AVANS ÎN ADÂNCIME ȘI ACUMULATOR
Instrucțiuni de utilizare
Traducere a instrucțiunilor originale

(BG)
20 V АКУМУЛАТОРЕН ПРОБОДЕН ТРИОН
Ръководство за експлоатация
Превод на оригиналната инструкция

(GR) (CY)
20 V ΕΠΑΝΑΦΟΡΤΙΖΟΜΕΝΟ ΔΙΣΚΟΠΡΙΟΝΟ
Οδηγίες χρήσης
Μετάφραση του πρωτοτύπου των οδηγιών χρήσης

(DE) (AT) (BE) (CH)
20 V AKKU-TAUCHSÄGE
Bedienungsanleitung
Originalbetriebsanleitung

IAN 521710_2601

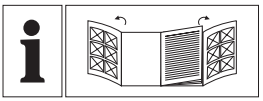

GB/CY	User manual	Page	6
HU	Használati útmutató	Oldal	22
SI	Navodila za uporabo	Stran	39
CZ	Návod na obsluhu	Strana	56
SK	Návod na obsluhu	Strana	72
HR	Upute za uporabu	Stranica	88
RS	Uputstvo za korišćenje	Strana	104
BA	Korisnički priručnik	Stranica	121
MK	Прирачник за корисници	Страница	137
AL	Manuali i përdorimit	Faqja	155
RO	Instrucțiuni de utilizare	Pagina	171
BG	Ръководство за експлоатация	Страница	188
GR/CY	Οδηγίες χρήσης	Σελίδα	207
DE/AT/BE/CH	Bedienungsanleitung	Seite	225

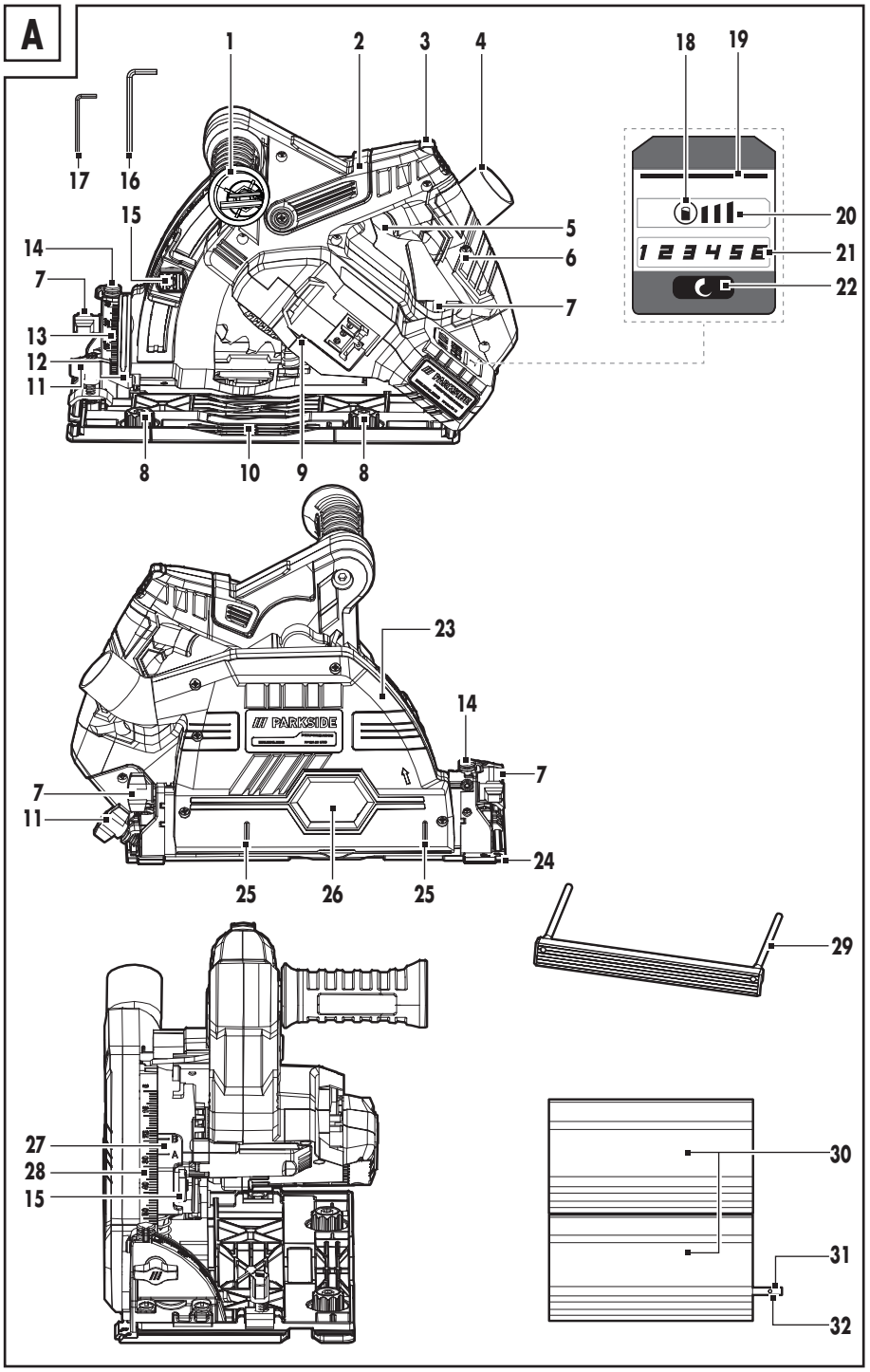
A
1
2
3
4
5
6
7
8
9
10
11
12
13
14
15
16
17
18
19
20
21
22
23
24
25
26
27
28
29
30
31
32
B
A
1 2 3 4 5 E
/// PARKSIDE

PARKSIDE X20V TEAM

☐ Technical data of the battery pack and charger: see separate user manual/Az akkumulátorcsomag és a töltőkészülék műszaki adatai: Lásd a különálló használati útmutatót/Tehnični podatki baterijskega paketa in polnilnika: Glejte ločena navodila za uporabo/Technické údaje akumulátorové sady a nabíječky: Viz samostatný návod na obsluhu/Technické údaje o akumulátore a nabíjačke: Pozri samostatný návod na obsluhu/Tehnički podaci o baterijskom modulu i punjaču: Pogledajte posebne upute za uporabu/Tehnički podaci akumulatorskog paketa i punjača: pogledajte posebno uputstvo za korišćenje/Tehničke specifikacije paketa baterija i punjača: pogledajte posebna uputstva za upotrebu/Технички податоци за батеријата и полначот: видете ги посебните упатства за употреба/Të dhënat teknike nga paketa e baterisë dhe karikuesi: shihni manualin tjetër të përdorimit/Date tehnice ale pachetului de acumulatori și încărcătorului: Vezi instrucțiunile de utilizare separate/Технически данни на акумулаторен пакет и зарядно устройство: Вижте отделното ръководство за експлоатация/Τεχνικά δεδομένα του πακέτου μπαταριών και του φορτιστή: βλ. ξεχωριστές οδηγίες χρήσης/Technische Daten von Akku-Pack und Ladegerät: siehe separate Bedienungsanleitung

Charging time **Charger/** **Töltési idő** **Töltőkészülék/** **Trajanje polnjenja** **Polnilnik/** **Doba nabíjení** **Nabíječka/** **Doba nabíjania** **Nabíjačka/** **Vrijeme punjenja** **Punjač/** **Vreme punjenja** **Punjač/** **Vrijeme punjenja** **Punjač/** **Време на полнење** **Полнач/** **Kohëzgjatja e karikimit** **Karikuesi/** **Durată de încărcare** **Încărcător/** **Продължителност на зареждане** **Зарядно устройство/** **Διάρκεια φόρτισης** **Φορτιστής/** **Ladedauer** **Ladegerät**	**2 Ah** **Battery pack** **PAP 20 B1**	**4 Ah** **Battery pack** **PAP 20 B3**	**4 Ah** **Smart** **PAPS 204 A1**	**8 Ah** **Smart** **PAPS 208 A1**
Max. 2.4 A **Charger** **PLG 20 A4/C1**	60 min	120 min	120 min	240 min
Max. 4.5 A **Charger** **PLG 20 A3/C3**	35 min	60 min	60 min	120 min
Max. 4.5 A **Charger PDSLG 20 A1**	35 min	60 min	60 min	120 min
Charger **Smart PLGS 2012 A1**	35 min	42 min	42 min	48 min

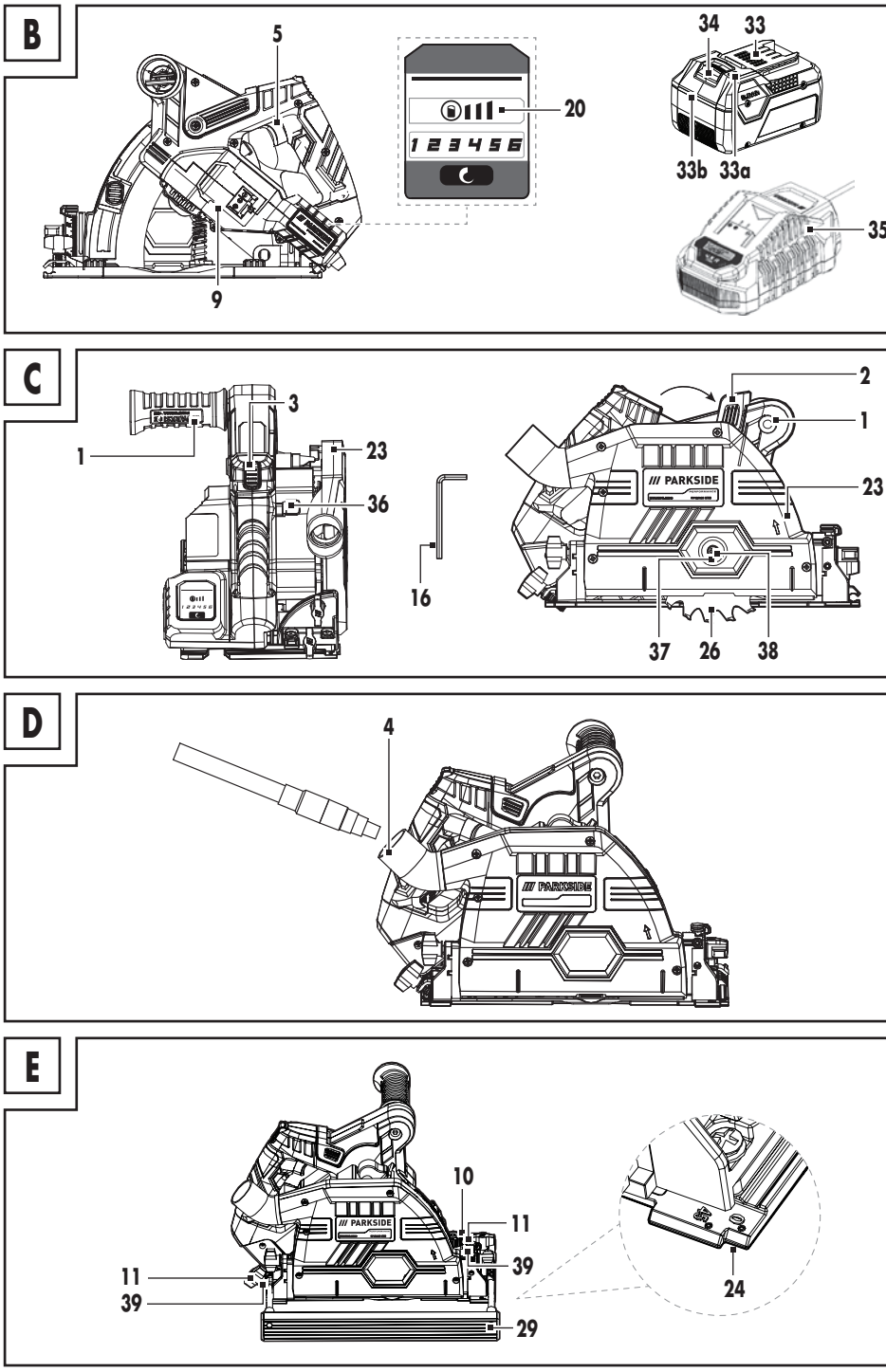
B
5
9
20
1 2 3 4 5 6
34
33
33b
33a
35
C
3
1
23
36
16
2
1
23
37
26
38
D
4
E
10
11
39
11
39
29
24

F

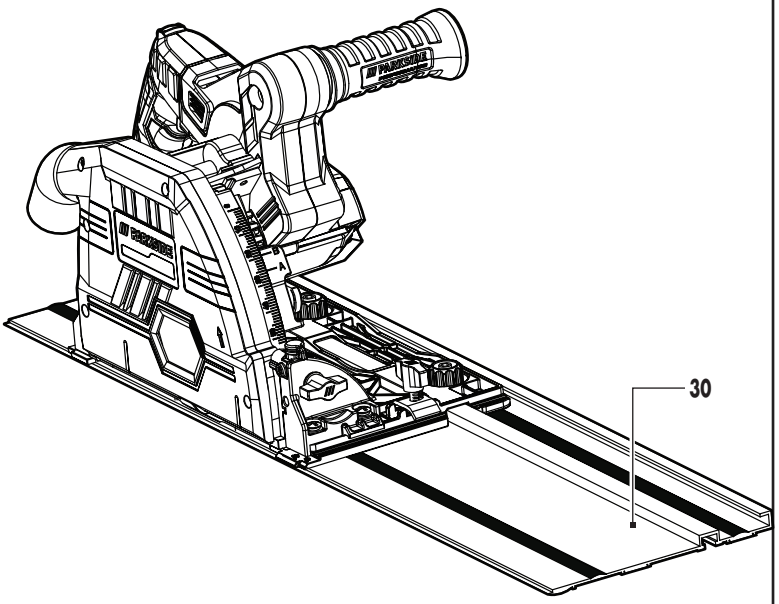

BATTERY COMPATIBLE WITH ALL DEVICES OF THE SERIES “X 20 V TEAM”

AZ AKKU AZ „X 20 V TEAM” SOROZAT MINDEN KÉSZÜLÉKÉVEL KOMPATIBILIS

POLNILNA BATERIJE JE ZDRUŽLJIVA Z VSEMI NAPRAVAMI IZ SERIJE »X 20 V TEAM«

AKUMULÁTOR KOMPATIBILNÍ SE VŠEMI PŘÍSTROJI ŘADY „X 20 V TEAM“

AKUMULÁTOR JE KOMPATIBILNÝ SO VŠETKÝMI PRÍSTROJMI ZO SÉRIE „X 20 V TEAM“

PUNJIVA BATERIJA KOMPATIBILNA JE SA SVIM UREĐAJIMA IZ SERIJE „X 20 V TEAM“

AKUMULATOR JE KOMPATIBILAN SA SVIM UREĐAJIMA IZ SERIJE „X 20 V TEAM“

BATERIJA KOMPATIBILNA SA SVIM UREĐAJIMA IZ SERIJE „X 20 V TEAM“

20 V КРУЖНА ПИЛА НА БАТЕРИИ

BATERI E PËRSHTATSHME ME TË GJITHA PAJISJET NË SERINË “X 20 V TEAM”

ACUMULATOR COMPATIBIL CU TOATE APARATELE DIN SERIA „X 20 V TEAM”

АКУМУЛАТОРНА БАТЕРИЯ, СЪВМЕСТИМА С ВСИЧКИ УРЕДИ ОТ СЕРИЯТА „X 20 V TEAM“

ΜΠΑΤΑΡΙΑ ΣΥΜΒΑΤΗ ΜΕ ΟΛΕΣ ΤΙΣ ΣΥΣΚΕΥΕΣ ΤΗΣ ΣΕΙΡΑΣ «X 20 V TEAM»

AKKU KOMPATIBEL MIT ALLEN GERÄTEN DER SERIE „X 20 V TEAM“

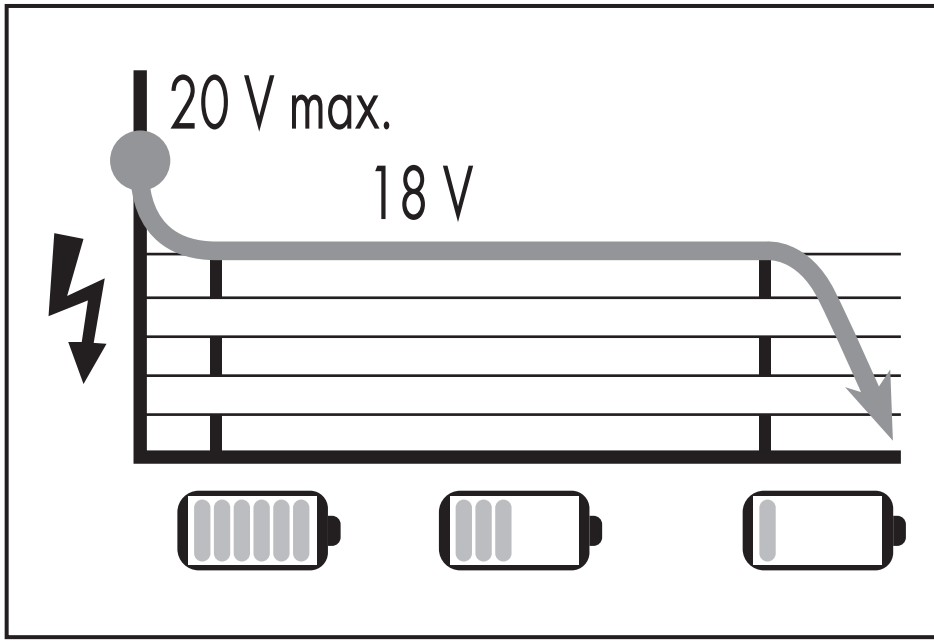

List of pictograms used ... Page 8
Intended use ... Page 8
Scope of delivery ... Page 9
Description of parts ... Page 9
Technical data ... Page 9
Safety instructions ... Page 11
General power tool safety warnings ... Page 11
Safety instructions for all saws ... Page 12
Further safety instructions for all saws ... Page 13
Safety instructions for plunge type saws ... Page 13
Additional instructions ... Page 13
Vibration and noise reduction ... Page 14
Behaviour in emergency situations ... Page 14
Residual risks ... Page 14
Preparation ... Page 14
Checking the charging level of the battery pack ... Page 14
Charging the battery pack ... Page 14
Checking the function of the guard cover ... Page 15
Installing/changing the saw blade ... Page 15
Connecting a dust extraction device ... Page 15
Mounting the rip fence ... Page 15
Adjusting the cutting and mitre angle ... Page 16
Adjusting the cutting depth ... Page 16
Guide rail ... Page 16
Operation ... Page 16
Inserting/removing the battery pack ... Page 16
Setting the speed ... Page 16
Switching on/off ... Page 16
Checking the charging level of the battery pack on the product ... Page 17
Working instructions ... Page 17
Sawing without guide rail ... Page 17
Sawing with guide rail ... Page 17
Overload indicator ... Page 18

Cleaning, maintenance and storage ..... Page 18
Cleaning ..... Page 18
Maintenance ..... Page 18
Storage ..... Page 18
Replacement parts/Accessories ..... Page 18
Troubleshooting ..... Page 19
Disposal ..... Page 19
Warranty ..... Page 19
Warranty claim procedure ..... Page 19
Service ..... Page 20
EU Declaration of conformity ..... Page 21

List of pictograms used			
	Read the instruction manual.	n_0	No-load speed
		⎓	Direct current/voltage
	**DANGER!** – Designating a hazard with high risk, which will result in death or severe injury if not avoided (e.g. risk of suffocation)		Outer Ø and borehole Ø of the saw blade **(26)**
			Direction of rotation of the saw blade **(26)**
	**WARNING!** – Designating a hazard with moderate risk, which can result in death or severe injury if not avoided (e.g. risk of electric shock)		Charging level button **(18)**
			Charging level indicator **(20)**
	**CAUTION!** – Designating a hazard with low risk, which could result in minor or moderate injury if not avoided (e.g. risk of scalding)		Speed level indicator **(21)**
			Speed level button **(22)**
	**NOTICE!** – Warns of possible damage to property/the product if not avoided (e.g. risk of short circuit)		Wear a dust mask!
	Wear eye protection!		Wear protective gloves!
	Wear hearing protection!		Do not use any damaged saw blades.
	Direction of rotation of the saw blade **(26)**		Safety information Instructions for use
CE	CE mark indicates conformity with relevant EU directives applicable for this product.		

20V CORDLESS PLUNGE SAW

Intended use

- This cordless plunge saw (hereinafter "product" or "power tool") is suitable for plunge sawing with longitudinal and cross cuts into following firmly supported materials:
  - Wood
  - Plastic
  - Lightweight building materials (e.g. plasterboard)
- Sawing metal is not permitted.
- The product can be used either with or without a guide rail. A rip fence is included for parallel cuts.
- Use the product in dry indoor spaces only.
- The product is exclusively intended for domestic use. The product is not intended for commercial use or for similar uses.

- The product is part of the **X 20 V TEAM** series and can be operated with battery packs of the **X 20 V TEAM** series. Battery packs of the **X 20 V TEAM** series may only be charged using chargers of the **X 20 V TEAM** series.

Scope of delivery

1 20V Cordless plunge saw
1 Rip fence
1 Universal saw blade Ø 140 mm (pre-assembled)
1 Guide rail (2-parts) + connecting element
2 Hex keys (in the auxiliary handle)
1 User manual

Description of parts

(Fig. A)

(1) Auxiliary handle
(2) Locking lever
(3) Switch lock
(4) Shavings ejector
(5) On/off switch
(6) Handle
(7) Wing screw (cutting angle)
(8) Eccentric screw
(9) Battery mount
(10) Saw table
(11) Wing screw (rip fence)
(12) Reference mark (cutting angle)
(13) Cutting angle scale
(14) Adjusting knob
(15) Locking mechanism (cutting depth scale)
(16) Large hex key
(17) Small hex key
(18) button (charging level – product)
(19) Overload indicator
(20) Charging level indicator (product)
(21) Speed level indicator
(22) button (speed level)
(23) Guard cover
(24) Recess
(25) Cutting width marking
(26) Saw blade
(27) Reference mark (cutting depth scale)
(28) Cutting depth scale
(29) Rip fence
(30) Guide rail
(31) Connecting element
(32) Grub screws

* Battery pack and charger are not included in delivery.

(Fig. B)

(33) Battery pack *
(33a) button (charging level – battery pack)
(33b) LED battery status display
(34) Release button (battery pack)
(35) Charger *

(Fig. C)

(36) Spindle lock
(37) Flange
(38) Screw

(Fig. E)

(39) Rip fence holder

Technical data

20V Cordless plunge saw	**PPTSA 20-Li C3**
Rated voltage U:	20 V ⎓
No-load rotation speed n_0:	2,800–5,500 min^{-1}
Max. cutting depth (without guide rail):	
– at 90°:	approx. 52 mm
– at 45°:	approx. 38 mm
Max. cutting depth (with guide rail):	
– at 90°:	approx. 46 mm
– at 45°:	approx. 32 mm

Saw blade	
Outer Ø:	140 mm
Borehole Ø:	20 mm
Cutting width (teeth thickness):	1.8 mm
Number of teeth:	42
No-load rotation speed n_0:	max. 7,000 min^{-1}

Recommended ambient temperature	
Max. temperature (total):	+50 °C
While charging:	+4 °C to +40 °C
During operation:	+4 °C to +50 °C
During storage:	0 °C to +45 °C

Noise emission value

The measured values have been determined in accordance with EN 62841. The A-rated noise level of the product is typically as follows:

Sound pressure level L_{pA}:	79.1 dB
Uncertainty K_{pA}:	3.0 dB
Sound power level L_{WA}:	87.1 dB
Uncertainty K_{WA}:	3.0 dB

Total vibration value

Total vibration values (triaxial vector sum) determined in accordance with EN 62841:

Vibration - Main handle	
Sawing in wood ($a_{h,W}$):	2.484 m/s^2
Uncertainty K:	1.5 m/s^2
Vibration - Auxiliary handle	
Sawing in wood ($a_{h,W}$):	2.980 m/s^2
Uncertainty K:	1.5 m/s^2

⚠ WARNING!



Wear hearing protection!

⚠ WARNING!

- The vibration and noise emissions during actual use of the product can differ from the declared values depending on the manner in which the tool is used, especially what kind of workpiece is processed. Try to minimise exposure to vibration and noise. Examples of measures to reduce vibration include wearing gloves when using the tool and limiting working time. All parts of the operating cycle must be taken into account (e. g. times when the product is switched off and when it is running idle in addition to the trigger time).

NOTE

- The declared vibration total value and the declared noise emission value have been measured in accordance with a standard test method and may be used for comparing one tool with another.

NOTE

- The declared total vibration value and the declared noise emission value may also be used for a preliminary assessment of exposure.

Charging time

⚠ WARNING! Risk of injury and property damage due to improper handling of the battery pack!

- Observe the safety instructions and notes on charging and proper use as shown in the user manual for your battery pack and charger from the **X 20 V TEAM** series.
- You can find a detailed description of the charging process and further information in the separate user manual.

NOTE

- The actual charging time may be slightly different from the above stated depending on the ambient temperature and the condition of the battery pack. The information is subject to change without prior notice.

- The product is part of the **X 20 V TEAM** series and can be operated with battery packs of the **X 20 V TEAM** series. Battery packs of the **X 20 V TEAM** series may only be charged using chargers of the **X 20 V TEAM** series.
- The charging time is influenced by factors such as the temperature of the environment and the battery pack, as well as the mains voltage applied, and may therefore deviate from the specified values.
- We recommend that you operate this product with the following battery packs only:
  - **PAP 20 B1**
  - **PAP 20 B3**
  - **Smart PAPS 204 A1**
  - **Smart PAPS 208 A1**
- We recommend charging these battery packs with the following chargers:
  - **PLG 20 A3**
  - **PLG 20 A4**
  - **PLG 20 C1**
  - **PLG 20 C3**
  - **PDSLG 20 A1**
  - **Smart PLGS 2012 A1**

Safety instructions

General power tool safety warnings

⚠ WARNING!

- **Read all safety warnings, instructions, illustrations and specifications provided with this power tool.** Failure to follow all instructions listed below may result in electric shock, fire and/or serious injury.

Save all warnings and instructions for future reference.

The term "power tool" in the warnings refers to your mains-operated (corded) power tool or battery-operated (cordless) power tool.

Work area safety

a) **Keep work area clean and well lit.** Cluttered or dark areas invite accidents.

b) **Do not operate power tools in explosive atmospheres, such as in the presence of flammable liquids, gases or dust.** Power tools create sparks which may ignite the dust or fumes.

c) **Keep children and bystanders away while operating a power tool.** Distractions can cause you to lose control.

Electrical safety

a) **Power tool plugs must match the outlet. Never modify the plug in any way. Do not use any adapter plugs with earthed (grounded) power tools.** Unmodified plugs and matching outlets will reduce risk of electric shock.

b) **Avoid body contact with earthed or grounded surfaces, such as pipes, radiators, ranges and refrigerators.** There is an increased risk of electric shock if your body is earthed or grounded.

c) **Do not expose power tools to rain or wet conditions.** Water entering a power tool will increase the risk of electric shock.

d) **Do not abuse the cord. Never use the cord for carrying, pulling or unplugging the power tool. Keep cord away from heat, oil, sharp edges or moving parts.** Damaged or entangled cords increase the risk of electric shock.

e) **When operating a power tool outdoors, use an extension cord suitable for outdoor use.** Use of a cord suitable for outdoor use reduces the risk of electric shock.

f) **If operating a power tool in a damp location is unavoidable, use a residual current device (RCD) protected supply.** Use of an RCD reduces the risk of electric shock.

Personal safety

a) **Stay alert, watch what you are doing and use common sense when operating a power tool. Do not use a power tool while you are tired or under the influence of drugs, alcohol or medication.** A moment of inattention while operating power tools may result in serious personal injury.

b) **Use personal protective equipment. Always wear eye protection.** Protective equipment such as dust mask, non-skid safety shoes, hard hat, or hearing protection used for appropriate conditions will reduce personal injuries.

c) **Prevent unintentional starting. Ensure the switch is in the off-position before connecting to power source and/or battery pack, picking up or carrying the tool.** Carrying power tools with your finger on the switch or energising power tools that have the switch on invites accidents.

d) **Remove any adjusting key or wrench before turning the power tool on.** A wrench or a key left attached to a rotating part of the power tool may result in personal injury.

e) **Do not overreach. Keep proper footing and balance at all times.** This enables better control of the power tool in unexpected situations.

f) **Dress properly. Do not wear loose clothing or jewellery. Keep your hair, clothing and gloves away from moving parts.** Loose clothes, jewellery or long hair can be caught in moving parts.

g) **If devices are provided for the connection of dust extraction and collection facilities, ensure these are connected and properly used.** Use of dust collection can reduce dust-related hazards.

h) **Do not let familiarity gained from frequent use of tools allow you to become complacent and ignore tool safety principles.** A careless action can cause severe injury within a fraction of a second.

Power tool use and care

a) **Do not force the power tool. Use the correct power tool for your application.** The correct power tool will do the job better and safer at the rate for which it was designed.

b) **Do not use the power tool if the switch does not turn it on and off.** Any power tool that cannot be controlled with the switch is dangerous and must be repaired.

c) **Disconnect the plug from the power source and/or the battery pack from the power tool before making any adjustments, changing accessories, or storing power tools.** Such preventive safety measures reduce the risk of starting the power tool accidentally.

d) **Store idle power tools out of the reach of children and do not allow persons unfamiliar with the power tool or these instructions to operate the power tool.** Power tools are dangerous in the hands of untrained users.

e) **Maintain power tools diligently. Check for misalignment or binding of moving parts, breakage of parts and any other condition that may affect the power tool's operation. If damaged, have the power tool repaired before use.** Many accidents are caused by poorly maintained power tools.

f) **Keep cutting tools sharp and clean.** Properly maintained cutting tools with sharp cutting edges are less likely to bind and are easier to control.

g) **Use the power tool, accessories and tool bits etc. in accordance with these instructions, taking into account the working conditions and the work to be performed.** Use of the power tool for operations different from those intended could result in a hazardous situation.

h) **Keep handles and grasping surfaces dry, clean and free from oil and grease.** Slippery handles and grasping surfaces do not allow for safe handling and control of the tool in unexpected situations.

Battery tool use and care

a) **Recharge only with the charger specified by the manufacturer.** A charger that is suitable for one type of battery pack may create a risk of fire when used with another battery pack.

b) **Use power tools only with specifically designated battery packs.** Use of any other battery packs may create a risk of injury and fire.

c) **When battery pack is not in use, keep it away from other metal objects, like paper clips, coins, keys, nails, screws or other small metal objects, that can make a connection from one terminal to another.** Shorting the battery terminals together may cause burns or a fire.

d) **Under abusive conditions, liquid may be ejected from the battery; avoid contact. If contact accidentally occurs, flush with water. If liquid contacts eyes, additionally seek medical help.** Liquid ejected from the battery may cause irritation or burns.

e) **Do not use a battery pack for tool that is damaged or modified.** Damaged or modified batteries exhibit unpredictable behaviour resulting in fire, explosion or risk of injury.

f) **Do not expose a battery pack or tool to fire or excessive temperature.** Exposure to fire or temperature above +130 °C may cause explosion.

g) **Follow all charging instructions and do not charge the battery pack or tool outside the temperature range specified in the instructions.** Charging improperly or at temperatures outside the specified range may damage the battery and increase the risk of the fire.

Service

a) **Have your power tool serviced by a qualified repair person using only identical replacement parts.** This will ensure that the safety of the power tool is maintained.

b) **Never service damaged battery packs.** Service of battery packs should be only be performed by the manufactured or authorized service providers.

Safety instructions for all saws

Cutting procedures

a)  **DANGER: Keep hands away from cutting area and the blade.** If both hands are holding the saw, they cannot be cut by the blade.

b) **Do not reach underneath the workpiece.** The guard cannot protect you from the blade below the workpiece.

c) **Adjust the cutting depth to the thickness of the workpiece.** Less than a full tooth of the blade teeth should be visible below the workpiece.

d) **Never hold the workpiece in your hands or across your leg while cutting. Secure the workpiece to a stable platform.** It is important to support the work properly to minimise body exposure, blade binding, or loss of control.

e) **Hold the power tool by insulated gripping surfaces, when performing an operation where the cutting tool may contact hidden wiring.** Contact with a „live" wire will also make

exposed metal parts of the power tool „live" and could give the operator an electric shock.

f) **When ripping, always use a rip fence or straight edge guide.** This improves the accuracy of cut and reduces the chance of blade binding.

g) **Always use blades with correct size and shape (diamond versus round) of arbour holes.** Blades that do not match the mounting hardware of the saw will run off-centre, causing loss of control.

h) **Never use damaged or incorrect blade washers or bolt.** The blade washers and bolt were specially designed for your saw, for optimum performance and safety of operation.

Further safety instructions for all saws

Kickback causes and related warnings

- Kickback is a sudden reaction to a pinched, jammed or misaligned saw blade, causing an uncontrolled saw to lift up and out of the workpiece toward the operator.
- When the blade is pinched or jammed tightly by the kerf closing down, the blade stalls and the motor reaction drives the unit rapidly back toward the operator.
- If the blade becomes twisted or misaligned in the cut, the teeth at the back edge of the blade can dig into the top surface of the wood causing the blade to climb out of the kerf and jump back toward the operator.

Kickback is the result of saw misuse and/or incorrect operating procedures or conditions and can be avoided by taking proper precautions as given below.

a) **Maintain a firm grip on the saw and position your arms to resist kickback forces. Position your body to either side of the blade, but not in line with the blade.** Kickback could cause the saw to jump backwards, but kickback forces can be controlled by the operator, if proper precautions are taken.

b) **When blade is binding, or when interrupting a cut for any reason, release the trigger and hold the saw motionless in the material until the blade comes to a complete stop. Never attempt to remove the saw from the work or pull the saw backward while the blade is in motion or kickback may occur.** Investigate and take corrective actions to eliminate the cause of blade binding.

c) **When restarting a saw in the workpiece, centre the saw blade in the kerf so that the saw teeth are not engaged into the material.** If a saw blade binds, it may walk up or kickback from the workpiece as the saw is restarted.

d) **Support large panels to minimise the risk of blade pinching and kickback.** Large panels tend to sag under their own weight**.** Supports must be placed under the panel on both sides, near the line of cut and near the edge of the panel.

e) **Do not use dull or damaged blades.** Unsharpened or improperly set blades produce narrow kerf causing excessive friction, blade binding and kickback.

f) **Blade depth and bevel adjusting locking levers must be tight and secure before making the cut.** If blade adjustment shifts while cutting, it may cause binding and kickback.

g) **Use extra caution when sawing into existing walls or other blind areas.** The protruding blade may cut objects that can cause kickback.

Safety instructions for plunge type saws

Guard function

a) **Check the guard for proper closing before each use. Do not operate the saw if the guard does not move freely and enclose the blade instantly. Never clamp or tie the guard so that the blade is exposed.** If the saw is accidentally dropped, the guard may be bent. Check to make sure that the guard moves freely and does not touch the blade or any other part, in all angles and depths of cut.

b) **Check the operation and condition of the guard return spring. If the guard and the spring are not operating properly, they must be serviced before use.** The guard may operate sluggishly due to damaged parts, gummy deposits, or a build-up of debris.

c) **Assure that the base plate of the saw will not shift while performing a "plunge cut".** Blade shifting sideways will cause binding and likely kick back.

d) **Always observe that the guard is covering the blade before placing the saw down on bench or floor.** An unprotected, coasting blade will cause the saw to walk backwards, cutting whatever is in its path. Be aware of the time it takes for the blade to stop after the switch is released.

Additional instructions

- Do not use any abrasive wheels.
- Select the correct saw blade based on the material to be sawn. Saw blades that are intended for cutting wood or similar materials must comply with EN 847-1. Only use the product for cutting wood, plastic and lightweight building materials (e.g. plasterboard).
- Only use saw blades with a speed designation that meets the specified speed of the product or higher.

- Only use saw blades with a diameter of 140 mm corresponding to the markings on the saw blade.
- Make sure the tips of the saw teeth do not overheat.
- When sawing plastic, make sure the plastic does not melt.
- Pay attention to the maximum cutting depth (see "Technical data").

Safe working

- Do not exceed the maximum speed stated on the product. If indicated, the speed range must be complied with.
- Take circular saw blades with cracks in them out of service. A repair is not permitted.
- Tighten tools and tool bodies in such a way that they cannot become loose during operation. Heed the information on assembly. Tighten the clamping screw holding the saw blade in place hand-tight using the enclosed hex key.
- Extending a spanner or tightening with the help of hammer blows is not permitted.
- Maintenance work and modifications to circular saw blades should only be performed by a professional, i.e. a person with specialist training and experience who is familiar with the design requirements and the necessary safety steps.

Vibration and noise reduction

To reduce the impact of noise and vibration emission, limit the time of operation, use low-vibration and low-noise operating modes as well as wear personal protective equipment.

Take the following points into account to minimise the vibration and noise exposure risks:

- Only use the product as intended by its design and these instructions.
- Ensure that the product is in good condition and well maintained.
- Use correct accessory tools for the product and ensure they are in good condition.
- Keep tight grip on the handles/grip surface.
- Maintain this product in accordance with these instructions and keep it well lubricated (where appropriate).

Behaviour in emergency situations

Familiarise yourself with the use of this product by means of this instruction manual. Memorise the safety warnings and follow them to the letter. This will help to prevent risks and hazards.

- Switch the product off if there are malfunctions. Have the product checked by a qualified professional and repaired, if necessary, before you operate it again.

Residual risks

NOTE

▶ This product produces an electromagnetic field during operation! This field may under some circumstances interfere with active or passive medical implants! To reduce the risk of serious or fatal injury, we recommend persons with medical implants to consult their doctor and the medical implant manufacturer before operating this product!

Even if you are operating this product in accordance with all the safety requirements, potential risks of injury and damage remain. The following dangers can arise in connection with the structure and design of this product:

- Cutting injuries
- Hearing damage if suitable ear protection is not worn
- Health injuries resulting from the effect of vibration on the hands and arms in the event that the product is used over a longer period of time or is not used and maintained properly

Preparation

Checking the charging level of the battery pack

☐ Press **(33a)** next to the LED battery status display **(33b)** on the battery pack **(33)**.

- The charging level of the battery pack **(33)** is indicated by illumination of the corresponding LED lights on the LED battery status display **(33b)**.

Indicator	Colour	Meaning
	Red, orange, green	Fully charged
	Red, orange	Partially charged
	Red	Needs to be charged

☐ Charge the battery pack **(33)** when only the red LED on the LED battery status display **(33b)** is illuminated.

Charging the battery pack

NOTE

▶ If the battery pack **(33)** is still warm, allow it to cool down before charging.

1. Remove the battery pack **(33)** from the product.
2. Push the battery pack **(33)** into the charging slot of the charger **(35)**.
3. Connect the charger **(35)** to a socket-outlet.
4. **After charging:** Disconnect the charger **(35)** from the socket-outlet.
5. Pull the battery pack **(33)** out of the charger **(35)**.

Control LEDs on the charger

Green	Red	Meaning
Lights up	–	Fully charged
		Stand-by mode (no battery pack **(33)**inserted)
–	Lights up	Charging
–	Flashes	Battery pack **(33)** is overheated
Flashes	Flashes	Battery pack **(33)** is defective

Checking the function of the guard cover

(Fig. A)

NOTE

▶ If the function of the guard cover **(23)** is faulty, do not put the product into operation. Contact our Service Centre (see "Service").

1. Place the product with the saw table **(10)** on the edge of a solid surface so that the saw blade **(26)** can be lowered completely.
2. Push the switch lock **(3)** forward and lower the saw blade **(26)**.
3. Check whether the saw blade **(26)** is rubbing against the guard cover **(23)**.
   Check whether the saw blade moves back to its original position on its own.

Installing/changing the saw blade

(Fig. C)

NOTE

▶ Switch off the product and remove the battery pack **(33)** before carrying out any work.

1. Push the locking lever **(2)** towards the auxiliary handle **(1)**.
2. Push the switch lock **(3)** forward. Lower the saw blade **(26)** until the product audibly engages.
3. Release the switch lock **(3)**. The motor stops at the point where you can install/change the saw blade **(26)** through the cut-out in the guard cover **(23)**.

Removing the saw blade

NOTE

▶ The large hex key **(16)** is stored in the auxiliary handle **(1)**.

1. Press the spindle lock **(36)**. Loosen the screw **(38)** in counter-clockwise direction with the large hex key **(16)**.
2. Remove the screw **(38)** and the flange **(37)**.
3. Carefully remove the saw blade **(26)** from the bottom of the guard cover **(23)**.

Installing the saw blade

⚠ WARNING!

▶ The arrow which indicates the running direction on the saw blade **(26)** must correspond with the arrow on the guard cover **(23)**.

1. Place the saw blade **(26)** from below into the guard cover **(23)** and onto the spindle.
2. Place the flange **(37)** on the saw blade **(26)**.
3. Press the spindle lock **(36)**. Fix the flange **(37)** and the saw blade **(26)** with the screw **(38)**. Tighten the screw in clockwise direction with the large hex key **(16)**.

Connecting a dust extraction device

(Fig. D)

NOTE

▶ When working with materials that produce dangerous dust, connect a suitable and certified dust extraction device (dust class M) to the product.

☐ Connect the dust extraction device (e.g. PWD 30 C1) to the shavings ejector **(4)**.

Mounting the rip fence

(Fig. E)

1. Loosen the wing screws **(11)** of the rip fence holder **(39)**. Insert the rip fence **(29)** in the rip fence holder.
2. Set the desired cutting width. Use a folding rule for this, if necessary. The recesses **(24)** on the front edge of the saw table **(10)** indicate the cutting edge for the cutting angle settings 0° and 45° (see detail picture).
3. Tighten the wing screws **(11)** of the rip fence holder **(39)**.

Adjusting the cutting and mitre angle

NOTE

- You can determine the cutting angle using the cutting angle scale **(13)**.
- For mitre cuts, the cutting depth is less than the set value on the cutting depth scale **(28)**.

1. Loosen the 2 wing screws **(7)** of the cutting angle preselection.
2. Set the desired angle on the cutting angle scale **(13)** based on the top edge of the reference mark **(12)**.
3. To set a mitre angle of 0° or +47°, turn the adjusting knob **(14)** after swivelling.
4. Tighten the wing screws **(7)** again.
5. Hold the product firmly with both hands during the angle cut to maintain better control of the product.

Adjusting the cutting depth

(Fig. A)

1. Press and hold the locking mechanism **(15)** of the cutting depth adjustment.
2. Set the desired cutting depth on the cutting depth scale **(28)** based on the reference mark **(27)**.

   A: Mark without guide rail **(30)**
   B: Mark with guide rail **(30)**

3. Release the locking mechanism **(15)**.

Guide rail

(Fig. A, F)

Before the first cut

NOTE

- The guide rail **(30)** has an anti-splinter guard (black rubber lip) at the bottom.

Shorten the anti-splinter guard so that it is flush with the length of the guide rail **(30)**. To do so, proceed as follows:

1. Place the guide rail **(30)** on a workpiece.
2. Set a cutting depth of approx. 10 mm on the product (see "Adjusting the cutting depth").
3. Switch the product on (see "Switching on/off").
4. Guide the product evenly in the cutting direction, applying slight pressure.

Connecting the guide rail

NOTE

- The small hex key **(17)** is stored in the auxiliary handle **(1)**.

1. Slide the connecting element **(31)** into the groove on both parts of the guide rail **(30)**.
   The connecting element should be in the middle between both parts of the guide rail.
2. Tighten the grub screws **(32)** with the small hex key **(17)**.

Operation

Inserting/removing the battery pack

⚠ WARNING! Risk of injury due to unintentional start-up!

- Only insert the battery pack 33 once the product is fully p`repared for use.

Inserting the battery pack

1. Push the battery pack **(33)** along the battery mount **(9)** into the product.
2. Ensure the battery pack **(33)** clicks audibly in place.

Removing the battery pack

1. Press and hold the release button **(34)** on the battery pack **(33)**.
2. Remove the battery pack **(33)** from the product.

Setting the speed

- ☐ Press **(22)** to set one of the 6 speed levels.
- ■ The speed level is indicated by illumination of the corresponding digit on the speed level indicator **(21)**.

Switching on/off

Switching on

1. Push the switch lock **(3)** forward.
2. Press the on/off switch **(5)**.
   Once the product starts running, you can release the switch lock **(3)**.
3. Plunge the saw blade **(26)** into the workpiece.

Switching off

1. Release the on/off switch **(5)**.
2. Guide the saw blade **(26)** back into the guard cover **(23)**.

Checking the charging level of the battery pack on the product

☐ Press ⓘ **(18)**. The charging level of the battery pack **(33)** is indicated by illumination of the corresponding LEDs on the charging level indicator **(20)**.

■ During operation, the charging level of the battery pack **(33)** is permanently displayed on the charging level indicator **(20)**.

Colour	Meaning
Red, orange, green	Fully charged
Red, orange	Half charged
Red	Needs to be charged

☐ Charge the battery pack **(33)** when only the red LED on the charging level indicator **(20)** is illuminated.

Working instructions

NOTE

▶ The cutting width markings **(25)** on the guard cover **(23)** show the front and rear cutting point of the saw blade **(26)** (Ø 140 mm) at maximum cutting depth.

Sawing without guide rail

Right-angled sawing

1. **Hold the product with both hands:** one hand on the handle **(6)** and the other hand on the auxiliary handle **(1)**.
2. Switch on the product (see "Switching on/off").
3. Place the product with the front part of the saw table **(10)** on the workpiece.
4. Plunge the saw blade **(26)** into the workpiece. Saw forward with moderate pressure – never backward.

Mitre cuts up to 45°

1. Set the desired cutting angle (see "Adjusting the cutting and mitre angle").
2. **Hold the product with both hands:** one hand on the handle **(6)** and the other hand on the auxiliary handle **(1)**.
3. Switch on the product (see "Switching on/off").
4. Place the product with the front part of the saw table **(10)** on the workpiece.
5. Plunge the saw blade **(26)** into the workpiece. Saw forward with moderate pressure – never backward.

Plunge cuts

NOTE

▶ Reduce the risk of kickback by placing the rear edge against a stop (e.g. the guide rail **(30)**).

▶ Moving sideways during the cut can cause the saw blade **(26)** to jam, resulting in kickback. When making plunge cuts that are not made at a right angle, secure the saw table **(10)** against moving sideways.

1. Set the desired cutting depth (see "Adjusting the cutting depth").
2. Place the product on the workpiece.
3. **Hold the product with both hands:** one hand on the handle **(6)** and the other hand on the auxiliary handle **(1)**.
4. Switch on the product (see "Switching on/off").
5. Plunge the saw blade **(26)** into the workpiece. Saw forward with moderate pressure – never backward.

Sawing with guide rail

Right-angled sawing

1. Place the guide rail **(30)** on the workpiece with the black rubber lip facing downwards.
2. Place the product with the groove onto the guide rail **(30)**.
3. **Hold the product with both hands:** one hand on the handle **(6)** and the other hand on the auxiliary handle **(1)**.
4. Switch on the product (see "Switching on/off").
5. Plunge the saw blade **(26)** into the workpiece. Saw forward with moderate pressure – never backward.

Mitre cuts up to 45°

1. Place the guide rail **(30)** on the workpiece with the black rubber lip facing downwards.
2. Place the product with the groove onto the guide rail **(30)**.
3. Set the desired cutting angle (see "Adjusting the cutting and mitre angle").
4. **Hold the product with both hands:** one hand on the handle **(6)** and the other hand on the auxiliary handle **(1)**.
5. Switch on the product (see "Switching on/off").
6. Plunge the saw blade **(26)** into the workpiece. Saw forward with moderate pressure – never backward.

Plunge cuts

1. Place the guide rail **(30)** on the workpiece with the black rubber lip facing downwards.
2. Place the product with the groove onto the guide rail **(30)**.
3. Set the desired cutting depth (see "Adjusting the cutting depth").

4. Place the rear edge of the saw table **(10)** as far as possible against a stop.
5. If necessary, improve the fitting accuracy of the saw table **(10)** in the guide rail **(30)** with the eccentric screws **(8)**. Tighten the eccentric screws to minimise the play between the product and the guide rail.
6. **Hold the product with both hands:** one hand on the handle **(6)** and the other hand on the auxiliary handle **(1)**.
7. Switch on the product (see "Switching on/off").
8. Plunge the saw blade **(26)** into the workpiece. Saw forward with moderate pressure – never backward.

Overload indicator

Overload indicator (19)	Meaning
Green	Normal operation
Orange	Product is slightly overloaded
Red	Product is overloaded or jammed

Cleaning, maintenance and storage

⚠ WARNING! Risk of injury!

▶ Switch off the product and remove the battery pack **(33)**.

☐ Have any repair and maintenance work that is not described in these instructions carried out by our Service Centre (see "Service"). Only use original replacement parts.

Cleaning

⚠ NOTICE! Risk of product damage!

▶ Do not use cleaning agents or solvents (except for the saw blade **(26)**, see following instruction). You may otherwise irreparably damage the product.

☐ Remove any dirt, such as resin, from the saw blade **(26)** using only solvents that do not impair the mechanical properties of the saw blade.

☐ Try to clean resinous surfaces with a damp, lukewarm cloth that has been wrung out well. Make sure that no liquids can get into the interior of the housing. Alternatively, you can use a special cleaner (resin solvent) or multispray. Heed the safety information and instructions provided by the manufacturer of the special cleaner/multispray.

☐ Keep the ventilation slots, motor housing and handles clean. Use a damp cloth or brush to do this.

Maintenance

■ The product is maintenance free.

☐ **Before each use:** Check the saw blade **(26)** for obvious defects. Replace the saw blade, if it is blunt, bent, or damaged in any other way.

☐ Have any maintenance work on the saw blade **(26)** (e.g. repair or regrinding) carried out by a professional.

Storage

☐ Always store the product and its accessories
- clean,
- dry,
- protected against dust,
- out of the reach of children.

☐ The storage temperature for the battery pack **(33)** and the product is between 0 °C and +45 °C. Avoid extreme cold or heat during storage to ensure the output of the battery pack is not adversely affected.

☐ **Before storage:** Remove the battery pack **(33)** from the product.

Replacement parts/Accessories

■ Customers can obtain compatible replacement parts and accessories via www.optimex-shop.com.

■ You can only place orders online.

☐ Contact the Lidl service hotline (see "Service") for further information.

☐ Have the order number ready for your order.

Troubleshooting

Problem	Possible cause	Solution
The product does not start.	The battery pack **(33)** is not inserted.	Insert the battery pack **(33)** (see "Inserting and removing the battery pack").
	The battery pack **(33)** is discharged.	Charge the battery pack **(33)** (see "Charging the battery pack").
	The on/off switch **(5)** is defective.	Contact our Service Centre (see "Service").
	The motor is defective.	
The product works with interruptions.	Internal loose contact	Contact our Service Centre (see "Service").
	The on/off switch **(5)** is defective.	

Disposal



Observe the marking of the packaging materials for waste separation, which are marked with abbreviations (a) and numbers (b) with following meaning: 1–7: plastics/20–22: paper and fibreboard/80–98: composite materials.

Product:



Contact your local refuse disposal authority for more details of how to dispose of your worn-out product.



Please dispose of the product properly when it has reached the end of its useful life and not in the household waste. Information on collection points and their opening hours can be obtained from your local authority.

Faulty or used batteries/rechargeable batteries must be recycled. Return the batteries/rechargeable batteries and/or the product to the available collection points.



Environmental damage through incorrect disposal of the batteries/rechargeable batteries!

Remove the batteries/battery pack from the product before disposal.

Batteries/rechargeable batteries may not be disposed of with the usual domestic waste. They may contain toxic heavy metals and are subject to hazardous waste treatment rules and regulations. The chemical symbols for heavy metals are as follows: Cd = cadmium, Hg = mercury, Pb = lead. That is why you should dispose of used batteries/rechargeable batteries at a local collection point.

Warranty

The product has been manufactured to strict quality guidelines and meticulously examined before delivery. In the event of material or manufacturing defects you have legal rights against the retailer of this product. Your legal rights are not limited in any way by our warranty detailed below.

The warranty for this product is 5 years from the date of purchase. The warranty period begins on the date of purchase. Keep the original sales receipt in a safe location as this document is required as proof of purchase.

Any damage or defects already present at the time of purchase must be reported without delay after unpacking the product.

Should the product show any fault in materials or manufacture within 5 years from the date of purchase, we will repair or replace it – at our choice – free of charge to you. The warranty period is not extended as a result of a claim being granted. This also applies to replaced and repaired parts.

This warranty becomes void if the product has been damaged, or used or maintained improperly.

The warranty covers material or manufacturing defects. This warranty does not cover product parts subject to normal wear and tear, thus considered consumables (e.g. batteries, tubes, cartridges), nor damage to fragile parts, e.g. switches or glass parts.

Warranty claim procedure

So that your request can be processed quickly, please observe the following instructions:

For all inquiries, please have the receipt and item number (IAN 521710_2601) ready as proof of purchase.

The article number can be taken from the identification label on the product, engraving on the product, the front cover of your manual (at the bottom left), or the sticker on the back or bottom of the product.

If malfunctions or other defects arise, first contact the service department indicated below by phone or email.

You can then send a product recorded as defective to the communicated service address postage-free, making sure to enclose proof of purchase (receipt) and information on the details of the defect and when it occurred.

You can download and view this and numerous other manuals at parkside-diy.com. This QR code takes you directly to parkside-diy.com. Choose your country and use the search screen to search for the operating instructions. Entering the item number (IAN) 521710_2601 takes you to the operating instructions for your item.



Service

(GB) **Service Great Britain**
Tel.: 08000518970
Contact form on *parkside-diy.com*
IAN 521710_2601

(CY) **Service Cyprus**
Tel.: 80094242
Contact form on *parkside-diy.com*
IAN 521710_2601

EU Declaration of conformity

EU DECLARATION OF CONFORMITY (No. 521710_2601)

We, the company

OWIM GmbH & Co. KG, Stiftsbergstraße 1, 74167 Neckarsulm, Germany

declare in sole responsibility that the Product:

IAN:	**521710_2601**
Product identification:	**"PARKSIDE PERFORMANCE" 20V Cordless Plunge Saw**
Model Number:	**HG13569**

Meets the essential requirements of the listed EU Directives

2006/42/EC [OJ L 157, 9 June 2006]
2014/30/EU [OJ L 96, 29 March 2014]
2011/65/EU [OJ L 174, 1 July 2011]

References to the relevant harmonised standards used or references to the other technical specifications in relation to which conformity is declared:

N° / Parts
2006/42/EC
EN 62841-1:2015+AC:2015+A11:2022
EN 62841-2-5:2014+AC:2015+A12:2021
2014/30/EU
EN IEC 55014-1:2021
EN IEC 55014-2:2021

The object of the declaration described above is in conformity with Directive 2011/65/EU of the European Parliament and of the Council of 8 June 2011 on the restriction of the use of certain hazardous substances in electrical and electronic equipment:

N° / Parts
EN IEC 63000:2018 (4.3.3 c))
EN 62321-3-1:2014
EN 62321-4:2014+A1:2017
EN 62321-5:2014
EN 62321-7-1:2015
EN 62321-7-2:2017
EN 62321-6:2015
EN 62321-8:2017

Keeper of the technical documentation: OWIM GmbH & Co.KG

Signed for and on behalf of:

OWIM GmbH & Co. KG, Stiftsbergstraße 1, 74167 Neckarsulm, Germany

Translation of the original declaration of conformity

Neckarsulm	07.04.2026	ppa. Jens Buchheim	ppa. Dr. Thorsten Maier
Place	Date	Authorised Signatory	Authorised Signatory

EN

CE

A felhasznált piktogramok/szimbólumok listája ... Oldal 24
Rendeltetésszerű használat ... Oldal 24
A csomagolás tartalma ... Oldal 25
A részegységek leírása ... Oldal 25
Műszaki adatok ... Oldal 25
Biztonsági utasítások ... Oldal 27
Általános biztonsági utasítások elektromos szerszámokhoz ... Oldal 27
Biztonsági utasítások minden fűrészhez ... Oldal 29
További biztonsági utasítások minden fűrészhez ... Oldal 29
Biztonsági utasítások merülőfűrészekhez ... Oldal 30
Kiegészítő utasítások ... Oldal 30
A rezgés és a zaj csökkentése ... Oldal 31
Teendők vészhelyzet esetén ... Oldal 31
További kockázatok ... Oldal 31
Előkészületek ... Oldal 31
Az akkumulátorcsomag töltöttségi szintjének ellenőrzése ... Oldal 31
Az akkumulátorcsomag feltöltése ... Oldal 31
A védőfedél funkciójának ellenőrzése ... Oldal 32
A fűrészlap beszerelése/cseréje ... Oldal 32
Porelszívó berendezés csatlakoztatása ... Oldal 32
A párhuzamvezető felszerelése ... Oldal 32
A vágási és a sarokillesztési szög beállítása ... Oldal 32
A vágási mélység beállítása ... Oldal 33
Vezetősín ... Oldal 33
Kezelés ... Oldal 33
Az akkumulátorcsomag behelyezése/kivétele ... Oldal 33
A sebesség beállítása ... Oldal 33
Be- és kikapcsolás ... Oldal 33
Az akkumulátorcsomag töltöttségi szintjének ellenőrzése a terméken ... Oldal 33
Utasítások a munkához ... Oldal 34
Fűrészelés vezetősín nélkül ... Oldal 34
Fűrészelés vezetősínnel ... Oldal 34
A túlterhelés jelzése ... Oldal 35

Tisztítás, karbantartás és tárolás ..... Oldal 35
Tisztítás ..... Oldal 35
Karbantartás ..... Oldal 35
Tárolás ..... Oldal 35
Pótalkatrészek/tartozékok ..... Oldal 35
Hibaelhárítás ..... Oldal 36
Mentesítés ..... Oldal 36
Garancia ..... Oldal 36
Garanciális ügyek lebonyolítása ..... Oldal 36
Szerviz ..... Oldal 37
EU-megfelelőségi nyilatkozat ..... Oldal 38

A felhasznált piktogramok/szimbólumok listája

	Olvassa el a használati útmutatót.	n_0	Üresjárati fordulatszám
		⎓	Egyenáram/-feszültség
	**VESZÉLY!** – Magas kockázati szintű veszélyre utal, melyet ha nem kerülnek el, az halálesethez vagy súlyos sérüléshez vezet (pl. fulladásveszély)		A fűrészlap **(26)** külső átmérője Ø és furatátmérője Ø
			A fűrészlap **(26)** forgásiránya
	**FIGYELMEZTETÉS!** – Közepes kockázati szintű veszélyre utal, melyet ha nem kerülnek el, az halálesethez vagy súlyos sérüléshez vezethet (pl. áramütés kockázata)		A töltési szint gombja **(18)**
			Töltöttségjelző **(20)**
	**VIGYÁZAT!** – Alacsony kockázati szintű veszélyre utal, melyet ha nem kerülnek el, az könnyebb vagy mérsékelt sérüléshez vezethet (pl. forrázásveszély)		Sebességfokozat-jelző **(21)**
			Sebességfokozat-állító gomb **(22)**
	**FIGYELEM!** – Lehetséges anyagi károkra hívja fel a figyelmet (pl. rövidzárlat veszélye)		Viseljen légzésvédő maszkot!
	Viseljen szemvédőt!		Viseljen védőkesztyűt!
	Hordjon fülvédőt!		Ne használjon sérült fűrészlapokat.
	A fűrészlap **(26)** forgásiránya		Biztonsági utasítások Kezelési utasítások
CE	A CE-jelzés azt jelzi, hogy a termék megfelel a rá vonatkozó EU előírásoknak.		

20 V AKKUS MERÜLŐFŰRÉSZ

Rendeltetésszerű használat

- Ez az akkus merülőfűrész (a későbbiekben „termék" vagy „elektromos szerszám") hosszanti és átlós irányú merítővágások fűrészelésére alkalmas rögzített támasztékokon az alábbi anyagokban:
  - Faanyagok
  - Műanyag
  - Könnyű építési anyagok (pl. gipszkarton)
- Fémek fűrészelése nem engedélyezett.
- A termék vezetősínnel és anélkül is használható. A párhuzamos vágásokhoz párhuzamvezető is rendelkezésre áll.
- A terméket csak száraz helyiségekben, beltéren használja.
- A termék kizárólag magánháztartásokban használható. A termék üzleti vagy ahhoz hasonló célokra nem alkalmas.

- A termék az **X 20 V TEAM** sorozathoz tartozik, és az **X 20 V TEAM** sorozat akkumulátorcsomagjaival működtethető. Az **X 20 V TEAM** akkumulátorcsomagjait csak az **X 20 V TEAM** töltőkészülékeivel szabad tölteni.

A csomagolás tartalma

1 20 V Akkus merülőfűrész
1 Párhuzamvezető
1 Univerzális fűrészlap Ø 140 mm (felszerelve)
1 Vezetősín (2 részes) + összekötőelem
2 Imbuszkulcs (a segédfogóban)
1 Használati útmutató

A részegységek leírása

(A ábra)

(1) Segédfogó
(2) Rögzítőkar
(3) Kapcsolózár
(4) Forgácskidobó
(5) Be-/kikapcsológomb
(6) Fogó
(7) Szárnyas csavar (vágási szög)
(8) Excenteres csavar
(9) Akkutartó
(10) Fűrészasztal
(11) Szárnyas csavar (párhuzamvezető)
(12) Referencia-jelölés (vágási szög)
(13) Vágási szögskála
(14) Állítógomb
(15) Retesz (mélységskála)
(16) Nagy méretű imbuszkulcs
(17) Kis méretű imbuszkulcs
(18) gomb (töltöttségi szint – termék)
(19) A túlterhelés jelzése
(20) Töltöttségjelző (termék)
(21) Sebességfokozat-jelző
(22) gomb (sebességfokozat)
(23) Védőfedél
(24) Mélyedés
(25) Vágásszélesség-jelölés
(26) Fűrészlap
(27) Referencia-jelölés (mélységskála)
(28) Mélységskála
(29) Párhuzamvezető
(30) Vezetősín
(31) Összekötőelem
(32) Hernyócsavar

(B ábra)

(33) Akkumulátorcsomag *
(33a) gomb (töltöttségi szint – akkumulátorcsomag)
(33b) LED akkutöltöttség jelző
(34) Kioldógomb (akkumulátorcsomag)
(35) Töltőkészülék *

(C ábra)

(36) Orsórögzítő
(37) Karima
(38) Csavar

(E ábra)

(39) A párhuzamvezető tartója

Műszaki adatok

20 V Akkus merülőfűrész	**PPTSA 20-Li C3**
Névleges feszültség U:	20 V ⎓
Üresjárati sebesség n_0:	2800–5500 min^{-1}
Max. vágási mélység (vezetősín nélkül):	
– 90°-nál:	kb. 52 mm
– 45°-nál:	kb. 38 mm
Max. vágási mélység (vezetősínnel):	
– 90°-nál:	kb. 46 mm
– 45°-nál:	kb. 32 mm

Fűrészlap	
Külső átmérő Ø:	140 mm
Furatátmérő Ø:	20 mm
Vágásszélesség (fogvastagság):	1,8 mm
Fogak száma:	42
Üresjárati sebesség n_0:	max. 7000 min^{-1}

Ajánlott környezeti hőmérséklet	
Max. hőmérséklet (összesen):	+50 °C
Töltés közben:	+4 °C és +40 °C között
Működés közben:	+4 °C és +50 °C között
Tárolásnál:	0 °C és +45 °C között

* Az akkumulátorcsomag és a töltőkészülék nincs mellékelve.

Zajkibocsájtási értékek

A mért értékek meghatározása az EN 62841 alapján történt. Az elektromos szerszám A besorolású zajszintje tipikusan:

Hangnyomásszint L_{pA}:	79,1 dB
Bizonytalanság K_{pA}:	3,0 dB
Hangteljesítményszint L_{WA}:	87,1 dB
Bizonytalanság K_{WA}:	3,0 dB

Rezgési értékek

A rezgési összérték (háromirányú vektorösszeg) megállapítása az EN 62841 szerint történt:

Rezgés - főfogó	
Faanyagok fűrészelése ($a_{h,W}$):	2,484 m/s^2
Bizonytalanság K:	1,5 m/s^2
Rezgés - segédfogó	
Faanyagok fűrészelése ($a_{h,W}$):	2,980 m/s^2
Bizonytalanság K:	1,5 m/s^2

⚠ FIGYELMEZTETÉS!



Viseljen fülvédőt!

⚠ FIGYELMEZTETÉS!

- A rezgés- és zajkibocsátási érték az elektromos szerszám tényleges használata közben eltérhet a megadott értéktől, az elektromos szerszám használati típusától és módjától, különösképpen a megmunkálandó munkadarab típusától függően.
  Próbálja a rezgési és a zajterhelést minél kisebbre csökkenteni. A rezgési terhelés csökkentése érdekében többek között a szerszámbetét használata során viseljen kesztyűt, valamint csökkentse a munkaidőt. Ehhez a működési ciklus minden részét figyelembe kell venni (például amikor az elektromos szerszám kikapcsolt állapotban van, vagy amikor be van kapcsolva, de nincs terhelés alatt).

MEGJEGYZÉS

- A megadott rezgési összérték és a megadott zajkibocsátási érték megállapítása egy szabványosított vizsgálati eljárás során került megállapításra, és felhasználható egy elektromos szerszám összehasonlítására egy másikkal.
- A megadott rezgési összérték és a megadott zajkibocsátási érték továbbá felhasználható a terhelés előzetes becslésére is.

Töltési idő

⚠ FIGYELMEZTETÉS! Személyi sérülések és anyagi károk kockázata az akkumulátorcsomag szakszerűtlen kezelése esetén!

- Vegye figyelembe a biztonsági utasításokat, és az **X 20 V TEAM** akkumulátorcsomagjaihoz és töltőkészülékéhez mellékelt használati útmutatóban található utasításokat a feltöltéshez és a helyes használathoz.
- A töltési folyamat részletes leírása és további információk ebben a külön használati útmutatóban találhatók.

MEGJEGYZÉS

- A tényleges töltési idő a környezeti hőmérséklettől és az akkumulátor állapotától függően a fenti adatoktól némileg eltérhet. Az információk változtatásának jogát fenntartjuk.

- A termék az **X 20 V TEAM** sorozathoz tartozik, és az **X 20 V TEAM** sorozat akkumulátorcsomagjaival működtethető. Az **X 20 V TEAM** akkumulátorcsomagjait csak az **X 20 V TEAM** töltőkészülékeivel szabad tölteni.
- A töltési időt olyan tényezők befolyásolják, mint a környezet és az akkumulátorcsomag hőmérséklete, valamint a meglévő hálózati feszültség, és az esetenként a megadott értékektől eltérhet.
- A termék üzemeltetéséhez kizárólag az alábbi akkumulátorcsomagok használata javasolt:
  - **PAP 20 B1**
  - **PAP 20 B3**
  - **Smart PAPS 204 A1**
  - **Smart PAPS 208 A1**
- Ezeknek az akkumulátorcsomagoknak a töltéséhez kizárólag az alábbi töltőkészülékek használata javasolt:
  - **PLG 20 A3**
  - **PLG 20 A4**

- **PLG 20 C1**
- **PLG 20 C3**
- **PDSLG 20 A1**
- **Smart PLGS 2012 A1**

Biztonsági utasítások

Általános biztonsági utasítások elektromos szerszámokhoz

⚠ FIGYELMEZTETÉS!

▶ Olvasson el minden, ehhez az elektromos szerszámhoz mellékelt biztonsági utasítást, figyelmeztetést, ábrát és műszaki adatot. Az alábbi figyelmeztetések figyelmen kívül hagyása áramütéshez, tűzesethez és/vagy súlyos sérülésekhez vezethet.

Őrizzen meg minden biztonsági utasítást és figyelmeztetést biztonságos helyen későbbi használatra.

A biztonsági utasításokban használt „elektromos szerszám" kifejezés hálózati áramról működő (hálózati kábellel rendelkező) és akkumulátorral működő (hálózati kábel nélküli) elektromos szerszámokra vonatkozik.

Munkahelyi biztonság

a) **A munkaterület legyen mindig tiszta és jól megvilágított.** A rendetlenség vagy a rossz fényviszonyok balesetekhez vezethetnek.

b) **Az elektromos szerszámot ne használja robbanásveszélyes környezetben, ahol gyúlékony folyadékok, gázok vagy porok találhatóak.** Az elektromos szerszámok szikrákat keltenek, mely a port vagy a gázokat meggyújthatják.

c) **Az elektromos szerszám használata során tartsa a gyermekeket és az egyéb személyeket távol.** Ha megzavarják, elveszítheti az elektromos szerszám feletti uralmát.

Elektromos biztonság

a) **Az elektromos szerszám hálózati csatlakozójának illenie kell a konnektorba. Ne módosítsa a csatlakozót. Ne használjon adapteres csatlakozódugaszt földelt elektromos szerszámokkal.** A módosítás nélküli csatlakozók és a megfelelően illeszkedő konnektorok használatával csökken az áramütés kockázata.

b) **Kerülje a testi érintkezést olyan földelt felületekkel, mint például csövek, fűtőberendezések, sütők vagy hűtőszekrények.** Az áramütés veszélye megnő, ha a teste földelve van.

c) **Az elektromos szerszámokat tartsa esőtől, nedvességtől távol.** Ha az elektromos szerszám belsejébe víz jut be, az növeli az áramütés kockázatát.

d) **Az elektromos vezetéket kizárólag rendeltetésének megfelelően használja, azzal ne szállítsa vagy akassza fel az elektromos szerszámot, illetve ne használja a hálózati csatlakozó kihúzására a konnektorból. Az elektromos vezetéket óvja a hőtől, olajoktól, éles sarkoktól vagy a készülék mozgó alkatrészeitől.** A sérült vagy összetekeredett elektromos vezetékek növelik az áramütés kockázatát.

e) **Ha az elektromos szerszámot kültéren használja, csak olyan hosszabbítót használjon, mely kültéri használatra alkalmas.** Egy kültéri használatra alkalmas hosszabbítókábel használata csökkenti az áramütés kockázatát.

f) **Ha elkerülhetetlen, hogy az elektromos szerszámot nedves környezetben használják, használjon egy maradékáram-megszakítót.** Maradékáram-megszakító használata lecsökkenti az áramütés kockázatát.

Személyes biztonság

a) **Az elektromos szerszám használata során legyen körültekintő, figyeljen arra, mit tesz, dolgozzon tudatosan. Ne használjon elektromos szerszámokat kábítószer, alkohol vagy gyógyszerek hatása alatt.** Az elektromos szerszám használata során csupán egy pillanatnyi figyelmetlenség is súlyos sérülésekhez vezethet.

b) **Viseljen személyes védőfelszerelést és mindig hordjon védőszemüveget.** A személyes védőfelszerelés, például porálarc, csúszásmentes biztonsági cipő, védősisak vagy fülvédő - az elektromos szerszám használatától függően - lecsökkenti a sérülések kockázatát.

c) **Ügyeljen arra, hogy az elektromos szerszám ne tudjon akaratlanul elindulni. Mielőtt az elektromos szerszámot az elektromos hálózatra és/vagy akkumulátorhoz csatlakoztatná, kézbe venné vagy mozgatná, ellenőrizze, hogy az ki van-e kapcsolva.** Ha az elektromos szerszám szállítása során az ujját a bekapcsológombon tartja, illetve ha az elektromos szerszám bekapcsolt állapotban van és az elektromos hálózatra csatlakozik, az balesetekhez vezethet.

d) **Az elektromos szerszám bekapcsolása előtt a beállító szerszámokat, csavarkulcsokat távolítsa el.** Ha egy szerszám vagy egy kulcs az elektromos szerszám egy forgó részébe kerül, az sérüléseket okozhat.

e) **Kerülje a szokatlan testhelyzeteket. Álljon biztosan és mindig őrizze meg az egyensúlyát.** Így képes lesz az elektromos szerszámot szokatlan helyzetekben is az irányítása alatt tartani.

f) **Viseljen megfelelő ruházatot. Ne viseljen laza ruházatot vagy ékszereket. A haját, ruházatát és a kesztyűjét tartsa a forgó alkatrészektől távol.** A laza ruházatot, ékszereket vagy hajat a készülék mozgó részei elkaphatják.

g) **Ha porelszívó- vagy gyűjtőkészülékek kerültek beszerelésre, ügyeljen azok csatlakoztatására és helyes használatára.** A porelszívó használata csökkenti a por okozta veszélyeket.

h) **Kerülje a hamis biztonságérzetet, és ne hagyja figyelmen kívül az elektromos szerszámokra vonatkozó biztonsági szabályokat akkor sem, ha a gyakori használatnak köszönhetően azok kezelésében már tapasztalt.** A figyelmetlen kezelés a pillanat törtrésze alatt is sérülésekhez vezethet.

Az elektromos szerszám használata és kezelése

a) **Ne terhelje túl az elektromos szerszámot. Az adott munkához az arra alkalmas elektromos szerszámot használja.** A megfelelő elektromos szerszám jobban és biztonságosabban dolgozhat, ha azt a megfelelő teljesítmény-tartományon belül használja.

b) **Ne használjon meghibásodott kapcsolóval rendelkező elektromos szerszámot.** Ha egy elektromos szerszámot nem lehet be- vagy kikapcsolni, az veszélyes és szerelésre szorul.

c) **A készülék beállítási műveletei, szerszámbetétek cseréje valamint az elektromos szerszám tárolása előtt húzza ki a hálózati csatlakozót a konnektorból és/ vagy vegye ki a kivehető akkumulátort.** Ezzel az óvintézkedéssel megelőzi az elektromos szerszám akaratlan bekapcsolását.

d) **A használaton kívüli elektromos szerszámokat tartsa gyermekek számára nem elérhető helyen. Ne hagyja, hogy az elektromos szerszámot olyan személyek használják, akik azzal kapcsolatban nem rendelkeznek tapasztalattal vagy nem olvasták el ezeket az utasításokat.** Az elektromos szerszámok tapasztalatlan kezekben veszélyesek.

e) **Ápolja az elektromos szerszámokat és a szerszámbetéteit gondosan. Ellenőrizze a mozgó részek kifogástalan működését, hogy azok nem ragadnak-e be, hogy vannak-e törött vagy sérült alkatrészek, és hogy az elektromos szerszám működését semmi sem befolyásolja. A sérült alkatrészeket az elektromos szerszám használatba vétele előtt meg kell javíttatni.** Sok baleset okozója az elektromos szerszámok gondatlan karbantartása.

f) **Gondoskodjon a vágószerszámok élességéről és tisztaságáról.** A gondosan ápolt, éles pengékkel rendelkező vágószerszámok kevésbé hajlamosak a beragadásra, és könnyebben irányíthatóak.

g) **Az elektromos szerszámot, annak tartozékait, szerszámbetéteit stb. ezen útmutató szerint használja. Ennek során vegye figyelembe a munka körülményeit és az elvégzendő feladatot.** Az elektromos szerszámok nem rendeltetésszerű használata veszélyes helyzetekhez vezethet.

h) **Tartsa a fogantyúkat és a fogófelületeket szárazon, tisztán, olajoktól és zsiradékoktól mentesen.** A csúszós fogantyúk és fogófelületek miatt nem biztosítható az elektromos szerszám biztonságos kezelése és irányítása váratlan helyzetekben.

Az akkumulátoros szerszám használata és kezelése

a) **Akkumulátoros szerszámokat csak olyan töltőkészülékekkel töltsön fel, melyeket a gyártó ajánl.** Egy olyan töltőkészülék, mely csak bizonyos típusú akkumulátorokhoz alkalmas, más akkumulátorokkal történő használat esetén tűzveszélyt okozhat.

b) **Az elektromos szerszámokban csak a hozzájuk készült akkumulátorokat használja.** Más akkumulátorok használata sérülésekhez és tűzveszélyhez vezethet.

c) **A használaton kívüli akkumulátorokat tartsa iratkapcsoktól, pénzérméktől, kulcsoktól, tűktől, csavaroktól vagy más olyan kisméretű fém tárgyaktól távol, melyek összeköttetést hozhatnak létre a csatolópontok között.** Az akkumulátor csatolópontjai közötti rövidzárlat égési sérülésekhez vagy tűzesethez vezethet.

d) **Helytelen használat esetén az akkumulátor kifolyhat. Kerülje az érintkezést a folyadékkal. Akaratlan érintkezés esetén öblítse le vízzel. Ha a folyadék a szembe kerül, további orvosi segítségre is szükség van.** A kilépő

akkumulátorfolyadék bőrirritációkat és égési sérüléseket okoz.

e) **Ne használjon sérült vagy módosított akkumulátorokat.** A sérült vagy módosított akkumulátorok előre nem látható módon viselkedhetnek, és tűzesetet, robbanást vagy sérüléseket okozhatnak.

f) **Az akkumulátort ne tegye ki tűznek vagy magas hőmérsékleteknek.** A tűz vagy a +130 °C feletti hőmérséklet robbanáshoz vezethet.

g) **Kövesse a töltésre vonatkozó utasításokat, és soha ne töltse az akkumulátort vagy az akkumulátoros szerszámot a kezelési útmutatóban megadott hőmérsékleti tartományon kívül.** A helytelen vagy a megengedett hőmérsékleti tartományon kívüli töltés tönkreteheti az akkumulátort, valamint tűzeset veszélyével jár.

Szerviz

a) **Az elektromos szerszám javítási munkálatait bízza képzett szakemberre, és csak eredeti pótalkatrészeket használjon.** Így gondoskodhat az elektromos szerszám biztonságos működésének megőrzéséről.

b) **Soha ne próbálja az akkumulátort megjavítani, ha az megsérült.** Az akkumulátorok javítási munkálatait csak a gyártó vagy annak a meghatalmazott ügyfélszolgálata végezheti.

Biztonsági utasítások minden fűrészhez

Fűrészelési munkák

a)  **VESZÉLY: Ne közelítse a kezeit a fűrészelési területhez és a fűrészlaphoz.** Ha mindkét kezével a fűrészt fogja, azokban a fűrészlap nem tud sérülést okozni.

b) **Ne nyúljon a munkadarab alá.** A védőfedél a munkadarab alatt nem nyújt védelmet a fűrészlaptól.

c) **A vágási mélységet állítsa a munkadarab vastagságához.** A munkadarab alatt nem egész egy fűrészfognak kell látszania.

d) **A fűrészelt munkadarabot soha ne tartsa a kezében vagy a lábain. A munkadarabot rögzítse egy stabil tartófelületen.** Fontos, hogy a munkadarabot jól rögzítse, hogy minimálisra csökkentse a testtel való érintkezés, a fűrészlap elakadásának vagy az irányítás elvesztésének kockázatát.

e) **Az elektromos szerszámot csak a szigetelt fogófelületeinél tartsa, ha olyan munkákat végez, melyek során a szerszámbetét rejtett elektromos vezetékeket érhet.** A feszültség alatt álló vezetékkel való érintkezés az elektromos szerszám fém részeit is feszültség alá helyezi, és áramütést okoz.

f) **Hosszanti vágások során mindig használjon ütközőt vagy egyenes élvezetőt.** Ez javítja a vágási pontosságot és csökkenti a fűrészlap elakadásának esélyét.

g) **Mindig a megfelelő méretű fűrészlapot használja, mely a megfelelő tartófurattal rendelkezik (pl. rombusz alakú, vagy kerek).** Az olyan fűrészlapok, amelyek nem illenek a fűrész rögzítőelemeihez, egyenetlenül járnak és az irányítás elvesztését okozhatják.

h) **Soha ne használjon sérült vagy nem megfelelő fűrészlapalátéteket vagy -csavarokat.** A fűrészlapalátétek vagy -csavarok kifejezetten az Ön fűrészéhez készültek az optimális teljesítmény és biztonság érdekében.

További biztonsági utasítások minden fűrészhez

Visszarúgás – okok és megfelelő biztonsági utasítások

- A visszarúgás egy hirtelen reakció, melyet egy becsípődött, beakadt vagy rosszul beállított fűrészlap okoz, aminek következtében a fűrész ellenőrizetlenül kiemelkedik, és a munkadarabból a kezelő felé mozdul.
- Ha a fűrészlap becsípődik vagy beakad a záródó hasítékban, akkor az leblokkol, és a motor ereje visszalöki a fűrészt a kezelő felé.
- Ha a fűrészlap el van csavarodva vagy rosszul van beállítva a vágásban, a fűrészlap hátsó szélének fogai beleakadhatnak a faanyag felületébe, aminek következtében a fűrészlap kimozdul a hasítékból, és a fűrész visszaugrik a kezelő felé.

A visszarúgás a fűrész hibás, helytelen használatának a következménye. A megfelelő elővigyázatossággal, az alábbiakban leírtaknak megfelelően elkerülhető.

a) **Fogja meg a fűrészt erősen, és állítsa a karjait olyan helyzetbe, hogy fel tudja fogni a visszarúgás erejét. Mindig a fűrészlap oldalánál álljon, soha ne állítsa a fűrészlapot a testével egy vonalba.** Visszarúgás esetén a körfűrész hátrafelé ugorhat, de a kezelő a megfelelő óvintézkedésekkel kordában tarthatja a visszarúgó erőket.

b) **Ha a fűrészlap elakad, vagy amikor megszakítja a munkát, kapcsolja ki a fűrészt és tartsa addig a munkadarabban, amíg a fűrészlap teljes mértékben le nem áll.**

Soha ne próbálja meg kivenni a fűrészt a munkadarabból, vagy hátrafelé húzni azt, amíg a fűrészlap még mozog, különben visszarúgás történhet. Állapítsa meg a fűrészlap elakadásának okát, és szüntesse meg.

c) **Ha újra akarja indítani a munkadarabba szorult fűrészt, akkor a fűrészlapot a hasítékban középre kell állítani, és ellenőrizni kell, hogy a fűrész fogai nem akadtak-e be a munkadarabba.** Ha a fűrészlap elakad, az kimozdulhat a munkadarabból, vagy a fűrész újraindításakor visszarúgást okozhat.

d) **A nagyobb lapokat támassza alá, így lecsökkenti a beragadt fűrészlap által okozott visszarúgás kockázatát.** A nagyobb lapok a saját súlyuk alatt meghajolhatnak. A lapokat támassza alá mindkét oldalon, tehát a hasíték közelében és a szélen is.

e) **Ne használjon tompa vagy sérült fűrészlapokat.** A tompa vagy rosszul beállított fogakkal rendelkező fűrészlapok a túl szűk hasíték miatt megnövekedett súrlódást, a fűrészlap elakadását és visszarúgást okoznak.

f) **Fűrészelés előtt húzza meg a vágási mélységeket és a vágás szögbeállításait.** Ha a fűrészelés alatt a beállítások megváltoznak, a fűrészlap elakadhat, ami visszarúgást okozhat.

g) **Legyen különösen elővigyázatos a fűrészelés során meglévő falakon vagy egyéb, kevésbé belátható helyeken.** A behatoló fűrészlap fűrészelés közben elakadhat a rejtett tárgyakban, ami visszarúgást okozhat.

Biztonsági utasítások merülőfűrészekhez

A védőfedél funkciója

a) **Minden használat előtt ellenőrizze a védőfedél kifogástalan zárását. Ne használja a fűrészt, ha a védőfedél nem tud szabadon mozogni, és nem képes azonnal zárni. A védőfedelet soha ne fogja be vagy kösse le; ennek következtében a fűrészlap védelem nélkül marad.** Ha a fűrész véletlenül a földre esik, a védőfedél elhajolhat. Ellenőrizze a védőfedél szabad mozgathatóságát, és hogy az az összes vágási szögnél vagy mélységnél nem ér-e a fűrészlaphoz vagy más részegységekhez.

b) **Ellenőrizze a védőfedél rugójának állapotát és működését. Ha a védőfedél és a rugó nem működnek hibátlanul, használat előtt javíttassa meg a fűrészt.** Sérült alkatrészek, ragadós lerakódások vagy felgyülemlett forgácsok miatt az alsó védőfedél működése késni fog.

c) **Amikor nem derékszögben végzett „merítővágást" végez, rögzítse a fűrész tartólemezét az oldalirányú elmozdulás ellen.** Az oldalirányú elmozdulás a fűrészlap beakadásához vezethet, ami visszarúgást okozhat.

d) **Ne tegye a fűrészt a munkaasztalra vagy a padlóra, ha a védőfedél nem takarja a fűrészlapot.** A védelem nélküli, járó fűrészlap a fűrészt a vágási iránnyal szemben mozgatja, és elvág mindent, ami az útjába kerül. Vegye figyelembe a fűrészlap kikapcsolás utáni járási idejét.

Kiegészítő utasítások

- Ne használjon csiszolókorongokat.
- A fűrészelendő anyagnak megfelelő fűrészlapot válasszon. A fa vagy hasonló anyagok vágására készült fűrészlapoknak meg kell felelniük az EN 847-1 jelű szabványnak. A terméket kizárólag fa, műanyag és könnyű építési anyagok (pl. gipszkarton) fűrészeléséhez használja.
- Csak olyan fűrészlapokat használjon, amelyeknek a sebességre vonatkozó jelölése megegyezik a termék megadott sebességével, vagy annál magasabb.
- Csak 140 mm átmérőjű fűrészlapokat használjon, a fűrészlapon lévő feliratnak megfelelően.
- Kerülje a fűrészfogak csúcsainak túlhevülését.
- Műanyag fűrészelése során ügyeljen arra, hogy a műanyag ne olvadjon meg.
- Vegye figyelembe a maximális vágási mélységet (lásd a „Műszaki adatok" című részt).

Biztonságos munka

- Ne haladja meg az terméken megadott maximális sebességet. Be kell tartani a fordulatszám-tartományokat, amennyiben ilyenek meg vannak adva.
- A repedezett körfűrészlapokat ne használja tovább. A javításuk nem engedélyezett.
- A szerszámokat és szerszámtesteket úgy kell berögzíteni, hogy azok működés közben ne tudjanak kilazulni. Vegye figyelembe az összeszerelésre vonatkozó utasításokat. Húzza meg a fűrészlapot rögzítő szorítócsavart kézzel erősen a mellékelt imbuszkulcs segítségével.
- A csavarkulcs meghosszabbítása vagy kalapáccsal történő meghúzása nem megengedett.
- A körfűrészlapok karbantartási munkáit és módosításait csak hozzáértő, azaz szakképzett és gyakorlattal rendelkező személy végezheti, aki ismeri a tervezési követelményeket és tisztában van a szükséges biztonsági műveletekkel.

A rezgés és a zaj csökkentése

Csökkentse a használati időt, alkalmazzon kevesebb rezgéssel és zajjal járó használati módokat, valamint viseljen személyes védőfelszerelést, ezzel csökkentve a rezgés és a zaj hatásait.

Az alábbi intézkedések segítenek a rezgések és a zaj okozta ártalmak csökkentésében:

- A terméket kizárólag rendeltetésszerűen, az ebben az útmutatóban leírtak szerint használja.
- Ügyeljen a termék kifogástalan állapotára és gondoskodjon a megfelelő karbantartásról.
- A termékhez a megfelelő szerszámbetéteket használja, és ügyeljen arra, hogy azok kifogástalan állapotban legyenek.
- Tartsa a terméket határozottan a fogóinál, illetve fogófelületeinél.
- A termék karbantartását végezze az utasításoknak megfelelően, továbbá ne feledkezzen meg az elégséges kenésről sem (ahol ez szükséges).

Teendők vészhelyzet esetén

Ismerkedjen meg a termék használatával ennek az útmutatónak a segítségével. Tartsa észben a biztonsági utasításokat, és minden esetben kövesse azokat. Ez segít elkerülni a kockázatokat és veszélyeket.

- Ha a termék hibásan működik, azonnal kapcsolja ki. Vizsgáltassa meg és szükség szerint szereltesse meg egy képzett szakemberrel, mielőtt újra használná.

További kockázatok

MEGJEGYZÉS

▶ A termék működés közben elektromágneses teret kelt! Ez a tér bizonyos körülmények között hatással lehet aktív vagy passzív orvosi implantátumok működésére! A súlyos vagy halálos sérülések veszélyének csökkentése érdekében az orvosi implantátumokkal rendelkező személyek érdeklődjenek orvosuknál vagy az orvosi implantátum gyártójánál, mielőtt a terméket használnák!

Még akkor is megmarad a személyi sérülések és anyagi károk potenciális veszélye, ha a terméket az előírásoknak megfelelően használja. A termék felépítéséből és kialakításából adódóan többek között az alábbi veszélyekkel lehet számolni:

- Vágott sérülések
- Halláskárosodás, ha nem visel megfelelő fülvédőt
- A kezek és a karok rezgésével járó egészségügyi kockázatok, amennyiben a terméket hosszabb ideig használják, illetve a kezelése és a karbantartása nem szakszerűen történik

Előkészületek

Az akkumulátorcsomag töltöttségi szintjének ellenőrzése

☐ Nyomja meg az akkumulátorcsomag **(33)** a LED akkutöltöttség jelző **(33b)** melletti gombot **(33a)**.

■ Az akkumulátorcsomag **(33)** töltöttségi szintjét a LED akkutöltöttség jelző **(33b)** megfelelő LED-lámpáinak kigyulladása jelzi.

Jelzés	Szín	Jelentés
	Piros, narancssárga, zöld	Teljesen feltöltve
	Piros, narancssárga	Részben feltöltve
	Piros	Töltés szükséges

☐ Töltse fel az akkumulátorcsomagot **(33)**, ha a LED akkutöltöttség jelzőn **(33b)** már csak a piros színű LED világít.

Az akkumulátorcsomag feltöltése

MEGJEGYZÉS

▶ Ha az akkumulátorcsomag **(33)** még meleg, feltöltés előtt hagyja lehűlni.

1. Vegye ki a akkumulátorcsomagot **(33)** a termékből.
2. Tolja be az akkumulátorcsomagot **(33)** a töltőkészülék **(35)** töltőnyílásába.
3. Csatlakoztassa a töltőkészüléket **(35)** egy konnektorhoz.
4. **Feltöltés után:** Húzza ki a töltőkészüléket **(35)** a konnektorból.
5. Húzza ki az akkumulátorcsomagot **(33)** a töltőkészülékből **(35)**.

A töltőkészülék ellenőrző LED-jei

Zöld	Piros	Jelentés
Világít	–	Teljesen feltöltve
		Készenléti mód (nincs akkumulátorcsomag **(33)** behelyezve)
–	Világít	Töltés alatt
–	Villog	Az akkumulátorcsomag **(33)** túlhevült

Zöld	Piros	Jelentés
Villog	Villog	Az akkumulátorcsomag **(33)** meghibásodott

A védőfedél funkciójának ellenőrzése

(A ábra)

MEGJEGYZÉS

▶ Ha a védőfedél **(23)** működése hibás, ne használja a terméket. Forduljon az szervizközpontunkhoz (lásd a „Szerviz" c. részt).

1. Helyezze a terméket a fűrészasztallal **(10)** egy szilárd felület szélére, hogy a fűrészlapot **(26)** teljesen le lehessen engedni.
2. Tolja a kapcsolózárat **(3)** előre, és engedje le a fűrészlapot **(26)**.
3. Ellenőrizze, hogy a fűrészlap **(26)** nem súrlódik-e a védőfedélhez **(23)**.
   Ellenőrizze, hogy a fűrészlap automatikusan visszatér-e a kiindulási helyzetébe.

A fűrészlap beszerelése/cseréje

(C ábra)

MEGJEGYZÉS

▶ A munkálatok előtt kapcsolja ki a terméket és vegye ki az akkumulátorcsomagot **(33)**.

1. Nyomja a rögzítőkart **(2)** a segédfogó **(1)** irányába.
2. Tolja a kapcsolózárat **(3)** előre. Engedje le a fűrészlapot **(26)**, amíg a termék a helyére nem kattan.
3. Engedje fel az kapcsolózárat **(3)**. A motoregység azon a ponton áll meg, ahol a fűrészlapot **(26)** a védőfedélen **(23)** lévő kivágáson keresztül beszerelheti/kicserélheti.

A fűrészlap kivétele

MEGJEGYZÉS

▶ A nagy méretű imbuszkulcs **(16)** a segédfogóban **(1)** található.

1. Nyomja meg az orsórögzítőt **(36)**. Lazítsa ki a csavart **(38)** az óramutató járásával ellentétes irányban a nagy méretű imbuszkulcs **(16)** segítségével.
2. Vegye ki a csavart **(38)** és a karimát **(37)**.
3. Vegye ki óvatosan a fűrészlapot **(26)** alulról a védőfedélből **(23)**.

A fűrészlap beszerelése/cseréje

⚠ FIGYELMEZTETÉS!

▶ A fűrészlapon **(26)** a forgásirányt jelző nyílnak meg kell egyeznie a védőfedélen **(23)** lévő nyíllal.

1. Helyezze be a fűrészlapot **(26)** alulról a védőfedélbe **(23)** az orsóra.
2. Helyezze rá a karimát **(37)** a fűrészlapra **(26)**.
3. Nyomja meg az orsórögzítőt **(36)**. Rögzítse a karimát **(37)** és a fűrészlapot **(26)** a csavarral **(38)**. Húzza a csavart az óramutató járásával megegyező irányban a nagy méretű imbuszkulcs **(16)** segítségével.

Porelszívó berendezés csatlakoztatása

(D ábra)

MEGJEGYZÉS

▶ Ha veszélyes porokat keltő anyagokkal dolgozik, csatlakoztasson a termékhez egy megfelelő és bevizsgált porelszívó berendezést (M porosztály).

☐ Csatlakoztassa a porelszívó (pl. PWD 30 C1) berendezést a forgácskidobóra **(4)**.

A párhuzamvezető felszerelése

(E ábra)

1. Lazítsa ki a párhuzamvezető tartójának **(39)** szárnyas csavarjait **(11)**. Helyezze rá a párhuzamvezetőt **(29)** a párhuzamvezető tartójára.
2. Állítsa be a kívánt vágási szélességet. Ehhez szükség esetén használjon egy colostokot. A fűrészasztal **(10)** elülső szélén lévő mélyedések **(24)** jelzik a vágott éleket a 0°-os és 45°-os vágási szögbeállításoknál (lásd a részletes ábrát).
3. Húzza meg a párhuzamvezető tartójának **(39)** szárnyas csavarjait **(11)**.

A vágási és a sarokillesztési szög beállítása

MEGJEGYZÉS

▶ A vágási szöget a vágási szögskála **(13)** segítségével tudja meghatározni.

▶ Gérvágás esetén a vágási mélység kisebb, mint a mélységskálán **(28)** beállított érték.

1. Lazítsa meg a vágási szög előválasztó 2 szárnyas csavarját **(7)**.
2. Állítsa be a kívánt szöget a vágási szögskálán **(13)** a referencia-jelölés **(12)** felső széle segítségével.
3. A 0° vagy +47°-os sarokillesztési szög beállításához forgassa el az állítógombot **(14)** az elfordítás után.
4. Húzza meg a szárnyas csavarokat **(7)**.
5. A sarokvágás során fogja meg a terméket mindkét kezével erősen, hogy jobban tudja irányítani a terméket.

A vágási mélység beállítása

(A ábra)

1. Tartsa vágási mélység állításának reteszét **(15)** lenyomva.
2. Állítsa be a kívánt vágási mélységet a vágási mélységskálán **(28)** a referencia-jelölés **(27)** felső széle segítségével.

   A: Jelölés vezetősín **(30)** nélkül
   B: Jelölés vezetősínnel **(30)**

3. Engedje fel a reteszt **(15)**.

Vezetősín

(A, F ábra)

Az első vágás előtt

MEGJEGYZÉS

▶ A vezetősín **(30)** alján van egy szálkásodásgátló (fekete gumiszegély).

A szálkásodásgátlót vágja rövidre úgy, hogy az pontosan illeszkedjen a vezetősín **(30)** hosszához. Járjon el az alábbiak szerint:

1. Helyezze rá a vezetősínt **(30)** egy munkadarabra.
2. Állítson be kb. 10 mm vágási mélységet a terméken (lásd „A vágási mélység beállítása" c. részt).
3. Kapcsolja be a terméket (lásd a „Be- és kikapcsolás" c. részt).
4. Vezesse a terméket egyenletesen, enyhe nyomással a vágás irányába.

Vezetősín csatlakoztatása

MEGJEGYZÉS

▶ A kis méretű imbuszkulcs **(17)** a segédfogóban **(1)** található.

1. Csúsztassa be az összekötőelemet **(31)** a vezetősín **(30)** mindkét oldalán lévő horonyba.
   Az összekötőelemnek a vezetősín két része közepén kell elhelyezkednie.
2. Húzza meg a hernyócsavart **(32)** a kis méretű imbuszkulccsal **(17)**.

Kezelés

Az akkumulátorcsomag behelyezése/kivétele

⚠ FIGYELMEZTETÉS! Sérülésveszély az akaratlan beindítás miatt!

▶ Az akkumulátorcsomagot **(33)** csak akkor helyezze be, ha a termék teljes mértékben használatra kész.

Az akkumulátorcsomag behelyezése

1. Tolja be az akkumulátorcsomagot **(33)** a végig az akkutartón **(9)** a termékbe.
2. Ügyeljen arra, hogy az akkumulátorcsomag **(33)** a helyére kattanjon.

Az akkumulátorcsomag kivétele

1. Tartsa az akkumulátorcsomagon **(33)** lévő kioldógombot **(34)** lenyomva.
2. Vegye ki a akkumulátorcsomagot **(33)** a termékből.

A sebesség beállítása

□ A 6 sebességfokozat között a gomb **(22)** megnyomásával választhat.

■ A sebességfokozatot a sebességfokozat-jelző **(21)** megfelelő számjegyeinek kigyulladása jelzi.

Be- és kikapcsolás

Bekapcsolás

1. Tolja a kapcsolózárat **(3)** előre.
2. Nyomja meg a be-/kikapcsológombot **(5)**.
   Amint a termék beindult, elengedheti a kapcsolózárat **(3)**.
3. Merítse bele a fűrészlapot **(26)** a munkadarabba.

Kikapcsolás

1. Engedje fel a be-/kikapcsológombot **(5)**.
2. Vezesse vissza a fűrészlapot **(26)** a védőfedélbe **(23)**.

Az akkumulátorcsomag töltöttségi szintjének ellenőrzése a terméken

□ Nyomja meg a gombot **(18)**. Az akkumulátorcsomag **(33)** töltöttségi szintjét a töltöttségjelző **(20)** megfelelő LED-lámpáinak kigyulladása jelzi.

■ Működés közben az akkumulátorcsomag **(33)** töltöttségi szintje folyamatosan látható a töltöttségjelzőn **(20)**.

Szín	Jelentés
Piros, narancssárga, zöld	Teljesen feltöltve
Piros, narancssárga	Félig feltöltve
Piros	Töltés szükséges

☐ Töltse fel az akkumulátorcsomagot **(33)**, ha a töltöttségjelzőn **(20)** már csak a piros színű LED világít.

Utasítások a munkához

MEGJEGYZÉS

▶ A védőfedélen **(23)** lévő vágásszélesség-jelölések **(25)** a fűrészlap **(26)** (Ø 140 mm) első és hátsó vágási pontját mutatják maximális vágási mélységnél.

Fűrészelés vezetősín nélkül

Derékszögű fűrészelés

1. **Tartsa a terméket mindkét kezével:** Egyik kezével a fogót **(6)**, a másikkal pedig a segédfogót **(1)**.
2. Kapcsolja be a terméket (lásd a „Be- és kikapcsolás" c. részt).
3. Helyezze rá a terméket a fűrészasztal **(10)** elülső felével a munkadarabra.
4. Merítse bele a fűrészlapot **(26)** a munkadarabba. Mérsékelt nyomással haladjon a fűrészeléssel előrefelé – és soha ne hátrafelé.

Sarokvágások 45°-ig

1. Állítsa be a kívánt vágási szöget (lásd „A vágási és a sarokillesztési szög beállítása" c. részt).
2. **Tartsa a terméket mindkét kezével:** Egyik kezével a fogót **(6)**, a másikkal pedig a segédfogót **(1)**.
3. Kapcsolja be a terméket (lásd a „Be- és kikapcsolás" c. részt).
4. Helyezze rá a terméket a fűrészasztal **(10)** elülső felével a munkadarabra.
5. Merítse bele a fűrészlapot **(26)** a munkadarabba. Mérsékelt nyomással haladjon a fűrészeléssel előrefelé – és soha ne hátrafelé.

Merítővágások

MEGJEGYZÉS

▶ A visszarúgás kockázatát csökkentheti úgy, hogy a hátsó élt egy ütközőhöz (pl. a vezetősínhez **(30)**) helyezi.

MEGJEGYZÉS

▶ Vágás közben az oldalirányú elmozdulás a fűrészlap **(26)** beakadásához vezethet, ami visszarúgást okozhat. Biztosítsa a fűrészasztalt **(10)** oldalirányú elmozdulás ellen, ha nem derékszögű merítővágásokat végez.

1. Állítsa be a kívánt vágási mélységet (lásd „A vágási mélység beállítása" c. részt).
2. Helyezze rá a terméket a munkadarabra.
3. **Tartsa a terméket mindkét kezével:** Egyik kezével a fogót **(6)**, a másikkal pedig a segédfogót **(1)**.
4. Kapcsolja be a terméket (lásd a „Be- és kikapcsolás" c. részt).
5. Merítse bele a fűrészlapot **(26)** a munkadarabba. Mérsékelt nyomással haladjon a fűrészeléssel előrefelé – és soha ne hátrafelé.

Fűrészelés vezetősínnel

Derékszögű fűrészelés

1. Helyezze a vezetősínt **(30)** a munkadarabra úgy, hogy a fekete gumiszegély lefelé nézzen.
2. Helyezze rá a terméket a horonnyal a vezetősínre **(30)**.
3. **Tartsa a terméket mindkét kezével:** Egyik kezével a fogót **(6)**, a másikkal pedig a segédfogót **(1)**.
4. Kapcsolja be a terméket (lásd a „Be- és kikapcsolás" c. részt).
5. Merítse bele a fűrészlapot **(26)** a munkadarabba. Mérsékelt nyomással haladjon a fűrészeléssel előrefelé – és soha ne hátrafelé.

Sarokvágások 45°-ig

1. Helyezze a vezetősínt **(30)** a munkadarabra úgy, hogy a fekete gumiszegély lefelé nézzen.
2. Helyezze rá a terméket a horonnyal a vezetősínre **(30)**.
3. Állítsa be a kívánt vágási szöget (lásd „A vágási és a sarokillesztési szög beállítása" c. részt).
4. **Tartsa a terméket mindkét kezével:** Egyik kezével a fogót **(6)**, a másikkal pedig a segédfogót **(1)**.
5. Kapcsolja be a terméket (lásd a „Be- és kikapcsolás" c. részt).
6. Merítse bele a fűrészlapot **(26)** a munkadarabba. Mérsékelt nyomással haladjon a fűrészeléssel előrefelé – és soha ne hátrafelé.

Merítővágások

1. Helyezze a vezetősínt **(30)** a munkadarabra úgy, hogy a fekete gumiszegély lefelé nézzen.
2. Helyezze rá a terméket a horonnyal a vezetősínre **(30)**.

3. Állítsa be a kívánt vágási mélységet (lásd „A vágási mélység beállítása" c. részt).
4. Tegye rá a fűrészasztal **(10)** hátsó szélét amennyire csak lehet egy ütközőre.
5. Szükség esetén javítsa a fűrészasztal **(10)** illeszkedési pontosságát a vezetősínben **(30)** az excenteres csavarok **(8)** segítségével. A termék és a vezetősín közti illesztési hézag minimálisra csökkentéséhez húzza meg az excenteres csavarokat.
6. **Tartsa a terméket mindkét kezével:** Egyik kezével a fogót **(6)**, a másikkal pedig a segédfogót **(1)**.
7. Kapcsolja be a terméket (lásd a „Be- és kikapcsolás" c. részt).
8. Merítse bele a fűrészlapot **(26)** a munkadarabba. Mérsékelt nyomással haladjon a fűrészeléssel előrefelé – és soha ne hátrafelé.

A túlterhelés jelzése

A túlterhelés jelzése (19)	Jelentés
Zöld	Normál működés
Narancssárga	A termék enyhén túlterhelt
Piros	A termék túlterhelődött vagy beakadt

Tisztítás, karbantartás és tárolás

⚠ FIGYELMEZTETÉS! Sérülés kockázata!

▶ Kapcsolja ki a terméket és vegye ki az akkumulátorcsomagot **(33)**.

☐ Az ebben az útmutatóban nem említett javítási és karbantartási munkák elvégzését bízza szervizközpontunkra (lásd a „Szerviz" c. részt). Csak eredeti pótalkatrészeket használjon.

Tisztítás

⚠ FIGYELEM! A termék károsodásának kockázata!

▶ Ne használjon tisztító- vagy oldószereket (a fűrészlap **(26)** kivételével, lásd az alábbi utasításokat). Ennek figyelmen kívül hagyása esetén a termék javíthatatlanul károsodhat.

☐ A fűrészlapról **(26)** a szennyeződéseket, pl. gyantát csak olyan oldószerekkel távolítsa el, amelyek nem rontják a fűrészlap mechanikai tulajdonságait.

☐ A ragacsos felületeket próbálja meg egy jól kicsavart, nedves, langyos ruhával megtisztítani. Ügyeljen arra, hogy ne jussanak folyadékok a burkolaton belülre. Alternatívaként használhat speciális tisztítószert (gyantaeltávolítót) vagy multispray-t. Tartsa be a speciális tisztítószer/multispray gyártójának biztonsági utasításokat és figyelmeztetéseit.

☐ A szellőzőnyílásokat, a motorházat és fogókat tartsa tisztán. Ehhez használjon egy enyhén nedves ruhát vagy egy kefét.

Karbantartás

■ A termék nem igényel karbantartást.

☐ **Minden használat előtt:** Ellenőrizze, hogy a fűrészlapon **(26)** nincsenek-e látható hibák. Cserélje ki a fűrészlapot, ha az tompa, elgörbült, vagy bármilyen más módon sérült.

☐ A fűrészlap **(26)** karbantartását (pl. javítás vagy élezés) bízza szakemberre.

Tárolás

☐ A terméket és alkatrészeit tárolja
- Tiszta,
- Száraz,
- Portól védett helyen,
- Gyermekektől elzárt helyen.

☐ Az akkumulátorcsomag **(33)** és a termék tárolási hőmérsékletének 0 °C és +45 °C között kell lennie. Tárolás alatt kerülje a túlzott hideget vagy meleget, hogy az akkumulátorcsomag teljesítménye ne romoljon.

☐ **Tárolás előtt:** Vegye ki a akkumulátorcsomagot **(33)** a termékből.

Pótalkatrészek/tartozékok

■ Ügyfeleink kompatibilis cserealkatrészeket és tartozékokat a www.optimex-shop.com oldalról szerezhetnek.

■ Rendeléseket csak online tud leadni.

☐ További információkat a Lidl ügyfélszolgálati forródrótján kaphat (lásd a „Szerviz" c. részt).

☐ A rendeléshez készítse elő a rendelési számot.

Hibaelhárítás

Probléma	Lehetséges ok	Megoldás
A termék nem indul.	Az akkumulátorcsomag **(33)** nincs behelyezve.	Helyezze be az akkumulátorcsomagot **(33)** (lásd „Az akkumulátorcsomag behelyezése/ kivétele" c. részt).
	Az akkumulátorcsomag **(33)** lemerült.	Töltse fel akkumulátorcsomagot **(33)** (lásd „Az akkumulátorcsomag feltöltése" c. részt).
	A be-/kikapcsoló gomb **(5)** meghibásodott.	Forduljon az szervizközpontunkhoz (lásd a „Szerviz" c. részt).
	A motor meghibásodott.	
A termék működése szakadozik.	Egy belső érintkezés kilazult	Forduljon az szervizközpontunkhoz (lásd a „Szerviz" c. részt).
	A be-/kikapcsoló gomb **(5)** meghibásodott.	

Mentesítés



A hulladék elkülönítéséhez vegye figyelembe a csomagolóanyagon található jelzéseket. Ezek rövidítéseket (a) és számokat (b) tartalmaznak a következő jelentéssel: 1–7: műanyagok/20–22: papír és karton/80–98: kötőanyagok.

Termék:



A kiszolgált termék megsemmisítési lehetőségeiről lakóhelye illetékes önkormányzatánál tájékozódhat.



Ne dobja a kiszolgált terméket a háztartási szemétbe, hanem adja le szakszerű ártalmatlanításra. A gyűjtőhelyekről és azok nyitvatartási idejéről az illetékes önkormányzatnál tájékozódhat.

A hibás vagy elhasznált elemeket/akkukat újra kell hasznosítani. Szolgáltassa vissza az elemeket/akkukat és/vagy a terméket az ajánlott gyűjtőállomásokon keresztül.



Környezeti károk az elemek/akkuk hibás megsemmisítése következtében!

A megsemmisítés előtt vegye ki az elemeket/az akkumulátorcsomagot a termékből.

Az elemeket/akkukat nem szabad a háziszemétbe dobni. Mérgező hatású nehézfémeket tartalmazhatnak és ezért különleges kezelést igénylő hulladéknak számítanak.

A nehézfémek vegyjelei a következők: Cd = kadmium, Hg = higany, Pb = ólom. Ezért az elhasznált elemeket/akkukat egy közösségi gyűjtőhelyen adja le.

Garancia

A terméket gondosan, szigorú minőségi előírások betartásával gyártottuk, és a szállítás előtt gondosan ellenőriztük. Anyag- vagy gyártási hibák esetén a termék eladójával szemben törvényes jogok illetik meg. Az Ön törvényes jogait az általunk alább meghatározott garancia semmilyen módon nem korlátozza.

Erre a termékre 5 év garanciát adunk a vásárlás dátumától számítva. A garancia idő a vásárlás dátumával kezdődik. Biztonságos helyen őrizze meg az eredeti vásárlói bizonylatot, mert ez a dokumentum szükséges a vásárlás bizonyításához.

A vásárláskor fennálló károkat és hiányosságokat a termék kicsomagolása után haladéktalanul jelezze.

Ha ezen a terméken a vásárlástól számított 5 éven belül anyag- vagy gyártási hibát észlel, választásunk szerint ingyenesen megjavítjuk vagy kicseréljük a terméket. A garancia idő nem hosszabbodik meg a helyette nyújtott szavatossági igény által. Ez a kicserélt vagy javított alkatrészekre is érvényes.

A garancia megszűnik, ha a terméket megrongálták, ill. nem szakszerűen kezelték vagy végezték a karbantartást.

A garancia az anyag- és gyártási hibákra vonatkozik. Ez a garancia nem terjed ki azokra a termékalkatrészekre, amelyek normál kopásnak vannak kitéve, és ezért gyorsan kopó alkatrésznek minősülnek (pl. elemekre, tömlőkre, tintapatronokra), illetve a törékeny alkatrészek sérülésére, pl. kapcsolókra vagy üveg alkatrészekre.

Garanciális ügyek lebonyolítása

Megkeresése gyors feldolgozásához kérjük, kövesse az alábbi utasításokat:

Megkeresés esetén kérjük, mindig készítse elő a pénztárblokkot és a termékszámot (IAN 521710_2601) a vásárlás igazolására.

A termékszámot kérjük, olvassa le a típustábláról, a terméken elhelyezett gravírozásból, az útmutató címlapjáról (alul a bal

oldalon), vagy a termék hátsó vagy alsó oldalán található matricáról.

Működési hiba vagy egyéb hiányosság fellépése esetén először vegye fel a kapcsolatot a következőkben felsorolt szervizek valamelyikével telefonon, vagy e-mailen.

A hibásnak ítélt terméket a pénztárblokk és a hiba leírásának és keletkezési idejének megjelölésével, díjmentesen küldheti el az Ön számára kijelölt szerviz címére.

A parkside-diy.com oldalon ezt és számos további kézikönyvet tud megtekinteni és letölteni. Ezzel a QR-kóddal közvetlenül a parkside-diy.com oldalra jut. Válassza ki az országot, és a keresőfelületen keresse meg a használati útmutatókat. A termékszám (IAN) 521710_2601 beírásával juthat el az Ön termékének használati útmutatójához.



Szerviz

HU **Szerviz Magyarország**
Tel.: 0680021647
A formanyomtatvány itt elérhető: *parkside-diy.com*
IAN 521710_2601

EU-megfelelőségi nyilatkozat

EU-MEGFELELŐSÉGI NYILATKOZAT (IAN. 521710_2601)

Mi, a vállalat

OWIM GmbH & Co. KG, Stiftsbergstraße 1, 74167 Neckarsulm, Németország

kizárólagos felelősséggel kijelenti, hogy a termék:

IAN:	**521710_2601**
Termékazonosító:	**"PARKSIDE PERFORMANCE" 20 V Akkus merülőfűrész**
Típusszám:	**HG13569**

Megfelel a felsorolt EU-irányelvek alapvető követelményeinek

2006/42/EK [HL L 157, 2006 június 9.]
2014/30/EU [HL L 96, 2014 március 29]
2011/65/EU [HL L 174., 2011 július 1.]

Az alkalmazott harmonizált szabványokra hivatkozás vagy az azokra az egyéb műszaki leírásokra való hivatkozás, amelyekkel kapcsolatban megfelelőségi nyilatkozatot tettek:

Szám / vonatkozó részek
2006/42/EK
EN 62841-1:2015+AC:2015+A11:2022
2014/30/EU
EN IEC 55014-1:2021
EN IEC 55014-2:2021

A fent ismertetett nyilatkozat tárgya megfelel az egyes veszélyes anyagok elektromos és elektronikus berendezésekben való alkalmazásának korlátozásáról szóló, 2011. június 8-i 2011/65/EU európai parlamenti és tanácsi irányelvnek:

Szám / vonatkozó részek
EN IEC 63000:2018 (4.3.3 c))
EN 62321-3-1:2014
EN 62321-4:2014+A1:2017
EN 62321-5:2014
EN 62321-7-1:2015
EN 62321-7-2:2017
EN 62321-6:2015
EN 62321-8:2017

A műszaki dokumentáció tulajdonosa: OWIM GmbH & Co.KG

A nyilatkozatot a nevében és megbízásában írták alá:

OWIM GmbH & Co. KG, Stiftsbergstraße 1, 74167 Neckarsulm, Németország

Az eredeti megfelelőségi nyilakozat fordítása

Neckarsulm	07.04.2026	ppa. Buchheim	ppa. Maier
Hely	Dátum	ppa. Jens Buchheim meghatalmazott aláíró	ppa. Dr. Thorsten Maier meghatalmazott aláíró

HU

CE

Seznam uporabljenih piktogramov/simbolov ... Stran 41
Predvidena uporaba ... Stran 41
Obseg dobave ... Stran 42
Opis delov ... Stran 42
Tehnični podatki ... Stran 42
Varnostni napotki ... Stran 44
Splošni varnostni napotki za električna orodja ... Stran 44
Varnostna navodila za vse žage ... Stran 46
Dodatni varnostni napotki za vse žage ... Stran 46
Varnostna navodila za potopno žaganje ... Stran 46
Dopolnilna navodila ... Stran 47
Zmanjšanje tresljajev in hrupa ... Stran 47
Obnašanje v nujnem primeru ... Stran 47
Ostale nevarnosti ... Stran 47
Priprava ... Stran 48
Preverjanje napolnjenosti baterijskih paketov ... Stran 48
Polnjenje baterijskega paketa ... Stran 48
Preverjanje delovanja zaščitnega pokrova ... Stran 48
Vgradnja/zamenjava žagnega lista ... Stran 48
Priključitev naprave za odsesavanje prahu ... Stran 49
Vgradnja vzporednega naslona ... Stran 49
Nastavitev kota rezanja in zajeralnega kota ... Stran 49
Nastavitev globine reza ... Stran 49
Vodilo ... Stran 49
Uporaba ... Stran 49
Vstavljanje/odstranjevanje baterijskega paketa ... Stran 49
Nastavitev števila vrtljajev ... Stran 50
Vklop/izklop ... Stran 50
Preverjanje napolnjenosti baterijskega paketa na izdelku ... Stran 50
Navodila za delo ... Stran 50
Žaganje brez vodila ... Stran 50
Žaganje z vodilom ... Stran 50
Indikator preobremenitve ... Stran 51

Čiščenje, vzdrževanje in skladiščenje ... Stran 51
Čiščenje ... Stran 51
Vzdrževanje ... Stran 51
Shranjevanje ... Stran 51
Nadomestni deli/pribor ... Stran 51
Odpravljanje napak ... Stran 52
Odstranjevanje ... Stran 52
Garancijski list ... Stran 52
Postopek pri uveljavljanju garancije ... Stran 53
Servis ... Stran 54
Izjava EU o skladnosti ... Stran 55

Seznam uporabljenih piktogramov/simbolov

	Preberite navodila za uporabo.	n_0	Število obratov v prostem teku
		⎓	Enosmerni tok/napetost
	**NEVARNOST!** - Označuje nevarnost z visoko stopnjo tveganja, ki lahko povzroči smrt ali hude telesne poškodbe, če se ji ne izognete (npr. nevarnost zadušitve)		Zunanji Ø in Ø izvrtine žagnega lista **(26)**
			Smer vrtenja žagnega lista **(26)**
	**OPOZORILO!** - Označuje nevarnost s srednjo stopnjo tveganja, ki lahko povzroči smrt ali hude telesne poškodbe, če se ji ne izognete (npr. nevarnost električnega udara)		Tipka za stanje napolnjenosti **(18)**
			Prikaz napolnjenosti **(20)**
	**PREVIDNO!** - Označuje nevarnost z nizko stopnjo tveganja, ki lahko povzroči lažje do srednje hude telesne poškodbe, če se ji ne izognete (npr. nevarnost opeklin)		Prikaz stopnje števila vrtljajev **(21)**
			Tipka za nastavitev števila vrtljajev **(22)**
	**POZOR!** - Opozarja pred morebitno materialno škodo (npr. nevarnost kratkega stika)		Uporabljajte zaščito dihal!
	Obvezna uporaba zaščitnih očal!		Rabite zaščitne rokavice!
	Uporabljajte zaščito sluha!		Ne uporabljajte poškodovanih žagnih listov.
	Smer vrtenja žagnega lista **(26)**		Varnostni napotki Navodila za delo
CE	Znak CE potrjuje skladnost z direktivami EU, ki veljajo za izdelek.		

20 V AKUMULATORSKA POTOPNA ŽAGA

Predvidena uporaba

- Ta akumulatorska potopna žaga (v nadaljevanju »izdelek« ali »električno orodje«) je primerna za vzdolžno in prečno potopno žaganje na trdni podlagi za naslednje materiale:
  - Les
  - Plastika
  - Lahki gradbeni materiali (npr. mavčne plošče)
- Žaganje kovin ni dovoljeno.
- Izdelek se lahko uporablja z vodilom ali brez njega. Za vzporedne reze je vključen vzporedni naslon.
- Izdelek uporabljajte le v zaprtih notranjih prostorih.
- Izdelek je predviden samo za individualno uporabo. Izdelek ni primeren za komercialne ali druge namene.
- Izdelek je del serije **X 20 V TEAM** in ga lahko uporabljate z baterijskimi paketi serije **X 20 V TEAM**.

Baterijske pakete serije **X 20 V TEAM** smete polniti samo s polnilniki serije **X 20 V TEAM**.

Obseg dobave

1 20 V Akumulatorska potopna žaga
1 Vzporedni naslon
1 Univerzalni žagni list Ø 140 mm (vnaprej nameščen)
1 Vodilo (2-delno) + povezovalni element
2 Ključ imbus (v dodatnem ročaju)
1 Navodila za uporabo

Opis delov

(Sl. A)

(1) Dodatni ročaj
(2) Vzvod za fiksiranje
(3) Zapora vklopa
(4) Izmet žagovine
(5) Stikalo za vklop/izklop
(6) Ročaj
(7) Krilni vijak (kot rezanja)
(8) Ekscentrični vijak
(9) Držalo polnilne baterije
(10) Žagna miza
(11) Krilni vijak (vzporedni naslon)
(12) Referenčna oznaka (kot rezanja)
(13) Lestvica kota rezanja
(14) Nastavitveni gumb
(15) Zapora (lestvica globine reza)
(16) Veliki imbus ključ
(17) Mali imbus ključ
(18) Tipka (stanje napolnjenosti – izdelek)
(19) Indikator preobremenitve
(20) Prikaz napolnjenosti (izdelka)
(21) Prikaz stopnje števila vrtljajev
(22) Tipka (stopnja števila vrtljajev)
(23) Zaščitni pokrov
(24) Odprtina
(25) Oznaka širine reza
(26) Žagni list
(27) Referenčna oznaka (lestvica globine reza)
(28) Lestvica globine reza
(29) Vzporedni naslon
(30) Vodilo
(31) Povezovalni element
(32) Valjasti vijaki

(Sl. B)

(33) Baterijski paket *
(33a) Tipka (napolnjenost – baterijski paket)
(33b) LED indikator stanja polnilne baterije
(34) Tipka za sprostitev (baterijskega paketa)
(35) Polnilnik *

(Sl. C)

(36) Zapora vretena
(37) Prirobnica
(38) Vijak

(Sl. E)

(39) Nastavek za vzporedni naslon

Tehnični podatki

20 V Akumulatorska potopna žaga	**PPTSA 20-Li C3**
Nazivna napetost U:	20 V ⎓
Število obratov v prostem teku n_0:	2800–5500 min^{-1}
Najv. globina reza (brez vodila):	
– pri 90°:	pribl. 52 mm
– pri 45°:	pribl. 38 mm
Najv. globina reza (z vodilom):	
– pri 90°:	pribl. 46 mm
– pri 45°:	pribl. 32 mm

Žagni list	
Zunanji Ø:	140 mm
Ø izvrtine:	20 mm
Širina reza (debelina zoba):	1,8 mm
Število zob:	42
Število obratov v prostem teku n_0:	najv. 7000 min^{-1}

Priporočena temperatura okolice	
Najv. temperatura (skupna):	+50 °C
Med polnjenjem:	od +4 °C do +40 °C
Med delovanjem:	od +4 °C do +50 °C
Med skladiščenjem:	od 0 °C do +45 °C

* Baterijski paket in polnilnik nista priložena.

Emisije hrupa

Izmerjene vrednosti so bile določene v skladu z EN 62841. Z A ocenjena raven hrupa električnega orodja je običajno:

Raven zvočnega tlaka L_{pA}:	79,1 dB
Negotovost K_{pA}:	3,0 dB
Raven zvočne moči L_{WA}:	87,1 dB
Negotovost K_{WA}:	3,0 dB

Vrednosti emisije tresljajev

Skupne vrednosti tresljajev (vsota vektorjev treh smeri), določena v skladu z EN 62841:

Tresljaji - glavni ročaj	
Žaganje v les $a_{h,W}$:	2,484 m/s^2
Negotovost K:	1,5 m/s^2
Tresljaji - dodatni ročaj	
Žaganje v les $a_{h,W}$:	2,980 m/s^2
Negotovost K:	1,5 m/s^2

⚠ OPOZORILO!



Nosite zaščito za sluh!

⚠ OPOZORILO!

- Vibracije in emisije hrupa med dejansko uporabo električnega orodja lahko odstopajo od referenčnih vrednosti, odvisno od vrste in načina uporabe električnega orodja, zlasti od vrste obdelovanca, ki ga obdelujete.
  Poskusite čim bolj zmanjšati vpliv tresljajev in hrupa. Primeri ukrepov za zmanjšanje izpostavljenosti tresljajev vključujejo uporabo rokavice med uporabo orodnega nastavka in omejevanjem delovnega časa. V tem primeru je treba upoštevati vse dele obratovalnega cikla (na primer čas, ko je električno orodje izključeno in čas, v katerem je orodje vklopljeno, vendar deluje brez obremenitve).

OPOMBA

- Navedena skupna vrednost vibracij in deklarirana vrednost emisije hrupa so bili izmerjeni v skladu s standardiziranim preskusnim postopkom in se lahko uporabijo za primerjavo enega električnega orodja z drugim.
- Navedena skupna vrednost vibracij in navedena vrednost emisije hrupa se lahko uporabita tudi za predhodno oceno obremenitve.

Trajanje polnjenja

⚠ OPOZORILO! Nevarnost telesnih poškodb in materialne škode zaradi nepravilnega ravnanja z baterijskim paketom!

- Upoštevajte varnostne napotke ter napotke za polnjenje in pravilno uporabo, ki so navedeni v navodilih za uporabo baterijskih paketov in polnilnika serije **X 20 V TEAM**.
- Podroben opis postopka polnjenja in dodatne informacije so na voljo v ločenih navodilih za uporabo.

OPOMBA

- Dejanski čas polnjenja se lahko nekoliko razlikuje od zgoraj navedenih podatkov, odvisno od temperature okolice in stanja polnilne baterije. Informacije se lahko spremenijo brez predhodnega obvestila.

- Izdelek je del serije **X 20 V TEAM** in ga lahko uporabljate z baterijskimi paketi serije **X 20 V TEAM**. Baterijske pakete serije **X 20 V TEAM** smete polniti samo s polnilniki serije **X 20 V TEAM**.
- Na trajanje polnjenja vplivajo dejavniki, kot so temperatura okolice in baterijskih paketov ter omrežna napetost, in ta lahko odstopa od navedenih vrednosti.
- Priporočamo, da izdelek uporabljate samo z naslednjimi baterijskimi paketi:
  - **PAP 20 B1**
  - **PAP 20 B3**
  - **Smart PAPS 204 A1**
  - **Smart PAPS 208 A1**
- Priporočamo, da ta baterijska paketa polnite z naslednjimi polnilniki:
  - **PLG 20 A3**
  - **PLG 20 A4**
  - **PLG 20 C1**
  - **PLG 20 C3**
  - **PDSLG 20 A1**
  - **Smart PLGS 2012 A1**

Varnostni napotki

Splošni varnostni napotki za električna orodja

⚠ OPOZORILO!

- Preberite vse varnostne napotke, navodila, ilustracije in tehnične podatke, ki so priloženi električnemu orodju. Neupoštevanje navodil lahko povzroči električni udar, požar in hude telesne poškodbe.

Varnostni napotki in opozorila shranite za kasnejšo uporabo.

Izraz »električno orodje«, ki se uporablja v varnostnih napotkih, se nanaša na električno orodje na električni pogon (z napajalnim kablom) in električno orodje s polnilno baterijo (brez napajalnega kabla).

Varnost na delovnem mestu

a) **Delovno območje mora biti čisto in dobro osvetljeno.** Nered ali slabo osvetljeno delovno območje lahko povzročita nesreče.

b) **Ne delajte z električnim orodjem v potencialno eksplozivnem okolju, kjer so prisotne vnetljive tekočine, plini ali prah.** Električna orodja ustvarjajo iskre, ki lahko vžgejo prah ali hlape.

c) **Med uporabo električnega orodja morajo otroci in druge osebe biti izven dosega.** Z odvračanjem lahko izgubite nadzor nad električnim orodjem.

Električna varnost

a) **Vtič električnega orodja se mora prilegati v vtičnico. Vtiča ne smete v nobenem primeru spremeniti. Ne uporabljajte vtikača skupaj z električno ozemljenimi električnimi orodji.** Nespremenjeni vtiči in ustrezne vtičnice zmanjšujejo tveganje električnega udara.

b) **Izogibajte se telesnemu stiku z ozemljenimi površinami, kot so cevi, grelniki, peči in hladilniki.** Če je vaše telo ozemljeno, je prisotno povečano tveganje električnega udara.

c) **Električna orodja ne izpostavljajte dežju ali vlagi.** Vdor vode v električno orodje poveča tveganje električnega udara.

d) **Priključnega kabla ne uporabljajte za druge namene, za prenos električnega orodja, obešanje ali vlečenje vtiča iz vtičnice. Priključni kabel držite izven dosega vročine, olja, ostrih robov ali gibljivih delov naprave.** Poškodovani ali zavozlani priključni kabel zvišuje tveganje električnega udara.

e) **Če z električnim orodjem delate na prostem uporabljajte samo podaljške, primerne za uporabo na prostem.** Uporaba podaljška, primernega za zunanjo uporabo, zmanjšuje nevarnost električnega udara.

f) **Če je delovanje električnega orodja v vlažnem okolju neizogibno, uporabite zaščitno napravo za preostali tok.** Uporaba zaščitne naprave za preostali tok zmanjša tveganje električnega udara.

Varnost oseb

a) **Pri delu z električnim orodjem bodite vedno pozorni, pazite, kaj počnete in uporabite razum. Ne uporabljajte električnega orodja, ko ste utrujeni ali pod vplivom drog, alkohola ali zdravil.** Trenutek neprevidnosti pri uporabi električnega orodja lahko povzroči resne poškodbe.

b) **Nosite osebno zaščitno opremo in vedno uporabljajte zaščitna očala.** Nošenje osebne zaščitne opreme, na primer maske proti prahu, nedrsečih zaščitnih čevljev, zaščitne čelade ali zaščite za sluh, ki ustreza vrsti in uporabi električnega orodja, zmanjšuje tveganje za poškodbe.

c) **Izogibajte se nenamernim zagonom. Prepričajte se, da je električno orodje izključeno, preden ga povežete z napajanjem in/ali vstavite polnilno baterijo, ter preden ga dvignete ali nosite.** Če imate pri nošenju električnega orodja prst na stikalu ali električno orodje povežete z napajanjem, ko je že vključena, lahko to privede do nesreče.

d) **Pred vklopom električnega orodja odstranite orodja za nastavitev ali ključe.** Orodje ali ključ, ki se nahaja v vrtljivem delu električnega orodja, lahko povzroči poškodbe.

e) **Izogibajte se nenormalni drži. Poskrbite za varno stabilnost in vedno ohranite ravnotežje.** To vam omogoča, da v nepričakovanih okoliščinah bolje nadzirate električno orodje.

f) **Nosite primerna oblačila. Ne nosite ohlapnih oblačil ali nakita. Lase, oblačila in rokavice držite izven dosega gibljivih delov.** Ohlapna oblačila, nakit ali dolgi lasje se lahko ujamejo v gibljive dele.

g) **Če je možna namestitev naprave za sesanje prahu in zbiranje prahu, se prepričajte, ali je ta**

priključena in se pravilno uporablja. Uporaba naprave za sesanje prahu lahko zmanjša tveganja zaradi prahu.

h) **Ne postanite preveč samozavestni in ne prekoračite varnostnih pravil za električna orodja, tudi če ste na podlagi pogoste uporabe že seznanjeni z električnim orodjem.** Neprevidna uporaba lahko povzroči hude poškodbe v delcu sekunde.

Uporaba in ravnanje z električnim orodjem

a) **Električnega orodja ne preobremenite. Uporabite ustrezno električno orodje za svoje opravilo.** Z ustreznim električnim orodjem delate bolje in varnejše v navedenem razponu zmogljivosti.

b) **Ne uporabljajte električnega orodja, če je stikalo pokvarjeno.** Električno orodje, ki ga ni mogoče vklopiti ali izklopiti, je nevarno in ga je treba popraviti.

c) **Napravo odklopite iz vtičnice in/ali odstranite polnilno baterijo, preden izvajate nastavitve na napravi, zamenjate orodne nastavke, zamenjate dodatno opremo ali električno orodje odložite.** Ta varnostni ukrep preprečuje nenameren zagon električnega orodja.

d) **Shranite električno orodje izven dosega otrok. Električnega orodja ne smejo uporabljati osebe, ki je ne poznajo ali niso prebrale teh navodil.** Električna orodja so nevarna, če jih uporabljajo neizkušene osebe.

e) **Električna orodja in orodne nastavke pazljivo vzdržujte. Preverite, ali gibljivi deli delujejo brezhibno in se ne zatikajo, preglejte, ali so deli zlomljeni ali poškodovani do te mere, da je delovanje električnega orodja omejeno. Pred uporabo električnega orodja morate poškodovane dele popraviti.** Slabo vzdrževana električna orodja so vzrok za mnoge nesreče.

f) **Orodja za rezanje ohranjajte čista in ostra.** Temeljito vzdrževana orodja za rezanje z ostrimi rezili se redkeje zatikajo in jih je lažje upravljati.

g) **Uporabljajte električna orodja, dodatno opremo, orodne nastavke ipd., v skladu s temi navodili. Pri tem upoštevajte delovne pogoje in opravilo, ki ga je treba izvesti.** Uporaba električnih orodij za druge, kot predvidene namene, lahko privede do nevarnih situacij.

h) **Ročaji in držalne površine naj bodo suhi, čisti in brez olja in masti.** Drseči ročaji in držalne površine ne omogočajo varnega upravljanja in nadzora električnega orodja v nepredvidenih situacijah.

Uporaba in ravnanje z baterijskimi orodji

a) **Polnilne baterije polnite samo s polnilniki, ki jih priporoča proizvajalec.** Zaradi polnilnika, ki je primeren za določen tip polnilnih baterij, obstaja tveganje za požar, če polnilnik uporabljate z drugimi polnilnimi baterijami.

b) **V električnih orodjih uporabljajte samo v ta namen predvidene polnilne baterije.** Uporaba drugih polnilnih baterij lahko povzroči poškodbe ali požar.

c) **Neuporabljeno polnilno baterijo hranite proč od pisarniških sponk, kovancev, ključev, žebljev, vijakov ali drugih majhnih kovinskih predmetov, ki bi lahko povzročili stik med kontakti.** Kratek stik med kontakti polnilne baterije lahko povzroči opekline ali požar.

d) **Pri nepravilni uporabi lahko iz polnilne baterije izteka tekočina. Izogibajte se stiku s temi tekočinami. V primeru nenamernega stika sperite z vodo. Če tekočina pride v oči, poiščite dodatno zdravniško pomoč.** Iztekajoča tekočine iz polnilne baterije lahko povzroči draženje kože ali opekline.

e) **Ne uporabljajte poškodovanih ali spremenjenih polnilnih baterij.** Poškodovane ali spremenjene polnilne baterije se lahko nepredvidljivo obnašajo in povzročijo požar, eksplozijo ali telesne poškodbe.

f) **Polnilne baterije ne izpostavljajte ognju ali visokim temperaturam.** Ogenj ali temperature nad +130 °C lahko povzročijo eksplozijo.

g) **Upoštevajte vsa navodila za polnjenje in nikoli ne polnite polnilne baterije ali baterijskega orodja zunaj temperaturnega območja, ki je določeno v navodilih za uporabo.** Nepravilno polnjenje ali polnjenje izven dovoljenega temperaturnega razpona lahko uniči polnilno baterijo in poveča nevarnost požara.

Servis

a) **Električno orodje lahko popravlja samo kvalificirano osebje in samo z originalnimi nadomestnimi deli.** S tem zagotovite ohranjanje varnosti električnega orodja.

b) **Nikoli ne izvajajte vzdrževanja na poškodovanih polnilnih baterijah.** Vzdrževanje polnilnih baterij sme opraviti samo proizvajalec ali pooblaščeni servisni center.

Varnostna navodila za vse žage

Postopek žaganja

a)  **NEVARNOST: Z rokami ne segajte v območje žaganja in žagnega lista.** Če žago držite z obema rokama, jih žagni list ne more poškodovati.

b) **Ne segajte pod obdelovanec.** Zaščitni pokrov vas ne more zaščititi pod žagnim listom pod obdelovancem.

c) **Globino reza prilagodite debelini obdelovanca.** Pod obdelovancem mora biti žagnega lista vidnega manj kot za višino zob.

d) **Obdelovanca, ki ga žagate, nikoli ne držite v roki ali na nogah. Obdelovanec pritrdite s trdno pritrditvijo.** Pomembno je, da obdelovanec dobro pritrdite, da zmanjšate nevarnost stika s telesom, zatikanja žagnega lista ali izgube nadzora.

e) **Med izvajanjem del, pri katerih lahko vsadno orodje pride v stik s skritimi električnimi vodi, držite električno orodje samo na izoliranih ročajih.** Stik s kablom pod napetostjo lahko povzroči, da so pod napetostjo tudi kovinski deli električnega orodja in povzroči električni udar.

f) **Pri vzdolžnem žaganju vedno uporabite naslon ali ravno robno vodilo.** To izboljša natančnost reza in zmanjša verjetnost zatikanja žagnega lista.

g) **Vedno uporabljajte žagne liste prave velikosti in pravilno izvrtino za pritrditev (npr. oblika diamanta ali okrogla).** Žagni listi, ki niso usklajeni z vgradnimi deli žage, opletajo in povzročijo izgubo nadzora nad napravo.

h) **Nikoli ne uporabljajte poškodovanih ali napačnih podložk ali vijakov za žagni list.** Podložke in vijaki za žagni list so konstruirani posebej za vašo žago ter zagotavljajo optimalno zmogljivost in varnost pri uporabi.

Dodatni varnostni napotki za vse žage

Povratni udarec – vzroki in s tem povezani varnostni napotki

- Povratni udarec je nenadna reakcija zaradi zataknjenega, stisnjenega ali napačno usmerjenega žagnega lista, ki povzroči nenadzorovan dvig žage in premik proti uporabniku.
- Če se žagni list ujame ali zatakne v odžagani reži, se zablokira, moč motorja pa žago potisne nazaj proti uporabniku.
- Če se žagni list v odžagani reži nagne ali napačno usmeri, se lahko zobje na zadnjem robu žagnega lista zataknejo v površino lesa, tako da se žagni list premakne iz odžagane reže in žaga skoči proti uporabniku.

Povratni udarec je posledica napačne uporabe žage. Preprečite ga lahko z ustreznimi previdnostnimi ukrepi, ki so opisani v nadaljevanju.

a) **Žago trdno držite in roke držite tako, da lahko prestrežete sile povratnega udarca. Vedno se držite ob strani žagnega lista, žagni list naj ne bo nikoli poravnan z vašim telesom.** Pri povratnem udarcu lahko krožna žaga skoči nazaj, vendar pa lahko uporabnik s primernimi previdnostnimi ukrepi obvlada sile povratnega udarca.

b) **Če je žagni list zataknjen ali ste prekinili delo, žago izklopite in jo držite mirno na obdelovancu, dokler se žagni list ne ustavi. Žage nikoli ne poskušajte potegniti iz obdelovanca ali potegniti nazaj, dokler se žagni list premika, sicer lahko pride do povratnega udarca.** Poiščite in odpravite vzrok za zatikanje žagnega lista.

c) **Če želite znova zagnati žago, ki je zataknjena v obdelovancu, žagni list postavite na sredino odžagane reže in preverite, ali zobje žage niso zataknjeni v obdelovancu.** Če je žagni list zataknjen, se lahko ob ponovnem zagonu žage premakne iz obdelovanca ali povzroči povratni udarec.

d) **Podprite velike plošče, da preprečite tveganje povratnega udara zaradi zataknjenega žagnega lista.** Velike plošče se lahko zaradi lastne mase upognejo. Plošče morajo biti podprte na obeh straneh, v bližini odžagane reže in na robu.

e) **Ne uporabljajte topih ali poškodovanih žagnih listov.** Žagni listi s topimi ali napačno izravnanimi zobmi povzročijo zaradi preozke odžagane reže povečano trenje, zatikanje žagnega lista in povratni udarec.

f) **Pred žaganjem zategnite nastavitev globine in kota rezanja.** Če se med žaganjem nastavitve spremenijo, se lahko žagni list zatakne in pride do povratnega udara.

g) **Še posebej bodite previdni pri žaganju obstoječih sten in v drugih nepreglednih območjih.** Potopljen žagni list se lahko pri rezanju skritih predmetov blokira in povzroči povratni udarec.

Varnostna navodila za potopno žaganje

Delovanje zaščitnega pokrova

a) **Pred vsako uporabo preverite, ali se zaščitni pokrov nemoteno zapira. Ne uporabljajte žage, če se zaščitni pokrov ne premika neovirano ali se ne zapre takoj. Zaščitnega pokrova nikoli ne vpenjajte ali privezujte – to**

bi pomenilo, da žagni list ni več zaščiten. Če vam žaga nenamerno pade na tla, se lahko zaščitni pokrov zvije. Preverite, ali se zaščitni pokrov prosto premika in se pri nobenem kotu ali globini reza ne dotika žagnega lista ali drugih delov.

b) **Preverite stanje in delovanje vzmeti zaščitnega pokrova. Če zaščitni pokrov ali vzmet nista brezhibna, predajte žago pred uporabo v vzdrževanje.** Poškodovani deli, lepljive obloge ali nabrana žagovina lahko upočasnijo delovanje spodnjega zaščitnega pokrova.

c) **Pri »potopnem rezu«, ki ni pravokoten, osnovno ploščo žage zavarujte pred stranskim premikanjem.** Stransko premikanje lahko povzroči zatikanje žagnega lista in s tem povratni udarec.

d) **Žage ne polagajte na delovno mizo ali na tla, če zaščitni pokrov ne pokriva žagnega lista.** Nezaščiten žagni list, ki se še ni ustavil, potegne žago v nasprotno smer žaganja in zažaga vse, kar mu je na poti. Pri tem upoštevajte čas naknadnega vrtenja žagnega lista.

Dopolnilna navodila

- Ne uporabljajte brusilnih plošč.
- Izberite ustrezen žagni list za material, ki ga žagate. Žagni listi, namenjeni za rezanje lesa ali podobnih materialov, morajo ustrezati standardu EN 847-1. Izdelek uporabljajte samo za žaganje lesa, plastike in lahkih gradbenih materialov (npr. mavčnih plošč).
- Uporabljajte samo žagne liste, katerih oznaka števila vrtljajev ustreza ali presega navedeno število vrtljajev izdelka.
- Uporabljajte samo žagne liste s premerom 140 mm, ki so skladni z napisi na žagi.
- Preprečite pregrevanje konic zob žage.
- Pri žaganju umetnih mas preprečite taljenje umetne mase.
- Upoštevajte največjo globino reza (glejte poglavje »Tehnični podatki«).

Varno delo

- Ne presegajte največjega števila vrtljajev, navedenega na izdelku. Če je navedeno območje vrtljajev, ga morate upoštevati.
- Odstranite liste krožne žage z razpokanim ohišjem. Popravila niso dovoljena.
- Orodje in dele orodja vpenjajte tako, da se med delovanjem ne morejo sprostiti. Upoštevajte navodila za montažo. S priloženim imbus ključem ročno zategnite vpenjalni vijak, s katerim je pritrjen žagni list.
- Podaljšanje ključa ali zategovanje s kladivom ni dovoljeno.
- Vzdrževalna dela in spremembe na listih krožne žage sme izvajati le usposobljena oseba, tj. oseba s strokovno izobrazbo in izkušnjami, ki pozna konstrukcijske zahteve in je seznanjena s potrebnimi varnostnimi ukrepi.

Zmanjšanje tresljajev in hrupa

Omejite čas uporabe, uporabite načine delovanja z manj tresljaji in hrupa in uporabljajte osebno zaščitno opremo za zmanjšanje vpliva tresljajev in hrupa.

Naslednji ukrepi pomagajo ublažiti tveganja zaradi tresljajev in hrupa:

- Izdelek uporabite le v skladu s predvideno namensko uporabo in kot je opisano v teh navodilih.
- Prepričajte se, da je izdelek brezhiben in dobro vzdrževan.
- Uporabite ustrezne orodne nastavke za ta izdelek in se prepričajte, ali so v brezhibnem stanju.
- Varno držite izdelek za ročaje/držalne površine.
- Izdelek vzdržujte v skladu z navodili in zagotovite ustrezno mazanje (če je primerno).

Obnašanje v nujnem primeru

Seznanite se z uporabo tega izdelka na osnovi teh navodil za uporabo. Zapomnite si varnostne napotke in jih obvezno upoštevajte. To pomaga pri preprečevanju tveganj in nevarnosti.

- Takoj izklopite izdelek, če ne deluje pravilno. Napravo mora pregledati ter po potrebi popraviti kvalificiran strokovnjak, preden jo ponovno začnete uporabljati.

Ostale nevarnosti

OPOMBA

▶ Ta izdelek med delovanjem ustvarja elektromagnetno polje! V določenih okoliščinah lahko to polje vpliva na aktivne ali pasivne medicinske vsadke! Da bi zmanjšali nevarnost za resne ali smrtne poškodbe, osebam z medicinskimi vsadki priporočamo, da se pred upravljanjem izdelka posvetujejo s svojim zdravnikom in proizvajalcem medicinskega vsadka!

Tudi če izdelek upravljate pravilno, obstaja potencialno tveganje za telesne poškodbe in materialno škodo. V povezavi z zasnovo in izvedbo tega izdelka se lahko pojavijo naslednje nevarnosti, vključno z, vendar ne omejeno na:

- Ureznine
- Poškodbe sluha, če ne nosite ustrezne zaščite za sluh
- Škodljive posledice za zdravje zaradi tresljajev rok, če se izdelek uporablja dlje časa ali ni pravilno upravljan in vzdrževan

Priprava

Preverjanje napolnjenosti baterijskih paketov

☐ Pritisnite ⊡ **(33a)** poleg LED indikatorja stanja polnilne baterije **(33b)** na baterijskem paketu **(33)**.

■ Napolnjenost baterijskega paketa **(33)** je prikazana z vklopom ustreznih lučk LED na LED indikatorju stanja polnilne baterije **(33b)**.

Prikaz	Barva	Pomen
	Rdeča, oranžna, zelena	Popolnoma napolnjen
	Rdeča, oranžna	Delno napolnjen
	Rdeča	Potrebno je polnjenje

☐ Baterijski paket **(33)** napolnite, če sveti samo še rdeča lučka LED na LED indikatorju stanja polnilne baterije **(33b)**.

Polnjenje baterijskega paketa

OPOMBA

▶ Če je baterijski paket **(33)** še vedno topel, počakajte, da se pred polnjenjem ohladi.

1. Odstranite baterijski paket **(33)** z izdelka.
2. Baterijski paket **(33)** potisnite v polnilno režo polnilnika **(35)**.
3. Polnilnik **(35)** priključite v vtičnico.
4. **Po polnjenju:** Polnilnik **(35)** odklopite iz vtičnice.
5. Izvlecite baterijski paket **(33)** iz polnilnika **(35)**.

Lučke LED na polnilniku

Zelena	Rdeča	Pomen
Sveti	–	Popolnoma napolnjen
		Način pripravljenosti (brez vstavljenega baterijskega paketa **(33)**)
–	Sveti	Se polni
–	Utripa	Baterijski paket **(33)** je pregret
Utripa	Utripa	Baterijski paket **(33)** je okvarjen

Preverjanje delovanja zaščitnega pokrova

(Sl. A)

OPOMBA

▶ Če je delovanje zaščitnega pokrova **(23)** pomanjkljivo, izdelka ne uporabljajte. Obrnite se na naš servisni center (glejte poglavje »Servis«).

1. Postavite izdelek z žagno mizo **(10)** na rob trdne površine, da se lahko žagni list **(26)** popolnoma spusti.
2. Pritisnite zaporo vklopa **(3)** naprej in spustite žagni list **(26)**.
3. Preverite, ali žagni list **(26)** ne drgne ob zaščitni pokrov **(23)**.
   Preverite, ali se žagni list samodejno pomakne v začetni položaj.

Vgradnja/zamenjava žagnega lista

(Sl. C)

OPOMBA

▶ Pred vsakršnimi deli izklopite izdelek in odstranite baterijski paket **(33)**.

1. Pritisnite vzvod za fiksiranje **(2)** v smeri dodatnega ročaja **(1)**.
2. Potisnite zaporo vklopa **(3)** naprej. Spustite žagni list **(26)**, da se izdelek slišno zaskoči.
3. Spustite zaporo vklopa **(3)**. Motorna enota se ustavi na mestu, kjer lahko skozi izrez v zaščitnem pokrovu **(23)** vgradite/zamenjate žagni list **(26)**.

Odstranjevanje žagnega lista

OPOMBA

▶ Veliki imbus ključ **(16)** je shranjen v dodatnem ročaju **(1)**.

1. Pritisnite zaporo vretena **(36)**. Z velikim imbus ključem **(16)** odvijte vijak **(38)** v nasprotni smeri urnega kazalca.
2. Odstranite vijak **(38)** in prirobnico **(37)**.
3. Previdno odstranite žagni list **(26)** s spodnje strani zaščitnega pokrova **(23)**.

Vgradnja žagnega lista

⚠ OPOZORILO!

▶ Puščica, ki označuje smer vrtenja na žagnem listu **(26)**, se mora ujemati s puščico na zaščitnem pokrovu **(23)**.

1. Žagni list **(26)** namestite na vreteno od spodaj v zaščitni pokrov **(23)**.
2. Namestite prirobnico **(37)** na žagni list **(26)**.
3. Pritisnite zaporo vretena **(36)**. Prirobnico **(37)** in žagni list **(26)** pritrdite z vijakom **(38)**. Vijak privijte z velikim imbus ključem **(16)** v smeri urnega kazalca.

Priključitev naprave za odsesavanje prahu

(Sl. D)

OPOMBA

- ▶ Pri obdelavi materialov, pri katerih nastaja nevaren prah, na izdelek priključite primerno in preizkušeno napravo za odsesavanje prahu (razred prahu M).

- ☐ Napravo za odsesavanje prahu (npr. PWD 30 C1) priključite na izmet žagovine **(4)**.

Vgradnja vzporednega naslona

(Sl. E)

1. Odvijte krilne vijake **(11)** nastavka za vzporedni naslon **(39)**. Vzporedni naslon **(29)** vstavite v nastavek za vzporedni naslon.
2. Nastavite želeno širino reza. Za to po potrebi uporabite meter. Odprtine **(24)** na prednjem robu žagne mize **(10)** označujejo rezalni rob za nastavitvi kota rezanja 0° in 45° (glejte podrobno sliko).
3. Privijte krilne vijake **(11)** nastavka za vzporedni naslon **(39)**.

Nastavitev kota rezanja in zajeralnega kota

OPOMBA

- ▶ Kot rezanja lahko določite z lestvico kota rezanja **(13)**.
- ▶ Za zajeralne reze je globina reza manjša od vrednosti, nastavljene na lestvici globine reza **(28)**.

1. Odvijte 2 krilna vijaka **(7)** predizbire kota rezanja.
2. Z zgornjim robom referenčne oznake **(12)** nastavite želeni kot na lestvici kota rezanja **(13)**.
3. Za nastavitev zajeralnega kota 0° ali +47° po obračanju zavrtite nastavitveni gumb **(14)**.
4. Znova privijte krilne vijake **(7)**.
5. Med kotnim rezom izdelek trdno držite z obema rokama, da ohranite boljši nadzor nad izdelkom.

Nastavitev globine reza

(Sl. A)

1. Pritisnite in pridržite zaporo **(15)** nastavitve globine reza.
2. Z referenčno oznako **(27)** nastavite želeno globino reza na lestvici globine reza **(28)**.

   A: Oznaka brez vodila **(30)**
   B: Oznaka z vodilom **(30)**

3. Sprostite zaporo **(15)**.

Vodilo

(Sl. A, F)

Pred prvim rezom

OPOMBA

- ▶ Vodilo **(30)** ima na spodnji strani zaščito pred drobci (črno gumijasto obrobo).

Skrajšajte zaščito pred drobci na dolžino vodila **(30)**. Ravnajte takole:

1. Vodilo **(30)** položite na obdelovanec.
2. Na izdelku nastavite globino reza približno 10 mm (glejte poglavje »Nastavitev globine reza«).
3. Vklopite izdelek (glejte »Vklop/izklop«).
4. Izdelek vodite enakomerno in z rahlim potiskom v smeri rezanja.

Povezovanje vodila

OPOMBA

- ▶ Majhni imbus ključ **(17)** je shranjen v dodatnem ročaju **(1)**.

1. Povezovalni element **(31)** potisnite v utor na obeh delih vodila **(30)**.
   Povezovalni element mora biti na sredini med obema deloma vodila.
2. Valjaste vijake **(32)** zategnite z malim imbus ključem **(17)**.

Uporaba

Vstavljanje/odstranjevanje baterijskega paketa

⚠ OPOZORILO! Nevarnost telesnih poškodb zaradi nenamernega zagona!

- ▶ Baterijski paket **(33)** vstavite šele, ko je izdelek povsem pripravljen za uporabo.

Vstavljanje baterijskega paketa

1. Baterijski paket **(33)** potisnite vzdolž držala polnilne baterije **(9)** v izdelek.
2. Prepričajte se, ali se je baterijski paket **(33)** slišno zaskočil.

Odstranjevanje baterijskega paketa

1. Pritisnite in pridržite tipko za sprostitev **(34)** na baterijskem paketu **(33)**.
2. Odstranite baterijski paket **(33)** z izdelka.

Nastavitev števila vrtljajev

- ☐ Večkrat pritisnite **(22)**, da izberete eno izmed 6 stopenj števila vrtljajev.
- ■ Stopnja števila vrtljajev je prikazana z ustrezno svetlečo številko na prikazu stopnje števila vrtljajev **(21)**.

Vklop/izklop

Vklop

1. Potisnite zaporo vklopa **(3)** naprej.
2. Pritisnite stikalo za vklop/izklop **(5)**.
   Ko se izdelek zažene, lahko zaporo vklopa **(3)** sprostite.
3. Žagni list **(26)** potopite v obdelovanec.

Izklop

1. Sprostite stikalo za vklop/izklop **(5)**.
2. Vrnite žagni list **(26)** v zaščitni pokrov **(23)**.

Preverjanje napolnjenosti baterijskega paketa na izdelku

- ☐ Pritisnite **(18)**. Napolnjenost baterijskih paketov **(33)** je prikazana z vklopom ustreznih lučk LED na prikazu napolnjenosti **(20)**.
- ■ Med delovanjem je napolnjenost baterijskega paketa **(33)** stalno prikazana na prikazu napolnjenosti **(20)**.

Barva	Pomen
Rdeča, oranžna, zelena	Popolnoma napolnjen
Rdeča, oranžna	Polovično napolnjen
Rdeča	Potrebno je polnjenje

- ☐ Baterijski paket **(33)** napolnite, če sveti samo še rdeča lučka LED prikaza napolnjenosti **(20)**.

Navodila za delo

OPOMBA

- ▶ Oznake širine reza **(25)** na zaščitnem pokrovu **(23)** kažejo prednjo in zadnjo rezalno točko žagnega lista **(26)** (Ø 140 mm) pri največji globini reza.

Žaganje brez vodila

Pravokotno žaganje

1. **Izdelek trdno držite z obema rokama:** Z eno roko za ročaj **(6)**, z drugo pa za dodatni ročaj **(1)**.
2. Vklopite izdelek (glejte »Vklop/izklop«).
3. Izdelek postavite s sprednjim delom žagne mize **(10)** na obdelovanec.
4. Žagni list **(26)** potopite v obdelovanec. Z zmernim pritiskanjem žagajte naprej – nikoli nazaj.

Zajeralni rezi do kota 45°

1. Nastavite kot rezanja (glejte poglavje »Nastavitev kota rezanja in zajeralnega kota«).
2. **Izdelek trdno držite z obema rokama:** Z eno roko za ročaj **(6)**, z drugo pa za dodatni ročaj **(1)**.
3. Vklopite izdelek (glejte »Vklop/izklop«).
4. Izdelek postavite s sprednjim delom žagne mize **(10)** na obdelovanec.
5. Žagni list **(26)** potopite v obdelovanec. Z zmernim pritiskanjem žagajte naprej – nikoli nazaj.

Potopni rezi

OPOMBA

- ▶ Nevarnost povratnega udarca zmanjšajte tako, da zadnji rob prislonite na naslon (npr. na vodilo **(30)**).
- ▶ Stransko premikanje med rezanjem lahko povzroči zatikanje žagnega lista **(26)** in s tem do povratnega udarca. Pri potopnih rezih, ki niso pod pravim kotom, zavarujte žagno mizo **(10)** pred premikanjem vstran.

1. Nastavite želeno globino reza (glejte poglavje »Nastavitev globine reza«).
2. Izdelek postavite na obdelovanec.
3. **Izdelek trdno držite z obema rokama:** Z eno roko za ročaj **(6)**, z drugo pa za dodatni ročaj **(1)**.
4. Vklopite izdelek (glejte »Vklop/izklop«).
5. Žagni list **(26)** potopite v obdelovanec. Z zmernim pritiskanjem žagajte naprej – nikoli nazaj.

Žaganje z vodilom

Pravokotno žaganje

1. Na obdelovanec namestite vodilo **(30)** s črno gumijasto obrobo navzdol.
2. Izdelek z utorom postavite na vodilo **(30)**.
3. **Izdelek trdno držite z obema rokama:** Z eno roko za ročaj **(6)**, z drugo pa za dodatni ročaj **(1)**.
4. Vklopite izdelek (glejte »Vklop/izklop«).

5. Žagni list **(26)** potopite v obdelovanec. Z zmernim pritiskanjem žagajte naprej – nikoli nazaj.

Zajeralni rezi do kota 45°

1. Na obdelovanec namestite vodilo **(30)** s črno gumijasto obrobo navzdol.
2. Izdelek z utorom postavite na vodilo **(30)**.
3. Nastavite kot rezanja (glejte poglavje »Nastavitev kota rezanja in zajeralnega kota«).
4. **Izdelek trdno držite z obema rokama:** Z eno roko za ročaj **(6)**, z drugo pa za dodatni ročaj **(1)**.
5. Vklopite izdelek (glejte »Vklop/izklop«).
6. Žagni list **(26)** potopite v obdelovanec. Z zmernim pritiskanjem žagajte naprej – nikoli nazaj.

Potopni rezi

1. Na obdelovanec namestite vodilo **(30)** s črno gumijasto obrobo navzdol.
2. Izdelek z utorom postavite na vodilo **(30)**.
3. Nastavite želeno globino reza (glejte poglavje »Nastavitev globine reza«).
4. Zadnji rob žagne mize **(10)** naslonite čim bliže naslonu.
5. Če je treba, z ekscentričnimi vijaki **(8)** izboljšajte natančnost vpetja žagne mize **(10)** v vodilo **(30)**. Zategnite ekscentrične vijake, da zmanjšate zračnost med izdelkom in vodilom.
6. **Izdelek trdno držite z obema rokama:** Z eno roko za ročaj **(6)**, z drugo pa za dodatni ročaj **(1)**.
7. Vklopite izdelek (glejte »Vklop/izklop«).
8. Žagni list **(26)** potopite v obdelovanec. Z zmernim pritiskanjem žagajte naprej – nikoli nazaj.

Indikator preobremenitve

Indikator preobremenitve (19)	Pomen
Zelena	Običajno delovanje
Oranžna	Izdelek je rahlo preobremenjen
Rdeča	Izdelek je preobremenjen ali zataknjen

Čiščenje, vzdrževanje in skladiščenje

⚠ OPOZORILO! Nevarnost telesnih poškodb!

▶ Izklopite izdelek in odstranite baterijski paket **(33)**.

☐ Popravila in vzdrževalna dela, ki niso opisana v teh navodilih, prepustite našemu servisnemu centru (glejte poglavje »Servis«). Uporabljajte samo originalne nadomestne dele.

Čiščenje

⚠ POZOR! Nevarnost poškodb izdelka!

▶ Ne uporabljajte čistilnih sredstev ali topil (razen za žagni list **(26)**, glejte navodila v nadaljevanju). V nasprotnem primeru bi se lahko izdelek nepopravljivo poškodoval.

☐ Umazanijo, npr. smolo, z žagnega lista **(26)** odstranjujte le s topili, ki ne slabijo mehanskih lastnosti žagnega lista.

☐ Površine, onesnažene s smolo, poskušajte očistiti z dobro ožeto, vlažno in mlačno krpo. Pazite, da v ohišje ne vdrejo tekočine. Lahko pa uporabite tudi posebno čistilo (topilo za smole) ali večnamensko razpršilo. Upoštevajte varnostne napotke in navodila proizvajalca posebnega čistila/večnamenskega razpršila.

☐ Prezračevalne reže, ohišje motorja in ročaje vzdržujte čiste. Uporabite vlažno krpo ali krtačo.

Vzdrževanje

■ Izdelka ni treba vzdrževati.

☐ **Pred vsako uporabo:** Preverite, ali nima žagin list **(26)** očitnih pomanjkljivosti. Zamenjajte žagni list, če je ta top, upognjen ali kako drugače poškodovan.

☐ Vzdrževalna dela na žagnem listu **(26)** (npr. popravilo ali brušenje) prepustite usposobljeni osebi.

Shranjevanje

☐ Izdelek in pribor vedno shranjujte
- Čista,
- Suha,
- Zaščitena pred prahom,
- Izven dosega otrok.

☐ Temperatura shranjevanja baterijskega paketa **(33)** in izdelka je v območju od 0 °C do +45 °C. Med shranjevanjem preprečite izreden mraz ali vročino, da baterijski paket ne izgubi zmogljivosti.

☐ **Pred shranjevanjem:** Odstranite baterijski paket **(33)** z izdelka.

Nadomestni deli/pribor

■ Kupci lahko združljive nadomestne dele in pribor naročijo v spletni trgovini www.optimex-shop.com.

■ Naročila lahko oddate samo prek spleta.

☐ Za dodatne informacije se obrnite na Lidl servisni telefon (glejte poglavje »Servis«).

☐ Za naročilo imejte pripravljeno številko za naročanje.

Odpravljanje napak

Težava	Morebitni vzrok	Rešitev
Izdelek se ne zažene.	Baterijski paket **(33)** ni vstavljen.	Vstavite baterijski paket **(33)** (glejte poglavje »Vstavljanje/odstranjevanje baterijskega paketa«).
	Baterijski paket **(33)** je izpraznjen.	Napolnite baterijski paket **(33)** (glejte poglavje »Polnjenje baterijskega paketa«).
	Stikalo za vklop/izklop **(5)** je okvarjeno.	Obrnite se na naš servisni center (glejte poglavje »Servis«).
	Motor je okvarjen.	
Izdelek deluje s prekinitvami.	Slabo pritrjen kontakt v izdelku	Obrnite se na naš servisni center (glejte poglavje »Servis«).
	Stikalo za vklop/izklop **(5)** je okvarjeno.	

Odstranjevanje



Upoštevajte oznake embalažnih materialov za ločevanje odpadkov, ki so označene s kraticami (a) in številkami (b) z naslednjim pomenom: 1–7: umetne mas/20–22: papir in karton/80–98: vezni materiali.

Izdelek:



O možnostih odstranjevanja odsluženega izdelka se lahko pozanimate pri svoji občinski ali mestni upravi.



Izdelek pravilno zavrzite, ko doseže konec svoje življenjske dobe, vendar ne med gospodinjske odpadke. O zbirnih mestih in njihovih delovnih časih se lahko pozanimate pri svoji pristojni občinski upravi.

Pokvarjene ali iztrošene baterije/akumulatorje je treba reciklirati. Baterije/akumulatorje in/ali izdelek vrnite na ponujenih zbirnih mestih.



Škoda na okolju zaradi napačnega odstranjevanja baterij/akumulatorjev!

Pred odstranjevanjem odstranite baterije/akumulatorske baterije iz izdelka.

Baterij/akumulatorjev ni dovoljeno odstraniti skupaj z gospodinjskimi odpadki. Vsebujejo lahko strupene težke kovine in so podvržene določbam za ravnanje z nevarnimi odpadki. Kemični simboli težkih kovin so naslednji: Cd = kadmij, Hg = živo srebro, Pb = svinec. Zato iztrošene baterije/akumulatorje oddajte na komunalnem zbirnem mestu.

Pooblaščeni serviser:

OWIM GmbH & Co. KG
Stiftsbergstraße 1
74167 Neckarsulm
NEMČIJA
Servisna telefonska številka: 080 080917

Garancijski list

1. S tem garancijskim listom OWIM GmbH & Co. KG, Stiftsbergstraße 1, 74167 Neckarsulm, Nemčija jamčimo, da bo izdelek v garancijskem roku ob normalni in pravilni uporabi brezhibno deloval in se zavezujemo, da bomo ob izpolnjenih spodaj navedenih pogojih odpravili morebitne pomanjkljivosti in okvare zaradi napak v materialu ali izdelavi oziroma po svoji presoji izdelek zamenjali ali vrnili kupnino.
2. Garancija je veljavna na ozemlju Republike Slovenije.
3. Garancijski rok za proizvod je 5 let od datuma izročitve blaga. Datum izročitve blaga je razviden iz računa.
4. Če izdelek ne izpolnjuje specifikacij ali nima lastnosti, navedenih v garancijskem listu ali oglaševalskem sporočilu, lahko potrošnik najprej zahteva odpravo napak. O napaki mora potrošnik obvestiti proizvajalca ali pooblaščeni servis (kontaktna številka in elektronski naslov navedena zgoraj) in zahtevati odpravo napak. Kupec je dolžan ob uveljavljanju zahtevka predložiti

garancijski list in račun, kot potrdilo in dokazilo o nakupu ter dnevu izročitve blaga. Svetujemo vam, da pred tem natančno preberete navodila o sestavi in uporabi izdelka.

5. Rok za odpravo napake je 30 dni od dneva, ko je proizvajalec ali pooblaščeni servis prejel zahtevo za odpravo napake. Če napake v tem roku niso odpravljene, mora proizvajalec potrošniku brezplačno zamenjati blago z enakim, novim in brezhibnim blagom. Rok se lahko zaradi narave in kompleksnost blaga, narave in resnosti neskladnosti ter napora, ki je potreben za dokončanje popravila ali zamenjave podaljša za najkrajši čas, ki je potreben za dokončanje popravila, vendar največ za 15 dni. O številu dni podaljšanega roka in razlogih za podaljšanje mora biti potrošnik obveščen pred potekom 30 dnevnega roka za odpravo napak.
6. Če v roku 30 dni oz. v primeru podaljšanja v roku 45 dni blago ni popravljeno ali blago ni zamenjano z novim, lahko potrošnik od proizvajalca zahteva vračilo celotne kupnine ali zahteva sorazmerno znižanje kupnine. Sorazmerno znižanje kupnine je sorazmerno zmanjšanju vrednosti blaga, ki ga je potrošnik prejel, v primerjavi z vrednostjo, ki bi jo imelo blago, če bi bilo skladno.
7. Če se neskladnost pojavi v manj kot 30 dneh od dobave blaga, lahko potrošnik ob predložitvi blaga od proizvajalca takoj zahteva vračilo plačanega zneska.
8. Proizvajalec oziroma pooblaščeni servis lahko potrošniku za čas popravila blaga, za katero je bila izdana obvezna garancija, zagotovi brezplačno uporabo podobnega blaga. Če proizvajalec potrošniku ne zagotovi nadomestnega blaga v začasno uporabo, ima potrošnik pravico uveljavljati škodo, ki jo je utrpel, ker blaga ni mogel uporabljati od trenutka, ko je zahteval popravilo ali zamenjavo, do njune izvršitve.
9. Stroške za material, nadomestne dele, delo, prenos in prevoz izdelkov, ki nastanejo pri odpravljanju okvar oziroma nadomestitvi blaga z novim, krije proizvajalec.
10. V primeru zamenjave blaga ali zamenjave bistvenega dela blaga z novim se potrošniku izda nov garancijski list.
11. V primeru, da proizvod popravlja nepooblaščeni servis ali nepooblaščena oseba, kupec ne more uveljavljati zahtevkov iz te garancije.
12. Vzroki za okvaro oziroma nedelovanje izdelka morajo biti lastnosti stvari same in ne vzroki, ki so zunaj proizvajalčeve oziroma prodajalčeve sfere. Kupec ne more uveljavljati zahtevkov iz te garancije, če se ni držal priloženih navodil za sestavo in uporabo izdelka ali če je izdelek kakorkoli spremenjen ali nepravilno vzdrževan.
13. Proizvajalec zagotavlja proti plačilu popravilo, vzdrževanje blaga, nadomestne dele in priklopne aparate vsaj tri leta po poteku garancijskega roka.
14. Obrabni deli oz. potrošni material so izvzeti iz garancije.
15. Vsi potrebni podatki za uveljavljanje garancije in podatki, ki identificirajo blago za katerega velja garancija se nahajajo na dveh ločenih dokumentih (garancijski list, račun).
16. Ta garancija proizvajalca ne izključuje zakonske pravice potrošnika, da zoper prodajalca v primeru neskladnosti blaga brezplačno uveljavlja jamčevalne zahtevke. Ta garancija prav tako ne izkjučuje pravic potrošnika, ki izhajajo iz obveznega jamstva za skladnost blaga.

Prodajalec:
Lidl Slovenija d.o.o. k.d., Pod lipami 1, SI-1218 Komenda

Postopek pri uveljavljanju garancije

Za zagotavljanje hitre obdelave vaše zadeve sledite naslednjim napotkom:

Za vse poizvedbe imejte pripravljeni potrdilo o nakupu in številko izdelka (IAN 521710_2601) kot dokazilo o nakupu.

Številka izdelka je navedena na tipski ploščici na izdelku, gravuri na izdelku, naslovnem listu vaših navodil (spodaj levo) ali nalepki na hrbtni ali spodnji strani izdelka.

Če pride do napak v delovanju ali drugih pomanjkljivosti, se najprej obrnite na spodaj navedeni servisni oddelek po telefonu ali e-pošti.

Izdelek, ki je označen za pokvarjenega, lahko nato s priložitvijo računa (potrdila o nakupu) ter z navedbo pomanjkljivosti in kdaj je do nje prišlo brezplačno pošljete na navedeni servisni naslov.

Na strani parkside-diy.com lahko preberete in prenesete ta priročnik in še veliko drugih. S to kodo QR prispete neposredno na stran parkside-diy.com. Izberite svojo državo in prek iskalne maske poiščite navodila za uporabo. Z vnosom številke izdelka (IAN) 521710_2601 prispete do navodil za uporabo tega izdelka.



Servis

(SI) **Servis Slovenija**
Tel.: 080081400
Kontaktni obrazec na *parkside-diy.com*
IAN 521710_2601

Izjava EU o skladnosti

IZJAVA EU O SKLADNOSTI (št. 521710_2601)

Mi, podjetje

OWIM GmbH & Co. KG, Stiftsbergstraße 1, 74167 Neckarsulm, Nemčija

izjavljamo na lastno odgovornost, da izdelek

IAN:	**521710_2601**
Identifikacija izdelka:	**"PARKSIDE PERFORMANCE" 20 V Akumulatorska potopna žaga**
Številka modela:	**HG13569**

izpolnjuje temeljne zahteve navedenih direktiv EU

2006/42/ES [UL L 157, 09.06.2006]
2014/30/EU [UL L 96, 29.03.2014]
2011/65/EU [UL L 174, 01.07.2011]

Sklicevanja na zadevne harmonizirane standarde ali sklicevanja na druge tehnične specifikacije v zvezi s skladnostjo, ki je navedena v izjavi:

Št. / Deli
2006/42/ES
EN 62841-1:2015+AC:2015+A11:2022
2014/30/EU
EN IEC 55014-1:2021
EN IEC 55014-2:2021

Predmet zgoraj navedene izjave je v skladu z Direktivo 2011/65/EU Evropskega parlamenta in Sveta z dne 8. junija 2011 o omejevanju uporabe nekaterih nevarnih snovi v električni in elektronski opremi:

Št. / Deli
EN IEC 63000:2018 (4.3.3 c))
EN 62321-3-1:2014
EN 62321-4:2014+A1:2017
EN 62321-5:2014
EN 62321-7-1:2015
EN 62321-7-2:2017
EN 62321-6:2015
EN 62321-8:2017

Tehnično dokumentacijo hrani: OWIM GmbH & Co.KG

Podpisano za in v imenu:

OWIM GmbH & Co. KG, Stiftsbergstraße 1, 74167 Neckarsulm, Nemčija

Prevod izvirne izjave o skladnosti

Neckarsulm	07.04.2026	ppa. Jens Buchheim	ppa. Dr. Thorsten Maier
Kraj	Datum	Prokurist	Prokurist

SI

CE

Seznam použitých piktogramů/symbolů ... Strana 58
Použití ke stanovenému účelu ... Strana 58
Rozsah dodávky ... Strana 59
Popis dílů ... Strana 59
Technické údaje ... Strana 59
Bezpečnostní pokyny ... Strana 61
Všeobecné bezpečnostní pokyny pro elektrické nástroje ... Strana 61
Bezpečnostní pokyny pro všechny pily ... Strana 63
Další bezpečnostní pokyny pro všechny pily ... Strana 63
Bezpečnostní pokyny pro ponorné pily ... Strana 64
Doplňující pokyny ... Strana 64
Snížení vibrací a hluku ... Strana 64
Chování v nouzových případech ... Strana 64
Zbytková rizika ... Strana 64
Příprava ... Strana 65
Zkontrolujte stav nabíjení akumulátorové sady ... Strana 65
Nabijte akumulátorovou sadu ... Strana 65
Zkontrolovat funkci ochranného krytu ... Strana 65
Namontujte/vyměňte pilový kotouč ... Strana 65
Připojení zařízení pro odsávání prachu ... Strana 66
Namontujte paralelní doraz ... Strana 66
Nastavte úhly řezu a pokosu ... Strana 66
Nastavení hloubky řezu ... Strana 66
Vodicí lišta ... Strana 66
Obsluha ... Strana 67
Vložení/vyjmutí akumulátorové sady ... Strana 67
Nastavení otáček ... Strana 67
Zapnout/vypnout ... Strana 67
Zkontrolujte stav nabíjení akumulátorové sady na výrobku ... Strana 67
Pracovní pokyny ... Strana 67
Řezání bez vodicí lišty ... Strana 67
Řezání s vodicí lištou ... Strana 68
Indikátor přetížení ... Strana 68

Čištění, údržba a skladování ... Strana 68
Čištění ... Strana 68
Údržba ... Strana 68
Skladování ... Strana 68
Náhradní díly/příslušenství ... Strana 69
Odstraňování chyb ... Strana 69
Zlikvidování ... Strana 69
Záruka ... Strana 69
Postup v případě uplatňování záruky ... Strana 69
Servis ... Strana 70
EU prohlášení o shodě ... Strana 71

Seznam použitých piktogramů/symbolů

	Přečtěte si návod na obsluhu.	n_0	Volnoběžné otáčky
		⎓	Stejnosměrný proud/napětí
	**NEBEZPEČÍ!** – Označuje ohrožení s vysokým stupněm rizika, které má, pokud se mu nezabrání, za následek smrt nebo těžké zranění (např. nebezpečí udušení)		Vnější Ø a Ø otvoru pilového kotouče **(26)**
			Směr otáčení pilového kotouče **(26)**
	**VAROVÁNÍ!** – Označuje nebezpečí se středním stupněm rizika, které může mít, pokud se mu nezabrání, za následek těžké zranění nebo smrt (např. riziko úrazu elektrickým proudem)		Tlačítko stavu nabíjení **(18)**
			Indikátor stavu nabíjení **(20)**
	**OPATRNĚ!** – Označuje ohrožení s nízkým stupněm rizika, které může mít, pokud se mu nezabrání, za následek lehké až střední zranění (např. nebezpečí opaření)		Indikátor úrovně otáček **(21)**
			Tlačítko nastavení stupně otáček **(22)**
	**VÝSTRAHA!** – Varuje před možným poškozením majetku (např. nebezpečí zkratu)		Noste ochranu dýchacích cest!
	Noste ochranu očí!		Noste ochranné rukavice!
	Nosit ochranu sluchu!		Poškozené pilové kotouče nepoužívejte.
	Směr otáčení pilového kotouče **(26)**		Bezpečnostní pokyny Pokyny pro činnost
	Značka CE potvrzuje shodu se směrnicemi EU, které se na výrobek vztahují.		

20 V AKU PONORNÁ PILA

Použití ke stanovenému účelu

- Tato aku ponorná pila (dále jen „výrobek" nebo „elektrický nástroj") je vhodná pro řezání podélných a příčných řezů v ponorném řezu s pevnou podpěrou v následujících materiálech:
  - Dřevo
  - Plast
  - Lehké stavební materiály (např. Sádrokartonové desky)
- Řezání kovu není povoleno.
- Výrobek lze používat s vodící lištou nebo bez ní. Pro paralelní řezy je k dispozici paralelní doraz.
- Používejte výrobek jen v suchých vnitřních prostorách.
- Tento výrobek je vhodný výhradně pro soukromé použití. Výrobek není určen k živnostenskému nebo podobnému využívání.

- Výrobek je součástí řady **X 20 V TEAM** a lze jej provozovat s akumulátorovými sadami řady **X 20 V TEAM**. Akumulátorové sady řady **X 20 V TEAM** lze nabíjet pouze pomocí nabíječek řady **X 20 V TEAM**.

Rozsah dodávky

1 20 V Aku ponorná pila
1 Paralelní doraz
1 Univerzální pilový kotouč Ø 140 mm (předmontovaný)
1 Vodicí lišta (2dílná) + spojovací prvek
2 Klíče s vnitřním šestihranem (v přídavné rukojeti)
1 Návod na obsluhu

Popis dílů

(Obr. A)

(1) Přídavná rukojeť
(2) Aretační páka
(3) Blokování zapnutí
(4) Výhoz třísek
(5) Vypínač Zap/Vyp
(6) Rukojeť
(7) Křídlový šroub (úhel řezu)
(8) Excentrický šroub
(9) Držák akumulátoru
(10) Pilový stůl
(11) Křídlový šroub (paralelní doraz)
(12) Referenční značení (úhel řezu)
(13) Stupnice úhlu řezu
(14) Nastavovací knoflík
(15) Aretace (stupnice hloubky řezu)
(16) Velký klíč s vnitřním šestihranem
(17) Malý klíč s vnitřním šestihranem
(18) Tlačítko (stav nabíjení – výrobek)
(19) Indikátor přetížení
(20) Indikátor stavu nabíjení (výrobek)
(21) Indikátor úrovně otáček
(22) Tlačítko (stupeň otáček)
(23) Ochranný kryt
(24) Vybrání
(25) Značení šířky řezu
(26) Pilový kotouč
(27) Referenční značení (stupnice hloubky řezu)
(28) Stupnice hloubky řezu
(29) Paralelní doraz
(30) Vodicí lišta
(31) Spojovací prvek
(32) Červíky

* Akumulátorová sada a nabíječka nejsou součástí balení.

(Obr. B)

(33) Akumulátorová sada *
(33a) Tlačítko (stav nabíjení – akumulátorová sada)
(33b) LED indikátor stavu akumulátoru
(34) Tlačítko odblokování (akumulátorová sada)
(35) Nabíječka *

(Obr. C)

(36) Aretace vřetena
(37) Příruba
(38) Šroub

(Obr. E)

(39) Upnutí paralelního dorazu

Technické údaje

20 V Aku ponorná pila	**PPTSA 20-Li C3**
Jmenovité napětí U:	20 V ⎓
Volnoběžné otáčky n_0:	2800–5500 min^{-1}
Max. hloubka řezu (bez vodicí lišty):	
– při 90°:	cca 52 mm
– při 45°:	cca 38 mm
Max. hloubka řezu (s vodicí lištou):	
– při 90°:	cca 46 mm
– při 45°:	cca 32 mm

Pilový kotouč	
Vnější Ø:	140 mm
Ø vývrtu:	20 mm
Šířka řezu (tloušťka zubu):	1,8 mm
Počet zubů:	42
Volnoběžné otáčky n_0:	max. 7000 min^{-1}

Doporučená okolní teplota	
Max. teplota (celkově):	+50 °C
Během nabíjení:	+4 °C až +40 °C
Během provozu:	+4 °C až +50 °C
Během skladování:	0 °C až +45 °C

Hodnoty emisí hluku

Naměřené hodnoty byly stanoveny v souladu s normou EN 62841. Hladina akustického tlaku elektrického nástroje hodnocená jako A je obvykle:

Hladina akustického tlaku L_{pA}:	79,1 dB
Nejistota K_{pA}:	3,0 dB
Hladina akustického výkonu L_{WA}:	87,1 dB
Nejistota K_{WA}:	3,0 dB

Emisní hodnoty vibrací

Celkové hodnoty vibrací (vektorový součet tří směrů), stanovené v souladu s EN 62841:

Oscilace – hlavní rukojeť	
Řezání dřeva ($a_{h,W}$):	2,484 m/s^2
Nejistota K:	1,5 m/s^2
Oscilace – přídavná rukojeť	
Řezání dřeva ($a_{h,W}$):	2,980 m/s^2
Nejistota K:	1,5 m/s^2

⚠ VAROVÁNÍ!

Noste ochranu sluchu!

⚠ VAROVÁNÍ!

- Vibrace a hluk při skutečném použití elektrických nástrojů se od uvedených hodnot odchylují v závislosti na způsobu, jakým je elektrický nástroj používán, zejména typ zpracovávaného obrobku.
  Snažte se udržet zatížení vibracemi a hlukem tak nízké, jak je to jen možné. Příkladnými opatřeními ke snížení zatížení vibracemi je nošení rukavic při používání nástrojového nástavce a omezení doby práce. Přitom se musí brát do úvahy všechny akce provozního cyklu (například časy kde je elektrický nástroj vypnut, a ty, u kterých je sice zapnutý, ale běží bez zatížení).

UPOZORNĚNÍ

- Uvedená celková hodnota vibrací a uvedená hodnota emisí hluku byly naměřeny pomocí standardizovaných zkušebních metod, a mohou být použity k porovnání jednoho elektrického nástroje s jiným.

UPOZORNĚNÍ

- Uvedená celková hodnota vibrací a uvedená hodnota emisí hluku mohou být použity i pro předběžnému odhadu zatížení.

Doba nabíjení

⚠ VAROVÁNÍ! Riziko zranění osob a věcných škod v důsledku nesprávné manipulace s akumulátorovou sadou!

- Dodržujte bezpečnostní pokyny a pokyny k nabíjení a správnému používání uvedené v návodu na obsluhu vaší akumulátorové sady a nabíječky řady **X 20 V TEAM**.
- Podrobný popis postupu nabíjení a další informace naleznete v samostatném návodu na obsluhu.

UPOZORNĚNÍ

- Skutečná doba nabíjení se může nepatrně lišit od výše uvedených údajů v závislosti na okolní teplotě a stavu akumulátoru. Změny informací vyhrazeny.

- Výrobek je součástí řady **X 20 V TEAM** a lze jej provozovat s akumulátorovými sadami řady **X 20 V TEAM**. Akumulátorové sady řady **X 20 V TEAM** lze nabíjet pouze pomocí nabíječek řady **X 20 V TEAM**.
- Doba nabíjení je ovlivněna faktory, jako je teplota prostředí a akumulátorové sady, jakož i napětím sítě, a může se případně odchylovat od uvedených hodnot.
- Doporučujeme tento výrobek provozovat pouze s následujícími akumulátorovými sadami:
  - **PAP 20 B1**
  - **PAP 20 B3**
  - **Smart PAPS 204 A1**
  - **Smart PAPS 208 A1**
- Doporučujeme vám nabíjet tyto akumulátorové sady s pomocí následujících nabíječek:
  - **PLG 20 A3**
  - **PLG 20 A4**
  - **PLG 20 C1**
  - **PLG 20 C3**
  - **PDSLG 20 A1**
  - **Smart PLGS 2012 A1**

Bezpečnostní pokyny

Všeobecné bezpečnostní pokyny pro elektrické nástroje

⚠ VAROVÁNÍ!

▶ Přečtěte si všechny bezpečnostní pokyny, pokyny, ilustrace a technické údaje, kterými je tento elektrický nástroj opatřen. Nedodržení následných pokynů může způsobit zranění elektrickým proudem, požár a/nebo těžká zranění.

Uschovejte bezpečnostní pokyny a návody pro budoucnost.

Termín používaný v bezpečnostních pokynech „elektrický nástroj" se vztahuje na elektrické nástroje napájené ze sítě (síťovým vedením) nebo elektrické nástroje napájené akumulátorem (bez síťového vedení).

Bezpečnost práce na pracovním místě

a) **Udržujte svůj pracovní prostor v čistotě a dobře osvětlený.** Nepořádek nebo neosvětlené pracovní prostory mohou vést k úrazům.

b) **Nepracujte s elektrickým nástrojem ve výbušném prostředí, v přítomnosti hořlavých kapalin, plynů nebo prachu.** Elektrické nástroje jsou zdrojem jiskření, které může zapálit prach nebo výpary.

c) **Při práci s elektrickými nástroji udržujte děti a osoby v bezpečné vzdálenosti.** Při rozptýlení můžete ztratit kontrolu nad elektrickým nástrojem.

Elektrická bezpečnost

a) **Síťová zástrčka elektrického nástroje se musí hodit do zásuvky. Zástrčka nesmí být žádným způsobem měněna. Nepoužívejte rozbočovací zástrčky s uzemněnými elektrickými nástroji.** Neupravené zástrčky a odpovídající zásuvky snižují riziko úrazu elektrickým proudem.

b) **Vyhněte se kontaktu těla s uzemněnými povrchy, jako jsou potrubí, radiátory, sporáky a ledničky.** Pokud je vaše tělo uzemněné, existuje zvýšené riziko úrazu elektrickým proudem.

c) **Chraňte elektrické nástroje před deštěm nebo vlhkem.** Proniknutí vody do elektrického nástroje zvyšuje riziko úrazu elektrickým proudem.

d) **Nezneužívejte přípojné vedení k zavěšování nebo nošení elektrického nástroje nebo k vytáhnutí zástrčky ze zásuvky. Udržujte přípojné vedení daleko od tepla, oleje, ostrých hran nebo pohybujících se částí přístroje.** Poškozená nebo spletená přípojná vedení zvyšují riziko úrazu elektrickým proudem.

e) **Pokud pracujete s elektrickým nástrojem venku, používejte jen prodlužovací kabel vhodné i pro venkovní použití.** Použití prodlužovacího kabelu vhodného pro venkovní prostředí snižuje riziko úrazu elektrickým proudem.

f) **Pracujete-li s elektrickým nástrojem ve vlhkém prostředí, použijte proudový chránič.** Použití proudového chrániče snižuje riziko úrazu elektrickým proudem.

Bezpečnost osob

a) **Buďte pozorní, sledujte, co děláte a používejte zdravý rozum při práci s elektrickým nástrojem. Nepoužívejte elektrický nástroj, jste-li unaveni nebo pod vlivem drog, alkoholu nebo léků.** Moment nepozornosti při používání elektrického nástroje může vést k vážným zraněním.

b) **Používejte osobní ochranné pomůcky a vždy noste ochranné brýle.** Nošení osobních ochranných pomůcek, jako je protiprachová maska, neklouzavá bezpečnostní obuv, ochranná přilba nebo ochrana sluchu, v závislosti na povaze a použití elektrického nástroje, snižuje riziko zranění.

c) **Zabraňte náhodnému spuštění. Ujistěte se, že elektrický nástroj je vypnutý předtím, než jej připojíte k elektrické síti a/nebo akumulátoru, ho zvednete nebo přenášíte.** Pokud přenášíte elektrický nástroj s prstem na spínači nebo zapnutý elektrický nástroj připojíte k napájení, může to vést k nehodám.

d) **Před zapnutím elektrického nástroje odstraňte všechny seřizovací nástroje nebo klíč na šrouby.** Nástroj nebo klíč, který ponecháte připevněn k otáčející se části elektrického nástroje, může vést ke zranění.

e) **Vyhýbejte se nenormálnímu držení těla. Dbejte na správný postoj a udržujte za všech okolností rovnováhu.** To umožňuje lepší ovladatelnost elektrického nástroje v neočekávaných situacích.

f) **Noste vhodný oděv. Nenoste volný oděv nebo šperky. Udržujte své vlasy, oblečení a rukavice mimo dosah pohybujících se částí.** Volný oděv, šperky nebo dlouhé vlasy mohou být zachyceny pohybujícími se částmi.

g) **Pokud mohou být namontována zařízení na odsávání a sběr prachu, ujistěte se, že jsou**

připojeny a správně použity. Použití odsávání prachu dokáže snížit ohrožení prachem.

h) **Neukolébejte se ve falešné bezpečnosti a nepřekračujte bezpečnostní pravidla pro elektrické nástroje, a to ani v případě, že jste se seznámili s elektrickým nástrojem při častém používání.** Nedbalé jednání může vést k vážným zraněním během zlomků sekundy.

Upotřebení a zacházení s elektrickým nástrojem

a) **Elektrický nástroj nepřetěžujte. Použijte pro svou práci určený typ elektrického nástroje.** S pomocí vhodného elektrického nástroje pracujete lépe a bezpečněji v zadané oblasti výkonu.

b) **Nepoužívejte elektrický nástroj, jehož vypínač je vadný.** Elektrický nástroj, které již není možné zapnout nebo vypnout, je nebezpečné a musí být opraveno.

c) **Před jakýmkoliv seřizováním, výměnou nástrojových nástavců nebo před uložením nepoužívaného elektrického nástroje vytáhněte zástrčku ze zásuvky a/nebo odstraňte odnímatelný akumulátor.** Toto opatření zabraňuje neúmyslnému spuštění elektrického nástroje.

d) **Nepoužívané elektrické nástroje skladujte mimo dosah dětí. Nenechte osoby používat elektrický nástroj, pokud nejsou s ním obeznámeni nebo nečetli instrukce.** Elektrické nástroje jsou nebezpečné, když jsou používány nezkušenými osobami.

e) **Opatrujte elektrické nástroje a nástrojový nástavec s péčí. Zkontrolujte, zda pohyblivé díly bezvadně fungují a nezadírají se, zda díly nejsou prasklé nebo tak poškozené, že je narušena funkce elektrického nástroje. Poškozené díly nechte opravit před použitím elektrického nástroje.** Mnoho nehod je způsobeno špatně udržovanými elektrickými nástroji.

f) **Řezné nástroje udržujte ostré a čisté.** Řádně udržované řezné nástroje s ostrými řeznými břity se méně zadírají a lépe se ovládají.

g) **Používejte elektrický nástroj, příslušenství a nástrojové nástavce atd. v souladu s těmito pokyny. Zohledněte pracovní podmínky a činnost, která má být provedena.** Použití elektrického nástroje k jiné činnosti, než je určené použití, může vést k nebezpečným situacím.

h) **Udržujte rukojeti a úchopy suché, čisté a bez oleje a tuku.** Kluzké rukojeti a úchopy neumožňují bezpečnou obsluhu a ovládání elektrického nástroje v neočekávaných situacích.

Použití akumulátorového nástroje a zacházení s ním

a) **Akumulátor nabíjejte pouze nabíječkami doporučenými výrobcem.** U nabíječky, která je určena pro určitý druh akumulátorů, hrozí riziko požáru v případě jejího použití s jinými akumulátory.

b) **V elektrických nástrojích používejte pouze akumulátory pro ně určené.** Použití jiných akumulátorů může způsobit poranění a vést k nebezpečí požáru.

c) **Nepoužívaný akumulátor uchovávejte v bezpečné vzdálenosti od kancelářských sponek, mincí, klíčů, hřebíků, šroubů či jiných malých kovových předmětů, které by mohly zapříčinit přemostění kontaktů.** Zkrat mezi kontakty akumulátoru může mít za následek popáleniny nebo požár.

d) **Pokud jsou použity nesprávně, může z akumulátoru unikat tekutina. Vyhněte se kontaktu s ní. Při náhodném kontaktu opláchněte vodou. Pokud se kapalina dostane do očí, požadujte navíc lékařskou pomoc.** Unikající kapalina z akumulátoru může vést k podráždění pokožky nebo popáleninám.

e) **Nepoužívejte poškozený nebo změněný akumulátor.** Poškozené nebo upravené akumulátory se mohou chovat nepředvídatelně a vést k požáru, výbuchu nebo nebezpečí zranění.

f) **Nevystavujte akumulátor ohni nebo vysokým teplotám.** Oheň nebo teploty nad +130 °C mohou vyvolat explozi.

g) **Dodržujte všechny pokyny k nabíjení a nabíjejte akumulátor akumulátorového nástroje nikdy mimo rozsah teplot uvedený v návodu k obsluze.** Nesprávné nabíjení nebo nabíjení mimo přípustný rozsah teplot mohou akumulátor zničit a zvyšují nebezpečí vzniku požáru.

Servis

a) **Nechte elektrické nástroje opravovat jen od kvalifikovaného odborného personálu s použitím originálních náhradních dílů.** Tím je zajištěno, že bezpečnost elektrického nástroje zůstane zachována.

b) **Nikdy neudržujte poškozené akumulátory.** Veškerá údržba akumulátorů musí být provedena výrobcem nebo autorizovanými servisními středisky.

Bezpečnostní pokyny pro všechny pily

Proces řezání

a)  **NEBEZPEČÍ: Nepřibližujte své ruce do oblasti řezání a k pilovému kotouči.** Pokud obě ruce drží frézu, nemůže dojít ke zranění od pilového kotouče.

b) **Nesahejte pod obrobek.** Ochranný kryt vás nemůže ochránit před pilovým kotoučem pod obrobkem.

c) **Přizpůsobte hloubku řezu tloušťce obrobku.** Pod obrobkem by měla být vidět méně než celá výška zubu.

d) **Nikdy nedržte řezaný obrobek v ruce nebo na noze. Zajistěte obrobek na stabilním držáku.** Je důležité obrobek dobře upevnit, aby se minimalizovalo nebezpečí tělesného kontaktu, vzpříčení pilového kotouče nebo ztráty kontroly.

e) **Elektrický nástroj držte za izolované úchopy při provádění práce, kdy může použitý nástrojový nástavec dojít do kontaktu se skrytými vodiči.** Kontakt s vodičem pod napětím také vystaví kovové části elektrického nástroje pod napětí a vede k úrazu elektrickým proudem.

f) **Při podélném řezání vždy používejte zarážku nebo přímé vodítko hran.** To zlepšuje přesnost řezu a snižuje možnost zaseknutí pilového kotouče.

g) **Vždy používejte pilové kotouče správné velikosti a správným upínacím otvorem (např. kosočtvercového nebo kruhového tvaru).** Pilové kotouče, které nesedí na montážní části pily, běží nepravidelně a vedou ke ztrátě kontroly.

h) **Nikdy nepoužívejte poškozené nebo nesprávné podložky nebo šrouby pilového kotouče.** Podložky a šrouby pilového kotouče jsou speciálně navrženy pro vaši pilu pro optimální výkon a provozní bezpečnost.

Další bezpečnostní pokyny pro všechny pily

Zpětný ráz – příčiny a odpovídající bezpečnostní pokyny

- Zpětný ráz je náhlá reakce v důsledku zaháknutí, zaseknutí nebo nesprávného nastavení pilového kotouče, která způsobí, že se pila nekontrolovaně zvedne a vyjede z obrobku směrem k obsluze.
- Když se pilový kotouč zachytí nebo vzpříčí v uzavírací mezeře pily, zablokuje se a síla motoru tlačí přístroj zpět směrem k obsluhující osobě.
- Pokud je pilový kotouč v řezu zkroucený nebo vychýlený, mohou se zuby na zadním okraji pilového kotouče zachytit o povrch dřeva, což způsobí, že se pilový kotouč vysune z pilové mezery a pila vyskočí zpět ve směru obsluhující osoby.

Zpětný ráz je následkem špatného nebo chybného používání pily. Je možno mu zamezit vhodnými preventivními bezpečnostními opatřeními, jak je popsáno dále.

a) **Držte pilu pevně a dejte své paže do polohy, ve které můžete absorbovat síly zpětného rázu. Vždy se držte stranou pilového kotouče, nikdy nedávejte pilový kotouč do přímky se svým tělem.** V případě zpětného rázu může kotoučová pila skočit dozadu, ale obsluhující osoba může ovládat síly zpětného rázu přijetím vhodných preventivních opatření.

b) **Pokud se pilový kotouč vzpříčí nebo pokud přerušíte práci, přístroj vypněte a přidržte jej v klidu, dokud se pilový kotouč nezastaví. Nikdy se nepokoušejte odstranit pilu z obrobku nebo ji tahat dozadu, když se pilový kotouč pohybuje, jinak může dojít ke zpětnému rázu.** Zjistěte a odstraňte příčinu vzpříčení pilového kotouče.

c) **Chcete-li znovu spustit pilu, která uvízla v obrobku, vycentrujte pilový kotouč v mezeře pily a zkontrolujte, zda zuby pily nejsou zaháknuty v obrobku.** Pokud se pilový kotouč zahákne, může se po opětovném spuštění pily vysunout z obrobku nebo způsobit zpětný ráz.

d) **Podepřete velké desky, aby se snížilo riziko zpětného rázu prostřednictvím vzpříčeného pilového kotouče.** Velké desky se mohou prohýbat pod vlastní vahou. Desky musí být podepřeny na obou stranách, a sice jak v blízkosti pilové mezery tak také na hraně.

e) **Nepoužívejte tupé nebo poškozené pilové kotouče.** Pilové kotouče s tupými nebo nesprávně vyrovnanými zuby způsobují zvýšené tření, vzpříčení pilového kotouče a zpětný ráz, pokud je pilová mezera příliš úzká.

f) **Před řezáním utáhněte nastavení hloubky řezu a úhlu řezu.** Pokud se nastavení během řezání změní, pilový kotouč se může zaseknout a může dojít ke zpětnému rázu.

g) **Buďte obzvláště opatrní při řezech do stávajících stěn nebo jiných oblastí, do kterých není vidět.** Ponořovací pilový kotouč se může při řezání do skrytých předmětů zaseknout a způsobit zpětný ráz.

Bezpečnostní pokyny pro ponorné pily

Funkce ochranného krytu

a) **Před každým použitím zkontrolujte, zda se ochranný kryt bezvadně uzavírá. Pilu nepoužívejte, pokud se ochranný kryt nepohybuje volně a okamžitě se nezavře. Ochranný kryt nikdy pevně nesvírejte ani neuvazujte; pilový kotouč by tak zůstal nechráněný.** Pokud pila náhodou spadne na podlahu, ochranný kryt se může ohnout. Dbejte na to, aby se ochranný kryt volně pohyboval a nedotýkal se pilového kotouče nebo jiných částí v žádném řezném úhlu a hloubce řezu.

b) **Zkontrolujte stav a funkci pružiny ochranného krytu. Pokud ochranný kryt a pružina nefungují správně, nechte pilu před použitím opravit.** Poškozené díly, lepivé usazeniny nebo nahromaděné třísky způsobují, že spodní ochranný kryt pracuje se zpožděním.

c) **Při provádění „ponorného řezu", který není prováděn v pravém úhlu, zajistěte základní desku pily proti bočnímu posunutí.** Pohyb do strany může vést k zaseknutí pilového kotouče a zpětnému rázu.

d) **Nepokládejte pilu na pracovní stůl nebo podlahu bez ochranného krytu zakrývajícího pilový kotouč.** Nechráněný dobíhající pilový kotouč pohybuje pilou proti směru řezu a řeže, co mu stojí v cestě. Vezměte přitom prosím do úvahy dobu doběhu pilového kotouče.

Doplňující pokyny

- Brusné kotouče nepoužívejte.
- Zvolte správný pilový kotouč odpovídající řezanému materiálu. Pilové kotouče určené pro řezání dřeva nebo podobných materiálů musí odpovídat normě EN 847-1. Výrobek používejte pouze pro řezání dřeva, plastu a lehkých stavebních materiálů (např. Sádrokarton).
- Používejte pouze pilové kotouče, jejichž označení otáček odpovídá nebo je vyšší než specifikované otáčky výrobku.
- Používejte pouze pilové kotouče o průměru 140 mm odpovídajícími nápisům na pilovém kotouči.
- Zabraňte přehřátí špiček pilových zubů.
- Při řezání plastu se vyvarujte roztavení plastu.
- Dodržujte maximální hloubku řezu (viz „Technické údaje").

Bezpečná práce

- Nepřekračujte maximální otáčky uvedené na výrobku. Pokud je předepsáno, musí být dodržen rozsah otáček.
- Vyhoďte pilové kotouče s popraskanými tělesy. Oprava není přípustná.
- Nástroje a tělesa nástrojů upněte tak, aby se během provozu nemohly uvolnit. Dodržujte pokyny pro montáž. Ručně utáhněte upínací šroub, který zajišťuje pilový kotouč, pomocí přiloženého klíče s vnitřním šestihranem.
- Prodlužování klíče nebo utahování ranami kladivem není dovoleno.
- Údržbu a úpravy pilových kotoučů smí provádět pouze odborně způsobilá osoba, tj. osoba s odborným vzděláním a zkušenostmi, která zná konstrukční požadavky a je obeznámena s nezbytnými bezpečnostními opatřeními.

Snížení vibrací a hluku

Omezte dobu používání, používejte provozní režimy se slabými vibracemi a málo hlučné a noste osobní ochranné pomůcky pro snížení účinků vibrací a hluku.

Následující opatření umožní snížit vibracemi a hlukem působená rizika:

- Používejte výrobek pouze podle jeho účelu a jak je popsáno v těchto instrukcích.
- Ujistěte se, že je výrobek bezvadný a je dobře udržován.
- Používejte správné nástrojové nástavce pro tento výrobek a zajistěte, aby byly bezvadné.
- Držte výrobek bezpečně za rukojeti/úchopové plochy.
- Udržujte výrobek podle pokynů a dbejte o dostatečné mazání (je-li aplikovatelné).

Chování v nouzových případech

Seznamte se na základě tohoto návodu na obsluhu s použitím tohoto výrobku. Zapamatujte si bezpečnostní pokyny a bezpodmínečně se jich držte. To pomáhá vyhnout se rizikům a nebezpečím.

- Výrobek při vadné funkci ihned vypněte. Nechte to kvalifikovanému odborníkovi zkontrolovat a, pokud je to nutné, opravit před opětovným uvedením do provozu.

Zbytková rizika

UPOZORNĚNÍ

▶ Tento výrobek generuje během provozu elektromagnetické pole! Toto pole může za určitých okolností ovlivňovat aktivní nebo pasivní lékařské implantáty! Chcete-li snížit nebezpečí vážných nebo smrtelných úrazů, doporučujeme osobám s lékařskými implantáty, aby konzultovaly svého lékaře a výrobce zdravotnického implantátu před obsluhou výrobku!

I když použijete tento výrobek obsluhujete podle předpisu, zůstává potenciální riziko pro zranění a poškození. Následující

nebezpečí mohou kromě jiných nastat v souvislosti s konstrukcí a provedením tohoto výrobku:

- Řezná poranění
- Poškození sluchu, pokud se nenosí vhodná ochrana sluchu
- Zdravotní poškození vyplývající z vibrací ruky a paže, je-li výrobek používán po delší dobu, nebo není správně veden a udržován

Příprava

Zkontrolujte stav nabíjení akumulátorové sady

- ☐ Stiskněte ⮔ **(33a)** vedle LED indikátoru stavu akumulátoru **(33b)** na akumulátorové sadě **(33)**.
- Stav nabíjení akumulátorové sady **(33)** je indikován rozsvícením příslušných kontrolek LED LED indikátoru stavu akumulátoru **(33b)**.

Indikátor	Barva	Význam
	Červená, oranžová, zelená	Plně naložený
	Červená, oranžová	Částečně naložený
	Červená	Musí být naložený

- ☐ Nabíjejte akumulátorovou sadu **(33)**, pokud stále svítí pouze červená LED LED indikátoru stavu akumulátoru **(33b)**.

Nabijte akumulátorovou sadu

UPOZORNĚNÍ

▶ Pokud je akumulátorová sada **(33)** ještě teplá, nechte ji před nabíjením vychladnout.

1. Odeberte akumulátorovou sadu **(33)** z výrobku.
2. Zasuňte akumulátorovou sadu **(33)** do nabíjecí šachty nabíječky **(35)**.
3. Spojte nabíječku **(35)** se zásuvkou.
4. **Po nabíjení:** Nabíječku **(35)** vždy oddělte od zásuvky.
5. Vytáhněte akumulátorovou sadu **(33)** z nabíječky **(35)**.

Kontrolní LED na nabíječce

Zelená	Červená	Význam
Svítí	–	Plně naložený
		Pohotovostní režim (bez vložené akumulátorové sady **(33)**)
–	Svítí	Nabíjí se
–	Bliká	Akumulátorová sada **(33)** je přehřátá
Bliká	Bliká	Akumulátorová sada **(33)** je vadná

Zkontrolovat funkci ochranného krytu

(Obr. A)

UPOZORNĚNÍ

▶ Pokud je funkce ochranného krytu **(23)** vadná, výrobek neuvádějte do provozu. Obraťte se na náš zákaznický servis (viz „Servis“).

1. Umístěte výrobek s pilovým stolem **(10)** na okraj pevného povrchu tak, aby pilový kotouč **(26)** mohl být zcela ponořen.
2. Zatlačte blokování zapnutí **(3)** dopředu a ponořte pilový kotouč **(26)**.
3. Zkontrolujte, zda se pilový kotouč **(26)** netře o ochranný kryt **(23)**.
   Zkontrolujte, zda se pilový kotouč samostatně pohybuje do své výchozí polohy.

Namontujte/vyměňte pilový kotouč

(Obr. C)

UPOZORNĚNÍ

▶ Výrobek vypněte a odeberte před všemi pracemi akumulátorovou sadu **(33)**.

1. Stiskněte aretační páku **(2)** ve směru přídavné rukojeti **(1)**.
2. Posuňte blokování zapnutí **(3)** dopředu. Ponořujte pilový kotouč **(26)**, dokud výrobek slyšitelně nezapadne na místo.
3. Uvolněte blokování zapnutí **(3)**. Motorová jednotka se zastaví v místě, kde můžete namontovat/vyměnit pilový kotouč **(26)** přes výřez ochranného krytu **(23)**.

Demontujte pilový kotouč

UPOZORNĚNÍ

▶ Velký klíč s vnitřním šestihranem **(16)** je uložen v přídavné rukojeti **(1)**.

1. Stiskněte aretaci vřetena **(36)**. Povolte šroub **(38)** proti směru hodinových ručiček velkým klíčem s vnitřním šestihranem **(16)**.
2. Odeberte šroub **(38)** a přírubu **(37)**.

3. Opatrně odstraňte pilový kotouč **(26)** z ochranného krytu **(23)** zespodu.

Namontujte pilový kotouč

⚠ VAROVÁNÍ!

▶ Šipka označující směr chodu pilového kotouče **(26)** musí odpovídat šipce na ochranném krytu **(23)**.

1. Vložte pilový kotouč **(26)** zespodu do ochranného krytu **(23)** na vřeteno.
2. Na pilový kotouč **(26)** nasaďte přírubu **(37)**.
3. Stiskněte aretaci vřetena **(36)**. Upevněte přírubu **(37)** a pilový kotouč **(26)** šroubem **(38)**. Šroub utáhněte ve směru hodinových ručiček pomocí velkého klíče s vnitřním šestihranem **(16)**.

Připojení zařízení pro odsávání prachu

(Obr. D)

UPOZORNĚNÍ

▶ Při manipulaci s materiály, které produkují nebezpečný prach, připojte k výrobku vhodné a testované zařízení na odsávání prachu (třída prachu M).

☐ Připojte zařízení pro odsávání prachu (např. PWD 30 C1) k výhozu třísek **(4)**.

Namontujte paralelní doraz

(Obr. E)

1. Povolte křídlové šrouby **(11)** upnutí paralelního dorazu **(39)**. Vložte paralelní doraz **(29)** do upnutí paralelního dorazu.
2. Nastavte požadovanou šířku řezu. V případě potřeby k tomu použijte skládací pravítko. Vybrání **(24)** na předním okraji pilového stolu **(10)** označují řeznou hranu pro nastavení úhlu řezu 0° a 45° (viz detailní obrázek).
3. Utáhněte křídlové šrouby **(11)** upnutí paralelního dorazu **(39)**.

Nastavte úhly řezu a pokosu

UPOZORNĚNÍ

▶ Úhel řezu můžete určit pomocí stupnice úhlu řezu **(13)**.
▶ U pokosových řezů je hloubka řezu menší než hodnota nastavená na stupnici hloubky řezu **(28)**.

1. Povolte 2 křídlové šrouby **(7)** předvolby úhlu řezu.
2. Nastavte požadovaný úhel na stupnici úhlu řezu **(13)** pomocí horní hrany referenčního značení **(12)**.
3. Chcete-li nastavit úhel pokosu 0° nebo +47°, otočte po otočení nastavovacím knoflíkem **(14)**.
4. Křídlové šrouby **(7)** opět utáhněte.
5. Během úhlového řezu držte výrobek pevně oběma rukama, abyste nad ním měli lepší kontrolu.

Nastavení hloubky řezu

(Obr. A)

1. Stiskněte a podržte stlačenou aretaci **(15)** nastavení hloubky řezu.
2. Nastavte požadovanou hloubku řezu na stupnici hloubky řezu **(28)** pomocí referenčního značení **(27)**.

   A: Značení bez vodicí lišty **(30)**
   B: Značení s vodicí lištou **(30)**

3. Uvolněte aretaci **(15)**.

Vodicí lišta

(Obr. A, F)

Před prvním řezem

UPOZORNĚNÍ

▶ Vodicí lišta **(30)** má ochranu proti třískám (černý gumový lem) ve spodní části.

Zkraťte ochranu proti třískám na délku vodicí lišty **(30)**. Postupujte přitom takto:

1. Položte vodicí lištu **(30)** na obrobek.
2. Nastavte na výrobku hloubku řezu přibližně 10 mm (viz „Nastavení hloubky řezu“).
3. Zapněte výrobek (viz „Zapnout/vypnout“).
4. Veďte výrobek rovnoměrně a s mírným posuvem ve směru řezu.

Připojte vodicí lištu

UPOZORNĚNÍ

▶ Malý klíč s vnitřním šestihranem **(17)** je uložen v přídavné rukojeti **(1)**.

1. Zasuňte spojovací prvek **(31)** vždy do drážky na obou částech vodicí lišty **(30)**.
   Spojovací prvek musí ležet ve středu mezi oběma částmi vodicí lišty.
2. Utáhněte červíky **(32)** malým klíčem s vnitřním šestihranem **(17)**.

Obsluha

Vložení/vyjmutí akumulátorové sady

⚠ VAROVÁNÍ! Nebezpečí zranění v důsledku neúmyslného uvedení do provozu!

- ▶ Akumulátorovou sadu **(33)** vkládejte pouze tehdy, když je výrobek plně připraven k použití.

Vložení akumulátorové sady

1. Zasuňte akumulátorovou sadu **(33)** podél držáku akumulátoru **(9)** do výrobku.
2. Ujistěte se, že akumulátorová sada **(33)** slyšitelně zapadla na své místo.

Vyjmutí akumulátorové sady

1. Podržte stisknuté odblokovací tlačítko **(34)** na akumulátorové sadě **(33)**.
2. Odeberte akumulátorovou sadu **(33)** z výrobku.

Nastavení otáček

- ☐ Stisknutím **(22)** nastavte jeden ze 6 stupňů otáček.
- ■ Stupeň otáček je signalizován rozsvícením příslušného čísla indikátoru úrovně otáček **(21)**.

Zapnout/vypnout

Zapnout

1. Posuňte blokování zapnutí **(3)** dopředu.
2. Stiskněte vypínač Zap/Vyp **(5)**.
   Jakmile výrobek naběhne, můžete uvolnit blokování zapnutí **(3)**.
3. Pilový kotouč **(26)** pomalu ponořte do obrobku.

Vypnout

1. Uvolněte vypínač Zap/Vyp **(5)**.
2. Zaveďte pilový kotouč **(26)** zpět do ochranného krytu **(23)**.

Zkontrolujte stav nabíjení akumulátorové sady na výrobku

- ☐ Stlačte tlačítko **(18)**. Stav nabíjení akumulátorových sad **(33)** je indikován rozsvícením příslušných kontrolek LED na indikátoru stavu nabíjení **(20)**.
- ■ Během provozu se na indikátoru stavu nabíjení **(20)** trvale zobrazuje stav nabíjení akumulátorové sady **(33)**.

Barva	Význam
Červená, oranžová, zelená	Plně naložený
Červená, oranžová	Z poloviny nabito
Červená	Musí být naložený

- ☐ Nabíjejte akumulátorovou sadu **(33)**, pokud stále svítí pouze červená LED indikátoru stavu nabíjení **(20)**.

Pracovní pokyny

UPOZORNĚNÍ

- ▶ Značky šířky řezu **(25)** na ochranném krytu **(23)** ukazují přední a zadní řezný bod pilového kotouče **(26)** (Ø 140 mm) při maximální hloubce řezu.

Řezání bez vodicí lišty

Pravoúhlé řezání

1. **Výrobek držte oběma rukama:** Jednou rukou na rukojeti **(6)** a druhou rukou na přídavné rukojeti **(1)**.
2. Zapněte výrobek (viz „Zapnout/vypnout").
3. Umístěte výrobek přední částí pilového stolu **(10)** na obrobek.
4. Pilový kotouč **(26)** pomalu ponořte do obrobku. Řezejte mírným tlakem dopředu – nikdy ne dozadu.

Pokosové řezy až 45°

1. Nastavte požadovaný úhel řezu (viz „Nastavte úhly řezu a pokosu").
2. **Výrobek držte oběma rukama:** Jednou rukou na rukojeti **(6)** a druhou rukou na přídavné rukojeti **(1)**.
3. Zapněte výrobek (viz „Zapnout/vypnout").
4. Umístěte výrobek přední částí pilového stolu **(10)** na obrobek.
5. Pilový kotouč **(26)** pomalu ponořte do obrobku. Řezejte mírným tlakem dopředu – nikdy ne dozadu.

Ponořovací řezy

UPOZORNĚNÍ

- ▶ Nebezpečí zpětného rázu snížíte tím, že zadní hranu opřete o zarážku (např. vodicí lištu **(30)**).
- ▶ Boční pohyb během řezu může způsobit zaseknutí pilového kotouče **(26)** a následný zpětný ráz. Při provádění ponorných řezů, které nejsou pod pravým úhlem, zajistěte pilový stůl **(10)** proti bočnímu pohybu.

1. Nastavte požadovanou hloubku řezu (viz „Nastavení hloubky řezu").
2. Vložte výrobek na obrobek.
3. **Výrobek držte oběma rukama:** Jednou rukou na rukojeti **(6)** a druhou rukou na přídavné rukojeti **(1)**.
4. Zapněte výrobek (viz „Zapnout/vypnout").
5. Pilový kotouč **(26)** pomalu ponořte do obrobku. Řezejte mírným tlakem dopředu – nikdy ne dozadu.

Řezání s vodicí lištou

Pravoúhlé řezání

1. Vodicí lištu **(30)** položte na obrobek černým gumovým lemem směrem dolů.
2. Umístěte výrobek s drážkou na vodicí lištu **(30)**.
3. **Výrobek držte oběma rukama:** Jednou rukou na rukojeti **(6)** a druhou rukou na přídavné rukojeti **(1)**.
4. Zapněte výrobek (viz „Zapnout/vypnout").
5. Pilový kotouč **(26)** pomalu ponořte do obrobku. Řezejte mírným tlakem dopředu – nikdy ne dozadu.

Pokosové řezy až 45°

1. Vodicí lištu **(30)** položte na obrobek černým gumovým lemem směrem dolů.
2. Umístěte výrobek s drážkou na vodicí lištu **(30)**.
3. Nastavte požadovaný úhel řezu (viz „Nastavte úhly řezu a pokosu").
4. **Výrobek držte oběma rukama:** Jednou rukou na rukojeti **(6)** a druhou rukou na přídavné rukojeti **(1)**.
5. Zapněte výrobek (viz „Zapnout/vypnout").
6. Pilový kotouč **(26)** pomalu ponořte do obrobku. Řezejte mírným tlakem dopředu – nikdy ne dozadu.

Ponořovací řezy

1. Vodicí lištu **(30)** položte na obrobek černým gumovým lemem směrem dolů.
2. Umístěte výrobek s drážkou na vodicí lištu **(30)**.
3. Nastavte požadovanou hloubku řezu (viz „Nastavení hloubky řezu").
4. Umístěte zadní hranu pilového stolu **(10)** co nejblíže k dorazu.
5. V případě potřeby zlepšete přesnost uložení pilového stolu **(10)** ve vodicí liště **(30)** pomocí excentrických šroubů **(8)**. Utáhněte excentrické šrouby, abyste minimalizovali vůli mezi výrobkem a vodicí lištou.
6. **Výrobek držte oběma rukama:** Jednou rukou na rukojeti **(6)** a druhou rukou na přídavné rukojeti **(1)**.
7. Zapněte výrobek (viz „Zapnout/vypnout").
8. Pilový kotouč **(26)** pomalu ponořte do obrobku. Řezejte mírným tlakem dopředu – nikdy ne dozadu.

Indikátor přetížení

Indikátor přetížení (19)	Význam
Zelená	Normální provoz
Oranžová	Výrobek je lehce přetížen
Červená	Výrobek je přetížený nebo zaseknutý

Čištění, údržba a skladování

⚠ VAROVÁNÍ! Riziko zranění!

▶ Výrobek vypněte a odeberte akumulátorovou sadu **(33)**.

☐ Opravy a údržbu, které nejsou popsány v tomto návodu na obsluhu, nechte provést od našeho servisního střediska (viz „Servis"). Používejte pouze originální náhradní díly.

Čištění

⚠ VÝSTRAHA! Riziko poškození výrobku!

▶ Nepoužívejte žádné čisticí prostředky ani rozpouštědla (s výjimkou pilového kotouče **(26)**, viz následující pokyny). Jinak byste mohli výrobek nenávratně poškodit.

☐ Znečištění, např. pryskyřici, odstraňujte z pilového kotouče **(26)** pouze pomocí rozpouštědel, která nezhoršují mechanické vlastnosti pilového kotouče.

☐ Pryskyřicí znečištěné povrchy se snažte čistit dobře vyždímaným, vlhkým a vlažným hadříkem. Dbejte na to, aby se do krytu nedostaly žádné kapaliny. Případně můžete použít speciální čisticí prostředek (odstraňovač pryskyřice) nebo víceúčelový sprej. Dodržujte bezpečnostní pokyny a instrukce výrobce speciálního čisticího prostředku/víceúčelového spreje.

☐ Udržujte větrací otvory, kryt motoru a rukojeti v čistotě. K tomuto účelu použijte vlhký hadřík nebo kartáč.

Údržba

■ Výrobek je bezúdržbový.

☐ **Před každým použitím:** Zkontrolujte pilový kotouč **(26)**, zda nemá zjevné vady. Pokud je pilový kotouč tupý, ohnutý nebo jinak poškozený, vyměňte jej.

☐ Údržbu pilového kotouče **(26)** (např. opravu nebo přebroušení) svěřte kvalifikované osobě.

Skladování

☐ Výrobek a jeho příslušenství skladujte vždy
- Čisté,
- Suché,
- Chráněné proti prachu.,
- Mimo dosah dětí.

☐ Skladovací teplota pro akumulátorovou sadu **(33)** a výrobek je v rozmezí 0 °C a +45 °C. Během skladování se vyvarujte extrémního chladu nebo horku, aby akumulátorová sada neztrácela výkon.

☐ **Před skladováním:** Odeberte akumulátorovou sadu **(33)** z výrobku.

Náhradní díly/příslušenství

- Zákazníci si mohou zakoupit kompatibilní náhradní díly a příslušenství přes www.optimex-shop.com.
- Objednávky můžete zadávat pouze online.
- ☐ Pro další informace se obraťte na servisní linku Lidl (viz „Servis“).
- ☐ Připravte si objednací číslo své objednávky.

Odstraňování chyb

Problém	Možná příčina	Řešení
Výrobek nestartuje.	Akumulátorová sada **(33)** není vložena.	Vložte akumulátorovou sadu **(33)** (viz „Vložení/vyjmutí akumulátorové sady“).
	Akumulátorová sada **(33)** je vybitá.	Nabijte akumulátorovou sadu **(33)** (viz část „Nabijte akumulátorovou sadu“).
	Vypínač Zap/Vyp **(5)** je vadný.	Obraťte se na náš zákaznický servis (viz „Servis“).
	Motor je vadný.	
Výrobek pracuje s přerušeními.	Vnitřní uvolněný kontakt	Obraťte se na náš zákaznický servis (viz „Servis“).
	Vypínač Zap/Vyp **(5)** je vadný.	

Zlikvidování



Při třídění odpadu se řiďte podle označení obalových materiálů zkratkami (a) a čísly (b), s následujícím významem: 1–7: umělé hmoty/ 20–22: papír a lepenka/80–98: složené látky.

Výrobek:



O možnostech likvidace vysloužilých zařízení se informujte u správy vaší obce nebo města.



Po dosažení konce životnosti výrobek správně zlikvidujte a nevhazujte do komunálního odpadu. Informace o sběrných dvorech a otevíracích hodinách získáte u své obecní správy.

Vadné nebo vybité baterie resp. akumulátory se musí recyklovat. Baterie, akumulátory i výrobek odevzdejte zpět do nabízených sběren.



Ekologické škody v důsledku chybné likvidace baterií/akumulátorů!

Před odstraněním výrobku do odpadu z něho vyjměte baterie resp. akumulátorový balíček.

Baterie/akumulátory se nesmí zlikvidovat v domácím odpadu. Mohou obsahovat jedovaté těžké kovy a musí se zpracovávat jako zvláštní odpad. Chemické symboly těžkých kovů: Cd = kadmium, Hg = rtuť, Pb = olovo. Proto odevzdejte opotřebované baterie/akumulátory u komunální sběrny.

Záruka

Výrobek byl vyroben podle přísných směrnic kvality a před dodáním pečlivě otestován. V případě materiálních nebo výrobních vad máte zákonná práva vůči prodejci výrobku. Vaše zákonná práva nejsou níže uvedenou zárukou nijak omezená.

Záruka na tento výrobek je 5 roky od data zakoupení. Záruční doba začíná dnem zakoupení. Originál dokladu o zakoupení si uschovejte na bezpečném místě, protože tento doklad je vyžadován jako doklad o koupi.

Jakékoli poškození nebo závady, které se vyskytly již v okamžiku nákupu, musí být nahlášeny ihned po vybalení výrobku.

Pokud se u výrobku během 5 let od data zakoupení projeví vada materiálu nebo výrobní vada, pak vám ho podle naší volby bezplatně opravíme nebo vyměníme. Záruční doba se po uznané reklamaci neprodlužuje. To platí také pro vyměněné a opravené díly.

Tato záruka je neplatná, pokud byl výrobek poškozený nebo nesprávně používaný anebo udržovaný.

Záruka se kryje na materiálové a výrobní vady. Tato záruka se nevztahuje na díly výrobku, které podléhají běžnému opotřebení, a tím platí jako opotřebitelné díly (např. baterie, hadice, inkoustové barevné patrony), ani se nevztahuje na poškození rozbitných dílů, např. spínačů nebo dílů ze skla.

Postup v případě uplatňování záruky

V zájmu rychlého zpracování Vašeho požadavku se řiďte následujícími pokyny:

Pro všechny požadavky si uschovejte pokladní stvrzenku jako doklad o nákupu a číslo položky (IAN 521710_2601).

Číslo položky najdete na typovém štítku, je vyryto na výrobku, je uvedeno na titulní stránce Vašeho návodu (vlevo dole) nebo je na nálepce na zadní nebo spodní straně výrobku.

Při poruchách funkce nebo jiných závadách nejdříve kontaktujte telefonicky nebo e-mailem níže uvedené servisní oddělení.

Na adresu servisu, kterou Vám sdělíme, můžete zdarma odeslat pouze výrobek, který byl zaznamenaný jako vadný, a to spolu s pokladním dokladem (stvrzenkou), popisem závady a uvedením doby, kdy k závadě došlo.

Na stránkách parkside-diy.com najdete tuto a celou řadu dalších příruček k nahlédnutí a ke stažení. Pomocí tohoto QR kódu se dostanete přímo na stránky parkside-diy.com. Vyberte svou zemi a vyhledejte návod k obsluze pomocí formuláře k vyhledávání. Zadáním čísla položky (IAN) 521710_2601 se dostanete k návodu k obsluze Vašeho výrobku.



Servis

(CZ) **Servis Česká republika**
Tel.: 800023611
Kontaktní formulář je zapnutý *parkside-diy.com*
IAN 521710_2601

EU prohlášení o shodě

EU PROHLÁŠENÍ O SHODĚ (č. 521710_2601)

My, společnost

OWIM GmbH & Co. KG, Stiftsbergstraße 1, 74167 Neckarsulm, Německo

prohlašujeme na vlastní odpovědnost, že výrobek

IAN:	**521710_2601**
Identifikace produktu:	**"PARKSIDE PERFORMANCE" 20 V Aku ponorná pila**
Číslo modelu:	**HG13569**

splňuje základní požadavky uvedených směrnic EU

2006/42/ES [Ú. v. EU L 157, 09.06.2006]
2014/30/EU [Ú. v. EU L 96, 29.03.2014]
2011/65/EU [Ú. v. EU L 174, 01.07.2011]

Odkazy na příslušné harmonizované normy nebo na jiné technické specifikace, ve vztahu k nimž se shoda prohlašuje:

Č. / Části
2006/42/ES
EN 62841-1:2015+AC:2015+A11:2022
2014/30/EU
EN IEC 55014-1:2021
EN IEC 55014-2:2021

Předmět výše uvedeného prohlášení je v souladu se směrnicí Evropského parlamentu a Rady 2011/65/EU ze dne 8. června 2011 o omezení používání některých nebezpečných látek v elektrických a elektronických zařízeních:

Č. / Části
EN IEC 63000:2018 (4.3.3 c))
EN 62321-3-1:2014
EN 62321-4:2014+A1:2017
EN 62321-5:2014
EN 62321-7-1:2015
EN 62321-7-2:2017
EN 62321-6:2015
EN 62321-8:2017

Držitel technické dokumentace: OWIM GmbH & Co.KG

Podepsáno za a jménem:

OWIM GmbH & Co. KG, Stiftsbergstraße 1, 74167 Neckarsulm, Německo

Překlad původního prohlášení o shodě

Neckarsulm	07.04.2026	ppa. Jens Buchheim	ppa. Dr. Thorsten Maier
Místo	Datum	Prokurista	Prokurista

CZ

CE

Zoznam použitých piktogramov/symbolov ... Strana 74
Použitie v súlade s určením ... Strana 74
Rozsah dodávky ... Strana 75
Popis súčiastok ... Strana 75
Technické údaje ... Strana 75
Bezpečnostné upozornenia ... Strana 77
Všeobecné bezpečnostné upozornenia pre elektrické náradie ... Strana 77
Bezpečnostné upozornenia pre všetky píly ... Strana 79
Ďalšie bezpečnostné upozornenia pre všetky píly ... Strana 79
Bezpečnostné upozornenia pre ponorné píly ... Strana 80
Doplňujúce pokyny ... Strana 80
Zníženie vibrácií a hluku ... Strana 80
Správanie v núdzovom prípade ... Strana 80
Zvyškové riziká ... Strana 81
Príprava ... Strana 81
Kontrola stavu nabitia akumulátora ... Strana 81
Nabíjanie akumulátora ... Strana 81
Kontrola funkčnosti ochranného krytu ... Strana 81
Montáž/výmena pílového kotúča ... Strana 81
Pripojenie zariadenia na odsávanie ... Strana 82
Montáž paralelného dorazu ... Strana 82
Nastavenie uhla rezu a uhla skosenia ... Strana 82
Nastavenie hĺbky rezu ... Strana 82
Vodiaca lišta ... Strana 82
Obsluha ... Strana 83
Vloženie/vybratie akumulátora ... Strana 83
Nastavenie otáčok ... Strana 83
Zapnutie/vypnutie ... Strana 83
Kontrola stavu nabitia akumulátora na produkte ... Strana 83
Upozornenia k práci ... Strana 83
Pílenie bez vodiacej lišty ... Strana 83
Pílenie s vodiacou lištou ... Strana 84
Indikátor preťaženia ... Strana 84

Čistenie, údržba a skladovanie ... Strana 84
Čistenie ... Strana 84
Údržba ... Strana 85
Skladovanie ... Strana 85
Náhradné diely/príslušenstvo ... Strana 85
Odstránenie porúch ... Strana 85
Likvidácia ... Strana 85
Záruka ... Strana 85
Postup v prípade poškodenia v záruke ... Strana 86
Servis ... Strana 86
EÚ vyhlásenie o zhode ... Strana 87

Zoznam použitých piktogramov/symbolov

	Prečítajte si návod na obsluhu.	n_0	Otáčky naprázdno
		⎓	Jednosmerný prúd/napätie
	**NEBEZPEČENSTVO!** – Označuje nebezpečenstvo s vysokým stupňom rizika, ktoré bude mať za následok smrť alebo vážne zranenie, ak sa mu nevyhnete (napr. nebezpečenstvo zadusenia)		Vonkajší Ø a vŕtací Ø pílového kotúča **(26)**
			Šípka smeru otáčania pílového kotúča **(26)**
	**VÝSTRAHA!** – Označuje nebezpečenstvo so stredným stupňom rizika, ktoré bude mať za následok smrť alebo vážne zranenie, ak sa mu nevyhnete (napr. nebezpečenstvo zásahu elektrickým prúdom)		Tlačidlo stavu nabitia **(18)**
			Indikátor stavu nabitia **(20)**
	**POZOR!** – Označuje nebezpečenstvo s nižším stupňom rizika, ktoré bude mať za následok ľahké až stredne ťažké zranenie, ak sa mu nevyhnete (napr. nebezpečenstvo obarenia)		Indikátor stupňa otáčok **(21)**
			Tlačidlo stupňov otáčok **(22)**
	**OPATRNE!** – Varuje pred potenciálnymi materiálnymi škodami (napr. nebezpečenstvo skratu)		Noste ochranu dýchacích ciest!
	Noste ochranu očí!		Noste ochranné rukavice!
	Noste ochranu sluchu!		Nepoužívajte poškodené pílové kotúče.
	Šípka smeru otáčania pílového kotúča **(26)**		Bezpečnostné upozornenia Manipulačné pokyny
CE	Značka CE potvrdzuje zhodu so smernicami EÚ, ktoré sú relevantné pre produkt.		

20 V AKU PONORNÁ PÍLA

Použitie v súlade s určením

- Táto aku ponorná píla (ďalej len „produkt“ alebo „elektrické náradie“) je vhodná na pílenie pozdĺžnych a priečnych rezov v ponornom reze s pevnou podporou do nasledovných materiálov:
  - Drevo
  - Plast
  - Ľahké stavebné materiály (napr. sadrokartón)
- Pílenie kovu nie je povolené.
- Produkt môžete používať s vodiacou lištou alebo bez nej. Na paralelné rezy je priložený paralelný doraz.
- Produkt používajte len v suchých interiéroch.
- Produkt je určený iba na osobné používanie. Produkt nie je určený na priemyselné použitie alebo podobné oblasti použitia.

- Produkt je súčasťou série **X 20 V TEAM** a môže sa používať s akumulátormi zo série **X 20 V TEAM**. Akumulátory zo série **X 20 V TEAM** sa smú nabíjať iba nabíjačkami zo série **X 20 V TEAM**.

Rozsah dodávky

1 20 V Aku ponorná píla
1 Paralelný doraz
1 Univerzálny pílový kotúč Ø 140 mm (predmontovaný)
1 Vodiaca lišta (2-dielna) + spojovací prvok
2 Imbusové kľúče (v prídavnej rukoväti)
1 Návod na obsluhu

Popis súčiastok

(Obr. A)

(1) Prídavná rukoväť
(2) Nastavovacia páčka
(3) Blokovanie zapínania
(4) Vyhadzovač triesok
(5) Vypínač
(6) Rukoväť
(7) Krídlová skrutka (uhol rezu)
(8) Excentrická skrutka
(9) Držiak na akumulátor
(10) Stôl na pílenie
(11) Krídlová skrutka (paralelný doraz)
(12) Referenčná značka (uhol rezu)
(13) Stupnica uhla rezu
(14) Nastavovací gombík
(15) Aretácia (stupnica hĺbky rezu)
(16) Veľký imbusový kľúč
(17) Malý imbusový kľúč
(18) Tlačidlo (stav nabitia – produkt)
(19) Indikátor preťaženia
(20) Indikátor stavu nabitia (produkt)
(21) Indikátor stupňa otáčok
(22) Tlačidlo (stupeň otáčok)
(23) Ochranný kryt
(24) Výrez
(25) Značka šírky rezu
(26) Pílový kotúč
(27) Referenčná značka (stupnica hĺbky rezu)
(28) Stupnica hĺbky rezu
(29) Paralelný doraz
(30) Vodiaca lišta
(31) Spojovací prvok
(32) Fixačné skrutky

* Akumulátor a nabíjačka nie sú súčasťou balenia.

(Obr. B)

(33) Akumulátor *
(33a) Tlačidlo (stav nabitia – akumulátor)
(33b) LED ukazovateľ stavu akumulátora
(34) Odblokovacie tlačidlo (akumulátor)
(35) Nabíjačka *

(Obr. C)

(36) Aretácia vretena
(37) Príruba
(38) Skrutka

(Obr. E)

(39) Držiak na paralelný doraz

Technické údaje

20 V Aku ponorná píla	**PPTSA 20-Li C3**
Menovité napätie U:	20 V ⎓
Otáčky na voľnobehu n_0:	2800–5500 min^{-1}
Max. hĺbka rezu (bez vodiacej lišty):	
– pri 90°:	pribl. 52 mm
– pri 45°:	pribl. 38 mm
Max. hĺbka rezu (s vodiacou lištou):	
– pri 90°:	pribl. 46 mm
– pri 45°:	pribl. 32 mm

Pílový kotúč	
Vonkajší Ø:	140 mm
Vŕtací Ø:	20 mm
Šírka rezu (hrúbka zubov):	1,8 mm
Počet zubov:	42
Otáčky na voľnobehu n_0:	max. 7000 min^{-1}

Odporúčaná teplota okolia	
Max. teplota (celkovo):	+50 °C
Počas nabíjania:	+4 °C až +40 °C
Počas prevádzky:	+4 °C až +50 °C
Počas skladovania:	0 °C až +45 °C

Hodnoty emisií hluku

Hodnoty boli merané v súlade s EN 62841. Hladina hluku hodnotená ako A elektrického náradia je zvyčajne:

Hladina hluku L_{pA}:	79,1 dB
Neistota K_{pA}:	3,0 dB
Hladina akustického výkonu L_{WA}:	87,1 dB
Neistota K_{WA}:	3,0 dB

Emisie vibrácií

Celková hodnota vibrácií (suma vektora troch smerov), nameraná podľa EN 62841:

Vibrácie – hlavná rukoväť	
Pílenie do dreva ($a_{h,W}$):	2,484 m/s^2
Neistota K:	1,5 m/s^2
Vibrácie – prídavná rukoväť	
Pílenie do dreva ($a_{h,W}$):	2,980 m/s^2
Neistota K:	1,5 m/s^2

⚠ VÝSTRAHA!

Noste ochranu sluchu!

⚠ VÝSTRAHA!

- Vibrácie a emisie hluku sa môžu počas skutočného používania elektrického náradia odlišovať od zadaných hodnôt, závisí to od typu a spôsobu, akým sa elektrické náradie používa, najmä však, s akým obrobkom sa pracuje.
  Snažte sa udržať zaťaženie vibráciami a hlukom na čo najnižšej úrovni. Medzi príklady opatrení na zníženie zaťaženia vibráciami patrí používanie rukavíc pri používaní nadstavca a skrátenie pracovného času. V takom prípade je potrebné zvážiť všetky časti pracovného cyklu (napríklad časy, keď je elektrické náradie vypnuté a tie, v ktorých je síce zapnuté, ale beží bez zaťaženia).

UPOZORNENIE

- Uvedená celková hodnota vibrácií a hodnota emisií hluku boli merané podľa normovanej skúšobnej metódy a môžu byť aplikované pri porovnaní elektrického náradia s iným náradím.

UPOZORNENIE

- Uvedená celková hodnota vibrácií a hodnota emisií hluku sa môžu použiť aj pre predbežný odhad zaťaženia.

Doba nabíjania

⚠ VÝSTRAHA! Riziko zranenia osôb a poškodenia majetku spôsobené nesprávnym zaobchádzaním s akumulátorom!

- Dbajte na bezpečnostné upozornenia a upozornenia ohľadne nabíjania a správneho používania, ktoré sú uvedené v návode na obsluhu akumulátora a nabíjačky zo série **X 20 V TEAM**.
- Detailný popis nabíjania a ďalšie informácie nájdete v samostatnom návode na obsluhu.

UPOZORNENIE

- Skutočná doba nabíjania sa môže od vyššie uvedených hodnôt mierne líšiť v závislosti od teploty okolia a stavu akumulátora. Zmeny informácií vyhradené.

- Produkt je súčasťou série **X 20 V TEAM** a môže sa používať s akumulátormi zo série **X 20 V TEAM**. Akumulátory zo série **X 20 V TEAM** sa smú nabíjať iba nabíjačkami zo série **X 20 V TEAM**.
- Doba nabíjania závisí od faktorov, ako je teplota okolia a akumulátora, aj od aktuálneho sieťového napätia a niekedy sa môže líšiť od uvedených hodnôt.
- Produkt odporúčame používať výlučne s nasledovnými akumulátormi:
  - **PAP 20 B1**
  - **PAP 20 B3**
  - **Smart PAPS 204 A1**
  - **Smart PAPS 208 A1**
- Akumulátory odporúčame nabíjať nasledovnými nabíjačkami:
  - **PLG 20 A3**
  - **PLG 20 A4**
  - **PLG 20 C1**
  - **PLG 20 C3**
  - **PDSLG 20 A1**
  - **Smart PLGS 2012 A1**

Bezpečnostné upozornenia

Všeobecné bezpečnostné upozornenia pre elektrické náradie

⚠ VÝSTRAHA!

- Prečítajte si všetky bezpečnostné upozornenia, pokyny, znázornenia a technické údaje, ktoré patria k tomuto elektrickému náradiu. Nedbalosť pri dodržiavaní následných pokynov môže spôsobiť zásah elektrickým prúdom, požiar a/alebo závažné poranenia.

Všetky bezpečnostné upozornenia a pokyny si uschovajte pre prípad potreby v budúcnosti.

Pojem „elektrické náradie", ktorý je použitý v bezpečnostných upozorneniach, sa vzťahuje na prúdom napájané elektrické náradie (s napájacím káblom) alebo elektrické náradie s akumulátorom (bez napájacieho kábla).

Bezpečnosť na pracovisku

a) **Pracovnú oblasť udržiavajte v čistote a dobre osvetlenú.** Neporiadok alebo neosvetlené pracovné oblasti môžu viesť k vzniku úrazov.

b) **Elektrické náradie nepoužívajte vo výbušnom prostredí, v ktorom sa nachádzajú horľavé kvapaliny, plyny alebo prach.** Elektrické náradie vytvára iskry, ktoré môžu zapáliť prach alebo výpary.

c) **Počas používania elektrického náradia zabráňte prístupu deťom a iným osobám do jeho blízkosti.** Pri rozptýlení môžete stratiť kontrolu nad elektrickým náradím.

Elektrická bezpečnosť

a) **Napájacia zástrčka elektrického náradia musí byť kompatibilná so zásuvkou. Zástrčka sa nesmie nijako upravovať. Nepoužívajte adaptérové zástrčky spolu s uzemneným elektrickým náradím.** Neupravované zástrčky a vhodné zásuvky znižujú riziko zásahu elektrickým prúdom.

b) **Vyhýbajte sa telesnému kontaktu s uzemnenými povrchmi, napr. rúr, kúrení, sporákov a chladničiek.** Keď je vaše telo uzemnené, hrozí zvýšené riziko zásahu elektrickým prúdom.

c) **Elektrické náradie chráňte pred dažďom a vlhkom.** Vniknutie vody do elektrického náradia zvyšuje riziko zásahu elektrickým prúdom.

d) **Napájací kábel nepoužívajte na iné účely, na nosenie elektrického náradia, na zavesenie alebo na vyťahovanie zástrčky zo zásuvky. Napájací kábel držte v dostatočnej vzdialenosti od tepla, oleja, ostrých hrán alebo pohyblivých častí.** Poškodené alebo skrútené napájacie káble zvyšujú riziko zásahu elektrickým prúdom.

e) **Pri práci s elektrickým náradím v exteriéri používajte iba predlžovacie káble, ktoré sú vhodné na použitie v exteriéri.** Použitie predlžovacieho kábla vhodného na použitie v exteriéri znižuje riziko úrazu elektrickým prúdom.

f) **Ak je prevádzka elektrického náradia vo vlhkom prostredí nevyhnutná, použite prúdový chránič.** Použitie prúdového chrániča znižuje riziko zásahu elektrickým prúdom.

Bezpečnosť osôb

a) **Pri práci s elektrickým náradím buďte pozorní a dávajte pozor na to, čo robíte a postupujte logicky. Elektrické náradie nepoužívajte, keď ste unavení alebo ste pod vplyvom drog, alkoholu alebo liekov.** Jediná chvíľka nepozornosti pri používaní elektrického náradia môže viesť k závažným poraneniam.

b) **Noste osobné ochranné pomôcky a vždy používajte ochranné okuliare.** Nosenie osobných ochranných pomôcok, ako je protiprachová maska, protišmyková bezpečnostná obuv, ochranná prilba či ochrana sluchu, znižuje v závislosti od typu elektrického náradia a jeho použitia riziko poranení.

c) **Zabráňte neúmyselnému uvedeniu do prevádzky. Pred pripojením do elektrickej siete a/alebo k akumulátoru, pred upnutím alebo prenosom skontrolujte, či je elektrické náradie vypnuté.** Keď pri prenášaní elektrického náradia budete mať prst na vypínači alebo elektrické náradie zapojíte do elektrickej siete zapnuté, môže to spôsobiť nehodu.

d) **Skôr ako elektrické náradie zapnete, odstráňte nastavovacie nástroje alebo kľúče na skrutky.** Nástroj alebo kľúč, ktorý sa nachádza v otočnej časti elektrického náradia, môže spôsobiť poranenia.

e) **Vyhýbajte sa abnormálnej polohe držania tela. Zaistite si bezpečný postoj a vždy udržiavajte rovnováhu.** Vďaka tomu budete môcť elektrické náradie lepšie kontrolovať pri neočakávaných situáciách.

f) **Noste vhodný odev. Nenoste široký odev ani šperky. Vlasy, odev a rukavice udržiavajte mimo dosahu pohyblivých častí.** Voľný odev, šperky či dlhé vlasy môžu zachytiť pohybujúce sa časti.

g) **Ak je možné nainštalovať zariadenie na odsávanie a zber prachu, uistite sa, že je správne pripojené a správne používané.** Použitie odsávania prachu môže znížiť ohrozenie prachom.

h) **Nepodceňujte bezpečnosť a vždy sa riaďte bezpečnostnými predpismi pre elektrické náradie, aj to aj v prípade, že ste oboznámení s používaním elektrického náradia a nepoužívate ho po prvýkrát.** Nepozorné konanie môže v niekoľkých sekundách spôsobiť závažné poranenia.

Použitie a manipulácia s elektrickým náradím

a) **Elektrické náradie nevystavujte nadmernému zaťaženiu. Pri práci používajte elektrické náradie určené na daný účel.** Je lepšie a bezpečnejšie pracovať s vhodným elektrickým náradím v udávanom rozsahu výkonu.

b) **Nepoužívajte elektrické náradie s chybným spínačom.** Elektrické náradie, ktoré sa nedá zapnúť alebo vypnúť, je nebezpečné a musí sa opraviť.

c) **Pred nastavením prístroja, výmenou dielov nadstavcov alebo odložením elektrického náradia odpojte zástrčku zo zásuvky a/ alebo vyberte integrovaný akumulátor.** Toto bezpečnostné opatrenie zabráni neúmyselnému spusteniu elektrického náradia.

d) **Nepoužité elektrické náradie uschovajte mimo dosahu detí. Nedovoľte, aby elektrické náradie používali osoby, ktoré nie sú oboznámené s jeho obsluhou alebo si nečítali tieto pokyny.** Elektrické náradie je nebezpečné, ak ho používajú neskúsené osoby.

e) **Starostlivosti o elektrické náradie a nadstavce venujte náležitú pozornosť. Skontrolujte, či pohybujúce sa súčasti pracujú správne a či sa nezasekávajú, či nie sú časti zlomené alebo poškodené v takom rozsahu, že to ovplyvňuje funkciu elektrického náradia. Poškodené diely nechajte pred použitím elektrického náradia opraviť.** Príčinou mnohých úrazov je nesprávna údržba elektrického náradia.

f) **Rezné nástroje udržiavajte ostré a čisté.** Starostlivo udržiavané rezné nástroje s ostrými reznými hranami sa menej zasekávajú a ľahšie sa vedú.

g) **Elektrické náradie, príslušenstvo, nadstavce atď. používajte podľa týchto pokynov. Zohľadnite pritom pracovné podmienky a vykonávanú činnosť.** Používanie elektrického náradia na iné účely, ako je vyhradené, môže viesť k nebezpečným situáciám.

h) **Rukoväti a držadlá udržiavajte suché a bez stôp oleja a tuku.** Šmykľavé rukoväte a držadlá neumožňujú bezpečnú obsluhu a kontrolu elektrického náradia v nepredvídateľných situáciách.

Používanie a starostlivosť o náradie s akumulátorom

a) **Akumulátory nabíjajte iba v nabíjačkách, ktoré odporúča výrobca.** V prípade použitia nabíjačky pre určitý druh akumulátora vzniká nebezpečenstvo požiaru, ak sa používa s iným akumulátorom.

b) **V elektrickom náradí používajte iba vhodné akumulátory.** Používanie iných akumulátorov môže viesť k vzniku poranení a požiaru.

c) **Nepoužívaný akumulátor udržiavajte v bezpečnej vzdialenosti od kancelárskych sponiek, mincí, kľúčov, klincov, skrutiek alebo iných malých kovových predmetov, ktoré môžu spôsobiť premostenie kontaktov.** Skrat medzi kontaktmi akumulátora môže viesť k vzniku popálením alebo požiaru.

d) **Pri nesprávnom používaní môže z akumulátora uniknúť kvapalina. Zabráňte kontaktu s touto kvapalinou. Pri náhodnom kontakte postihnuté miesto ihneď umyte vodou. Ak sa tekutina dostane do očí, vyhľadajte lekársku pomoc.** Kvapalina vytečená z akumulátora môže spôsobiť podráždenie pokožky alebo popáleniny.

e) **Poškodené alebo zmenené akumulátory nepoužívajte.** Poškodené alebo zmenené akumulátory sa môžu správať nepredvídateľne a spôsobiť požiar, výbuch alebo poranenia.

f) **Akumulátor nevystavujte pôsobeniu ohňa alebo príliš vysokým teplotám.** Oheň alebo teploty vyššie ako +130 °C môžu spôsobiť výbuch.

g) **Dbajte na všetky pokyny pre nabíjanie a akumulátor alebo náradie s akumulátorom nenabíjajte nikdy mimo teplotného rozsahu, ktorý je uvedený v návode na obsluhu.** Nesprávne nabíjanie alebo nabíjanie mimo povoleného teplotného rozsahu môžu poškodiť akumulátor a zvýšiť nebezpečenstvo požiaru.

Servis

a) **Opravou elektrického náradia poverte len kvalifikovaný odborný personál pri výhradnom použití originálnych náhradných dielov.** Tým sa zabezpečí zachovanie bezpečnosti elektrického náradia.

b) **Poškodené akumulátory nikdy neopravujte.** Údržbu akumulátora by mal vždy vykonať výrobca alebo ním poverené oddelenia služieb zákazníkom.

Bezpečnostné upozornenia pre všetky píly

Metóda pílenia

a)  **NEBEZPEČENSTVO: Rukami nezasahujte do priestoru pílenia ani blízko pílového kotúča.** Ak pílu držíte obidvomi rukami, pílový kotúč vás nemôže zraniť.

b) **Nesiahajte pod obrobok.** Ochranný kryt vás pod obrobkom nechráni pred pílovým kotúčom.

c) **Hĺbku rezu prispôsobte hrúbke obrobku.** Pod obrobkom by nemalo byť vidno viac než jeden celý zub.

d) **Obrobok, ktorý idete piliť, nikdy nedržte v ruke ani na nohe. Obrobok upevnite na stabilný držiak.** Je dôležité obrobok dobre upevniť, aby ste znížili nebezpečenstvo telesného kontaktu, zaseknutia pílového kotúča alebo straty kontroly.

e) **Elektrické náradie držte pri vykonávaní operácií, pri ktorých môže nadstavec zasiahnuť skryté elektrické vedenia, za izolované uchopovacie povrchy.** Pri kontakte so živým vedením môžu byť kovové časti elektrického náradia vystavené napätiu a spôsobiť úraz elektrickým prúdom.

f) **Pri pozdĺžnom rezaní vždy používajte doraz alebo rovnú vodiacu hranu.** Zlepší to presnosť rezu a zníži pravdepodobnosť, že sa pílový kotúč zasekne.

g) **Vždy používajte pílové kotúče správnej veľkosti a s vhodným montážnym otvorom (napr. kosoštvorcovým alebo okrúhlym).** Pílové kotúče, ktoré nepasujú k montážnym častiam píly, sa točia nepravidelne a vedú k strate kontroly.

h) **Nikdy nepoužívajte poškodené alebo nesprávne podložky a skrutky pre pílové kotúče.** Podložky a skrutky pre pílové kotúče boli zostrojené špeciálne pre vašu pílu, aby zabezpečili optimálny výkon a prevádzkovú bezpečnosť.

Ďalšie bezpečnostné upozornenia pre všetky píly

Spätný ráz – príčiny a zodpovedajúce bezpečnostné upozornenia

- Spätný ráz je náhla reakcia v dôsledku zachyteného, zaseknutého alebo nesprávne zarovnaného pílového kotúča, ktorá vedie k tomu, že nekontrolovaná píla sa zdvihne a od obrobku sa pohne smerom k obsluhujúcej osobe.
- Keď sa pílový kotúč zachytí alebo zasekne v zužujúcej sa pílenej štrbine, zablokuje sa a sila motora odrazí pílu späť smerom k obsluhujúcej osobe.
- Ak sa pílový kotúč v pílenom reze skrúti alebo je nesprávne zarovnaný, zuby zadnej hrany pílového kotúča sa môžu zachytiť v povrchu dreva, čím sa pílový kotúč pohne z pílenej štrbiny a odrazí sa smerom k obsluhujúcej osobe.

Spätný ráz je výsledkom nesprávneho alebo chybného použitia píly. Tomu možno zabrániť vhodnými preventívnymi opatreniami, ako je opísané nižšie.

a) **Pílu držte pevne a paže si dajte do takej polohy, v ktorej budete vedieť zvládnuť spätné sily. Vždy stojte vedľa pílového kotúča, nikdy pílový kotúč nemajte v jednej línii s telom.** Pri spätnom ráze sa môže kotúčová píla odraziť dozadu, obsluhujúca osoba ale môže silu spätného rázu zvládnuť vhodnými preventívnymi opatreniami.

b) **Ak sa pílový kotúč zasekne alebo vy prestanete pracovať, vypnite pílu a nehybne ju držte v materiáli, až kým sa pílový kotúč nezastaví. Nikdy sa nepokúšajte pílu z obrobku odstrániť alebo ju ťahať dozadu, pokiaľ sa pílový kotúč ešte hýbe. Inak môže nastať spätný ráz.** Identifikujte a odstráňte príčinu zaseknutia pílového kotúča.

c) **Ak chcete pílu, ktorá je zaseknutá v obrobku, znova naštartovať, pílový kotúč v pílenej štrbine vycentrujte a skontrolujte, či zuby píly nie sú zachytené v obrobku.** Ak je pílový kotúč zaseknutý, môže sa z obrobku pohnúť alebo spôsobiť spätný ráz, keď pílu znova naštartujete.

d) **Veľké dosky podoprite, aby sa znížilo riziko spätného rázu spôsobeného zaseknutým pílovým kotúčom.** Veľké dosky sa môžu ohýbať pod vlastnou váhou. Dosky musia byť podopreté na oboch stranách, čiže v blízkosti pílenej štrbiny aj na okraji.

e) **Nepoužívajte tupé ani poškodené pílové kotúče.** Pílové kotúče s tupými alebo nesprávne zarovnanými zubmi spôsobujú z dôvodu príliš úzkej pílenej štrbiny zvýšené trenie, zaseknutie pílového kotúča a spätný ráz.

f) **Pred pílením pevne dotiahnite nastavenia hĺbky a uhla rezu.** Ak sa nastavenia počas pílenia zmenia, pílový kotúč sa môže zaseknúť a spôsobiť spätný ráz.

g) **Mimoriadne opatrní buďte pri pílení do existujúcich stien alebo iných oblastí, do ktorých nie je vidno.** Keď sa pílový kotúč ponára,

môže sa pri pílení zaseknúť do ukrytých predmetov a spôsobiť spätný ráz.

Bezpečnostné upozornenia pre ponorné píly

Funkcia ochranného krytu

a) **Pred každým použitím skontrolujte, či sa ochranný kryt správne zatvára. Pílu nepoužívajte, ak sa ochranný kryt nevie voľne pohybovať alebo sa nezatvára hneď. Ochranný kryt nikdy neupevňujte ani neuväzujte pevne, pretože pílový kotúč by tak nebol chránený.** Ak by píla nepozorovane padla na zem, ochranný kryt by sa mohol ohnúť. Uistite sa, že ochranný kryt sa vie voľne pohybovať a pri žiadnych uhloch ani hĺbkach rezu sa nedotýka pílového kotúča ani iných častí.

b) **Skontrolujte stav a funkciu pružín ochranného krytu. Ak ochranný kryt a pružiny nepracujú správne, pred použitím dajte pílu opraviť.** Poškodené časti, lepkavé usadeniny alebo nahromadené triesky spôsobujú, že spodný ochranný kryt pracuje oneskorene.

c) **Pri „ponornom reze", ktorý sa nevykonáva v pravom uhle, zaistite hlavnú dosku píly proti posúvaniu do strán.** Posúvanie do strán môže viesť k zaseknutiu pílového kotúča a tým k spätnému rázu.

d) **Pílu neodkladajte na pracovný stôl ani na zem bez toho, aby ste pílový kotúč zakryli ochranným krytom.** Nechránený pílový kotúč, ktorý sa točí zotrvačne, posúva pílu opačným smerom a píli všetko, čo mu príde do cesty. Preto majte na pamäti zotrvačnosť pílového kotúča.

Doplňujúce pokyny

- Nepoužívajte brúsne kotúče.
- Zvoľte správny pílový kotúč podľa obrobku, ktorý idete píliť. Pílové kotúče, ktoré sú určené na rezanie dreva alebo podobných obrobkov, musia zodpovedať norme EN 847-1. Produkt používajte výlučne na pílenie dreva, plastu a ľahkých stavebných materiálov (napr. sadrokartón).
- Používajte výlučne také pílové kotúče, ktorých otáčky sú rovnaké alebo vyššie ako uvedené otáčky produktu.
- Používajte len pílové kotúče s priemerom 140 mm, podľa nápisov na pílovom kotúči.
- Predíďte prehriatiu hrotov zubov píly.
- Pri pílení plastu sa vyhnite roztopeniu plastu.
- Dodržiavajte maximálnu hĺbku rezu (pozri „Technické údaje").

Bezpečná práca

- Neprekračujte najvyššie povolené otáčky uvedené na produkte. Ak je uvedený rozsah otáčok, musíte ho dodržať.
- Popraskané pílové kotúče vyraďte z prevádzky. Oprava nie je povolená.
- Náradie a telesá náradí uťahujte len tak, aby sa pri prevádzke nemohli uvoľniť. Rešpektujte upozornenia k montáži. Uťahovaciu skrutku, pomocou ktorej je pripevnený pílový kotúč, utiahnite pevne rukou pomocou dodaného imbusového kľúča.
- Predĺženie kľúča ani uťahovanie údermi kladivom nie je povolené.
- Údržbové práce a zmeny na pílových kotúčoch smú vykonávať len kompetentné osoby, t. j. osoby s odborným vzdelaním a skúsenosťami, ktoré poznajú konštrukčné požiadavky a potrebné bezpečnostné opatrenia.

Zníženie vibrácií a hluku

Skráťte čas používania, používajte režimy s nízkymi vibráciami a nízkym hlukom a používajte osobné ochranné pomôcky na zníženie účinkov vibrácií a hluku.

Nasledujúce opatrenia pomáhajú znižovať riziká spojené s vibráciami a hlukom:

- Produkt používajte iba v súlade s jeho použitím podľa určenia a podľa popisu v tomto návode.
- Uistite sa, že produkt nie je poškodený a že je správne udržiavaný.
- Pre tento produkt používajte správne nadstavce a uistite sa, že sú bezchybné.
- Produkt držte bezpečne za rukoväte/držadlá.
- Produkt udržiavajte podľa pokynov a zabezpečte jeho adekvátne mazanie (ak je to možné).

Správanie v núdzovom prípade

Oboznámte sa s používaním tohto produktu podľa tohto návodu na obsluhu. Zapamätajte si bezpečnostné upozornenia a bezpodmienečne ich dodržiavajte. To pomáha predchádzať rizikám a nebezpečenstvám.

- Ak produkt nefunguje správne, ihneď ho vypnite. Nechajte ho skontrolovať kvalifikovaným technikom a v prípade potreby ho pred opätovným použitím nechajte opraviť.

Zvyškové riziká

UPOZORNENIE

▶ Tento produkt generuje počas prevádzky elektromagnetické pole! Za určitých okolností môže toto pole ovplyvniť aktívne alebo pasívne lekárske implantáty! Aby ste znížili nebezpečenstvo vážneho alebo smrteľného poranenia, odporúčame osobám s lekárskymi implantátmi, aby sa pred použitím produktu poradili s lekárom a výrobcom implantátu!

Aj keď používate tento produkt správne, existuje potenciálne riziko zranenia osôb a poškodenia majetku. V súvislosti s konštrukciou a vyhotovením tohto produktu sa, okrem iného, môžu vyskytnúť nasledujúce nebezpečenstvá:

- Rezné poranenia
- Poškodenie sluchu, ak nenosíte vhodnú ochranu sluchu
- Poškodenie zdravia, ktoré vyplýva z vibrácií ruka – rameno, ak produkt používate dlhší čas alebo ak ho správne nevediete alebo neudržiavate

Príprava

Kontrola stavu nabitia akumulátora

□ Stlačte tlačidlo **(33a)** vedľa LED ukazovateľa stavu akumulátora **(33b)** na akumulátore **(33)**.

■ Stav nabitia akumulátora **(33)** zistíte podľa toho, ktoré LED diódy na LED ukazovateli stavu akumulátora **(33b)** sa rozsvietia.

Indikátor	Farba	Význam
	Červená, oranžová, zelená	Plne nabitý
	Červená, oranžová	Čiastočne nabitý
	Červená	Musí sa nabiť

□ Akumulátor **(33)** nabite, keď na LED ukazovateli stavu akumulátora **(33b)** svieti už len červená LED dióda.

Nabíjanie akumulátora

UPOZORNENIE

▶ Ak je akumulátor **(33)** ešte teplý, pred nabíjaním ho nechajte vychladnúť.

1. Vyberte akumulátor **(33)** z produktu.
2. Akumulátor **(33)** zasuňte do nabíjacieho priečinku v nabíjačke **(35)**.
3. Nabíjačku **(35)** zapojte do zásuvky.
4. **Po nabíjaní:** Nabíjačku **(35)** odpojte zo zásuvky.
5. Akumulátor **(33)** vytiahnite z nabíjačky **(35)**.

LED kontrolky na nabíjačke

Zelená	Červená	Význam
Svieti	–	Plne nabitý
		Pohotovostný režim (nie je vložený žiadny akumulátor **(33)**)
–	Svieti	Nabíja sa
–	Bliká	Akumulátor **(33)** je prehriaty
Bliká	Bliká	Akumulátor **(33)** je poškodený

Kontrola funkčnosti ochranného krytu

(Obr. A)

UPOZORNENIE

▶ Ak ochranný kryt **(23)** nefunguje dobre, produkt neuvádzajte do prevádzky. Obráťte sa na naše servisné stredisko (pozri „Servis“).

1. Produkt so stolom na pílenie **(10)** položte na okraj pevnej plochy tak, aby sa pílový kotúč **(26)** vedel úplne spustiť dole.
2. Blokovanie zapínania **(3)** posuňte dopredu a spustite pílový kotúč **(26)** dole.
3. Skontrolujte, či sa pílový kotúč **(26)** trie o ochranný kryt **(23)**.
   Skontrolujte, či sa pílový kotúč pohybuje samostatne vo svojej východiskovej polohe.

Montáž/výmena pílového kotúča

(Obr. C)

UPOZORNENIE

▶ Pred všetkými prácami vypnite produkt a vyberte akumulátor **(33)**.

1. Nastavovaciu páčku **(2)** zatlačte smerom k prídavnej rukoväti **(1)**.
2. Blokovanie zapínania **(3)** posuňte dopredu. Pílový kotúč **(26)** spúšťajte nadol, až kým produkt zreteľne nezacvakne.
3. Uvoľnite blokovanie zapínania **(3)**. Motorová jednotka sa zastaví na tom mieste, na ktorom môžete namontovať/

vymeniť pílový kotúč **(26)** cez výrez na ochrannom kryte **(23)**.

Odobratie pílového kotúča

UPOZORNENIE

▶ Veľký imbusový kľúč **(16)** je uskladnený v prídavnej rukoväti **(1)**.

1. Stlačte aretáciu vretena **(36)**. Skrutku **(38)** uvoľnite proti smeru hodinových ručičiek veľkým imbusovým kľúčom **(16)**.
2. Odstráňte skrutku **(38)** a prírubu **(37)**.
3. Pílový kotúč **(26)** vyberte opatrne zdola z ochranného krytu **(23)**.

Montáž pílového kotúča

⚠ VÝSTRAHA!

▶ Šípka, ktorá ukazuje smer chodu na pílovom kotúči **(26)**, sa musí zhodovať so šípkou na ochrannom kryte **(23)**.

1. Pílový kotúč **(26)** nasaďte zdola do ochranného krytu **(23)** na vreteno.
2. Prírubu **(37)** nasaďte na pílový kotúč **(26)**.
3. Stlačte aretáciu vretena **(36)**. Prírubu **(37)** a pílový kotúč **(26)** pripevnite skrutkou **(38)**. Skrutku dotiahnite v smere hodinových ručičiek veľkým imbusovým kľúčom **(16)**.

Pripojenie zariadenia na odsávanie

(Obr. D)

UPOZORNENIE

▶ Pri opracovávaní materiálov, z ktorých vzniká život ohrozujúci prach, k produktu pripojte vhodné a overené zariadenie na odsávanie prachu (trieda prachu M).

☐ Zariadenie na odsávanie (napr. PWD 30 C1) pripojte k vyhadzovaču triesok **(4)**.

Montáž paralelného dorazu

(Obr. E)

1. Uvoľnite krídlové skrutky **(11)** na držiaku na paralelný doraz **(39)**. Paralelný doraz **(29)** vložte do držiaka na paralelný doraz.
2. Nastavte požadovanú šírku rezu. V prípade potreby na to použite skladacie meradlo. Výrezy **(24)** na prednej hrane stola na pílenie **(10)** udávajú reznú hranu pre nastavenie uhla rezu 0° a 45° (pozri detailný obrázok).
3. Krídlové skrutky **(11)** na držiaku na paralelný doraz **(39)** pevne dotiahnite.

Nastavenie uhla rezu a uhla skosenia

UPOZORNENIE

▶ Uhol rezu môžete určiť pomocou stupnice uhla rezu **(13)**.
▶ Pri skosených rezoch je hĺbka rezu menšia ako nastavená hodnota na stupnici hĺbky rezu **(28)**.

1. Uvoľnite 2 krídlové skrutky **(7)** na predvoľbe uhla rezu.
2. Na stupnici uhla rezu **(13)** nastavte požadovaný uhol pomocou hornej hrany referenčnej značky **(12)**.
3. Uhol skosenia 0° alebo +47° nastavte otočením nastavovacieho gombíka **(14)**.
4. Krídlovú skrutku **(7)** naspäť utiahnite.
5. Počas uhlového rezu produkt držte pevne oboma rukami, aby ste nad ním udržali lepšiu kontrolu.

Nastavenie hĺbky rezu

(Obr. A)

1. Aretáciu **(15)** nastavenia hĺbky rezu podržte stlačenú.
2. Na stupnici hĺbky rezu **(28)** nastavte požadovanú hĺbku rezu pomocou referenčnej značky **(27)**.

   A: Značka bez vodiacej lišty **(30)**
   B: Značka s vodiacou lištou **(30)**

3. Uvoľnite aretáciu **(15)**.

Vodiaca lišta

(Obr. A, F)

Pred prvým rezom

UPOZORNENIE

▶ Vodiaca lišta **(30)** má na spodnej strane ochranu pred trieskami (čierny gumený okraj).

Ochranu pred trieskami skráťte tak, aby bola zarovno s dĺžkou vodiacej lišty **(30)**. Postupujte nasledovne:

1. Vodiacu lištu **(30)** položte na obrobok.
2. Na produkte nastavte hĺbku rezu pribl. 10 mm (pozri „Nastavenie hĺbky rezu“).
3. Zapnite produkt (pozri „Zapnutie/vypnutie“).
4. Produktom veďte rovnomerne a miernym tlakom v smere rezu.

Spojenie vodiacich líšt

UPOZORNENIE

▶ Malý imbusový kľúč **(17)** je uskladnený v prídavnej rukoväti **(1)**.

1. Spojovací prvok **(31)** zasuňte do drážky na oboch častiach vodiacej lišty **(30)**.
   Spojovací prvok musí ležať v strede medzi dvomi časťami vodiacej lišty.
2. Fixačné skrutky **(32)** pevne dotiahnite malým imbusovým kľúčom **(17)**.

Obsluha

Vloženie/vybratie akumulátora

⚠ VÝSTRAHA! Riziko poranenia spôsobené neúmyselným uvedením do prevádzky!

▶ Akumulátor **(33)** vkladajte až vtedy, keď bude produkt úplne pripravený na prevádzku.

Vloženie akumulátora

1. Akumulátor **(33)** zasuňte po držiaku na akumulátor **(9)** do produktu.
2. Zaistite, aby akumulátor **(33)** zreteľne zacvakol.

Vybratie akumulátora

1. Podržte stlačené odblokovacie tlačidlo **(34)** na akumulátore **(33)**.
2. Vyberte akumulátor **(33)** z produktu.

Nastavenie otáčok

☐ Stlačte **(22)** a zvoľte si jeden zo 6 stupňov otáčok.

■ Stupeň otáčok zistíte podľa toho, aké čísla sa rozsvietia na indikátore stupňa otáčok **(21)**.

Zapnutie/vypnutie

Zapnutie

1. Blokovanie zapínania **(3)** posuňte dopredu.
2. Stlačte vypínač **(5)**.
   Keď produkt nabehne, môžete blokovanie zapínania **(3)** uvoľniť.
3. Pílový kotúč **(26)** ponorte do obrobku.

Vypnutie

1. Uvoľnite vypínač **(5)**.
2. Pílový kotúč **(26)** zaveďte naspäť do ochranného krytu **(23)**.

Kontrola stavu nabitia akumulátora na produkte

☐ Stlačte **(18)**. Stav nabitia akumulátora **(33)** zistíte podľa toho, ktoré LED diódy na indikátore stave nabitia **(20)** sa rozsvietia.

■ Stav nabitia akumulátora **(33)** sa počas prevádzky nepretržite zobrazuje na indikátore stavu nabitia **(20)**.

Farba	Význam
Červená, oranžová, zelená	Plne nabitý
Červená, oranžová	Nabitý do polovice
Červená	Musí sa nabiť

☐ Akumulátor **(33)** nabite, keď na indikátore stavu nabitia **(20)** svieti len červená LED dióda.

Upozornenia k práci

UPOZORNENIE

▶ Značky šírky rezu **(25)** na ochrannom kryte **(23)** označujú predný a zadný bod rezu pílového kotúča **(26)** (Ø 140 mm) pri maximálnej hĺbke rezu.

Pílenie bez vodiacej lišty

Pílenie v pravom uhle

1. **Produkt držte pevne oboma rukami:** Jednou rukou za rukoväť **(6)** a druhou rukou za prídavnú rukoväť **(1)**.
2. Zapnite produkt (pozri „Zapnutie/vypnutie").
3. Produkt priložte na obrobok prednou časťou stola na pílenie **(10)**.
4. Pílový kotúč **(26)** ponorte do obrobku. Píľte primeraným tlakom smerom dopredu – nikdy nie dozadu.

Skosené rezy do 45°

1. Nastavte požadovaný uhol rezu (pozri „Nastavenie uhla rezu a uhla skosenia").
2. **Produkt držte pevne oboma rukami:** Jednou rukou za rukoväť **(6)** a druhou rukou za prídavnú rukoväť **(1)**.
3. Zapnite produkt (pozri „Zapnutie/vypnutie").
4. Produkt priložte na obrobok prednou časťou stola na pílenie **(10)**.
5. Pílový kotúč **(26)** ponorte do obrobku. Píľte primeraným tlakom smerom dopredu – nikdy nie dozadu.

Ponorné rezy

UPOZORNENIE

- Riziko spätného rázu znížite tak, že zadnú hranu priložíte k nejakej zarážke (napr. vodiacej lište **(30)**).
- Posúvanie do strán počas rezu môže viesť k zaseknutiu pílového kotúča **(26)** a tým k spätnému rázu. Počas ponorných rezov, ktoré sa nevykonávajú v pravom uhle, zaistite stôl na pílenie **(10)** proti posúvaniu do strán.

1. Nastavte požadovanú hĺbku rezu (pozri „Nastavenie hĺbky rezu").
2. Produkt priložte na obrobok.
3. **Produkt držte pevne oboma rukami:** Jednou rukou za rukoväť **(6)** a druhou rukou za prídavnú rukoväť **(1)**.
4. Zapnite produkt (pozri „Zapnutie/vypnutie").
5. Pílový kotúč **(26)** ponorte do obrobku. Píľte primeraným tlakom smerom dopredu – nikdy nie dozadu.

Pílenie s vodiacou lištou

Pílenie v pravom uhle

1. Vodiacu lištu **(30)** položte na obrobok čiernym gumeným okrajom nadol.
2. Produkt s drážkou položte na vodiacu lištu **(30)**.
3. **Produkt držte pevne oboma rukami:** Jednou rukou za rukoväť **(6)** a druhou rukou za prídavnú rukoväť **(1)**.
4. Zapnite produkt (pozri „Zapnutie/vypnutie").
5. Pílový kotúč **(26)** ponorte do obrobku. Píľte primeraným tlakom smerom dopredu – nikdy nie dozadu.

Skosené rezy do 45°

1. Vodiacu lištu **(30)** položte na obrobok čiernym gumeným okrajom nadol.
2. Produkt s drážkou položte na vodiacu lištu **(30)**.
3. Nastavte požadovaný uhol rezu (pozri „Nastavenie uhla rezu a uhla skosenia").
4. **Produkt držte pevne oboma rukami:** Jednou rukou za rukoväť **(6)** a druhou rukou za prídavnú rukoväť **(1)**.
5. Zapnite produkt (pozri „Zapnutie/vypnutie").
6. Pílový kotúč **(26)** ponorte do obrobku. Píľte primeraným tlakom smerom dopredu – nikdy nie dozadu.

Ponorné rezy

1. Vodiacu lištu **(30)** položte na obrobok čiernym gumeným okrajom nadol.
2. Produkt s drážkou položte na vodiacu lištu **(30)**.
3. Nastavte požadovanú hĺbku rezu (pozri „Nastavenie hĺbky rezu").
4. Zadnú hranu stola na pílenie **(10)** priložte čo najviac k dorazu.
5. V prípade potreby zlepšite presnosť uloženie stola na pílenie **(10)** vo vodiacej lište **(30)** pomocou excentrických skrutiek **(8)**. Excentrické skrutky pevne utiahnite, aby ste zmenšili priestor medzi produktom a vodiacou lištou.
6. **Produkt držte pevne oboma rukami:** Jednou rukou za rukoväť **(6)** a druhou rukou za prídavnú rukoväť **(1)**.
7. Zapnite produkt (pozri „Zapnutie/vypnutie").
8. Pílový kotúč **(26)** ponorte do obrobku. Píľte primeraným tlakom smerom dopredu – nikdy nie dozadu.

Indikátor preťaženia

Indikátor preťaženia (19)	Význam
Zelená	Normálna prevádzka
Oranžová	Produkt je mierne preťažený
Červená	Produkt je preťažený alebo zaseknutý

Čistenie, údržba a skladovanie

⚠ VÝSTRAHA! Nebezpečenstvo poranenia!

- Vypnite produkt a vyberte akumulátor **(33)**.

- Údržbu a opravy, ktoré nie sú popísané v tomto návode, nechajte na naše servisné stredisko (pozri „Servis"). Používajte iba originálne náhradné diely.

Čistenie

⚠ OPATRNE! Riziko poškodenia produktu!

- Nepoužívajte žiadne čistiace prostriedky ani rozpúšťadlá (okrem toho na pílový kotúč **(26)**, pozri nasledovný pokyn). Inak by ste produkt mohli nenapraviteľne poškodiť.

- Nečistoty, napr. vlasy, z pílového kotúča **(26)** odstraňujte len rozpúšťadlami, ktoré neovplyvnia mechanické vlastnosti pílového kotúča.
- Stvrdnuté povrchy sa pokúste vyčistiť dobre vyžmýkanou, vlhkou, vlažnou handričkou. Dbajte na to, aby do vnútra telesa nevnikli žiadne kvapaliny. Prípadne použite špeciálny čistič (odstraňovač živice) alebo multifunkčný sprej. Dodržiavajte bezpečnostné upozornenia a pokyny od výrobcu špeciálneho čističa/multifunkčného spreja.
- Vetracie otvory, teleso motora a rukoväti udržujte čisté. Používajte na to vlhkú handričku alebo kefu.

Údržba

- Produkt je bezúdržbový.
- **Pred každým použitím:** Skontrolujte, či pílový kotúč **(26)** nemá viditeľné nedostatky. Pílový kotúč vymeňte, keď je tupý, ohnutý alebo inak poškodený.
- Údržbu pílového kotúča **(26)** (napr. opravu alebo brúsenie) smie vykonávať len odborník.

Skladovanie

- Produkt a jeho príslušenstvo skladujte vždy
  - Čistý,
  - Suchý,
  - Chránený pred prachom,
  - Mimo dosahu detí.
- Teplota skladovania akumulátora **(33)** a produktu je medzi 0 °C a +45 °C. Počas skladovania sa vyhnite extrémnemu chladu a teplu, aby akumulátor nestratil na výkone.
- **Pred uskladnením:** Vyberte akumulátor **(33)** z produktu.

Náhradné diely/príslušenstvo

- Zákazníci si môžu kompatibilné náhradné diely a príslušenstvo kúpiť cez stránku www.optimex-shop.com.
- Objednávky sa dajú zadávať len online.
- Pre viac informácií sa obráťte na zákaznícku linku Lidl (pozri „Servis“).
- Na objednávku si pripravte objednávacie číslo.

Odstránenie porúch

Problém	Možná príčina	Riešenie
Produkt sa nezapína.	Akumulátor **(33)** nie je vložený.	Vložte akumulátor **(33)** (pozri „Vloženie/vybratie akumulátora“).
	Akumulátor **(33)** je vybitý.	Nabite akumulátor **(33)** (pozri „Nabíjanie akumulátora“).
	Vypínač **(5)** je poškodený.	Obráťte sa na naše servisné stredisko (pozri „Servis“).
	Motor je pokazený.	
Produkt pracuje prerušovane.	Poškodený kontakt vo vnútri	Obráťte sa na naše servisné stredisko (pozri „Servis“).
	Vypínač **(5)** je poškodený.	

Likvidácia



Všímajte si prosím označenie obalových materiálov pre triedenie odpadu, sú označené skratkami (a) a číslami (b) s nasledujúcim významom: 1–7: Plasty/ 20–22: Papier a kartón/80–98: Spojené látky.

Výrobok:



O možnostiach likvidácie opotrebovaného výrobku sa môžete informovať na Vašej obecnej alebo mestskej správe.



Keď výrobok dosiahne koniec svojej životnosti, zlikvidujte ho riadnym spôsobom a nevyhadzujte ho do domového odpadu. Informácie o zberných miestach a ich otváracích hodinách získate na Vašom miestnom úrade.

Defektné alebo použité batérie/akumulátorové batérie sa musia recyklovať. Batérie/akumulátorové batérie a/alebo výrobok odovzdajte prostredníctvom dostupných zberných stredísk.



Nesprávna likvidácia batérií/ akumulátorových batérií ničí životné prostredie!

Pred likvidáciou vyberte batérie/akumulátorové batérie z výrobku.

Batérie/akumulátorové batérie sa nesmú likvidovať spolu s domovým odpadom. Môžu obsahovať jedovaté ťažké kovy a je potrebné zaobchádzať s nimi ako s nebezpečným odpadom. Chemické značky ťažkých kovov sú nasledovné: Cd = kadmium, Hg = ortuť, Pb = olovo. Opotrebované batérie/akumulátorové batérie preto odovzdajte v komunálnej zberni.

Záruka

Výrobok bol starostlivo vyrobený v súlade s prísnymi smernicami kvality a pred dodaním dôkladne otestovaný. V prípade materiálových alebo výrobných chýb máte zákonné práva voči predajcovi výrobku. Vaše zákonné práva nie sú žiadnym spôsobom obmedzené našou zárukou uvedenou nižšie.

Záruka na tento výrobok je 5 roky od dátumu nákupu. Záručná doba začína plynúť dátumom kúpy. Originál dokladu o kúpe si uschovajte na bezpečnom mieste, pretože tento doklad je potrebný ako dôkaz o kúpe.

Akékoľvek poškodenie alebo nedostatky prítomné už v čase nákupu je potrebné nahlásiť ihneď po vybalení výrobku.

Ak sa v priebehu 5 rokov od dátumu zakúpenia preukáže, že výrobok vykazuje chyby materiálu alebo spracovania, podľa vlastného uváženia Vám ho bezplatne opravíme alebo vymeníme. Záručná doba sa na základe poskytnutej záručnej reklamácie nepredlžuje. To platí aj pre vymenené alebo opravené diely.

Táto záruka je neplatná, ak bol výrobok poškodený alebo nesprávne používaný alebo udržiavaný.

Záruka sa vzťahuje na chyby materiálu a výrobné chyby. Táto záruka sa nevzťahuje na časti výrobku, ktoré podliehajú bežnému opotrebovaniu, a preto sa považujú za opotrebovateľné diely (napr. batérie, hadice, atramentové kazety), ani na poškodenie krehkých častí, napr. spínačov alebo častí zo skla.

Postup v prípade poškodenia v záruke

Na zabezpečenie rýchleho spracovania svojej žiadosti postupujte podľa ďalej uvedených pokynov:

Pre všetky otázky majte pripravený pokladničný lístok a číslo výrobku (IAN 521710_2601) ako doklad o kúpe.

Číslo výrobku nájdete na typovom štítku výrobku, gravúre výrobku, titulnej strane návodu (vľavo dole) alebo na nálepke na zadnej alebo spodnej strane výrobku.

Pri výskyte funkčných porúch alebo iných nedostatkov sa najprv telefonicky alebo e-mailom obráťte na ďalej uvedené servisné oddelenie.

Výrobok označený ako chybný potom môžete bezplatne zaslať na poskytnutú servisnú adresu, pričom priložte doklad o kúpe (pokladničný lístok) a uveďte, v čom spočíva nedostatok a kedy sa vyskytol.

Na stránke parkside-diy.com si môžete stiahnuť túto a mnohé ďalšie príručky. Týmto QR kódom sa dostanete priamo na parkside-diy.com. Vyberte svoju krajinu a pomocou vyhľadávacej masky vyhľadajte návody na obsluhu. Zadaním čísla výrobku (IAN) 521710_2601 sa dostanete na návod na obsluhu pre svoj výrobok.



Servis

(SK) **Servis Slovensko**
Tel.: 0800003409
Kontaktný formulár je zapnutý *parkside-diy.com*
IAN 521710_2601

EÚ vyhlásenie o zhode

EÚ VYHLÁSENIE O ZHODE (č. 521710_2601)

My, spoločnosť

OWIM GmbH & Co. KG, Stiftsbergstraße 1, 74167 Neckarsulm, Nemecko

na výhradnú zodpovednosť vyhlasovať, že výrobok:

IAN:	**521710_2601**
Identifikácia produktu:	**"PARKSIDE PERFORMANCE" 20 V Aku ponorná píla**
Číslo modelu:	**HG13569**

Spĺňa základné požiadavky uvedených smerníc EÚ

2006/42/ES [Ú. v. EÚ L 157, 09.06.2006]
2014/30/EÚ [Ú. v. EÚ L 96, 29.03.2014]
2011/65/EÚ [Ú. v. EÚ L 174, 01.07.2011]

Odkazy na príslušné použité harmonizované normy alebo iné technické špecifikácie, v súvislosti s ktorými sa zhoda vyhlasuje:

Č. / Časti
2006/42/ES
EN 62841-1:2015+AC:2015+A11:2022
2014/30/EU
EN IEC 55014-1:2021
EN IEC 55014-2:2021

Predmet vyššie uvedeného vyhlásenia je v súlade so smernicou Európskeho parlamentu a Rady 2011/65/EÚ z 8. júna 2011 o obmedzení používania určitých nebezpečných látok v elektrických a elektronických zariadeniach:

Č. / Časti
EN IEC 63000:2018 (4.3.3 c))
EN 62321-3-1:2014
EN 62321-4:2014+A1:2017
EN 62321-5:2014
EN 62321-7-1:2015
EN 62321-7-2:2017
EN 62321-6:2015
EN 62321-8:2017

Držiteľ technickej informácie: OWIM GmbH & Co.KG

Podpísané za a v mene:

OWIM GmbH & Co. KG, Stiftsbergstraße 1, 74167 Neckarsulm, Nemecko

Preklad pôvodného vyhlásenia o zhode

Neckarsulm	07.04.2026	ppa. Buchheim	ppa. T. Maier
Miesto	Dátum	ppa. Jens Buchheim Prokurista	ppa. Dr. Thorsten Maier Prokurista

SK

CE

Značenje korištenih piktograma/simbola ... Stranica 90
Uvjeti korištenja ... Stranica 90
Sadržaj isporuke ... Stranica 91
Opis dijelova ... Stranica 91
Tehnički podaci ... Stranica 91
Sigurnosne napomene ... Stranica 93
Opće sigurnosne napomene za električne alate ... Stranica 93
Sigurnosne napomene za sve pile ... Stranica 95
Daljnje sigurnosne napomene za sve pile ... Stranica 95
Sigurnosne napomene za uranjajuću pilu ... Stranica 95
Dodatne upute ... Stranica 96
Smanjenje vibracija i zvukova ... Stranica 96
Ponašanje u slučaju opasnosti ... Stranica 96
Ostali rizici ... Stranica 96
Priprema ... Stranica 97
Provjera razine napunjenosti baterijskog modula ... Stranica 97
Punjenje baterijskog modula ... Stranica 97
Provjerite funkciju zaštitnog poklopca ... Stranica 97
Postavljanje/izmjena lista pile ... Stranica 97
Spajanje uređaja za usisavanje prašine ... Stranica 98
Postavite paralelni graničnik ... Stranica 98
Podešavanje kuta piljenja i kosine ... Stranica 98
Postavljanje dubine piljenja ... Stranica 98
Vodilica ... Stranica 98
Korištenje ... Stranica 98
Umetanje/uklanjanje baterijskog modula ... Stranica 98
Postavljanje broja okretaja ... Stranica 99
Uključivanje/isključivanje ... Stranica 99
Provjera razine napunjenosti baterijskog modula u proizvodu ... Stranica 99
Upute za rad ... Stranica 99
Piljenje bez vodilice ... Stranica 99
Piljenje s vodilicom ... Stranica 99
Prikaz preopterećenja ... Stranica 100

Čišćenje, održavanje i skladištenje ..... Stranica 100
Čišćenje ..... Stranica 100
Održavanje ..... Stranica 100
Skladištenje ..... Stranica 100
Rezervni dijelovi/pribor ..... Stranica 100
Otklanjanje poteškoća ..... Stranica 101
Zbrinjavanje ..... Stranica 101
Jamstvo ..... Stranica 101
Postupak u slučaju koji je pokriven jamstvom ..... Stranica 102
Servis ..... Stranica 102
EU Izjava o sukladnosti ..... Stranica 103

Značenje korištenih piktograma/simbola			
	Pročitajte upute za uporabu.	n_0	Broj okretaja u praznom hodu
		⎓	Istosmjerna struja/napon
	**OPASNOST!** – Označava opasnost s visokom razinom rizika koja će, ako se ne izbjegne, rezultirati smrću ili ozbiljnom ozljedom (npr. gušenjem)		Vanjski Ø i Ø provrta lista pile **(26)**
			Smjer rotacije lista pile **(26)**
	**UPOZORENJE!** – Označava opasnost sa srednjom razinom rizika koja bi, ako se ne izbjegne, mogla dovesti do smrti ili ozbiljne ozljede (npr. opasnost od strujnog udara)		Tipka za razinu napunjenosti **(18)**
			Indikator razine napunjenosti **(20)**
	**OPREZ!** – Označava opasnost s niskom razinom rizika koja bi, ako se ne izbjegne, mogla dovesti do manjih do umjerenih ozljeda (npr. opasnost od opeklina)		Prikaz razina brzine **(21)**
			Tipka za razinu brzine **(22)**
	**PAŽNJA!** – Upozorava na moguću štetu na imovini (npr. opasnost od kratkog spoja)		Nosite zaštitu za dišne putove!
	Nosite zaštitu za oči!		Nosite zaštitne rukavice!
	Nosite zaštitu za sluh!		Nemojte koristiti oštećene listove pile.
	Smjer rotacije lista pile **(26)**		Sigurnosne napomene Upute za rukovanje
CE	Oznaka CE potvrđuje sukladnost sa smjernicama EU-a koje se primjenjuju na proizvod.		

20 V AKU URANJAJUĆA PILA

Uvjeti korištenja

- Ova aku uranjajuća pila (u daljnjem tekstu „proizvod" ili „električni alat") prikladna je za piljenje uzdužnih i poprečnih rezova u rezu s uranjanjem s fiksnim nosačem u sljedećim materijalima:
  - Drvo
  - Plastični materijali
  - Lagani građevinski materijali (npr. gipsane ploče)
- Piljenje metala nije dopušteno.
- Proizvod se može koristiti sa ili bez vodilice. Za paralelne rezove priložen je paralelni graničnik.
- Proizvod upotrebljavajte samo u suhim prostorijama.
- Proizvod je predviđen isključivo za privatnu uporabu. Ovaj proizvod nije namijenjen za komercijalnu ili drugu uporabu.

- Proizvod je dio serije **X 20 V TEAM** i može se koristiti s baterijskim modulima serije **X 20 V TEAM**. Baterijski moduli serije **X 20 V TEAM** smiju se koristiti samo s punjačima serije **X 20 V TEAM**.

Sadržaj isporuke

1 20 V Aku uranjajuća pila
1 Paralelni graničnik
1 Univerzalni list pile Ø 140 mm (prethodno montiran)
1 Vodilica (2-dijelna) + spojni element
2 Imbus ključ (u dodatnoj ručki)
1 Upute za uporabu

Opis dijelova

(Sl. A)

(1) Dodatna ručka
(2) Poluga za zaključavanje
(3) Blokada uključivanja
(4) Izbacivač strugotine
(5) Prekidač za uključivanje/isključivanje
(6) Ručka
(7) Krilni vijak (kut piljenja)
(8) Ekscentrični vijak
(9) Držač punjive baterije
(10) Stol pile
(11) Krilni vijak (paralelni graničnik)
(12) Referentna oznaka (kut piljenja)
(13) Ljestvica kuta piljenja
(14) Gumb za podešavanje
(15) Blokada (ljestvica dubine piljenja)
(16) Veći imbus ključ
(17) Manji imbus ključ
(18) Tipka (razina napunjenosti – proizvod)
(19) Prikaz preopterećenja
(20) Indikator razine napunjenosti (proizvod)
(21) Prikaz razina brzine
(22) Tipka (razina brzine)
(23) Zaštitni poklopac
(24) Udubljenje
(25) Oznake širine rezanja
(26) List pile
(27) Referentna oznaka (ljestvica dubine piljenja)
(28) Ljestvica dubine piljenja
(29) Paralelni graničnik
(30) Vodilica
(31) Spojni element
(32) Vijci s utorom

(Sl. B)

(33) Baterijski modul *
(33a) Tipka (razina napunjenosti – baterijski modul)
(33b) LED indikator stanja punjive baterije
(34) Tipka za otpuštanje (baterijski modul)
(35) Punjač *

(Sl. C)

(36) Blokada vretena
(37) Prirubnica
(38) Vijak

(Sl. E)

(39) Držač paralelnog graničnika

Tehnički podaci

20 V Aku uranjajuća pila	**PPTSA 20-Li C3**
Nazivni napon U:	20 V ⎓
Broj okretaja u praznom hodu n_0:	2800–5500 min^{-1}
Maks. dubina piljenja (bez vodilice):	
– pri 90°:	pribl. 52 mm
– pri 45°:	pribl. 38 mm
Maks. dubina piljenja (s vodilicom):	
– pri 90°:	pribl. 46 mm
– pri 45°:	pribl. 32 mm

List pile	
Vanjski Ø:	140 mm
Ø provrta:	20 mm
Širina piljenja (debljina zuba):	1,8 mm
Broj zubaca:	42
Broj okretaja u praznom hodu n_0:	maks. 7 000 min^{-1}

* Baterijski modul i punjač nisu priloženi.

Preporučena okolna temperatura	
Maks. temperatura (ukupno):	+50 °C
Tijekom punjenja:	+4 °C do +40 °C
Tijekom rada:	+4 °C do +50 °C
Tijekom skladištenja:	0 °C do +45 °C

Vrijednosti emisije buke

Izmjerene vrijednosti utvrđene su sukladno normi EN 62841. Standardna procijenjena razina buke A električnog alata:

Razina zvučnog tlaka L_{pA}:	79,1 dB
Nesigurnost K_{pA}:	3,0 dB
Razina zvučnog tlaka L_{WA}:	87,1 dB
Nesigurnost K_{WA}:	3,0 dB

Vrijednosti emisije vibracija

Ukupne vrijednosti vibracija (zbroj vektora triju smjerova), utvrđeno prema normi EN 62841:

Vibracije – glavna ručka	
Piljenje drva ($a_{h,W}$):	2,484 m/s^2
Nesigurnost K:	1,5 m/s^2
Vibracije – dodatna ručka	
Piljenje drva ($a_{h,W}$):	2,980 m/s^2
Nesigurnost K:	1,5 m/s^2

⚠ UPOZORENJE!



Nosite zaštitu sluha!

⚠ UPOZORENJE!

- Emisije vibracija i buke mogu tijekom stvarne uporabe električnog alata odstupati od navedenih vrijednosti, ovisno o načinu uporabe električnog alata, a posebice o vrsti obratka.
  Opterećenje vibracijama i buku pokušajte održati čim manjima. Primjer mjera koje služe za smanjenje opterećenja vibracijama jesu nošenje rukavica pri uporabi radnih alata i ograničenje vremena rada. Pritom u obzir valja uzeti sve dijelove radnog ciklusa (primjerice vremena u kojima je električni alat isključen te vremena u kojima je uključen, ali radi bez opterećenja).

NAPOMENA

- Navedena ukupna vrijednost vibracija i navedena vrijednost emisije buke izmjereni su prema normiranom postupku provjere i mogu se koristiti za uspoređivanje električnog alata s nekim drugim.
- Navedena ukupna vrijednost vibracija i navedena vrijednost emisija buke mogu se koristiti i za prethodnu procjenu opterećenja.

Vrijeme punjenja

⚠ UPOZORENJE! Opasnost od ozljeda i materijalne štete zbog nestručnog rukovanja baterijskim modulom!

- Poštujte sigurnosne napomene te upute za punjenje i pravilnu uporabu u uputama za uporabu vašeg baterijskog modula i punjača serije **X 20 V TEAM**.
- Podroban opis procesa punjenja i dodatne informacije možete pronaći u ovim zasebnim uputama za uporabu.

NAPOMENA

- Stvarno vrijeme punjenja može neznatno odstupati od gore navedenih podataka, ovisno o temperaturi okoline i stanju punjive baterije. Podaci su podložni promjenama.

- Proizvod je dio serije **X 20 V TEAM** i može se koristiti s baterijskim modulima serije **X 20 V TEAM**. Baterijski moduli serije **X 20 V TEAM** smiju se koristiti samo s punjačima serije **X 20 V TEAM**.
- Na vrijeme punjenja utječu čimbenici kao što su temperatura okoline i baterijskog modula, kao i primijenjeni mrežni napon i može odstupati od navedenih vrijednosti.
- Preporučujemo da ovaj proizvod koristite samo sa sljedećim baterijskim modulima:
  - **PAP 20 B1**
  - **PAP 20 B3**
  - **Smart PAPS 204 A1**
  - **Smart PAPS 208 A1**
- Preporučujemo da ove baterijske module punite sljedećim punjačima:
  - **PLG 20 A3**
  - **PLG 20 A4**
  - **PLG 20 C1**
  - **PLG 20 C3**
  - **PDSLG 20 A1**
  - **Smart PLGS 2012 A1**

Sigurnosne napomene

Opće sigurnosne napomene za električne alate

⚠ UPOZORENJE!

- Pročitajte sve sigurnosne napomene, upute, ilustracije i tehničke podatke priložene uz ovaj električni alat. Propusti u pridržavanju sljedećih uputa mogu uzrokovati električni udar, požar i/ili teške ozljede.

Sve sigurnosne napomene i upute čuvajte na sigurnom mjestu radi buduće uporabe.

Pojam „električni alat", koji se upotrebljava u sigurnosnim napomenama, odnosi se na električne alate koji rade na mrežni pogon (s mrežnim kabelom) kao i na električne alate s pogonom na punjive baterije (bez mrežnog kabela).

Sigurnost na mjestu rada

a) **Mjesto rada održavajte urednim i dobro osvijetljenim.** Nered ili neosvijetljena područja rada mogu uzrokovati nesreće.

b) **Električnim alatom nemojte raditi u prostorima ugroženima eksplozivnom atmosferom u kojima se nalaze zapaljive tekućine, plinovi ili prašine.** Električni alati stvaraju iskre koje mogu zapaliti prašinu ili pare.

c) **Djecu i ostale osobe držite podalje tijekom uporabe električnog alata.** Ako se dekoncentrirate, možete izgubiti kontrolu nad električnim alatom.

Električna sigurnost

a) **Priključni utikač električnog alata mora odgovarati u utičnicu. Utikač se ne smije mijenjati ni na koji način. Zajedno s električnim alatima sa zaštitnim uzemljenjem nemojte upotrebljavati adapterske utikače.** Nepromijenjeni utikači i odgovarajuće utičnice smanjuju rizik od električnog udara.

b) **Izbjegavajte dodir tijela s uzemljenim površinama kao što su površine cijevi, grijanja, štednjaka i hladnjaka.** Ako vam je tijelo uzemljeno, postoji povećana rizik od električnog udara.

c) **Električne alate držite podalje od kiše ili vlage.** Prodiranje vode u električni alat povećava rizik od električnog udara.

d) **Priključni kabel nemojte upotrebljavati za nošenje i vješanje električnog alata niti za povlačenje utikača iz utičnice. Priključni kabel držite podalje od vrućine, ulja, oštrih bridova ili pokretljivih dijelova uređaja.** Oštećeni ili zapetljani priključni kabeli povećavaju rizik od električnog udara.

e) **Ako s električnim alatom radite na otvorenom, upotrebljavajte samo produžne kabele koji su prikladni za eksterijere.** Uporaba produžnog kabela prikladnog za eksterijere smanjuje rizik od električnog udara.

f) **Ako nije moguće izbjeći rad električnog alata u vlažnoj okolini, upotrijebite zaštitnu sklopku od struje kvara.** Uporaba zaštitne sklopke od struje kvara smanjuje rizik od električnog udara.

Sigurnost ljudi

a) **Uvijek budite oprezni, pazite što radite i budite razumni pri radu električnim alatom. Električni alat nemojte upotrebljavati ako niste koncentrirani ili ste umorni odnosno ako ste pod utjecajem droga, alkohola ili lijekova.** Već samo jedan trenutak nepažnje pri uporabi električnog alata može uzrokovati ozbiljne ozljede.

b) **Nosite osobnu zaštitnu opremu te uvijek i zaštitne naočale.** Nošenje osobne zaštitne opreme kao što su maska za zaštitu od prašine, protuklizne zaštitne cipele, zaštitna kaciga ili zaštita sluha, ovisno o vrsti i primjeni električnog alata, smanjuje rizik od ozljeda.

c) **Izbjegavajte slučajno puštanje u rad. Prije nego što električni alat priključite na naponsko napajanje i/ili punjivu bateriju, prije nego što ga uzmete ili nosite, uvjerite se da je isključen.** Ako su vam pri nošenju električnog alata prsti na sklopci ili ako je uređaj već uključen kad ga priključujete na naponsko napajanje, postoji opasnost od nesreće.

d) **Prije nego što uključite električni alat, uklonite alat za namještanje ili francuski ključ.** Alat ili ključ, koji se nalazi u rotirajućem dijelu električnog alata, može uzrokovati ozljede.

e) **Izbjegavajte neobično držanje tijela. Pobrinite se za sigurno stajanje i u svakom trenutku održavajte ravnotežu.** Tako možete bolje kontrolirati električni alat u neočekivanim situacijama.

f) **Nosite prikladnu odjeću. Nemojte nositi široku odjeću niti nakit. Kosu, odjeću i rukavice držite podalje od pokretljivih dijelova.** Lepršava odjeća, nakit ili duga kosa mogu se uhvatiti u pokretljive dijelove.

g) **Ako je moguće montirati naprave za usisavanje i skupljanje prašine, uvjerite se da su priključene i da se ispravno**

upotrebljavaju. Uporaba usisavača može smanjiti ugrozu od prašine.

h) **Nemojte se previše opuštati i ne zanemarujte sigurnosna pravila električnih alata, čak i ako ste se višestrukim korištenjem dobro upoznali s načinom rada električnog alata.** Nemarno postupanje u trenu može dovesti do teških ozljeda.

Uporaba električnog alata i rukovanje njime

a) **Nemojte preopteretiti električni alat. Upotrebljavajte električni alat koji je namijenjen za vaše radove.** S odgovarajućim električnim alatom radit ćete bolje i sigurnije u navedenom području snage.

b) **Nemojte upotrebljavati električni alat s oštećenom sklopkom.** Električni alat koji se više ne može uključiti ili isključiti opasan je i valja ga popraviti.

c) **Prije nego što obavljate namještanja na uređaju, mijenjate dijelove radnih alata ili odlažete električni alat, izvucite utikač iz utičnice i/ili uklonite punjivu bateriju.** Ova mjera opreza sprečava slučajno pokretanje električnog alata.

d) **Električne alate čuvajte izvan dohvata djece. Nemojte dopustiti da električni alat upotrebljavaju osobe koje nisu upoznate s njime ili koje nisu pročitale upute.** Električni su alati opasni ako ih upotrebljavaju neiskusne osobe.

e) **Oprezno njegujte električne alate i radne alate. Provjerite rade li pokretljivi dijelovi besprijekorno i da nisu prikliješteni, jesu li dijelovi slomljeni ili oštećeni tako da je ugrožena funkcija električnog alata. Prije uporabe električnog alata organizirajte popravak oštećenih dijelova.** Loše održavanje električnih alata uzrok je mnogih nesreća.

f) **Alate za rezanje održavajte oštrima i čistima.** Pomno njegovani alati za rezanje s oštrim reznim bridovima manje se zaglavljuju i lakši su za vođenje.

g) **Električni alat, pribor, radni alat itd. upotrebljavajte u skladu s ovim uputama. Pritom u obzir uzmite radne uvjete i radnju koju valja obaviti.** Uporaba električnih alata za primjene drukčije od predviđenih može uzrokovati opasne situacije.

h) **Ručke i drške držite suhima, čistima i bez tragova ulja ili masti.** Klizave ručke i drške ne dopuštaju sigurno rukovanje i upravljanje električnim alatom u nepredviđenim situacijama.

Uporaba baterijskog alata i rukovanje njime

a) **Punjive baterije punite samo punjačima koje preporučuje proizvođač.** Kod punjača koji je prikladan za određenu vrstu punjivih baterija postoji opasnost od požara ako se koristi s drugim punjivim baterijama.

b) **Za električne alate upotrijebite samo predviđene punjive baterije.** Uporaba drugih punjivih baterija može izazvati ozljede i opasnost od požara.

c) **Punjivu bateriju koju ne koristite držite dalje od uredskih spajalica, kovanica, ključeva, čavala, vijaka ili drugih sitnih metalnih predmeta koji bi mogli prouzročiti premošćivanje kontakata.** Kratki spoj između kontakata punjive baterije može izazvati opekline ili požar.

d) **Kod pogrešne uporabe može doći do curenja tekućine iz punjive baterije. Izbjegnite kontakt s njom. U slučaju nehotičnog kontakta isperite vodom. Ako tekućina dospije u oči, potražite dodatnu liječničku pomoć.** Tekućina koja curi iz punjive baterije može izazvati iritacije kože ili opekline.

e) **Nemojte koristiti oštećenu ili promijenjenu punjivu bateriju.** Oštećene ili promijenjene punjive baterije mogu raditi nepredvidivo i uzrokovati požar, eksploziju ili ozljedu.

f) **Punjivu bateriju nemojte izlagati vatri ni visokim temperaturama.** Vatra ili temperature iznad +130 °C mogu izazvati eksploziju.

g) **Slijedite sve upute za punjenje i nikada nemojte puniti punjivu bateriju ili baterijskog alat izvan temperaturnog raspona navedenog u Uputama za uporabu.** Pogrešno punjenje ili punjenje izvan dozvoljenog temperaturnog raspona može uništiti punjivu bateriju i povećati opasnost od požara.

Servis

a) **Popravljanje električnog alata prepustite samo kvalificiranom stručnom osoblju koje će to obaviti samo s originalnim rezervnim dijelovima.** Tako ćete osigurati trajnu sigurnost električnog alata.

b) **Nikada nemojte održavati oštećene punjive baterije.** Održavanje punjive baterije treba izvršavati samo proizvođač ili ovlaštene Službe za korisnike.

Sigurnosne napomene za sve pile

Postupak piljenja

a)  **OPASNOST: Ne posežite rukama u područje pile ili lista pile.** Ako obje ruke drže pilu, list pile ne može ih ozlijediti.

b) **Nemojte hvatati ispod obratka.** Zaštitni poklopac vas ne može zaštititi od lista pile ispod obratka.

c) **Podesite dubinu piljenja na debljinu obratka.** Pila ispod obratka treba biti vidljiva za manje od pune visine zuba.

d) **Nikada nemojte držati obradak kojeg želite rezati u ruci ili preko noge. Učvrstite obradak na stabilan držač.** Važno je da obradak bude dobro učvršćen kako bi se smanjilo opasnost od kontakta s tijelom, zaglavljivanja lista pile ili gubitka kontrole.

e) **Električni alat držite za izolirane drške dok izvodite radove kod kojih radni alat može udariti u skrivene strujne vodove.** Dodir sa žicom pod naponom će također staviti metalne dijelove električnog alata pod napon i uzrokovati strujni udar.

f) **Prilikom uzdužnog rezanja uvijek koristite graničnik ili ravnu vodilicu.** To poboljšava točnost rezanja i smanjuje mogućnost zaglavljivanja lista pile.

g) **Uvijek koristite listove pile odgovarajuće veličine i s odgovarajućim otvorom za montažu (npr. u obliku dijamanta ili okrugle).** Listovi pile koji ne pristaju na montažne dijelove pile su svinuti i dovode do gubitka kontrole.

h) **Nikada nemojte koristiti oštećene ili neispravne podloške ili vijke za list pile.** Podloške i vijci lista pile posebno su osmišljeni za vašu pilu za optimalne performanse i sigurnost u radu.

Daljnje sigurnosne napomene za sve pile

Povratni udar – uzroci i odgovarajuće sigurnosne napomene

- Povratni udar je iznenadna reakcija koja je posljedica zaglavljivanja, zapinjanja ili neporavnatog lista pile koja uzrokuje nekontrolirano podizanje pile i odskakanje od obratka prema operateru.
- Ako se list pile zaglavi kod piljenja ili se zaglavi u otvoru za pilu, zaglavi se i sila motora gura pilu natrag u smjeru rukovatelja.
- Ako je list pile uvrnut ili neusmjeren u rezu pile, zupci na stražnjem rubu lista pile mogu se zaglaviti za površinu drva, uzrokujući da se list pile pomakne iz otvora za list pile i da se pila odbaci natrag u smjeru rukovatelja.

Povratni udar posljedica je nepravilne ili pogrešne uporabe pile. To se može spriječiti prikladnim mjerama opreza opisanima u nastavku.

a) **Čvrsto držite pilu, a ruke postavite u položaj u kojem možete apsorbirati sile povratnog udara. Uvijek budite sa strane lista pile a list pile nikada ne dovodite u liniju sa svojim tijelom.** U slučaju povratnog udara, kružna pila može odskočiti unatrag, ali rukovatelj može kontrolirati silu povratnog udara poduzimanjem odgovarajućih mjera opreza.

b) **Ako se list pile zaglavi ili zaustavi, isključite rad pile i držite je mirno u materijalu sve dok se list pile ne zaustavi. Nikada nemojte pokušavati ukloniti pilu s obratka ili je povući unatrag dok se list pile kreće, jer u tom slučaju može doći do povratnog udara.** Utvrdite i otklonite uzrok zaglavljivanja lista pile.

c) **Ako želite ponovno pokrenuti pilu koja je zaglavljena u obratku, centrirajte list pile unutar izreza pile i uvjerite se da zupci pile više nisu zaglavljeni u obratku.** Ako se list pile zaglavi, može se pomaknuti iz obratka ili uzrokovati povratni udar kada se pila ponovno pokrene.

d) **Podržavajte velike ploče koje obrađujete kako biste smanjili rizik od povratnog udara uslijed zaglavljenog lista pile.** Velike ploče mogu se saviti pod vlastitom težinom. Ploče moraju biti poduprte s obje strane, kako u blizini otvora pile, tako i uz rub.

e) **Nemojte koristiti tupe ili oštećene listove pile.** Listovi pile s tupim ili neispravno poravnatim zubima uzrokuju povećano trenje, zaglavljivanje lista pile i povratni udar ako je razmak pile premalen.

f) **Prije piljenja zategnite vijke za dubinu i kut piljenja.** Ako se tijekom piljenja postavke promijene, list pile se može zaglaviti i može doći do povratnog udara.

g) **Budite naročito oprezni kada pilite postojeće zidove ili druga skrivena područja.** List uranjajuće pile može se zaglaviti prilikom piljenja u skrivene predmete i uzrokovati povratni udar.

Sigurnosne napomene za uranjajuću pilu

Funkcija zaštitnog poklopca

a) **Prije svake upotrebe provjerite zatvara li se zaštitni poklopac kako treba. Nemojte koristiti pilu ako se zaštitni poklopac ne pomiče slobodno i ne zatvara se odmah. Nikada nemojte čvrsto stezati ili vezivati zaštitni poklopac jer bi to ostavilo list pile**

nezaštićenim. Ako pila slučajno padne na pod, zaštitni poklopac se može saviti. Pazite da se zaštitni poklopac slobodno kreće i da ne dodiruje list pile ili druge dijelove pod svim kutovima i dubinama rezanja.

b) **Provjerite stanje i funkciju opruge zaštitnog poklopca. Ako zaštitni poklopac i opruga ne rade ispravno, prije upotrebe odnesite pilu na servis.** Oštećeni dijelovi, ljepljive naslage ili nakupine strugotine uzrokuju da donji zaštitni poklopac radi sa zakašnjenjem.

c) **Prilikom „uronjenih rezova" koje se ne izvodi pod pravim kutom, osigurajte osnovnu ploču pile da ne bi bočno klizila.** Pomicanje u stranu može dovesti do zaglavljivanja lista pile i povratnog udara.

d) **Ne postavljajte pilu na radni stol ili pod bez zaštitnog poklopca koji pokriva list pile.** Nezaštićeni pomični list pile povlači pilu suprotno od smjera rezanja i pili sve što joj se nađe na putu. Obratite pažnju na vrijeme povrata lista pile.

Dodatne upute

- Nemojte koristiti brusne ploče.
- Odaberite odgovarajući list pile u skladu s materijalom koji želite piliti. Listovi pile namijenjeni za rezanje drva ili sličnih materijala moraju biti u skladu s EN 847-1. Proizvod koristite samo za piljenje drva, plastike i lakih građevinskih materijala (npr. gipsane ploče).
- Koristite samo listove pile čija oznaka brzine odgovara ili je veća od navedene brzine proizvoda.
- Koristite samo listove pile promjera 140 mm, prema oznakama na listu pile.
- Izbjegavajte pregrijavanje vrhova pile.
- Prilikom piljenja plastike, izbjegavajte topljenje plastike.
- Obratite pažnju na maksimalnu dubinu piljenja (pogledajte „Tehnički podaci").

Siguran rad

- Nemojte prekoračiti maksimalnu brzinu navedenu na proizvodu. Ako je navedeno, morate se pridržavati raspona brzine.
- Bacite listove za kružnu pilu s napuklim tijelom. Popravci nisu dopušteni.
- Stegnite alate i tijela alata tako da se tijekom rada ne mogu olabaviti. Obratite pažnju na upute za sastavljanje. Zategnite stezni vijak koji učvršćuje list pile s pomoću priloženog imbus ključa.
- Produljivanje ključa ili njegovo zatezanje udarcima čekićem nije dopušteno.
- Radove na održavanju i izmjene listova za kružnu pilu smije izvoditi samo kvalificirana osoba, tj. osoba sa specijaliziranom obukom i iskustvom koja je svjesna zahtjeva dizajna i koja je upoznata sa potrebnim sigurnosnim koracima.

Smanjenje vibracija i zvukova

Ograničite vrijeme uporabe, upotrebljavajte načine rada s vrlo malo vibracija i zvukova i nosite osobnu zaštitnu opremu kako biste smanjili utjecaj vibracija i zvukova.

Sljedeće mjere pomažu u smanjivanju rizika uvjetovanih vibracijama i zvukovima:

- Proizvod upotrebljavajte samo u skladu s njegovom namjenskom uporabom i kako je opisano u ovim uputama.
- Pobrinite se da je proizvod besprijekoran i dobro održavan.
- Upotrebljavajte ispravan radni alat za ovaj proizvod te se uvjerite da je besprijekoran.
- Proizvod čvrsto i sigurno držite za ručke/drške.
- Proizvod održavajte u skladu s uputama te se pobrinite za dovoljno podmazivanje (ako je primjenjivo).

Ponašanje u slučaju opasnosti

Pomoću ovih uputa za uporabu upoznajte se s uporabom ovih proizvoda. Proučite sigurnosne napomene te ih se obvezno pridržavajte. To pomaže u izbjegavanju rizika i opasnosti.

- Odmah isključite proizvod u slučaju kvara. Prije ponovnog puštanja u pogon neka ga provjeri kvalificirani stručnjak te ga po potrebi popravi.

Ostali rizici

NAPOMENA

▶ Ovaj proizvod tijekom rada stvara elektromagnetsko polje! To polje može pod određenim uvjetima ugroziti rad aktivnih ili pasivnih medicinskih implantata! Kako bi se smanjila opasnost od ozbiljnih ili smrtonosnih ozljeda, preporučujemo da se osobe s medicinskim implantatima prije rukovanja proizvodom posavjetuju sa svojim liječnikom i proizvođačem medicinskog implantata!

Čak i ako propisno rukujete ovim proizvodom, ostaje potencijali rizik za ozljede i materijalnu štetu. U vezi s konstrukcijom i izvedbom ovoga proizvoda mogu se između ostaloga pojaviti sljedeće opasnosti:

- Posjekotine
- Ako se ne nosi odgovarajuća zaštita za sluh može doći do oštećenja sluha

- Štete po zdravlje koje su uzrokovane vibracijama na ruku ako se proizvod upotrebljava tijekom duljeg vremena ili ako se ne koristi pravilno i ne održava

Priprema

Provjera razine napunjenosti baterijskog modula

- Pritisnite **(33a)** pokraj LED indikatora stanja punjive baterije **(33b)** na baterijskom modulu **(33)**.
- Razina napunjenosti baterijskog modula **(33)** označena je paljenjem odgovarajućih LED lampica na LED indikatoru stanja punjive baterije **(33b)**.





Indikator	Boja	Značenje
	Crvena, narančasta, zelena	Potpuno napunjeno
	Crvena, narančasta	Djelomično napunjeno
	Crvena	Potrebno je punjenje



- Baterijski modul **(33)** punite kada svijetli samo crvena LED lampica na LED indikatoru stanja punjive baterije **(33b)**.

Punjenje baterijskog modula

NAPOMENA

▶ Ako je baterijski modul **(33)** još topao, ostavite ga da se ohladi prije punjenja.

1. Izvadite baterijski modul **(33)** iz proizvoda.
2. Gurnite baterijski modul **(33)** u utor za punjenje na punjaču **(35)**.
3. Punjač **(35)** povežite s utičnicom.
4. **Nakon punjenja:** Punjač **(35)** iskopčajte iz utičnice.
5. Izvadite baterijski modul **(33)** iz punjača **(35)**.

Kontrolne LED lampice na punjaču

Zelena	Crvena	Značenje
Svijetli	–	Potpuno napunjeno
		Stanje mirovanja (nije umetnuta baterijski modul **(33)**)
–	Svijetli	Punjenje
–	Treperi	Baterijski modul **(33)** je pregrijan
Treperi	Treperi	Baterijski modul **(33)** je u kvaru

Provjerite funkciju zaštitnog poklopca

(Sl. A)

NAPOMENA

▶ Ako je zaštitni poklopac **(23)** neispravan, nemojte koristiti proizvod. Obratite se našem servisnom centru (pogledajte „Servis").

1. Postavite proizvod sa stolom pile **(10)** na rub čvrste površine tako da se list pile **(26)** može potpuno spustiti.
2. Gurnite blokadu uključivanja **(3)** prema naprijed i spustite list pile **(26)**.
3. Provjerite trlja li se list pile **(26)** o zaštitni poklopac **(23)**. Provjerite pomiče li se list pile automatski u početni položaj.

Postavljanje/izmjena lista pile

(Sl. C)

NAPOMENA

▶ Isključite proizvod i izvadite baterijski modul **(33)** prije vršenja bilo kakvih radova.

1. Gurnite polugu za zaključavanje **(2)** prema dodatnoj ručki **(1)**.
2. Gurnite blokadu uključivanja **(3)** prema naprijed. Spustite list pile **(26)** dok proizvod čujno ne sjedne na mjesto.
3. Otpustite blokadu uključivanja **(3)**. Motorna jedinica zaustavlja se na mjestu na kojem možete postaviti/zamijeniti list pile **(26)** kroz izrez u zaštitnom poklopcu **(23)**.

Uklanjanje lista pile

NAPOMENA

▶ Veliki imbus ključ **(16)** nalazi se u dodatnoj ručki **(1)**.

1. Pritisnite blokadu vretena **(36)**. Otpustite vijak **(38)** u smjeru suprotnom od kazaljke na satu koristeći veliki imbus ključ **(16)**.
2. Uklonite vijak **(38)** i prirubnicu **(37)**.
3. Pažljivo uklonite list pile **(26)** s donje strane sa zaštitnog poklopca **(23)**.

Postavljanje lista pile

⚠ UPOZORENJE!

▶ Strelica koja pokazuje smjer vrtnje na listu pile **(26)** mora odgovarati strelici na zaštitnom poklopcu **(23)**.

1. Postavite list pile **(26)** na vreteno s donje strane zaštitnog poklopca **(23)**.
2. Postavite prirubnicu **(37)** na list pile **(26)**.

3. Pritisnite blokadu vretena **(36)**. Pričvrstite prirubnicu **(37)** i list pile **(26)** pomoću vijka **(38)**. Zategnite vijak u smjeru kazaljke na satu pomoću velikog imbus ključa **(16)**.

Spajanje uređaja za usisavanje prašine

(Sl. D)

NAPOMENA

- ▶ Prilikom obrade materijala koji stvaraju prašinu opasnu po zdravlje, na proizvod spojite prikladan i ispitan uređaj za usisavanje prašine (klasa prašine M).

- ☐ Spojite uređaj za usisavanje prašine (npr. PWD 30 C1) na izbacivač strugotine **(4)**.

Postavite paralelni graničnik

(Sl. E)

1. Otpustite krilne vijke **(11)** držača paralelnog graničnika **(39)**. Umetnite paralelni graničnik **(29)** u držač paralelnog graničnika.
2. Postavite željenu širinu piljenja. Ako je potrebno, upotrijebite sklopivi metar. Udubljenja **(24)** na prednjem rubu stola pile **(10)** označavaju rub reza za postavke kuta piljenja od 0° i 45° (pogledajte detaljnu sliku).
3. Pritegnite krilne vijke **(11)** držača paralelnog graničnika **(39)**.

Podešavanje kuta piljenja i kosine

NAPOMENA

- ▶ Možete odrediti kut piljenja pomoću ljestvice kuta piljenja **(13)**.
- ▶ Za koso piljenje, dubina piljenja manja je od postavljene vrijednosti na ljestvici dubine piljenja **(28)**.

1. Otpustite 2 krilna vijka **(7)** prethodno odabranog kuta piljenja.
2. Postavite željeni kut na ljestvici kuta piljenja **(13)** na temelju gornjeg ruba referentne oznake **(12)**.
3. Za postavljanje kuta kosine od 0° ili +47°, nakon zakretanja okrenite gumb za podešavanje **(14)**.
4. Ponovo zategnite krilne vijke **(7)**.
5. Držite proizvod objema rukama tijekom piljenja pod kutom kako biste održali bolju kontrolu nad proizvodom.

Postavljanje dubine piljenja

(Sl. A)

1. Pritisnite i držite blokadu **(15)** za podešavanje dubine piljenja.
2. Postavite željenu dubinu piljenja na ljestvici dubine piljenja **(28)** pomoću referentne oznake **(27)**.

   A: Označavanje bez vodilice **(30)**
   B: Označavanje s vodilicom **(30)**
3. Otpustite blokadu **(15)**.

Vodilica

(Sl. A, F)

Prije prvog piljenja

NAPOMENA

- ▶ Vodilica **(30)** ima zaštitu od strugotina (crni gumeni rub) s donje strane.

Skratite zaštitu od strugotina u ravnini s vodilicom **(30)**. Pritom postupite na sljedeći način:

1. Postavite vodilicu **(30)** na obradak.
2. Postavite dubinu piljenja od približno 10 mm na proizvodu (pogledajte „Postavljanje dubine piljenja").
3. Uključite proizvod (pogledajte „Uključivanje/isključivanje").
4. Vodite proizvod ravnomjerno i uz lagani pritisak u smjeru piljenja.

Spajanje vodilice

NAPOMENA

- ▶ Mali imbus ključ **(17)** nalazi se u dodatnoj ručki **(1)**.

1. Spojni element **(31)** gurnite u utor na oba dijela vodilice **(30)**.
   Spojni element mora ležati na sredini između oba dijela vodilice.
2. Zategnite vijke s utorom **(32)** pomoću malog imbus ključa **(17)**.

Korištenje

Umetanje/uklanjanje baterijskog modula

⚠ UPOZORENJE! Opasnost od ozljeda zbog nenamjernog pokretanja!

- ▶ Umetnite baterijski modul **(33)** samo kada je proizvod potpuno spreman za upotrebu.

Umetanje baterijskog modula

1. Baterijski modul **(33)** gurnite duž držača punjive baterije **(9)** u proizvod.
2. Uvjerite se da je baterijski modul **(33)** uskočio na svoje mjesto.

Uklanjanje baterijskog modula

1. Pritisnite i držite tipku za otpuštanje **(34)** na baterijskom modulu **(33)**.
2. Izvadite baterijski modul **(33)** iz proizvoda.

Postavljanje broja okretaja

- ☐ Pritisnite **(22)** za postavljanje jedne od 6 razina brzine.
- ■ Razina brzine označena je prikazom odgovarajuće znamenke na prikazu razine brzine **(21)**.

Uključivanje/isključivanje

Uključivanje

1. Gurnite blokadu uključivanja **(3)** prema naprijed.
2. Pritisnite prekidač za uključivanje/isključivanje **(5)**. Čim se proizvod pokrene, možete otpustiti blokadu uključivanja **(3)**.
3. Uronite list pile **(26)** u obradak.

Isključivanje

1. Pustite prekidač za uključivanje/isključivanje **(5)**.
2. Uvucite list pile **(26)** natrag u zaštitni poklopac **(23)**.

Provjera razine napunjenosti baterijskog modula u proizvodu

- ☐ Pritisnite **(18)**. Razina napunjenosti baterijskog modula **(33)** označena je paljenjem odgovarajućih LED lampica na indikatoru razine napunjenosti **(20)**.
- ■ Tijekom rada, razina napunjenosti baterijskog modula **(33)** trajno je prikazana na indikatoru razine napunjenosti **(20)**.

Boja	Značenje
Crvena, narančasta, zelena	Potpuno napunjeno
Crvena, narančasta	Napola napunjeno
Crvena	Potrebno je punjenje

- ☐ Baterijski modul **(33)** punite kada svijetli samo crveni LED indikator razine napunjenosti **(20)**.

Upute za rad

NAPOMENA

- ▶ Oznake širine rezanja **(25)** na zaštitnom poklopcu **(23)** pokazuju prednje i stražnje rezne točke lista pile **(26)** (Ø 140 mm) pri najvećoj dubini rezanja.

Piljenje bez vodilice

Piljenje pod pravim kutom

1. **Držite proizvod s obje ruke:** Jednom rukom za ručku **(6)**, a drugom za dodatnu ručku **(1)**.
2. Uključite proizvod (pogledajte „Uključivanje/isključivanje").
3. Stavite proizvod s prednjim dijelom stola pile **(10)** na obradak.
4. Uronite list pile **(26)** u obradak. Pilite naprijed s umjerenim pritiskom – nikada unatrag.

Koso piljenje do 45°

1. Postavite željeni kut piljenja (pogledajte „Podešavanje kuta piljenja i kosine").
2. **Držite proizvod s obje ruke:** Jednom rukom za ručku **(6)**, a drugom za dodatnu ručku **(1)**.
3. Uključite proizvod (pogledajte „Uključivanje/isključivanje").
4. Stavite proizvod s prednjim dijelom stola pile **(10)** na obradak.
5. Uronite list pile **(26)** u obradak. Pilite naprijed s umjerenim pritiskom – nikada unatrag.

Uronjeni rezovi

NAPOMENA

- ▶ Umanjite opasnost od povratnog udara postavljanjem zadnjeg ruba na graničnik (npr. vodilice **(30)**).
- ▶ Bočno pomicanje tijekom piljenja može uzrokovati zapinjanje lista pile **(26)**, što može rezultirati povratnim udarom. Kada izvodite rezove koji nisu napravljeni pod pravim kutom, osigurajte stol pile **(10)** od bočnog pomicanja.

1. Postavite željenu dubinu piljenja (pogledajte „Postavljanje dubine piljenja").
2. Stavite proizvod na obradak.
3. **Držite proizvod s obje ruke:** Jednom rukom za ručku **(6)**, a drugom za dodatnu ručku **(1)**.
4. Uključite proizvod (pogledajte „Uključivanje/isključivanje").
5. Uronite list pile **(26)** u obradak. Pilite naprijed s umjerenim pritiskom – nikada unatrag.

Piljenje s vodilicom

Piljenje pod pravim kutom

1. Postavite vodilicu **(30)** s crnim gumenim rubom okrenutim prema dolje na obradak.
2. Stavite proizvod s utorom na vodilicu **(30)**.
3. **Držite proizvod s obje ruke:** Jednom rukom za ručku **(6)**, a drugom za dodatnu ručku **(1)**.

4. Uključite proizvod (pogledajte „Uključivanje/isključivanje“).
5. Uronite list pile **(26)** u obradak. Pilite naprijed s umjerenim pritiskom – nikada unatrag.

Koso piljenje do 45°

1. Postavite vodilicu **(30)** s crnim gumenim rubom okrenutim prema dolje na obradak.
2. Stavite proizvod s utorom na vodilicu **(30)**.
3. Postavite željeni kut piljenja (pogledajte „Podešavanje kuta piljenja i kosine“).
4. **Držite proizvod s obje ruke:** Jednom rukom za ručku **(6)**, a drugom za dodatnu ručku **(1)**.
5. Uključite proizvod (pogledajte „Uključivanje/isključivanje“).
6. Uronite list pile **(26)** u obradak. Pilite naprijed s umjerenim pritiskom – nikada unatrag.

Uronjeni rezovi

1. Postavite vodilicu **(30)** s crnim gumenim rubom okrenutim prema dolje na obradak.
2. Stavite proizvod s utorom na vodilicu **(30)**.
3. Postavite željenu dubinu piljenja (pogledajte „Postavljanje dubine piljenja“).
4. Postavite stražnji rub stola pile **(10)** što bliže graničniku.
5. Po potrebi poboljšajte prianjanje stola pile **(10)** na vodilici **(30)** pomoću ekscentričnih vijaka **(8)**. Zategnite ekscentrične vijke kako biste smanjili zračnost između proizvoda i vodilice.
6. **Držite proizvod s obje ruke:** Jednom rukom za ručku **(6)**, a drugom za dodatnu ručku **(1)**.
7. Uključite proizvod (pogledajte „Uključivanje/isključivanje“).
8. Uronite list pile **(26)** u obradak. Pilite naprijed s umjerenim pritiskom – nikada unatrag.

Prikaz preopterećenja

Prikaz preopterećenja (19)	Značenje
Zelena	Normalan rad
Narančasta	Proizvod je malo preopterećen
Crvena	Proizvod je preopterećen ili zaglavljen

Čišćenje, održavanje i skladištenje

⚠ UPOZORENJE! Opasnost od nezgode!

▶ Isključite proizvod i izvadite baterijski modul **(33)**.

☐ Radove popravka i održavanja koji nisu opisani u ovim uputama neka izvrši naš servisni centar (pogledajte „Servis“). Koristite samo originalne rezervne dijelove.

Čišćenje

⚠ PAŽNJA! Opasnost od oštećenja proizvoda!

▶ Nemojte koristiti sredstva za čišćenje ili otapala (osim za list pile **(26)**, pogledajte sljedeće upute). U suprotnom biste mogli izazvati nepopravljivu štetu na proizvodu.

☐ Uklonite onečišćenja, npr. smolu, s lista pile **(26)** samo s otapalima koja ne utječu na mehanička svojstva lista pile.
☐ Gumirane površine pokušajte očistiti dobro iscijeđenom, vlažnom i mlakom krpom. Pripazite da tekućine nikada ne uđu u unutrašnjost kućišta. Alternativno, možete koristiti posebno sredstvo za čišćenje (otapalo smole) ili multispray. Slijedite sigurnosne upute i upute proizvođača posebnog sredstva za čišćenje/multispraya.
☐ Održavajte ventilacijske otvore, kućište motora i ručke čistima. Da biste to učinili, koristite vlažnu krpu ili četku.

Održavanje

■ Proizvod ne zahtijeva održavanje.
☐ **Prije svake uporabe:** Provjerite ima li na list pile **(26)** očitih nedostataka. Zamijenite list pile ako je tup, savijen ili na neki drugi način oštećen.
☐ Radove na održavanju lista pile **(26)** (npr. popravak ili ponovno brušenje) neka obavlja kvalificirana osoba.

Skladištenje

☐ Proizvod i pribor uvijek držite
  – Čistim,
  – Suhim,
  – Zaštićenim od prašine,
  – Izvan dohvata djece.
☐ Temperatura pohrane baterijskog modula **(33)** i proizvoda je između 0 °C i +45 °C. Izbjegavajte ekstremnu hladnoću ili vrućinu tijekom pohrane kako baterijski modul ne bi izgubio učinkovitost.
☐ **Prije spremanja:** Izvadite baterijski modul **(33)** iz proizvoda.

Rezervni dijelovi/pribor

■ Kupci mogu nabaviti kompatibilne rezervne dijelove i pribor putem www.optimex-shop.com.
■ Narudžbe možete naručiti samo na mreži.
☐ Za dodatne informacije obratite se Lidl telefonskoj podršci (pogledajte „Servis“).
☐ Prilikom naručivanja pripremite svoj broj narudžbe.

Otklanjanje poteškoća

Problem	Mogući uzroci	Rješenje
Proizvod se ne pokreće.	Baterijski modul **(33)** nije umetnut.	Umetnite baterijski modul **(33)** (pogledajte „Umetanje/uklanjanje baterijskog modula“).
	Baterijski je modul **(33)** je prazan.	Napunite baterijski modul **(33)** (pogledajte „Punjenje baterijskog modula“).
	Prekidač za uključivanje/isključivanje **(5)** je neispravan.	Obratite se našem servisnom centru (pogledajte „Servis“).
	Motor je pokvaren.	
Proizvod radi s prekidima.	Unutarnji kontakt je labav	Obratite se našem servisnom centru (pogledajte „Servis“).
	Prekidač za uključivanje/isključivanje **(5)** je neispravan.	

Zbrinjavanje



Uvažavajte obilježavanje ambalaže za odvajanje otpada, ono je obilježeno s kraticama (a) i brojevima (b) sa slijedećim značenjem: 1–7: plastika/20–22: papir I karton/80–98: miješani materijali.

Proizvod:



O mogućnostima zbrinjavanja dotrajalog proizvoda možete se raspitati kod vaše općinske ili gradske uprave.



Ne bacajte dotrajali proizvod u kućni otpad, već ga predajte stručnom zbrinjavanju. Informacije o mjestima za sakupljanje otpada i njihovom radnom vremenu možete dobiti pri Vašem nadležnom općinskom uredu.

Oštećene ili potrošene baterije/punjive baterije se moraju reciklirati. Vratite baterije/punjive baterije i/ili proizvod putem ponuđenih ustanova za sakupljanje otpada



Štete za okoliš zbog krivog zbrinjavanja baterija/punjivih baterija!

Izvadite baterije/punjive baterije iz proizvoda prije zbrinjavanja otpada.

Baterije/punjive baterije se ne smiju zbrinjavati zajedno s kućnim otpadom. One mogu sadržavati otrovne teške metale i podliježu zbrinjavanju kao poseban otpad. Kemijski simboli teških metala su slijedeći: Cd = kadmij, Hg = živa, Pb = olovo. Stoga predajte istrošene baterije/punjive baterije na komunalno mjesto za sabiranje otpada.

Jamstvo

Ovaj proizvod je pažljivo proizveden prema strogim smjernicama kvalitete i temeljito je ispitan prije isporuke. U slučaju pogreške u materijalu ili izradi, imate zakonska prava protiv prodavatelja proizvoda. Vaša zakonska prava ni na koji način nisu ograničena našom garancijom navedenom u nastavku.

Garancija za ovaj proizvod je 5 godine od datuma kupnje. Garantni rok počinje s datumom kupovine. Čuvajte originalni račun na sigurnom mjestu jer je ovaj dokument potreban kao dokaz kupnje.

Sva oštećenja ili nedostaci koji su već prisutni u trenutku kupnje moraju se prijaviti odmah nakon raspakiranja proizvoda.

Ako se u roku od 5 godine od datuma kupnje pokaže da je proizvod neispravan u materijalu ili izradi, mi ćemo ga, po našem izboru, besplatno popraviti ili zamijeniti. Garantni rok se ne produljuje odobrenim zahtjevom za garanciju. To vrijedi i za zamijenjene i popravljene dijelove.

Ova garancija ne vrijedi ako je proizvod bio oštećen ili nepropisno korišten ili održavan.

Garancija pokriva greške u materijalu i proizvodnji. Ova se garancija ne odnosi na dijelove proizvoda koji su podložni uobičajenom habanju, te se stoga smatraju potrošnim dijelovima (npr. baterije, crijeva, spremnici s tintom), niti na oštećenja lomljivih dijelova, npr. prekidača ili dijelova od stakla.

U slučaju manjeg popravka jamstveni rok se produljuje onoliko koliko je kupac bio lišen uporabe stvari.

Međutim, kad je zbog neispravnosti stvari izvršena njezina zamjena ili njezin bitni popravak, jamstveni rok počinje teći ponovno od zamjene, odnosno od vraćanja popravljene stvari.

Ako je zamijenjen ili bitno popravljen samo neki dio stvari, jamstveni rok počinje teći ponovno samo za taj dio.

Postupak u slučaju koji je pokriven jamstvom

Kako bismo osigurali brzu obradu vašeg zahtjeva, slijedite upute u nastavku:

Za sve upite kao dokaz o kupnji pripremite račun i broj artikla (IAN 521710_2601).

Broj artikla možete pronaći na tipskoj pločici na proizvodu, gravuri na proizvodu, naslovnici vaših uputa (dolje lijevo) ili naljepnici na stražnjoj i donjoj strani proizvoda.

Ako se pojave funkcionalni kvarovi ili drugi nedostatci, prvo se obratite servisnoj odjelu koji je naveden u nastavku telefonski ili e-poštom.

Proizvod za koji je utvrđen kvar, uz prilaganje potvrde o kupnji (računa) i informacijama o nedostacima i kada su nastali, možete poslati na adresu servisa kojega ste obavijestili bez poštarine.

Ove i mnoge druge priručnike možete pregledati i preuzeti na stranici parkside-diy.com. Ovaj QR kod vodi vas izravno na našu stranicu parkside-diy.com. Odaberite svoju zemlju i putem tražilice potražite upute za uporabu. Unosom broja artikla (IAN) 521710_2601 dospjet ćete do uputa za uporabu za svoj artikl.



Servis

(HR) **Servis Hrvatska**
Tel.: 0800805933
Obrazac za kontakt na *parkside-diy.com*
IAN 521710_2601

EU Izjava o sukladnosti

EU IZJAVA O SUKLADNOSTI (br. 521710_2601)

Mi, tvrtka

OWIM GmbH & Co. KG, Stiftsbergstraße 1, 74167 Neckarsulm, Njemačka

izjavljuju na isključivu odgovornost da Proizvod:

IAN:	**521710_2601**
Identifikacija proizvoda:	**"PARKSIDE PERFORMANCE" 20 V Aku uranjajuća pila**
Broj modela	**HG13569**

Ispunjava bitne zahtjeve navedenih direktiva EU-a

2006/42/EZ [SL L 157, 9. 6. 2006]
2014/30/EU [SL L 96, 29. 3. 2014]
2011/65/EU [SL L 174, 1. 7. 2011]

Upućivanja na relevantne primijenjene usklađene norme ili upućivanja na druge tehničke specifikacije u vezi s kojima se izjavljuje sukladnost:

N° / dijelovi
2006/42/EZ
EN 62841-1:2015+AC:2015+A11:2022
2014/30/EU
EN IEC 55014-1:2021
EN IEC 55014-2:2021

Predmet gore navedene deklaracije je usuglašenost sa direktivom 2011/65/EU Evropskog parlamenta i veća od 8 lipnja 2011 o ograničenju uporabe štetnih tvari u elektronskoj i električnoj opremi:

N° / dijelovi
EN IEC 63000:2018 (4.3.3 c))
EN 62321-3-1:2014
EN 62321-4:2014+A1:2017
EN 62321-5:2014
EN 62321-7-1:2015
EN 62321-7-2:2017
EN 62321-6:2015
EN 62321-8:2017

Osoba zadužena za čuvanje tehničke dokumentacije: OWIM GmbH & Co.KG

Potpisano za i u ime:

OWIM GmbH & Co. KG, Stiftsbergstraße 1, 74167 Neckarsulm, Njemačka

Prijevod izvorne Izjave o podudarnosti/konformitetu

Neckarsulm	07.04.2026	ppa. Buchheim	ppa. T. Maier
Mjesto	Datum	ppa. Jens Buchheim Ovlašteni potpisnik	ppa. Dr. Thorsten Maier Ovlašteni potpisnik

HR

CE

Spisak korišćenih piktograma/simbola ... Strana 106
Predviđena namena ... Strana 106
Obim isporuke ... Strana 107
Opis delova ... Strana 107
Tehnički podaci ... Strana 107
Bezbednosne napomene ... Strana 109
Opšte bezbednosne napomene tokom korišćenja električnih alata ... Strana 109
Bezbednosne napomene za sve testere ... Strana 110
Daljnje bezbednosne napomene za sve testere ... Strana 111
Bezbednosne napomene za testere za uranjanje ... Strana 112
Dodatna uputstva ... Strana 112
Smanjenje vibracija i buke ... Strana 112
Ponašanje u hitnim slučajevima ... Strana 112
Zaostale opasnosti ... Strana 112
Priprema ... Strana 113
Provera stanja napunjenosti akumulatorskog paketa ... Strana 113
Punjenje akumulatorskog paketa ... Strana 113
Provera funkcije štitnika ... Strana 113
Montaža/zamena lista testere ... Strana 113
Priključivanje uređaja za usisavanje prašine ... Strana 114
Montiranje paralelnog graničnika ... Strana 114
Podešavanje ugla rezanja i ugla iskosa ... Strana 114
Podešavanje dubine rezanja ... Strana 114
Šina vođica ... Strana 114
Korišćenje ... Strana 115
Stavljanje/vađenje akumulatorskog paketa ... Strana 115
Podešavanje broja obrtaja ... Strana 115
Uključivanje/Isključivanje ... Strana 115
Provera stanja napunjenosti akumulatorskog paketa na proizvodu ... Strana 115
Napomene za rad ... Strana 115
Testerisanje bez šine vođice ... Strana 115
Testerisanje (sa šinom vođicom) ... Strana 116
Indikator preopterećenja ... Strana 116

Čišćenje, održavanje i skladištenje ..... Strana 116
Čišćenje ..... Strana 116
Održavanje ..... Strana 117
Skladištenje ..... Strana 117
Rezervni delovi/dodatna oprema ..... Strana 117
Rešavanje problema ..... Strana 117
Odlaganje ..... Strana 117
Garancija ..... Strana 117
Postupak garancije ..... Strana 119
Servis ..... Strana 119
EU izjava o usklađenosti EU ..... Strana 120

Spisak korišćenih piktograma/simbola

	Pročitajte uputstvo za korišćenje.	n_0	Broj obrtaja u praznom hodu
		⎓	Jednosmerna struja/napon
	**OPASNOST!** – Označava opasnost sa visokim stepenom rizika koja će, ako se ne izbegne, dovesti do smrti ili ozbiljne povrede (npr. opasnost od gušenja)		Spoljašnji Ø i Ø otvora lista testere **(26)**
			Smer rotacije lista testere **(26)**
	**UPOZORENJE!** – Označava opasnost sa srednjim stepenom rizika koja, ako se ne izbegne, može da dovede do smrti ili teške povrede (npr. opasnost od strujnog udara)		Dugme za stanje napunjenosti **(18)**
			Indikator stanja napunjenosti **(20)**
	**OPREZ!** – Označava opasnost sa niskim nivoom rizika koja, ako se ne izbegne, može dovesti do lakših do umerenih povreda (npr. opasnost od oparivanja)		Indikator nivoa broja obrtaja **(21)**
			Dugme za nivo broja obrtaja **(22)**
	**PAŽNJA!** – Upozorava na moguću materijalnu štetu (npr. opasnost od kratkog spoja)		Nosite zaštitu za disajne puteve!
	Nosite zaštitu za oči!		Nosite zaštitne rukavice!
	Nositi zaštitu za uši!		Nemojte koristiti oštećene listove testere.
	Smer rotacije lista testere **(26)**		Bezbednosne napomene Smernice za rukovanje
CE	Oznaka CE potvrđuje usaglašenost sa direktivama EU koje se primenjuju na proizvod.		

20 V AKU TESTERA ZA URANJANJE

Predviđena namena

- Ova aku testera za uranjanje (u daljnjem tekstu „proizvod" ili „električni alat") pogodna je za uzdužno i poprečno testerisanje uronjenim rezom uz čvrst oslonac u sledećim materijalima:
  - Drveta
  - Plastika
  - Laki građevinski materijali (npr. gipsane ploče)
- Testerisanje metala nije dozvoljeno.
- Proizvod može da se koristiti sa šinom vođicom ili bez nje. Za paralelne rezove je uključen jedan paralelni graničnik.
- Koristite proizvod samo u suvim prostorijama.
- Proizvod je namenjen samo za privatnu upotrebu. Ovaj proizvod nije namenjen za komercijalnu ili sličnu vrstu upotrebe.

- Proizvod je deo serije **X 20 V TEAM** i može da se koristi sa akumulatorskim paketima serije **X 20 V TEAM**. Akumulatorski paketi serije **X 20 V TEAM** mogu da se pune samo punjačima iz serije **X 20 V TEAM**.

Obim isporuke

1 20 V Aku testera za uranjanje
1 Paralelni graničnik
1 Univerzalni list testere Ø 140 mm (unapred montiran)
1 Šina vođica (2-delna) + spojni element
2 Inbus ključa (u pomoćnoj ručki)
1 Uputstvo za korišćenje

Opis delova

(Sl. A)

(1) Pomoćna ručka
(2) Poluga za fiksiranje
(3) Sigurnosna brava
(4) Izbacivač strugotina
(5) Prekidač za uključivanje/isključivanje
(6) Ručka
(7) Krilni zavrtanj (ugao rezanja)
(8) Ekscentrični zavrtanj
(9) Držač akumulatora
(10) Sto testere
(11) Krilni zavrtanj (paralelni graničnik)
(12) Referentna oznaka (ugao rezanja)
(13) Skala ugla rezanja
(14) Dugme za podešavanje
(15) Brava (skala dubine rezanja)
(16) Veliki inbus ključ
(17) Mali inbus ključ
(18) Dugme (stanje napunjenosti – proizvod)
(19) Indikator preopterećenja
(20) Indikator stanja napunjenosti (proizvod)
(21) Indikator nivoa broja obrtaja
(22) Dugme (nivo broja obrtaja)
(23) Štitnik
(24) Izrez
(25) Oznaka širine reza
(26) List testere
(27) Referentna oznaka (skala dubine rezanja)
(28) Skala dubine reza
(29) Paralelni graničnik
(30) Šina vođica
(31) Spojni element
(32) Bezglavi zavrtnji

(Sl. B)

(33) Akumulatorski paket *
(33a) Dugme (stanje napunjenosti – akumulatorski paket)
(33b) LED indikator stanja akumulatora
(34) Dugme za otpuštanje (akumulatorski paket)
(35) Punjač*

(Sl. C)

(36) Blokada osovine
(37) Prirubnica
(38) Zavrtanj

(Sl. E)

(39) Prihvatnica paralelnog graničnika

Tehnički podaci

20 V Aku testera za uranjanje	**PPTSA 20-Li C3**
Nominalni napon U:	20 V ⎓
Broj obrtaja u prazno n_0:	2800–5500 min^{-1}
Maks. dubina rezanja (bez šine vođice):	
– pri 90°:	oko 52 mm
– pri 45°:	oko 38 mm
Maks. dubina rezanja (sa šinom vođicom):	
– pri 90°:	oko 46 mm
– pri 45°:	oko 32 mm

List testere	
Spoljašnji Ø:	140 mm
Otvor Ø:	20 mm
Širina reza (debljina zuba):	1,8 mm
Broj zuba:	42
Broj obrtaja u prazno n_0:	maks. 7000 min^{-1}

Preporučena temperatura okoline	
Maks. temperatura (ukupna):	+50 °C
Za vreme punjenja:	od +4 °C do +40 °C

* Akumulatorski paket i punjač nisu uključeni u isporuku.

Za vreme korišćenja:	od +4 °C do +50 °C
Za vreme skladištenja:	od 0 °C do +45 °C

Vrednosti emisije buke

Izmerene vrednosti su određene u skladu sa EN 62841.
A-ponderisani nivo buke električnog alata obično iznosi:

Nivo zvučnog pritiska L_{pA}:	79,1 dB
Neizvesnost K_{pA}:	3,0 dB
Nivo zvučne snage L_{WA}:	87,1 dB
Neizvesnost K_{WA}:	3,0 dB

Vrednosti emisije vibracija

Ukupne vrednosti vibracija (vektorski zbir tri pravca), određene u skladu sa EN 62841:

Vibracije – glavna ručka	
Testerisanje u drvetu ($a_{h,W}$):	2,484 m/s^2
Neizvesnost K:	1,5 m/s^2
Vibracije – pomoćna ručka	
Testerisanje u drvetu ($a_{h,W}$):	2,980 m/s^2
Neizvesnost K:	1,5 m/s^2

⚠ UPOZORENJE!



Nosite zaštitu za uši!

⚠ UPOZORENJE!

- Emisije vibracija i buke tokom stvarnog korišćenja električnog alata mogu da odstupaju od deklarisanih vrednosti, u zavisnosti od načina na koji se koristi električni alat, posebno od vrste predmeta koji se obrađuje.
  Pokušajte da umanjite uticaj vibracije i buke koliko je god to moguće. Možete da smanjite uticaj vibracije tako što ćete nositi rukavice prilikom korišćenja priključne opreme i ograničiti vreme rada. U tom slučaju treba uzeti u obzir sve delove radnog ciklusa (na primer, vreme tokom kojeg je električni alat isključen i tokom kojeg je uključen, ali radi bez opterećenja).

NAPOMENA

- Deklarisana ukupna vrednost vibracija i deklarisana vrednost emisije buke mereni su u skladu sa standardizovanom procedurom ispitivanja i mogu se koristiti za poređenje jednog električnog alata sa drugim.
- Navedena ukupna vrednost vibracija i navedena vrednost emisije buke mogu da se koriste i za preliminarnu procenu opterećenja.

Vreme punjenja

⚠ UPOZORENJE! Opasnost od telesnih povreda i materijalne štete usled nepravilnog rukovanja akumulatorskim paketom!

- Obratite pažnju na bezbednosne napomene i uputstva za punjenje kao i na ispravnu upotrebu koja su data u uputstvu za korišćenje akumulatorskog paketa i punjača iz serije **X 20 V TEAM**.
- Detaljan opis procesa punjenja i dodatne informacije mogu se naći u posebnom uputstvu za korišćenje.

NAPOMENA

- Stvarno vreme punjenja može neznatno da se razlikuje od gore navedenih informacija u zavisnosti od temperature okoline i stanja akumulatora. Informacije su podložne promenama.

- Proizvod je deo serije **X 20 V TEAM** i može da se koristi sa akumulatorskim paketima serije **X 20 V TEAM**. Akumulatorski paketi serije **X 20 V TEAM** mogu da se pune samo punjačima iz serije **X 20 V TEAM**.
- Na vreme punjenja utiču faktori kao što su temperatura okoline i akumulatorskog paketa, kao i napon mreže i može da odstupa od navedenih vrednosti.
- Preporučujemo da ovaj proizvod koristite samo sa sledećim akumulatorskim paketima:
  - **PAP 20 B1**
  - **PAP 20 B3**
  - **Smart PAPS 204 A1**
  - **Smart PAPS 208 A1**
- Preporučujemo da ove akumulatorske pakete punite sledećim punjačima:
  - **PLG 20 A3**
  - **PLG 20 A4**
  - **PLG 20 C1**
  - **PLG 20 C3**
  - **PDSLG 20 A1**
  - **Smart PLGS 2012 A1**

Bezbednosne napomene

Opšte bezbednosne napomene tokom korišćenja električnih alata

⚠ UPOZORENJE!

- Pročitajte sve bezbednosne napomene, smernice, ilustracije i tehničke podatke koji su priloženi uz ovaj električni alat. Nepoštovanje narednih smernica može dovesti do strujnog udara, požara i/ili teške povrede.

Sačuvajte sve bezbednosne napomene i propise da biste ih koristili u budućnosti.

Pojam „električni alat" koji se koristi u bezbednosnim napomenama odnosi se na električne alate priključene na električnu mrežu (vodovima za napajanje) ili na akumulatorske električne alate (bez vodova za napajanje).

Bezbednost na radnom mestu

a) **Održavajte područje rada u čistom stanju i imajte dobro osvetljenje.** Nered ili neosvetljeno područje rada mogu voditi do nesreće.

b) **Nemojte da radite sa električnim alatom u potencijalno eksplozivnom okruženju gde se nalaze zapaljive tečnosti, gasovi ili prašina.** Električni alati proizvode varnice koje mogu da zapale prašinu ili isparenja.

c) **Deca i druge osobe nek se nalaze podalje dok koristite električni alat.** Odvraćanje pažnje može voditi do gubitka kontrole nad električnim alatom.

Električna bezbednost

a) **Utikač električnog alata mora da odgovara utičnici. Nije dozvoljeno menjati utikač na bilo koji način. Nemojte da koristite adaptere za utikače kod električnih alata sa uzemljenjem.** Neizmenjeni utikači i odgovarajuće utičnice smanjuju opasnost od strujnog udara.

b) **Izbegavajte dodir tela sa uzemljenim površinama kao što su cevi, grejači, peći i frižideri.** Postoji povećana opasnost od električnog udara ako je vaše telo uzemljeno.

c) **Držite električni alat dalje od kiše ili vlage.** Prodor vode u električni alat povećava opasnost od strujnog udara.

d) **Nemojte koristiti priključni kabl za nošenje ili kačenje električnog alata niti za izvlačenje utikača iz utičnice. Držite priključni kabl dalje od toplote, ulja, oštrih ivica ili pokretnih delova uređaja.** Oštećeni ili zamršeni priključni kablovi povećavaju opasnost od strujnog udara.

e) **Kada radite sa električnim alatom na otvorenom, koristite samo produžni kabl koji je pogodan za spoljašnju upotrebu.** Korišćenje produžnog kabla koji je pogodan za spoljašnju upotrebu umanjuje opasnost od strujnog udara.

f) **Ako je neizbežno korišćenje električnog alata u vlažnom okruženju, koristite uređaj za rezidualnu struju.** Korišćenje uređaja za rezidualnu struju smanjuje opasnost od električnog udara.

Bezbednost osoba

a) **Budite oprezni, obratite pažnju na ono što radite i koristite zdrav razum dok radite električnim alatom. Nemojte koristiti električni alat ako ste umorni ili ako ste pod uticajem droge, alkohola ili lekova.** Trenutak nemara prilikom korišćenja električnog alata može dovesti do ozbiljnih povreda.

b) **Nosite ličnu zaštitnu opremu i uvek nosite zaštitne naočare.** Nošenjem lične zaštitne opreme, kao što su maska za prašinu, zaštitne cipele koje ne klize, šlem ili zaštitu za uši, odgovarajuće vrsti i upotrebi električnog alata, smanjujete opasnost od povrede.

c) **Izbegavajte nenamerno pokretanje. Vodite računa da električni alat bude isključen pre nego što ga priključite na struju i/ili akumulator, podignete ili nosite.** Ako vam je prst na prekidaču dok nosite električni alat ili ako priključite električni alat na napajanje dok je uređaj uključen, to može voditi do nesreće.

d) **Uklonite alate za podešavanje ili ključeve pre nego što uključite električni alat.** Alat ili ključ koji se nalazi u rotirajućem delu električnog alata može prouzrokovati povrede.

e) **Izbegavajte neuobičajeni položaj tela. Obezbedite bezbedan položaj i u svakom trenutku održavajte ravnotežu.** Tako ćete moći u neočekivanim situacijama bolje upravljati električnim alatom.

f) **Nosite odgovarajuću odeću. Nemojte nositi labavu odeću ili nakit. Držite kosu, odeću i rukavice dalje od pokretnih delova.** Pokretni delovi mogu da uhvate labavu odeću, nakit ili dugu kosu.

g) **Ako je moguće instalirati opremu za usisavanje i sakupljanje prašine, proverite da li je ona priključena i da li se pravilno koristi.** Korišćenje

usisivača za prašinu može da smanji opasnost koja nastaje od prašine.

h) **Nemojte se zavaravati lažnom sigurnošću i nemojte zanemarivati bezbednosna pravila za električne alate, čak i ako ste upoznati sa električnim alatom nakon višekratnog korišćenja.** Nepažljivo rukovanje može za delić sekunde dovesti do ozbiljnih povreda.

Korišćenje električnog alata i njegovo rukovanje

a) **Nemojte preopterećivati električni alat. Za svoj posao koristite odgovarajući električni alat.** Sa pravim električnim alatom radite bolje i bezbednije u navedenom opsegu snage.

b) **Nemojte koristiti električni alat čiji je prekidač neispravan.** Električni alat koji se više ne može uključiti ili isključiti opasan je i mora se popraviti.

c) **Izvucite utikač iz utičnice i/ili izvadite uklonjivi akumulator pre podešavanja, promene delova priključne opreme ili skladištenja električnog alata.** Ove mere predostrožnosti sprečavaju slučajno pokretanja električnog alata.

d) **Čuvajte nekorišćeni električni alat van domašaja dece. Nemojte dozvoliti da električni alat koriste osobe koje nisu upoznate sa njim ili koje nisu pročitale ovo uputstvo.** Električni alati su opasni kada ih koriste osobe koje nemaju iskustva.

e) **Pažljivo održavajte električne alate i priključnu opremu. Proverite da li pokretni delovi ispravno funkcionišu i ne zaglavljuju se, da li su delovi pokvareni ili oštećeni u toj meri da je funkcionisanje električnog alata oštećeno. Pre korišćenja električnog alata dajte na popravku oštećene delove.** Mnoge nesreće nastaju usled loše održavanih električnih alata.

f) **Rezne alate održavajte u oštrom i čistom stanju.** Pažljivo održavani rezni alati sa oštrim reznim ivicama manje se zaglavljuju i lakše je upravljati njima.

g) **Koristite električni alat, dodatnu opremu, priključnu opremu, itd., u skladu sa ovim uputstvom. Uzmite u obzir uslove rada i aktivnosti koje treba obaviti.** Korišćenje električnih alata u drugu, osim u predviđenu namenu, može voditi do opasnih situacija.

h) **Održavajte rukohvat i površine za hvatanje suvim, čistim i bez ulja i masnoće.** Klizave ručke i površine za hvatanje sprečavaju bezbedan rad i kontrolu nad električnim alatom u nepredviđenim situacijama.

Korišćenje akumulatorskog alata i njegovo rukovanje

a) **Akumulatore punite samo punjačima koje preporučuje proizvođač.** Punjač koji je odgovarajući za određeni tip akumulatora može izazvati požar kada se koristi sa drugim akumulatorima.

b) **Koristite samo odgovarajuće akumulatore u električnim alatima.** Korišćenje drugih vrsta akumulatora može prouzrokovati povrede ili požar.

c) **Nekorišćeni akumulator držite dalje od spajalica, novčića, ključeva, eksera, zavrtnjeva ili drugih sitnih metalnih predmeta koji bi mogli da premoste kontakte.** Kratak spoj između kontakata akumulatora može dovesti do opekotina ili požara.

d) **Ako se nepravilno koristi, iz akumulatora može da curi tečnost. Izbegavajte kontakt sa njom. Ako dođe do slučajnog kontakta, isperite vodom. Ako vam tečnost dospe u oči, potražite dodatnu medicinsku pomoć.** Iscurela tečnosti iz akumulatora može da izazove iritaciju kože ili opekotine.

e) **Nemojte da koristite oštećeni ili modifikovani akumulator.** Oštećeni ili modifikovani akumulatori mogu nepredvidivo da se ponašaju i da prouzrokuju požar, eksploziju ili povredu.

f) **Nemojte izlagati akumulator vatri ili previsokim temperaturama.** Vatra ili temperature iznad +130 °C mogu izazvati eksploziju.

g) **Pridržavajte se svih uputstava za punjenje i nikada nemojte da punite akumulator ili akumulatorski alat izvan temperaturnog opsega koji je naveden u uputstvu za korišćenje.** Nepravilno punjenje ili punjenje izvan dozvoljenog temperaturnog opsega može da uništi akumulator i da poveća opasnost od požara.

Servis

a) **Vaš električni alat treba da popravlja samo kvalifikovano osoblje i samo koristeći originalne rezervne delove.** Ovim se obezbeđuje bezbednost električnog alata.

b) **Nikada nemojte servisirati oštećene akumulatore.** Svako održavanje akumulatora treba da obavlja samo proizvođač ili ovlašćeni servisni centar.

Bezbednosne napomene za sve testere

Proces testerisanja

a)  **OPASNOST: Nemojte zavlačiti svoje ruke u područje testerisanja ili lista testere.** Ako obema rukama držite testeru, list testere ih ne može povrediti.

b) **Nemojte posezati ispod radnog komada.** Štitnik vas ne može zaštititi od lista testere sa donje strane radnog komada.

c) **Podesite dubinu reza prema debljini radnog komada.** Ispod radnog komada treba da bude vidljiv manji deo od pune visine zuba.

d) **Nikada nemojte da držite radni komad koji želite da testerišete u ruci ili preko nogu. Osigurajte radni komad na stabilnom držaču.** Važno je dobro pričvrstiti radni komad da bi se smanjila opasnost od kontakta tela sa listom testere, zaglavljivanja lista testere ili gubitka kontrole.

e) **Prilikom izvođenja radova tokom kojih priključna oprema može da pogodi skrivene električne vodove držite električni alat za izolovane površine za hvatanje.** Kontakt sa električnim vodom pod naponom stavlja i metalne delove električnog alata pod napon i dovodi do strujnog udara.

f) **Prilikom rezanja po dužini uvek koristite graničnik ili ravnu ivičnu vođicu.** Time poboljšavate tačnost rezanja i smanjujete mogućnost zaglavljivanja lista testere.

g) **Uvek koristite listove testere koji su odgovarajuće veličine i sa odgovarajućim prihvatnim otvorom (npr. u obliku romba ili kruga).** Listovi testere koji ne odgovaraju montažnim delovima na testeri neravnomerno rade i vode do gubitka kontrole.

h) **Nikada nemojte koristiti oštećene ili neispravne podloške ili zavrtnje za listove testere.** Podloške i zavrtnji za listove testere posebno su dizajnirani za vašu testeru radi postizanja optimalne performanse i bezbednosti u radu.

Daljnje bezbednosne napomene za sve testere

Povratni udar – uzroci i odgovarajuće bezbednosne napomene

- Povratni udar je iznenadna reakcija kada zapne, zaglavi se ili kad se pogrešno usmeri list testere, i vodi do toga da nekontrolisana testera iskače iz radnog komada u pravcu rukovaoca.
- Ako list testere zapne ili ako se zaglavi u rezu koji se sužava, on se blokira i sila motora baca testeru unazad u pravcu rukovaoca.
- Ako se list testere uvrne ili pogrešno poravna u rezu, zupci zadnje ivice lista testere mogu da se zakače za drvenu površinu, što dovodi do toga da se list testere pomeri iz reza i da testera skoči unazad u pravcu rukovaoca.

Povratni udar nastaje usled nepravilne ili pogrešne upotrebe testere. To se može sprečiti odgovarajućim merama predostrožnosti, kao što je opisano u daljnjem tekstu.

a) **Čvrsto držite testeru i stavite ruke u položaj tako da možete da apsorbujete sile povratnog udara. Uvek se držite sa strane u odnosu na list testere, nikada nemojte staviti list testere u liniju sa svojim telom.** U slučaju povratnog udara, kružna testera može da skoči unazad, međutim rukovalac može da kontroliše sile povratnog udara preduzimanjem odgovarajućih mera predostrožnosti.

b) **Ako je list testere zaglavljen ili ako prestanete sa radom, isključite testeru i držite je nepomično u radnom komadu dok se list testere ne zaustavi. Nikada nemojte pokušavati da izvadite testeru iz radnog komada ili da je povučete unazad dok se list testere okreće, jer može doći do povratnog udara.** Utvrdite i uklonite uzrok zaglavljivanja lista testere.

c) **Ako želite ponovo da pokrenete testeru koja se nalazi u radnom komadu, centrirajte list testere u rezu testere i proverite da zupci testere nisu zaglavljeni u radnom komadu.** Zaglavljen list testere može da izađe iz radnog komada ili može da izazove povratni udar prilikom ponovnog pokretanja testere.

d) **Poduprite velike ploče da biste smanjili opasnost od povratnog udara usled zaglavljivanja lista testere.** Veliki ploče mogu da se saviju pod sopstvenom težinom. Ploče moraju biti poduprte sa obe strane, kako u blizini rezne linije tako i na ivici.

e) **Nemojte koristiti tupe ili oštećene listove testere.** Listovi testere sa tupim ili pogrešno poravnatim zubima uzrokuju povećano trenje, zaglavljivanje lista testere i povratni udar ako je rez testere suviše uzak.

f) **Pre testerisanja, zategnite podešavanja za dubinu i ugao reza.** Ako se podešavanja promene tokom testerisanja, list testere može da se zaglavi i može doći do povratnog udara.

g) **Budite naročito oprezni kod testerisanja u postojećim zidovima ili kod drugih nepreglednih područja.** Uronjeni list testere može da se zaglavi prilikom testerisanja skrivenih predmeta i da izazove povratni udar.

Bezbednosne napomene za testere za uranjanje

Funkcija štitnika

a) **Pre svake upotrebe proverite da li se štitnik dobro zatvara. Nemojte koristiti testeru ako se štitnik ne pomera slobodno i ako se odmah ne zatvori. Nikada nemojte klemama pričvršćivati ili vezivati štitnik; time bi list testere ostao nezaštićen.** Ako testera slučajno padne na pod, štitnik može da se savije. Vodite računa da se štitnik slobodno pomera i da ne dodiruje list testere ili druge delove pod svim uglovima i dubinama rezanja.

b) **Proverite stanje i funkciju opruge štitnika. Odnesite testeru na servis pre korišćenja ako štitnik i opruga ne rade ispravno.** Oštećeni delovi, lepljive naslage ili nakupljene strugotine dovode do toga da donji štitnik radi sa zakašnjenjem.

c) **Kada pravite „uranjajući rez", koji se ne izvodi pod pravim uglom, osigurajte osnovnu ploču testere od bočnog klizanja.** Pomeranje u stranu može dovesti do zaglavljivanja lista testere i povratnog udara.

d) **Nemojte da postavljate testeru na radni sto ili na pod bez štitnika koji pokriva list testere.** Nezaštićeni list testere koji se još nije zaustavio pomera testeru u suprotnom smeru i reže sve što joj se nađe na putu. Obratite pažnju na vreme zaustavljanja lista testere.

Dodatna uputstva

- Nemojte koristiti brusne diskove.
- Izaberite ispravan list testere za materijal koji se testeriše. Listovi testere namenjeni za rezanje drveta ili sličnih materijala moraju biti u skladu sa EN 847-1. Proizvod koristite samo za testerisanje drveta, plastike i lakih građevinskih materijala (npr. gipsane ploče).
- Koristite samo listove testere čija se oznaka broja obrtaja podudara sa navedenim brojem obrtaja proizvoda ili je veća.
- Koristite samo listove testere sa prečnikom od 140 mm, koji odgovara natpisima na listu testere.
- Izbegavajte pregrevanje vrhova zuba testere.
- Kada testerišete plastiku, izbegavajte topljenje plastike.
- Pridržavajte se maksimalne dubine reza (videti „Tehnički podaci").

Bezbedan rad

- Nemojte prekoračiti najveći broj obrtaja koji je naveden na proizvodu. Ukoliko je naveden, neophodno je pridržavati se opsega broja obrtaja.
- Odbacite listove kružne testere sa pukotinama na telu. Popravke nisu dozvoljene.
- Stegnite alate i tela alata tako da se ne mogu olabaviti tokom rada. Obratite pažnju na uputstva za montažu. Priloženim inbus ključem ručno zategnite zatezni zavrtanj koji pričvršćuje list testere.
- Nije dozvoljeno produženje ključa ili zatezanje udarcima čekića.
- Radove održavanja i modifikovanja listova kružne testere može da izvodi samo kompetentna osoba, odnosno osoba sa stručnom obukom i iskustvom koja je upoznata sa zahtevima konstrukcije i koja je upoznata sa neophodnim bezbednosnim koracima.

Smanjenje vibracija i buke

Ograničite vreme korišćenja, koristite režim niske vibracije i niske buke, i nosite ličnu zaštitnu opremu da biste smanjili efekte vibracija i buke.

Sledeće mere pomažu u ublažavanju opasnosti vezanih za vibracije i buku:

- Koristite proizvod samo u skladu sa njegovom predviđenom namenom i kao što je opisano u ovom uputstvu.
- Vodite računa da proizvod bude ispravno i dobro održavan.
- Koristite odgovarajuću priključnu opremu za ovaj proizvod i uverite se da su u besprekornom stanju.
- Čvrsto držite proizvod za ručke/rukohvat.
- Održavajte proizvod u skladu sa uputstvima i obezbedite adekvatno podmazivanje (ako je primenljivo).

Ponašanje u hitnim slučajevima

Upoznajte se sa uputstvom za korišćenje ovog proizvoda. Zapamtite ove bezbednosne napomene i obavezno ih se pridržavajte. To pomaže u izbegavanju rizika i opasnosti.

- Ako dođe do neispravnog funkcionisanja, odmah isključite proizvod. Dajte da proizvod pregleda kvalifikovani stručnjak, i ako je potrebno da ga popravi, pre nego što ponovo počnete da ga koristite.

Zaostale opasnosti

NAPOMENA

▶ Ovaj proizvod tokom rada stvara elektromagnetno polje! Pod određenim okolnostima, ovo polje može uticati na aktivne ili pasivne medicinske implantate! Da bi se smanjila opasnost od ozbiljnih ili smrtonosnih povreda, pre nego što koriste proizvod, preporučujemo da se osobe sa medicinskim implantatima konsultuju sa svojim lekarem i proizvođačem medicinskih implantata!

Čak i ako pravilno koristite ovaj proizvod, postoji potencijalna opasnost od povreda i nastanka materijalne štete. U vezi sa dizajnom i konstrukcijom ovog proizvoda mogu se pojaviti sledeće opasnosti, koje uključuju, ali se ne ograničavaju na sledeće:

- Posekotine
- Oštećenje sluha ako se ne nosi odgovarajuća zaštita za sluh
- Šteta po zdravlje koja nastaje usled vibracija šake i ruke, u slučaju da se proizvod duže vreme koristi, ili ako se ne koristi pravilno i ne održava

Priprema

Provera stanja napunjenosti akumulatorskog paketa

☐ Pritisnite **(33a)** pored LED indikatora stanja akumulatora **(33b)** na akumulatorskom paketu **(33)**.

■ Stanje napunjenosti akumulatorskog paketa **(33)** je označeno paljenjem odgovarajućih LED-ova na LED indikatoru stanja akumulatora **(33b)**.

Indikator	Boja	Značenje
	Crveno, narandžasto, zeleno	Potpuno napunjeno
	Crveno, narandžasto	Delimično napunjeno
	Crveno	Treba da se napuni

☐ Napunite akumulatorski paket **(33)** kada svetli samo crveni LED na LED indikatoru stanja akumulatora **(33b)**.

Punjenje akumulatorskog paketa

NAPOMENA

▶ Ako je akumulatorski paket **(33)** još uvek topao, ostavite ga da se ohladi pre punjenja.

1. Uklonite akumulatorski paket **(33)** iz proizvoda.
2. Gurnite akumulatorski paket **(33)** u otvor za punjenje na punjaču **(35)**.
3. Stavite utikač punjača **(35)** u utičnicu.
4. **Nakon punjenja:** Izvucite punjač **(35)** iz utičnice.
5. Izvadite akumulatorski paket **(33)** iz punjača **(35)**.

Kontrolni LED-ovi na punjaču

Zeleno	Crveno	Značenje
Svetli	–	Potpuno napunjeno
		Režim pripravnosti (nije umetnut akumulatorski paket **(33)**)
–	Svetli	Punjenje
–	Trepti	Akumulatorski paket **(33)** je pregrejan
Trepti	Trepti	Akumulatorski paket **(33)** je neispravan

Provera funkcije štitnika

(Sl. A)

NAPOMENA

▶ Ako je funkcija štitnika **(23)** neispravna, nemojte koristiti proizvod. Stupite u kontakt sa našim servisnim centrom (videti „Servis").

1. Postavite proizvod sa stolom testere **(10)** na ivicu čvrste površine tako da list testere **(26)** može potpuno da se spusti.
2. Pritisnite sigurnosnu bravu **(3)** prema napred i spustite list testere **(26)**.
3. Proverite da li list testere **(26)** struže o štitnik **(23)**. Proverite da li se list testere automatski vraća u početni položaj.

Montaža/zamena lista testere

(Sl. C)

NAPOMENA

▶ Isključite proizvod i skinite akumulatorski paket **(33)** pre obavljanja bilo kakvih radova.

1. Pritisnite polugu za fiksiranje **(2)** u pravcu pomoćne ručke **(1)**.
2. Gurnite sigurnosnu bravu **(3)** prema napred. Spustite list testere **(26)** sve dok proizvod zvučno ne klikne na svoje mesto.
3. Otpustite sigurnosnu bravu **(3)**. Jedinica motora se zaustavlja na mestu gde možete da montirate/zamenite list testere **(26)** kroz izrez u štitniku **(23)**.

Skidanje lista testere

NAPOMENA

▶ Veliki inbus ključ **(16)** se nalazi u pomoćnoj ručki **(1)**.

1. Pritisnite blokadu osovine **(36)**. Velikim inbus ključem **(16)** olabavite zavrtanj **(38)** suprotno smeru kretanja kazaljke na satu.
2. Skinite zavrtanj **(38)** i prirubnicu **(37)**.
3. Pažljivo uklonite list testere **(26)** odozdo iz štitnika **(23)**.

Montaža lista testere

⚠ UPOZORENJE!

▶ Strelica koja pokazuje smer rotacije na listu testere **(26)** mora da odgovara strelici na štitniku **(23)**.

1. Stavite list testere **(26)** odozdo u štitnik **(23)** na osovinu.
2. Postavite prirubnicu **(37)** na list testere **(26)**.
3. Pritisnite blokadu osovine **(36)**. Zavrtnjem **(38)** pričvrstite prirubnicu **(37)** i list testere **(26)**. Zategnite zavrtanj velikim inbus ključem **(16)** u smeru kretanja kazaljke na satu.

Priključivanje uređaja za usisavanje prašine

(Sl. D)

NAPOMENA

▶ Prilikom obrade materijala koji proizvode prašinu opasnu po zdravlje, na proizvod priključite odgovarajući i testirani uređaj za usisavanje prašine (klasa prašine M).

☐ Priključite uređaj za usisavanje prašine (npr. PWD 30 C1) na izbacivač strugotina **(4)**.

Montiranje paralelnog graničnika

(Sl. E)

1. Olabavite krilne zavrtnje **(11)** na prihvatnici paralelnog graničnika **(39)**. Umetnite paralelni graničnik **(29)** u prihvatnicu paralelnog graničnika.
2. Podesite željenu širinu reza. Ako je potrebno koristite preklopni lenjir. Izrezi **(24)** na prednjoj ivici stola testere **(10)** označavaju ivicu rezanja za podešavanje ugla rezanja od 0° i 45° (videti detaljnu sliku).
3. Zategnite krilne zavrtnje **(11)** prihvatnice paralelnog graničnika **(39)**.

Podešavanje ugla rezanja i ugla iskosa

NAPOMENA

▶ Možete da odredite ugao rezanja pomoću skale ugla rezanja **(13)**.

NAPOMENA

▶ Za kose rezove, dubina rezanja je manja od podešene vrednosti na skali dubine rezanja **(28)**.

1. Olabavite 2 krilna zavrtnja **(7)** na predizboru ugla rezanja.
2. Podesite željeni ugao na skali ugla rezanja **(13)** na osnovu gornje ivice referentne oznake **(12)**.
3. Da biste podesili ugao iskosa od 0° ili +47°, nakon okretanja, okrenite dugme za podešavanje **(14)**.
4. Ponovo zategnite krilne zavrtnje **(7)**.
5. Držite proizvod sa obe ruke tokom rezanja pod uglom da biste imali bolju kontrolu nad proizvodom.

Podešavanje dubine rezanja

(Sl. A)

1. Držite pritisnuto bravu **(15)** za podešavanje dubine rezanja.
2. Podesite željenu dubinu rezanja na skali dubine rezanja **(28)** koristeći referentnu oznaku **(27)**.

   A: Oznaka bez šine vođice **(30)**
   B: Oznaka sa šinom vođicom **(30)**

3. Otpustite bravu **(15)**.

Šina vođica

(Sl. A, F)

Pre prvog rezanja

NAPOMENA

▶ Šina vođica **(30)** sa donje strane ima zaštitu od krzanja (crna gumena ivica).

Skratite zaštitu od krzanja u ravni po dužini šine vođice **(30)**. Postupite na sledeći način:

1. Položite šinu vođicu **(30)** na radni komad.
2. Podesite dubinu rezanja na oko 10 mm na proizvodu (videti „Podešavanje dubine rezanja“).
3. Uključite proizvod (videti „Uključivanje/isključivanje“).
4. Vodite proizvod ravnomerno i lagano pritiskajući u pravcu rezanja.

Povezivanje šine vođice

NAPOMENA

▶ Mali inbus ključ **(17)** se nalazi u pomoćnoj ručki **(1)**.

1. Gurnite spojni element **(31)** u žljeb na oba dela šine vođice **(30)**.
   Spojni element mora da naleže centralno između oba dela šine vođice.
2. Zategnite bezglave zavrtnje **(32)** malim inbus ključem **(17)**.

Korišćenje

Stavljanje/vađenje akumulatorskog paketa

⚠ UPOZORENJE! Opasnost od povrede usled nenamernog pokretanja!

▶ Nemojte da stavite akumulatorski paket **(33)** sve dok proizvod nije u potpunosti pripremljen za upotrebu.

Stavljanje akumulatorskog paketa

1. Gurnite akumulatorski paket **(33)** u proizvod duž držača akumulatora **(9)**.
2. Vodite računa da akumulatorski paket **(33)** zvučno klikne na svoje mesto.

Vađenje akumulatorskog paketa

1. Držite pritisnuto dugme za otpuštanje **(34)** na akumulatorskom paketu **(33)**.
2. Uklonite akumulatorski paket **(33)** iz proizvoda.

Podešavanje broja obrtaja

☐ Pritisnite **(22)** da biste podesili jedan od 6 nivoa broja obrtaja.

■ Nivo broja obrtaja je označen paljenjem odgovarajuće cifre na indikatoru nivoa broja obrtaja **(21)**.

Uključivanje/Isključivanje

Uključivanje

1. Gurnite sigurnosnu bravu **(3)** prema napred.
2. Pritisnite prekidač za uključivanje/isključivanje **(5)**. Nakon što se proizvod pokrene, možete da otpustite sigurnosnu bravu **(3)**.
3. Uronite list testere **(26)** u radni komad.

Isključivanje

1. Otpustite prekidač za uključivanje/isključivanje **(5)**.
2. Vratite list testere **(26)** u štitnik **(23)**.

Provera stanja napunjenosti akumulatorskog paketa na proizvodu

☐ Pritisnite **(18)**. Stanje napunjenosti akumulatorskog paketa **(33)** je označeno paljenjem odgovarajućih LED lampica na indikatoru stanja napunjenosti **(20)**.

■ Tokom rada, stanje napunjenosti akumulatorskog paketa **(33)** je trajno prikazano na indikatoru stanja napunjenosti **(20)**.

Boja	Značenje
Crveno, narandžasto, zeleno	Potpuno napunjeno
Crveno, narandžasto	Pola napunjeno
Crveno	Treba da se napuni

☐ Napunite akumulatorski paket **(33)** kada svetli samo crveni LED na indikatoru stanja napunjenosti **(20)**.

Napomene za rad

NAPOMENA

▶ Oznake širine reza **(25)** na štitniku **(23)** pokazuju prednje i zadnje tačke rezanja lista testere **(26)** (Ø 140 mm) pri maksimalnoj dubini rezanja.

Testerisanje bez šine vođice

Testerisanje pod pravim uglom

1. **Držite proizvod sa obe ruke:** jednom rukom za ručku **(6)**, a drugom za pomoćnu ručku **(1)**.
2. Uključite proizvod (videti „Uključivanje/isključivanje“).
3. Postavite proizvod sa prednjim delom stola testere **(10)** na radni komad.
4. Uronite list testere **(26)** u radni komad. Testerišite prema napred vršeći umereni pritisak – nikad prema nazad.

Rezanje pod uglom do 45°

1. Podesite željeni ugao rezanja (videti „Podešavanje ugla rezanja i ugla iskosa“).
2. **Držite proizvod sa obe ruke:** jednom rukom za ručku **(6)**, a drugom za pomoćnu ručku **(1)**.
3. Uključite proizvod (videti „Uključivanje/isključivanje“).
4. Postavite proizvod sa prednjim delom stola testere **(10)** na radni komad.
5. Uronite list testere **(26)** u radni komad. Testerišite prema napred vršeći umereni pritisak – nikad prema nazad.

Uranjajuće rezanje

NAPOMENA

▶ Smanjite opasnost od povratnog udara tako što ćete zadnju ivicu nasloniti na graničnik (npr. šinu vođicu **(30)**).

NAPOMENA

▶ Pomeranje u stranu tokom rezanja može dovesti do zaglavljivanja lista testere **(26)** i povratnog udara. Kod uronjenih rezova koji se ne vrše pod pravim uglom, obezbedite sto testere **(10)** da biste sprečili pomeranje u stranu.

1. Podesite željenu dubinu rezanja (videti „Podešavanje dubine rezanja“).
2. Stavite proizvod na radni komad.
3. **Držite proizvod sa obe ruke:** jednom rukom za ručku **(6)**, a drugom za pomoćnu ručku **(1)**.
4. Uključite proizvod (videti „Uključivanje/isključivanje“).
5. Uronite list testere **(26)** u radni komad. Testerišite prema napred vršeći umereni pritisak – nikad prema nazad.

Testerisanje (sa šinom vođicom)

Testerisanje pod pravim uglom

1. Položite šinu vođicu **(30)** tako da crna gumena ivica bude okrenuta nadole na radni komad.
2. Stavite proizvod sa žljebom na šinu vođicu **(30)**.
3. **Držite proizvod sa obe ruke:** jednom rukom za ručku **(6)**, a drugom za pomoćnu ručku **(1)**.
4. Uključite proizvod (videti „Uključivanje/isključivanje“).
5. Uronite list testere **(26)** u radni komad. Testerišite prema napred vršeći umereni pritisak – nikad prema nazad.

Rezanje pod uglom do 45°

1. Položite šinu vođicu **(30)** tako da crna gumena ivica bude okrenuta nadole na radni komad.
2. Stavite proizvod sa žljebom na šinu vođicu **(30)**.
3. Podesite željeni ugao rezanja (videti „Podešavanje ugla rezanja i ugla iskosa“).
4. **Držite proizvod sa obe ruke:** jednom rukom za ručku **(6)**, a drugom za pomoćnu ručku **(1)**.
5. Uključite proizvod (videti „Uključivanje/isključivanje“).
6. Uronite list testere **(26)** u radni komad. Testerišite prema napred vršeći umereni pritisak – nikad prema nazad.

Uranjajuće rezanje

1. Položite šinu vođicu **(30)** tako da crna gumena ivica bude okrenuta nadole na radni komad.
2. Stavite proizvod sa žljebom na šinu vođicu **(30)**.
3. Podesite željenu dubinu rezanja (videti „Podešavanje dubine rezanja“).
4. Postavite zadnju ivicu stola testere **(10)** što je moguće više uz graničnik.
5. Ako je potrebno, ekscentričnim zavrtnjima **(8)** poboljšajte tačnost naleganja stola testere **(10)** u šinu vođicu **(30)**. Zategnite ekscentrične zavrtnje da biste minimizirali zazor između proizvoda i šine vođice.
6. **Držite proizvod sa obe ruke:** jednom rukom za ručku **(6)**, a drugom za pomoćnu ručku **(1)**.
7. Uključite proizvod (videti „Uključivanje/isključivanje“).
8. Uronite list testere **(26)** u radni komad. Testerišite prema napred vršeći umereni pritisak – nikad prema nazad.

Indikator preopterećenja

Indikator preopterećenja (19)	Značenje
Zeleno	Normalan rad
Narandžasto	Proizvod je blago preopterećen
Crveno	Proizvod je preopterećen ili zaglavljen

Čišćenje, održavanje i skladištenje

⚠ UPOZORENJE! Opasnost od povreda!

▶ Isključite proizvod i uklonite akumulatorski paket **(33)**.

☐ Popravke i održavanja koji nisu opisani u ovom uputstvu prepustite našem servisnom centru (videti „Servis“). Koristite samo originalne rezervne delove.

Čišćenje

⚠ PAŽNJA! Opasnost od oštećenja proizvoda!

▶ Nemojte koristiti sredstva za čišćenje ili rastvarače (osim za list testere **(26)**, videti sledeće uputstvo). U protivnom biste mogli nepopravljivo da oštetite proizvod.

☐ Uklonite prljavštinu, npr. smolu, sa lista testere **(26)** samo rastvaračima koji ne narušavaju mehanička svojstva lista testere.

☐ Pokušajte da očistite smolaste površine dobro isceđenom, vlažnom, mlakom krpom. Vodite računa da nikakva tečnost ne prodre u unutrašnjost kućišta. Alternativno, možete da koristite specijalno sredstvo za čišćenje (rastvarač smole) ili multispreј. Pridržavajte se bezbednosnih napomena i uputstava koje je dao proizvođač za specijalna sredstva za čišćenje/multispreј.

☐ Održavajte u čistom stanju otvore za ventilaciju, kućište motora i ručke. Da biste to uradili, koristite vlažnu krpu ili četku.

Održavanje

- ■ Proizvod ne zahteva nikakvo održavanje.
- ☐ **Pre svakog korišćenja:** Proverite da li list testere **(26)** ima očigledne nedostatke. Zamenite list testere ako je tup, savijen ili na neki drugi način oštećen.
- ☐ Radove na održavanju lista testere **(26)** (npr. popravku ili ponovno brušenje) dajte da obavi kompetentna osoba.

Skladištenje

- ☐ Uvek čuvajte proizvod i njegov pribor u
  - Čistom,
  - Suvom stanju,
  - Zaštićeno od prašine,
  - Van domašaja dece.
- ☐ Temperatura za skladištenje akumulatorskog paketa **(33)** i proizvoda je između 0 °C i +45 °C. Izbegavajte ekstremnu hladnoću ili toplotu tokom skladištenja da biste sprečili gubitak performansi akumulatorskog paketa.
- ☐ **Prije skladištenja:** Uklonite akumulatorski paket **(33)** iz proizvoda.

Rezervni delovi/dodatna oprema

- ■ Kupci mogu da nabave kompatibilne rezervne delove i pribor preko sajta www.optimex-shop.com.
- ■ Možete samo onlajn da naručite.
- ☐ Za daljnje informacije obratite se Lidl servisnoj telefonskoj liniji (videti „Servis“).
- ☐ Pripremite broj porudžbine za svoju porudžbinu.

Rešavanje problema

Problem	Mogući uzrok	Rešenje
Proizvod neće da se pokrene.	Akumulatorski paket **(33)** nije stavljen.	Stavite akumulatorski paket **(33)** (videti „Stavljanje/vađenje akumulatorskog paketa“).
	Akumulatorski paket **(33)** je prazan.	Napunite akumulatorski paket **(33)** (videti „Punjenje akumulatorskog paketa“).
	Prekidač za uključivanje/isključivanje **(5)** je neispravan.	Stupite u kontakt sa našim servisnim centrom (videti „Servis“).
	Motor je neispravan.	
Proizvod radi s prekidima.	Unutrašnji slab kontakt	Stupite u kontakt sa našim servisnim centrom (videti „Servis“).
	Prekidač za uključivanje/isključivanje **(5)** je neispravan.	

Odlaganje



Obratite pažnju na označavanje materijala za pakovanje pri odvajanju otpada, koji je označen skraćenicama (a) i brojevima (b) sa sledećim značenjem: 1–7: plastika/20–22: papir i karton/ 80–98: mešavine.

Proizvod:



Mogućnosti za uklanjanje iskorišćenog proizvoda možete saznati u vašoj opštinskoj ili gradskoj upravi.



Molimo vas da proizvod pravilno odložite kada dostigne kraj svog veka trajanja, a ne u kućni otpad. Informacije o mestima za sakupljanje i njihovom radnom vremenu možete dobiti u vašoj lokalnoj administraciji.

Neispravne ili istrošene baterije/akumulatori se moraju dati na reciklažu. Vratite baterije/akumulatore i/ili proizvod na navedene depoe.



Štete po okolinu pogrešnim odlaganjem baterija/akumulatora!

Pre odlaganja proizvoda uklonite baterije/pakovanje baterija iz proizvoda.

Baterije/akumulatori ne smeju da se odlažu sa otpadom iz domaćinstva. Mogu da sadrže otrovn teške metale i podležu obradi posebnog otpada. Hemijski simboli teških elementa su u nastavku: Cd = kadmium, Hg = živa, Pb = olovo. Zato predajte potrošene baterije/akukulatore na opštinsku deponiju.

Garancija

Lidl i proizvođač nisu u mogućnosti da garantuju obezbeđivanje servisiranja i dostupnost rezervnih delova nakon isteka garantog perioda/perioda saobraznosti. Ukoliko za tim bude potrebe, putem naše Službe za potrošače možete proveriti dostupnost rezervnih delova i opcije za popravku. Hvala na razumevanju.

Kako izjaviti reklamaciju?

Molimo Vas:

- da pozovete korisnički servis: 0800 300 180
- pošaljete e-mail na: owim@lidl.rs
- posetite najbližu Lidl prodavnicu.

Da bismo osigurali najbržu asistenciju, molimo da sačuvate fiskalni račun i date ga na uvid prilikom izjavljivanja reklamacije.

GARANCIJA/GARANTNI LIST

Poštovani,

Ovim putem Vas upoznajemo sa Vašim pravima i obavezama koje proističu iz Zakona o zaštiti potrošača, a u pogledu ostvarivanja prava iz garancije.

Ova garancija ni na koji način ne utiče, niti isključuje prava koja kupac ima u skladu sa važećim Zakonom o zaštiti potrošača po osnovu zakonske odgovornosti prodavca za nesaobraznost robe ugovoru koja traje 2 godine od dana kada je roba predata kupcu.

Davalac garancije ovom izjavom preuzima obavezu da kupcima svojih aparata, a pod uslovima definisanim u ovoj izjavi, obezbedi:

- besplatno otklanjanje kvarova u garantnom roku, koji bi nastali kod uobičajene upotrebe ili zbog grešaka u proizvodnji i materijalu, ili
- zamenu aparata, u garantnom roku predviđenim ovom garancijskom izjavom, u slučaju da opravka nije moguća, ili
- ako otklanjanje kvara nije moguće, kupac ima pravo da zahteva od prodavca povrat novca.

Ukupan rok garancije je 5 godine.

Garantni rok počinje da važi od datuma kupovine proizvoda, odnosno od prijema istog od strane kupca, a što se dokazuje fiskalnim računom.

Garancija važi na teritoriji Republike Srbije.

Kupac može da izjavi reklamaciju usmeno u nekom od prodajnih objekata Lidl Srbija KD, odnosno telefonom, pisanim putem ili elektronskim putem na kontakte kompanije Lidl Srbija KD, uz dostavu fiskalnog računa na uvid.

U cilju ispravnog funkcionisanja proizvod se koristi u skladu sa njegovom namenom i Uputstvom za upotrebu.

Na zahtev kupca, koji je izjavljen u garantnom roku, prodavac će izvršiti otklanjanje kvarova i nedostataka na proizvodu u roku predviđenim Zakonom.

Garantni uslovi:

Pre obraćanja prodavcu za tehničku pomoć, potrebno je proveriti ispravnost instalacije i ostalih potrebnih uslova naznačenih u Uputstvu za upotrebu.

Kupac je dužan da prodavcu preda sve pripadajuće delove proizvoda koje je preuzeo u trenutku kupovine.

Popravke u roku garancije:

Garancija važi počev od dana kada je roba predata kupcu, a na osnovu fiskalnog odsečka. U istom periodu davalac garancije, odnosno prodavac je u obavezi da otkloni sve tehničke kvarove bez naknade, u zakonskom roku.

Garancija ne važi u sledećim slučajevima:

1. Ukoliko prodavcu uz aparat nije priložen fiskalni račun sa datumom prodaje.
2. Ukoliko je kvar prouzrokovan udarom groma, strujnim udarom ili sličnim delovanjem spoljne sile na sam uređaj (požar, poplava, naponski udar...).
3. Ukoliko su nastali kvarovi i oštećenja na uređaju posledica delovanja spoljnih uticaja, kao što su: velika vlaga, previsoka i suviše niska temperatura (pucanje cevi usled smrzavanja, oštećenja gumenih delova, rđanje, itd.)
4. Ukoliko proizvod nije korišćen u skladu sa Uputstvom za upotrebu.
5. Ukoliko je proizvod pokušalo da popravi treće neovlašćeno lice.
6. Ukoliko proizvod nije korišćen u skladu sa namenom.
7. Ukoliko je čišćenje i održavanje uređaja urađeno protivno Uputstvu za upotrebu.
8. Ukoliko je proizvod korišćen u profesionalne svrhe.

Naziv proizvoda:	20 V Aku testera za uranjanje
Model:	HG13569
IAN/Serijski broj:	521710_2601
Proizvođač:	OWIM GmbH & Co. KG Stiftsbergstraße 1 74167 Neckarsulm Nemačka
Davalac garancije-uvoznik:	Lidl Srbija KD Prva južna radna 3 22330 Nova Pazova Republika Srbija Tel. 0800 300 180 E-mail: kontakt@lidl.rs
Datum predaje robe potrošaču:	 datum sa fiskalnog računa

Uvozi i stavlja u promet:	Lidl Srbija KD Prva južna radna 3 22330 Nova Pazova Republika Srbija Tel. 0800 300 180 E-mail: kontakt@lidl.rs

Postupak garancije

Da biste bili sigurni da će vaš zahtev biti brzo obrađen, pratite sledeća uputstva:

Za sva pitanja, pripremite račun i broj artikla (IAN 521710_2601) kao dokaz kupovine.

Nađite broj artikla na natpisnoj pločici na proizvodu, gravuri na proizvodu, naslovnoj strani vašeg uputstva (dole levo) ili nalepnici na poleđini ili dnu proizvoda.

Ako dođe do funkcionalnih grešaka ili drugih kvarova, prvo kontaktirajte dole navedenu servisnu službu telefonom ili e-mailom.

Zatim možete besplatno poslati proizvod koji je evidentiran kao neispravan na adresu servisa koju ste dobili, prilažući račun (priznanicu) i detalje o tome šta je u kvaru i kada je nastao.

Možete pogledati i preuzeti ove i mnoge druge priručnike na parkside-diy.com. Skeniranjem ovog QR koda dospećete direktno na parkside-diy.com. Izaberite vašu zemlju i potražite uputstva za upotrebu koristeći masku za pretragu. Unošenjem broja artikla (IAN) 521710_2601 pristupićete uputstvu za upotrebu vašeg artikla.

PDF ONLINE
parkside-diy.com

Servis

RS **Servis Srbija**
Tel.: 0800801807
Kontakt formular na *parkside-diy.com*
IAN 521710_2601

EU izjava o usklađenosti EU

EU IZJAVA O USKLAĐENOSTI EU (br. 521710_2601)

Mi, kompanija
OWIM GmbH & Co. KG, Stiftsbergstraße 1, 74167 Neckarsulm, Nemačka
izjavljujemo pod sopstvenom odgovornošću da proizvod

IAN:	**521710_2601**
Identifikacija proizvoda:	**"PARKSIDE PERFORMANCE" 20 V Aku testera za uranjanje**
Broj modela	**HG13569**

ispunjava osnovne zahteve navedenih EU direktiva

2006/42/EZ [Službeni list L 157, 9. jun 2006]
2014/30/EU [Službeni list L 96, 29. mart 2014]
2011/65/EU [Službeni list L 174, 1. jul 2011]

Reference na primenjive standarde usklađenosti ili reference na druge tehničke specifikacije na koje se deklariše usklađenost:

br. / delovi
2006/42/EZ
EN 62841-1:2015+AC:2015+A11:2022
2014/30/EU
EN IEC 55014-1:2021
EN IEC 55014-2:2021

Predmet gorepomenute deklaracije je usaglašenost sa Direktivom 2011/65/EU Evropskog parlamenta i Saveta od 8. juna 2011. godine o ograničenju upotrebe opasnih supstanci u električnoj i elektronskoj opremi:

br. / delovi
EN IEC 63000:2018 (4.3.3 c))
EN 62321-3-1:2014
EN 62321-4:2014+A1:2017
EN 62321-5:2014
EN 62321-7-1:2015
EN 62321-7-2:2017
EN 62321-6:2015
EN 62321-8:2017

Lice koje vodi tehničku dokumentaciju: OWIM GmbH & Co.KG

Potpisao za i u ime:
OWIM GmbH & Co. KG, Stiftsbergstraße 1, 74167 Neckarsulm, Nemačka

Prevod originalne izjave o usaglašenosti

Neckarsulm	07.04.2026	ppa. Jens Buchheim	ppa. Dr. Thorsten Maier
Mesto	Datum	Ovlašćeni potpisnik	Ovlašćeni potpisnik

RS

CE

Popis korištenih piktograma/simbola ... Stranica 123
Predviđena namjena ... Stranica 123
Opseg isporuke ... Stranica 124
Opis dijelova ... Stranica 124
Tehnički podaci ... Stranica 124
Sigurnosna uputstva ... Stranica 126
- Opšta sigurnosna uputstva za električne alate ... Stranica 126
- Sigurnosna uputstva za sve pile ... Stranica 127
- Dodatna sigurnosna uputstva za sve pile ... Stranica 128
- Sigurnosna uputstva za bežične ubodne ... Stranica 128
- Dodatna uputstva ... Stranica 129
- Smanjenje vibracija i buke ... Stranica 129
- Postupci u hitnim slučajevima ... Stranica 129
- Preostali rizici ... Stranica 129

Priprema ... Stranica 129
- Provjerite nivo napunjenosti paketa baterija ... Stranica 129
- Punjenje paketa baterije ... Stranica 130
- Provjerite funkciju zaštitnog poklopca ... Stranica 130
- Montiranje/zamjena sječiva pile ... Stranica 130
- Priključite uređaj za usisavanje prašine ... Stranica 131
- Montirajte paralelni graničnik ... Stranica 131
- Podešavanje uglova rezanja i zakošenja ... Stranica 131
- Podešavanje dubine rezanja ... Stranica 131
- Vodilica ... Stranica 131

Upotreba ... Stranica 132
- Umetanje/uklanjanje paketa baterija ... Stranica 132
- Podešavanje brzine ... Stranica 132
- Uključivanje/isključivanje ... Stranica 132
- Provjerite nivo napunjenosti paketa baterija na proizvodu ... Stranica 132

Uputstva za upotrebu ... Stranica 132
- Rezanje bez vodilice ... Stranica 132
- Pile sa vodilicom ... Stranica 133
- Indikator preopterećenja ... Stranica 133

Čišćenje, održavanje i skladištenje ..... Stranica 133
Čišćenje ..... Stranica 133
Održavanje ..... Stranica 133
Skladištenje ..... Stranica 134
Rezervni dijelovi/pribor ..... Stranica 134
Rješavanje problema ..... Stranica 134
Odlaganje ..... Stranica 134
Garancija ..... Stranica 134
Postupak u slučaju garancije ..... Stranica 135
Servis ..... Stranica 135
Izjava o sukladnosti EU ..... Stranica 136

Popis korištenih piktograma/simbola			
	Pročitajte uputstva za upotrebu.	n_0	Brzina bez opterećenja
		⎓	Jednosmjerna struja/napon
	**OPASNOST!** – Označava opasnost visokog rizika koja, ako se ne izbjegne, može rezultirati smrću ili teškim ozljedama (npr. rizik od gušenja)		Vanjski-Ø i promjer otvora-Ø sječiva pile **(26)**
			Smjer rotacije sječiva pile **(26)**
	**UPOZORENJE!** – Označava opasnost srednjeg rizika koja, ako se ne izbjegne, može rezultirati smrću ili teškim ozljedama (npr. rizik od strujnog udara)		Taster nivoa napunjenosti **(18)**
			Indikator nivoa napunjenosti **(20)**
	**OPREZ!** – Označava opasnost niskog rizika koja, ako se ne izbjegne, može izazvati lakše do umjerene ozljede (npr. rizik od opekotina)		Indikator nivoa brzine **(21)**
			Taster nivoa brzine **(22)**
	**PAŽNJA!** – Upozorava na potencijalnu materijalnu štetu (npr. rizik od kratkog spoja)		Nosite zaštitu za disanje!
	Nosite zaštitu za oči!		Nosite zaštitne rukavice!
	Nosite zaštitu za sluh!		Nemojte koristiti oštećena sječiva pile.
	Smjer rotacije sječiva pile **(26)**		Sigurnosna uputstva Uputstva za rukovanje
CE	CE oznaka potvrđuje usklađenost s EU direktivama koje se odnose na proizvod.		

20 V AKU PILA ZA URANJANJE

Predviđena namjena

- Ova bežična ubodna pila (u daljnjem tekstu „proizvod" ili „električni alat") je pogodna za uzdužno i poprečno rezanje pomoću ubodne pile s fiksnim nosačem u sljedećim materijalima:
  - Drvo
  - Plastika
  - Laki građevinski materijali (npr. gipsane ploče)
- Rezanje metala nije dozvoljeno.
- Proizvod se može koristiti sa i bez vodilice. Paralelni graničnik je uključen za paralelne rezove.
- Proizvod koristite samo u suhim i zatvorenim prostorijama.
- Ovaj proizvod je namijenjen samo za privatnu upotrebu. Ovaj proizvod nije namijenjen za komercijalnu upotrebu ili slične primjene.

- Ovaj proizvod je dio serije proizvoda **X 20 V TEAM** i može se koristiti s paketima baterija iz serije **X 20 V TEAM**. Paketi baterija iz serije **X 20 V TEAM** se smiju puniti samo punjačima iz serije **X 20 V TEAM**.

Opseg isporuke

1 20 V Aku pila za uranjanje
1 Paralelni graničnik
1 Univerzalno sječivo pile Ø 140 mm (prethodno montiran)
1 Vodilica (2-dijelni) + spojni element
2 Imbus ključ (u pomoćnoj ručki)
1 Uputstva za upotrebu

Opis dijelova

(Sl. A)

(1) Pomoćna ručka
(2) Poluga za zaključavanje
(3) Blokada prekidača
(4) Izbacivanje strugotine
(5) Prekidač za uključivanje/isključivanje
(6) Ručka
(7) Krilasti vijak (ugao rezanja)
(8) Ekscentrični vijak
(9) Držač baterije
(10) Podloga pile
(11) Krilasti vijak (paralelni graničnik)
(12) Referentna oznaka (ugao rezanja)
(13) Skala ugla rezanja
(14) Dugme za podešavanje
(15) Mehanizam za zaključavanje (skala dubine rezanja)
(16) Veći imbus ključ
(17) Manji imbus ključ
(18) Taster (nivo napunjenosti – proizvod)
(19) Indikator preopterećenja
(20) Indikator nivoa napunjenosti (proizvod)
(21) Indikator nivoa brzine
(22) Taster (nivo brzine)
(23) Zaštitni poklopac
(24) Udubljenje
(25) Oznaka širine rezanja
(26) Sječivo pile
(27) Referentna oznaka (skala dubine rezanja)
(28) Skala dubine rezanja
(29) Paralelni graničnik
(30) Vodilica
(31) Spojni element
(32) Zatezni vijci

(Sl. B)

(33) Paket baterija *
(33a) Taster (nivo napunjenosti - paket baterija)
(33b) LED indikator stanja napunjenosti punjive baterije
(34) Taster za otključavanje (paket baterija)
(35) Punjač *

(Sl. C)

(36) Blokada vretena
(37) Prirubnica
(38) Vijak

(Sl. E)

(39) Vodilica paralelnog graničnika

Tehnički podaci

20 V Aku pila za uranjanje	**PPTSA 20-Li C3**
Nominalni napon U:	20 V ⎓
Brzina bez opterećenja n_0:	2800–5500 min^{-1}
Maks. dubina rezanja (bez vodilice):	
– na 90°:	ca. 52 mm
– na 45°:	ca. 38 mm
Maks. dubina rezanja (sa vodilicom):	
– na 90°:	ca. 46 mm
– na 45°:	ca. 32 mm

Sječivo pile	
Vanjski-Ø:	140 mm
Promjer otvora-Ø:	20 mm
Širina rezanja (debljina zupca):	1,8 mm
Broj zubaca:	42
Brzina bez opterećenja n_0:	maks. 7000 min^{-1}

Preporučena temperatura okoline	
Maksimalna temperatura (ukupna):	+50 °C
Tokom punjenja:	+4 °C do +40 °C
Tokom rada:	+4 °C do +50 °C
Tokom skladištenja:	0 °C do +45 °C

* Paket baterija i punjač nisu uključeni u isporuku.

Vrijednosti emisije buke

Izmjerene vrijednosti su određene u skladu s EN 62841.
A-ponderisani nivo buke električnog alata iznosi obično:

Nivo zvučnog pritiska L_{pA}:	79,1 dB
Neigurno K_{pA}:	3,0 dB
Nivo zvučne snage L_{WA}:	87,1 dB
Nesigurno K_{WA}:	3,0 dB

Vrijednosti emisije vibracija

Ukupne vrijednosti vibracija (zbir vektora tri smjera), određene prema EN 62841:

Vibracije - Glavna ručka	
Pilanje u drvetu ($a_{h,W}$):	2,484 m/s^2
Nesigurnost K:	1,5 m/s^2
Vibracija - Pomoćna ručka	
Pilanje u drvetu ($a_{h,W}$):	2,980 m/s^2
Nesigurnost K:	1,5 m/s^2

⚠ UPOZORENJE!



Nosite zaštitu za sluh!

⚠ UPOZORENJE!

- Emisije vibracija i buke mogu se razlikovati od navedenih vrijednosti tokom stvarne upotrebe električnog alata, zavisno od načina upotrebe električnog alata, a posebno o vrsti radnog komada koji se obrađuje.
  Pokušajte smanjiti izloženost vibracijama i buci. Primjeri mjera za smanjenje izloženosti vibracijama uključuju nošenje rukavica prilikom korištenja električnog alata i ograničavanje vremena rada. Moraju se uzeti u obzir svi dijelovi radnog ciklusa (na primjer, vremena kada je električni alat isključen i vremena kada je uključen, ali radi bez opterećenja).

NAPOMENA

- Navedena ukupna vrijednost vibracija i navedena vrijednost emisije buke izmjerene su prema standardiziranom postupku ispitivanja i mogu se koristiti za poređenje jednog električnog alata s drugim.

NAPOMENA

- Navedena ukupna vrijednost vibracija i navedena vrijednost emisije buke mogu se koristiti i za preliminarnu procjenu opterećenja.

Vrijeme punjenja

⚠ UPOZORENJE! Opasnost od tjelesnih povreda i materijalne štete zbog nepravilnog rukovanja paketom baterija!

- Molimo vas da se pridržavate sigurnosnih uputstava i smjernica za punjenje, kao i uputstava za upotrebu, u korisničkom priručniku za vaše pakete baterija i punjač iz serije **X 20 V TEAM**.
- Detaljan opis postupka punjenja i daljnje informacije možete pronaći u zasebnim uputstvima za upotrebu.

NAPOMENA

- Stvarno vrijeme punjenja može se neznatno razlikovati od gore navedenih informacija zavisno od temperature okoline i stanja baterije. Informacije se mogu promijeniti.

- Ovaj proizvod je dio serije proizvoda **X 20 V TEAM** i može se koristiti s paketima baterija iz serije **X 20 V TEAM**. Paketi baterija iz serije **X 20 V TEAM** se smiju puniti samo punjačima iz serije **X 20 V TEAM**.
- Na vrijeme punjenja utiču faktori kao što su temperatura okoline i paketa baterija, kao i primijenjeni mrežni napon, a može se i razlikovati od navedenih vrijednosti.
- Preporučujemo da ovaj proizvod koristite isključivo sa sljedećim paketima baterija:
  - **PAP 20 B1**
  - **PAP 20 B3**
  - **Smart PAPS 204 A1**
  - **Smart PAPS 208 A1**
- Preporučujemo da ove pakete baterija punite sljedećim punjačima:
  - **PLG 20 A3**
  - **PLG 20 A4**
  - **PLG 20 C1**
  - **PLG 20 C3**
  - **PDSLG 20 A1**
  - **Smart PLGS 2012 A1**

Sigurnosna uputstva

Opšta sigurnosna uputstva za električne alate

⚠ UPOZORENJE!

▶ Pročitajte sve sigurnosna uputstva, druga uputstva, ilustracije i tehničke podatke koji se isporučuju s ovim električnim alatom. Nepoštivanje ispod navedenih uputa može dovesti do strujnog udara, požara i/ili ozbiljnih ozljeda.

Sačuvajte sva sigurnosna uputstva i druga uputstva za buduću upotrebu.

Termin „električni alat" naveden u ovim sigurnosnim uputstvima se odnosi na električne alate s kablom (s kabelom za napajanje) ili na baterije (bez kabela za napajanje).

Sigurnost na radu

a) **Održavajte svoje radno mjesto čistim i dobro osvijetljenim.** Nered ili slabo osvijetljena radna mjesta mogu dovesti do nesreća.

b) **Ne koristite električni alat u potencijalno eksplozivnim atmosferama koje sadrže zapaljive tekućine, plinove ili prašinu.** Električni alati proizvode iskre koje mogu zapaliti prašinu ili isparenja.

c) **Držite djecu i druge osobe podalje dok koristite električni alat.** Ometanja mogu uzrokovati gubitak kontrole nad električnim alatom.

Električna sigurnost

a) **Utikač električnog alata mora odgovarati električnoj utičnici. Utikač se ne smije ni na koji način modificirati. Ne koristite adaptere za utikače s uzemljenim električnim alatima.** Nemodificirani utikači i odgovarajuće utičnice smanjuju rizik od strujnog udara.

b) **Izbjegavajte kontakt tijela s uzemljenim površinama kao što su cijevi, radijatori, štednjaci i hladnjaci.** Postoji povećan rizik od strujnog udara kada je vaše tijelo uzemljeno.

c) **Držite električne alate podalje od kiše ili vlage.** Voda koja ulazi u električni alat povećava rizik od strujnih udara.

d) **Nemojte pogrešno koristiti kabel za napajanje za nošenje, vješanje ili isključivanje električnog alata. Držite kabel za napajanje dalje od mjesta topline, ulja, oštrih rubova ili pokretnih dijelova alata.** Oštećeni ili zapetljani kabeli za napajanje povećavaju rizik od strujnog udara.

e) **Prilikom rada na otvorenom s električnim alatom koristite samo produžne kablove koji su pogodni za vanjsku upotrebu.** Korištenje produžnog kabela namijenjenog za vanjsku upotrebu smanjuje rizik od strujnog udara.

f) **Ako je rad električnog alata u vlažnom okruženju neizbježan, koristite uređaj za zaštitu od struje (RCD).** Korištenje RCD uređaja smanjuje rizik od strujnog udara.

Lična sigurnost

a) **Budite oprezni, pazite šta radite i budite pribrani prilikom rukovanja električnim alatom. Ne koristite električni alat ako ste umorni ili pod utjecajem droga, alkohola ili lijekova.** Trenutak nepažnje prilikom korištenja električnog alata može dovesti do ozbiljnih povreda.

b) **Nosite ličnu zaštitnu opremu i uvijek nosite zaštitne naočale.** Nošenje lične zaštitne opreme, kao što su maska za prašinu, zaštitne cipele koje se ne klize, zaštitna kaciga ili zaštita za sluh, ovisno o vrsti i upotrebi električnog alata, smanjuje rizik od povreda.

c) **Izbjegavajte slučajno aktiviranje. Provjerite da li je električni alat isključen prije nego što ga priključite na napajanje i/ili bateriju, podignete ga ili nosite.** Držanje prsta na prekidaču dok nosite električni alat ili ga spajate na napajanje dok je uključen može dovesti do nesreća.

d) **Uklonite sve alate za podešavanje ili ključeve prije uključivanja električnog alata.** Alat ili ključ zaglavljen u rotirajućem dijelu električnog alata može uzrokovati ozljede.

e) **Izbjegavajte neuobičajene položaje. Održavajte stabilan stav i ravnotežu u svakom trenutku.** To će vam omogućiti bolju kontrolu električnog alata u neočekivanim situacijama.

f) **Nosite odgovarajuću odjeću. Nemojte nositi široku odjeću ili nakit. Držite kosu, odjeću i rukavice dalje od pokretnih dijelova.** Široka odjeća, nakit ili duga kosa mogu biti zahvaćeni pokretnim dijelovima.

g) **Kada se mogu ugraditi uređaji za usisavanje i skupljanje prašine, provjerite jesu li ispravno priključeni i da li se pravilno koriste.** Upotreba sistema za usisavanje prašine može smanjiti opasnosti od prašine.

h) **Nemojte sebi stvoriti lažni osjećaj sigurnosti i ne zanemarujte sigurnosna pravila za električne alate, čak i ako ste upoznati s električnim alatom nakon mnogo upotreba.** Nemarne radnje mogu rezultirati ozbiljnim ozljedama u djeliću sekunde.

Upotreba i rukovanje električnim alatom

a) **Nemojte preopterećivati električni alat. Koristite odgovarajući električni alat za svoj rad.** Rad s odgovarajućim električnim alatom vam omogućava bolji i sigurniji rad unutar njegovog navedenog raspona performansi.

b) **Nemojte koristiti električni alat s neispravnim prekidačem.** Električni alat koji se ne može uključiti ili isključiti je opasan i mora se popraviti.

c) **Iskopčajte električni alat iz utičnice i/ili izvadite bilo koju zamjenjivu bateriju prije nego što izvršite bilo kakva podešavanja alata, promijenite komponente alata ili odložite električni alat.** Ova mjera opreza sprječava nenamjerno pokretanje električnog alata.

d) **Nekorištene električne alate čuvajte van dohvata djece. Nemojte nikom ko nije upoznat s električnim alatom ili nije pročitao ove instrukcije dozvoliti da ga koristi.** Električni alati su opasni kada ih koriste neiskusni korisnici.

e) **Pažljivo održavajte električne alate i pribor. Provjerite da li pokretni dijelovi ispravno funkcionišu i da nema zaglavljivanja, te da li su neki dijelovi slomljeni ili oštećeni na način koji narušava funkciju električnog alata. Popravite oštećene dijelove prije upotrebe električnog alata.** Mnoge nesreće su uzrokovane loše održavanim električnim alatima.

f) **Alate za rezanje održavajte oštrim i čistim.** Pažljivo održavani alati za rezanje s oštrim rubovima imaju manju vjerovatnoću da se zaglave i lakši su za rukovanje.

g) **Upotrebljavajte električne alate, pribor, nastavke itd. u skladu s ovim uputstvima. Uzmite u obzir radne uslove i zadatak koji je pred vama.** Upotreba električnih alata u svrhe koje nisu namijenjene može dovesti do opasnih situacija.

h) **Ručke i površine za hvatanje održavajte suhim, čistim i bez ulja i masti.** Klizave ručke i površine za hvatanje sprječavaju siguran rad i kontrolu električnog alata u nepredviđenim situacijama.

Upotreba i briga o električnom alatu

a) **Punite baterije samo punjačima koje preporučuje proizvođač.** Upotreba punjača dizajniranog za određenu vrstu baterije s drugim baterijama može stvoriti opasnost od požara.

b) **Upotrebljavajte samo baterije namijenjene za ovaj električni alat.** Upotreba drugih baterija može dovesti do ozljeda i požara.

c) **Neiskorištenu bateriju držite dalje od spajalica, kovanica, ključeva, eksera, vijaka ili drugih malih metalnih predmeta koji bi mogli izazvati kratki spoj na kontaktima.** Kratki spoj između kontakata baterije može uzrokovati opekotine ili požar.

d) **U slučaju nepravilne upotrebe, iz baterije može curiti tečnost. Izbjegavajte kontakt s tečnošću. Ako dođe do slučajnog kontakta, isperite to mjesto vodom. Ako tečnost dopre u oči, potražite medicinsku pomoć.** Curenje tečnosti iz baterije može uzrokovati iritaciju kože ili opekotine.

e) **Nemojte koristiti oštećenu ili modificiranu bateriju.** Oštećene ili modificirane baterije mogu raditi nepredvidivo i izazvati požar, eksploziju ili ozljede.

f) **Ne izlažite bateriju vatri ili prekomjernim temperaturama.** Plamen ili temperature iznad +130 °C mogu izazvati eksploziju.

g) **Slijedite sva uputstva za punjenje i nikada ne punite bateriju ili električni alat izvan temperaturnog opsega navedenog u uputstvu za upotrebu.** Nepravilno punjenje ili punjenje izvan odobrenog temperaturnog opsega može oštetiti bateriju i povećati rizik od požara.

Servisna služba

a) **Popravku električnog alata prepustite samo kvalifikovanom osoblju koristeći samo originalne rezervne dijelove.** Na taj način ćete omogućiti kontinuiranu sigurnost električnog alata.

b) **Nikada nemojte servisirati oštećene baterije.** Održavanje baterije treba obavljati samo proizvođač ili ovlašteni servisni centri.

Sigurnosna uputstva za sve pile

Postupak rezanja/pilanja

a)  **OPASNOST: Držite ruke izvan područja rezanja/pilanja i dalje od sječiva pile.** Kada pilu držite s obje ruke, ne možete se povrijediti sječivom pile.

b) **Ne posežite ispod komada na kojem se radi/radnog komada.** Zaštitni poklopac vas ne može zaštititi od sječiva pile ako ste ispod radnog komada.

c) **Dubinu rezanja prilagodite debljini radnog komada.** Ispod radnog komada treba biti vidljivo manje od jedne pune visine zupca.

d) **Nikada nemojte držati radni komad u ruci ili preko noge dok režete. Osigurajte da radni komad bude na stabilnom nosaču.** Važno je dobro osigurati radni komad kako biste smanjili rizik od kontakta s tijelom, blokiranja sječiva ili gubitka kontrole.

e) **Držite električni alat za izolirane ručke kada izvodite radove na mjestima gdje bi električni alat mogao doći u kontakt sa skrivenim električnim žicama.** Kontakt s žicom pod naponom će također napajati metalne dijelove električnog alata i izazvati strujni udar.

f) **Uvijek koristite graničnik ili vodilicu ravne ivice prilikom uzdužnog rezanja.** Ovo poboljšava preciznost rezanja i smanjuje mogućnost blokiranja sječiva pile.

g) **Uvijek koristite sječiva pile ispravne veličine i s odgovarajućim otvorom za montažu (npr. dijamantski ili okrugli).** Sječiva pile koji ne odgovaraju montažnom priboru pile će se okretati neravnomjerno i dovesti do gubitka kontrole.

h) **Nikada nemojte koristiti oštećene ili neispravne podloške ili vijke za sječiva pile.** Podloške i vijci za sječiva pile su posebno dizajnirani za vašu pilu radi optimalnih performansi i sigurnosti rada.

Dodatna sigurnosna uputstva za sve pile

Povratni udarac – Uzroci i odgovarajuća sigurnosna uputstva

- Povratni udarac je iznenadna reakcija koja nastaje usljed zaglavljivanja, blokiranja ili pogrešno poravnanog sječiva pile, što uzrokuje da se nekontrolirana pila podigne s radnog komada i pomakne prema operateru.
- Ako se sječivo pile zaustavi ili zaglavi u zatvarajućem prorezu, on će se blokirati, a sila motora će odbaciti pilu nazad prema operateru.
- Ako se sječivo pile uvrne ili ne poravna tokom rezanja, zupci na stražnjoj ivici sječiva mogu zakačiti za površinu drveta, uzrokujući da se sječivo pomakne iz proreza i da se pila odskoči nazad prema operateru.

Povratni udarac je rezultat nepravilne ili neispravne upotrebe pile. To se može spriječiti poduzimanjem odgovarajućih mjera opreza, kao što je opisano u nastavku.

a) **Čvrsto držite pilu i postavite ruke tako da apsorbujete sile povratnog udarca. Uvijek budite sa strane sječiva pile, nikada ne dovodite sječivo u liniju sa svojim tijelom.** Tokom povratnog udarca, kružna pila može odskočiti unazad, ali operater može kontrolirati sile povratnog udarca poduzimanjem odgovarajućih mjera opreza.

b) **Ako se sječivo pile zaglavi ili trebate prekinuti rad, isključite pilu i držite je mirno u radnom komadu dok se sječivo potpuno ne zaustavi. Nikada ne pokušavajte ukloniti pilu s radnog komada ili je povlačiti unazad dok se sječivo okreće; to može izazvati povratni udarac.** Definišite i ispravite uzrok zaglavljenog sječiva.

c) **Ako trebate ponovo pokrenuti pilu koja je zaglavljena u radnom komadu, centrirajte sječivo u prorezu i provjerite da zupci nisu zaglavljeni u radnom komadu.** Ako je sječivo zaglavljeno, može se pomaknuti iz radnog komada ili uzrokovati povratni udarac kada se pila ponovo pokrene.

d) **Poduprite velike ploče kako biste smanjili rizik od povratnog udarca od zaglavljenog sječiva.** Velike ploče mogu se saviti pod vlastitom težinom. Ploče moraju biti poduprte s obje strane, i blizu proreza pile i na rubu.

e) **Nemojte koristiti tupa ili oštećena sječiva pile.** Sječiva pile s tupim ili nepravilno poravnanim zupcima uzrokuju povećano trenje, blokiranje sječiva pile i povratni udar zbog preuskog proreza pile.

f) **Prije rezanja podesite dubinu i ugao.** Ako se postavke promijene tokom rezanja, sječivo pile se može blokirati i može doći do povratnog udara.

g) **Budite naročito oprezni prilikom rezanja u postojeće zidove ili druga područja koja nisu vidljiva.** Sječivo pile se može blokirati prilikom urezivanja u skrivene dijelove i uzrokovati povratni udar.

Sigurnosna uputstva za bežične ubodne

Funkcija zaštitnog poklopca

a) **Prije svake upotrebe provjerite da li se zaštitni poklopac pravilno zatvara. Nemojte koristiti pilu ako se zaštitni poklopac ne pomiče slobodno i ne zatvara odmah. Nikada nemojte stezati ili vezivati zaštitni poklopac; to bi ostavilo sječivo pile nezaštićenim.** Ako pila slučajno padne, zaštitni poklopac se može saviti. Omogućite da se zaštitni poklopac slobodno pomiče i da ne dodiruje sječivo pile ili bilo koje druge dijelove ni pod kojim uglom ili dubinom rezanja.

b) **Provjerite stanje i funkciju opruge zaštitnog poklopca. Servisirajte pilu prije upotrebe ako zaštitni poklopac i opruga ne rade ispravno.** Oštećeni dijelovi, ljepljive naslage ili

nakupljanje strugotina uzrokovat će sporiji rad donjeg zaštitnog poklopca.

c) **Prilikom izvođenja urezivanja (stvaranje rezova koji nisu okomiti), osigurajte osnovnu ploču pile kako biste spriječili bočno pomicanje.** Bočno pomicanje može uzrokovati blokiranje sječiva pile i time izazvati povratni udar.

d) **Ne stavljajte pilu na radni stol ili pod bez zaštitnog poklopca koji pokriva sječivo pile.** Nezaštićeno, zaostalo sječivo pile će pomicati pilu suprotno od smjera rezanja i rezati sve što joj se nađe na putu. Obavezno pratite vrijeme rada sječiva pile.

Dodatna uputstva

- Nemojte koristiti brusne ploče.
- Odaberite odgovarajuće sječivo pile prema materijalu koji se reže. Sječiva pile namijenjena za rezanje drveta ili sličnih materijala moraju biti u skladu s EN 847-1. Proizvod koristite samo za rezanje drveta, plastike i laganih građevinskih materijala (npr. gipsanih ploča).
- Koristite samo sječiva pile čija nominalna brzina odgovara ili premašuje navedenu brzinu proizvoda.
- Koristite samo sječiva pile promjera 140 mm, kao što je naznačeno na sječivu.
- Izbjegavajte pregrijavanje vrhova zubaca pile.
- Tokom rezanja plastike izbjegavajte topljenje plastike.
- Pridržavajte se maksimalne dubine rezanja (vidi „Tehnički podaci“).

Siguran rad

- Ne prekoračujte maksimalnu brzinu navedenu na proizvodu. Tamo gdje je navedeno, mora se poštovati raspon brzine.
- Odbacite kružne pile s napuklim glavnim dijelovima. Popravka nije dozvoljena.
- Čvrsto stegnite alate i tijela alata kako se ne bi mogli olabaviti tokom rada. Pridržavajte se uputstava za montažu. Ručno zategnite stezni vijak koji pričvršćuje sječivo pile pomoću priloženog imbus ključa.
- Produženje ključa ili zatezanje čekićem nije dozvoljeno.
- Održavanje i izmjene sječiva kružnih pila smije obavljati samo kvalificirana osoba, tj. osoba sa specijaliziranom obukom i iskustvom koja je upoznata sa zahtjevima proizvoda i potrebnim sigurnosnim mjerama opreza.

Smanjenje vibracija i buke

Da biste smanjili efekte vibracija i buke, ograničite vrijeme korištenja, koristite načine rada s niskim vibracijama i niskom bukom te nosite ličnu zaštitnu opremu.

Sljedeće mjere će pomoći u smanjenju rizika povezanih s vibracijama i bukom:

- Koristite proizvod samo za njegovu namjenu i kako je opisano u ovim uputstvima.
- Omogućite da proizvod bude u dobrom radnom stanju i dobro održavan.
- Koristite odgovarajuće alate za ovaj proizvod i osigurajte da bude u dobrom radnom stanju.
- Čvrsto držite proizvod za ručke/površine za hvatanje.
- Održavajte proizvod u skladu s uputstvima i osigurajte adekvatno podmazivanje (gdje je primjenjivo).

Postupci u hitnim slučajevima

Upoznajte se s korištenjem ovog proizvoda koristeći ova uputstva za upotrebu. Zapamtite sigurnosna uputstva i strogo ih se pridržavajte. Ovo će vam pomoći da izbjegnete rizike i opasnosti.

- Odmah isključite proizvod ako dođe do kvara. Prije ponovnog puštanja u rad, neka ga pregleda i, ako je potrebno, popravi kvalificirani tehničar.

Preostali rizici

NAPOMENA

▶ Ovaj proizvod stvara elektromagnetsko polje tokom rada! Ovo polje može pod određenim okolnostima, uticati na rad aktivnih ili pasivnih medicinskih implantata! Da biste smanjili rizik od ozbiljnih ili smrtonosnih povreda, preporučujemo da se osobe s medicinskim implantatima konsultuju sa svojim ljekarom i proizvođačem svog medicinskog implantata prije upotrebe ovog proizvoda!

Čak i ako ispravno rukujete ovim proizvodom, i dalje postoji potencijalni rizik od tjelesnih povreda i materijalne štete. Sljedeće opasnosti, između ostalog, mogu se pojaviti u vezi s dizajnom i konstrukcijom ovog proizvoda:

- Posjekotine
- Oštećenje sluha, ako se ne koristi odgovarajuća zaštita za sluh
- Zdravstveni problemi usljed vibracija šake i ruke ako se proizvod koristi duži period ili se ne rukuje pravilno i ne održava

Priprema

Provjerite nivo napunjenosti paketa baterija

☐ Pritisnite ⇄ **(33a)** pored LED indikatora stanja napunjenosti punjive baterije **(33b)** na paketu baterija **(33)**.

■ Nivo napunjenosti paketa baterija **(33)** će biti označen paljenjem odgovarajućih LED dioda na LED indikatoru stanja napunjenosti punjive baterije **(33b)**.

Natpis	Boja	Značenje
	Crvena, narandžasta, zelena	Potpuno napunjeno
	Crvena, narandžasta	Djelimično napunjeno
	Crvena	Potrebno je napuniti

□ Punite paket baterija **(33)** kada svijetli samo crvena LED dioda na LED indikatoru stanja napunjenosti punjive baterije **(33b)**.

Punjenje paketa baterije

NAPOMENA

▶ Ako je paket baterija **(33)** još uvijek topao, ostavite ga da se ohladi prije punjenja.

1. Izvadite paket baterije **(33)** iz proizvoda.
2. Umetnite paket baterija **(33)** u utor za punjenje punjača **(35)**.
3. Umetnite punjač **(35)** u utičnicu.
4. **Nakon punjenja:** Isključite punjač **(35)** iz zidne utičnice.
5. Izvadite paket baterija **(33)** iz punjača **(35)**.

LED indikatori na punjaču

Zelena	Crvena	Značenje
Svijetli	–	Potpuno napunjeno
		Režim pripravnosti (nije umetnut paket baterija **(33)**)
–	Svijetli	Punjenje
–	Treperi	Paket baterija **(33)** se pregrijava
Treperi	Treperi	Paket baterija **(33)** je neispravan

Provjerite funkciju zaštitnog poklopca

(Sl. A)

NAPOMENA

▶ Ako je zaštitni poklopac **(23)** neispravan, nemojte koristiti proizvod. Kontaktirajte naš servisni centar (pogledajte „Servis").

1. Postavite proizvod sa podlogom za pilu **(10)** na rub stabilne površine tako da se sječivo pile **(26)** može potpuno spustiti.
2. Pomjerite blokadu prekidača **(3)** prema naprijed i spustite sječivo pile **(26)**.
3. Provjerite da li sječivo pile **(26)** dodiruje zaštitni poklopac **(23)**.
   Provjerite da li se sječivo pile automatski vraća u početni položaj.

Montiranje/zamjena sječiva pile

(Sl. C)

NAPOMENA

▶ Prije bilo kakvog rada isključite proizvod i izvadite paket baterija **(33)**.

1. Gurnite polugu za zaključavanje **(2)** prema pomoćnoj ručki **(1)**.
2. Pomjerite blokadu prekidača **(3)** prema naprijed. Spustite sječivo pile **(26)** dok proizvod čujno ne klikne na svoje mjesto.
3. Aktivirajte blokadu prekidača **(3)**. Motorna jedinica će se zaustaviti na mjestu gdje možete montirati/zamijeniti sječivo pile **(26)** kroz otvor u zaštitnom poklopcu **(23)**.

Uklanjanje sječiva pile

NAPOMENA

▶ Veliki imbus ključ **(16)** nalazi se u pomoćnoj ručki **(1)**.

1. Pritisnite blokadu vretena **(36)**. Olabavite vijak **(38)** suprotno od kazaljke na satu koristeći veliki imbus ključ **(16)**.
2. Uklonite vijak **(38)** i prirubnicu **(37)**.
3. Pažljivo uklonite sječivo pile **(26)** ispod zaštitnog poklopca **(23)**.

Montaža sječiva pile

⚠ UPOZORENJE!

- Strelica koja pokazuje smjer rotacije na sječivu pile **(26)** mora se poravnati sa strelicom na zaštitnom poklopcu **(23)**.

1. Umetnite sječivo pile **(26)** u zaštitni poklopac **(23)** na vretenu odozdo.
2. Postavite prirubnicu **(37)** na sječivo pile **(26)**.
3. Pritisnite blokadu vretena **(36)**. Pričvrstite prirubnicu **(37)** i sječivo pile **(26)** vijkom **(38)**. Zategnite vijak u smjeru kazaljke na satu pomoću velikog imbus ključa **(16)**.

Priključite uređaj za usisavanje prašine

(Sl. D)

NAPOMENA

- Prilikom rada s materijalima koji stvaraju opasnu prašinu, priključite odgovarajući i testirani sistem za usisavanje prašine (klasa prašine M) na proizvod.

- Priključite sistem za usisavanje prašine (npr. PWD 30 C1) na otvor za izbacivanje strugotina **(4)**.

Montirajte paralelni graničnik

(Sl. E)

1. Otpustite krilaste vijke **(11)** vodilice paralelnog graničnika **(39)**. Umetnite paralelni graničnik **(29)** u vodilicu paralelnog graničnika.
2. Podesite željenu širinu rezanja. Po potrebi koristite mjernu traku. Udubljenja **(24)** na prednjoj ivici podloge pile **(10)** označavaju reznu ivicu za postavke ugla rezanja od 0° i 45° (pogledajte detaljnu sliku).
3. Zategnite krilaste vijke **(11)** vodilice paralelnog graničnika **(39)**.

Podešavanje uglova rezanja i zakošenja

NAPOMENA

- Ugao rezanja možete odrediti pomoću skale ugla rezanja **(13)**.
- Za zakošenja, dubina rezanja je manja od vrijednosti postavljene na skali dubine rezanja **(28)**.

1. Otpustite dva krilasta vijka **(7)** birača ugla rezanja.
2. Podesite željeni ugao na skali ugla rezanja **(13)** koristeći gornju ivicu referentne oznake **(12)**.
3. Da biste podesili ugao rezanja od 0° ili +47°, okrenite dugme za podešavanje **(14)** nakon okretanja.
4. Ponovo zategnite krilaste vijke **(7)**.
5. Čvrsto držite proizvod s obje ruke tokom rezanja pod uglom kako biste održali bolju kontrolu.

Podešavanje dubine rezanja

(Sl. A)

1. Pritisnite i držite mehanizam za zaključavanje **(15)** podešavanja dubine rezanja.
2. Podesite željenu dubinu rezanja na skali dubine rezanja **(28)** koristeći referentnu oznaku **(27)**.

   A: Označavanje bez vodilice **(30)**
   B: Označavanje vodilicom **(30)**

3. Otpustite mehanizam za zaključavanje **(15)**.

Vodilica

(Sl. A, F)

Prije prvog rezanja

NAPOMENA

- Vodilica **(30)** ima zaštitu od strugotine (crna gumena ivica) na donjoj strani.

Skratite zaštitu od strugotine u ravnini s dužinom vodilice **(30)**. Da biste to učinili, postupite na sljedeći način:

1. Postavite vodilicu **(30)** na radni komad.
2. Podesite dubinu rezanja na proizvodu od približno 10 mm (pogledajte „Podešavanje dubine rezanja“).
3. Uključite proizvod (pogledajte „Uključivanje/isključivanje“).
4. Vodite proizvod glatko i laganim guranjem u smjeru rezanja.

Spojite vodilicu

NAPOMENA

- Mali imbus ključ **(17)** se nalazi u pomoćnoj ručki **(1)**.

1. Umetnite spojni element **(31)** u utor na oba dijela vodilice **(30)**.
   Spojni element mora biti centriran između dva dijela vodilice.
2. Zategnite zatezne vijke **(32)** pomoću malog imbus ključa **(17)**.

Upotreba

Umetanje/uklanjanje paketa baterija

⚠ UPOZORENJE! Opasnost od povrede zbog nenamjernog aktiviranja!

▶ Umetnite paket baterija **(33)** samo kada je proizvod potpuno spreman za upotrebu.

Umetanje paketa baterija

1. Umetnite paket baterija **(33)** u proizvod duž držača baterije **(9)**.
2. Provjerite da li je paket baterija **(33)** čujno kliknuo na svoje mjesto.

Uklanjanje paketa baterija

1. Pritisnite i držite taster za otključavanje **(34)** na paketu baterija **(33)**.
2. Izvadite paket baterije **(33)** iz proizvoda.

Podešavanje brzine

☐ Pritisnite **(22)**, da biste odabrali jedan od 6 nivoa brzine.

■ Postavka brzine je označena odgovarajućim brojem koji svijetli na indikatoru nivoa brzine **(21)**.

Uključivanje/isključivanje

Uključivanje

1. Pomjerite blokadu prekidača **(3)** prema naprijed.
2. Pritisnite prekidač za uključivanje/isključivanje **(5)**. Nakon što se proizvod pokrene, možete otpustiti blokadu prekidača **(3)**.
3. Umetnite sječivo pile **(26)** u radni komad.

Isključivanje

1. Otpustite prekidač za uključivanje/isključivanje **(5)**.
2. Uvucite sječivo pile **(26)** u zaštitni poklopac **(23)**.

Provjerite nivo napunjenosti paketa baterija na proizvodu

☐ Pritisnite **(18)**. Nivo napunjenosti paketa baterija **(33)** označen je paljenjem odgovarajućih LED dioda na indikatoru nivoa napunjenosti **(20)**.

■ Tokom rada, nivo napunjenosti paketa baterija **(33)** se kontinuirano prikazuje na indikatoru nivoa napunjenosti **(20)**.

Boja	Značenje
Crvena, narandžasta, zelena	Potpuno napunjeno
Crvena, narandžasta	Napola napunjeno
Crvena	Potrebno je napuniti

☐ Napunite paket baterije **(33)** kada svijetli samo crvena LED lampica indikatora nivoa napunjenosti **(20)**.

Uputstva za upotrebu

NAPOMENA

▶ Oznake širine rezanja **(25)** na zaštitnom poklopcu **(23)** označava prednju i zadnju tačku rezanja sječiva pile **(26)** (Ø 140 mm) pri maksimalnoj dubini rezanja.

Rezanje bez vodilice

Rezanje pod pravim uglom

1. **Čvrsto držite proizvod s obje ruke:** jednom rukom na ručki **(6)** a drugom rukom na pomoćnoj ručki **(1)**.
2. Uključite proizvod (pogledajte „Uključivanje/isključivanje“).
3. Postavite proizvod na radni komad s prednjim dijelom podloge pile **(10)**.
4. Umetnite sječivo pile **(26)** u radni komad. Režite prema naprijed s umjerenim pritiskom – nikada nazad.

Kosi rezovi do 45°

1. Podesite željeni ugao rezanja (pogledajte „Podešavanje uglova rezanja i zakošenja“).
2. **Čvrsto držite proizvod s obje ruke:** jednom rukom na ručki **(6)** a drugom rukom na pomoćnoj ručki **(1)**.
3. Uključite proizvod (pogledajte „Uključivanje/isključivanje“).
4. Postavite proizvod na radni komad s prednjim dijelom podloge pile **(10)**.
5. Umetnite sječivo pile **(26)** u radni komad. Režite prema naprijed s umjerenim pritiskom – nikada nazad.

Urezivanje

NAPOMENA

▶ Smanjite rizik od povratnog udarca tako što ćete zadnju ivicu postaviti na graničnik (npr. vodilicu **(30)**).

▶ Bočno pomicanje tokom rezanja može uzrokovati blokiranje sječiva pile **(26)** i time povratni udar. Za uranjanje koje nije pod pravim uglom, osigurajte podlogu pile **(10)** od bočnog pomicanja.

1. Podesite željenu dubinu rezanja (pogledajte „Podešavanje dubine rezanja“).
2. Postavite proizvod na radni komad.
3. **Čvrsto držite proizvod s obje ruke:** jednom rukom na ručki **(6)** a drugom rukom na pomoćnoj ručki **(1)**.
4. Uključite proizvod (pogledajte „Uključivanje/isključivanje“).
5. Umetnite sječivo pile **(26)** u radni komad. Režite prema naprijed s umjerenim pritiskom – nikada nazad.

Pile sa vodilicom

Rezanje pod pravim uglom

1. Postavite vodilicu **(30)** na radni komad s crnom gumenom ivicom okrenutom nadole.
2. Postavite proizvod na vodilicu **(30)** s utorom okrenutim nadole.
3. **Čvrsto držite proizvod s obje ruke:** jednom rukom na ručki **(6)** a drugom rukom na pomoćnoj ručki **(1)**.
4. Uključite proizvod (pogledajte „Uključivanje/isključivanje“).
5. Umetnite sječivo pile **(26)** u radni komad. Režite prema naprijed s umjerenim pritiskom – nikada nazad.

Kosi rezovi do 45°

1. Postavite vodilicu **(30)** na radni komad s crnom gumenom ivicom okrenutom nadole.
2. Postavite proizvod na vodilicu **(30)** s utorom okrenutim nadole.
3. Podesite željeni ugao rezanja (pogledajte „Podešavanje uglova rezanja i zakošenja“).
4. **Čvrsto držite proizvod s obje ruke:** jednom rukom na ručki **(6)** a drugom rukom na pomoćnoj ručki **(1)**.
5. Uključite proizvod (pogledajte „Uključivanje/isključivanje“).
6. Umetnite sječivo pile **(26)** u radni komad. Režite prema naprijed s umjerenim pritiskom – nikada nazad.

Urezivanje

1. Postavite vodilicu **(30)** na radni komad s crnom gumenom ivicom okrenutom nadole.
2. Postavite proizvod na vodilicu **(30)** s utorom okrenutim nadole.
3. Podesite željenu dubinu rezanja (pogledajte „Podešavanje dubine rezanja“).
4. Postavite zadnji rub podloge pile **(10)** što bliže graničniku.
5. Ako je potrebno, podesite položaj podloge pile **(10)** u vodilici **(30)** pomoću ekscentričnih vijaka **(8)**. Zategnite ekscentrične vijke kako biste smanjili zazor između proizvoda i vodilice.
6. **Čvrsto držite proizvod s obje ruke:** jednom rukom na ručki **(6)** a drugom rukom na pomoćnoj ručki **(1)**.
7. Uključite proizvod (pogledajte „Uključivanje/isključivanje“).
8. Umetnite sječivo pile **(26)** u radni komad. Režite prema naprijed s umjerenim pritiskom – nikada nazad.

Indikator preopterećenja

Indikator preopterećenja (19)	Značenje
Zelena	Normalni rad
Narandžasta	Proizvod je malo preopterećen
Crvena	Proizvod je preopterećen ili zaglavljen

Čišćenje, održavanje i skladištenje

⚠ UPOZORENJE! Opasnost od povrede!

▶ Isključite proizvod i izvadite paket baterije **(33)**.

☐ Sve popravke i održavanje koji nisu opisani u ovom uputstvu neka obavi naš servisni centar (pogledajte „Servis“). Koristite samo originalne rezervne dijelove.

Čišćenje

⚠ PAŽNJA! Opasnost od oštećenja proizvoda!

▶ Ne koristite sredstva za čišćenje ili rastvarače (osim za sječivo pile **(26)**, pogledajte sljedeća uputstva). U suprotnom, možete trajno oštetiti proizvod.

☐ Uklanjajte nečistoće, poput smole, sa sječiva pile **(26)** samo rastvaračima koji ne narušavaju mehanička svojstva sječiva pile.

☐ Pokušajte očistiti površine od smole dobro ocijeđenom, vlažnom i mlakom krpom. Pazite da tečnost ne dopre u unutrašnjost proizvoda. Alternativno, možete koristiti posebno sredstvo za čišćenje (sredstvo za uklanjanje smole) ili višenamjenski sprej. Pridržavajte se sigurnosnih uputstava i uputstava proizvođača posebnog sredstva za čišćenje/višenamjenskog spreja.

☐ Održavajte ventilacijske otvore, kućište motora i ručke čistim. Za tu svrhu koristite vlažnu krpu ili četku.

Održavanje

■ Proizvod ne zahtijeva održavanje.

☐ **Prije svake upotrebe:** Provjerite ima li na sječivu pile **(26)** očiglednih nedostataka. Zamijenite sječivo pile ako je tupo, savijeno ili na drugi način oštećeno.

☐ Svaki rad na održavanju sječiva pile **(26)** (npr. popravka ili oštrenje) treba da obavi kvalificirana osoba.

Skladištenje

☐ Proizvod i njegov pribor uvijek skladištite
- U suhom,
- Čistom,
- Okruženju bez prašine,
- Čuvajte van dohvata djece.

☐ Temperatura skladištenja paketa baterije **(33)** i proizvoda je između 0 °C i +45 °C. Izbjegavajte ekstremnu hladnoću ili toplotu tokom skladištenja kako biste spriječili gubitak performansi paketa baterije.

☐ **Prije skladištenja:** Izvadite paket baterije **(33)** iz proizvoda.

Rezervni dijelovi/pribor

■ Kupci mogu kupiti kompatibilne rezervne dijelove i pribor na www.optimex-shop.com.

■ Narudžbe možete vršiti samo online.

☐ Za dodatne informacije, molimo kontaktirajte Lidl-Servisnu liniju (pogledajte „Servis“).

☐ Molimo vas da imate pripremljen broj vaše narudžbe prilikom naručivanja.

Rješavanje problema

Problem	Mogući uzrok	Rješenje
Proizvod se ne pokreće.	Paket baterija **(33)** nije umetnut.	Umetnite paket baterije **(33)** (vidi „Umetanje/uklanjanje paketa baterija“).
	Paket baterija **(33)** je prazna.	Napunite paket baterije **(33)** (vidi „Punjenje paketa baterije“).
	Prekidač za uključivanje/isključivanje **(5)** je neispravan.	Kontaktirajte naš servisni centar (pogledajte „Servis“).
	Motor je neispravan.	
Proizvod radi isprekidano.	Unutrašnji spoj je labav	Kontaktirajte naš servisni centar (pogledajte „Servis“).
	Prekidač za uključivanje/isključivanje **(5)** je neispravan.	

Odlaganje



Obratite pažnju na oznake ambalažnih materijala prilikom odvajanja otpada; označeni su skraćenicama (a) i brojevima (b) sa sljedećim značenjem: 1–7: Plastika/20–22: Papir i karton/80–98: Kompozitni materijali.

Proizvod:



Informacije o mogućnostima zbrinjavanja isluženog proizvoda možete dobiti u svojoj općinskoj ili gradskoj upravi.



Nemojte odlagati proizvod u kućni otpad kada više nije upotrebljiv, već ga predajte na odgovarajuće odlaganje. Informacije o sabirnim mjestima i njihovom radnom vremenu možete dobiti kod nadležne uprave.

Neispravne ili potrošene baterije/akumulatori moraju se reciklirati. Vratite baterije/akumulatore i/ili proizvod putem ponuđenih mjesta za prikupljanje.



Šteta za okoliš uslijed nepravilnog odlaganja baterija/akumulatora!

Izvadite baterije/akumulatorski paket iz proizvoda prije odlaganja.

Baterije/akumulatori se ne smiju odlagati u kućni otpad. One mogu sadržavati otrovne teške metale i podliježu posebnom tretmanu otpada. Hemijski simboli teških metala su sljedeći: Cd = kadmij, Hg = živa, Pb = olovo. Zato odložite iskorištene baterije/akumulatore na lokalnom sabirnom mjestu.

Garancija

Proizvod je izrađen prema strogim smjernicama kvaliteta i pažljivo je provjeren prije isporuke. U slučaju materijalne greške ili greške u izradi imate zakonska prava prema prodavaču proizvoda. Vaša zakonska prava ni na koji način nisu ograničena našom garancijom navedenom u nastavku.

Garancija za ovaj proizvod iznosi 5 godina od datuma kupovine. Garancijski rok počinje od datuma kupovine.

Originalni dokaz o kupovini čuvajte na sigurnom mjestu, jer je ovaj dokument potreban kao dokaz o kupovini.

Sva oštećenja ili nedostaci koji su postojali već u trenutku kupovine moraju biti odmah prijavljeni nakon raspakivanja proizvoda.

Ako proizvod u roku od 5 godina od datuma kupovine pokaže materijalni nedostatak ili grešku u proizvodnji, mi ćemo po svom izboru besplatno popraviti ili zamijeniti proizvod. Garancijski rok se ne produžava odobravanjem garancijskog zahtjeva. Ovo važi i za zamijenjene i popravljene dijelove.

Ova garancija prestaje da važi ako je proizvod oštećen ili nepravilno korišten ili održavan.

Garancija pokriva materijalne i fabričke nedostatke. Ova garancija se ne odnosi na dijelove proizvoda koji su podložni normalnom trošenju i samim tim se smatraju potrošnim dijelovima (npr. baterije, crijeva, kertridži za boju), niti na oštećenja lomljivih dijelova, kao što su prekidači ili dijelovi od stakla.

Postupak u slučaju garancije

Kako biste osigurali brzu obradu vašeg zahtjeva, slijedite ove napomene:

Za sve upite pripremite račun i broj artikla (npr. IAN 521710_2601) kao dokaz o kupovini.

Broj artikla možete pronaći na tipskoj pločici proizvoda, gravuri na proizvodu, naslovnoj stranici uputstva (dolje lijevo) ili naljepnici na zadnjoj ili donjoj strani proizvoda.

Ako dođe do funkcionalnih grešaka ili drugih nedostataka, najprije kontaktirajte dolje navedenu servisnu službu telefonom ili e-mailom.

Proizvod koji je prijavljen kao neispravan možete poslati besplatno na navedenu adresu servisa, uz priložen račun i opis kvara, kao i naznaku kada se kvar pojavio.

Na parkside-diy.com možete pregledati i preuzeti ovo i mnoga druga uputstva. Pomoću ovog QR koda dolazite direktno na parkside-diy.com. Odaberite svoju zemlju i pretražujte uputstva za upotrebu putem pretraživača. Unošenjem broja artikla (IAN) 521710_2601 dolazite do uputstva za upotrebu za svoj proizvod.

PDF ONLINE
parkside-diy.com

Servis

BA **Servis Bosna i Hercegovina**
Tel.: 080082940
Kontakt obrazac na *parkside-diy.com*
IAN 521710_2601

Izjava o sukladnosti EU

IZJAVA O SUKLADNOSTI EU (No. 521710_2601)

Mi, kompanija

OWIM GmbH & Co. KG, Stiftsbergstraße 1, 74167 Neckarsulm, Njemačka

declare in sole responsibility that the Product:

IAN:	**521710_2601**
Identifikacija proizvoda:	**"PARKSIDE PERFORMANCE" 20V Akumulatorska ubodna pila**
Broj modela:	**HG13569**

Ispunjava osnovne zahtjeve navedenih direktiva EU.

2006/42/EZ [SL L 15, 09.06.2006]
2014/30/EU [SL L 96, 29.03.2014]
2011/65/EU [SL L 174, 01.07.2011]

Reference na relevantne harmonizirane standarde koji se koriste ili reference na druge tehničke specifikacije u odnosu na koje se izjavljuje sukladnost:

Br. / Dijelovi
2006/42/EZ
EN 62841-1:2015+AC:2015+A11:2022
2014/30/EU
EN IEC 55014-1:2021
EN IEC 55014-2:2021

Predmet gore navedene deklaracije je u skladu sa Direktivom 2011/65/EU Evropskog parlamenta i Vijeća od 8. juna 2011. o ograničenju upotrebe određenih opasnih supstanci u električnoj i elektronskoj opremi:

Br. / Dijelovi
EN IEC 63000:2018 (4.3.3 c))
EN 62321-3-1:2014
EN 62321-4:2014+A1:2017
EN 62321-5:2014
EN 62321-7-1:2015
EN 62321-7-2:2017
EN 62321-6:2015
EN 62321-8:2017

Čuvar tehničke dokumentacije: OWIM GmbH & Co.KG

Potpisano za i u ime:

OWIM GmbH & Co. KG, Stiftsbergstraße 1, 74167 Neckarsulm, Njemačka

Prijevod originalne izjave o sukladnosti

Neckarsulm	07.04.2026	ppa. Buchheim	ppa. Maier
Mjesto	Podaci	ppa. Jens Buchheim Ovlašteni potpisnik	ppa. Dr. Thorsten Maier Ovlašteni potpisnik

BiH

CE

Листа со употребени пиктограми/симболи ... Страница 139
Соодветна употреба ... Страница 139
Опсег на испорака ... Страница 140
Опис на делови ... Страница 140
Технички податоци ... Страница 140
Безбедносни упатства ... Страница 142
Општи безбедносни упатства за електрични алати ... Страница 142
Безбедносни упатства за сите пили ... Страница 144
Дополнителни безбедносни упатства за сите пили ... Страница 144
Безбедносни упатства за кружни потопни пили ... Страница 145
Дополнителни упатства ... Страница 146
Намалување на вибрации и бучава ... Страница 146
Што да направите во итен случај ... Страница 146
Преостанати опасности ... Страница 146
Подготовка ... Страница 146
Проверка на нивото на полнење на батеријата ... Страница 146
Полнење на батеријата ... Страница 147
Проверка на функцијата на заштитниот капак ... Страница 147
Монтирање/замена на сечило за пила ... Страница 147
Приклучување на уред за вшмукување прашина ... Страница 148
Монтирање на паралелниот граничник ... Страница 148
Прилагодување на аголот на сечење и аголот на закосување ... Страница 148
Поставување на длабочината на сечење ... Страница 148
Водилка ... Страница 148
Ракување ... Страница 149
Вметнување/вадење на батеријата ... Страница 149
Поставување на бројот на вртежи ... Страница 149
Вклучување/исклучување ... Страница 149
Проверка на нивото на полнење на батеријата на производот ... Страница 149
Упатства за работа ... Страница 149
Сечење без водилка ... Страница 149
Сечење со водилка ... Страница 150
Индикатор за преоптоварување ... Страница 150

Чистење, одржување и складирање ..... Страница 151
Чистење ..... Страница 151
Одржување ..... Страница 151
Складирање ..... Страница 151
Резервни делови/додатоци ..... Страница 151
Решавање проблеми ..... Страница 151
Одлагање ..... Страница 152
Гаранција ..... Страница 152
Постапка во случај на гаранција ..... Страница 152
Сервис ..... Страница 153
Декларација за сообразност на ЕУ ..... Страница 154

Листа со употребени пиктограми/симболи			
	Прочитајте ги упатствата за употреба.	n_0	Број на вртежи во неоптеретена состојба
		⎓	Еднонасочна струја/напон
	**ОПАСНОСТ!** – Означува опасност со висок степен на ризик која, доколку не се избегне, ќе резултира со смрт или сериозна повреда (на пр., задушување)		Надворешен Ø и Ø на отворот на сечилото на пилата **(26)**
			Насока на вртење на сечилото на пилата **(26)**
	**ПРЕДУПРЕДУВАЊЕ!** – Означува опасност со среден степен на ризик која, доколку не се избегне, може да резултира со смрт или сериозна повреда (на пр., ризик од електричен удар)		Копче за ниво на полнење **(18)**
			Индикатор за ниво на полнење **(20)**
	**ПРЕТПАЗЛИВО!** – Означува опасност со ниско ниво на ризик која, доколку не се избегне, може да резултира со мала до умерена повреда (на пр., ризик од изгореници)		Индикатор за ниво на број на вртежи **(21)**
			Копче за контрола на брзината **(22)**
	**ВНИМАНИЕ!** – Предупредува за потенцијална материјална штета (на пр., опасност од краток спој)		Носете респираторна заштита!
	Носете заштита за очи!		Носете заштитни ракавици!
	Носете заштита за слух!		Не користете оштетени сечила за пила.
	Насока на вртење на сечилото на пилата **(26)**		Безбедносни упатства Инструкции за ракување
CE	CE ознаката потврдува усогласеност со важечките директиви на ЕУ за овој производ.		

20V КРУЖНА ПИЛА НА БАТЕРИИ

Соодветна употреба

- Оваа безжична кружна пила на батерии (во понатамошниот текст „производ" или „електричен алат") е наменета за надолжни и попречни сечења, како и закосени сечења со фиксна потпора од следните материјали:
  - Дрво
  - Пластика
  - Лесни градежни материјали (на пр., гипс картон)
- Сечењето метал не е дозволено.
- Производот може да се користи со или без водилка. За паралелно сечење е достапен паралелен граничник.
- Користете го производот само во суви внатрешни простории.

- Овој производ е наменет исклучиво за приватна употреба. Овој производ не е предвиден за комерцијална употреба или слична намена.
- Овој производ е дел од серијата **X 20 V TEAM** и може да се користи со батерии од серијата **X 20 V TEAM**. Батериите од серијата **X 20 V TEAM** може да се полнат само со полначи од серијата **X 20 V TEAM**.

Опсег на испорака

1 20V Кружна пила на батерии
1 Паралелен граничник
1 Универзално сечило за пила Ø 140 mm (предмонтирано)
1 Водилка (2 дела) + споен елемент
2 Имбус-клуч (во помошната рачка)
1 Упатство за употреба

Опис на делови

(Сл. A)

(1) Помошна рачка
(2) Рачка за заклучување
(3) Блокада за вклучување
(4) Излез за струготини
(5) Прекинувач за вклучување/исклучување
(6) Рачка
(7) Крилеста завртка (агол на сечење)
(8) Ексцентрична завртка
(9) Држач за батерија
(10) Маса за пила
(11) Крилеста завртка (паралелен граничник)
(12) Референтна ознака (агол на сечење)
(13) Скала на агол на сечење
(14) Копче за прилагодување
(15) Механизам за заклучување (скала за длабочина на сечење)
(16) Голем имбус-клуч
(17) Мал имбус-клуч
(18) Копче (ниво на полнење – производ)
(19) Индикатор за преоптоварување
(20) Индикатор за ниво на полнење (производ)
(21) Индикатор за ниво на број на вртежи
(22) Копче (ниво на брзина)
(23) Заштитен капак
(24) Вдлабнатина
(25) Ознака за ширина на сечење
(26) Сечило за пила
(27) Референтна ознака (скала за длабочина на сечење)
(28) Скала за длабочина на сечење
(29) Паралелен граничник
(30) Водилка
(31) Споен елемент
(32) Завртки без глава

(Сл. B)

(33) Батерија *
(33a) Копче (ниво на полнење на батеријата)
(33b) LED индикатор за ниво на батерија
(34) Копче за ослободување (батерија)
(35) Полнач*

(Сл. C)

(36) Блокада на вретеното
(37) Прирабница
(38) Завртка

(Сл. E)

(39) Држач за паралелниот граничник

Технички податоци

20V Кружна пила на батерии	**PPTSA 20-Li C3**
Номинален напон U:	20 V ⎓
Број на вртежи во неоптеретена состојба n_0:	2800–5500 min^{-1}
Макс. длабочина на сечење (без водилка):	
– при 90°:	прибл. 52 mm
– при 45°:	прибл. 38 mm
Макс. длабочина на сечење (со водилка):	
– при 90°:	прибл. 46 mm
– при 45°:	прибл. 32 mm

Сечило за пила	
Ø надворешно:	140 mm
Ø отвор:	20 mm
Ширина на сечење (дебелина на заби):	1,8 mm

* Батеријата и уредот за полнење не се вклучени во опсегот на испорака.

Број на заби:	42
Број на вртежи во неоптеретена состојба n_0:	макс. 7000 min^{-1}

Препорачана температура на околината	
Макс. температура (вкупно):	+50 °C
За време на полнење:	+4 °C до +40 °C
За време на работа:	+4 °C до +50 °C
За време на складирање:	0 °C до +45 °C

Вредности на емисија на бучава

Измерените вредности се одредени во согласност со EN 62841. A-пондерираното ниво на бучава на електричниот алат типично изнесува:

Ниво на звучен притисок L_{pA}:	79,1 dB
Несигурност K_{pA}:	3,0 dB
Ниво на звучна моќност L_{WA}:	87,1 dB
Несигурност K_{WA}:	3,0 dB

Вредности на емисија на вибрации

Вкупни вредности на вибрации (векторски збир од три насоки), одредени според EN 62841:

Вибрации – главна рачка	
Сечење на дрво ($a_{h,W}$):	2,484 m/s^2
Несигурност K:	1,5 m/s^2
Вибрации – домошна рачка	
Сечење на дрво ($a_{h,W}$):	2,980 m/s^2
Несигурност K:	1,5 m/s^2

⚠ ПРЕДУПРЕДУВАЊЕ!



Носете заштита за слухот!

⚠ ПРЕДУПРЕДУВАЊЕ!

- Емисиите на вибрации и бучава може да се разликуваат од наведените вредности за време на вистинска употреба на електричниот алат, во зависност од тоа како се користи електричниот алат, особено од видот на делот што се обработува. Обидете се изложеноста на вибрации и бучава да биде што е можно пониска. Примери за мерки за намалување на изложеноста на вибрации вклучуваат носење ракавици при употреба на алатот и ограничување на времето на работа. Мора да се земат предвид сите делови од работниот циклус (на пример, времињата кога електричниот алат е исклучен и времињата кога е вклучен, но работи без оптоварување).

ЗАБЕЛЕШКА

- Наведената вкупна вредност за вибрации и наведената вредност за емисија на бучава се измерени според стандардизиран метод на тестирање и може да се користат за споредување на еден електричен алат со друг.
- Наведената вкупна вредност за вибрации и наведената вредност за емисија на бучава може да се користат и за прелиминарна проценка на изложеноста.

Време на полнење

⚠ ПРЕДУПРЕДУВАЊЕ! Опасност од повреди и материјална штета поради неправилно ракување со батеријата!

- Почитувајте ги безбедносните упатства и упатствата за полнење и правилна употреба дадени во упатството за употреба на вашите батерија и полнач од серијата **X 20 V TEAM**.
- Детален опис на процесот за полнење и дополнителни информации може да се најдат во посебното упатство за употреба.

ЗАБЕЛЕШКА

- Вистинското време на полнење може малку да се разликува од горенаведените информации во зависност од температурата на околината и состојбата на батеријата. Информациите подлежат на промени.

- Овој производ е дел од серијата **X 20 V TEAM** и може да се користи со батерии од серијата **X 20 V TEAM**. Батериите од серијата **X 20 V TEAM** може да се полнат само со полначи од серијата **X 20 V TEAM**.
- Времето на полнење е под влијание на фактори како што се температурата на околината и батеријата, како и применетиот мрежен напон и може да се разликува од наведените вредности.
- Препорачуваме да го користите овој производ исклучиво со следните батерии:
  - **PAP 20 B1**
  - **PAP 20 B3**
  - **Smart PAPS 204 A1**
  - **Smart PAPS 208 A1**
- Препорачуваме да ги полните овие батерии со следните полначи:
  - **PLG 20 A3**
  - **PLG 20 A4**
  - **PLG 20 C1**
  - **PLG 20 C3**
  - **PDSLG 20 A1**
  - **Smart PLGS 2012 A1**



Безбедносни упатства

Општи безбедносни упатства за електрични алати

⚠ ПРЕДУПРЕДУВАЊЕ!

▶ Прочитајте ги сите безбедносни предупредувања, упатства, илустрации и спецификации што се испорачани со овој електричен алат. Непочитувањето на следните упатства може да резултира со електричен удар, пожар и/или сериозни повреди.

Зачувајте ги сите безбедносни информации и упатства за идна референца.

Терминот „електричен алат" што се користи во овие безбедносни упатства се однесува на електрични алати што работат на струја (со кабел за струја) или електрични алати што работат на батерии (без кабел за струја).

Безбедност на работното место

a) **Одржувајте го вашето работно место чисто и добро осветлено.** Неуредните или неосветлени работни површини може да доведат до несреќи.

b) **Не ракувајте со електричниот алат во потенцијално експлозивни атмосфери што содржат запаливи течности, гасови или прашина.** Електричните алати создаваат искри што можат да ги запалат прашината или испарувањата.

c) **Држете ги децата и другите лица подалеку додека го користите електричниот алат.** Одвлекувањето на вниманието може да предизвика губење на контролата врз електричниот алат.

Електрична безбедност

a) **Приклучокот на електричниот алат мора да одговара на штекерот. Приклучокот не смее да биде модифициран на никаков начин. Не користете адаптерски приклучоци со заземјени електрични алати.** Немодифицираните приклучоци и соодветните штекери го намалуваат ризикот од електричен удар.

b) **Избегнувајте контакт на телото со заземјени површини како што се цевки, греалки, шпорети и фрижидери.** Постои зголемен ризик од електричен удар ако вашето тело е заземјено.

c) **Држете ги електричните алати подалеку од дожд или влага.** Водата што навлегува во електричниот алат го зголемува ризикот од електричен удар.

d) **Не го користете кабелот за поврзување за носење, закачување или исклучување на електричниот алат. Држете го кабелот за напојување подалеку од топлина, масло, остри рабови или подвижни делови на уредот.** Оштетените или заплеткани кабли за поврзување го зголемуваат ризикот од електричен удар.

e) **Кога ракувате со електричен алат на отворено, користете само продолжни кабли кои се погодни за надворешна употреба.** Користењето продолжен кабел погоден за надворешна употреба го намалува ризикот од електричен удар.

f) **Доколку не може да се избегне ракување со електричниот алат на влажна локација, користете прекинувач за преостаната струја.** Користењето прекинувач за преостаната струја го намалува ризикот од електричен удар.

Безбедност за лица

a) **Бидете внимателни, внимавајте што правите и користете здрав разум кога ракувате со**

електричен алат. Не користете електричен алат додека сте уморни или под дејство на дрога, алкохол или лекови. Момент на невнимание додека ракувате со електричниот алат може да резултира со сериозни повреди.

b) **Секогаш носете лична заштитна опрема и заштитни очила.** Носењето лична заштитна опрема како што се маска за прав, заштитни чевли што не се лизгаат, шлем или заштита за слух, во зависност од видот на електричниот алат и употребата, го намалува ризикот од повреда.

c) **Избегнувајте случајно вклучување. Проверете дали електричниот алат е исклучен пред да го поврзете со напојувањето и/или батеријата, да го подигате или носите.** Носењето на електричниот алат со прстот на прекинувачот или поврзувањето на електричниот алат со напојувањето со вклучен прекинувач, може да предизвика несреќи.

d) **Отстранете ги сите алатки за прилагодување или клучеви пред да го вклучите електричниот алат.** Оставена алатка или клуч на делот од електричниот алат што се врти, може да предизвика повреди.

e) **Избегнувајте неправилно држење на телото. Одржувајте правилна положба и рамнотежа цело време.** Ова ќе ви помогне подобро да го контролирате електричниот алат во неочекувани ситуации.

f) **Носете соодветна облека. Не носете лабава облека или накит. Држете ги косата, облеката и ракавиците подалеку од подвижните делови.** Лабавата облека, накитот или долгата коса може да се заглават во подвижните делови.

g) **Доколку може да се монтираат уреди за извлекување и собирање прашина, проверете дали се поврзани и се користат правилно.** Користењето на систем за извлекување прашина може да ги намали опасностите од прашина.

h) **Немојте да се залажувате и да ги игнорирате правилата за безбедност на електричните алати, дури и ако сте запознаени со електричниот алат по повторна употреба.** Невнимателното ракување може да доведе до сериозни повреди за дел од секундата.

Употреба и грижа за електричниот алат

a) **Не преоптоварувајте го електричниот алат. Користете електричен алат наменет за работата.** Користењето на правилниот електричен алат ќе ви овозможи да работите подобро и побезбедно во рамките на наведениот опсег на моќност.

b) **Не користете електричен алат со неисправен прекинувач.** Електричен алат што не може да се вклучи или исклучи е опасен и мора да се поправи.

c) **Исклучете го електричниот алат од штекер и/или извадете ја батеријата пред да правите какви било прилагодувања, да менувате додатоци или да го складирате електричниот алат.** Оваа мерка на претпазливост спречува случајно вклучување на електричниот алат.

d) **Чувајте ги електричните алати кои не ги користите подалеку од дофат на деца. Не дозволувајте никој, кој не е запознаен со електричниот алат или со овие упатства, да го користи електричниот алат.** Електричните алати се опасни кога ги користат неискусни лица.

e) **Внимателно грижете се за електричните алати и алатните додатоци. Проверете дали подвижните делови работат правилно и не се заглавуваат и дали нема скршени или оштетени делови на начин што би можел да ја наруши функцијата на електричниот алат. Поправете ги оштетените делови пред да го користите електричниот алат.** Многу несреќи се предизвикани од лошо одржувани електрични алати.

f) **Одржувајте ги алатките за сечење остри и чисти.** Внимателно одржуваните алатки за сечење со остри сечила поретко се заглавуваат и полесни се за ракување.

g) **Користете го електричниот алат, додатоците, дополнителните алатки итн., во согласност со овие упатства. Земете ги во предвид работните услови и работата што се извршува.** Користењето на електрични алати за други цели освен за наменетите може да доведе до опасни ситуации.

h) **Одржувајте ги рачките и површините за држење суви, чисти и без масло и други маснотии.** Лизгавите рачки и површини за држење спречуваат безбедно ракување и контрола на електричниот алат во непредвидени ситуации.

Употреба и грижа за батерискиот алат

a) **Полнете ги батериите само со полначи препорачани од производителот.** Полнач дизајниран за еден тип батерии може да претставува опасност од пожар ако се користи со други типови батерии.

b) **Во електричните алати користете само батерии предвидени за нив.** Употребата на други батерии може да предизвика повреди и пожар.

c) **Држете ја неискористената батерија подалеку од спојувалки за хартија, монети, клучеви, шајки, завртки или други мали метални предмети што би можеле да предизвикаат краток спој помеѓу контактите.** Краток спој помеѓу контактите на батеријата може да резултира со изгореници или пожар.

d) **Ако се користи неправилно, од батеријата може да истече течност. Избегнувајте контакт со неа. Во случај на случаен контакт, исплакнете со вода. Доколку течноста ви дојде во контакт со очите, побарајте медицинска помош.** Истекувањето на течноста од батеријата може да предизвика иритација на кожата или изгореници.

e) **Не користете оштетена или модифицирана батерија.** Оштетените или модифицирани батерии може да се однесуваат непредвидливо и да доведат до пожар, експлозија или ризик од повреда.

f) **Не ја изложувајте батеријата на оган или превисоки температури.** Оган или температури над +130 °C може да предизвикаат експлозија.

g) **Следете ги сите упатства за полнење и никогаш не ја полнете батеријата или батериското алат надвор од температурниот опсег наведен во упатствата за употреба.** Неправилното полнење или полнењето надвор од одобрениот температурен опсег може да ја оштети батеријата и да го зголеми ризикот од пожар.

Сервис

a) **Поправајте го вашиот електричен алат само кај квалификуван персонал и само со оригинални резервни делови.** Ова осигурува дека се задржува безбедноста на електричниот алат.

b) **Никогаш не сервисирајте оштетени батерии.** Сите сервиси на батериите треба да ги врши само производителот или овластени сервисни центри.

Безбедносни упатства за сите пили

Постапка за сечење

a)  **ОПАСНОСТ: Држете ги рацете подалеку од местото на сечење и сечилото на пилата.** Ако двете раце ја држат пилата, тие не може да бидат повредени од сечилото на пилата.

b) **Не посегнувајте под работното парче.** Заштитниот капак не може да ве заштити од сечилото на пилата под работното парче.

c) **Прилагодете ја длабочината на сечење според дебелината на работното парче.** Помалку од една целосна висина на забот треба да биде видлива под работното парче.

d) **Никогаш не го држете работното парче во рака или преку ногата додека сечете. Прицврстете го работното парче на стабилен држач.** Важно е добро да го обезбедите работното парче, за да се минимизира ризикот од контакт со телото, заглавување на сечило за пила или губење на контролата.

e) **Држете го електричниот алат само за изолираните површини за држење кога изведувате операции каде што алатот може да дојде во контакт со скриени линии на електричната мрежа.** Контактот со жица под напон, исто така ќе ги наелектризира металните делови на електричниот алат и ќе резултира со електричен удар.

f) **Секогаш користете граничник или водилка со прав раб при надолжно сечење.** Ова ја подобрува точноста на сечењето и ја намалува можноста за заглавување на сечилото за пила.

g) **Секогаш користете сечила за пила со точна големина и со соодветна дупка (на пр., во облик на дијамант или тркалезна).** Сечилата за пила што не одговараат на монтажните делови на пилата, ќе се движат нерамномерно и ќе доведат до губење на контролата.

h) **Никогаш не користете оштетени или неправилни рамни шајбни или завртки за затегање.** Шајбните и завртките за затегање се специјално дизајнирани за вашата пила, за оптимални перформанси и безбедност при работа.

Дополнителни безбедносни упатства за сите пили

Повратен удар – причини и поврзани безбедносни упатства

- Повратниот удар е ненадејна реакција што произлегува од заглавено или погрешно порамнето сечило за пила, што предизвикува неконтролирано подигање на пилата од работното парче и придвижување кон операторот.

- Ако сечилото за пила се заглави во резот, тоа се блокира и силата на моторот ја турка пилата назад кон операторот.
- Ако сечило за пила е извиткано или погрешно порамнето за сечењето, забите на задниот раб од сечило за пила може да се заглават на дрвената површина, предизвикувајќи поместување на сечило за пила од резот и враќање на пилата кон операторот.

Повратниот удар е резултат на неправилна или неисправна употреба на пилата. Може да се спречи со преземање соодветни мерки на претпазливост, како што е опишано подолу.

a) **Држете ја пилата цврсто и поставете ги рацете така што ќе можете да ги апсорбирате силите од повратниот удар. Секогаш држете се на страна од сечилото за пила, никогаш не го позиционирајте сечилото за пила во линија со вашето тело.** Во случај на повратен удар, кружната пила може да отскокне назад; сепак, операторот може да ги контролира силите од повратниот удар со преземање соодветни мерки на претпазливост.

b) **Ако сечилото за пила се заглави или ако ја прекинете работата, исклучете ја пилата и држете ја цврсто во работното парче додека сечилото за пила не застане целосно. Никогаш не обидувајте се да ја извадите пилата од работното парче или да ја повлечете назад додека сечилото за пила се движи; во спротивно, може да се појави повратен удар.** Утврдете ја и отстранете ја причината за заглавување на сечилото за пила.

c) **Ако сакате повторно да стартувате пила што е заглавена во работното парче, центрирајте го сечилото за пила во засекот и проверете дали забите на пилата не се заглавени во работното парче.** Ако сечилото за пила е заглавено, може да се измести од работното парче или да предизвика повратен удар кога пилата повторно ќе се стартува.

d) **Потпрете ги големите панели, за да го намалите ризикот од повратен удар од заглавено сечило за пила.** Големите панели може да се свиткаат под сопствената тежина. Панелите мора да бидат потпрени од двете страни, во близина на засекот и на работ.

e) **Не користете тапи или оштетени сечила за пила.** Сечилата за пила со тапи или неправилно порамнети заби предизвикуваат зголемено триење, заглавување на сечилото за пила и повратен удар поради премногу тесен засек.

f) **Цврсто затегнете ги поставките за длабочина и агол пред сечењето.** Ако поставките се променат за време на сечењето, сечилото за пила може да се заглави и може да се појави повратен удар.

g) **Бидете особено внимателни при сечење во постоечки ѕидови или други затскриени области.** Сечило за пила кое влегува може да се заглави при сечење во скриени предмети и да предизвика повратен удар.

Безбедносни упатства за кружни потопни пили

Функција на заштитниот капак

a) **Пред секоја употреба, проверете дали заштитниот капак се затвора правилно. Не користете ја пилата ако заштитниот капак не се движи слободно и не се затвора веднаш. Никогаш не стегајте или врзувајте го заштитниот капак толку цврсто што сечилото на пилата ќе биде незаштитено.** Ако пилата случајно падне, заштитниот капак може да се свитка. Осигурете се дека заштитниот капак се движи слободно и дека при сите агли и длабочини на сечење не го допира ниту сечилото за пила ниту другите делови.

b) **Проверете ја состојбата и функцијата на пружината на заштитниот капак. Доколку заштитниот капак и пружината не функционираат правилно, пилата треба да се сервисира пред употреба.** Оштетените делови, лепливите наслаги или насобраните струготини ќе предизвикаат бавно работење на долниот заштитен капак.

c) **При „потопно сечење“ основната плоча што не се изведува под прав агол, обезбедете ја на пилата од странично поместување.** Страничното поместување може да доведе до заглавување на сечилото и со тоа повратен удар.

d) **Не ја оставајте пилата на работната маса или на подот без заштитниот капак да го покрива сечилото за пила.** Незаштитено сечило за пила што продолжува да се врти ќе ја помести пилата спротивно од насоката на сечење и ќе пресече сè што ќе се најде на нејзиниот пат. Внимавајте на времето за запирање на сечилото за пила.

Дополнителни упатства

- Не користете брусни тркала.
- Изберете соодветно сечило за пила во зависност од материјалот што треба да се сече. Сечилата за пила наменети за сечење дрво или слични материјали мора да бидат во согласност со EN 847-1. Користете го производот исклучиво за сечење дрво, пластика и лесни градежни материјали (на пр. гипсени плочи).
- Користете исклучиво сечила за пила чија ознака за број на вртежи одговара на наведениот број на вртежи на производот или е повисока.
- Користете само сечила за пила со дијаметар од 140 mm, во согласност со ознаките на сечилото за пила.
- Избегнувајте прегревање на врвовите на забите на сечилото за пила.
- Кога сечете пластика, избегнувајте топење на пластиката.
- Почитувајте ја максималната длабочина на сечење (видете во „Технички податоци").

Безбедно работење

- Не надминувајте ја максималната брзина на вртење наведена на производот. Каде што е наведено, мора да се почитува опсегот на брзина.
- Отстранете ги кружните сечила за пила со напукнатини. Поправката не е дозволена.
- Прицврстете ги алатите и телата на алатите така што да не можат да се олабават за време на работата. Следете ги упатствата за монтажа. Рачно затегнете ја завртката за прицврстување што го држи сечилото за пила на место, користејќи го приложениот имбус-клуч.
- Не е дозволено продолжување на клучот или затегнување со удари со чекан.
- Одржувањето и измените на кружните сечила за пила смее да ги извршува само стручно лице, односно лице со соодветна стручна обука и искуство, кое ги познава барањата во однос на конструкцијата и е запознаено со потребните безбедносни мерки.

Намалување на вибрации и бучава

Ограничете го времето на употреба, користете режими на работа со ниски вибрации и ниска бучава и носете опрема за лична заштита за да ги намалите ефектите од вибрациите и бучавата.

Следните мерки ќе помогнат во намалувањето на ризиците поврзани со вибрациите и бучавата:

- Користете го производот само за неговата наменета употреба и како што е опишано во овие упатства.
- Проверете дали производот е во совршена работна состојба и добро одржуван.
- Користете ги соодветните дополнителни алатки за овој производ и проверете дали се во совршена работна состојба.
- Држете го производот цврсто за рачките/површините за држење.
- Одржувајте го производот според упатствата и погрижете се за соодветно подмачкување (доколку е применливо).

Што да направите во итен случај

Запознајте се со употребата на овој производ преку ова упатство за употреба. Запомнете ги безбедносните упатства и строго почитувајте ги. Ова ќе помогне да се избегнат ризици и опасности.

- Веднаш исклучете го производот ако се појави дефект. Пред повторно да го користите, однесете го на проверка кај квалификуван техничар и поправете го доколку е потребно.

Преостанати опасности

ЗАБЕЛЕШКА

▶ Овој производ генерира електромагнетно поле за време на работата! Ова поле може, под одредени околности, да влијае на активни или пасивни медицински импланти! За да се намали ризикот од сериозни или фатални повреди, препорачуваме лицата со медицински импланти да се консултираат со својот лекар и производителот на медицинскиот имплант пред да го користат овој производ!

Дури и кога правилно го користите овој производ, сепак постои потенцијален ризик од телесни повреди и материјална штета. Меѓу другото, може да се појават следните опасности поврзани со дизајнот и конструкцијата на овој производ:

- Исечоци
- Оштетување на слухот ако не се носи соодветна заштита за слух
- Здравствени проблеми како резултат на вибрации на рацете ако се користи производот подолг период или не се користи и одржува правилно

Подготовка

Проверка на нивото на полнење на батеријата

☐ Притиснете **(33a)** покрај LED индикаторот за ниво на полнење **(33b)** на батеријата **(33)**.

■ Нивото на полнење на батеријата **(33)** е означено со светење на соодветните LED диоди на индикаторот за ниво на полнење **(33b)**.

Дисплеј	Боја	Значење
	Црвена, портокалова, зелена	Целосно наполнета
	Црвена, портокалова	Делумно наполнета
	Црвена	Мора да се наполни

□ Полнете ја батеријата **(33)** само кога свети црвената LED диода на индикаторот за ниво на полнење **(33b)**.

Полнење на батеријата

ЗАБЕЛЕШКА

▶ Ако батеријата **(33)** е сè уште топла, оставете ја да се олади пред да ја полните.

1. Извадете ја батеријата **(33)** од производот.
2. Турнете ја батеријата **(33)** во отворот за полнење на полначот **(35)**.
3. Поврзете го полначот **(35)** со штекер.
4. **По полнењето:** Исклучете го полначот **(35)** од штекерот.
5. Извадете ја батеријата **(33)** од полначот **(35)**.

Контролни LED светла на полначот

Зелена	Црвена	Значење
Свети	–	Целосно наполнета
		Режим на подготвеност (не е вметната батерија **(33)**)
–	Свети	Батеријата се полни
–	Трепка	Батеријата **(33)** е прегреана
Трепка	Трепка	Батеријата **(33)** е дефектна

Проверка на функцијата на заштитниот капак

(Сл. A)

ЗАБЕЛЕШКА

▶ Ако заштитниот капак **(23)** не функционира правилно, не го користете производот. Контактирајте го нашиот сервисен центар (видете „Сервис").

1. Поставете го производот со масата за пила **(10)** на работ од цврста површина, така што сечилото за пила **(26)** може целосно да се спушти.
2. Лизнете ја блокадата за вклучување **(3)** нанапред и спуштете го сечилото за пилата **(26)**.
3. Проверете дали сечилото за пила **(26)** го трие заштитниот капак **(23)**.
   Проверете дали сечилото за пила самостојно се враќа во почетната положба.

Монтирање/замена на сечило за пила

(Сл. C)

ЗАБЕЛЕШКА

▶ Пред да започнете со работа, исклучете го производот и извадете ја батеријата **(33)**.

1. Притиснете ја рачката за заклучување **(2)** во насока кон помошната рачка **(1)**.
2. Лизнете ја блокадата за вклучување **(3)** напред. Спуштајте го сечилото за пила **(26)** додека производот звучно не се заклучи.
3. Пуштете ја блокадата за вклучување **(3)**. Моторната единица застанува во положбата во која можете преку отворот на заштитниот капак **(23)** да го монтирате/замените сечилото за пилата **(26)**.

Вадење на сечилото за пила

ЗАБЕЛЕШКА

▶ Големиот имбус-клуч **(16)** се чува во помошната рачка **(1)**.

1. Притиснете на блокадата на вретеното **(36)**. Олабавете ја завртката **(38)** спротивно од насоката на стрелките на часовникот со големиот имбус-клуч **(16)**.
2. Извадете ја завртката **(38)** и прирабницата **(37)**.
3. Внимателно извадете го сечилото за пила **(26)** од долната страна заштитниот капак **(23)**.

Монтирање на сечилото за пила

⚠ ПРЕДУПРЕДУВАЊЕ!

- Стрелката што ја означува насоката на вртење на сечилото за пила **(26)** мора да се совпаѓа со стрелката на заштитниот капак **(23)**.

1. Поставете го сечилото за пила **(26)** во заштитниот капак **(23)** од долната страна и на вретеното.
2. Поставете ја прирабницата **(37)** на сечилото за пилата **(26)**.
3. Притиснете на блокадата на вретеното **(36)**. Прицврстете ја прирабницата **(37)** и сечилото за пилата **(26)** со завртката **(38)**. Затегнете ја завртката во насока на стрелките на часовникот со големиот имбус-клуч **(16)**.

Приклучување на уред за вшмукување прашина

(Сл. D)

ЗАБЕЛЕШКА

- При обработка на материјали при која се создава опасна прашина, приклучете соодветен и испитан уред за вшмукување прашина (класа на прашина M) на производот.

☐ Приклучете го уредот за вшмукување прашина (на пр. PWD 30 C1) на излезот за струготини **(4)**.

Монтирање на паралелниот граничник

(Сл. E)

1. Олабавете ги крилестите завртки **(11)** на држачот за паралелниот граничник **(39)**. Турнете го паралелниот граничник **(29)** во држачот за паралелниот граничник.
2. Поставете ја саканата ширина на сечење. По потреба, користете преклопен метар. Вдлабнатините **(24)** на предниот раб на масата за пила **(10)** ја означуваат линијата на сечење за поставките на аголот на сечење од 0° и 45° (видете ја деталната слика).
3. Затегнете ја крилестата завртка **(11)** на држачот за паралелниот граничник **(39)**.

Прилагодување на аголот на сечење и аголот на закосување

ЗАБЕЛЕШКА

- Можете да го одредите аголот на сечење со скалата за агол на сечење **(13)**.

ЗАБЕЛЕШКА

- При сечење под агол на закосување, длабочината на сечење е помала од вредноста поставена на скалата за длабочина на сечење **(28)**.

1. Олабавете ги 2-те крилести завртки **(7)** на претходно избраниот агол на сечење.
2. Поставете го потребниот агол на скалата за агол на сечење **(13)** врз основа на горниот раб на референтната ознака **(12)**.
3. За да поставите агол на закосување од 0° или +47°, по навалувањето свртете го копчето за прилагодување **(14)**.
4. Затегнете ја повторно крилестата завртка **(7)**.
5. Држете го производот цврсто со двете раце при сечење под агол за да имате подобра контрола врз производот.

Поставување на длабочината на сечење

(Сл. A)

1. Притиснете и задржете го механизмот за заклучување **(15)** на прилагодувањето на длабочината на сечење.
2. Поставете ја саканата длабочина на сечење на скалата за длабочина на сечење **(28)** според референтната ознака **(27)**.

   A: Маркирање без водилка **(30)**
   B: Маркирање со водилка **(30)**

3. Отпуштете го механизмот за заклучување **(15)**.

Водилка

(Сл. A, F)

Пред првото сечење

ЗАБЕЛЕШКА

- Водилката **(30)** има заштита од цепење (црна гумена лента) на долната страна.

Скратете ја заштитата од цепење рамно со должината на водилката **(30)**. За да го направите тоа, постапете на следниов начин:

1. Поставете ја водилката **(30)** на работното парче.
2. Поставете длабочина на сечење од околу 10 mm на производот (видете „Прилагодување на длабочината на сечење“).

3. Вклучете го производот (видете „Вклучување/исклучување“).
4. Движете го производот рамномерно и со лесен притисок во насоката на сечењето.

Поврзување на водилката

ЗАБЕЛЕШКА

▶ Малиот имбус-клуч **(17)** се чува во помошната рачка **(1)**.

1. Лизнете го спојниот елемент **(31)** во жлебот на двата дела од водилката **(30)**.
   Спојниот елемент мора да биде поставен на средината помеѓу двата дела на водилката.
2. Затегнете ги завртките без глава **(32)** со малиот инбус-клуч **(17)**.

Ракување

Вметнување/вадење на батеријата

⚠ ПРЕДУПРЕДУВАЊЕ! Опасност од повреда поради ненамерно вклучување!

▶ Вметнете ја батеријата **(33)** само откако производот ќе биде целосно подготвен за употреба.

Вметнување на батеријата

1. Лизнете ја батеријата **(33)** по држачот за батеријата **(9)** во производот.
2. Батеријата **(33)** треба звучно да кликне на своето место.

Вадење на батеријата

1. Притиснете и држете го копчето за ослободување **(34)** на батериското пакет **(33)**.
2. Извадете ја батеријата **(33)** од производот.

Поставување на бројот на вртежи

□ Притиснете **(22)**, за да поставите едно од 6-те нивоа на брзина.

■ Нивото на полнење е означено со светење на соодветните LED диоди на индикаторот за ниво на полнење **(21)**.

Вклучување/исклучување

Вклучување

1. Лизнете ја блокадата за вклучување **(3)** напред.
2. Притиснете го прекинувачот за вклучување/исклучување **(5)**.
   Откако производот ќе стартува, пуштете ја блокадата за вклучување **(3)**.
3. Полека вметнувајте го сечилото **(26)** во работното парче.

Исклучување

1. Пуштете го прекинувачот за вклучување/исклучување **(5)**.
2. Вратете го сечилото **(26)** во заштитниот капак **(23)**.

Проверка на нивото на полнење на батеријата на производот

□ Притиснете ⓑ **(18)**. Нивото на полнење на батеријата **(33)** е означено со светење на соодветните LED диоди на индикаторот за ниво на полнење **(20)**.

■ За време на работата, нивото на полнење на батеријата **(33)** постојано се прикажува на индикаторот за ниво на полнење **(20)**.

Боја	Значење
Црвена, портокалова, зелена	Целосно наполнета
Црвена, портокалова	Наполнета до половина
Црвена	Мора да се наполни

□ Полнете ја батеријата **(33)** само кога свети црвената LED диода на индикаторот за ниво на полнење **(20)**.

Упатства за работа

ЗАБЕЛЕШКА

▶ Ознаките за ширина на сечење **(25)** на заштитниот капак **(23)** ги покажуваат предната и задната точка на сечење на сечилото за пила **(26)** (Ø 140 mm) при максимална длабочина на сечење.

Сечење без водилка

Сечење под прав агол

1. **Држете го производот цврсто со двете раце:** едната рака на рачката **(6)** а другата така на помошната рачка **(1)**.
2. Вклучете го производот (видете „Вклучување/исклучување“).
3. Поставете го производот со предниот дел од масата за пила **(10)** на работното парче.
4. Полека вметнувајте го сечилото **(26)** во работното парче. Сечете напред со умерен притисок – никогаш назад.

Сечење под агол до 45°

1. Поставете го саканиот агол на сечење (видете „Прилагодување на аголот на сечење и аголот на закосување").
2. **Држете го производот цврсто со двете раце:** едната рака на рачката **(6)** а другата така на помошната рачка **(1)**.
3. Вклучете го производот (видете „Вклучување/исклучување").
4. Поставете го производот со предниот дел од масата за пила **(10)** на работното парче.
5. Полека вметнувајте го сечилото **(26)** во работното парче. Сечете напред со умерен притисок – никогаш назад.

Длабоки засеци

ЗАБЕЛЕШКА

- Намалете го ризикот од повратен удар така што ќе го поставите задниот раб на граничник (на пр. водилката **(30)**).
- Страничното поместување за време на сечењето може да предизвика заглавување на сечилото за пила **(26)**, а со тоа и повратен удар. При потопни сечења што не се изведуваат под прав агол, прицврстете ја масата за пила **(10)** за да спречите странично поместување.

1. Поставете ја потребната длабочина на сечење (видете „Поставување на длабочината на сечење").
2. Поставете го производот на делот што се обработува.
3. **Држете го производот цврсто со двете раце:** едната рака на рачката **(6)** а другата така на помошната рачка **(1)**.
4. Вклучете го производот (видете „Вклучување/исклучување").
5. Полека вметнувајте го сечилото **(26)** во работното парче. Сечете напред со умерен притисок – никогаш назад.

Сечење со водилка

Сечење под прав агол

1. Поставете ја водилката **(30)** со гумените елементите на работното парче.
2. Поставете го производот со жлебот на водилката **(30)**.
3. **Држете го производот цврсто со двете раце:** едната рака на рачката **(6)** а другата така на помошната рачка **(1)**.
4. Вклучете го производот (видете „Вклучување/исклучување").
5. Полека вметнувајте го сечилото **(26)** во работното парче. Сечете напред со умерен притисок – никогаш назад.

Сечење под агол до 45°

1. Поставете ја водилката **(30)** со гумените елементите на работното парче.
2. Поставете го производот со жлебот на водилката **(30)**.
3. Поставете го саканиот агол на сечење (видете „Прилагодување на аголот на сечење и аголот на закосување").
4. **Држете го производот цврсто со двете раце:** едната рака на рачката **(6)** а другата така на помошната рачка **(1)**.
5. Вклучете го производот (видете „Вклучување/исклучување").
6. Полека вметнувајте го сечилото **(26)** во работното парче. Сечете напред со умерен притисок – никогаш назад.

Длабоки засеци

1. Поставете ја водилката **(30)** со гумените елементите на работното парче.
2. Поставете го производот со жлебот на водилката **(30)**.
3. Поставете ја потребната длабочина на сечење (видете „Поставување на длабочината на сечење").
4. Поставете го задниот раб на масата за пила **(10)** колку што е можно поблиску до граничник.
5. Доколку е потребно, подобрете ја прецизноста на вклопувањето на масата за пила **(10)** во водилката **(30)** со ексцентричните завртки **(8)**. Затегнете ги ексцентричните завртки за да го намалите зазорот меѓу производот и водилката.
6. **Држете го производот цврсто со двете раце:** едната рака на рачката **(6)** а другата така на помошната рачка **(1)**.
7. Вклучете го производот (видете „Вклучување/исклучување").
8. Полека вметнувајте го сечилото **(26)** во работното парче. Сечете напред со умерен притисок – никогаш назад.

Индикатор за преоптоварување

Индикатор за преоптоварување (19)	**Значење**
Зелена	Нормално работење
Портокалова	Производот е малку преоптоварен

Индикатор за преоптоварување (19)	Значење
Црвена	Производот е преоптоварен или заглавен

Чистење, одржување и складирање

⚠ ПРЕДУПРЕДУВАЊЕ! Опасност од повреди!

▶ Исклучете го производот и извадете ја батеријата **(33)**.

☐ Поправките и одржувањето што не се опишани во ова упатство треба да ги изврши нашиот сервисен центар (видете „Сервис"). Користете само оригинални резервни делови.

Чистење

⚠ ВНИМАНИЕ! Ризик од оштетување на производот!

▶ Не користете средства за чистење или растворувачи (освен за сечилото за пила **(26)**, видете го следното упатство). Во спротивно, може непоправливо да го оштетите производот.

☐ Отстранувајте нечистотии, како што е смола, од сечилото за пила **(26)** само со растворувачи што не ги нарушуваат механичките својства на сечилото за пила.

☐ Обидете се да ги исчистите површините на кои има насобрано смола со добро исцедена, влажна крпа натопена во млака вода. Внимавајте да не навлезат течности во внатрешноста на куќиштето. Алтернативно, можете да користите специјално средство за чистење (отстранувач на смола) или повеќенаменски спреј. Почитувајте ги безбедносните напомени и упатствата на производителот на специјалното средство за чистење/повеќенаменскиот спреј.

☐ Одржувајте ги отворите за вентилација, куќиштето на моторот и рачките чисти. Користете влажна крпа или четка.

Одржување

■ Производот не бара одржување.

☐ **Пред секоја употреба:** Проверете го сечилото за пила **(26)** за очигледни дефекти. Заменете го сечилото за пила ако е тапо, свиткано или на друг начин оштетено.

☐ Сите работи за одржување на сечилото за пила **(26)** (на пр., поправка или повторно остреење) треба да ги изврши квалификувано лице.

Складирање

☐ Секогаш чувајте го производот и неговите додатоци
- Чист,
- Сув,
- Заштитен од прашина,
- Подалеку од дофат на деца.

☐ Температурата на складирање на батеријата **(33)** и производот е помеѓу 0 °C и +45 °C. Избегнувајте екстремен студ или топлина за време на складирањето за да се спречи намалување на перформансите на батеријата.

☐ **Пред складирање:** Извадете ја батеријата **(33)** од производот.

Резервни делови/додатоци

■ Купувачите можат да купат компатибилни заменски делови и додатоци на www.optimex-shop.com.

■ Можете да нарачате само преку интернет.

☐ За дополнителни информации, обратете се на сервисната телефонска линија Lidl- (видете „Сервис").

☐ Имајте го при рака бројот на вашата нарачка кога ја правите нарачката.

Решавање проблеми

Проблем	Можна причина	Решение
Производот не се вклучува.	Батеријата **(33)** не е вметната.	Вметнете ја батеријата **(33)** (видете „Вметнување/вадење на батеријата").
	Батеријата **(33)** е испразнета.	Наполнете ја батеријата **(33)** (видете „Полнење на батеријата").
	Прекинувачот за вклучување/исклучување **(5)** е неисправен.	Контактирајте го нашиот сервисен центар (видете „Сервис").
	Моторот е неисправен.	

Проблем	Можна причина	Решение
Производот работи со прекини.	Внатрешна лабава врска	Контактирајте го нашиот сервисен центар (видете „Сервис“).
	Прекинувачот за вклучување/исклучување **(5)** е неисправен.	

Одлагање



Внимавајте на обележувањето на материјалите за пакување при селектирање на отпадот, тие се означени со кратенки (a) и броеви (b) со следното значење: 1–7: Пластика/20–22: Хартија и картон/80–98: Комбинирани материјали.

Производ:



Варијантите за одлагање на истрошениот производ можете да ги дознаете во Вашата општина или градска администрација.



Ве молиме правилно отстранете го производот кога ќе го достигне крајот на својот работен век и не го фрлајте во домашниот отпад. Информации за пунктовите за собирање и нивното работно време може да се добијат од вашата локална самоуправа.

Дефектните или искористени батерии/акумулатори мора да се рециклираат. Вратете ги батериите/акумулаторите и/или производот преку понудените собирни места.



Штетни последици за животната средина при неправилно одлагање на батерии/акумулатори!

Извадете ги батериите/акумулаторскиот пакет од производот пред одлагање.

Батериите/акумулаторите не смеат да се фрлаат со комуналниот отпад. Тие може да содржат токсични тешки метали и подлежат на третман како посебен отпад. Хемиските симболи на тешките метали се следниве: Cd = кадмиум, Hg = жива, Pb = олово. Затоа, вратете ги искористените батерии/акумулатори на комунално собирачко место.

Гаранција

Производот е изработен според строги насоки за квалитет и е внимателно проверен пред испорака. Во случај на материјални или производствени недостатоци, имате законски права кон продавачот на производот. Вашите законски права не се ограничени на никаков начин со нашата гаранција наведена подолу.

Гаранцијата за овој производ изнесува 5 години од датумот на купување. Гарантниот рок започнува од датумот на купување. Чувајте ја оригиналната сметка за купување на безбедно место, бидејќи овој документ е потребен како доказ за купувањето.

Сите оштетувања или недостатоци кои постоеле уште при купувањето мора веднаш да се пријават по вадењето на производот од амбалажата.

Доколку производот во рок од 5 години од датумот на купување покаже материјален или производствен недостаток, ние – по наш избор- ќе го поправиме или замениме бесплатно за Вас. Гарантниот рок не се продолжува со прифатено гарантно барање. Ова важи и за заменетите и поправените делови.

Оваа гаранција престанува да важи ако производот е оштетен или неправилно користен или одржуван.

Гаранцијата ги покрива материјалните и производствените недостатоци. Оваа гаранција не се однесува на делови од производот кои се предмет на нормално трошење и затоа се сметаат за потрошни делови (на пр. батерии, црева, кертрици), ниту на оштетувања на кревки делови, како што се прекинувачи или делови од стакло.

Постапка во случај на гаранција

За да се обезбеди брза обработка на Вашето барање, следете ги следните упатства:

За сите барања подгответе ја сметката и бројот на артиклот (на пр. IAN 521710_2601) како доказ за купување.

Бројот на артиклот можете да го најдете на ознаката на производот, како гравура на производот, на насловната страница на Вашето упатство (долу лево) или на налепницата на задниот или долниот дел од производот.

Доколку се појават функционални дефекти или други недостатоци, најпрво контактирајте ја наведената сервисна служба по телефон или по е-пошта.

Производот што е евидентиран како неисправен можете да го испратите, без поштарина, на сервисната адреса што ви е соопштена, при што треба да го приложите фискалната сметка и да наведете во што се состои недостатокот и кога се појавил.

На parkside-diy.com можете да ги видите и преземете ова и многу други упатства. Со овој QR-код ќе бидете директно пренасочени на parkside-diy.com. Изберете ја Вашата земја и пребарувајте ги упатствата за употреба преку полето за пребарување. Со внесување на бројот на артиклот (IAN) 521710_2601 ќе дојдете до упатството за употреба за Вашиот производ.



Сервис

(MK) **Северна Македонија**
Тел.: 080097198
Контакт-формулар на *parkside-diy.com*
IAN 521710_2601

Декларација за сообразност на ЕУ

Декларација за сообразност на ЕУ (бр. 521710_2601)

Ние, компанијата
OWIM GmbH & Co. KG, Stiftsbergstraße 1, 74167 Neckarsulm, Германија
изјавуваме под наша единствена одговорност дека производот:

IAN:	**521710_2601**
Идентификација на производот:	**"PARKSIDE PERFORMANCE" 20V безжична пила за длабнување**
сБрој на модел:	**HG13569**

ги исполнува суштинските барања на наведените директиви на ЕУ

2006/42/Е3 [СЛ ЕУ L 157, 09.06.2006]
2014/30/ЕУ [СЛ ЕУ L 96, 29.03.2014]
2011/65/ЕУ [СЛ ЕУ L 174, 01.07.2011]

Спецификација на релевантните хармонизирани стандарди или други технички спецификации за кои се декларира сообразност:

Не. / До тебе
2006/42/Е3
EN 62841-1:2015+AC:2015+A11:2022
2014/30/EU
EN IEC 55014-1:2021
EN IEC 55014-2:2021

Предмет на горенаведената декларација е во согласност со Директивата 2011/65/ЕУ на Европскиот парламент и на Советот од 8 јуни 2011 година за ограничување на употребата на одредени опасни супстанции во електрична и електронска опрема:

Не. / До тебе
EN IEC 63000:2018 (4.3.3 c))
EN 62321-3-1:2014
EN 62321-4:2014+A1:2017
EN 62321-5:2014
EN 62321-7-1:2015
EN 62321-7-2:2017
EN 62321-6:2015
EN 62321-8:2017

Лице одговорно за чување на техничката документација: OWIM GmbH & Co.KG

Потпишано за и во име на:
OWIM GmbH & Co. KG, Stiftsbergstraße 1, 74167 Neckarsulm, Германија

Превод на оригиналната изјава за сообразност

Neckarsulm	07.04.2026	ppa. Jens Buchheim	ppa. Dr. Thorsten Maier
Орт	Датум	Адвокат	Адвокат

MK

CE

Lista e piktogrameve/simboleve të përdorura ... Faqja 157
Përdorimi i synuar ... Faqja 157
Fushëveprimi i dorëzimit ... Faqja 158
Përshkrimi i pjesëve ... Faqja 158
Të dhëna teknike ... Faqja 158
Udhëzime sigurie ... Faqja 160
Udhëzime të përgjithshme sigurie për pajisjet elektrike ... Faqja 160
Udhëzime sigurie për të gjitha sharrat ... Faqja 162
Udhëzime të mëtejshme sigurie për të gjitha sharrat ... Faqja 162
Udhëzime sigurie për sharrat zhytëse ... Faqja 163
Udhëzime shtesë ... Faqja 163
Ulja e dridhjeve dhe zhurmës ... Faqja 163
Sjellja në rast urgjence ... Faqja 164
Rreziqet e mbetura ... Faqja 164
Përgatitja ... Faqja 164
Kontrolloni gjendjen e karikimit të paketës së baterisë ... Faqja 164
Karikoni paketën e baterisë ... Faqja 164
Kontrolloni funksionin e kapakut mbrojtës ... Faqja 164
Montoni/ndërroni diskun e sharrës ... Faqja 165
Lidhja e pajisjes thithëse të pluhurit ... Faqja 165
Montoni ndalesën paralele ... Faqja 165
Rregullimi i këndit të prerjes dhe këndit të pjerrësisë ... Faqja 165
Cilësoni thellësinë e prerjes ... Faqja 166
Shina udhëzuese ... Faqja 166
Përdorimi ... Faqja 166
Vendosni/hiqni paketën e baterisë ... Faqja 166
Rregullimi i shpejtësisë ... Faqja 166
Ndezja/fikja ... Faqja 166
Kontrolloni nivelin e karikimit të paketës së baterisë ... Faqja 166
Udhëzime punë ... Faqja 167
Sharrimi pa shinë udhëzuese ... Faqja 167
Sharrimi me shinë udhëzuese ... Faqja 167
Treguesi i mbingarkesës ... Faqja 167

Pastrimi, mirëmbajtja dhe ruajtja ..... Faqja 168
Pastrimi ..... Faqja 168
Mirëmbajtje ..... Faqja 168
Ruajtja ..... Faqja 168
Pjesë këmbimi/aksesorë ..... Faqja 168
Zgjidhja e problemeve ..... Faqja 168
Asgjësimi ..... Faqja 169
Garancia ..... Faqja 169
Procedura në rast garancie ..... Faqja 169
Shërbimi ..... Faqja 169
Deklarata e konformitetit e BE-së ..... Faqja 170

Lista e piktogrameve/simboleve të përdorura			
	Lexoni udhëzimet e përdorimit.	n_0	Shpejtësia e punës në gjendje boshe
			Rrymë/tension i vazhdueshëm
	**RREZIK!** – Tregon një rrezik i cili ka shkallë të lartë rreziku që, nëse nuk shmanget, mund të rezultojë në vdekje ose lëndime serioze (p.sh. rrezik mbytjeje)		Diametri Ø i jashtëm dhe diametri Ø i shpimit të diskut të sharrës **(26)**
			Drejtimi i rrotullimit të diskut të sharrës **(26)**
	**PARALAJMËRIM!** – Tregon një rrezik me shkallë të mesme risku, i cili, nëse nuk parandalohet, mund të ketë si pasojë vdekjen ose një lëndim të rëndë (p.sh. rrezik goditjeje elektrike)		Butoni i statusit të karikimit **(18)**
			Treguesi i nivelit të karikimit **(20)**
	**KUJDES!** – Tregon një rrezik me shkallë të ulët risku, i cili, nëse nuk parandalohet, mund të ketë si një lëndim të lehtë deri të mesëm (p.sh. rrezik përvëlimi)		Treguesi i niveleve të shpejtësisë **(21)**
			Butoni i niveleve të shpejtësisë **(22)**
	**VINI RE!** – Paralajmëron rreth dëmtimeve të mundshme materiale (p.sh. rrezik i qarkut të shkurtër)		Vishni mbrojtje të frymëmarrjes!
	Vishni mbrojtje për sytë!		Vishni doreza mbrojtëse!
	Vishni mbrojtëse dëgjimi!		Mos përdorni disqe të dëmtuara sharre.
	Drejtimi i rrotullimit të diskut të sharrës **(26)**		Udhëzime sigurie Udhëzime veprimi
	Shenja CE-konfirmon konformitetin me direktivat e BE-së që zbatohen për-produktin.		

20 V SHARRË ZHYTËSE ME BATERI

Përdorimi i synuar

- Kjo sharrë zhytëse me bateri (më tutje "produkti" ose "vegla elektrike") është e përshtatshme për sharrimin e prerjeve gjatësore dhe tërthore me prerje zhytëse, mbi një mbështetje të qëndrueshme, në materialet e mëposhtme:
  - Dru
  - Plastikë
  - Materiale ndërtimi të lehta (p.sh. pllaka gipsi)
- Sharrimi i metalit nuk lejohet.
- Produkti mund të përdoret me ose pa shina udhëzuese. Për prerje paralele ka edhe një ndalesë paralele.
- Përdoreni produktin vetëm në dhoma të brendshme të thata.
- Produkti është menduar vetëm për përdorim privat. Produkti nuk është projektuar për përdorim komercial ose aplikime të ngjashme.

- Produkti është pjesë e serisë **X 20 V TEAM** dhe mund të funksionojë me paketa baterish nga seria **X 20 V TEAM**. Paketa e baterisë e serisë **X 20 V TEAM** mund të karikohen vetëm me karikues të serisë **X 20 V TEAM**.

Fushëveprimi i dorëzimit

1 20 V Sharrë zhytëse me bateri
1 Ndalues paralel
1 Disk sharre universal me diametër Ø 140 mm (montuar paraprakisht)
1 Shinë udhëzuese (2-pjesëshe) + element lidhës
2 Çelës hekzagonal i brendshëm (në dorezën ndihmëse)
1 Udhëzime përdorimi

Përshkrimi i pjesëve

(Fig. A)

(1) Dorezë ndihmëse
(2) Levë fiksuese
(3) Bllokim i ndezjes
(4) Shkarkuesi i ashklave
(5) Çelësi i ndezjes/fikjes
(6) Dorezë
(7) Vidë flutur (këndi i prerjes)
(8) Vida ekscentrike
(9) Mbajtëse e baterisë
(10) Tavolina e sharrës
(11) Vidë flutur (ndalesë paralele)
(12) Shenja e referencës (këndi i prerjes)
(13) Shkalla e këndit të prerjes
(14) Çelësi rregullues
(15) Bllokimi (shkalla e thellësisë së prerjes)
(16) Çelës i madh hekzagonal i brendshëm
(17) Çelës i vogël hekzagonal i brendshëm
(18) Butoni (niveli i karikimit - produkti)
(19) Treguesi i mbingarkesës
(20) Treguesi i nivelit të karikimit (produkt)
(21) Treguesi i niveleve të shpejtësisë
(22) Butoni (niveli i shpejtësisë)
(23) Kapak mbrojtës
(24) Hapje
(25) Shenja e gjerësisë së prerjes
(26) Disk sharre
(27) Shenja e referencës (shkalla e thellësisë së prerjes)
(28) Shkalla e thellësisë së prerjes
(29) Ndalues paralel
(30) Shina udhëzuese
(31) Element lidhës
(32) Vidë pa kokë

(Fig. B)

(33) Paketa e baterisë *
(33a) Butoni (statusi i karikimit – paketa e baterisë)
(33b) Treguesi LED i nivelit të baterisë
(34) Butoni i zhbllokimit (paketa e baterisë)
(35) Karikuesi*

(Fig. C)

(36) Bllokimi i boshtit
(37) Fllanxhë
(38) Vidë

(Fig. E)

(39) Foleja e ndalesës paralele

Të dhëna teknike

20 V Sharrë zhytëse me bateri	PPTSA 20-Li C3
Tensioni nominal U:	20 V ⎓
Shpejtësia e vlerësuar në boshllëk n_0:	2800–5500 min^{-1}
Thellësia maksimale e prerjes (pa shinë udhëzuese):	
– në 90°:	rreth 52 mm
– në 45°:	rreth 38 mm
Thellësia maksimale e prerjes (me shinë udhëzuese):	
– në 90°:	rreth 46 mm
– në 45°:	rreth 32 mm

Disk sharre	
Ø i jashtëm:	140 mm
Ø i shpimit:	20 mm
Gjerësia e prerjes (trashësia e dhëmbit):	1,8 mm
Numri i dhëmbëve:	42
Shpejtësia e vlerësuar në boshllëk n_0:	maks. 7000 min^{-1}

Temperatura e rekomanduar e ambientit	
Temperatura maks. (e përgjithshme):	+50 °C

* Paketa e baterisë dhe karikuesi nuk përfshihen në paketim.

Gjatë karikimit:	+4 °C deri +40 °C
Gjatë funksionimit:	+4 °C deri +50 °C
Gjatë ruajtjes:	0 °C deri +45 °C

Vlerat e emetimit të zhurmës

Vlerat e matura u përcaktuan në përputhje me EN 62841. Niveli i vlerësuar i zhurmës me A i pajisjes elektrike është zakonisht:

Niveli i presionit të zërit L_{pA}:	79,1 dB
Pasiguria K_{pA}:	3,0 dB
Niveli i fuqisë së zërit L_{WA}:	87,1 dB
Pasiguria K_{WA}:	3,0 dB

Vlerat e emetimit të dridhjeve

Vlerat totale të dridhjeve (shuma vektoriale e tre drejtimeve), të përcaktuara sipas EN 62841:

Dridhje – doreza kryesore	
Sharrimi në dru ($a_{h,W}$):	2,484 m/s^2
Pasiguria K:	1,5 m/s^2
Dridhje – doreza ndihmëse	
Sharrimi në dru ($a_{h,W}$):	2,980 m/s^2
Pasiguria K:	1,5 m/s^2

⚠ PARALAJMËRIM!



Vishni mbrojtëse për dëgjimin!

⚠ PARALAJMËRIM!

- Emetimet e dridhjeve dhe zhurmës gjatë përdorimit real të pajisjes elektrike mund të ndryshojnë nga vlerat e specifikuara, varësisht nga mënyra se si pajisja elektrike përdoret, në veçanti nga lloji i pjesës së punës që përpunohet.
  Mundohuni ta mbani ekspozimin ndaj dridhjeve dhe zhurmës sa më të ulët të jetë e mundur. Disa shembuj të masave për të zvogëluar ekspozimin ndaj dridhjeve përfshijnë veshjen e dorezave gjatë përdorimit të veglave shtesë dhe kufizimin e orarit të punës. Të gjitha pjesët e ciklit të funksionimit duhet të merren në konsideratë (p.sh., kohët kur pajisja elektrike është e fikur dhe kohët kur ajo është e ndezur, por punon pa ngarkesë).

SHËNIM

- Vlera e specifikuar e dridhjeve totale dhe vlera e specifikuar e emetimit të zhurmës janë matur sipas një metode standarde testimi dhe mund të përdoren për të krahasuar një pajisje elektrike me një tjetër.
- Vlera totale e specifikuar e dridhjeve dhe vlera e specifikuar e emetimit të zhurmës mund të përdoren gjithashtu për një vlerësim paraprak të ngarkesës.

Kohëzgjatja e karikimit

⚠ PARALAJMËRIM! Rrezik lëndimesh personale dhe dëmesh materiale për shkak të trajtimit të papërshtatshëm të paketës së baterisë!

- Ndiqni udhëzimet e sigurisë dhe ato të karikimit dhe përdorimit të saktë që jepen në udhëzimet e përdorimit të paketës së baterisë dhe karikuesit tuaj të serisë **X 20 V TEAM**.
- Një përshkrim të detajuar për procesin e karikimit dhe informacione të mëtejshme do ti gjeni në udhëzimet e veçanta të përdorimit.

SHËNIM

- Koha reale e karikimit mund të ndryshojë pak nga informacioni i mësipërm në varësi të temperaturës së ambientit dhe gjendjes së baterisë. Mbani parasysh që informacioni mund të ndryshojë.

- Produkti është pjesë e serisë **X 20 V TEAM** dhe mund të funksionojë me paketa baterish nga seria **X 20 V TEAM**. Paketa e bateritë e serisë **X 20 V TEAM** mund të karikohen vetëm me karikues të serisë **X 20 V TEAM**.
- Kohëzgjatja e karikimit ndikohet nga faktorë të tillë si temperatura e mjedisit dhe paketa e baterisë, si dhe tensioni i rrjetit të aplikuar, dhe mund të ndryshojë nga vlerat e specifikuara.
- Ju rekomandojmë që ta përdorni këtë produkt ekskluzivisht me paketat e mëposhtme të baterive:
  - **PAP 20 B1**
  - **PAP 20 B3**
  - **Smart PAPS 204 A1**
  - **Smart PAPS 208 A1**
- Ju rekomandojmë ti karikoni këto pako baterish me karikuesit e mëposhtëm:
  - **PLG 20 A3**
  - **PLG 20 A4**
  - **PLG 20 C1**
  - **PLG 20 C3**

– **PDSLG 20 A1**
– **Smart PLGS 2012 A1**

Udhëzime sigurie

Udhëzime të përgjithshme sigurie për pajisjet elektrike

⚠ PARALAJMËRIM!

▶ Lexoni të gjitha udhëzimet e sigurisë, udhëzimet, ilustrimet dhe të dhënat teknike të dhëna me këtë pajisje elektrike. Mosndjekja e udhëzimeve të mëposhtme mund të rezultojë në goditje elektrike, zjarr dhe/ose lëndime serioze.

Ruani të gjitha informacionet dhe udhëzimet e sigurisë për referencë në të ardhmen.

Termi "pajisje elektrike" e përdorur në udhëzimet e sigurisë i referohet pajisjeve elektrike që punojnë me rrjetin elektrik (me kabllo elektrike) dhe pajisjeve elektrike që punojnë me bateri (pa kabllo elektrike).

Siguria në vendin e punës

a) **Mbajeni hapësirën tuaj të punës të pastër dhe të ndriçuar mirë.** Rrëmuja ose hapësirat e pa ndriçuara të punës mund të çojnë në aksidente.
b) **Mos e përdorni pajisjen elektrike në atmosfera potencialisht shpërthyese ku ka lëngje, gazra ose pluhur të ndezshëm.** Pajisjet elektrike prodhojnë shkëndija që mund të ndezin pluhurin ose avujt.
c) **Mbajini larg fëmijët dhe personat e tjerë gjatë përdorimit të pajisjes elektrike.** Nëse shpërqendroheni, mund të humbisni kontrollin e pajisjes.

Siguria elektrike

a) **Spina e veglës elektrike duhet të futet në prizë. Spina nuk duhet të modifikohet në asnjë mënyrë. Mos përdorni spina adaptuese me pajisje elektrike të tokëzuara.** Spinat dhe prizat e pamodifikuara zvogëlojnë rrezikun e goditjes elektrike.
b) **Shmangni kontaktin fizik me sipërfaqet e tokëzuara siç janë tubat, ngrohësit, sobat dhe frigoriferët.** Ekziston një rrezik më i lartë i goditjes elektrike nëse trupi juaj është i tokëzuar.
c) **Mbajini pajisjet elektrike larg shiut ose lagështirës.** Hyrja e ujit në një pajisje elektrike rrit rrezikun e goditjes elektrike.
d) **Mos e keqpërdorni kabllon lidhëse për ta transportuar, varur ose tërhequr pajisjen elektrike nga priza. Mbajeni kabllon lidhëse larg nxehtësisë, vajit, skajeve të mprehta ose pjesëve të pajisjes.** Kabllot lidhëse të dëmtuara ose të ngatërruara rrisin rrezikun e goditjes elektrike.
e) **Kur punoni jashtë me një pajisje elektrike, përdorni vetëm kabllo zgjatuese që janë të përshtatshme për përdorim në natyrë.** Përdorimi i një kablloje zgjatuese për përdorim të jashtëm zvogëlon rrezikun e goditjes elektrike.
f) **Nëse përdorimi i pajisjes elektrike në një mjedis me lagështirë është i pashmangshëm, përdorni një pajisje për mbrojtjen e rrymës së mbetur.** Përdorimi i një pajisjeje për mbrojtjen nga rryma e mbetur zvogëlon rrezikun e goditjes elektrike.

Siguria e personave

a) **Jini vigjilentë, kushtojini vëmendje asaj që po bëni dhe përdorni logjikën e shëndoshë gjatë përdorimit të një pajisje elektrike. Mos përdorni asnjë pajisje elektrike kur jeni të lodhur ose nën ndikimin e drogës, alkoolit ose ilaçeve.** Një moment i pavëmendjes gjatë përdorimit të pajisjes elektrike mund të rezultojë në lëndime serioze.
b) **Vishni pajisje mbrojtëse personale dhe gjithmonë mbani syze sigurie.** Mbajtja e pajisjeve mbrojtëse personale, siç është maskakundër pluhurit, këpucët mbrojtëse kundër rrëshqitjes, një helmetë mbrojtëse ose mbrojtëse për dëgjimin, në varësi të llojit dhe përdorimit të pajisjes elektrike, zvogëlon rrezikun e lëndimit.
c) **Shmangni funksionimin e paqëllimtë. Sigurohuni që pajisja elektrike të jetë e fikur përpara se ta lidhni me furnizimin me energji elektrike dhe/ose baterinë, përpara se ta merrni në dorë ose ta transportoni.** Mbajtja e veglës elektrike me gishtin mbi çelës ose lidhja e tij me furnizimin me energji ndërsa është i ndezur mund të shkaktojë aksidente.
d) **Hiqni çdo vegël rregullimi ose çelës fiks përpara se ta ndizni pajisjen elektrike.** Një vegël apo çelës i lënë në një pjesë rrotulluese të pajisjes elektrike mund të shkaktojë lëndime.
e) **Shmangni qëndrimin e parregullt të trupit. Sigurohuni që të keni një qëndrim të sigurt dhe të ruani ekuilibrin tuaj në çdo kohë.** Kjo ju lejon ta kontrolloni më mirë pajisjen elektrike në situata të papritura.
f) **Vishni rroba të përshtatshme. Mos vishni rroba të gjera ose bizhuteri. Mbajini flokët, rrobat dhe dorezat larg pjesëve lëvizëse.** Rrobat e gjera,

bizhuteritë ose flokët e gjatë mund të ngecin në pjesët lëvizëse.

g) **Nëse mund të instalohen pajisje për nxjerrjen- dhe -mbledhjen e pluhurit, sigurohuni që ato të jenë të lidhura dhe të përdoren siç duhet.** Përdorimi i një sistemi për nxjerrjen e pluhurit mund të zvogëlojë rreziqet nga pluhuri.

h) **Mos u mashtroni nga një ndjenjë e rreme sigurie dhe mos i injoroni rregullat e sigurisë për pajisjet elektrike, edhe nëse e njihni mirë pajisjen elektrike pas përdorimit të shpeshtë.** Veprimet e pakujdesshme mund të çojnë në lëndime serioze brenda një fraksioni të sekondës.

Përdorimi dhe trajtimi i pajisjes elektrike

a) **Mos e mbingarkoni pajisjen elektrike. Përdorni pajisjen elektrike të projektuar për punën tuaj.** Me pajisjen e duhur elektrike, mund të punoni më mirë dhe më të sigurt brenda diapazonit të specifikuar të fuqisë.

b) **Mos përdorni një pajisje elektrike me një çelës të dëmtuar.** Një pajisje elektrike që nuk mund të ndizet- ose fiket më është e rrezikshme dhe duhet të riparohet.

c) **Shkëputeni pajisjen nga priza dhe/ose hiqni baterinë e lëvizshme përpara se të bëni ndonjë rregullim, të ndryshoni aksesorët ose ta ruani pajisjen.** Kjo masë paraprake parandalon ndezjen aksidentale të pajisjes elektrike.

d) **Mbajini pajisjet elektrike që nuk përdoren larg fëmijëve. Mos lejoni që personat të cilët nuk e njohin pajisjen ose që nuk i kanë lexuar këto udhëzime ta përdorin atë.** Pajisjet elektrike janë të rrezikshme kur përdoren nga njerëz pa përvojë.

e) **Mirëmbajini me kujdes veglat elektrike dhe aksesorët. Kontrolloni që pjesët lëvizëse të funksionojnë siç duhet dhe të mos bllokohen, si dhe që asnjë nga pjesët të mos jetë e thyer ose e dëmtuar në një mënyrë që mund të dëmtojë funksionin e pajisjes elektrike. Riparoni pjesët e dëmtuara përpara se të përdorni veglën elektrike.** Shumë aksidente shkaktohen nga pajisje elektrike të mirëmbajtura dobët.

f) **Mbajini veglat prerëse të mprehta dhe të pastra.** Veglat prerëse të mirëmbajtura me kujdes me disqe të mprehta kanë më pak gjasa të bllokohen dhe janë më të lehta për t'u drejtuar.

g) **Përdorni pajisjen elektrike, aksesorët, veglat shtesë etj., në përputhje me këto udhëzime. Merrni parasysh kushtet e punës dhe punën që do të kryhet.** Përdorimi i pajisjeve elektrike për qëllime të tjera nga ato të synuara mund të rezultojë në situata të rrezikshme.

h) **Mbajini dorezat dhe sipërfaqet e kapjes të thata, të pastra dhe pa vaj e yndyrë.** Dorezat dhe sipërfaqet e rrëshqitshme të kapjes nuk lejojnë funksionimin dhe kontrollin e sigurt të pajisjes elektrike në situata të paparashikuara.

Përdorimi dhe trajtimi i pajisjes me bateri

a) **Karikoni baterinë vetëm me karikuesit e rekomanduar nga prodhuesi.** Një karikues i projektuar për një lloj të caktuar baterie mund të paraqesë rrezik zjarri nëse përdoret me lloje të tjera baterish.

b) **Përdorni vetëm bateritë e projektuara për këtë qëllim në pajisjet elektrike.** Përdorimi i baterive të tjera mund të shkaktojë lëndime dhe zjarr.

c) **Kur nuk është në përdorim, mbajeni baterinë larg kapëseve të letrës, monedhave, çelësave, gozhdëve, vidave ose objekteve të tjera të vogla metalike që mund të shkaktojnë qark të shkurtër.** Një qark i shkurtër midis kontakteve të baterisë mund të shkaktojë djegie ose zjarr.

d) **Nëse përdoret gabimisht, nga bateria mund të rrjedhë lëng. Shmangni kontaktin me të. Në rast kontakti aksidental, shpëlajeni me ujë. Nëse lëngu ju bie në sy, kërkoni ndihmë shtesë mjekësore.** Lëngu i baterisë që rrjedh mund të shkaktojë acarim të lëkurës ose djegie.

e) **Mos përdorni një bateri të dëmtuar ose të modifikuar.** Bateritë e dëmtuara ose të modifikuara mund të sillen në mënyrë të paparashikueshme dhe të shkaktojnë zjarr, shpërthim ose lëndim.

f) **Mos e ekspozoni baterinë ndaj zjarrit ose temperaturave të larta.** Zjarri ose temperaturat mbi +130 °C mund të shkaktojnë shpërthim.

g) **Ndiqni të gjitha udhëzimet e karikimit dhe mos e karikoni kurrë baterinë ose pajisjen me bateri jashtë diapazonit të temperaturës së specifikuar në udhëzimet e përdorimit.** Karikimi i gabuar ose karikimi jashtë diapazonit të lejuar të temperaturës mund të dëmtojë baterinë dhe të rrisë rrezikun e zjarrit.

Shërbimi

a) **Riparoni pajisjen tuaj elektrike vetëm nga personel i kualifikuar dhe vetëm me pjesë këmbimi origjinale.** Kjo siguron ruajtjen e sigurisë së pajisjes elektrike.

b) **Mos i mirëmbani kurrë bateritë e dëmtuara.** E gjithë mirëmbajtja e baterisë duhet të kryhet vetëm nga prodhuesi ose nga qendrat e autorizuara të shërbimit.

Udhëzime sigurie për të gjitha sharrat

Procesi i sharrimit

a)  **RREZIK: Mbajini duart larg zonës së sharrimit dhe diskut të sharrës.** Nëse e mbani sharrën me të dyja duart, ato nuk mund të lëndohen nga disku i sharrës.

b) **Mos e shtrini dorën poshtë pjesës së punës.** Kapaku mbrojtës nuk mund t'ju mbrojë nga disku i sharrës poshtë pjesës së punës.

c) **Rregulloni thellësinë e prerjes sipas trashësisë së pjesës së punës.** Poshtë pjesës së punës duhet të jetë e dukshme pak më pak se lartësia e plotë e një dhëmbi.

d) **Mos e mbani kurrë në dorë ose mbi këmbë pjesën e punës që do të sharrohet. Sigurojeni pjesën e punës në një fiksim të qëndrueshëm.** Është e rëndësishme ta siguroni mirë pjesën e punës në mënyrë që të minimizoni rrezikun e kontaktit me trupin, bllokimin e diskut të sharrës ose humbjen e kontrollit.

e) **Mbajeni pajisjen elektrike vetëm nga sipërfaqet e izoluara të dorezës kur kryeni një veprim ku vegla shtesë mund të bjerë në kontakt me instalime elektrike të fshehura.** Kontakti me një tel nën tension i vendos gjithashtu pjesët metalike të pajisjes elektrike nën tension dhe shkakton goditje elektrike.

f) **Përdorni gjithmonë një ndalesë ose një udhëzues me skaj të drejtë kur bëni prerje për së gjati.** Kjo përmirëson saktësinë e prerjes dhe zvogëlon probabilitetin e bllokimit të diskut të sharrës.

g) **Përdorni gjithmonë disqe sharre që kanë madhësinë e duhur dhe me një vrimë montimi të përshtatshme (p.sh. në formë diamanti ose të rrumbullakët).** Disqet e sharrës që nuk përshtaten me pjesët montuese të sharrës do të funksionojnë në mënyrë të pabarabartë dhe shkaktojnë humbje kontrolli.

h) **Mos përdorni kurrë rondele ose vida të dëmtuara ose jo të duhura për diskun e sharrës.** Rondelat dhe vidat e diskut të sharrës janë projektuar posaçërisht për sharrën tuaj, për performancë optimale dhe siguri operative.

Udhëzime të mëtejshme sigurie për të gjitha sharrat

Kundërgoditja – shkaqet dhe udhëzimet përkatëse të sigurisë

- Një kundërgoditje është reagimi i papritur që vjen nga një disk sharre që ngec, bllokohet ose nuk është pozicionuar siç duhet, duke bërë që një sharrë e pakontrolluar të ngrihet dhe të lëvizë nga preja e punës drejt përdoruesit.
- Nëse disku i sharrës ngec ose bllokohet në hapësirën mbyllëse të sharrës, ajo bllokohet dhe forca e motorit e shtyn sharrën prapa drejt përdoruesit.
- Nëse disku i sharrës shtrembërohet ose pozicionohet gabim gjatë sharrimit, dhëmbët e skajit të pasmë të diskut të sharrës mund të ngecin në sipërfaqen e drurit, duke bërë që disku i sharrës të lëvizë jashtë prerjes dhe sharra të kërcejë mbrapsht drejt përdoruesit.

Kundërgoditja është rezultati i përdorimit të gabuar ose të papërshtatshëm të sharrës. Kjo mund të parandalohet duke marrë masat e duhura paraprake siç përshkruhet më poshtë.

a) **Mbajeni fort sharrën dhe poziciononi krahët në një mënyrë që të absorbojnë forcën e kundërgoditjes. Qëndroni gjithmonë në anë të diskut të sharrës, mos e afroni kurrë diskun e sharrës në një vijë me trupin tuaj.** Në rast të një kundërgoditjeje, sharra rrethore mund të kërcejë mbrapsht, por përdoruesi ka mundësi ta kontrollojë forcën e kundërgoditjes duke marrë masat e duhura paraprake.

b) **Nëse disku i sharrës bllokohet ose ndërpritni punën, fikeni sharrën dhe mbajeni të palëvizur në materialin e punës derisa disku i sharrës të ndalojë plotësisht. Mos bëni kurrë përpjekje ta hiqni sharrën nga pjesa e punës ose ta tërhiqni atë prapa ndërsa disku sharre është në lëvizje; përndryshe mund të ndodhë një kundërgoditje.** Përcaktoni dhe korrigjoni shkakun e bllokimit të diskut të sharrës.

c) **Nëse doni të rinisni një sharrë e cila ka ngecur në pjesën e punës, vendoseni diskun e sharrës në qendër të prerjes së sharrës dhe sigurohuni që dhëmbët e sharrës të mos kenë ngecur në pjesën e punës.** Nëse disku i sharrës bllokohet, ai mund të dalë nga pjesa e punës ose të shkaktojë një kundërgoditje kur sharra të ndizet përsëri.

d) **Mbështetni panelet e mëdha për të zvogëluar rrezikun e kundërgoditjes nga një disk i bllokuar sharre.** Pllakat e mëdha mund të përkulen nga vetë pesha e tyre. Dërrasat duhet të mbështeten në të dyja anët, si pranë prerjes me sharrë ashtu edhe në skaj.

e) **Mos përdorni disqe sharre të pamprehura ose të dëmtuara.** Disqet e sharrës me dhëmbë të mpirë ose të çregullt shkaktojnë rritje të fërkimit, bllokimin e diskut të sharrës dhe kundërgoditje për shkak të një hapësire tepër të ngushtë të sharrës.

f) **Para se të sharroni shtrëngoni cilësime e thellësisë së prerjes dhe prerjes këndore.** Nëse

cilësimet ndryshojnë gjatë sharrimit, disku i sharrës mund të bllokohet dhe mund të ndodhë një kundërgoditje.

g) **Kini kujdes veçanërisht kur sharroni në muret ekzistuese ose në zona të tjera të fshehura.** Disku i zhytur sharrës mund të bllokohet kur sharroni objekte të fshehura, duke shkaktuar një kundërgoditje.

Udhëzime sigurie për sharrat zhytëse

Funksioni i kapakut mbrojtës

a) **Para çdo përdorimi, kontrolloni që kapaku mbrojtës të mbyllet siç duhet. Mos e përdorni sharrën nëse kapaku mbrojtës nuk lëviz lirisht dhe nuk mbyllet menjëherë. Mos e shtrëngoni ose lidhni asnjëherë fort kapakun mbrojtës; kështu disku i sharrës do të ishte i pambrojtur.** Nëse sharra bie aksidentalisht përtokë, kapaku mbrojtës mund të deformohet. Sigurohuni që kapaku mbrojtës lëviz lirshëm dhe nuk e prek diskun e sharrës ose ndonjë pjesë tjetër në asnjë kënd dhe thellësi prerjeje.

b) **Kontrolloni gjendjen dhe funksionin e sustës për kapakun mbrojtës. Nëse kapaku mbrojtës dhe susta nuk funksionojnë siç duhet, çojeni sharrën për servis para përdorimit.** Pjesët e dëmtuara, depozitat ngjitëse ose grumbullimet e copave shkaktojnë që kapaku i poshtëm mbrojtës të funksionojë me vështirësi.

c) **Kur bëni një "prerje zhytëse" që nuk është në kënd të drejtë, sigurojeni pllakën bazë kundër zhvendosjes anësore.** Zhvendosja anësore mund të shkaktojë bllokimin e diskut të sharrës dhe kështu të shkaktojë kundërgoditje.

d) **Mos e vendosni sharrën mbi tavolinën e punës ose në dysheme pa kapakun mbrojtës i cili mbulon diskun e sharrës.** Një disk i pambrojtur dhe zvarritës sharre e lëviz sharrën kundër drejtimit të prerjes dhe sharron çdo gjë që i del përpara. Merrni parasysh kohën e punës së vazhduar të diskut të sharrës.

Udhëzime shtesë

- Mos përdorni disqe smeriluese.
- Zgjidhni diskun e duhur të sharrës në varësi të materialit që do të sharroni. Disqet e sharrave për prerjen e drurit ose materialeve të ngjashme, duhet të jenë në përputhje me EN 847-1. Përdoreni produktin vetëm për sharrimin e drurit, plastikës dhe materialeve të lehta të ndërtimit (p.sh. pllakave të gipsit).
- Përdorni vetëm disqe sharre, shënimi i numrit të rrotullimeve të të cilave përputhet me numrin e rrotullimeve të specifikuar për produktin ose është më i lartë.
- Përdorni vetëm disqe sharre me diametër 140 mm që korrespondon me shënimet në diskun sharrës.
- Shmangni mbinxehjen e majave të dhëmbëzuara të sharrës.
- Kur sharroni plastikë, shmangni shkrirjen e saj.
- Respektoni thellësinë maksimale të prerjes (shihni "Të dhënat teknike").

Të punuarit e sigurt

- Mos e tejkaloni numrin maksimal të rrotullimeve të shënuar në produkt. Duhet të respektohet diapazoni i specifikuar i shpejtësisë.
- Nxirrni nga përdorimi disqet e sharrës rrethore me trup të plasaritur. Riparimi nuk lejohet.
- Fiksoni veglat dhe trupat e veglave në mënyrë të tillë që të mos mund të lirohen gjatë funksionimit. Respektoni udhëzimet për montimin. Shtrëngojeni me dorë vidën shtrënguese me të cilën fiksohet disku i sharrës, duke përdorur çelësin hekzagonal të brendshëm të përfshirë në paketim.
- Nuk lejohet zgjatja ose shtrëngimi i çelësit me goditje me çekiç.
- Punimet e mirëmbajtjes dhe ndryshimet në disqet e sharrës rrethore duhet të kryhen vetëm nga një person kompetent, domethënë një person me formim profesional dhe përvojë, i cili njeh kërkesat për konstruksionin dhe është i familjarizuar me masat e nevojshme të sigurisë.

Ulja e dridhjeve dhe zhurmës

Kufizoni kohën e përdorimit, përdorni mënyra operimi me dridhje të ulët dhe zhurmë të ulët dhe vishni pajisje mbrojtëse personale për të zvogëluar efektet e dridhjeve dhe zhurmës.

Masat e mëposhtme ndihmojnë në uljen e rreziqeve që lidhen me dridhjet dhe zhurmën:

- Përdoreni produktin vetëm për qëllimin e tij të synuar dhe siç përshkruhet në këto udhëzime.
- Sigurohuni që produkti të jetë në gjendje të patëmetë dhe i mirëmbajtur mirë.
- Përdorni aksesorë e duhur për këtë produkt dhe sigurohuni që ato të jenë në gjendje të patëmetë.
- Mbajeni produktin fort nga dorezat/sipërfaqet e kapjes.
- Mirëmbajeni produktin sipas udhëzimeve dhe sigurohuni që të ketë lubrifikim të mjaftueshëm (nëse është i aplikueshëm).

Sjellja në rast urgjence

Ju lutemi të njiheni me përdorimin e këtij produkti duke lexuar këto udhëzime përdorimi. Mësoni përmendësh udhëzimet e sigurisë dhe ndiqini ato në mënyrë rigoroze. Kjo ndihmon për të shmangur rreziqet.

- Nëse ka keqfunksionim, fikeni produktin menjëherë. Kontrollojeni nga një teknik i kualifikuar dhe riparojeni nëse është e nevojshme përpara se ta vini përsëri në punë.

Rreziqet e mbetura

SHËNIM

▶ Ky produkt gjeneron një fushë elektromagnetike gjatë funksionimit! Kjo fushë, në rrethana të caktuara, mund të ndikojë në implantet mjekësore aktive ose pasive! Për të zvogëluar rrezikun e lëndimeve serioze ose fatale, ne rekomandojmë që personat me implante mjekësore të konsultohen me mjekun e tyre dhe prodhuesin e implantit mjekësor përpara se ta përdorin produktin!

Edhe nëse e përdorni këtë produkt siç duhet, mbetet një rrezik potencial për lëndime personale- dhe dëmtime materiale. Rreziqet e mëposhtme mund të lindin për shkak të projektimit dhe ndërtimit të këtij produkti, ndër të tjera:

- Lëndime nga prerjet
- Dëmtimet në dëgjim mund të ndodhin nëse nuk vishen mbrojtëse të përshtatshme dëgjimi
- Dëmtime shëndetësore që vijnë nga dridhjet e dorës dhe krahut nëse produkti përdoret për një periudhë të gjatë kohore dhe nuk operohet dhe mirëmbahet siç duhet

Përgatitja

Kontrolloni gjendjen e karikimit të paketës së baterisë

- ☐ Shtypni ⮀ **(33a)** ngjitur me treguesin LED të nivelit të karikimit të baterisë **(33b)** në paketën e baterisë **(33)**.
- ■ Niveli i karikimit të paketës së baterisë **(33)** tregohet nga ndezja e dritave përkatëse LED të treguesit LED të nivelit të karikimit të baterisë **(33b)**.

Ekran	Ngjyra	Domethënia
	E kuqe, portokalli, e gjelbër	Karikuar plotësisht
	E kuqe, portokalli	Karikuar pjesërisht
	E kuqe	Duhet karikuar

- ☐ Karikoni paketën e baterisë **(33)** vetëm kur ndizet drita e kuqe LED në treguesin LED të nivelit të karikimit të baterisë **(33b)**.

Karikoni paketën e baterisë

SHËNIM

▶ Nëse paketa e baterisë **(33)** është ende e ngrohtë, lëreni të ftohet para se ta karikoni.

1. Hiqeni paketën e baterisë **(33)** nga produkti.
2. Shtyjeni paketën e baterisë **(33)** në portën e karikimit të karikuesit **(35)**.
3. Lidhni karikuesin **(35)** në një prizë.
4. **Pas karikimit:** Shkëputeni karikuesin **(35)** nga priza.
5. Tërhiqni paketën e baterisë **(33)** nga karikuesi **(35)**.

Dritat LED të kontrollit në karikues

E gjelbër	E kuqe	Domethënia
Ndriçon	–	Karikuar plotësisht
		Modaliteti Standby (nuk është futur paketa e baterisë **(33)**)
–	Ndriçon	Po karikohet
–	Pulson	Paketa e baterisë **(33)** është e tejnxehur
Pulson	Pulson	Paketa e baterisë **(33)** është me defekt

Kontrolloni funksionin e kapakut mbrojtës

(Fig. A)

SHËNIM

▶ Nëse funksionimi i kapakut mbrojtës **(23)** nuk është i rregullt, mos e vini produktin në punë. Drejtojuni qendrës sonë të shërbimit (shih "Shërbimi").

1. Vendoseni produktin me tavolinën e sharrës **(10)** në skajin e një sipërfaqeje të qëndrueshme, në mënyrë që disku i sharrës **(26)** të mund të ulet plotësisht.
2. Shtyjeni bllokimin e ndezjes **(3)** përpara dhe uleni diskun e sharrës **(26)**.
3. Kontrolloni nëse disku i sharrës **(26)** fërkohet me kapakun mbrojtës **(23)**.
   Kontrolloni nëse disku i sharrës kthehet vetë në pozicionin e tij fillestar.

Montoni/ndërroni diskun e sharrës

(Fig. C)

SHËNIM

▶ Fikeni produktin dhe hiqni paketën e baterisë **(33)** para se të filloni punimet.

1. Shtyjeni levën fiksuese **(2)** në drejtim të dorezës ndihmëse **(1)**.
2. Shtyjeni bllokimin e ndezjes **(3)** përpara. Uleni diskun e sharrës **(26)** derisa produkti të fiksohet me një kërcitje të dëgjueshme.
3. Lëshojeni bllokimin e ndezjes **(3)**. Njësia e motorit ndalon në pozicionin ku mund ta montoni/ndërroni diskun e sharrës **(26)** përmes hapjes në kapakun mbrojtës **(23)**.

Heqja e diskut të sharrës

SHËNIM

▶ Çelësi hekzagonal i madh i brendshëm **(16)** ruhet në dorezën ndihmëse **(1)**.

1. Shtypni bllokuesin e boshtit **(36)**. Lironi vidën **(38)** në drejtim kundërorar, duke përdorur çelësin hekzagonal të madh të brendshëm **(16)**.
2. Hiqni vidën **(38)** dhe fllanxhën **(37)**.
3. Hiqeni me kujdes diskun e sharrës **(26)** nga poshtë kapakut mbrojtës **(23)**.

Montoni diskun e sharrës

⚠ PARALAJMËRIM!

▶ Shigjeta që tregon drejtimin e rrotullimit në diskun e sharrës **(26)** duhet të përputhet me shigjetën në kapakun mbrojtës **(23)**.

1. Vendoseni diskun e sharrës **(26)** nga poshtë në kapakun mbrojtës **(23)**, mbi bosht.
2. Vendoseni fllanxhën **(37)** në diskun e sharrës **(26)**.
3. Shtypni bllokuesin e boshtit **(36)**. Fiksoni fllanxhën **(37)** dhe diskun e sharrës **(26)** me vidën **(38)**. Shtrëngoni vidën në drejtim orar duke përdorur çelësin hekzagonal të madh të brendshëm **(16)**.

Lidhja e pajisjes thithëse të pluhurit

(Fig. D)

SHËNIM

▶ Gjatë përpunimit të materialeve nga të cilat krijohet pluhur i rrezikshëm për shëndetin, lidheni produktin me një pajisje të përshtatshme dhe të kontrolluar për thithjen e pluhurit (klasa e pluhurit M).

☐ Lidheni pajisjen thithëse të pluhurit (p.sh. PWD 30 C1) me shkarkuesin e ashklave **(4)**.

Montoni ndalesën paralele

(Fig. E)

1. Lironi vidën flutur **(11)** të folesë së ndalesës paralele **(39)**. Shtyjeni ndalesën paralele **(29)** në folenë e ndalesës paralele.
2. Rregulloni gjerësinë e dëshiruar të prerjes. Për këtë qëllim, nëse është e nevojshme, përdorni një metër palosës. Hapjet **(24)** në skajin e përparmë të tavolinës së sharrës **(10)** tregojnë vijën e prerjes për rregullimet e këndit të prerjes 0° dhe 45° (shihni figurën e detajuar).
3. Shtrëngoni vidën flutur **(11)** të folesë së ndalesës paralele **(39)**.

Rregullimi i këndit të prerjes dhe këndit të pjerrësisë

SHËNIM

▶ Ju mund ta përcaktoni këndin e prerjes në bazë të shkallës së këndit të prerjes **(13)**.

▶ Gjatë prerjeve me pjerrësi, thellësia e prerjes është më e vogël se vlera e rregulluar në shkallën e thellësisë së prerjes **(28)**.

1. Lironi 2 vidat flutur **(7)** të parazgjedhjes së këndit të prerjes.
2. Caktoni këndin e dëshiruar në bazë të shkallës së këndit të prerjes **(13)** duke përdorur skajin e sipërm të shenjës referencë **(12)**.
3. Për të rregulluar një kënd pjerrësie prej 0° ose +47°, pas animimit rrotulloni çelësin rregullues **(14)**.
4. Shtrëngoni përsëri vidën flutur **(7)**.
5. Gjatë prerjes me kënd, mbajeni produktin fort me të dyja duart për të pasur kontroll më të mirë mbi produktin.

Cilësoni thellësinë e prerjes

(Fig. A)

1. Mbajeni të shtypur bllokimin **(15)** të rregullimit të thellësisë së prerjes.
2. Caktoni thellësinë e dëshiruar të prerjes në bazë të shkallës së thellësisë së prerjes **(28)** me anë të shenjës referencë **(27)**.

   A: Shenja pa shinë udhëzuese **(30)**
   B: Shenja me shinë udhëzuese **(30)**

3. Lëshoni bllokimin **(15)**.

Shina udhëzuese

(Fig. A, F)

Përpara prerjes së parë

SHËNIM

▶ Shina udhëzuese **(30)** ka një mbrojtëse kundër copëzimit (shirit gome i zi) në pjesën e poshtme.

Shkurtojeni mbrojtësen kundër copëzimit në mënyrë të rrafshët me gjatësinë e shinës udhëzuese **(30)**. Për ta bërë këtë, veproni si më poshtë:

1. Vendosni shinën udhëzuese **(30)** në një pjesë pune.
2. Rregulloni në produkt një thellësi prerjeje prej rreth 10 mm (shihni "Rregullimi i thellësisë së prerjes").
3. Ndizni produktin (shihni "Ndezja/fikja").
4. Futeni produktin në mënyrë të njëtrajtshme dhe me një shtytje të lehtë në drejtimin e prerjes.

Lidhni shinën udhëzuese

SHËNIM

▶ Çelësi i vogël hekzagonal i brendshëm **(17)** ruhet në dorezën ndihmëse **(1)**.

1. Futeni elementin lidhës **(31)** në dadon në të dyja pjesët e shinës udhëzuese **(30)**.
   Elementi lidhës duhet të jetë në qendër midis të dyja pjesëve të shinës udhëzuese.
2. Shtrëngoni vidat pa kokë **(32)** duke përdorur çelësin e vogël hekzagonal të brendshëm **(17)**.

Përdorimi

Vendosni/hiqni paketën e baterisë

⚠ PARALAJMËRIM! Rrezik lëndimi nga vënia në punë e paqëllimshme!

▶ Paketën e baterisë **(33)** futeni në produkt kur është plotësisht gati për përdorim.

Vendosni paketën e baterisë

1. Rrëshqiteni paketën e baterisë **(33)** përgjatë mbajtëses së baterisë **(9)** në produkt.
2. Sigurohuni që paketa e baterisë **(33)** të mbërthehet mirë.

Hiqni paketën e baterisë

1. Shtypni butonat e zhbllokimit **(34)** në paketën e baterisë **(33)**.
2. Hiqeni paketën e baterisë **(33)** nga produkti.

Rregullimi i shpejtësisë

□ Shtypni **(22)**, për të vendosur një nga 6 nivelet e shpejtësisë.
■ Niveli i rrotullimeve tregohet me ndezjen e shifrës përkatëse në treguesin e niveleve të rrotullimeve **(21)**.

Ndezja/fikja

Ndezja

1. Shtyjeni bllokimin e ndezjes **(3)** përpara.
2. Shtypni çelësin e ndezjes/fikjes **(5)**.
   Pasi produkti të jetë ndezur, mund ta lëshoni bllokimin e ndezjes **(3)**.
3. Futeni diskun e sharrës **(26)** në pjesën e punës.

Fikja

1. Lëshoni çelësin e ndezjes/fikjes **(5)**.
2. Vendosni diskun e sharrës **(26)** sërish në kapakun mbrojtës **(23)**.

Kontrolloni nivelin e karikimit të paketës së baterisë

□ Shtypni **(18)**. Niveli i paketës së baterisë **(33)** tregohet nga ndriçimi i dritave përkatëse LED në treguesin e nivelit të karikimit **(20)**.
■ Gjatë funksionimit, niveli i karikimit të paketës së baterisë **(33)** shfaqet në gjendje të vazhduar në treguesin e nivelit të karikimit **(20)**.

Ngjyra	Domethënia
E kuqe, portokalli, e gjelbër	Karikuar plotësisht
E kuqe, portokalli	Karikuar përgjysmë
E kuqe	Duhet karikuar

☐ Karikoni paketën e baterisë **(33)** kur ndriçohet vetëm drita e kuqe LED në treguesin e nivelit të karikimit **(20)**.

Udhëzime punë

SHËNIM

▶ Shenjat e gjerësisë së prerjes **(25)** në kapakun mbrojtës **(23)** tregojnë pikën e përparme dhe të pasme të prerjes së diskut të sharrës **(26)** (Ø 140 mm) në thellësinë maksimale të prerjes.

Sharrimi pa shinë udhëzuese

Sharrim me kënd të drejtë

1. **Mbajeni produktin me të dyja duart:** njërën dorë te doreza **(6)** dhe tjetrën te doreza ndihmëse **(1)**.
2. Ndizni produktin (shihni "Ndezja/fikja").
3. Vendoseni produktin në pjesën e punës me pjesën e përparme të tavolinës së sharrës **(10)**.
4. Futeni diskun e sharrës **(26)** në pjesën e punës. Sharroni me një presion të moderuar përpara, asnjëherë mbrapa.

Prerje këndore deri në 45°

1. Vendosni këndin e dëshiruar të prerjes (shihni "Caktimi i këndit të prerjes dhe këndit të pjerrësisë").
2. **Mbajeni produktin me të dyja duart:** njërën dorë te doreza **(6)** dhe tjetrën te doreza ndihmëse **(1)**.
3. Ndizni produktin (shihni "Ndezja/fikja").
4. Vendoseni produktin në pjesën e punës me pjesën e përparme të tavolinës së sharrës **(10)**.
5. Futeni diskun e sharrës **(26)** në pjesën e punës. Sharroni me një presion të moderuar përpara, asnjëherë mbrapa.

Prerje zhytëse

SHËNIM

▶ Zvogëloni rrezikun e goditjes së kthimit duke mbështetur skajin e pasmë te një ndalesë (p.sh. shina udhëzuese **(30)**).

▶ Zhvendosja anësore gjatë prerjes mund të shkaktojë bllokimin e diskut të sharrës **(26)** dhe kështu të shkaktojë kundërgoditje. Kur bëni një prerje zhytëse që nuk është në kënd të drejtë, sigurojeni tavolinën e sharrës **(10)** nga zhvendosja anësore.

1. Cilësoni thellësinë e dëshiruar të prerjes (shihni "Cilësoni thellësinë e prerjes").
2. Vendoseni produktin në pjesën e punës.
3. **Mbajeni produktin me të dyja duart:** njërën dorë te doreza **(6)** dhe tjetrën te doreza ndihmëse **(1)**.
4. Ndizni produktin (shihni "Ndezja/fikja").
5. Futeni diskun e sharrës **(26)** në pjesën e punës. Sharroni me një presion të moderuar përpara, asnjëherë mbrapa.

Sharrimi me shinë udhëzuese

Sharrim me kënd të drejtë

1. Vendosni shinën udhëzuese **(30)** me shiritin e zi të gomës mbi pjesën e punës.
2. Vendoseni produktin me dadon në shinën udhëzuese **(30)**.
3. **Mbajeni produktin me të dyja duart:** njërën dorë te doreza **(6)** dhe tjetrën te doreza ndihmëse **(1)**.
4. Ndizni produktin (shihni "Ndezja/fikja").
5. Futeni diskun e sharrës **(26)** në pjesën e punës. Sharroni me një presion të moderuar përpara, asnjëherë mbrapa.

Prerje këndore deri në 45°

1. Vendosni shinën udhëzuese **(30)** me shiritin e zi të gomës mbi pjesën e punës.
2. Vendoseni produktin me dadon në shinën udhëzuese **(30)**.
3. Vendosni këndin e dëshiruar të prerjes (shihni "Caktimi i këndit të prerjes dhe këndit të pjerrësisë").
4. **Mbajeni produktin me të dyja duart:** njërën dorë te doreza **(6)** dhe tjetrën te doreza ndihmëse **(1)**.
5. Ndizni produktin (shihni "Ndezja/fikja").
6. Futeni diskun e sharrës **(26)** në pjesën e punës. Sharroni me një presion të moderuar përpara, asnjëherë mbrapa.

Prerje zhytëse

1. Vendosni shinën udhëzuese **(30)** me shiritin e zi të gomës mbi pjesën e punës.
2. Vendoseni produktin me dadon në shinën udhëzuese **(30)**.
3. Cilësoni thellësinë e dëshiruar të prerjes (shihni "Cilësoni thellësinë e prerjes").
4. Vendoseni skajin e pasmë të tavolinës së sharrës **(10)** sa më afër të jetë e mundur me një ndalesë.
5. Nëse është e nevojshme, përmirësoni përshtatjen e tavolinës së sharrës **(10)** në shinën udhëzuese **(30)** me anë të vidave ekscentrike **(8)**. Shtrëngoni vidat ekscentrike për të minimizuar hapësirën midis produktit dhe shinës udhëzuese.
6. **Mbajeni produktin me të dyja duart:** njërën dorë te doreza **(6)** dhe tjetrën te doreza ndihmëse **(1)**.
7. Ndizni produktin (shihni "Ndezja/fikja").
8. Futeni diskun e sharrës **(26)** në pjesën e punës. Sharroni me një presion të moderuar përpara, asnjëherë mbrapa.

Treguesi i mbingarkesës

Treguesi i mbingarkesës (19)	Domethënia
E gjelbër	Funksionim normal

Treguesi i mbingarkesës (19)	Domethënia
Portokalli	Produkti është pak i mbingarkuar
E kuqe	Produkti është i mbingarkuar ose është bllokuar

Pastrimi, mirëmbajtja dhe ruajtja

⚠ PARALAJMËRIM! Rrezik lëndimi!

▶ Fikeni produktin dhe hiqni paketën e baterisë **(33)**.

☐ Riparimet apo punimet e mirëmbajtjes që nuk përshkruhen në këtë manual duhet të kryhen nga qendra jonë e shërbimit (shihni "Shërbimi"). Përdorni vetëm pjesë këmbimi origjinale.

Pastrimi

⚠ VINI RE! Rrezik dëmtimi të produktit!

▶ Mos përdorni produkte pastrimi ose tretës (me përjashtim të diskut të sharrës **(26)**, shihni udhëzimin e mëposhtëm). Përndryshe, mund ta dëmtoni produktin në mënyrë të parikarueshme.

☐ Hiqni papastërtitë, p.sh. rrëshirën, nga disku i sharrës **(26)** vetëm me tretës që nuk ndikojnë në vetitë mekanike të diskut të sharrës.

☐ Provoni të pastroni sipërfaqet me rrëshirë me një leckë të lagur, të vakët dhe të shtrydhur mirë. Sigurohuni që të mos hyjnë lëngje brenda kasës. Përndryshe, mund të përdorni një pastrues special (heqës rrëshire) ose spërkatës shumëfunksional. Respektoni udhëzimet e sigurisë dhe udhëzimet e prodhuesit të pastruesit special/spërkatësit shumëfunksional.

☐ Mbani të pastra zgavrat e ventilimit, kasën e motorit dhe dorezat. Për ta bërë këtë, përdorni një furçë ose leckë të lagur.

Mirëmbajtje

■ Produkti nuk ka nevojë për mirëmbajtje.

☐ **Përpara çdo përdorimi:** Kontrolloni që disku i sharrës **(26)** të mos ketë mangësi të dukshme. Zëvendësojeni diskun e sharrës, nëse konsumohet, deformohet ose dëmtohet në mënyra të tjera.

☐ Proceset e mirëmbajtjes në diskun e sharrës **(26)** (p.sh. riparimet ose mprehjet e herëpashershme) duhet të kryhen nga një person i specializuar.

Ruajtja

☐ Ruajeni gjithmonë produktin dhe aksesorët e tij
- Të pastër,
- Të thatë,
- Të mbrojtur nga pluhuri,
- larg fëmijëve.

☐ Temperatura e ruajtjes për paketën e baterisë **(33)** dhe produktin është nga 0 °C deri në +45 °C. Shmangni të ftohtin ose të nxehtin ekstrem gjatë ruajtjes për të parandaluar humbjen e energjisë së paketës së baterisë.

☐ **Para ruajtjes:** Hiqeni paketën e baterisë **(33)** nga produkti.

Pjesë këmbimi/aksesorë

■ Klientët mund të blejnë pjesë këmbimi dhe aksesorë të përputhshëm nëpërmjet www.optimex-shop.com.

■ Porositë mund t'i bëni vetëm në internet.

☐ Për informacione të mëtejshme, drejtojuni Lidl linjës direkte të shërbimit (shihni "Shërbimi").

☐ Mbajeni në dispozicion numrin e porosisë për porosinë tuaj.

Zgjidhja e problemeve

Problemi	Shkaqet e mundshme	Zgjidhja
Produkti nuk fillon punë.	Paketa e baterisë **(33)** nuk është futur.	Futni paketën e baterisë **(33)** (shihni "Vendosni/hiqni paketën e baterisë").
	Paketa e baterisë **(33)** është shkarkuar.	Karikojeni paketën e baterisë **(33)** (shihni "Karikoni paketën e baterisë").
	Çelësi i ndezjes/fikjes **(5)** është me defekt.	Drejtojuni qendrës sonë të shërbimit (shih "Shërbimi").
	Motori ka defekt.	
Produkti punon me ndërprerje.	Kontakt i brendshëm i paqëndrueshëm	Drejtojuni qendrës sonë të shërbimit (shih "Shërbimi").
	Çelësi i ndezjes/fikjes **(5)** është me defekt.	

Asgjësimi



Kini parasysh etiketimin e materialeve të ambalazhit gjatë ndarjes së mbeturinave; ato janë të shënuara me shkurtesa (a) dhe numra (b) me këtë kuptim: 1–7: Plastika/20–22: Letra dhe kartoni/80–98: Materiale të përziera.

Produkti:



Mundësitë për asgjësimin e produktit të përdorur i merrni në komunën ose bashkinë tuaj.



Ju lutemi asgjësoni produktin në mënyrë të duhur kur të ketë arritur fundin e jetëgjatësisë së tij të përdorshme dhe jo në mbeturinat shtëpiake. Informacione mbi pikat e grumbullimit dhe oraret e tyre të hapjes mund të merren nga autoriteti juaj lokal.

Bateritë ose akumulatorët e dëmtuar ose të konsumuar duhet të riciklohen. Dorëzoni bateritë/akumulatorët dhe/ose produktin në pikat e ofruara të grumbullimit.



Dëmtime të mjedisit nga asgjësimi i gabuar i baterive/akumulatorëve!

Nxirrni baterinë/pakun e akumulatorit nga produkti para asgjësimit.

Bateritë/akumulatorët nuk duhet të hidhen me mbeturinat shtëpiake. Ato mund të përmbajnë metale të rënda toksike dhe i nënshtrohen trajtimit si mbetje të veçanta. Simbolet kimike të metaleve të rënda janë si më poshtë: Cd = Kadmium, Hg = Mërkur, Pb = Plumb. Prandaj dorëzoni baterinë/akumulatorët e konsumuar në një pikë grumbullimi komunale.

Garancia

Produkti është prodhuar sipas udhëzimeve të rrepta të cilësisë dhe është kontrolluar me kujdes para dorëzimit. Në rast të defekteve të materialit ose të prodhimit, keni të drejta ligjore ndaj shitësit të produktit. Të drejtat tuaja ligjore nuk kufizohen në asnjë mënyrë nga garancia jonë e përshkruar më poshtë.

Garancia për këtë produkt është 5 vjet nga data e blerjes. Afati i garancisë fillon nga data e blerjes. Ruani faturën origjinale të blerjes në një vend të sigurt, pasi ky dokument është i nevojshëm si dëshmi e blerjes.

Të gjitha dëmtimet ose defektet që janë të pranishme në momentin e blerjes duhet të raportohen menjëherë pas hapjes së produktit.

Nëse produkti paraqet një defekt të materialit ose të prodhimit brenda 5 viteve nga data e blerjes, ne do ta riparojmë ose zëvendësojmë atë pa pagesë, sipas zgjedhjes sonë. Afati i garancisë nuk zgjatet në rast të pranimit të një kërkese të garancisë. Kjo vlen edhe për pjesët e zëvendësuara ose të riparuara.

Kjo garanci humbet nëse produkti është dëmtuar ose përdorur apo mirëmbajtur në mënyrë të papërshtatshme.

Garancia mbulon defektet materiale dhe të prodhimit. Kjo garanci nuk vlen për pjesë të produktit që konsumohen në përdorim të zakonshëm dhe konsiderohen si pjesë të konsumuara (p.sh. bateri, tuba, kartusha boje), si dhe për dëmtime të pjesëve delikate, p.sh. çelësa ose pjesë prej xhami.

Procedura në rast garancie

Për të siguruar një përpunim të shpejtë të kërkesës tuaj, ju lutemi ndiqni udhëzimet në vijim:

Për çdo kërkesë, mbani të gatshëm faturën dhe numrin e artikullit (p.sh. IAN 521710_2601) si dëshmi të blerjes.

Numrin e artikullit mund ta gjeni në tabelën e tipit në produkt, në një gdhendje në produkt, në faqen e parë të manualit (poshtë majtas) ose në një ngjitëse në anën e pasme ose të poshtme të produktit.

Nëse ndodhin defekte funksionale ose mangësi të tjera, kontaktoni fillimisht departamentin e shërbimit të përmendur më poshtë me telefon ose e-mail.

Një produkt i regjistruar si i dëmtuar mund të dërgohet pa pagesë në adresën e shërbimit të komunikuar, duke bashkangjitur faturën dhe duke përshkruar se ku qëndron defekti dhe kur ka ndodhur ai.

Në parkside-diy.com mund të shihni dhe shkarkoni këtë dhe shumë manuale të tjera. Me këtë kod QR ju hyni direkt në parkside-diy.com. Zgjidhni vendin tuaj dhe kërkoni përmes maskës së kërkimit për manuale përdorimi. Duke futur numrin e artikullit (IAN) 521710_2601, do të gjeni manualin e përdorimit për artikullin tuaj.

PDF ONLINE
parkside-diy.com

Shërbimi

(AL) **Shërbimi Shqipëri**
Formulari i kontaktit në *parkside-diy.com*
IAN 521710_2601

Deklarata e konformitetit e BE-së

EU DECLARATION OF CONFORMITY (No. 521710_2601)

We, the company

OWIM GmbH & Co. KG, Stiftsbergstraße 1, 74167 Neckarsulm, Germany

declare in sole responsibility that the Product:

IAN:	**521710_2601**
Product identification:	**"PARKSIDE PERFORMANCE" 20V Cordless Plunge Saw**
Model Number:	**HG13569**

Meets the essential requirements of the listed EU Directives

2006/42/EC [OJ L 157, 9 June 2006]
2014/30/EU [OJ L 96, 29 March 2014]
2011/65/EU [OJ L 174, 1 July 2011]

References to the relevant harmonised standards used or references to the other technical specifications in relation to which conformity is declared:

N° / Parts
2006/42/EC
EN 62841-1:2015+AC:2015+A11:2022
EN 62841-2-5:2014+AC:2015+A12:2021
2014/30/EU
EN IEC 55014-1:2021
EN IEC 55014-2:2021

The object of the declaration described above is in conformity with Directive 2011/65/EU of the European Parliament and of the Council of 8 June 2011 on the restriction of the use of certain hazardous substances in electrical and electronic equipment:

N° / Parts
EN IEC 63000:2018 (4.3.3 c))
EN 62321-3-1:2014
EN 62321-4:2014+A1:2017
EN 62321-5:2014
EN 62321-7-1:2015
EN 62321-7-2:2017
EN 62321-6:2015
EN 62321-8:2017

Keeper of the technical documentation: OWIM GmbH & Co.KG

Signed for and on behalf of:

OWIM GmbH & Co. KG, Stiftsbergstraße 1, 74167 Neckarsulm, Germany

Translation of the original declaration of conformity

Neckarsulm	07.04.2026	ppa. Buchheim	ppa. Dr. Maier
Place	Date	ppa. Jens Buchheim Authorised Signatory	ppa. Dr. Thorsten Maier Authorised Signatory

EN

CE

Lista pictogramelor/simbolurilor utilizate ... Pagina 173
Utilizarea conform destinației ... Pagina 173
Domeniul livrării ... Pagina 174
Descrierea pieselor ... Pagina 174
Date tehnice ... Pagina 174
Indicații de siguranță ... Pagina 176
Indicații generale de siguranță pentru scule electrice ... Pagina 176
Indicații de siguranță pentru toate tăierile ... Pagina 178
Alte indicații de siguranță pentru toate tăierile ... Pagina 178
Indicații de siguranță pentru ferăstraie circulare cu glisare ... Pagina 179
Instrucțiuni complementare ... Pagina 179
Diminuarea vibrațiilor și a zgomotului ... Pagina 180
Comportamentul în caz de necesitate ... Pagina 180
Riscuri reziduale ... Pagina 180
Pregătirea ... Pagina 180
Verificarea nivelului de încărcare al pachetului de acumulatori ... Pagina 180
Încărcarea pachetului de acumulatori ... Pagina 180
Verificarea funcționării calotei de protecție ... Pagina 181
Montarea/schimbarea pânzei de ferăstrău ... Pagina 181
Conectarea aspiratorului de praf ... Pagina 181
Montarea opritorului paralel ... Pagina 181
Setarea unghiului de tăiere și a unghiului de mitrare ... Pagina 181
Reglarea adâncimii de tăiere ... Pagina 182
Șină de ghidare ... Pagina 182
Folosirea ... Pagina 182
Introducerea/scoaterea pachetului de acumulatori ... Pagina 182
Reglarea turației ... Pagina 182
Pornirea/oprirea ... Pagina 182
Verificarea nivelului de încărcare al pachetului de acumulatori de la produs ... Pagina 183
Indicații de lucru ... Pagina 183
Ferăstraie fără șină de ghidare ... Pagina 183
Ferăstraie cu șină de ghidare ... Pagina 183
Indicator de suprasarcină ... Pagina 184

Curățarea, întreținerea și depozitarea ..... Pagina 184
Curățarea ..... Pagina 184
Întreținerea ..... Pagina 184
Depozitarea ..... Pagina 184
Piese de schimb/accesorii ..... Pagina 184
Remedierea defecțiunilor ..... Pagina 185
Înlăturare ..... Pagina 185
Garanție ..... Pagina 185
Modul de desfășurare în caz de garanție ..... Pagina 186
Service ..... Pagina 186
Declarația UE de conformitate ..... Pagina 187

Lista pictogramelor/simbolurilor utilizate			
	Citiți instrucțiunile de utilizare.	n_0	Turație de mers în gol
			Curent continuu/tensiune continuă
	**PERICOL!** – Indică un pericol cu grad ridicat de risc care, dacă nu este evitat, are ca urmare moartea sau o rănire gravă (de ex. pericol de sufocare)		Ø exterior și Ø alezaj al pânzei de ferăstrău **(26)**
			Sensul de rotație al pânzei de ferăstrău **(26)**
	**AVERTISMENT!** – Indică un pericol cu grad mediu de risc care, dacă nu este evitat, poate avea ca urmare moartea sau o rănire gravă (de ex. pericol de electrocutare)		Butonul indicator de nivel de încărcare **(18)**
			Indicator al nivelului de încărcare **(20)**
	**PRECAUȚIE!** – Indică un pericol cu grad scăzut de risc care, dacă nu este evitat, poate avea ca urmare o rănire ușoară până la medie (de ex. pericol de opărire)		Indicator al treptelor de turație **(21)**
			Buton al treptelor de turație **(22)**
	**ATENȚIE!** – Avertizează cu privire la posibile daune materiale (de ex. pericol de scurtcircuitare)		Purtați protecție respiratorie!
	Purtați ochelari de protecție!		Purtați mănuși de protecție!
	Purtați căști antifonice!		Nu folosiți pânze de ferăstrău deteriorate.
	Sensul de rotație al pânzei de ferăstrău **(26)**		Indicații de siguranță Instrucțiuni de manevrare
	Semnul CE confirmă conformitatea cu directivele UE referitoare la produs.		

20 V FERĂSTRĂU CU AVANS ÎN ADÂNCIME ȘI ACUMULATOR

Utilizarea conform destinației

- Acest ferăstrău cu avans în adâncime și acumulator (denumit în continuare „produs" sau „sculă electrică") este adecvat pentru tăierea secțiunilor longitudinale și transversale în secțiuni de tăiere cu ferăstrăul cu glisare cu suport fix, în următoarele materiale:
  - Lemn
  - Plastic
  - Materiale ușoare (de ex. plăci de gips)
- Tăierea metalelor feroase nu este permisă.
- Produsul poate fi folosit cu sau fără șină de ghidare. Pentru tăieri paralele este disponibil un opritor paralel.
- Utilizați produsul doar în spatii interioare uscate.

- Produsul este destinat exclusiv utilizării private. Produsul nu este destinat pentru uzul profesional sau pentru domenii de utilizare asemănătoare.
- Produsul face parte din seria **X 20 V TEAM** și poate fi operat cu pachete de acumulatori din seria **X 20 V TEAM**. Pachetele de acumulatori din seria **X 20 V TEAM** pot fi încărcate numai cu încărcătoare din seria **X 20 V TEAM**.

Domeniul livrării

1 20 V Ferăstrău cu avans în adâncime și acumulator
1 Opritor paralel
1 Pânză de ferăstrău universală Ø 140 mm (preasamblată)
1 Șină de ghidare (2 piese) + element de îmbinare
2 Cheie hexagonală (în mânerul suplimentar)
1 Instrucțiuni de utilizare

Descrierea pieselor

(Fig. A)

(1) Mâner suplimentar
(2) Manetă de blocare
(3) Comutator blocare pornire
(4) Ejector de așchii
(5) Întrerupător pornit/oprit
(6) Mâner
(7) Șurub fluture (unghi de tăiere)
(8) Șurub excentric
(9) Suport pentru acumulatori
(10) Masă de ferăstrău
(11) Șurub fluture (opritor paralel)
(12) Marcaj de referință (unghi de tăiere)
(13) Scala unghiului de tăiere
(14) Buton de reglare
(15) Mecanism de blocare (scală a adâncimii de tăiere)
(16) Cheie hexagonală interioară mare (imbus)
(17) Cheie hexagonală interioară mică (imbus)
(18) Buton (nivel de încărcare - produs)
(19) Indicator de suprasarcină
(20) Indicator al nivelului de încărcare (produs)
(21) Indicator al treptelor de turație
(22) Buton (treaptă de turație)
(23) Calotă de protecție
(24) Decupaj
(25) Marcaj pentru lățimea de tăiere
(26) Pânză de ferăstrău
(27) Marcaj de referință (scală a adâncimii de tăiere)
(28) Scală a adâncimii de tăiere
(29) Opritor paralel
(30) Șină de ghidare
(31) Element de îmbinare
(32) Șurub filetat

(Fig. B)

(33) Pachet de acumulatori *
(33a) Buton (nivel de încărcare - pachet de acumulatori)
(33b) Indicator al nivelului de încărcare cu LED
(34) Buton de deblocare (pachetul de acumulatori)
(35) Încărcător *

(Fig. C)

(36) Blocarea axului
(37) Flanșă
(38) Șurub

(Fig. E)

(39) Suport pentru opritorul paralel

Date tehnice

20 V Ferăstrău cu avans în adâncime și acumulator	**PPTSA 20-Li C3**
Tensiune nominală U:	20 V ⎓
Turație de mers în gol n_0:	2800-5500 min^{-1}
Adâncime maximă de tăiere (fără șină de ghidare):	
- la 90°:	cca. 52 mm
- la 45°:	cca. 38 mm
Adâncime maximă de tăiere (cu șină de ghidare):	
- la 90°:	cca. 46 mm
- la 45°:	cca. 32 mm

Pânză de ferăstrău	
Ø exterior:	140 mm
Alezaj-Ø:	20 mm
Lățimea de tăiere (grosimea dinților):	1,8 mm

* Pachetul de acumulatori și încărcătorul nu sunt incluse în domeniul de livrare.

Număr de dinți:	42
Turație de mers în gol n_0:	max. 7000 min^{-1}

Temperatura ambiantă recomandată	
Temperatură max. (total):	+50 °C
În timpul încărcării:	+4 °C până la +40 °C
În timpul funcționării:	+4 °C până la +50 °C
În timpul depozitării:	0 °C până la +45 °C

Valori de emisie de zgomot

Valorile măsurate au fost găsite în concordanță cu EN 62841. Nivelul de zgomot al sculei electrice evaluat cu A este de obicei:

Nivel de presiune acustică L_{pA}:	79,1 dB
Imprecizie K_{pA}:	3,0 dB
Nivel de presiune acustică L_{WA}:	87,1 dB
Imprecizie K_{WA}:	3,0 dB

Valori de emisie de vibrații

Valori totale de vibrații (suma vectorilor celor trei direcții), determinate corespunzător EN 62841:

Vibrații – mâner principal	
Tăierea lemnului ($a_{h,W}$):	2,484 m/s^2
Imprecizie K:	1,5 m/s^2
Vibrații – mâner suplimentar	
Tăierea lemnului ($a_{h,W}$):	2,980 m/s^2
Imprecizie K:	1,5 m/s^2

⚠ AVERTISMENT!



Purtați căști antifonice!

⚠ AVERTISMENT!

- Emisiile de vibrații și zgomot pot diferi în timpul utilizării efective a sculei electrice de valorile indicate, în funcție de tipul sculei electrice și de modul de utilizare a sculei electrice, îndeosebi de tipul piesei de lucru care este prelucrată.
  Încercați să mențineți expunerea la vibrații și zgomot cât mai mică posibil. Măsurile exemplificative pentru micșorarea încărcării cu vibrații sunt purtarea de mănuși la utilizarea sculei de adaos și limitarea timpului de lucru. De aceea trebuie luate în considerare toate etapele ciclului de lucru (de exemplu timpi în care scula electrică este oprită și aceia în care ea este pornită, însă funcționează fără sarcină).

INDICAȚIE

- Valoarea totală dată de vibrații și valoarea emisiei de zgomot au fost măsurate conform unei metode de verificare normate și pot fi folosite la compararea unei scule electrice cu o alta.
- Valoarea totală dată de vibrații și valoarea emisiei de zgomot pot fi folosite și la o evaluare preliminară a încărcării.

Durată de încărcare

⚠ AVERTISMENT! Riscul de vătămare corporală și deteriorări materiale datorită manipulării necorespunzătoare a pachetului de acumulatori!

- Respectați indicațiile de siguranță și indicațiile pentru încărcare și cele de utilizare corectă, care sunt date în instrucțiunile de utilizare ale pachetului de acumulatori și încărcătorului seriei **X 20 V TEAM**.
- O descriere detaliată a procesului de încărcare și informații suplimentare pot fi găsite în instrucțiunile de utilizare separate.

INDICAȚIE

- Timpul real de încărcare poate diferi ușor de cele de mai sus, în funcție de temperatura ambiantă și de starea acumulatorului. Informații care pot fi modificate.

- Produsul face parte din seria **X 20 V TEAM** și poate fi operat cu pachete de acumulatori din seria **X 20 V TEAM**. Pachetele de acumulatori din seria **X 20 V TEAM** pot fi încărcate numai cu încărcătoare din seria **X 20 V TEAM**.

- Durata de încărcare este influențată de factori precum temperatura mediului și a pachetului de acumulatori, precum și tensiunea de rețea aplicată și poate diferi eventual de valorile indicate.
- Vă recomandăm să operați acest produs exclusiv cu următoarele pachetele de acumulatori:
  - **PAP 20 B1**
  - **PAP 20 B3**
  - **Smart PAPS 204 A1**
  - **Smart PAPS 208 A1**
- Vă recomandăm să încărcați aceste pachete de acumulatori cu următoarele încărcătoare:
  - **PLG 20 A3**
  - **PLG 20 A4**
  - **PLG 20 C1**
  - **PLG 20 C3**
  - **PDSLG 20 A1**
  - **Smart PLGS 2012 A1**



Indicații de siguranță

Indicații generale de siguranță pentru scule electrice

⚠ AVERTISMENT!

▶ Citiți toate indicațiile de siguranță, instrucțiunile, imaginile și datele tehnice cu care este prevăzută această sculă electrică. Nerespectarea următoarelor instrucțiuni poate provoca electrocutare, incendiu și/ sau răniri grave.

Păstrați toate instrucțiunile și indicațiile de siguranță într-un loc sigur, pentru consultare viitoare.

Noțiunea „sculă electrică" folosită în indicațiile de siguranță, se referă la scule electrice acționate de la rețea (cu cablu de rețea) și la scule electrice acționate cu acumulator (fără cablu de rețea).

Siguranța locului de muncă

a) **Păstrați zona de lucru curată și bine iluminată.** Zonele de lucru neordonate sau neiluminate pot duce la accidente.

b) **Nu lucrați cu scula electrică într-un mediu cu pericol de explozie, în care se găsesc gaze, lichide sau prafuri inflamabile.** Sculele electrice produc scântei care pot aprinde praful sau vaporii.

c) **Țineți la distanță copiii și alte persoane în timpul folosirii sculei electrice.** Dacă sunteți distras puteți pierde controlul asupra sculei electrice.

Securitatea electrică

a) **Ștecherul sculei electrice trebuie să se potrivească în priză. Ștecherul nu trebuie modificat în niciun fel. Nu folosiți un ștecher adaptor împreună cu sculele electrice cu împământare.** Conectoarele nemodificate și prizele potrivite scad riscul de electrocutare.

b) **Evitați contactul corpului cu suprafețele împământate, cum ar fi conducte, încălziri cuptoare și frigidere.** Există un risc crescut de electrocutare atunci când corpul dvs. este legat la pământ.

c) **Păstrați sculele electrice departe de ploaie sau umezeală.** Intrarea apei în scula electrică crește riscul electrocutării.

d) **Nu folosiți cablul de alimentare pentru a transporta și agăța scula electrică sau pentru a scoate ștecherul din priză. Țineți cablul de alimentare departe de căldură, ulei, muchii ascuțite sau piese în mișcare ale aparatului.** Cablurile de racordare deteriorate sau încurcate cresc riscul unei electrocutări.

e) **Dacă lucrați cu o sculă electrică în aer liber, folosiți doar cabluri prelungitoare care sunt potrivite pentru exterior.** Folosirea unui cablu prelungitor potrivit pentru exterior, micșorează riscul electrocutării.

f) **Dacă utilizarea sculei electrice într-un mediu umed nu poate fi evitată folosiți un întrerupător de protecție contra curenților vagabonzi.** Folosirea unui întrerupător de protecție contra curentului rezidual scade riscul unei electrocutări.

Siguranța persoanelor

a) **Fiți atenți, aveți grijă ce faceți și folosiți-vă mintea la lucrul cu o sculă electrică. Nu folosiți scule electrice dacă sunteți obosit sau sunteți sub influența drogurilor, a alcoolului sau a medicamentelor.** Un moment de neatenție la folosirea sculei electrice poate duce la răniri grave.

b) **Purtați echipament personal de protecție și întotdeauna purtați ochelari de protecție.** Purtarea echipamentului personal de protecție, cum ar fi mască de praf, încălțăminte de siguranță antiderapantă, cască de protecție sau căști antifonice, în funcție de modul de folosire a sculei electrice, micșorează riscul rănirilor.

c) **Evitați punerea în funcțiune neprevăzută. Asigurați-vă că scula electrică este decuplată înainte de a o conecta la alimentarea cu tensiune și/sau a conecta acumulatorul, a o lua sau a o transporta.** Dacă la transportarea sculei electrice vă țineți degetul pe comutator sau dacă conectați scula electrică pornită la alimentarea cu curent electric, acest lucru poate provoca accidente.

d) **Îndepărtați sculele de reglare sau cheia pentru șuruburi înainte de pornirea sculei electrice.** O sculă sau cheie care se află într-o piesă rotativă a sculei electrice poate duce la accidentări.

e) **Evitați o poziție anormală a corpului. Aveți grijă să aveți o stabilitate bună și păstrați-vă întotdeauna echilibrul.** Astfel puteți controla mai bine scula electrică în situații neașteptate.

f) **Purtați îmbrăcăminte potrivită. Nu purtați haine largi sau bijuterii. Țineți părul, hainele și mănușile departe de piesele în mișcare.** Hainele largi, bijuteriile sau părul lung pot fi prinse de piesele în mișcare.

g) **Dacă pot fi montate dispozitive de aspirare sau de captare a prafului, asigurați-vă că acestea sunt cuplate și sunt utilizate corect.** Utilizarea unui aspirator de praf poate micșora pericolele datorate prafului.

h) **Nu vă complăceți într-o falsă siguranță și nu vă dispensați de regulile de siguranță pentru scule electrice, chiar dacă sunteți familiarizat cu scula electrică prin multiple utilizări.** Manevrarea neatentă poate duce la răniri grave în decurs de câteva secunde.

Utilizarea și tratarea sculei electrice

a) **Nu suprasolicitați scula electrică. Folosiți scula electrică destinată lucrării dvs.** Cu scula electrică potrivită lucrați mai bine și mai sigur în intervalul de putere dat.

b) **Nu folosiți o sculă electrică al cărei întrerupător este defect.** O sculă electrică care nu mai poate fi pornită sau oprită este periculoasă și trebuie reparată.

c) **Scoateți ștecherul din priză și/sau îndepărtați un acumulator detașabil înainte să efectuați setări la aparat, să schimbați sculele de adaos sau să puneți deoparte scula electrică.** Aceste măsuri de prevedere evită pornirea neprevăzută a sculei electrice.

d) **Păstrați sculele electrice nefolosite departe de accesul copiilor. Nu lăsați să utilizeze scula electrică persoane care nu sunt familiarizate cu aceasta sau nu au citit aceste instrucțiuni.** Sculele electrice sunt periculoase, dacă sunt folosite de către persoane neexperimentate.

e) **Îngrijiți cu atenție sculele electrice și sculele de adaos. Controlați dacă piesele mobile funcționează corect și nu se blochează, dacă există piese rupte sau deteriorate care influențează funcționarea sculei electrice. Înainte de utilizarea sculei electrice solicitați repararea pieselor deteriorate.** Multe accidente își au cauza în sculele electrice întreținute defectuos.

f) **Păstrați sculele aschietoare ascuțite și curate.** Sculele aschietoare îngrijite cu atenție și cu muchii tăietoare ascuțite se blochează mai puțin și sunt mai ușor de condus.

g) **Folosiți scula electrică, accesoriile, sculele de adaos, etc. corespunzător acestor instrucțiuni. Aveți în vedere aici condițiile de lucru și activitatea de executat.** Folosirea sculelor electrice pentru alte aplicații decât cele prevăzute poate duce la situații periculoase.

h) **Păstrați mânerele și suprafețele de prindere uscate, curate și fără ulei sau vaselină.** Mânerele și suprafețele de prindere alunecoase nu permit o operare sigură și un control sigur al sculei electrice în situații neprevăzute.

Utilizarea și tratarea sculei cu acumulator

a) **Încărcați acumulatoarele numai cu încărcătoare care au fost recomandate de către producător.** Dacă un încărcător care este destinat unui anumit tip de acumulator se folosește cu alte acumulatoare, există pericol de incendiu.

b) **Folosiți în sculele electrice numai acumulatoare prevăzute pentru acestea.** Folosirea altor acumulatori duce la răniri și la pericol de incendiu.

c) **Țineți acumulatoarele nefolosite departe de clame de birou, chei, cuie, șuruburi sau alte obiecte metalice mici care ar putea provoca o șuntare a contactelor.** Un scurtcircuit între contactele acumulatorului poate avea ca urmare arsuri sau incendiu.

d) **La utilizarea greșită, din acumulator poate să iasă lichid. Evitați contactul cu acesta. În cazul contactului accidental, clătiți cu apă. Dacă lichidul intră în ochi, solicitați și ajutorul medicului.** Lichidul care iese din acumulatori poate duce la iritații ale pielii sau la arsuri.

e) **Nu folosiți acumulatori deteriorați sau modificați.** Acumulatorii deteriorați sau modificați se pot

comporta imprevizibil și pot duce la incendiu, explozie sau pericol de rănire.

f) **Nu expuneți un acumulator la foc sau la temperaturi ridicate.** Focul sau temperaturile peste +130 °C pot produce o explozie.

g) **Respectați toate instrucțiunile pentru încărcare și nu încărcați niciodată acumulatorul sau scula cu acumulator în afara domeniului de temperatură dat în instrucțiunile de operare.** Încărcarea greșită sau încărcarea în afara domeniului de temperatură admis poate distruge acumulatorul și mărește pericolul de incendiu.

Service

a) **Dispuneți repararea sculei dvs. electrice numai de către personal de specialitate calificat și numai cu piese de schimb originale.** Astfel vă asigurați că siguranța sculei electrice se păstrează.

b) **Nu întrețineți niciodată un acumulator deteriorat.** Toată întreținerea acumulatorului trebuie făcută numai de către producător sau de serviciile împuternicite pentru clienți.

Indicații de siguranță pentru toate tăierile

Procedura de tăiere

a)  **PERICOL: Nu veniți cu mâinile de zona de tăiere și la pânza de ferăstrău.** Dacă ambele mâini țin ferăstrăul, acestea nu pot fi rănite de pânza de ferăstrău.

b) **Nu apucați piesa de dedesubt.** Calota de protecție nu vă poate proteja sub piesă de pânza de ferăstrău.

c) **Adaptați adâncimea de tăiere la grosimea piesei.** Sub piesă trebuie să se vadă mai puțin decât înălțimea completă a dinților.

d) **Nu țineți niciodată piesa care trebuie tăiată în mână sau deasupra piciorului. Fixați piesa de prelucrat pe un suport stabil.** Este important să fixați bine piesa de prelucrat pentru a reduce la minimum riscul de contact fizic, de prindere a pânzei de ferăstrău sau de pierdere a controlului.

e) **Țineți scula electrică de suprafețele izolate ale mânerelor, dacă executați lucrări la care scula de adaos poate întâlni conductori electrici ascunși.** Contactul cu cablu electric sub tensiune pune sub tensiune și părțile metalice ale sculei electrice și duce la electrocutare.

f) **Utilizați întotdeauna un opritor sau un ghidaj drept pentru muchii la tăierea longitudinală.** Acest lucru îmbunătățește precizia de tăiere și reduce posibilitatea ca pânza de ferăstrău să se blocheze.

g) **Folosiți întotdeauna pânze de ferăstrău cu mărime corectă și cu gaură de prindere potrivită (de ex. în formă de romb sau rotundă).** Pânzele de ferăstrău care nu se potrivesc la piesele de montaj ale ferăstrăului se rotesc excentric și duc la pierderea controlului.

h) **Nu utilizați niciodată șaibe distanțiere sau șuruburi deteriorate sau incorecte pentru pânza de ferăstrău.** Șaibele distanțiere și șuruburile pentru pânza de ferăstrău sunt construite special pentru ferăstrăul dvs., pentru performanțe optime și siguranță în funcționare.

Alte indicații de siguranță pentru toate tăierile

Recul – cauze și instrucțiuni de siguranță corespunzătoare

- Recul este reacția bruscă ca urmare a unei pânze de ferăstrău agățate, blocate sau aliniate greșit, determinând un ferăstrău necontrolat să se ridice din piesă și să se deplaseze spre operator.
- Dacă pânza de ferăstrău se agață sau se blochează în fanta ferăstrăului care se închide, aceasta se blochează și forța motorului lovește ferăstrăul în direcția operatorului.
- Dacă pânza de ferăstrău se răsucește sau este aliniată greșit în fanta ferăstrăului, dinții marginii din spate a pânzei de ferăstrău se pot agăța în suprafața lemnului, determinând pânza ferăstrăului să se miște în afară din fanta ferăstrăului și ferăstrăul să sară înapoi în direcția operatorului.

Un recul este urmarea unei utilizări greșite sau defectuoase a ferăstrăului. El poate fi evitat prin măsuri de prevedere potrivite, așa cum sunt descrise în continuare.

a) **Țineți ferăstrăul fix și aduceți brațele într-o poziție în care puteți absorbi forțele de recul. Stați întotdeauna în partea laterală a pânzei de ferăstrău, nu aduceți niciodată pânza de ferăstrău în linie cu corpul dvs.** În cazul unui recul, pânza de ferăstrău poate sări înapoi, dar operatorul poate stăpâni forțele de recul prin măsuri de precauție adecvate.

b) **Dacă pânza de ferăstrău se blochează sau dacă întrerupeți lucrul, opriți ferăstrăul și țineți-l liniștit în material până când discul s-a oprit. Nu încercați niciodată să scoateți ferăstrăul din piesă sau să îl trageți înapoi atâta timp cât pânza de ferăstrău se mișcă, în caz contrar se**

poate produce un recul. Descoperiți și înlăturați cauza blocării pânzei de ferăstrău.

c) **Dacă doriți să reporniți un ferăstrău care este blocat în piesă, centrați pânza de ferăstrău în fanta ferăstrăului și verificați dacă dinții ferăstrăului nu sunt agățați în piesă.** Dacă pânza de ferăstrău se agață, aceasta se poate deplasa din piesă sau poate cauza un recul la repornirea ferăstrăului.

d) **Sprijiniți plăcile sau piesele de prelucrat mari, pentru a micșora riscul unui recul datorat unei pânze de ferăstrău care se blochează.** Plăcile mari se pot îndoi sub propria lor greutate. Plăcile trebuie sprijinite pe ambele părți, și anume atât în apropierea tăieturii, cât și pe muchie.

e) **Nu folosiți pânze de ferăstrău tocite sau deteriorate.** Pânzele de ferăstrău cu dinți tociți sau aliniați greșit cauzează o frecare crescută, prinderea pânzei de ferăstrău și recul din cauza unei fante prea înguste.

f) **Înainte de tăiere, strângeți dispozitivele de reglare pentru adâncimile de tăiere și pentru unghiul de tăiere.** Dacă setările se modifică în timpul tăierii, este posibil ca pânza de ferăstrău să se blocheze și să apară recul.

g) **Fiți deosebit de atent la tăieri în pereții existenți sau în alte zone care nu pot fi văzute.** Pânza de ferăstrău care glisează se poate bloca atunci când se taie în obiecte ascunse și poate provoca recul.

Indicații de siguranță pentru ferăstraie circulare cu glisare

Funcția calotei de protecție

a) **Verificați înainte de fiecare utilizare dacă calota de protecție se închide corespunzător. Nu utilizați ferăstrăul dacă calota de protecție nu se mișcă liber și nu se închide imediat. Nu blocați și nu legați niciodată calota de protecție; aceasta ar lăsa pânza de ferăstrău neprotejată.** Dacă ferăstrăul cade accidental pe sol, calota de protecție se poate îndoi. Asigurați-vă că calota de protecție se mișcă liber și nu atinge pânza de ferăstrău sau alte părți la toate unghiurile și adâncimile de tăiere.

b) **Verificați starea și funcționarea arcului pentru calota de protecție. Dispuneți întreținerea ferăstrăului înainte de utilizare, dacă calota de protecție și arcul nu funcționează corect.** Piesele deteriorate, depunerile lipicioase sau acumulările de așchii provoacă funcționarea întârziată a calotei de protecție inferioare.

c) **În timpul tăierii în adâncime, care nu se efectuează în unghiuri drepte, fixați placa de bază a ferăstrăului împotriva mișcării laterale.** Deplasarea laterală poate duce la blocarea pânzei de ferăstrău și, astfel, la recul.

d) **Nu așezați ferăstrăul pe bancul de lucru sau pe podea fără ca calota de protecție să acopere pânza ferăstrăului.** O pânză de ferăstrău neprotejată, care se mișcă din inerție, deplasează ferăstrăul în sens invers direcției de tăiere și taie ceea ce îi stă în cale. Pentru aceasta, respectați durata de funcționare din inerție a pânzei de ferăstrău.

Instrucțiuni complementare

- Nu folosiți discuri de polizare.
- Selectați pânza de ferăstrău corectă în funcție de materialul care urmează să fie tăiat. Lamele de ferăstrău destinate tăierii lemnului sau a materialelor similare trebuie să fie conforme cu EN 847-1. Utilizați produsul numai pentru tăierea lemnului, a plasticului și a materialelor de construcție ușoare (de ex. gips-carton).
- Utilizați numai pânze de ferăstrău a căror etichetă de turație corespunde sau este mai mare decât viteza specificată a produsului.
- Utilizați numai pânze de ferăstrău cu un diametru de 140 mm, în conformitate cu eticheta de pe pânza de ferăstrău.
- Evitați supraîncălzirea vârfurilor dinților de ferăstrău.
- Când tăiați plastic, evitați topirea acestuia.
- Respectați adâncimea maximă de tăiere (consultați „Date tehnice").

Lucrul în siguranță

- Nu depășiți viteza maximă specificată pe produs. Dacă este specificat, intervalul de turație trebuie respectat.
- Lame de ferăstrău circular model cu corpuri crăpate. Repararea nu este permisă.
- Prindeți sculele și corpurile sculelor astfel încât acestea să nu se poată desprinde în timpul funcționării. Respectați instrucțiunile de montare. Strângeți manual șurubul de fixare a pânzei de ferăstrău folosind cheia hexagonală inclusă.
- Extinderea cheii sau strângerea acesteia cu lovituri de ciocan nu este permisă.
- Lucrările de mentenanță și modificările la pânzele de ferăstrău circular pot fi efectuate numai de către o persoană competentă, adică o persoană cu formare și experiență specializate, care este familiarizată cu cerințele de proiectare și cu măsurile de siguranță necesare.

Diminuarea vibrațiilor și a zgomotului

Limitați durata de utilizare, folosiți regimuri de funționare cu vibrații și zgomote reduse și purtați echipamentul personal de protecție pentru a reduce efectele vibrațiilor și a zgomotului.

Următoarele măsuri ajută la diminuarea riscurilor determinate de zgomot și vibrații:

- Folosiți produsul numai conform destinației sale și așa cum este descris în aceste instrucțiuni.
- Asigurați-vă că produsul este în stare bună și este bine întreținut.
- Folosiți sculele de adaos corecte pentru acest produs și asigurați-vă că acestea sunt în stare perfectă.
- Țineți produsul în siguranță de mânere/suprafețele de apucare.
- Întrețineți produsul conform instrucțiunilor și aveți grijă să existe o gresare suficientă (acolo unde este aplicabil).

Comportamentul în caz de necesitate

Familiarizați-vă cu utilizarea acestui produs cu ajutorul acestor instrucțiuni de utilizare. Rețineți indicațiile de siguranță și respectați-le neapărat. Aceasta ajută la evitarea riscurilor și pericolelor.

- Opriți imediat produsul în caz de defecțiune. Dispuneți verificarea și repararea acesteia de către un specialist calificat, înainte de a o pune din nou în funcțiune.

Riscuri reziduale

INDICAȚIE

▶ În timpul funcționării, acest produs creează un câmp electromagnetic! În anumite împrejurări, acest câmp poate influența implanturile medicale pasive sau active! Pentru a reduce pericolul rănirilor grave sau mortale, recomandăm ca persoanele cu implanturi medicale să consulte medicul și producătorul implantului medical înainte de a folosi produsul!

Chiar dacă operații produsul corect, rămâne un risc potențial pentru răniri ale persoanelor și pagube materiale. În funcție de modul constructiv și modelul acestui produs, pot să apară, printre altele, următoarele pericole:

- Tăieturi
- Lezări ale auzului dacă nu se poartă protecție pentru auz potrivită
- Îmbolnăviri care rezultă din trepidațiile mâinii-brațului, dacă produsul este folosit o perioadă lungă de timp, sau nu este condus și întreținut corect

Pregătirea

Verificarea nivelului de încărcare al pachetului de acumulatori

☐ Apăsați ⮂ **(33a)** de lângă indicatorul nivelului de încărcare cu LED **(33b)** de pe pachetul de acumulatori **(33)**.

■ Nivelul de încărcare al pachetului de acumulatori **(33)** este indicată prin aprinderea lămpilor cu LED corespunzătoare ale indicatorului nivelului de încărcare cu LED **(33b)**.

Afișaj	Culoare	Semnificație
	Roșu, portocaliu, verde	Încărcat complet
	Roșu, portocaliu	Încărcat parțial
	Roșu	Trebuie încărcat

☐ Încărcați pachetul de acumulatori **(33)**, când este aprins numai LED-ul roșu al indicatorului nivelului de încărcare cu LED **(33b)**.

Încărcarea pachetului de acumulatori

INDICAȚIE

▶ Dacă pachetul de acumulatori **(33)** încă este cald, lăsați-l să se răcească înainte de încărcare.

1. Scoateți pachetul de acumulatori **(33)** din produs.
2. Împingeți pachetul de acumulatori **(33)** în compartimentul de încărcare al încărcătorului **(35)**.
3. Conectați încărcătorul **(35)** la o priză.
4. **După încărcare:** Detașați încărcătorul **(35)** de la priză.
5. Scoateți pachetul de acumulatori **(33)** din încărcător **(35)**.

LED-uri de control la încărcător

Verde	Roșu	Semnificație
Se aprinde	–	Încărcat complet
		Modul Standby (niciun pachet de acumulatori **(33)** introdus)
–	Se aprinde	Se încarcă
–	Clipește	Pachetul de acumulatori **(33)** este supraîncălzit
Clipește	Clipește	Pachetul de acumulatori **(33)** este defect

Verificarea funcționării calotei de protecție

(Fig. A)

INDICAȚIE

▶ Dacă funcția calotei de protecție **(23)** este defectă, nu puneți produsul în funcțiune. Adresați-vă centrului nostru de service (consultați „Service").

1. Așezați produsul cu masa ferăstrăului **(10)** la marginea unei suprafețe solide, astfel încât pânza ferăstrăului **(26)** să poată fi coborâtă complet.
2. Împingeți comutatorul blocare pornire **(3)** în față și coborâți pânza de ferăstrău **(26)**.
3. Verificați dacă pânza ferăstrăului **(26)** se freacă de calota de protecție **(23)**.
   Verificați dacă pânza ferăstrăului se deplasează automat la poziția de pornire.

Montarea/schimbarea pânzei de ferăstrău

(Fig. C)

INDICAȚIE

▶ Opriți produsul și scoateți pachetul de acumulatori **(33)** înainte de toate lucrările la produs.

1. Apăsați maneta de blocare **(2)** în direcția mânerului suplimentar **(1)**.
2. Glisați comutatorul blocare pornire **(3)** în față. Coborâți pânza de ferăstrău **(26)** până când produsul se cuplează audibil.
3. Eliberați comutatorul blocare pornire **(3)**. Motorul se oprește în punctul în care puteți monta/schimba pânza de ferăstrău **(26)** prin decupajul din calota de protecție **(23)**.

Îndepărtați pânza de ferăstrău

INDICAȚIE

▶ Cheia hexagonală interioară mare (imbus) **(16)** este stocată în mânerul suplimentar **(1)**.

1. Apăsați blocarea axului **(36)**. Slăbiți șurubul **(38)** în sensul invers acelor de ceasornic cu ajutorul cheii hexagonale interioare mari (imbus) **(16)**.
2. Îndepărtați șurubul **(38)** și flanșa **(37)**.
3. Scoateți cu grijă pânza de ferăstrău **(26)** din partea inferioară a calotei de protecție **(23)**.

Montarea pânzei de ferăstrău

⚠ AVERTISMENT!

▶ Săgeata care indică direcția de rulare de pe pânza ferăstrăului **(26)** trebuie să coincidă cu săgeata de pe calota de protecție **(23)**.

1. Introduceți pânza de ferăstrău **(26)** de jos în calota de protecție **(23)** de pe ax.
2. Puneți flanșa **(37)** pe pânza de ferăstrău **(26)**.
3. Apăsați blocarea axului **(36)**. Fixați flanșa **(37)** și pânza de ferăstrău **(26)** cu șurubul **(38)**. Strângeți șurubul în sensul acelor de ceasornic folosind cheia hexagonală interioară mare (imbus) **(16)**.

Conectarea aspiratorului de praf

(Fig. D)

INDICAȚIE

▶ Conectați un dispozitiv de aspirare a prafului adecvat și testat (clasa de praf M) la produs atunci când lucrați cu materiale care generează praf periculos.

☐ Conectați dispozitivul de aspirare a prafului (de ex. PWD 30 C1) la ejectorul de așchii **(4)**.

Montarea opritorului paralel

(Fig. E)

1. Slăbiți șurubul fluture **(11)** al suportului pentru opritorul paralel **(39)**. Așezați opritorul paralel **(29)** în suportul pentru opritorul paralel.
2. Setați lățimea de tăiere dorită. Utilizați o riglă de pliere dacă este necesar. Firida **(24)** de pe marginea frontală a mesei de ferăstrău **(10)** indică muchia de tăiere pentru unghiurile de tăiere de 0° și 45° (a se vedea imaginea detaliată).
3. Strângeți șurubul fluture **(11)** al suportului pentru opritorul paralel **(39)**.

Setarea unghiului de tăiere și a unghiului de mitrare

INDICAȚIE

▶ Puteți determina unghiul de tăiere utilizând scala unghiului de tăiere **(13)**.

▶ În cazul tăierilor în unghi oblic, adâncimea de tăiere este mai mică decât valoarea stabilită pe scala adâncimii de tăiere **(28)**.

1. Slăbiți cele 2 șuruburi fluture **(7)** ale preselecției unghiului de tăiere.
2. Setați unghiul dorit pe scala unghiului de tăiere **(13)** folosind marginea superioară a marcajului de referință **(12)**.
3. Pentru a seta un unghi de mitrare de 0° sau +47°, rotiți butonul de reglare **(14)** după pivotare.
4. Strângeți din nou șurubul fluture **(7)**.
5. Țineți bine produsul cu ambele mâini în timpul tăierii în unghi pentru a menține un control mai bun asupra produsului.

Reglarea adâncimii de tăiere

(Fig. A)

1. Apăsați și mențineți apăsat mecanismul de blocare **(15)** al setării adâncimii de tăiere.
2. Setați adâncimea de tăiere dorită pe scala adâncimii de tăiere **(28)** folosind marcajul de referință **(27)**.

   A: Marcaj fără șină de ghidare **(30)**
   B: Marcaj cu șină de ghidare **(30)**

3. Eliberați mecanismul de blocare **(15)**.

Șină de ghidare

(Fig. A, F)

Înainte de prima tăiere

INDICAȚIE

▶ Șina de ghidare **(30)** are o protecție împotriva spargerii așchiilor (bază neagră de cauciuc) pe partea inferioară.

Scurtați protecția împotriva spargerii așchiilor până la lungimea șinei de ghidare **(30)**. În acest scop, urmați pașii de mai jos:

1. Așezați șina de ghidare **(30)** pe o piesă de prelucrat.
2. Setați o adâncime de tăiere de aprox. 10 mm pe produs (consultați „Reglarea adâncimii de tăiere").
3. Porniți produsul (vezi „Pornirea/oprirea").
4. Orientați produsul uniform și cu o ușoară împingere în direcția de tăiere.

Conectarea șinei de ghidare

INDICAȚIE

▶ Cheia hexagonală interioară mică (imbus) **(17)** este stocată în mânerul suplimentar **(1)**.

1. Glisați elementul de îmbinare **(31)** în canelura de pe ambele părți ale șinei de ghidare **(30)**.
   Elementul de îmbinare trebuie să fie centrat între ambele părți ale șinei de ghidare.
2. Strângeți șuruburile filetate **(32)** cu cheia hexagonală interioară mică (imbus) **(17)**.

Folosirea

Introducerea/scoaterea pachetului de acumulatori

⚠ AVERTISMENT! Risc de accidentare din cauza punerii în funcțiune nedorite!

▶ Introduceți pachetul de acumulatori **(33)** numai după ce produsul este complet pregătit pentru utilizare.

Introducerea pachetului de acumulatori

1. Glisați pachetul de acumulatori **(33)** de-a lungul suportului pentru acumulatori **(9)** în produs.
2. Asigurați-vă că pachetul de acumulatori **(33)** se blochează cu un clic.

Scoaterea pachetului de acumulatori

1. Țineți apăsat butonul de deblocare **(34)** de la pachetul de acumulatori **(33)**.
2. Scoateți pachetul de acumulatori **(33)** din produs.

Reglarea turației

□ Apăsați **(22)** pentru a seta unul dintre cele 6 trepte de turație.
■ Treapta de turație este indicată prin aprinderea cifrei corespunzătoare din indicatorul al treptelor de turație **(21)**.

Pornirea/oprirea

Pornirea

1. Glisați comutatorul blocare pornire **(3)** în față.
2. Apăsați întrerupătorul pornit/oprit **(5)**.
   După ce produsul a pornit, puteți elibera comutatorul blocare pornire **(3)**.
3. Introduceți încet pânza de ferăstrău **(26)** în piesa de prelucrat.

Oprirea

1. Eliberați întrerupătorul pornit/oprit **(5)**.
2. Introduceți pânza de ferăstrău **(26)** înapoi în calota de protecție **(23)**.

Verificarea nivelului de încărcare al pachetului de acumulatori de la produs

- ☐ Apăsați ⓑ **(18)**. Nivelul de încărcare al pachetului de acumulatori **(33)** este indicată prin aprinderea lămpilor cu LED corespunzătoare ale indicatorului nivelului de încărcare **(20)**.
- ■ În timpul funcționării, nivelul de încărcare al pachetului de acumulatori **(33)** este afișată permanent pe indicatorul nivelului de încărcare **(20)**.

Culoare	Semnificație
Roșu, portocaliu, verde	Încărcat complet
Roșu, portocaliu	Încărcat pe jumătate
Roșu	Trebuie încărcat

- ☐ Încărcați pachetul de acumulatori **(33)**, doar când este aprins numai LED-ul roșu al indicatorului nivelului de încărcare **(20)**.

Indicații de lucru

INDICAȚIE

▶ Marcajele lățimii de tăiere **(25)** de pe calota de protecție **(23)** indică punctul de tăiere din față și din spate al pânzei de ferăstrău **(26)** (Ø 140 mm) la adâncimea maximă de tăiere.

Ferăstraie fără șină de ghidare

Tăierea în unghi drept

1. **Țineți produsul cu ambele mâini:** O mână pe mânerul **(6)** și cealaltă mână pe mânerul suplimentar **(1)**.
2. Porniți produsul (vezi „Pornirea/oprirea").
3. Așezați produsul pe piesă cu partea frontală a mesei de ferăstrău **(10)**.
4. Introduceți încet pânza de ferăstrău **(26)** în piesa de prelucrat. Tăiați cu o mișcare moderată înainte – niciodată înapoi.

Îmbinările în colț până la 45°

1. Setați unghiul de tăiere dorit (consultați „Setarea unghiului de tăiere și a unghiului de mitrare").
2. **Țineți produsul cu ambele mâini:** O mână pe mânerul **(6)** și cealaltă mână pe mânerul suplimentar **(1)**.
3. Porniți produsul (vezi „Pornirea/oprirea").
4. Așezați produsul pe piesă cu partea frontală a mesei de ferăstrău **(10)**.
5. Introduceți încet pânza de ferăstrău **(26)** în piesa de prelucrat. Tăiați cu o mișcare moderată înainte – niciodată înapoi.

Tăierile în adâncime

INDICAȚIE

▶ Reduceți riscul de recul prin așezarea muchiei din spate împotriva unui opritor (de ex. șina de ghidare **(30)**).

▶ Mișcarea laterală în timpul tăierii poate cauza blocarea pânzei de ferăstrău **(26)** și poate duce astfel la un recul. Asigurați masa ferăstrăului **(10)** împotriva mișcării laterale atunci când efectuați tăieturi care nu sunt în unghi drept.

1. Setați adâncimea de tăiere dorită (consultați „Reglarea adâncimii de tăiere").
2. Așezați produsul pe piesa de prelucrat.
3. **Țineți produsul cu ambele mâini:** O mână pe mânerul **(6)** și cealaltă mână pe mânerul suplimentar **(1)**.
4. Porniți produsul (vezi „Pornirea/oprirea").
5. Introduceți încet pânza de ferăstrău **(26)** în piesa de prelucrat. Tăiați cu o mișcare moderată înainte – niciodată înapoi.

Ferăstraie cu șină de ghidare

Tăierea în unghi drept

1. Așezați șina de ghidare **(30)** pe piesa de prelucrat cu buza neagră de cauciuc orientată în jos.
2. Așezați produsul cu canelură pe șina de ghidare **(30)**.
3. **Țineți produsul cu ambele mâini:** O mână pe mânerul **(6)** și cealaltă mână pe mânerul suplimentar **(1)**.
4. Porniți produsul (vezi „Pornirea/oprirea").
5. Introduceți încet pânza de ferăstrău **(26)** în piesa de prelucrat. Tăiați cu o mișcare moderată înainte – niciodată înapoi.

Îmbinările în colț până la 45°

1. Așezați șina de ghidare **(30)** pe piesa de prelucrat cu buza neagră de cauciuc orientată în jos.
2. Așezați produsul cu canelură pe șina de ghidare **(30)**.
3. Setați unghiul de tăiere dorit (consultați „Setarea unghiului de tăiere și a unghiului de mitrare").
4. **Țineți produsul cu ambele mâini:** O mână pe mânerul **(6)** și cealaltă mână pe mânerul suplimentar **(1)**.
5. Porniți produsul (vezi „Pornirea/oprirea").
6. Introduceți încet pânza de ferăstrău **(26)** în piesa de prelucrat. Tăiați cu o mișcare moderată înainte – niciodată înapoi.

Tăierile în adâncime

1. Așezați șina de ghidare **(30)** pe piesa de prelucrat cu buza neagră de cauciuc orientată în jos.
2. Așezați produsul cu canelură pe șina de ghidare **(30)**.

3. Setați adâncimea de tăiere dorită (consultați „Reglarea adâncimii de tăiere”).
4. Așezați marginea din spate a mesei de ferăstrău **(10)** cât mai aproape posibil de o oprire.
5. Dacă este necesar, îmbunătățiți precizia de fixare a mesei de ferăstrău **(10)** în șina de ghidare **(30)** cu ajutorul șuruburilor excentrice **(8)**. Strângeți șuruburile excentrice pentru a minimiza jocul dintre produs și șina de ghidare.
6. **Țineți produsul cu ambele mâini:** O mână pe mânerul **(6)** și cealaltă mână pe mânerul suplimentar **(1)**.
7. Porniți produsul (vezi „Pornirea/oprirea”).
8. Introduceți încet pânza de ferăstrău **(26)** în piesa de prelucrat. Tăiați cu o mișcare moderată înainte – niciodată înapoi.

Indicator de suprasarcină

Indicator de suprasarcină (19)	Semnificație
Verde	Funcționare normală
Portocaliu	Produsul este ușor supraîncărcat
Roșu	Produsul este suprasolicitat sau blocat

Curățarea, întreținerea și depozitarea

⚠ AVERTISMENT! Risc de rănire!

▶ Opriți produsul și scoateți pachetul de acumulatori **(33)**.

☐ Pentru reparații și lucrări de întreținere care nu sunt descrise în aceste instrucțiuni, vă rugăm să contactați centrul nostru de service (consultați „Service”). Utilizați numai piese de schimb originale.

Curățarea

⚠ ATENȚIE! Risc de deteriorare a produsului!

▶ Nu utilizați agenți de curățare sau dizolvant (cu excepția pânzei de ferăstrău **(26)**, consultați instrucțiunile următoare). În caz contrar, ați putea deteriora iremediabil produsul.

☐ Îndepărtați murdăria, de exemplu rășina, de pe pânza de ferăstrău **(26)** folosind numai dizolvant care nu afectează proprietățile mecanice ale pânzei de ferăstrău.

☐ Încercați să curățați suprafețele gomoase cu o cârpă bine stoarsă, umedă, călduță. Aveți grijă să nu ajungă niciun lichid în interiorul carcasei. Alternativ, puteți utiliza un detergent special (dizolvant de rășină) sau un spray multiplu. Respectați indicațiile și instrucțiunile de siguranță ale producătorului produsului de curățare special/multi-spray.

☐ Păstrați curate fantele de ventilație, carcasa motorului și mânerele. Utilizați o cârpă umedă sau o perie.

Întreținerea

■ Produsul nu necesită întreținere.

☐ **Înainte de fiecare utilizare:** Verificați pânza de ferăstrău **(26)** pentru defecte evidente. Înlocuiți pânza ferăstrăului dacă este tocită, îndoită sau deteriorată în alt mod.

☐ Efectuați lucrările de întreținere a pânzei de ferăstrău **(26)** (de ex. reparații sau rectificare) de către o persoană calificată.

Depozitarea

☐ Depozitați produsul și accesoriile acestuia întotdeauna
- Curate,
- Uscate,
- Protejate de praf,
- Și nu la îndemâna copiilor.

☐ Temperatura de depozitare pentru pachetul de acumulatori **(33)** și produs este cuprinsă între 0 °C și +45 °C. Evitați frigul sau căldura extremă în timpul depozitării, astfel încât pachetul de acumulatori să nu piardă energie.

☐ **Înainte de depozitare:** Scoateți pachetul de acumulatori **(33)** din produs.

Piese de schimb/accesorii

■ Clienții pot achiziționa piese de schimb și accesorii compatibile prin www.optimex-shop.com.

■ Puteți plasa comenzi numai online.

☐ Pentru mai multe informații, contactați linia telefonică de asistență Lidl-Service (consultați „Service”).

☐ Țineți numărul de comandă pregătit pentru comanda dvs.

Remedierea defecțiunilor

Problemă	Cauză posibilă	Remediere
Produsul nu pornește.	Pachetul de acumulatori **(33)** nu este introdus.	Introduceți pachetul de acumulatori **(33)** (consultați „Introducerea/scoaterea pachetului de acumulatori").
	Pachetul de acumulatori **(33)** este descărcat.	Încărcați pachetul de acumulatori **(33)** (consultați „Încărcarea pachetului de acumulatori").
	Întrerupătorul pornit/oprit **(5)** este defect.	Adresați-vă centrului nostru de service (consultați „Service").
	Motorul este defect.	
Produsul funcționează cu întreruperi.	Contact intern slăbit	Adresați-vă centrului nostru de service (consultați „Service").
	Întrerupătorul pornit/oprit **(5)** este defect.	

Înlăturare



Respectați marcajul materialelor de ambalaj pentru eliminarea deșeurilor, acestea sunt marcate de abrevierile (a) și cifrele (b) cu următoarea semnificație: 1–7: plastice/20–22: hârtie și carton/80–98: substanțe de conexiune.

Produsul:



Puteți obține informații despre posibilitățile de eliminare a produsului de la administrația locală.



Nu eliminați produsul dumneavoastră la gunoiul menajer atunci când nu mai poate fi folosit, ci predați-l la un punct de colectare. Vă puteți informa cu privire la punctele de colectare și orarul acestora de la administrația competentă.

Bateriile/acumulatorii defecți sau consumați trebuie reciclați. Înapoiați bateriile și sau acumulatorii prin intermediul punctelor de colectare indicate.



Deteriorarea mediului înconjurător prin aruncarea greșită a bateriilor/ acumulatorilor!

Înainte de eliminare, îndepărtați bateriile/pachetul cu acumulator din produs.

Bateriile/acumulatorii nu trebuie aruncate în gunoiul menajer. Ele pot conține metale grele toxice și se supun tratamentului deșeurilor periculoase Simbolurile chimice ale metalelor grele sunt următoarele: Cd = cadmiu, Hg = mercur, Pb = plumb. De aceea, predați bateriile/acumulatorii consumate l un punct de colectare comunal.

Garanție

Produsul a fost fabricat cu atenție, conform unor standarde stricte de calitate și verificat temeinic înainte de livrare. În caz de defecțiuni de material sau de fabricație aveți drepturi legale față de vânzătorul produsului. Drepturile dumneavoastră legale nu sunt limitate în niciun fel de garanția menționată mai jos.

Garanția pentru aceste produs este 5 ani începând de la data achiziției. Durata garanției începe la data achiziției. Păstrați chitanța originală la un loc sigur, deoarece acest document este necesar pentru dovada achiziției.

Toate defecțiunile sau deteriorările care sunt deja existente la momentul achiziției, trebuie anunțate imediat după despachetarea produsului.

Dacă în decurs de 5 ani de la achiziția produsului apare un defect de material sau de fabricație, vă reparăm sau înlocuim gratuit produsul la alegerea noastră. Durata de garanție nu se prelungește după aprobarea unei cerințe de garanție. Aceasta este valabil și pentru piesele schimbate și reparate.

Această garanție se stinge dacă produsul este deteriorat, utilizat sau întreținut în mod necorespunzător.

Garanția acoperă defectele de material și de producție. Această garanție nu acoperă piesele componente ale produsului, care prezintă urme normale de uzură și care sunt considerate piese de schimb (de ex.: baterii, furtunuri, cartușe de vopsea) și nici deteriorările la nivelul pieselor casante, de exemplu întrerupătoare sau piese fabricate din sticlă.

Timpul de nefuncționare din cauza lipsei de conformitate apărute în cadrul termenului de garanție prelungește termenul de garanție legală de conformitate și cel al garanției comerciale și curge, după caz, din momentul la care a fost adusă la cunoștința vânzătorului lipsa de conformitate a produsului sau din momentul prezentării produsului la vânzător/unitatea service

până la aducerea produsului în stare de utilizare normală și, respectiv, al notificării în scris în vederea ridicării produsului sau predării efective a produsului către consumator.

Produsele de folosință îndelungată care înlocuiesc produsele defecte în cadrul termenului de garanție vor beneficia de un nou termen de garanție care curge de la data preschimbării produsului.

Modul de desfășurare în caz de garanție

Pentru a putea asigura o procesare rapidă a cererii dumneavoastră, vă rugăm să urmați următoarele indicații:

Vă rugăm să țineți la îndemână bonul de casă și numărul articolului (IAN 521710_2601) ca dovadă pentru achiziția dumneavoastră.

Vă rugăm să luați numărul de produs de pe plăcuța cu tipul de construcție de pe produs, gravura de pe produs, pagina principală a instrucțiunii de utilizare (jos, stânga) sau de pe spatele sau fundul produsului.

În cazul în care, apar erori de funcționare sau alte defecțiuni, contactați mai întâi prin telefon sau prin e-mail, departamentul de service menționat în continuare.

Dumneavoastră puteți să expediați atunci un produs considerat ca fiind defect, adăugând chitanța de plată (bonul de casă) și menționând, în ce constă defecțiunea și când a apărut aceasta, fără cheltuieli poștale, la adresa de service comunicată.

La parkside-diy.com puteți să vedeți și să descărcați acest manual și multe altele. Cu acest cod QR ajungeți direct la parkside-diy.com. Selectați țara dumneavoastră și căutați manualele de utilizare prin motorul de căutare. Dacă introduceți numărul de articol (IAN) 521710_2601 ajungeți la manualul de utilizare pentru articolul dumneavoastră.

PDF ONLINE
parkside-diy.com

Service

RO **Service România**
Tel.: 0800890605
Formular de contact pe *parkside-diy.com*
IAN 521710_2601

Declarația UE de conformitate

DECLARAȚIA UE DE CONFORMITATE (Nr. 521710_2601)

Noi, compania

OWIM GmbH & Co. KG, Stiftsbergstraße 1, 74167 Neckarsulm, Germania

declarați pe propria răspundere că produsul:

IAN:	**521710_2601**
Identificarea produsului:	**"PARKSIDE PERFORMANCE" 20 V Ferăstrău cu avans în adâncime și acumulator**
Numărul de model:	**HG13569**

Îndeplinește cerințele esențiale ale directivelor UE enumerate

2006/42/CE [JO L 157, 09.06.2006]
2014/30/UE [JO L 96, 29.03.2014]
2011/65/UE [JO L 174, 01.07.2011]

Trimiteri la standardele armonizate sau trimiteri la la alte specificații tehnice relevante în legătură cu care se declară conformitatea:

Nr./Părți
2006/42/CE
EN 62841-1:2015+AC:2015+A11:2022
2014/30/EU
EN IEC 55014-1:2021
EN IEC 55014-2:2021

Obiectul declarației descris mai sus este conform Directivei 2011/65/UE a Parlamentului European și a Consiliului din 8 iunie 2011 privind restricțiile de utilizare a anumitor substanțe periculoase în echipamentele electrice și electronice:

Nr./Părți
EN IEC 63000:2018 (4.3.3 c))
EN 62321-3-1:2014
EN 62321-4:2014+A1:2017
EN 62321-5:2014
EN 62321-7-1:2015
EN 62321-7-2:2017
EN 62321-6:2015
EN 62321-8:2017

Deținătorul documentației tehnice: OWIM GmbH & Co.KG

Semnat pentru și în numele:

OWIM GmbH & Co. KG, Stiftsbergstraße 1, 74167 Neckarsulm, Germania

Traducerea originalului declarației de conformitate

Neckarsulm	07.04.2026	ppa. Jens Buchheim	ppa. Dr. Thorsten Maier
Locul	Data	Procurist	Procurist

RO

CE

Списък на използваните пиктограми/символи ... Страница 190
Употреба по предназначение ... Страница 190
Обем на доставката ... Страница 191
Описание на частите ... Страница 191
Технически данни ... Страница 191
Указания за безопасност ... Страница 193
Общи указания за безопасност за електрически инструменти ... Страница 193
Указания за безопасност за всички циркуляри ... Страница 195
Други указания за безопасност за всички циркуляри ... Страница 196
Указания за безопасност за прободни триони ... Страница 196
Допълнителни инструкции ... Страница 197
Намаляване на вибрациите и шума ... Страница 197
Поведение при злополуки ... Страница 197
Остатъчни рискове ... Страница 198
Подготовка ... Страница 198
Проверяване на състоянието на зареждане на акумулаторния пакет ... Страница 198
Зареждане на акумулаторен пакет ... Страница 198
Проверка на функцията на предпазителя ... Страница 198
Монтиране/смяна на режещ диск ... Страница 199
Свързване на приспособление за изсмукване на прах ... Страница 199
Монтиране на успореден ограничител ... Страница 199
Настройване на ъгъл на рязане и ъгъл на скосяване ... Страница 199
Настройване на дълбочина на рязане ... Страница 200
Направляваща релса ... Страница 200
Работа ... Страница 200
Поставяне/изваждане на акумулаторен пакет ... Страница 200
Настройване на оборотите ... Страница 200
Включване/изключване ... Страница 200
Проверяване на състоянието на зареждане на акумулаторния пакет в продукта ... Страница 200
Указания за работа ... Страница 201
Рязане без направляваща релса ... Страница 201
Рязане с направляваща релса ... Страница 201
Индикация за претоварване ... Страница 202

Почистване, поддръжка и съхранение ... Страница 202
Почистване ... Страница 202
Поддръжка ... Страница 202
Съхранение ... Страница 202
Резервни части/принадлежности ... Страница 202
Отстраняване на неизправности ... Страница 203
Изхвърляне ... Страница 203
Гаранция ... Страница 203
Процедиране в случай на рекламация ... Страница 205
Сервиз ... Страница 205
ЕС декларация за съответствие ... Страница 206

Списък на използваните пиктограми/символи			
	Прочетете ръководството за експлоатация.	n_0	Обороти на празен ход
		⎓	Постоянен ток/напрежение
	**ОПАСНОСТ!** – Указва опасност с висока степен на риск, която, ако не бъде избегната, води до смърт или тежко нараняване (напр. опасност от задушаване)		Външен Ø и Ø на отвора на режещия диск **(26)**
			Посока на въртене на режещия диск **(26)**
	**ПРЕДУПРЕЖДЕНИЕ!** – Указва опасност със средна степен на риск, която, ако не бъде избегната, може да доведе до смърт или тежко нараняване (напр. риск от токов удар)		Бутон за състояние на зареждане **(18)**
			Индикация за състояние на зареждане **(20)**
	**ПРЕДПАЗЛИВОСТ!** – Указва опасност с ниска степен на риск, която, ако не бъде избегната, може да причини леко до средно нараняване (напр. опасност от изгаряне)		Индикация за степен на оборотите **(21)**
			Бутон за степен на оборотите **(22)**
	**ВНИМАНИЕ!** – Предупреждава за възможни материални щети (напр. опасност от късо съединение)		Носете дихателна защита!
	Носете защита за очите!		Носете предпазни ръкавици!
	Носете защита за слуха!		Не използвайте повредени режещи дискове.
	Посока на въртене на режещия диск **(26)**		Указания за безопасност Инструкции за работа
CE	Знакът CE потвърждава съответствието с отнасящите се до продукта директиви на ЕС.		

20 V АКУМУЛАТОРЕН ПРОБОДЕН ТРИОН

Употреба по предназначение

- Този акумулаторен прободен трион (наричан по-долу „продукт" или „електрически инструмент") е подходящ за извършване на надлъжни и напречни разрези чрез рязане с потапяне с твърда опора в следните материали:
  - Дърво
  - Пластмаса
  - Материали за леко строителство (напр. гипсови плочи)
- Рязането на метал не е позволено.
- Продуктът може да бъде използван с или без направляваща релса. За успоредни разрези е наличен успореден ограничител.
- Използвайте продукта само в сухи закрити помещения.

- Продуктът е предназначен единствено за частна употреба. Продуктът не е предназначен за професионална употреба или за подобни области на приложение.
- Продуктът е част от серията **X 20 V TEAM** и може да работи с акумулаторни пакети от серията **X 20 V TEAM**. Акумулаторните пакети от серията **X 20 V TEAM** могат да бъдат зареждани само със зарядни устройства от серията **X 20 V TEAM**.

Обем на доставката

1 20 V Акумулаторен прободен трион
1 Успореден ограничител
1 Универсален режещ диск Ø 140 mm (предварително монтиран)
1 Направляваща релса (от 2 части) + съединителен елемент
2 Ключ за вътрешен шестостен (в допълнителната ръкохватка)
1 Ръководство за експлоатация

Описание на частите

(Фиг. A)

(1) Допълнителна ръкохватка
(2) Фиксиращ лост
(3) Блокировка на включването
(4) Изход за стърготини
(5) Превключвател за включване/изключване
(6) Ръкохватка
(7) Крилчат винт (ъгъл на рязане)
(8) Ексцентричен винт
(9) Държач за акумулаторна батерия
(10) Плот за рязане
(11) Крилчат винт (успореден ограничител)
(12) Референтна маркировка (ъгъл на рязане)
(13) Скала за ъгъл на рязане
(14) Регулиращо копче
(15) Блокировка (скала за дълбочина на рязане)
(16) Голям ключ за вътрешен шестостен
(17) Малък ключ за вътрешен шестостен
(18) Бутон (състояние на зареждане – продукт)
(19) Индикация за претоварване
(20) Индикация за състояние на зареждане (продукт)
(21) Индикация за степен на оборотите
(22) Бутон (степен на оборотите)
(23) Предпазител
(24) Прорез
(25) Маркировка за широчина на рязане
(26) Режещ диск
(27) Референтна маркировка (скала за дълбочина на рязане)
(28) Скала за дълбочина на рязане
(29) Успореден ограничител
(30) Направляваща релса
(31) Съединителен елемент
(32) Винтове със скрита глава

(Фиг. B)

(33) Акумулаторен пакет *
(33a) Бутон (състояние на зареждане – акумулаторен пакет)
(33b) LED индикация за състояние на акумулаторната батерия
(34) Бутон за освобождаване (акумулаторен пакет)
(35) Зарядно устройство *

(Фиг. C)

(36) Блокировка на шпиндела
(37) Фланец
(38) Винт

(Фиг. E)

(39) Гнездо за успореден ограничител

Технически данни

20 V Акумулаторен прободен трион	**PPTSA 20-Li C3**
Номинално напрежение U:	20 V ⎓
Обороти на празен ход n_0:	2800–5500 min^{-1}
Макс. дълбочина на рязане (без направляваща релса):	
– при 90°:	ок. 52 mm
– при 45°:	ок. 38 mm
Макс. дълбочина на рязане (с направляваща релса):	
– при 90°:	ок. 46 mm
– при 45°:	ок. 32 mm

* В обема на доставката не се съдържат акумулаторен пакет и зарядно устройство.

Режещ диск	
Външен Ø:	140 mm
Ø на отвор:	20 mm
Широчина на рязане (дебелина на зъбите):	1,8 mm
Брой зъби:	42
Обороти на празен ход n_0:	макс. 7000 min^{-1}

Препоръчителна околна температура	
Макс. температура (общо):	+50 °C
По време на зареждане:	+4 °C до +40 °C
По време на работа:	+4 °C до +50 °C
По време на съхранение:	0 °C до +45 °C

Стойности на шумови емисии

Измерените стойности са определени съгласно EN 62841. Нивото на шума, измерено с АЧХ от тип A, на електрическия инструмент в типичния случай възлиза на:

Ниво на звуково налягане L_{pA}:	79,1 dB
Неопределеност K_{pA}:	3,0 dB
Ниво на звукова мощност L_{WA}:	87,1 dB
Неопределеност K_{WA}:	3,0 dB

Стойности на емисии на вибрации

Общи стойности на вибрации (векторна сума от трите посоки), определени съгласно EN 62841:

Вибрации – основна дръжка	
Рязане на дърво ($a_{h,W}$):	2,484 m/s^2
Неопределеност K:	1,5 m/s^2
Вибрации – допълнителна ръкохватка	
Рязане на дърво ($a_{h,W}$):	2,980 m/s^2
Неопределеност K:	1,5 m/s^2

⚠ ПРЕДУПРЕЖДЕНИЕ!



Носете защита за слуха!

⚠ ПРЕДУПРЕЖДЕНИЕ!

- Емисиите на вибрации и шумовите емисии по време на действителната употреба на електрическия инструмент могат да се различават от посочените стойности, в зависимост от начина, по който електрическият инструмент се използва, особено от вида на обработвания детайл.
  Опитайте се да поддържате натоварването от вибрации и шум възможно най-минимално. Примерни мерки за намаляване на натоварването от вибрации са носенето на ръкавици при употребата на работния инструмент и ограничаване на времето на работа. При това трябва да се вземат под внимание всички части на работния цикъл (например времената, през които електрическият инструмент е изключен, както и тези, в които той е включен, но работи без натоварване).

УКАЗАНИЕ

- Посочената обща стойност на вибрации и посочената стойност на шумови емисии са измерени по стандартен метод на изпитване и могат да бъдат използвани за сравнение на един електрически инструмент с друг.
- Посочената обща стойност на вибрации и посочената стойност на шумови емисии могат да бъдат използвани също и за предварително оценяване на натоварването.

Продължителност на зареждане

⚠ ПРЕДУПРЕЖДЕНИЕ! Риск от телесни наранявания и материални щети поради неправилно боравене с акумулаторния пакет!

- Съблюдавайте указанията за безопасност и указанията за зареждане и правилно използване в ръководството за експлоатация на Вашия акумулаторен пакет и зарядно устройство от серията **X 20 V TEAM**.
- Подробно описание на процеса на зареждане и допълнителна информация ще намерите в отделното ръководство за експлоатация.

УКАЗАНИЕ

▶ В зависимост от околната температура и състоянието на акумулаторната батерия действителното време на зареждане може малко да се различава от горепосочените данни. Запазва се правото на промени в информацията.

- Продуктът е част от серията **X 20 V TEAM** и може да работи с акумулаторни пакети от серията **X 20 V TEAM**. Акумулаторните пакети от серията **X 20 V TEAM** могат да бъдат зареждани само със зарядни устройства от серията **X 20 V TEAM**.
- Продължителността на зареждане се влияе от фактори като температура на околната среда и на акумулаторния пакет, както и от приложеното мрежово напрежение, и следователно може да се различава от посочените стойности.
- Препоръчваме да работите с този продукт единствено със следните акумулаторни пакети:
  - **PAP 20 B1**
  - **PAP 20 B3**
  - **Smart PAPS 204 A1**
  - **Smart PAPS 208 A1**
- Препоръчваме да зареждате тези акумулаторни пакети със следните зарядни устройства:
  - **PLG 20 A3**
  - **PLG 20 A4**
  - **PLG 20 C1**
  - **PLG 20 C3**
  - **PDSLG 20 A1**
  - **Smart PLGS 2012 A1**



Указания за безопасност

Общи указания за безопасност за електрически инструменти

⚠ ПРЕДУПРЕЖДЕНИЕ!

▶ Прочетете всички указания за безопасност, инструкции, илюстрации и технически данни, с които този електрически инструмент е снабден. Пропуски при спазването на следните инструкции могат да предизвикат токов удар, пожар и/или тежки наранявания.

Запазете всички указания за безопасност и инструкции за бъдещи справки.

Използваното в указанията за безопасност понятие „електрически инструмент" се отнася за задвижвани от мрежово напрежение електрически инструменти (с мрежов проводник) или за задвижвани с акумулаторна батерия електрически инструменти (без мрежов проводник).

Безопасност на работното място

a) **Поддържайте Вашето работно пространство чисто и добре осветено.** Безпорядъкът или неосветените работни пространства могат да доведат до злополуки.

b) **Не работете с електрическия инструмент във взривоопасна среда, в която се намират запалими течности, газове или прахове.** Електрическите инструменти създават искри, които могат да възпламенят праха или изпаренията.

c) **Дръжте деца и други лица далеч по време на използване на електрическия инструмент.** При разсейване можете да изгубите контрол върху електрическия инструмент.

Безопасност при работа с електрически ток

a) **Свързващият щепсел на електрическия инструмент трябва да отговаря на контакта. Щепселът не бива да се променя по никакъв начин. Не използвайте адаптерни щепсели заедно с електрически инструменти с предпазно заземяване.** Непроменени щепсели и подходящи контакти намаляват риска от токов удар.

b) **Избягвайте телесен контакт със заземени повърхности като тръби, отоплителни тела, печки и хладилници.** Съществува повишен риск от токов удар, когато Вашето тяло е заземено.

c) **Пазете електрическите инструменти от дъжд или влага.** Проникването на вода в електрически инструмент повишава риска от токов удар.

d) **Не използвайте свързващия проводник за носене или закачане на електрическия инструмент или за издърпване на щепсела от контакта. Пазете свързващия проводник от горещина, масло, остри ръбове или движещи се части на уреда.** Повредени или оплетени свързващи проводници увеличават риска от токов удар.

e) **Когато работите с електрически инструмент на открито, използвайте само удължаващи кабели, които са подходящи и за употреба на открито.** Използването на подходящ за употреба на открито удължаващ кабел намалява риска от токов удар.

f) **Когато употребата на електрическия инструмент във влажна среда не може да бъде избегната, използвайте диференциалнотокова защита.** Използването на диференциалнотокова защита намалява риска от токов удар.

Безопасност за хората

a) **Бъдете внимателни, обръщайте внимание на това, което правите, и подхождайте разумно към работата с електрически инструмент. Не използвайте електрически инструменти, когато сте изморени или сте под влиянието на упойващи вещества, алкохол или медикаменти.** Момент невнимание при използването на електрическия инструмент може да доведе до сериозни наранявания.

b) **Носете лични предпазни средства и винаги предпазни очила.** Носенето на лични предпазни средства като противопрахова маска, устойчиви на хлъзгане предпазни обувки, предпазна каска или защита за слуха, в зависимост от вида и употребата на електрическия инструмент, намалява риска от наранявания.

c) **Избягвайте неволно включване. Уверете се, че електрическият инструмент е изключен, преди да го свържете към електрозахранването и/или акумулаторната батерия, преди да го вземете или носите.** Ако при носенето на електрическия инструмент държите пръста си върху прекъсвача или свържете към електрозахранването включен електрически инструмент, това може да доведе до злополуки.

d) **Отстранявайте инструментите за настройка или гаечните ключове, преди да включите електрическия инструмент.** Инструмент или ключ, намиращ се във въртяща се част от електрическия инструмент, може да доведе до наранявания.

e) **Избягвайте необичайни позиции на тялото. Осигурете си стабилен стоеж и постоянно пазете равновесие.** Така можете по-добре да контролирате електрическия инструмент в неочаквани ситуации.

f) **Носете подходящо облекло. Не носете широки дрехи или накити. Дръжте косата, облеклото и ръкавиците си далеч от движещи се части.** Широки дрехи, накити или дълги коси могат да бъдат захванати от движещи се части.

g) **Когато могат да бъдат монтирани устройства за изсмукване на прах и за улавяне на прах, уверете се, че те са свързани и се използват правилно.** Използването на устройство за изсмукване на прах може да намали вредите за здравето поради прах.

h) **Не разчитайте на фалшива сигурност и не пренебрегвайте правилата за безопасност за електрически инструменти, дори и когато след многократна употреба сте запознати с електрическия инструмент.** Небрежното боравене може за част от секундата да доведе до тежки наранявания.

Употреба и боравене с електрическия инструмент

a) **Не претоварвайте електрическия инструмент. Използвайте предназначения за Вашата работа електрически инструмент.** С подходящия електрически инструмент работите по-добре и по-сигурно в посочените граници на работните му характеристики.

b) **Не използвайте електрически инструмент, чийто прекъсвач е повреден.** Електрически инструмент, който вече не може да се включва или изключва, е опасен и трябва да бъде ремонтиран.

c) **Изтеглете щепсела от контакта и/или отстранете свалящата се акумулаторна батерия, преди да извършвате настройки по уреда, да сменяте части на работни инструменти или да оставите електрическия инструмент настрани.** Тази мярка за безопасност предотвратява неволното стартиране на електрическия инструмент.

d) **Съхранявайте електрически инструменти, които не се използват, на недостъпно за деца място. Не позволявайте използване на електрическия инструмент от лица, които не са запознати с него или не са прочели тези инструкции.** Електрическите инструменти са опасни, ако се използват от неопитни лица.

e) **Поддържайте грижливо електрическите инструменти и работните инструменти. Проверявайте дали движещите се части функционират безупречно и не заяждат, дали няма счупени или така повредени части, че да нарушават функционирането на електрическия инструмент. Повредените части трябва да бъдат ремонтирани преди използване на електрическия инструмент.** Много злополуки са причинени от лошо поддържани електрически инструменти.

f) **Поддържайте режещите инструменти наточени и чисти.** Грижливо поддържаните режещи инструменти с остри режещи ръбове се заклинват по-малко и се водят по-лесно.

g) **Използвайте електрическия инструмент, принадлежностите, работните инструменти и т.н. съгласно тези инструкции. При това вземайте под внимание условията на работа и дейността, която трябва да се извърши.** Употребата на електрически инструменти за различни от предвидените приложения може да доведе до опасни ситуации.

h) **Пазете дръжките и повърхностите за хващане сухи, чисти и без масло и грес.** Хлъзгави дръжки и повърхности за хващане не позволяват сигурна работа и контрол на електрическия инструмент в непредвидени ситуации.

Употреба и боравене с акумулаторния инструмент

a) **Зареждайте акумулаторните батерии само със зарядни устройства, които са препоръчани от производителя.** Зарядно устройство, което е предназначено за определен вид акумулаторни батерии, може да причини пожар, ако се използва с други акумулаторни батерии.

b) **В електрическите инструменти използвайте само предвидените за целта акумулаторни батерии.** Използването на други акумулаторни батерии може да доведе до наранявания и опасност от пожар.

c) **Дръжте акумулаторната батерия, която не се използва, далеч от кламери, монети, ключове, пирони, винтове или други малки метални предмети, които биха могли да причинят късо съединение на контактите.** Късо съединение между контактите на акумулаторната батерия може да доведе до изгаряния или пожар.

d) **При неправилна употреба от акумулаторната батерия може да излезе течност. Избягвайте контакт с нея. При случаен контакт изплакнете с вода. Ако течността попадне в очите, допълнително потърсете лекарска помощ.** Излизащата течност от акумулаторна батерия може да доведе до кожни раздразнения или изгаряния.

e) **Не използвайте повредени или променени акумулаторни батерии.** Повредените или променени акумулаторни батерии могат да имат непредвидимо поведение и да доведат до пожар, експлозия или опасност от нараняване.

f) **Не излагайте акумулаторна батерия на огън или твърде високи температури.** Огън или температури над +130 °C могат да предизвикат експлозия.

g) **Следвайте всички инструкции за зареждане и никога не зареждайте акумулаторната батерия или акумулаторния инструмент извън границите на посочения в ръководството за експлоатация температурен диапазон.** Неправилно зареждане или зареждане извън границите на допустимия температурен диапазон може да разруши акумулаторната батерия и да увеличи опасността от пожар.

Сервиз

a) **Ремонти по електрическия инструмент следва да се извършват само от квалифицирани специалисти и само с оригинални резервни части.** Така се гарантира, че безопасността на електрическия инструмент ще се запази.

b) **Никога не извършвайте поддръжка на повредени акумулаторни батерии.** Цялата поддръжка на акумулаторните батерии следва да се извършва само от производителя или от оторизирани сервизи.

Указания за безопасност за всички циркуляри

Метод на рязане

a)  **ОПАСНОСТ: Не доближавайте с ръцете си зоната на рязане и режещия диск.** Когато и двете ръце държат циркуляра, те не могат да бъдат наранени от режещия диск.

b) **Не бъркайте под детайла.** Предпазителят не може да Ви предпази от режещия диск под детайла.

c) **Нагласете дълбочината на рязане спрямо дебелината на детайла.** Под детайла трябва да се вижда по-малко от една цяла височина на зъб.

d) **Никога не дръжте детайла за рязане в ръка или над крака си. Осигурете детайла със стабилно закрепване.** Важно е да закрепвате добре детайла, за да сведете до минимум опасността от телесен контакт, заклещване на режещия диск или загуба на контрол.

e) **Хващайте електрическия инструмент за изолираните повърхности за хващане, когато извършвате работи, при които**

работният инструмент може да засегне скрити електрически проводници. Контакт с проводник под напрежение поставя също и металните части на електрическия инструмент под напрежение и води до токов удар.

f) **При надлъжно рязане винаги използвайте ограничител или прав водач с ръб.** Това подобрява точността на рязане и предотвратява възможността от заклещване на режещия диск.

g) **Винаги използвайте режещи дискове с правилния размер и с подходящ отвор за закрепване (напр. ромбовиден или кръгъл).** Режещи дискове, които не пасват на монтажните части на циркуляра, се движат ексцентрично и водят до загуба на контрол.

h) **Никога не използвайте повредени или грешни подложни шайби или винтове за режещ диск.** Подложните шайби и винтове за режещ диск са специално конструирани за оптимална производителност и експлоатационна надеждност на Вашия циркуляр.

Други указания за безопасност за всички циркуляри

Откат – причини и съответни указания за безопасност

- Откат е внезапната реакция в резултат на закачен, заклещен или грешно насочен режещ диск, което води до това, неконтролираният циркуляр да отскочи от детайла и да се задвижи по посока на обслужващото лице.
- Ако режещият диск се закачи или заклещи в затварящия се прорез, той блокира и силата на двигателя изхвърля циркуляра назад по посока на обслужващото лице.
- Ако режещият диск се усуче или е грешно подравнен в прореза, зъбите на задния ръб на режещия диск могат да се закачат в дървената повърхност, поради което режещият диск да излезе от прореза и циркулярът да отскочи по посока на обслужващото лице.

Откатът е следствие на грешна или неправилна употреба на циркуляра. Той може да бъде избегнат чрез подходящи предпазни мерки, описани по-долу.

a) **Дръжте циркуляра здраво и поставете ръцете си в такова положение, че да можете да поемете силите на отката. Винаги стойте странично на режещия диск, никога не дръжте режещия диск на една линия с тялото си.** При откат циркулярният трион може да отскочи назад, но обслужващото лице може да овладее силите на отката чрез подходящи предпазни мерки.

b) **В случай че режещият диск се заклещи или прекъсвате работата, изключете циркуляра и го дръжте спокойно в материала, докато режещият диск спре да се върти. Никога не се опитвайте да отстраните циркуляра от детайла или да го изтеглите назад, докато режещият диск все още се върти; иначе може да последва откат.** Определете и отстранете причината за заклещването на режещия диск.

c) **Ако желаете да стартирате отново циркуляр, който е поставен в детайла, центрирайте режещия диск в прореза и проверете дали зъбите не са закачени в детайла.** Ако режещият диск се закачи, той може да се задвижи извън детайла или да причини откат, когато циркулярът се стартира отново.

d) **Подпирайте големи плочи, за да намалите риска от откат поради заклещен режещ диск.** Големи плочи могат да се огънат под собственото си тегло. Плочите трябва да бъде подпрени от двете страни, както в близост до прореза, така и при ръба.

e) **Не използвайте затъпени или повредени режещи дискове.** Режещите дискове със затъпени или грешно насочени зъби поради твърде тесен прорез причиняват повишено триене, заклещване на режещия диск и откат.

f) **Преди рязането затегнете настройките за дълбочина на рязане и ъгъл на рязане.** Ако настройките се променят по време на рязането, режещият диск може да се заклещи и да възникне откат.

g) **Бъдете особено предпазливи при рязане в съществуващи стени или други невидими области.** Вкараният режещ диск може при рязането да блокира в скрити предмети и да причини откат.

Указания за безопасност за прободни триони

Функция на предпазителя

a) **Преди всяко използване проверявайте дали предпазителят се затваря изрядно. Не използвайте циркуляра, ако предпазителят не се движи свободно и не се затваря веднага. Никога не затягайте или връзвайте предпазителя; така режещият диск би бил незащитен.** Ако циркулярът падне неволно на

земята, предпазителят може да се изкриви. Уверете се, че предпазителят се движи свободно и че при всички ъгли и дълбочини на рязане не докосва нито режещия диск, нито други части.

b) **Проверете състоянието и функционирането на пружината на предпазителя. Преди употреба възложете поддръжка на циркуляра, ако предпазителят и пружината не работят изрядно.** Повредени части, лепкави отлагания или натрупвания на стърготини могат да доведат до забавена работа на долния предпазител.

c) **При „врязване“, което не се извършва под прав ъгъл, осигурете основната плоча на циркуляра срещу странично изместване.** Странично изместване може да доведе до заклещване на режещия диск, а с това и до откат.

d) **Не оставяйте циркуляра върху работната маса или на пода, ако предпазителят не покрива режещия диск.** Незащитен, движещ се по инерция режещ диск задвижва циркуляра обратно на посоката на рязане и отрязва всичко, което е на пътя му. При това обърнете внимание на времето на движение по инерция на режещия диск.

Допълнителни инструкции

- Не използвайте шлифовъчни дискове.
- Изберете правилния режещ диск, отговарящ на материала за рязане. Режещи дискове, които са предназначени за рязане на дърво или подобни материали, трябва да отговарят на EN 847-1. Използвайте продукта единствено за рязане на дърво, пластмаса и материали за леко строителство (напр. гипсови плочи).
- Използвайте единствено режещи дискове, чиято маркировка за оборотите отговаря на посочените обороти на продукта или е по-голяма.
- Използвайте само режещи дискове с диаметър 140 mm, отговарящи на надписите върху режещия диск.
- Избягвайте прегряване на върховете на режещите зъби.
- При рязане на пластмаса избягвайте разтопяване на пластмасата.
- Съблюдавайте максималната дълбочина на рязане (вижте „Технически данни“).

Безопасна работа

- Не надвишавайте посочените върху продукта максимални обороти. Ако е посочен, диапазонът на оборотите трябва да бъде спазван.
- Бракувайте циркулярните дискове с напукани тела. Ремонт не се допуска.
- Затягайте инструментите и телата на инструментите така, че при работа те да не могат да се разхлабят. Съблюдавайте указанията за монтаж. Затягайте винта на режещия диск, с който режещият диск е закрепен, на ръка с приложения ключ за вътрешен шестостен.
- Удължаване на ключа или затягане с помощта на удари с чук не е допустимо.
- Работи по поддръжка и изменения на циркулярни режещи дискове могат да бъдат извършвани само от компетентно лице, т.е. лице с професионално образование и опит, което познава изискванията към конструкцията и е наясно с необходимите мерки за безопасност.

Намаляване на вибрациите и шума

Ограничавайте времето на употреба, използвайте режими на работа със слаби вибрации и шум и носете лични предпазни средства, за да намалите вредните влияния на вибрациите и шума.

Следните мерки спомагат за намаляване на свързаните с вибрациите и шума рискове:

- Използвайте продукта само съгласно неговото предназначение и според описанието в тези инструкции.
- Уверявайте се, че продуктът е в изрядно състояние и добре поддържан.
- Използвайте правилните работни инструменти за този продукт и се уверявайте, че те са в изрядно състояние.
- Хващайте здраво продукта за ръкохватките/ повърхностите за хващане.
- Поддържайте продукта съгласно инструкциите и осигурявайте достатъчно смазване (ако е приложимо).

Поведение при злополуки

Запознайте се с използването на този продукт с помощта на това ръководство за експлоатация. Запомнете указанията за безопасност и задължително ги спазвайте. Това спомага за избягване на рискове и опасности.

- Изключвайте продукта незабавно при неправилно функциониране. Давайте го на квалифициран специалист за проверка и евентуален ремонт, преди отново да го използвате.

Остатъчни рискове

УКАЗАНИЕ

▶ По време на експлоатацията този продукт създава електромагнитно поле! При определени обстоятелства това поле може да наруши функционирането на активни или пасивни медицински импланти! За да се намали опасността от сериозни или смъртоносни наранявания, препоръчваме на лица с медицински импланти да се консултират със своя лекар и с производителя на медицинския имплант, преди продуктът да бъде използван!

Дори и да работите с този продукт съгласно предписанията, остава потенциален риск от телесни наранявания и материални щети. Между другото, следните опасности могат да възникнат във връзка с конструкцията и изпълнението на този продукт:

- Порязвания
- Увреждания на слуха, ако не се носи подходяща защита за слуха
- Увреждания на здравето в резултат от вибрациите ръка-рамо, ако продуктът се използва продължително време или не се води и поддържа правилно

Подготовка

Проверяване на състоянието на зареждане на акумулаторния пакет

☐ Натиснете ⮔ **(33a)** до LED индикацията за състояние на акумулаторната батерия **(33b)** на акумулаторния пакет **(33)**.

■ Състоянието на зареждане на акумулаторния пакет **(33)** се показва чрез светване на съответните LED светлини на LED индикацията за състояние на акумулаторната батерия **(33b)**.

Индикация	Цвят	Значение
	Червен, оранжев, зелен	Напълно зареден
	Червен, оранжев	Частично зареден
	Червен	Трябва да бъде зареден

☐ Заредете акумулаторния пакет **(33)**, когато само червеният LED елемент на LED индикацията за състояние на акумулаторната батерия **(33b)** свети.

Зареждане на акумулаторен пакет

УКАЗАНИЕ

▶ Ако акумулаторният пакет **(33)** все още е топъл, преди зареждането го оставете да се охлади.

1. Извадете акумулаторния пакет **(33)** от продукта.
2. Вкарайте акумулаторния пакет **(33)** в гнездото за зареждане на зарядното устройство **(35)**.
3. Свържете зарядното устройство **(35)** към контакт.
4. **След зареждането:** Изключете зарядното устройство **(35)** от контакта.
5. Изтеглете акумулаторния пакет **(33)** от зарядното устройство **(35)**.

Контролни LED на зарядното устройство

Зелен	Червен	Значение
Свети	–	Напълно зареден
		Режим на готовност (не е поставен акумулаторен пакет **(33)**)
–	Свети	Зарежда се
–	Мига	Акумулаторният пакет **(33)** е прегрял
Мига	Мига	Акумулаторният пакет **(33)** е дефектен

Проверка на функцията на предпазителя

(Фиг. A)

УКАЗАНИЕ

▶ Ако функцията на предпазителя **(23)** е нарушена, не пускайте продукта от експлоатация. Обърнете се към нашия сервизен център (вижте „Сервиз“).

1. Позиционирайте продукта с плота за рязане **(10)** на ръба на твърда повърхност, така че режещият диск **(26)** да може да бъде напълно спуснат.
2. Плъзнете блокировката на включването **(3)** напред и спуснете режещия диск **(26)**.
3. Проверете дали режещият диск **(26)** не закача предпазителя **(23)**.
   Проверете дали режещият диск се движи самостоятелно в неговата изходна позиция.

Монтиране/смяна на режещ диск

(Фиг. C)

УКАЗАНИЕ

▶ Преди всякакви работи изключвайте продукта и изваждайте акумулаторния пакет **(33)**.

1. Натиснете фиксиращия лост **(2)** по посока на допълнителната ръкохватка **(1)**.
2. Плъзнете блокировката на включването **(3)** напред. Спускайте режещия диск **(26)**, докато продуктът се фиксира с щракване.
3. Отпуснете блокировката на включването **(3)**. Двигателният блок спира на мястото, на което през прореза на предпазителя **(23)** можете да монтирате/смените режещия диск **(26)**.

Сваляне на режещ диск

УКАЗАНИЕ

▶ Големият ключ за вътрешен шестостен **(16)** се съхранява в допълнителната ръкохватка **(1)**.

1. Натиснете блокировката на шпиндела **(36)**. Развийте винта **(38)** обратно на часовниковата стрелка с големия ключ за вътрешен шестостен **(16)**.
2. Свалете винта **(38)** и фланеца **(37)**.
3. Внимателно свалете отдолу режещия диск **(26)** от предпазителя **(23)**.

Монтиране на режещ диск

⚠ ПРЕДУПРЕЖДЕНИЕ!

▶ Стрелката, която показва посоката на движение върху режещия диск **(26)**, трябва да съвпада със стрелката върху предпазителя **(23)**.

1. Поставете режещия диск **(26)** отдолу в предпазителя **(23)** върху шпиндела.
2. Поставете фланеца **(37)** върху режещия диск **(26)**.
3. Натиснете блокировката на шпиндела **(36)**. Закрепете фланеца **(37)** и режещия диск **(26)** с винта **(38)**. Затегнете винта по часовниковата стрелка с големия ключ за вътрешен шестостен **(16)**.

Свързване на приспособление за изсмукване на прах

(Фиг. D)

УКАЗАНИЕ

▶ При обработката на материали, при които възниква опасен за здравето прах, свързвайте подходящо и изпитано приспособление за изсмукване на прах (клас на прах M) към продукта.

☐ Свържете приспособлението за изсмукване на прах (напр. PWD 30 C1) към изхода за стърготини **(4)**.

Монтиране на успореден ограничител

(Фиг. E)

1. Разхлабете крилчатите винтове **(11)** на гнездото за успореден ограничител **(39)**. Поставете успоредния ограничител **(29)** в гнездото за успореден ограничител.
2. Настройте желаната широчина на рязане наклон. При необходимост за целта използвайте сгъваем метър. Прорезите **(24)** на предния ръб на плота за рязане **(10)** указват ръба на рязане за настройките на ъгъл на рязане 0° и 45° (вижте подробната фигура).
3. Затегнете крилчатите винтове **(11)** на гнездото за успореден ограничител **(39)**.

Настройване на ъгъл на рязане и ъгъл на скосяване

УКАЗАНИЕ

▶ Можете да определите ъгъла на рязане посредством скалата за ъгъл на рязане **(13)**.

▶ При разрези със скосяване дълбочината на рязане е по-малка от настроената стойност върху скалата за дълбочина на рязане **(28)**.

1. Разхлабете 2-та крилчати винта **(7)** на предварителния избор на ъгъл на рязане.
2. Настройте желания ъгъл на скалата за ъгъл на рязане **(13)** посредством горния ръб на референтната маркировка **(12)**.
3. За настройване на ъгъл на скосяване от 0° или +47° след накланянето завъртете регулиращото копче **(14)**.
4. Затегнете отново крилчатите винтове **(7)**.
5. По време на ъгловия разрез винаги дръжте здраво продукта с две ръце, за да запазите по-добър контрол над продукта.

Настройване на дълбочина на рязане

(Фиг. A)

1. Дръжте блокировката **(15)** на настройката на дълбочината на рязане натисната.
2. Настройте желаната дълбочина на рязане на скалата за дълбочина на рязане **(28)** посредством референтната маркировка **(27)**.

   A: Маркировка без направляваща релса **(30)**
   B: Маркировка с направляваща релса **(30)**

3. Отпуснете блокировката **(15)**.

Направляваща релса

(Фиг. A, F)

Преди първото рязане

УКАЗАНИЕ

▶ Направляващата релса **(30)** има защита срещу стърготини (черен гумен ръб) от долната страна.

Скъсете защитата срещу стърготини наравно до дължината на направляващата релса **(30)**. За целта процедирайте по следния начин:

1. Поставете направляващата релса **(30)** върху детайл.
2. Настройте на продукта дълбочина на рязане от ок. 10 mm (вижте „Настройване на дълбочина на рязане“).
3. Включете продукта (вижте „Включване/изключване“).
4. Водете продукта равномерно и с леко бутане по посока на рязането.

Свързване на направляваща релса

УКАЗАНИЕ

▶ Малкият ключ за вътрешен шестостен **(17)** се съхранява в допълнителната ръкохватка **(1)**.

1. Плъзнете съединителния елемент **(31)** съответно в канала на двете части на направляващата релса **(30)**. Съединителният елемент трябва да прилегне в средата между двете части на направляващата релса.
2. Затегнете винтовете със скрита глава **(32)** с малкия ключ за вътрешен шестостен **(17)**.

Работа

Поставяне/изваждане на акумулаторен пакет

⚠ ПРЕДУПРЕЖДЕНИЕ! Риск от нараняване поради неволно пускане в експлоатация!

▶ Поставете акумулаторния пакет **(33)** едва тогава, когато продуктът е напълно подготвен за употребата.

Поставяне на акумулаторен пакет

1. Вкарайте акумулаторния пакет **(33)** по продължение на държача за акумулаторна батерия **(9)** в продукта.
2. Уверете се, че акумулаторният пакет **(33)** се фиксира с щракване.

Изваждане на акумулаторен пакет

1. Задръжте бутона за освобождаване **(34)** на акумулаторния пакет **(33)** натиснат.
2. Извадете акумулаторния пакет **(33)** от продукта.

Настройване на оборотите

☐ Натиснете **(22)**, за да настроите една от 6-те степени на оборотите.

■ Степента на оборотите се показва чрез светване на съответните цифра на индикацията за степен на оборотите **(21)**.

Включване/изключване

Включване

1. Плъзнете блокировката на включването **(3)** напред.
2. Натиснете превключвателя за включване/изключване **(5)**.
   Щом продуктът се задвижи, можете да отпуснете блокировката на включването **(3)**.
3. Потопете режещия диск **(26)** в детайла.

Изключване

1. Отпуснете превключвателя за включване/изключване **(5)**.
2. Вкарайте режещия диск **(26)** обратно в предпазителя **(23)**.

Проверяване на състоянието на зареждане на акумулаторния пакет в продукта

☐ Натиснете **(18)**. Състоянието на зареждане на акумулаторния пакет **(33)** се показва чрез светване на съответните LED светлини на индикацията за състояние на зареждане **(20)**.

■ По време на работа състоянието на зареждане на акумулаторния пакет **(33)** се показва непрекъснато на индикацията за състояние на зареждане **(20)**.

Цвят	Значение
Червен, оранжев, зелен	Напълно зареден
Червен, оранжев	Наполовина зареден
Червен	Трябва да бъде зареден

□ Заредете акумулаторния пакет **(33)**, когато само червеният LED на индикацията за състояние на зареждане **(20)** свети.

Указания за работа

УКАЗАНИЕ

▶ Маркировките за широчина на рязане **(25)** върху предпазителя **(23)** показват предната и задната точка на рязане на режещия диск **(26)** (Ø 140 mm) при максимална дълбочина на рязане.

Рязане без направляваща релса

Рязане под прав ъгъл

1. **Хванете здраво продукта с двете ръце:** С едната ръка за ръкохватката **(6)**, а с другата ръка за допълнителната ръкохватка **(1)**.
2. Включете продукта (вижте „Включване/изключване").
3. Поставете продукта с предната част на плота за рязане **(10)** върху детайла.
4. Потопете режещия диск **(26)** в детайла. Режете с умерен натиск напред – никога назад.

Разрези със скосяване до 45°

1. Настройте желания ъгъл на рязане (вижте „Настройване на ъгъл на рязане и ъгъл на скосяване").
2. **Хванете здраво продукта с двете ръце:** С едната ръка за ръкохватката **(6)**, а с другата ръка за допълнителната ръкохватка **(1)**.
3. Включете продукта (вижте „Включване/изключване").
4. Поставете продукта с предната част на плота за рязане **(10)** върху детайла.
5. Потопете режещия диск **(26)** в детайла. Режете с умерен натиск напред – никога назад.

Прободни разрези

УКАЗАНИЕ

▶ Намалете риска от откат, като поставите задния ръб към ограничител (напр. направляващата релса **(30)**).

▶ Странично изместване по време на рязането може да доведе до заклещване на режещия диск **(26)**, а с това и до откат. При прободни разрези, които не се извършват под прав ъгъл, осигурете плота за рязане **(10)** срещу странично изместване.

1. Настройте желаната дълбочина на рязане (вижте „Настройване на дълбочина на рязане").
2. Поставете продукта върху детайла.
3. **Хванете здраво продукта с двете ръце:** С едната ръка за ръкохватката **(6)**, а с другата ръка за допълнителната ръкохватка **(1)**.
4. Включете продукта (вижте „Включване/изключване").
5. Потопете режещия диск **(26)** в детайла. Режете с умерен натиск напред – никога назад.

Рязане с направляваща релса

Рязане под прав ъгъл

1. Поставете направляващата релса **(30)** с черния гумен ръб надолу върху детайла.
2. Поставете продукта с канала върху направляващата релса **(30)**.
3. **Хванете здраво продукта с двете ръце:** С едната ръка за ръкохватката **(6)**, а с другата ръка за допълнителната ръкохватка **(1)**.
4. Включете продукта (вижте „Включване/изключване").
5. Потопете режещия диск **(26)** в детайла. Режете с умерен натиск напред – никога назад.

Разрези със скосяване до 45°

1. Поставете направляващата релса **(30)** с черния гумен ръб надолу върху детайла.
2. Поставете продукта с канала върху направляващата релса **(30)**.
3. Настройте желания ъгъл на рязане (вижте „Настройване на ъгъл на рязане и ъгъл на скосяване").
4. **Хванете здраво продукта с двете ръце:** С едната ръка за ръкохватката **(6)**, а с другата ръка за допълнителната ръкохватка **(1)**.
5. Включете продукта (вижте „Включване/изключване").
6. Потопете режещия диск **(26)** в детайла. Режете с умерен натиск напред – никога назад.

Прободни разрези

1. Поставете направляващата релса **(30)** с черния гумен ръб надолу върху детайла.
2. Поставете продукта с канала върху направляващата релса **(30)**.
3. Настройте желаната дълбочина на рязане (вижте „Настройване на дълбочина на рязане“).
4. Поставете задния ръб на плота за рязане **(10)** доколкото е възможно към ограничител.
5. Ако е необходимо, подобрете точността на плота за рязане **(10)** в направляващата релса **(30)** с ексцентричните винтове **(8)**. Затегнете ексцентричните винтове, за да сведете до минимум хлабината между продукта и направляващата релса.
6. **Хванете здраво продукта с двете ръце:** С едната ръка за ръкохватката **(6)**, а с другата ръка за допълнителната ръкохватка **(1)**.
7. Включете продукта (вижте „Включване/изключване“).
8. Потопете режещия диск **(26)** в детайла. Режете с умерен натиск напред – никога назад.

Индикация за претоварване

Индикация за претоварване (19)	Значение
Зелен	Нормален режим
Оранжев	Продуктът е леко претоварен
Червен	Продуктът е претоварен или затяга

Почистване, поддръжка и съхранение

⚠ ПРЕДУПРЕЖДЕНИЕ! Риск от нараняване!

▶ Изключете продукта и извадете акумулаторния пакет **(33)**.

☐ Възлагайте извършването на ремонти и работи по поддръжка, които не са описани в това ръководство, на нашия сервизен център (вижте „Сервиз“). Използвайте само оригинални резервни части.

Почистване

⚠ ВНИМАНИЕ! Риск от повреди по продукта!

▶ Не използвайте почистващи препарати или разтворители (освен за режещия диск **(26)**, вижте следната инструкция). В противен случай бихте могли да повредите продукта непоправимо.

☐ Отстранявайте замърсявания, напр. смола, от режещия диск **(26)** само с разтворители, които не нарушават механичните свойства на режещия диск.

☐ Опитайте да почистите засмолените повърхности с добре изстискана, влажна, хладка кърпа. Внимавайте да не попадат течности във вътрешността на корпуса. Като алтернатива можете да използвате специален почистващ препарат (разтворител за смола) или универсален спрей. Съблюдавайте указанията за безопасност и инструкциите на производителя на специалния почистващ препарат/универсалния спрей.

☐ Поддържайте вентилационните отвори, корпуса на двигателя и дръжките чисти. За целта използвайте влажна кърпа или четка.

Поддръжка

■ Продуктът не изисква обслужване.

☐ **Преди всяка употреба:** Проверете режещия диск **(26)** за очевидни дефекти. Сменете режещия диск, ако той е затъпен, изкривен или повреден по друг начин.

☐ Възложете работите по поддръжка на режещия диск **(26)** (напр. ремонт или допълнително заточване) на компетентно лице.

Съхранение

☐ Съхранявайте продукта и неговите принадлежности винаги
- Чисти,
- Сухи,
- Защитени от прах,
- Извън обсега на деца.

☐ Температурата на съхранение на акумулаторния пакет **(33)** и на продукта е между 0 °C и +45 °C. По време на съхранението избягвайте екстремен студ или горещина, за да не изгуби акумулаторният пакет капацитета си.

☐ **Преди съхранението:** Извадете акумулаторния пакет **(33)** от продукта.

Резервни части/принадлежности

■ Клиентите могат да закупят съвместими резервни части и принадлежности от www.optimex-shop.com.

■ Можете да правите поръчки само онлайн.

☐ За допълнителна информация се обръщайте към сервизната гореща линия на Lidl (вижте „Сервиз“).

☐ За Вашата поръчка пригответе номера за поръчка.

Отстраняване на неизправности

Проблем	Възможна причина	Отстраняване
Продуктът не стартира.	Акумулаторният пакет **(33)** не е поставен.	Поставете акумулаторния пакет **(33)** (вижте „Поставяне/изваждане на акумулаторен пакет").
	Акумулаторният пакет **(33)** е изтощен.	Заредете акумулаторния пакет **(33)** (вижте „Зареждане на акумулаторен пакет").
	Превключвателят за включване/ изключване **(5)** е дефектен.	Обърнете се към нашия сервизен център (вижте „Сервиз").
	Двигателят е дефектен.	
Продуктът работи с прекъсвания.	Вътрешен лош контакт	Обърнете се към нашия сервизен център (вижте „Сервиз").
	Превключвателят за включване/ изключване **(5)** е дефектен.	

Изхвърляне



За разделното събиране на отпадъците съблюдавайте маркировката на опаковъчните материали, те са маркирани със съкращения (a) и цифри (б) със следното значение: 1–7: пластмаси/20–22: хартия и картон/80–98: композитни материали.

Продукт:



Относно възможностите за отстраняване на излезлия от употреба продукт като отпадък се информирайте от Вашата общинска или градска управа.



Моля, изхвърлете продукта по подходящ начин, когато е достигнал края на експлоатационния си живот, а не заедно с битовите отпадъци. За събирателните пунктове и тяхното работно време можете да се информирате от местната управа.

Дефектните или изтощени батерии/акумулаторни батерии следва да бъдат рециклирани. Предавайте батериите/ акумулаторните батерии и/или продукта в пунктовете за рециклиране.



Щети върху околната среда поради неправилно обезвреждане на батериите/акумулаторните батерии!

Преди отстраняване като отпадък извадете батериите/ комплекта акумулаторни батерии от продукта.

Батериите/акумулаторните батерии не бива да се изхвърлят заедно с битовите отпадъци. Те могат да съдържат отровни тежки метали и подлежат на специална преработка.

Химическите символи на тежките метали са, както следва: Cd = кадмий, Hg = живак, Pb = олово. Затова предавайте изтощените батерии/акумулаторни батерии в общински събирателен пункт.

Гаранция

Уважаеми клиенти, за този уред получавате 5 години гаранция от датата на покупката. В случай на несъответствие на продукта с договора за продажба Вие имате законно право да предявите рекламация пред продавача на продукта при условията и в сроковете, определени в глава трета, раздел II и III и глава четвърта от Закона за предоставяне на цифрово съдържание и цифрови услуги и за продажба на стоки (ЗПЦСЦУПС)*.

Вашите права, произтичащи от посочените разпоредби, не се ограничават от нашата по-долу представена търговска гаранция, не са свързани с разходи за потребителите и независимо от нея продавачът на продукта отговаря за липсата на съответствие на потребителската стока с договора за продажба съгласно ЗПЦСЦУПС.

Гаранционни условия

Гаранционният срок е 5 години от датата на получаване на стоката. Пазете добре оригиналната касова бележка. Този документ е необходим като доказателство за покупката. Ако в рамките на три години от датата на закупуване на този продукт се появи дефект на материала или производствен дефект, продуктът ще бъде безплатно ремонтиран или заменен. Гаранцията предполага в рамките на тригодишния гаранционен срок да се представят дефектният уред, касовата бележка (касовият бон), както и

всички други документи, установяващи наличието на дефект и писмено да се обясни в какво се състои дефектът и кога е възникнал. Ако дефектът е покрит от нашата гаранция, Вие ще получите обратно ремонтирания или нов продукт. В случай на замяна на дефектна стока първоначалните гаранционен срок и гаранционни условия се запазват. В случай на ремонт на дефектна стока, срокът на ремонта се прибавя към гаранционния срок. За евентуално наличните и установени повреди и дефекти още при покупката трябва да се съобщи веднага след разопаковането. Евентуалните ремонти след изтичане на гаранционния срок са срещу заплащане.

Ремонтът или замяната на продукта не пораждат нова гаранция.

Обхват на гаранцията

Уредът е произведен грижливо според строгите изисквания за качество и добросъвестно изпитан преди доставка. Гаранцията важи за дефекти на материала или производствени дефекти. Гаранцията не обхваща консумативите, както и частите на продукта, които подлежат на нормално износване, поради което могат да бъдат разглеждани като бързо износващи се части (например филтри или приставки) или повредите на чупливи части (например прекъсвачи, батерии или такива произведени от стъкло). Гаранцията отпада, ако уредът е повреден поради неправилно използване или в резултат на неосъществяване на техническа поддръжка. За правилната употреба на продукта трябва точно да се спазват всички указания в упътването за експлоатация. Предназначение и действия, които не се препоръчват от упътването за експлоатация или за които то предупреждава, трябва задължително да се избягват. Продуктът е предназначен само за частна, а не за професионална употреба. При злоупотреба и неправилно третиране, употреба на сила и при интервенции, които не са извършени от клона на нашия оторизиран сервиз, гаранцията отпада.

Процедура при гаранционен случай

За да се гарантира бърза обработка на Вашия случай, следвайте следните указания:

- За всички запитвания подгответе касовата бележка и идентификационния номер (IAN 521710_2601) като доказателство за покупката.
- Вземете артикулния номер от фабричната табелка.
- При възникване на функционални или други дефекти първо се свържете по телефона или чрез имейл с долупосочения сервизен отдел. След това ще получите допълнителна информация за уреждането на Вашата рекламация.
- След съгласуване с нашия сервиз можете да изпратите дефектния продукт на посочения Ви адрес на сервиза безплатно за Вас, като приложите касовата бележка (касовия бон) и посочите писмено в какво се състои дефектът и кога е възникнал. За да се избегнат проблеми с приемането и допълнителни разходи, задължително използвайте само адреса, който Ви е посочен. Осигурете изпращането да не е като експресен товар или като друг специален товар. Изпратете уреда заедно с всички принадлежности, доставени при покупката, и осигурете достатъчно сигурна транспортна опаковка.

Ремонтен сервиз/извънгаранционно обслужване

Ремонти извън гаранцията можете да възложите на клона на нашия сервиз срещу заплащане. Той с удоволствие ще Ви направи предварителна калкулация. Можем да обработваме само уреди, които са достатъчно опаковани и изпратени с платени транспортни разходи.

Внимание: Изпратете Вашия уред на клона на нашия сервиз почистен и с указание за дефекта.

Уредите, предмет на извънгаранционо обслужване, изпратени с неплатени транспортни разходи – с наложен платеж, като експресен или друг специален товар – не се приемат.

Ние ще извършим безплатно изхвърлянето на изпратените от Вас дефектни уреди.

Сервизно обслужване

България

Тел.: 008001114920
E-мейл: owim@lidl.bg
IAN 521710_2601

Вносител

Моля, обърнете внимание, че следващият адрес не е адрес на сервиза. Първо се свържете с горепосочения сервизен център.

ОВИМ ГмбХ & Ко.КГ

Щифтсбергщрасе 1
74167 Некарсулм
Германия

* Като физическо лице – потребител, независимо от настоящата търговска гаранция, Вие се ползвате от правата на законовата гаранция, предоставена от Закона за предоставяне на цифрово съдържание и цифрови услуги и за продажбата на стоки /ЗПЦСЦУПС/. По-специално Вие имате право при несъответствие на стоката да бъде

извършен ремонт или замяна по Ваш избор, освен ако това е невъзможно или е свързано с непропорционално големи разходи за продавача. Вие имате право на пропорционално намаляване на цената или на разваляне на договора при наличие на условията на чл. 33, ал. 3 от ЗПЦСЦУПС. Условията и сроковете на законовата гаранция са регламентирани в глава трета, раздел II и III и в глава четвърта на ЗПЦСЦУПС

Процедиране в случай на рекламация

За да се гарантира бърза обработка на Вашата поръчка, моля, следвайте посочените указания:

Моля, при всички запитвания дръжте на разположение касовия бон и номера на артикула (IAN 521710_2601) като доказателство за покупката.

Номерът на артикула е посочен върху типовата табелка на продукта, върху гравюра на продукта, на заглавната страница на настоящото ръководство (долу вляво) или върху стикера от горната или долната страна на продукта.

При възникнали функционални дефекти или други повреди първо се свържете по телефона или по електронната поща с посочения по-долу сервиз.

Продукта, който е регистриран като дефектен, можете да изпратите след това без пощенски разходи на посочения Ви сервиз, като приложите документ за закупуването (касов бон) и описание, в какво се състои повредата и кога е възникнала.

На parkside-diy.com можете да разгледате и изтеглите това и много други ръководства. Този QR код Ви отвежда директно до parkside-diy.com. Изберете Вашата страна и посредством маската за търсене намерете ръководствата за експлоатация. Въвеждането на номера на артикула (IAN) 521710_2601 ще Ви отведе до ръководството за експлоатация на Вашия артикул.

PDF ONLINE
parkside-diy.com

Сервиз

BG **Сервиз България**
Телефон: 008001184980
Формуляр за контакт на *parkside-diy.com*
IAN 521710_2601

ЕС декларация за съответствие

ЕС ДЕКЛАРАЦИЯ ЗА СЪОТВЕТСТВИЕ (N° 521710_2601)

Ние, компанията

OWIM GmbH & Co. KG, Stiftsbergstraße 1, 74167 Neckarsulm, Germany (Германия)

декларира на изключителна отговорност, че Продуктът:

IAN:	**521710_2601**
Идентификация на продукта:	**"PARKSIDE PERFORMANCE" 20 V Акумулаторен прободен трион**
Номер на модела:	**HG13569**

Отговаря на съществените изисквания на изброените директиви на ЕС

2006/42/EO [ОВЕС L 157, 09.06.2006]
2014/30/EC [ОВЕС L 96, 29.03.2014]
2011/65/EC [ОВЕС L 174, 01.07.2011]

Позоваване на използваните хармонизирани стандарти или позоваване на други технически спецификации, по отношение на които се декларира съответствие:

№ / Части
2006/42/EO
EN 62841-1:2015+AC:2015+A11:2022
2014/30/EU
EN IEC 55014-1:2021
EN IEC 55014-2:2021

Обектът на декларацията, който е описан по-горе, е в съответствие с Директива 2011/65/ЕС на Европейския парламент и на Съвета от 8 юни 2011 г. относно ограничението на употребата на определени опасни вещества в електрическото и електронното оборудване:

№ / Части
EN IEC 63000:2018 (4.3.3 c))
EN 62321-3-1:2014
EN 62321-4:2014+A1:2017
EN 62321-5:2014
EN 62321-7-1:2015
EN 62321-7-2:2017
EN 62321-6:2015
EN 62321-8:2017

Отговорник по съхранение на техническата документация: OWIM GmbH & Co.KG

Подписано за и от името на:

OWIM GmbH & Co. KG, Stiftsbergstraße 1, 74167 Neckarsulm, Germany (Германия)

Превод на оригиналната декларация за съответствие

Некарзулм	07.04.2026	ppa. Jens Buchheim	ppa. Dr. Thorsten Maier
Място	Дата	прокурист	прокурист

BG

Λίστα χρησιμοποιούμενων εικονογραμμάτων/συμβόλων ..... Σελίδα 209
Προβλεπόμενη χρήση ..... Σελίδα 209
Περιεχόμενο συσκευασίας ..... Σελίδα 210
Περιγραφή μερών ..... Σελίδα 210
Τεχνικά δεδομένα ..... Σελίδα 210
Υποδείξεις ασφαλείας ..... Σελίδα 212
Γενικές υποδείξεις ασφαλείας για ηλεκτρικά εργαλεία ..... Σελίδα 212
Υποδείξεις ασφαλείας για κάθε κοπή ..... Σελίδα 214
Άλλες υποδείξεις ασφαλείας για κάθε κοπή ..... Σελίδα 215
Υποδείξεις ασφαλείας για δισκοπρίονα ..... Σελίδα 215
Συμπληρωματικές οδηγίες ..... Σελίδα 216
Περιορισμός δόνησης και θορύβου ..... Σελίδα 216
Αντιμετώπιση έκτακτων καταστάσεων ..... Σελίδα 216
Αναπόφευκτοι κίνδυνοι ..... Σελίδα 217
Προετοιμασία ..... Σελίδα 217
Έλεγχος της κατάστασης φόρτισης του πακέτου μπαταριών ..... Σελίδα 217
Φόρτιση του πακέτου μπαταριών ..... Σελίδα 217
Έλεγχος λειτουργίας του προστατευτικού περιβλήματος ..... Σελίδα 217
Τοποθέτηση/αντικατάσταση της πριονολάμας ..... Σελίδα 218
Σύνδεση διάταξης αναρρόφησης σκόνης ..... Σελίδα 218
Συναρμολόγηση του παράλληλου οδηγού ..... Σελίδα 218
Ρύθμιση γωνίας κοπής και λοξοτομής ..... Σελίδα 218
Ρύθμιση βάθους κοπής ..... Σελίδα 218
Ράγα οδήγησης ..... Σελίδα 219
Χειρισμός ..... Σελίδα 219
Τοποθέτηση/αφαίρεση του πακέτου μπαταριών ..... Σελίδα 219
Ρύθμιση αριθμού στροφών ..... Σελίδα 219
Ενεργοποίηση/απενεργοποίηση ..... Σελίδα 219
Έλεγχος της κατάστασης φόρτισης του πακέτου μπαταριών στο προϊόν ..... Σελίδα 219
Σημειώσεις σχετικά με την εργασία ..... Σελίδα 220
Πριόνισμα χωρίς ράγα οδήγησης ..... Σελίδα 220
Πριόνισμα με ράγα οδήγησης ..... Σελίδα 220
Ένδειξη υπερφόρτωσης ..... Σελίδα 221

Καθαρισμός, συντήρηση και αποθήκευση ..... Σελίδα 221
Καθαρισμός ..... Σελίδα 221
Συντήρηση ..... Σελίδα 221
Αποθήκευση ..... Σελίδα 221
Ανταλλακτικά/Εξαρτήματα ..... Σελίδα 221
Αντιμετώπιση προβλημάτων ..... Σελίδα 222
Απόσυρση ..... Σελίδα 222
Εγγύηση ..... Σελίδα 222
Διεκπεραίωση της εγγύησης ..... Σελίδα 223
Σέρβις ..... Σελίδα 223
Δηλωση συμμόρφωσης ΕΕ ..... Σελίδα 224

Λίστα χρησιμοποιούμενων εικονογραμμάτων/συμβόλων			
	Διαβάστε τις οδηγίες χρήσης.	n_0	Αριθμός στροφών στο ρελαντί
		⎓	Συνεχές ρεύμα/τάση
	**ΚΙΝΔΥΝΟΣ!** – Υποδεικνύει έναν κίνδυνο υψηλού βαθμού ο οποίος, αν δεν αποφευχθεί, μπορεί να προκαλέσει θάνατο ή σοβαρό τραυματισμό (π.χ. κίνδυνος πνιγμού)		Εξωτερική Ø και Ø διάτρησης της πριονολάμας **(26)**
			Φορά περιστροφής της πριονολάμας **(26)**
	**ΠΡΟΕΙΔΟΠΟΙΗΣΗ!** – Υποδεικνύει έναν κίνδυνο μέτριου βαθμού ο οποίος, αν δεν αποφευχθεί, μπορεί να προκαλέσει θάνατο ή σοβαρό τραυματισμό (π.χ. κίνδυνος ηλεκτροπληξίας)		Πλήκτρο κατάστασης φόρτισης **(18)**
			Ένδειξη κατάστασης φόρτισης **(20)**
	**ΠΡΟΣΟΧΗ!** – Υποδεικνύει έναν κίνδυνο χαμηλού βαθμού ο οποίος, αν δεν αποφευχθεί, μπορεί να προκαλέσει ελαφρύ ή μέτριο τραυματισμό (π.χ. κίνδυνος εγκαύματος)		Ένδειξη επιπέδου αριθμού στροφών **(21)**
			Πλήκτρο επιπέδου αριθμού στροφών **(22)**
	**ΕΠΙΦΥΛΑΚΗ!** – Προειδοποιεί για πιθανές υλικές ζημιές (π.χ. κίνδυνος ηλεκτροπληξίας)		Φοράτε μάσκα προστασίας της αναπνοής!
	Να φοράτε προστατευτικά γυαλιά!		Φοράτε προστατευτικά γάντια!
	Φοράτε προστατευτικά ακοής!		Μην χρησιμοποιείτε φθαρμένες πριονολάμες.
	Φορά περιστροφής της πριονολάμας **(26)**		Υποδείξεις ασφαλείας Οδηγίες χειρισμού
CE	Το σύμβολο CE επιβεβαιώνει τη συμβατότητα με τις οδηγίες της ΕΕ που ισχύουν για το προϊόν.		

20 V ΕΠΑΝΑΦΟΡΤΙΖΟΜΕΝΟ ΔΙΣΚΟΠΡΙΟΝΟ

Προβλεπόμενη χρήση

- Αυτό το επαναφορτιζόμενο δισκοπρίονο (εφεξής «προϊόν» ή «ηλεκτρικό εργαλείο») ενδείκνυται για την κοπή κατά μήκος και εγκάρσια με βυθιζόμενο πριόνισμα σε σταθερή βάση των εξής υλικών:
  - Ξύλο
  - Πλαστικό
  - Υλικά ελαφράς δόμησης (π.χ. γυψοσανίδες)
- Απαγορεύεται το πριόνισμα μετάλλων.
- Το προϊόν μπορεί να χρησιμοποιηθεί με ή χωρίς ράγα οδήγησης. Για παράλληλες κοπές, διατίθεται ένας παράλληλος οδηγός.
- Χρησιμοποιείτε το προϊόν αποκλειστικά σε στεγνούς εσωτερικούς χώρους.

- Το προϊόν προορίζεται αποκλειστικά για ιδιωτική χρήση. Το προϊόν δεν προορίζεται για επαγγελματική ή άλλη παρόμοια χρήση.
- Το προϊόν αποτελεί μέρος της σειράς **X 20 V TEAM** και μπορεί να χρησιμοποιηθεί με πακέτα μπαταριών της σειράς **X 20 V TEAM**. Τα πακέτα μπαταριών της σειράς **X 20 V TEAM** πρέπει να φορτίζεται μόνο με φορτιστές της σειράς **X 20 V TEAM**.

Περιεχόμενο συσκευασίας

1 20 V Επαναφορτιζόμενο δισκοπρίονο
1 Παράλληλος οδηγός
1 Πριονολάμα γενικής χρήσης Ø 140 mm (τοποθετημένη)
1 Ράγα οδήγησης (2 μερών) + στοιχείο σύνδεσης
2 Κλειδί Άλλεν (με πρόσθετη λαβή)
1 Οδηγίες χρήσης

Περιγραφή μερών

(Εικ. A)

(1) Πρόσθετη λαβή
(2) Μοχλός ακινητοποίησης
(3) Φραγή ενεργοποίησης
(4) Στόμιο εξαγωγής ροκανιδιών
(5) Διακόπτης ενεργοποίησης/απενεργοποίησης
(6) Λαβή
(7) Πεταλούδα (γωνία κοπής)
(8) Βίδα κεντραρίσματος
(9) Υποδοχή μπαταρίας
(10) Πάγκος
(11) Πεταλούδα (παράλληλος οδηγός)
(12) Σήμανση αναφοράς (γωνία κοπής)
(13) Κλίμακα γωνίας κοπής
(14) Περιστροφικό κουμπί ρύθμισης
(15) Μηχανισμός ασφάλισης (κλίμακα βάθους κοπής)
(16) Μεγάλο κλειδί Άλλεν
(17) Μικρό κλειδί Άλλεν
(18) Πλήκτρο (κατάσταση φόρτισης – προϊόν)
(19) Ένδειξη υπερφόρτωσης
(20) Ένδειξη κατάστασης φόρτισης (προϊόν)
(21) Ένδειξη επιπέδου αριθμού στροφών
(22) Πλήκτρο (επίπεδο αριθμού στροφών)
(23) Προστατευτικό περίβλημα
(24) Εγκοπή
(25) Σήμανση πλάτους κοπής
(26) Πριονολάμα
(27) Σήμανση αναφοράς (κλίμακα βάθους κοπής)
(28) Κλίμακα βάθους κοπής
(29) Παράλληλος οδηγός
(30) Ράγα οδήγησης
(31) Στοιχείο σύνδεσης
(32) Ακέφαλες βίδες

(Εικ. B)

(33) Πακέτο μπαταριών *
(33a) Πλήκτρο (κατάσταση φόρτισης – πακέτο μπαταριών)
(33b) LED ένδειξης κατάστασης μπαταρίας
(34) Πλήκτρο απασφάλισης (πακέτο μπαταριών)
(35) Φορτιστής*

(Εικ. C)

(36) Πλήκτρο ασφάλισης άξονα
(37) Φλάντζα
(38) Βίδα

(Εικ. E)

(39) Υποδοχή παράλληλου οδηγού

Τεχνικά δεδομένα

20 V Επαναφορτιζόμενο δισκοπρίονο	**PPTSA 20-Li C3**
Ονομαστική τάση U:	20 V ⎓
Αριθμός στροφών στο ρελαντί n_0:	2800–5500 min^{-1}
Μέγ. βάθος κοπής (χωρίς ράγα οδήγησης):	
– στις 90°:	περ. 52 mm
– στις 45°:	περ. 38 mm
Μέγ. βάθος κοπής (με ράγα οδήγησης):	
– στις 90°:	περ. 46 mm
– στις 45°:	περ. 32 mm

Πριονολάμα	
Εξωτερική Ø:	140 mm
Ø διάτρησης:	20 mm

* Το πακέτο μπαταριών και ο φορτιστής δεν περιλαμβάνονται στο περιεχόμενο συσκευασίας.

Πλάτος κοπής (πάχος δοντιών):	1,8 mm
Αριθμός δοντιών:	42
Αριθμός στροφών στο ρελαντί n_0:	μέγ. 7000 min^{-1}

Συνιστώμενη θερμοκρασία περιβάλλοντος	
Μέγ. θερμοκρασία (συνολική):	+50 °C
Κατά τη φόρτιση:	+4 °C έως +40 °C
Κατά τη λειτουργία:	+4 °C έως +50 °C
Κατά την αποθήκευση:	0 °C έως +45 °C

Τιμές εκπομπής θορύβου

Οι τιμές μέτρησης υπολογίστηκαν σύμφωνα με το πρότυπο EN 62841. Η στάθμη θορύβου A του ηλεκτρικού εργαλείου αντιστοιχεί τυπικά σε:

Στάθμη ηχητικής πίεσης L_{pA}:	79,1 dB
Ανασφάλεια K_{pA}:	3,0 dB
Στάθμη ηχητικής ισχύος L_{WA}:	87,1 dB
Ανασφάλεια K_{WA}:	3,0 dB

Τιμές εκπομπής δόνησης

Συνολικές τιμές δόνησης (διανυσματικό σύνολο τριών κατευθύνσεων), όπως υπολογίστηκαν σύμφωνα με το πρότυπο EN 62841:

Δόνηση – κύρια λαβή	
Πριόνισμα ξύλου ($a_{h,W}$):	2,484 m/s^2
Ανασφάλεια K:	1,5 m/s^2
Δόνηση – πρόσθετη λαβή	
Πριόνισμα ξύλου ($a_{h,W}$):	2,980 m/s^2
Ανασφάλεια K:	1,5 m/s^2

⚠ ΠΡΟΕΙΔΟΠΟΙΗΣΗ!



Φοράτε προστατευτικά ακοής!

⚠ ΠΡΟΕΙΔΟΠΟΙΗΣΗ!

- Οι εκπομπές δόνησης και θορύβου κατά τη διάρκεια της πραγματικής χρήσης του ηλεκτρικού εργαλείου μπορεί να αποκλίνουν από τις υποδεικνυόμενες τιμές ανάλογα με το είδος και τον τρόπο χρήσης του ηλεκτρικού εργαλείου, ειδικά το είδος του τεμαχίου επεξεργασίας.
  Προσπαθήστε να διατηρείτε την επιβάρυνση από δονήσεις και θορύβους όσο το δυνατόν πιο περιορισμένη. Ενδεικτικά μέτρα για τον περιορισμό της καταπόνησης από δονήσεις είναι η χρήση γαντιών κατά τη λειτουργία του εργαλείου εφαρμογής και η μείωση του χρόνου εργασίας. Παράλληλα, πρέπει να λαμβάνονται υπόψη όλα τα μέρη του κύκλου λειτουργίας (π.χ. οι χρόνοι απενεργοποίησης του ηλεκτρικού εργαλείου και οι χρόνοι ενεργοποίησης χωρίς φορτίο).

ΣΗΜΕΙΩΣΗ

- Η υποδεικνυόμενη συνολική τιμή δόνησης και η υποδεικνυόμενη τιμή εκπομπής θορύβου μετρήθηκαν σύμφωνα με την τυποποιημένη μέθοδο δοκιμών και μπορούν να χρησιμοποιηθούν για τη σύγκριση διαφόρων ηλεκτρικών εργαλείων μεταξύ τους.
- Η υποδεικνυόμενη συνολική τιμή δόνησης και η υποδεικνυόμενη τιμή εκπομπής θορύβου μπορούν, επίσης, να χρησιμοποιηθούν για μια προκαταρκτική αξιολόγηση της επιβάρυνσης.

Διάρκεια φόρτισης

⚠ ΠΡΟΕΙΔΟΠΟΙΗΣΗ! Κίνδυνος τραυματισμού και υλικών ζημιών λόγω ακατάλληλου χειρισμού του πακέτου μπαταριών!

- Τηρείτε τις υποδείξεις ασφαλείας και τις σημειώσεις σχετικά με τη φόρτιση και την ορθή χρήση που υποδεικνύονται στις οδηγίες χρήσης του πακέτου μπαταριών και τους φορτιστή της σειράς **X 20 V TEAM**.
- Για μια λεπτομερή περιγραφή της διαδικασίας φόρτισης και άλλες πληροφορίες ανατρέξτε στις ξεχωριστές οδηγίες χρήσης.

ΣΗΜΕΙΩΣΗ

▶ Η πραγματική διάρκεια φόρτισης ενδέχεται να αποκλίνει ελαφρώς από τις ανωτέρω τιμές ανάλογα με τη θερμοκρασία περιβάλλοντος και την κατάσταση της μπαταρίας. Με την επιφύλαξη αλλαγών στις πληροφορίες.

- Το προϊόν αποτελεί μέρος της σειράς **X 20 V TEAM** και μπορεί να χρησιμοποιηθεί με πακέτα μπαταριών της σειράς **X 20 V TEAM**. Τα πακέτα μπαταριών της σειράς **X 20 V TEAM** πρέπει να φορτίζεται μόνο με φορτιστές της σειράς **X 20 V TEAM**.
- Η διάρκεια φόρτισης επηρεάζεται από παράγοντες όπως η θερμοκρασία του περιβάλλοντος και του πακέτου μπαταριών, όπως και η εκάστοτε τάση και μπορεί ενδεχομένως να αποκλίνει από τις υποδεικνυόμενες τιμές.
- Συνιστάται η λειτουργία του προϊόντος αποκλειστικά σε συνδυασμό με τα ακόλουθα πακέτα μπαταριών:
  - **PAP 20 B1**
  - **PAP 20 B3**
  - **Smart PAPS 204 A1**
  - **Smart PAPS 208 A1**
- Συνιστάται η φόρτιση αυτών των πακέτων μπαταριών με τους ακόλουθους φορτιστές:
  - **PLG 20 A3**
  - **PLG 20 A4**
  - **PLG 20 C1**
  - **PLG 20 C3**
  - **PDSLG 20 A1**
  - **Smart PLGS 2012 A1**



Υποδείξεις ασφαλείας

Γενικές υποδείξεις ασφαλείας για ηλεκτρικά εργαλεία

⚠ ΠΡΟΕΙΔΟΠΟΙΗΣΗ!

▶ Διαβάστε όλες τις υποδείξεις ασφαλείας, τις οδηγίες, τις εικόνες και τα τεχνικά δεδομένα του ηλεκτρικού εργαλείου. Οι παραλείψεις κατά την εφαρμογή των ακόλουθων οδηγιών μπορούν να οδηγήσουν σε ηλεκτροπληξία, πυρκαγιά ή/και σοβαρούς τραυματισμούς.

Φυλάξτε τις υποδείξεις ασφαλείας και τις οδηγίες σε ασφαλές μέρος για μελλοντική αναφορά.

Ο όρος «ηλεκτρικό εργαλείο», ο οποίος χρησιμοποιείται στις υποδείξεις ασφαλείας, αφορά ηλεκτρικά εργαλεία που λειτουργούν με ρεύμα (με καλώδιο τροφοδοσίας) ή ηλεκτρικά εργαλεία που λειτουργούν με μπαταρίες (χωρίς καλώδιο τροφοδοσίας).

Ασφάλεια στο χώρο εργασίας

a) **Διατηρείτε την περιοχή εργασίας καθαρή και καλά φωτισμένη.** Η ακαταστασία και ο κακός φωτισμός της περιοχής εργασίας μπορούν να προκαλέσουν ατυχήματα.

b) **Μην χρησιμοποιείτε το ηλεκτρικό εργαλείο σε περιβάλλον όπου υπάρχει κίνδυνος έκρηξης εξαιτίας εύφλεκτων υγρών, αερίων ή σκόνης.** Τα ηλεκτρικά εργαλεία δημιουργούν σπινθήρες που μπορούν να αναφλέξουν τη σκόνη ή τις αναθυμιάσεις.

c) **Ενόσω χρησιμοποιείτε το ηλεκτρικό εργαλείο, μην επιτρέπετε σε παιδιά και άλλα άτομα να πλησιάζουν.** Σε περίπτωση διάσπασης της προσοχής μπορεί να χάσετε τον έλεγχο του ηλεκτρικού εργαλείου.

Ηλεκτρική ασφάλεια

a) **Το φις του ηλεκτρικού εργαλείου θα πρέπει να ταιριάζει στην πρίζα. Το φις δεν επιτρέπεται να τροποποιηθεί με κανέναν τρόπο. Μην χρησιμοποιείτε βύσματα προσαρμογέα με γειωμένα ηλεκτρικά εργαλεία.** Τα μη τροποποιημένα φις και οι κατάλληλες πρίζες μειώνουν τον κίνδυνο ηλεκτροπληξίας.

b) **Αποφύγετε τη σωματική επαφή με γειωμένες επιφάνειες, όπως σωλήνες, θερμαντικά σώματα, ηλεκτρικές εστίες και ψυγεία.** Υπάρχει αυξημένος κίνδυνος ηλεκτροπληξίας, αν το σώμα σας είναι γειωμένο.

c) **Φυλάξτε τα ηλεκτρικά εργαλεία μακριά από βροχή ή υγρασία.** Η εισχώρηση νερού σε ένα ηλεκτρικό εργαλείο αυξάνει τον κίνδυνο ηλεκτροπληξίας.

d) **Μην χρησιμοποιείτε το καλώδιο τροφοδοσίας για άλλες χρήσεις από αυτήν για την οποία προορίζεται, όπως για να μεταφέρετε το ηλεκτρικό εργαλείο, να το κρεμάσετε ή να τραβήξετε το φις από την πρίζα. Διατηρείτε το καλώδιο τροφοδοσίας μακριά από θερμότητα, λάδια, αιχμηρές γωνίες ή κινούμενα μέρη.** Τα φθαρμένα ή μπερδεμένα καλώδια τροφοδοσίας αυξάνουν τον κίνδυνο ηλεκτροπληξίας.

e) **'Οταν εργάζεστε με ηλεκτρικό εργαλείο σε εξωτερικό χώρο, χρησιμοποιείτε μόνο καλώδια επέκτασης τα οποία είναι κατάλληλα και για χρήση σε εξωτερικούς χώρους.** Η χρήση ενός κατάλληλου καλωδίου επέκτασης για χρήση σε εξωτερικό χώρο μειώνει τον κίνδυνο ηλεκτροπληξίας.

f) **Αν η χρήση του ηλεκτρικού εργαλείου υπό συνθήκες υγρασίας είναι αναπόφευκτη, τότε χρησιμοποιήστε ένα ρελέ διαφυγής.** Η χρήση ρελέ διαφυγής ελαχιστοποιεί τον κίνδυνο ηλεκτροπληξίας.

Ασφάλεια ατόμων

a) **Συγκεντρωθείτε, προσέχετε τις κινήσεις σας και χειριστείτε με σύνεση τα ηλεκτρικά εργαλεία. Μην χρησιμοποιείτε ηλεκτρικά εργαλεία, εφόσον είστε κουρασμένοι ή υπό την επήρεια ναρκωτικών, αλκοόλ ή φαρμάκων.** Μια στιγμιαία απροσεξία κατά το χειρισμό του ηλεκτρικού εργαλείου μπορεί να οδηγήσει σε σοβαρούς τραυματισμούς.

b) **Φοράτε μέσα ατομικής προστασίας και πάντοτε προστατευτικά γυαλιά.** Όταν φοράτε μέσα ατομικής προστασίας, όπως μάσκα προστασίας από τη σκόνη, αντιολισθητικά υποδήματα ασφαλείας, κράνος ή προστατευτικά ακοής, ανάλογα με τη χρήση του ηλεκτρικού εργαλείου, μειώνεται ο κίνδυνος τραυματισμών.

c) **Αποφύγετε την ακούσια ενεργοποίηση. Βεβαιωθείτε ότι το ηλεκτρικό εργαλείο είναι απενεργοποιημένο προτού το συνδέσετε στο ρεύμα ή/και τις μπαταρίες, πριν το ενεργοποιήσετε ή πριν το μεταφέρετε.** Αν κατά τη μεταφορά του ηλεκτρικού εργαλείου έχετε το δάχτυλο σας στον διακόπτη ή αν το ηλεκτρικό εργαλείο είναι ενεργοποιημένο τη στιγμή που το συνδέετε στην παροχή ρεύματος, υπάρχει κίνδυνος ατυχημάτων.

d) **Απομακρύνετε τα εργαλεία ρύθμισης ή τα κλειδιά πριν από την ενεργοποίηση του ηλεκτρικού εργαλείου.** Ένα εργαλείο ή ένα κλειδί το οποίο βρίσκεται στο περιστρεφόμενο τμήμα του ηλεκτρικού εργαλείου μπορεί να προκαλέσει τραυματισμό.

e) **Κρατήστε το σώμα σας σε σωστή στάση. Πατήστε σταθερά στο έδαφος και διατηρείτε πάντοτε την ισορροπία σας.** Με τον τρόπο αυτόν μπορείτε να ελέγχετε το ηλεκτρικό εργαλείο καλύτερα, κυρίως σε μη αναμενόμενες καταστάσεις.

f) **Φοράτε κατάλληλο ρουχισμό. Μην φοράτε φαρδιά ρούχα ή κοσμήματα. Κρατάτε τα μαλλιά, τα ρούχα και τα γάντια σας μακριά από κινούμενα εξαρτήματα.** Τα φαρδιά ρούχα, τα κοσμήματα ή τα μακριά μαλλιά είναι πιθανό να μπλεχτούν στα κινούμενα μέρη.

g) **Αν μπορούν να συναρμολογηθούν διατάξεις αναρρόφησης ή συλλογής σκόνης, βεβαιωθείτε ότι αυτές είναι συνδεδεμένες και χρησιμοποιούνται σωστά.** Η χρήση διάταξης αναρρόφησης σκόνης μειώνει τους κινδύνους από τη σκόνη.

h) **Μην βασίζεστε στην εμπειρία σας από τη χρήση του ηλεκτρικού εργαλείου και μην αγνοείτε τους κανόνες ασφαλείας για ηλεκτρικά εργαλεία, όση σιγουριά και να αισθάνεστε.** Ο απρόσεκτος χειρισμός μπορεί να οδηγήσει σε σοβαρούς τραυματισμούς μέσα σε κλάσματα δευτερολέπτου.

Χρήση και μεταχείριση του ηλεκτρικού εργαλείου

a) **Μην υπερφορτώνετε το ηλεκτρικό εργαλείο. Χρησιμοποιήστε το κατάλληλο ηλεκτρικό εργαλείο ανάλογα με την εργασία.** Με το κατάλληλο ηλεκτρικό εργαλείο εργάζεστε καλύτερα και ασφαλέστερα στον εκάστοτε τομέα εργασίας.

b) **Μην χρησιμοποιείτε ποτέ ηλεκτρικά εργαλεία με ελαττωματικό διακόπτη.** Ένα ηλεκτρικό εργαλείο το οποίο δεν είναι πλέον δυνατόν να ενεργοποιηθεί ή να απενεργοποιηθεί είναι επικίνδυνο και πρέπει να επισκευάζεται.

c) **Αποσυνδέστε το φις από την πρίζα ή/και αφαιρέστε κατά περίπτωση την μπαταρία πριν τη ρύθμιση της συσκευής, την αλλαγή εργαλείων εφαρμογής ή την αποθήκευση του ηλεκτρικού εργαλείου.** Αυτά τα προληπτικά μέτρα ασφαλείας μειώνουν τον κίνδυνο από ακούσια εκκίνηση του ηλεκτρικού εργαλείου.

d) **Φυλάξτε τα ηλεκτρικά εργαλεία που δεν χρησιμοποιείτε μακριά από τα παιδιά. Μην αφήνετε να χρησιμοποιήσουν το ηλεκτρικό εργαλείο άτομα τα οποία δεν είναι εξοικειωμένα με αυτό ή δεν έχουν διαβάσει τις παρούσες οδηγίες.** Τα ηλεκτρικά εργαλεία είναι επικίνδυνα, αν χρησιμοποιούνται από άπειρα άτομα.

e) **Να φροντίζετε με επιμέλεια τα ηλεκτρικά σας εργαλεία και τα εργαλεία εφαρμογής. Ελέγχετε αν λειτουργούν απρόσκοπτα τα κινούμενα μέρη και πως δεν μπλοκάρουν, όπως και αν έχουν φθαρεί ή σπάσει κάποια μέρη τα οποία επηρεάζουν την ομαλή λειτουργία του ηλεκτρικού εργαλείου. Επισκευάστε τα κατεστραμμένα μέρη πριν από τη χρήση του ηλεκτρικού εργαλείου.** Πολλά από τα ατυχήματα οφείλονται σε ανεπαρκή συντήρηση των ηλεκτρικών εργαλείων.

f) **Διατηρείτε τα κοπτικά εργαλεία κοφτερά και καθαρά.** Τα κοπτικά εργαλεία τα οποία συντηρούνται σωστά μπλοκάρουν λιγότερο συχνά και είναι ευκολότερα στο χειρισμό τους.

g) **Χρησιμοποιείτε τα ηλεκτρικά εργαλεία, τα εξαρτήματα, τα εργαλεία εφαρμογής κτλ. σύμφωνα με τις αντίστοιχες οδηγίες χρήσης.**

Λάβετε υπόψη τις συνθήκες εργασίας και την εκάστοτε εφαρμογή. Η χρήση του ηλεκτρικού εργαλείου για άλλες χρήσεις εκτός από τις προβλεπόμενες μπορεί να έχει επικίνδυνες συνέπειες.

h) **Διατηρείτε τις λαβές και τις επιφάνειες των λαβών στεγνές και καθαρές, χωρίς λάδια και λίπη.** Όταν οι λαβές και οι επιφάνειες των λαβών γλιστρούν, δεν διασφαλίζεται ο ασφαλής χειρισμός και ο έλεγχος του ηλεκτρικού εργαλείου σε απρόβλεπτες καταστάσεις.

Χρήση και μεταχείριση του επαναφορτιζόμενου εργαλείου

a) **Φορτίζετε τις μπαταρίες μόνο με φορτιστές που συνιστώνται από τον κατασκευαστή.** Αν κάποιος φορτιστής που προορίζεται για έναν συγκεκριμένο τύπο μπαταριών χρησιμοποιείται με άλλες μπαταρίες, υπάρχει κίνδυνος πυρκαγιάς.

b) **Χρησιμοποιείτε μόνο τις προβλεπόμενες μπαταρίες για το ηλεκτρικό εργαλείο.** Η χρήση άλλων μπαταριών μπορεί να προκαλέσει τραυματισμούς και πυρκαγιά.

c) **Όταν η μπαταρία δεν χρησιμοποιείται, κρατήστε την μακριά από συνδετήρες, κέρματα, κλειδιά, καρφιά, βίδες ή άλλα μικρά μεταλλικά αντικείμενα που μπορεί να προκαλέσουν γεφύρωση των επαφών.** Σε περίπτωση βραχυκυκλώματος μεταξύ των επαφών της μπαταρίας μπορεί να προκληθούν εγκαύματα ή πυρκαγιά.

d) **Σε περίπτωση λανθασμένης χρήσης μπορεί να εξέλθουν υγρά από την μπαταρία. Αποφύγετε την επαφή με αυτά τα υγρά. Σε περίπτωση επαφής ξεπλύνετε με νερό. Αν τα υγρά εισχωρήσουν στα μάτια σας, ζητήστε επιπλέον ιατρική βοήθεια.** Τα υγρά που εξέρχονται από την μπαταρία μπορεί να προκαλέσουν δερματικούς ερεθισμούς ή εγκαύματα.

e) **Μην χρησιμοποιείτε μπαταρίες που έχουν υποστεί ζημιά ή έχουν τροποποιηθεί.** Οι μπαταρίες που έχουν υποστεί ζημιά ή έχουν τροποποιηθεί μπορεί να έχουν απρόβλεπτη συμπεριφορά και να προκαλέσουν πυρκαγιά, έκρηξη ή κίνδυνο τραυματισμού.

f) **Μην εκθέτετε την μπαταρία σε φωτιά ή υψηλές θερμοκρασίες.** Η φωτιά και οι θερμοκρασίες άνω των +130 °C μπορούν να προκαλέσουν έκρηξη.

g) **Ακολουθήστε όλες τις οδηγίες φόρτισης και μην φορτίζετε ποτέ την μπαταρία ή το επαναφορτιζόμενο εργαλείο εκτός της περιοχής θερμοκρασίας που ορίζεται στις οδηγίες χρήσης.** Σε περίπτωση εσφαλμένης φόρτισης ή φόρτισης εκτός της επιτρεπόμενης περιοχής λειτουργίας μπορεί η μπαταρία να καταστραφεί και να αυξηθεί ο κίνδυνος πυρκαγιάς.

Σέρβις

a) **Ζητήστε την επισκευή του ηλεκτρικού σας εργαλείου μόνο από εξειδικευμένο τεχνικό και αποκλειστικά με χρήση γνήσιων ανταλλακτικών.** Έτσι εξασφαλίζετε την ασφάλεια του ηλεκτρικού σας εργαλείου.

b) **Μην προβαίνετε ποτέ σε συντήρηση των μπαταριών που έχουν υποστεί ζημιά.** Οι μπαταρίες πρέπει να συντηρούνται μόνο από τον κατασκευαστή ή τα εξουσιοδοτημένα κέντρα εξυπηρέτησης πελατών.

Υποδείξεις ασφαλείας για κάθε κοπή

Διαδικασία κοπής

a)  **ΚΙΝΔΥΝΟΣ: Μην πλησιάζετε τα χέρια σας στην περιοχή κοπής και την πριονολάμα.** Όταν κρατάτε το πριόνι και με τα δύο χέρια σας, αποκλείεται το ενδεχόμενο τραυματισμού από την πριονολάμα.

b) **Μη βάζετε τα χέρια σας κάτω από το κατεργαζόμενο τεμάχιο.** Το προστατευτικό περίβλημα δεν μπορεί να σας προστατεύσει από την πριονολάμα κάτω από το κατεργαζόμενο τεμάχιο.

c) **Προσαρμόστε το βάθος κοπής στο πάχος του κατεργαζόμενου τεμαχίου.** Κάτω από το κατεργαζόμενο τεμάχιο πρέπει να είναι ορατό ένα τμήμα μικρότερο από το ύψος ενός ολόκληρου δοντιού της πριονολάμας.

d) **Μην στηρίζετε ποτέ το κατεργαζόμενο τεμάχιο που θέλετε να κόψετε με το χέρι ή στο πόδι σας. Ασφαλίστε το κατεργαζόμενο τεμάχιο σε μια σταθερή υποδοχή.** Είναι σημαντικό να στερεώσετε καλά το κατεργαζόμενο τεμάχιο για την ελαχιστοποίηση του κινδύνου επαφής με το σώμα, εμπλοκής της πριονολάμας ή απώλειας του ελέγχου.

e) **Κρατάτε το ηλεκτρικό εργαλείο στις μονωμένες επιφάνειες λαβών όταν εκτελείτε εργασίες στις οποίες το εργαλείο εφαρμογής μπορεί να έρθει σε επαφή με ηλεκτρικά καλώδια.** Η επαφή με κάποιο ηλεκτροφόρο καλώδιο θέτει και τα μεταλλικά μέρη του ηλεκτρικού εργαλείου υπό τάση, προκαλώντας ηλεκτροπληξία.

f) **Κατά την κοπή κατά μήκος χρησιμοποιείτε πάντα αναστολέα ή έναν ευθύ οδηγό άκρων.** Αυτό βελτιώνει την ακρίβεια κοπής και περιορίζει το ενδεχόμενο εμπλοκής της πριονολάμας.

g) **Χρησιμοποιείτε πάντα πριονολάμες κατάλληλου μεγέθους με κατάλληλη οπή υποδοχής (π.χ. ρομβοειδή ή κυκλική).** Οι πριονολάμες που δεν αντιστοιχούν στα μέρη συναρμολόγησης δεν κινούνται κυκλικά και έχουν ως συνέπεια απώλεια του ελέγχου.

h) **Μην χρησιμοποιείτε ποτέ ροδέλες ή βίδες πριονολάμας που έχουν υποστεί ζημιά ή είναι ακατάλληλες.** Οι ροδέλες και οι βίδες πριονολάμας κατασκευάστηκαν ειδικά για το πριόνι σας, για βέλτιστη απόδοση και ασφάλεια λειτουργίας.

Άλλες υποδείξεις ασφαλείας για κάθε κοπή

Ανάκρουση - Αιτίες και αντίστοιχες υποδείξεις ασφαλείας

- Η ανάκρουση είναι η απρόσμενη αντίδραση ως αποτέλεσμα της αγκίστρωσης, μαγκώματος ή εσφαλμένης ευθυγράμμισης της πριονολάμας, η οποία οδηγεί σε ανεξέλεγκτη ανύψωση της πριονολάμας και κίνηση εκτός του κατεργαζόμενου τεμαχίου και προς την κατεύθυνση του χειριστή.
- Αν η πριονολάμα αγκιστρωθεί ή μαγκώσει στο διάκενο κοπής, προκύπτει εμπλοκή και, λόγω της ισχύος του μοτέρ, το πριόνι γυρίζει προς την κατεύθυνση του χειριστή.
- Αν η πριονολάμα περιστρέφεται στο σημείο κοπής ή δεν είναι σωστά ευθυγραμμισμένη, μπορεί τα δόντια του πίσω άκρου της πριονολάμας να αγκιστρωθούν στην επιφάνεια του ξύλου, με αποτέλεσμα η πριονολάμα να ξεφύγει από το διάκενο κοπής και το πριόνι να γυρίσει προς την κατεύθυνση του χειριστή.

Η ανάκρουση είναι συνέπεια λανθασμένης ή εσφαλμένης χρήσης του πριονιού. Μπορεί να αποτραπεί μέσω κατάλληλων μέτρων προφύλαξης, όπως περιγράφεται παρακάτω.

a) **Κρατήστε σταθερά το πριόνι και τοποθετήστε τους βραχίονές σας σε τέτοια θέση, ώστε να μπορούν να απορροφήσουν τις δυνάμεις ανάκρουσης. Κρατάτε πάντα την πριονολάμα στα πλάγια, ποτέ μην φέρνετε την πριονολάμα στην ίδια γραμμή με το σώμα σας.** Σε περίπτωση ανάκρουσης το πριόνι ενδέχεται να γυρίσει προς τα πίσω, ωστόσο με κατάλληλα μέτρα προστασίας, ο χειριστής μπορεί να ελέγξει τις δυνάμεις ανάκρουσης.

b) **Αν η πριονολάμα μαγκώσει ή διακόψετε την εργασία, απενεργοποιήστε το πριόνι και κρατήστε το ήρεμα στο κατεργαζόμενο τεμάχιο, μέχρι να ακινητοποιηθεί η πριονολάμα. Μην επιχειρείτε ποτέ να αφαιρέσετε το πριόνι από το κατεργαζόμενο τεμάχιο ή να το τραβήξετε προς τα πίσω όσο η πριονολάμα κινείται, διαφορετικά μπορεί να προκύψει ανάκρουση.** Εξακριβώστε και διορθώστε την αιτία του μαγκώματος της πριονολάμας.

c) **Αν θέλετε να επανεκκινήσετε ένα πριόνι το οποίο βρίσκεται στο κατεργαζόμενο τεμάχιο, κεντράρετε την πριονολάμα στο διάκενο κοπής και βεβαιωθείτε ότι τα δόντια του πριονιού δεν έχουν αγκιστρωθεί στο κατεργαζόμενο τεμάχιο.** Αν η πριονολάμα μαγκώνει, μπορεί να εξέλθει από το κατεργαζόμενο τεμάχιο ή να προκαλέσει ανάκρουση κατά την επανεκκίνηση του πριονιού.

d) **Στηρίζετε τις μεγάλες πλάκες για την αποφυγή του κινδύνου ανάκρουσης λόγω μαγκωμένης πριονολάμας.** Οι μεγάλες πλάκες μπορούν να λυγίσουν από το ίδιο τους το βάρος. Οι πλάκες πρέπει να στηρίζονται και στις δύο πλευρές και, μάλιστα, τόσο κοντά στο διάκενο κοπής όσο και στο άκρο.

e) **Μην χρησιμοποιείτε πριονολάμες οι οποίες έχουν αμβλυνθεί ή υποστεί ζημιά.** Οι πριονολάμες με δόντια που έχουν αμβλυνθεί ή δεν είναι σωστά ευθυγραμμισμένα προκαλούν αυξημένη τριβή λόγω του στενού διάκενου κοπής, μάγκωμα της πριονολάμας και ανάκρουση.

f) **Πριν την κοπή ρυθμίστε σταθερά το βάθος κοπής και τη γωνία κοπής.** Σε περίπτωση αλλαγής των ρυθμίσεων κατά τη διάρκεια της κοπής μπορεί η πριονολάμα να μαγκώσει και να προκύψει ανάκρουση.

g) **Δώστε ιδιαίτερη προσοχή κατά την κοπή σε τοίχους ή άλλες περιοχές χωρίς κατάλληλη ορατότητα.** Η βυθιζόμενη πριονολάμα μπορεί να μπλοκάρει σε μη ορατά αντικείμενα κατά την κοπή και να προκαλέσει ανάκρουση.

Υποδείξεις ασφαλείας για δισκοπρίονα

Λειτουργία του προστατευτικού περιβλήματος

a) **Ελέγχετε πριν από κάθε χρήση αν το προστατευτικό περίβλημα κλείνει κανονικά. Μην χρησιμοποιείτε το πριόνι αν το προστατευτικό περίβλημα δεν κινείται ελεύθερα και δεν κλείνει αμέσως. Μην σφίγγετε και μην ακινητοποιείτε ποτέ το προστατευτικό περίβλημα, επειδή με αυτόν τον τρόπο η πριονολάμα δεν προστατεύεται.** Σε περίπτωση ακούσιας πτώσης του πριονιού στο δάπεδο, μπορεί το προστατευτικό περίβλημα να λυγίσει. Βεβαιωθείτε ότι το προστατευτικό περίβλημα κινείται ελεύθερα και ότι δεν έρχεται σε επαφή με την πριονολάμα ή άλλα μέρη σε καμία γωνία κοπής και κανένα βάθος κοπής.

b) **Ελέγξτε την κατάσταση και τη λειτουργία των ελατηρίων για το προστατευτικό περίβλημα. Παραδώστε το πριόνι για συντήρηση πριν τη**

χρήση αν το προστατευτικό περίβλημα και τα ελατήρια δεν λειτουργούν σωστά. Μέρη τα οποία έχουν υποστεί ζημιά, επικαθίσεις ή συγκέντρωση πριονιδιών προκαλούν καθυστέρηση στη λειτουργία του προστατευτικού περιβλήματος.

c) **Κατά τις «βυθιζόμενες κοπές» που δεν εκτελούνται σε ορθή γωνία ασφαλίζετε τη βάση του πριονιού από πλευρική μετατόπιση.** Η πλευρική μετατόπιση μπορεί να προκαλέσει μάγκωμα της πριονολάμας και, επομένως, ανάκρουση.

d) **Μην τοποθετείτε το πριόνι στον πάγκο εργασίας ή το δάπεδο αν η πριονολάμα δεν καλύπτεται από το προστατευτικό περίβλημα.** Όταν η πριονολάμα συνεχίζει να λειτουργεί χωρίς να είναι προστατευμένη, το πριόνι κινείται αντίθετα προς την κατεύθυνση κοπής και κόβει οτιδήποτε βρίσκεται στην πορεία του. Εν προκειμένω λαμβάνετε υπόψη το χρόνο λειτουργίας της πριονολάμας έως την ακινητοποίηση.

Συμπληρωματικές οδηγίες

- Μην χρησιμοποιείτε δίσκους λείανσης.
- Επιλέξτε κατάλληλη πριονολάμα ανάλογα με το κατεργαζόμενο τεμάχιο που πρόκειται να επεξεργαστείτε. Οι πριονολάμες οι οποίες προορίζονται για την κοπή ξύλου ή παρόμοιων υλικών πρέπει να ικανοποιούν το πρότυπο EN 847-1. Χρησιμοποιείτε το προϊόν αποκλειστικά για το πριόνισμα ξύλου, πλαστικού και υλικών ελαφράς δόμησης (π.χ. γυψοσανίδες).
- Χρησιμοποιείτε μόνο πριονολάμες με σήμανση αριθμού στροφών ίση ή υψηλότερη του υποδεικνυόμενου αριθμού στροφών στο προϊόν.
- Χρησιμοποιείτε μόνο πριονολάμες διαμέτρου 140 mm σύμφωνα με τις ετικέτες της πριοναλάμας.
- Αποφύγετε την υπερθέρμανση των άκρων των δοντιών.
- Κατά την κοπή πλαστικού αποφύγετε την τήξη του πλαστικού.
- Λάβετε υπόψη το μέγιστο βάθος κοπής (βλ. «Τεχνικά δεδομένα»).

Ασφαλής εργασία

- Μην υπερβαίνετε τον μέγιστο αριθμό στροφών που υποδεικνύεται στο προϊόν. Η περιοχή αριθμού στροφών πρέπει να τηρείται, εφόσον υποδεικνύεται.
- Απορρίπτετε τις κυκλικές πριονολάμες που έχουν ραγίσει. Δεν επιτρέπονται οι επισκευές.
- Σφίγγετε τα εργαλεία και το σώμα του εργαλείου με τέτοιον τρόπο, ώστε να αποκλείεται το ενδεχόμενο να λυθούν κατά τη διάρκεια της λειτουργίας. Τηρείτε τις υποδείξεις συναρμολόγησης. Σφίξτε με το χέρι τη βίδα σύσφιξης που στερεώνει την πριονολάμα χρησιμοποιώντας το παρεχόμενο κλειδί Άλλεν.
- Δεν επιτρέπεται επιμήκυνση του κλειδιού ή σύσφιξη με τη βοήθεια σφυριού.
- Οι εργασίες επισκευής και οι τροποποιήσεις σε κυκλικές πριονολάμες πρέπει να εκτελούνται μόνο από εξειδικευμένα άτομα, δηλ. από άτομα με κατάλληλες τεχνικές γνώσεις και εμπειρία, τα οποία γνωρίζουν τις κατασκευαστικές απαιτήσεις και είναι εξοικειωμένα τα απαιτούμενα βήματα ασφαλείας.

Περιορισμός δόνησης και θορύβου

Περιορίστε το χρόνο λειτουργίας, επιλέξτε αθόρυβες λειτουργίες που δεν προκαλούν κραδασμούς και φοράτε μέσα ατομικής προστασίας για να μειώσετε τις επιπτώσεις των κραδασμών και του θορύβου.

Τα ακόλουθα μέτρα συμβάλλουν στον περιορισμό των κινδύνων που προκύπτουν από τους κραδασμούς και το θόρυβο:

- Χρησιμοποιείτε το προϊόν αποκλειστικά για τους προβλεπόμενους σκοπούς και σύμφωνα με τις παρούσες οδηγίες.
- Βεβαιωθείτε ότι το προϊόν βρίσκεται σε άρτια κατάσταση και συντηρείται σωστά.
- Χρησιμοποιείτε κατάλληλα εργαλεία εφαρμογής για το συγκεκριμένο προϊόν και βεβαιωθείτε ότι βρίσκονται σε άρτια κατάσταση.
- Κρατάτε το προϊόν σταθερά από τις λαβές/επιφάνειες λαβής.
- Συντηρείτε το προϊόν σύμφωνα με τις οδηγίες και φροντίστε για την επαρκή λίπανσή του (αν χρειάζεται).

Αντιμετώπιση έκτακτων καταστάσεων

Εξοικειωθείτε με τη χρήση αυτού του προϊόντος με τη βοήθεια των οδηγιών χρήσης. Αποστηθίστε τις υποδείξεις ασφαλείας και εφαρμόστε τις σε κάθε περίπτωση. Με τον τρόπο αυτόν μπορείτε να αποφύγετε πιθανούς κινδύνους και επικίνδυνες καταστάσεις.

- Σε περίπτωση δυσλειτουργίας, απενεργοποιήστε αμέσως το προϊόν. Απευθυνθείτε σε εξειδικευμένο τεχνικό για έλεγχο και, αν είναι απαραίτητο, επισκευή προτού το θέσετε πάλι σε λειτουργία.

Αναπόφευκτοι κίνδυνοι

ΣΗΜΕΙΩΣΗ

▶ Αυτό το προϊόν δημιουργεί ηλεκτρομαγνητικό πεδίο κατά τη λειτουργία! Αυτό το πεδίο μπορεί υπό συγκεκριμένες συνθήκες να επηρεάσει τυχόν ενεργά ή παθητικά ιατρικά εμφυτεύματα! Για την ελαχιστοποίηση του κινδύνου σοβαρών ή θανατηφόρων τραυματισμών, συνιστούμε σε άτομα με ιατρικά εμφυτεύματα να συμβουλεύονται το γιατρό και τον κατασκευαστή του ιατρικού εμφυτεύματος, πριν από τη χρήση του προϊόντος!

Ακόμη και όταν αυτό το προϊόν χρησιμοποιείται σωστά, εξακολουθούν να υπάρχουν πιθανοί κίνδυνοι τραυματισμού και υλικών ζημιών. Ανάλογα με την κατασκευή και την έκδοση του προϊόντος, ενδέχεται μεταξύ άλλων να προκύψουν οι παρακάτω κίνδυνοι:

- Τραυματισμοί λόγω κοπής
- Βλάβη στην ακοή εάν δεν φοράτε κατάλληλες ωτοασπίδες
- Βλάβες στην υγεία εξαιτίας της ταλάντωσης του χεριού και του βραχίονα, εφόσον το προϊόν χρησιμοποιηθεί για παρατεταμένο χρονικό διάστημα ή δεν οδηγηθεί και συντηρηθεί σωστά

Προετοιμασία

Έλεγχος της κατάστασης φόρτισης του πακέτου μπαταριών

- ☐ Πιέστε το **(33a)** δίπλα στη LED ένδειξης κατάστασης μπαταρίας **(33b)** στο πακέτο μπαταριών **(33)**.
- ■ Η κατάσταση φόρτισης του πακέτου μπαταριών **(33)** υποδεικνύεται από το αν ανάβουν οι αντίστοιχες λυχνίες LED της LED ένδειξης κατάστασης μπαταρίας **(33b)**.





Οθόνη	Χρώμα	Σημασία
	Κόκκινο, πορτοκαλί, πράσινο	Φορτίστηκε πλήρως
	Κόκκινο, πορτοκαλί	Φορτίστηκε εν μέρει
	Κόκκινο	Απαιτείται φόρτιση



- ☐ Φορτίστε το πακέτο μπαταριών **(33)** όταν ανάβει μόνο η κόκκινη λυχνία LED της LED ένδειξης κατάστασης μπαταρίας **(33b)**.

Φόρτιση του πακέτου μπαταριών

ΣΗΜΕΙΩΣΗ

▶ Αν το πακέτο μπαταριών **(33)** είναι ακόμη ζεστό, αφήστε το να κρυώσει πριν τη φόρτιση.

1. Αφαιρέστε το πακέτο μπαταριών **(33)** από το προϊόν.
2. Ωθήστε το πακέτο μπαταριών **(33)** στην υποδοχή φόρτισης του φορτιστή **(35)**.
3. Συνδέστε τον φορτιστή **(35)** σε μια πρίζα.
4. **Μετά τη φόρτιση:** Αποσυνδέστε τον φορτιστή **(35)** από την πρίζα.
5. Αφαιρέστε το πακέτο μπαταριών **(33)** από τον φορτιστή **(35)**.

LED ελέγχου στον φορτιστή

Πράσινο	Κόκκινο	Σημασία
Ανάβει	–	Φορτίστηκε πλήρως
		Λειτουργία αναμονής (δεν έχει τοποθετηθεί πακέτο μπαταριών **(33)**)
–	Ανάβει	Φορτίζει
–	Αναβοσβήνει	Το πακέτο μπαταριών **(33)** υπερθερμάνθηκε
Αναβοσβήνει	Αναβοσβήνει	Το πακέτο μπαταριών **(33)** είναι ελαττωματικό

Έλεγχος λειτουργίας του προστατευτικού περιβλήματος

(Εικ. A)

ΣΗΜΕΙΩΣΗ

▶ Αν το προστατευτικό περίβλημα **(23)** δεν λειτουργεί σωστά, μην θέτετε το προϊόν σε λειτουργία. Απευθυνθείτε στο κέντρο σέρβις της εταιρείας μας (βλ. «Σέρβις»).

1. Τοποθετήστε το προϊόν με τον πάγκο **(10)** στο άκρο μιας σταθερής επιφάνειας, ώστε η πριονολάμα **(26)** να μπορεί να βυθιστεί πλήρως.
2. Πιέστε τη φραγή ενεργοποίησης **(3)** προς τα εμπρός και βυθίστε την πριονολάμα **(26)**.
3. Ελέγξτε αν η πριονολάμα **(26)** έρχεται σε επαφή με το προστατευτικό περίβλημα **(23)**.
   Ελέγξτε αν η πριονολάμα επανέρχεται αυτόματα στην αρχική της θέση.

Τοποθέτηση/αντικατάσταση της πριονολάμας

(Εικ. C)

ΣΗΜΕΙΩΣΗ

▶ Απενεργοποιήστε το προϊόν και αφαιρέστε το πακέτο μπαταριών **(33)** πριν από οποιαδήποτε εργασία.

1. Πιέστε τον μοχλό ακινητοποίησης **(2)** προς την κατεύθυνση της πρόσθετης λαβής **(1)**.
2. Πιέστε τη φραγή ενεργοποίησης **(3)** προς τα εμπρός. Βυθίστε την πριονολάμα **(26)**, μέχρι το προϊόν να ασφαλίσει με χαρακτηριστικό ήχο.
3. Αφήστε τη φραγή ενεργοποίησης **(3)**. Η μονάδα μοτέρ σταματά στο σημείο στο οποίο μπορείτε να τοποθετήσετε/αντικαταστήσετε την πριονολάμα **(26)** μέσω της εγκοπής στο προστατευτικό περίβλημα **(23)**.

Αφαίρεση της πριονολάμας

ΣΗΜΕΙΩΣΗ

▶ Το μεγάλο κλειδί Άλλεν **(16)** αποθηκεύεται στην πρόσθετη λαβή **(1)**.

1. Πιέστε το πλήκτρο ασφάλισης άξονα **(36)**. Λύστε τη βίδα **(38)** προς τα αριστερά με το μεγάλο κλειδί Άλλεν **(16)**.
2. Αφαιρέστε τη βίδα **(38)** και τη φλάντζα **(37)**.
3. Αφαιρέστε προσεκτικά την πριονολάμα **(26)** από το προστατευτικό περίβλημα **(23)** προς τα κάτω.

Τοποθέτηση της πριονολάμας

⚠ ΠΡΟΕΙΔΟΠΟΙΗΣΗ!

▶ Το βέλος το οποίο υποδεικνύει τη φορά κίνησης στην πριονολάμα **(26)** πρέπει να συμφωνεί με το βέλος στο προστατευτικό περίβλημα **(23)**.

1. Τοποθετήστε την πριονολάμα **(26)** στο προστατευτικό περίβλημα **(23)** στον άξονα από κάτω.
2. Τοποθετήστε τη φλάντζα **(37)** στην πριονολάμα **(26)**.
3. Πιέστε το πλήκτρο ασφάλισης άξονα **(36)**. Στερεώστε τη φλάντζα **(37)** και την πριονολάμα **(26)** με τη βίδα **(38)**. Σφίξτε τη βίδα προς τα δεξιά με το μεγάλο κλειδί Άλλεν **(16)**.

Σύνδεση διάταξης αναρρόφησης σκόνης

(Εικ. D)

ΣΗΜΕΙΩΣΗ

▶ Κατά την επεξεργασία υλικών από τα οποία παράγεται επικίνδυνη για την υγεία σκόνη πρέπει να συνδέεται κατάλληλη και εγκεκριμένη διάταξη αναρρόφησης σκόνης (κατηγορία σκόνης M) στο προϊόν.

☐ Συνδέστε τη διάταξη αναρρόφησης σκόνης (π.χ. PWD 30 C1) στο στόμιο εξαγωγής ροκανιδιών **(4)**.

Συναρμολόγηση του παράλληλου οδηγού

(Εικ. E)

1. Λύστε τις πεταλούδες **(11)** της υποδοχής παράλληλου οδηγού **(39)**. Τοποθετήστε τον παράλληλο οδηγό **(29)** στην υποδοχή παράλληλου οδηγού.
2. Ρυθμίστε το επιθυμητό πλάτος κοπής. Αν χρειάζεται, χρησιμοποιήστε μέτρο. Οι εγκοπές **(24)** στο πρόσθιο άκρο του πάγκου **(10)** υποδεικνύουν τη γωνία κοπής για τις ρυθμίσεις γωνίας κοπής 0° και 45° (βλ. αναλυτική εικόνα).
3. Σφίξτε τις πεταλούδες **(11)** της υποδοχής παράλληλου οδηγού **(39)**.

Ρύθμιση γωνίας κοπής και λοξοτομής

ΣΗΜΕΙΩΣΗ

▶ Μπορείτε να ρυθμίσετε τη γωνία κοπής με τη βοήθεια της κλίμακας γωνίας κοπής **(13)**.

▶ Στις λοξοτομές, το βάθος κοπής είναι μικρότερο σε σχέση με τη ρυθμισμένη τιμή στην κλίμακα βάθους κοπής **(28)**.

1. Λύστε τις 2 πεταλούδες **(7)** προεπιλογής της γωνίας κοπής.
2. Ρυθμίστε την επιθυμητή γωνία στην κλίμακα γωνίας κοπής **(13)** με βάση το πάνω άκρο της σήμανσης αναφοράς **(12)**.
3. Για τη ρύθμιση γωνίας λοξοτομής 0° ή +47°, περιστρέψτε το περιστροφικό κουμπί ρύθμισης **(14)** μετά το γύρισμα.
4. Σφίξτε ξανά τις πεταλούδες **(7)**.
5. Κρατήστε σταθερά το προϊόν με τα δύο χέρια κατά τη γωνιακή κοπή για καλύτερο έλεγχο του προϊόντος.

Ρύθμιση βάθους κοπής

(Εικ. A)

1. Κρατήστε πατημένο τον μηχανισμό ασφάλισης **(15)** για τη ρύθμιση του βάθους κοπής.

2. Ρυθμίστε το επιθυμητό βάθος κοπής στην κλίμακα βάθους κοπής **(28)** με βάση τη σήμανση αναφοράς **(27)**.

   A: Σήμανση χωρίς ράγα οδήγησης **(30)**
   B: Σήμανση με ράγα οδήγησης **(30)**

3. Αφήστε τον μηχανισμό ασφάλισης **(15)**.

Ράγα οδήγησης

(Εικ. A, F)

Πριν την πρώτη κοπή

ΣΗΜΕΙΩΣΗ

▶ Η ράγα οδήγησης **(30)** διαθέτει προστασία από θραύση (μαύρο ελαστικό χείλος) στην κάτω πλευρά.

Κόψτε την προστασία από θραύση ακριβώς στο μήκος της ράγας οδήγησης **(30)**. Ακολουθήστε για τον συγκεκριμένο σκοπό τα παρακάτω βήματα:

1. Τοποθετήστε τη ράγα οδήγησης **(30)** σε ένα κατεργαζόμενο τεμάχιο.
2. Ρυθμίστε στο προϊόν ένα βάθος κοπής περ. 10 mm (βλ. «Ρύθμιση βάθους κοπής»).
3. Ενεργοποιήστε το προϊόν (βλ. «Ενεργοποίηση/απενεργοποίηση»).
4. Οδηγήστε το προϊόν ομοιόμορφα και ασκώντας ελαφρά πίεση προς την κατεύθυνση κοπής.

Σύνδεση ράγας οδήγησης

ΣΗΜΕΙΩΣΗ

▶ Το μικρό κλειδί Άλλεν **(17)** αποθηκεύεται στην πρόσθετη λαβή **(1)**.

1. Παράλληλα πιέστε το στοιχείο σύνδεσης **(31)** στην εγκοπή στα δύο μέρη της ράγας οδήγησης **(30)**.
   Το στοιχείο σύνδεσης πρέπει να βρίσκεται στο μέσον των δύο μερών της ράγας οδήγησης.
2. Σφίξτε τις ακέφαλες βίδες **(32)** με το μικρό κλειδί Άλεν **(17)**.

Χειρισμός

Τοποθέτηση/αφαίρεση του πακέτου μπαταριών

⚠ ΠΡΟΕΙΔΟΠΟΙΗΣΗ! Κίνδυνος τραυματισμού λόγω ακούσιας θέσης σε λειτουργία!

▶ Τοποθετήστε το πακέτο μπαταριών **(33)** μόνο εφόσον το προϊόν είναι έτοιμο για χρήση.

Τοποθέτηση του πακέτου μπαταριών

1. Πιέστε το πακέτο μπαταριών **(33)** κατά μήκος της υποδοχής μπαταρίας **(9)** στο προϊόν.
2. Βεβαιωθείτε ότι το πακέτο μπαταριών **(33)** ασφαλίζει κάνοντας τον χαρακτηριστικό ήχο.

Αφαίρεση του πακέτου μπαταριών

1. Κρατήστε πατημένο το πλήκτρο απασφάλισης **(34)** του πακέτου μπαταριών **(33)**.
2. Αφαιρέστε το πακέτο μπαταριών **(33)** από το προϊόν.

Ρύθμιση αριθμού στροφών

☐ Πιέστε **(22)** για να ρυθμίσετε ένα από τα 6 επίπεδα αριθμού στροφών.

■ Το επίπεδο αριθμού στροφών υποδεικνύεται από το αν ανάβουν τα αντίστοιχα ψηφία στην ένδειξη επιπέδου αριθμού στροφών **(21)**.

Ενεργοποίηση/απενεργοποίηση

Ενεργοποίηση

1. Πιέστε τη φραγή ενεργοποίησης **(3)** προς τα εμπρός.
2. Πατήστε τον διακόπτη ενεργοποίησης/απενεργοποίησης **(5)**.
   Μετά την ενεργοποίηση του προϊόντος, μπορείτε να αφήσετε τη φραγή ενεργοποίησης **(3)**.
3. Βυθίστε την πριονολάμα **(26)** στο κατεργαζόμενο τεμάχιο.

Απενεργοποίηση

1. Αφήστε τον διακόπτη ενεργοποίησης/απενεργοποίησης **(5)**.
2. Οδηγήστε ξανά την πριονολάμα **(26)** στο προστατευτικό περίβλημα **(23)**.

Έλεγχος της κατάστασης φόρτισης του πακέτου μπαταριών στο προϊόν

☐ Πατήστε **(18)**. Η κατάσταση φόρτισης του πακέτου μπαταριών **(33)** υποδεικνύεται από το αν ανάβουν οι αντίστοιχες λυχνίες LED της ένδειξης κατάστασης φόρτισης **(20)**.

■ Κατά τη διάρκεια της λειτουργίας η κατάσταση φόρτισης του πακέτου μπαταριών **(33)** υποδεικνύεται σταθερά από την ένδειξη κατάστασης φόρτισης **(20)**.

Χρώμα	Σημασία
Κόκκινο, πορτοκαλί, πράσινο	Φορτίστηκε πλήρως
Κόκκινο, πορτοκαλί	Φορτίστηκε κατά 50 %
Κόκκινο	Απαιτείται φόρτιση

☐ Φορτίστε το πακέτο μπαταριών **(33)** όταν ανάβει μόνο η κόκκινη λυχνία LED της ένδειξης κατάστασης φόρτισης **(20)**.

Σημειώσεις σχετικά με την εργασία

ΣΗΜΕΙΩΣΗ

▶ Οι σημάνσεις πλάτους κοπής **(25)** στο προστατευτικό περίβλημα **(23)** υποδεικνύουν το πρόσθιο και το οπίσθιο σημείο κοπής της πριονολάμας **(26)** (Ø 140 mm) στο μέγιστο βάθος κοπής.

Πριόνισμα χωρίς ράγα οδήγησης

Πριόνισμα σε ορθή γωνία

1. **Κρατήστε σταθερά το προϊόν με τα δύο χέρια:** ένα χέρι στη λαβή **(6)** και το άλλο χέρι στην πρόσθετη λαβή **(1)**.
2. Ενεργοποιήστε το προϊόν (βλ. «Ενεργοποίηση/απενεργοποίηση»).
3. Τοποθετήστε το προϊόν με το πρόσθιο μέρος του πάγκου **(10)** στο κατεργαζόμενο τεμάχιο.
4. Βυθίστε την πριονολάμα **(26)** στο κατεργαζόμενο τεμάχιο. Ξεκινήστε το πριόνισμα ασκώντας μέτρια πίεση προς τα εμπρός – ποτέ προς τα πίσω.

Λοξοτομές γωνίας έως 45°

1. Ρυθμίστε την επιθυμητή γωνία κοπής (βλ. «Ρύθμιση γωνίας κοπής και λοξοτομής»).
2. **Κρατήστε σταθερά το προϊόν με τα δύο χέρια:** ένα χέρι στη λαβή **(6)** και το άλλο χέρι στην πρόσθετη λαβή **(1)**.
3. Ενεργοποιήστε το προϊόν (βλ. «Ενεργοποίηση/απενεργοποίηση»).
4. Τοποθετήστε το προϊόν με το πρόσθιο μέρος του πάγκου **(10)** στο κατεργαζόμενο τεμάχιο.
5. Βυθίστε την πριονολάμα **(26)** στο κατεργαζόμενο τεμάχιο. Ξεκινήστε το πριόνισμα ασκώντας μέτρια πίεση προς τα εμπρός – ποτέ προς τα πίσω.

Βυθιζόμενη κοπή

ΣΗΜΕΙΩΣΗ

▶ Περιορίστε τον κίνδυνο ανάκρουσης τοποθετώντας το πίσω άκρο σε κάποιον αναστολέα (π.χ. τη ράγα οδήγησης **(30)**).

▶ Η πλευρική μετατόπιση κατά τη διάρκεια της κοπής μπορεί να προκαλέσει μάγκωμα της πριονολάμας **(26)** και, επομένως, ανάκρουση. Κατά τις βυθιζόμενες κοπές οι οποίες δεν εκτελούνται σε κάθετη γωνία ασφαλίστε τον πάγκο **(10)** έναντι πλευρικής μετατόπισης.

1. Ρυθμίστε το επιθυμητό βάθος κοπής (βλ. «Ρύθμιση βάθους κοπής»).
2. Τοποθετήστε το προϊόν στο κατεργαζόμενο τεμάχιο.
3. **Κρατήστε σταθερά το προϊόν με τα δύο χέρια:** ένα χέρι στη λαβή **(6)** και το άλλο χέρι στην πρόσθετη λαβή **(1)**.
4. Ενεργοποιήστε το προϊόν (βλ. «Ενεργοποίηση/απενεργοποίηση»).
5. Βυθίστε την πριονολάμα **(26)** στο κατεργαζόμενο τεμάχιο. Ξεκινήστε το πριόνισμα ασκώντας μέτρια πίεση προς τα εμπρός – ποτέ προς τα πίσω.

Πριόνισμα με ράγα οδήγησης

Πριόνισμα σε ορθή γωνία

1. Τοποθετήστε τη ράγα οδήγησης **(30)** με το μαύρο ελαστικό χείλος προς τα κάτω στο κατεργαζόμενο τεμάχιο.
2. Τοποθετήστε το προϊόν με την εγκοπή στη ράγα οδήγησης **(30)**.
3. **Κρατήστε σταθερά το προϊόν με τα δύο χέρια:** ένα χέρι στη λαβή **(6)** και το άλλο χέρι στην πρόσθετη λαβή **(1)**.
4. Ενεργοποιήστε το προϊόν (βλ. «Ενεργοποίηση/απενεργοποίηση»).
5. Βυθίστε την πριονολάμα **(26)** στο κατεργαζόμενο τεμάχιο. Ξεκινήστε το πριόνισμα ασκώντας μέτρια πίεση προς τα εμπρός – ποτέ προς τα πίσω.

Λοξοτομές γωνίας έως 45°

1. Τοποθετήστε τη ράγα οδήγησης **(30)** με το μαύρο ελαστικό χείλος προς τα κάτω στο κατεργαζόμενο τεμάχιο.
2. Τοποθετήστε το προϊόν με την εγκοπή στη ράγα οδήγησης **(30)**.
3. Ρυθμίστε την επιθυμητή γωνία κοπής (βλ. «Ρύθμιση γωνίας κοπής και λοξοτομής»).
4. **Κρατήστε σταθερά το προϊόν με τα δύο χέρια:** ένα χέρι στη λαβή **(6)** και το άλλο χέρι στην πρόσθετη λαβή **(1)**.
5. Ενεργοποιήστε το προϊόν (βλ. «Ενεργοποίηση/απενεργοποίηση»).
6. Βυθίστε την πριονολάμα **(26)** στο κατεργαζόμενο τεμάχιο. Ξεκινήστε το πριόνισμα ασκώντας μέτρια πίεση προς τα εμπρός – ποτέ προς τα πίσω.

Βυθιζόμενη κοπή

1. Τοποθετήστε τη ράγα οδήγησης **(30)** με το μαύρο ελαστικό χείλος προς τα κάτω στο κατεργαζόμενο τεμάχιο.
2. Τοποθετήστε το προϊόν με την εγκοπή στη ράγα οδήγησης **(30)**.
3. Ρυθμίστε το επιθυμητό βάθος κοπής (βλ. «Ρύθμιση βάθους κοπής»).

4. Ακουμπήστε το πίσω άκρο του πάγκου **(10)** όσο το δυνατόν πιο μακριά σε έναν αναστολέα.
5. Αν χρειάζεται, προσαρμόστε την εφαρμογή του πάγκου **(10)** στη ράγα οδήγησης **(30)** με τις βίδες κεντραρίσματος **(8)**. Σφίξτε τις βίδες κεντραρίσματος για να ελαχιστοποιήσετε τον τζόγο μεταξύ του προϊόντος και της ράγας οδήγησης.
6. **Κρατήστε σταθερά το προϊόν με τα δύο χέρια:** ένα χέρι στη λαβή **(6)** και το άλλο χέρι στην πρόσθετη λαβή **(1)**.
7. Ενεργοποιήστε το προϊόν (βλ. «Ενεργοποίηση/απενεργοποίηση»).
8. Βυθίστε την πριονολάμα **(26)** στο κατεργαζόμενο τεμάχιο. Ξεκινήστε το πριόνισμα ασκώντας μέτρια πίεση προς τα εμπρός – ποτέ προς τα πίσω.

Ένδειξη υπερφόρτωσης

Ένδειξη υπερφόρτωσης (19)	Σημασία
Πράσινο	Κανονική λειτουργία
Πορτοκαλί	Το προϊόν υπερφορτώθηκε ελαφρώς
Κόκκινο	Το προϊόν υπερφορτώθηκε ή μπλοκάρει

Καθαρισμός, συντήρηση και αποθήκευση

⚠ ΠΡΟΕΙΔΟΠΟΙΗΣΗ! Κίνδυνος τραυματισμού!

▶ Απενεργοποιήστε το προϊόν και αφαιρέστε το πακέτο μπαταριών **(33)**.

☐ Απευθυνθείτε στο κέντρο σέρβις της εταιρείας μας για τις εργασίες επισκευής και συντήρησης που δεν περιγράφονται σε αυτές τις οδηγίες (βλ. «Σέρβις»). Χρησιμοποιείτε μόνο γνήσια ανταλλακτικά.

Καθαρισμός

⚠ ΕΠΙΦΥΛΑΚΗ! Κίνδυνος ζημιών στο προϊόν!

▶ Μην χρησιμοποιείτε καθαριστικά ή διαλυτικά (εκτός από την περιοχή της πριονολάμας **(26)** - βλ. παρακάτω οδηγία). Διαφορετικά μπορεί το προϊόν να υποστεί ανεπανόρθωτη ζημιά.

☐ Απομακρύνετε τους ρύπους, π.χ. τη ρητίνη, από την πριονολάμα **(26)** μόνο με διαλυτικά τα οποία δεν επηρεάζουν τις μηχανικές ιδιότητες της πριονολάμας.

☐ Προσπαθήστε να καθαρίσετε τις ρητινώδεις επιφάνειες με ένα υγρό πανί βουτηγμένο σε χλιαρό νερό, το οποίο έχετε στύψει καλά. Δώστε προσοχή, ώστε να μην εισχωρούν υγρά στο εσωτερικό του περιβλήματος. Διαφορετικά μπορείτε να χρησιμοποιήσετε ειδικό καθαριστικό (διαλυτικό ρητίνης) ή σπρέι γενικής χρήσης. Δώστε προσοχή στις υποδείξεις ασφαλείας και τις οδηγίες του κατασκευαστή του ειδικού καθαριστικού/σπρέι γενικής χρήσης.

☐ Διατηρείτε καθαρά τα ανοίγματα αερισμού, το περίβλημα του κινητήρα και τις λαβές. Για τον συγκεκριμένο σκοπό χρησιμοποιήστε υγρό πανί ή πινέλο.

Συντήρηση

■ Το προϊόν δεν χρειάζεται συντήρηση.

☐ **Πριν από κάθε χρήση:** Ελέγχετε την πριονολάμα **(26)** για εμφανή ελαττώματα. Αντικαταστήστε την πριονολάμα αν έχει αμβλυνθεί, λυγίσει ή υποστεί άλλου είδους βλάβη.

☐ Απευθυνθείτε σε εξειδικευμένο τεχνικό για την εκτέλεση εργασιών συντήρησης στην πριονολάμα **(26)** (π.χ. επισκευή ή τρόχισμα).

Αποθήκευση

☐ Αποθηκεύετε πάντα το προϊόν και τα εξαρτήματά του
- καθαρά,
- στεγνά,
- προστατευμένα από σκόνη,
- μακριά από παιδιά.

☐ Το πακέτο μπαταριών **(33)** και το προϊόν πρέπει να αποθηκεύονται σε θερμοκρασία από 0 °C έως +45 °C. Κατά τη διάρκεια της αποθήκευσης αποφύγετε τις ακραίες χαμηλές και υψηλές θερμοκρασίες, ώστε να μην μειωθεί η ισχύς του πακέτου μπαταριών.

☐ **Πριν την αποθήκευση:** Αφαιρέστε το πακέτο μπαταριών **(33)** από το προϊόν.

Ανταλλακτικά/Εξαρτήματα

■ Οι πελάτες μπορούν να προμηθευτούν συμβατά ανταλλακτικά και εξαρτήματα από τη διεύθυνση www.optimex-shop.com.

■ Οι υποβολή παραγγελιών είναι δυνατή μόνο μέσω διαδικτύου.

☐ Για περισσότερες πληροφορίες καλέστε τη γραμμή εξυπηρέτησης πελατών της Lidl - (βλ. «Σέρβις»).

☐ Έχετε τον αριθμό παραγγελίας έτοιμο για την παραγγελία σας.

Αντιμετώπιση προβλημάτων

Πρόβλημα	Πιθανή αιτία	Λύση
Το προϊόν δεν εκκινείται.	Το πακέτο μπαταριών **(33)** δεν έχει τοποθετηθεί.	Τοποθετήστε το πακέτο μπαταριών **(33)** (βλ. «Τοποθέτηση/αφαίρεση του πακέτου μπαταριών»).
	Το πακέτο μπαταριών **(33)** αποφορτίστηκε.	Φορτίστε το πακέτο μπαταριών **(33)** (βλ. «Φόρτιση του πακέτου μπαταριών»).
	Ο διακόπτης ενεργοποίησης/ απενεργοποίησης **(5)** είναι ελαττωματικός.	Απευθυνθείτε στο κέντρο σέρβις της εταιρείας μας (βλ. «Σέρβις»).
	Το μοτέρ είναι ελαττωματικό.	
Το προϊόν λειτουργεί με διακοπές.	Κακή επαφή εσωτερικά	Απευθυνθείτε στο κέντρο σέρβις της εταιρείας μας (βλ. «Σέρβις»).
	Ο διακόπτης ενεργοποίησης/ απενεργοποίησης **(5)** είναι ελαττωματικός.	

Απόσυρση



Προσέξετε τον χαρακτηρισμό των υλικών συσκευασίας για τον διαχωρισμό απορριμμάτων, αυτά είναι χαρακτηρισμένα από συντόμευσεις (a) και αριθμούς (b) με την ακόλουθη σημασία: 1–7: πλαστικά/20–22: χαρτί και χαρτόνι/80–98: σύνθετο υλικό.

Προϊόν:



Για πληροφορίες σχετικά με τις δυνατότητες απόρριψης του προϊόντος που δεν χρησιμοποιείται πλέον, απευθυνθείτε στις αρμόδιες υπηρεσίες της κοινότητας ή του δήμου σας.



Απορρίψτε το προϊόν σωστά στο τέλος της διάρκειας ζωής του και όχι στα οικιακά απορρίμματα. Πληροφορίες σχετικά με τα σημεία συλλογής και τις ώρες λειτουργίας τους θα βρείτε από τις τοπικές αρχές.

Οι ελαττωματικές ή εξαντλημένες επαναφορτιζόμενες μπαταρίες πρέπει να ανακυκλώνονται. Δίνετε τις μπαταρίες/ επαναφορτιζόμενες μπαταρίες και/ή το προϊόν πίσω στα διαθέσιμα κέντρα συλλογής.



Καταστροφή του περιβάλλοντος λόγω εσφαλμένης απόρριψης μπαταριών/ επαναφορτιζόμενων μπαταριών!

Αφαιρέστε τις μπαταρίες/την επαναφορτιζόμενη μπαταρία από το προϊόν πριν την απόρριψη.

Απαγορεύεται η απόρριψη των μπαταριών/επαναφορτιζόμενων μπαταριών στα οικιακά απορρίμματα. Ενδέχεται να περιέχουν δηλητηριώδη βαρέα μέταλλα και συγκαταλέγονται στα απορρίμματα ειδικής επεξεργασίας. Τα χημικά σύμβολα βαρέων μετάλλων είναι τα ακόλουθα: Cd = Κάδμιο, Hg = Υδράργυρος, Pb = Μόλυβδος. Για το λόγο αυτό παραδώστε τις εξαντλημένες μπαταρίες/επαναφορτιζόμενες μπαταρίες στα κατάλληλα σημεία συλλογής.

Εγγύηση

Το προϊόν κατασκευάστηκε σύμφωνα με αυστηρές κατευθυντήριες οδηγίες ποιότητας και ελέγχθηκε επιμελώς πριν από την παράδοση. Σε περίπτωση ελαττώματος υλικού ή κατασκευής, έχετε νόμιμα δικαιώματα έναντι του πωλητή του προϊόντος. Τα νομικά σας δικαιώματα δεν περιορίζονται με οιονδήποτε τρόπο από την αναφερόμνεη παρακάτω εγγύηση.

Η εγγύηση για το προϊόν αυτό ανέρχεται σε 5 έτη από την ημερομηνία αγοράς. Ο χρόνος εγγύησης αρχίζει την ημερομηνία αγοράς. Φυλάξτε τη γνήσια απόδειξη αγοράς σε σίγουρο μέρος, καθώς αυτό το έγγραφο απαιτείται ως αποδεικτικό της αγοράς.

Όλες οι ζημιές ή τα ελαττώματα, τα οποία υπάρχουν ήδη κατά τον χρόνο της αγοράς, πρέπει να αναφέρονται χωρίς καθυστέρηση μετά την αποσυσκευασία του προϊόντος.

Σε περίπτωση που εντός διαστήματος 5 ετών από την ημερομηνία αγοράς αυτό το προϊόν πασουσιάσει κάποιο ελάττωμα υλικού ή κατασκευής, το προϊόν επισκευάζεται ή αντικαθίσταται από εμάς δωρεάν κατά τη δική μας επιλογή. Ο χρόνος εγγύησης δεν επεκτείνεται λόγω παροχής ικανοποίησης από την ευθύνη για πραγματικά ελαττώματα. Αυτό ισχύει και για εξαρτήματα τα οποία έχουν αντικατασταθεί ή επισκευαστεί.

Αυτή η εγγύηση παύει να ισχύει, εάν στο προϊόν προκλήθηκε ζημιά, ή εάν αυτό χρησιμοποιήθηκε ή συντηρήθηκε με μη ενδεδειγμένο τρόπο.

Η εγγύηση καλύπτει ελαττώματα στο υλικό και την κατασκευή. Αυτή η εγγύηση δεν αφορά σε μέρη του προϊόντος, τα οποία υπόκεινται σε φυσιολογική φθορά και συνεπώς θεωρούνται

αναλώσιμα (π.χ., μπαταρίες, εύκαμπτοι σωλήνες, φυσίγγια χρώματος), ούτε σε ζημιές σε εύθραυστα εξαρτήματα, όπως διακόπτες ή γυάλινα εξαρτήματα.

Με την αντικατάσταση της συσκευής, σύμφωνα με το ΝΟΜΟΣ 2251/1994, ξεκινάει εκ νέου ο χρόνος εγγύησης.

Διεκπεραίωση της εγγύησης

Για να διασφαλιστεί η γρήγορη επεξεργασία του αιτήματος σας, ακολουθήστε τις παρακάτω υποδείξεις:

Για όλα τα ερωτήματα έχετε πρόχειρη την ταμειακή απόδειξη και τον αριθμό προϊόντος (IAN 521710_2601) ως αποδεικτικό της αγοράς.

Ο αριθμός προϊόντος αναγράφεται στην πινακίδα τύπου που υπάρχει στο προϊόν, είναι χαραγμένη στο προϊόν, στο εξώφυλλο αυτών των οδηγιών (κάτω αριστερά) ή στο αυτοκόλλητο στην πίσω ή κάτω πλευρά του προϊόντος.

Σε περίπτωση που προκύψουν σφάλματα λειτουργίας ή άλλου είδους ελαττώματα, επικοινωνήστε αρχικά μέσω τηλεφώνου ή email με το τμήμα εξυπηρέτησης που αναφέρεται παρακάτω.

Ένα προϊόν που καταγράφεται ως ελαττωματικό, μπορείτε κατόπιν να το αποστείλετε χωρίς ταχυδρομικά τέλη στην γνωστοποιημένη σε εσάς διεύθυνση εξυπηρέτησης πελατών, επισυνάπτοντας την απόδειξη αγοράς (ταμειακή απόδειξη) και υποδεικνύοντας ποιο είναι το ελάττωμα και πότε εμφανίστηκε.

Στη διεύθυνση parkside-diy.com μπορείτε να κατεβάσετε αυτό και πολλά άλλα εγχειρίδια. Με αυτόν τον κωδικό QR, θα μεταβείτε απευθείας στη σελίδα parkside-diy.com. Επιλέξτε τη χώρα σας και, μέσω της μάσκας αναζήτησης, αναζητήστε τις οδηγίες χρήσης. Καταχωρώντας τον αριθμό προϊόντος (IAN) 521710_2601 θα μεταβείτε στις οδηγίες χρήσης για το προϊόν σας.



Σέρβις

GR **Σέρβις Ελλάδα**
Τηλ: 00800491824928
Έντυπο επικοινωνίας στο *parkside-diy.com*
IAN 521710_2601

CY **Σέρβις Κύπρος**
Τηλ: 80094242
Έντυπο επικοινωνίας στο *parkside-diy.com*
IAN 521710_2601

Δηλωση συμμόρφωσης ΕΕ

ΔΗΛΩΣΗ ΣΥΜΜΟΡΦΩΣΗΣ ΕΕ (αριθ. 521710_2601)

Εμείς, η εταιρεία
OWIM GmbH & Co. KG, Stiftsbergstraße 1, 74167 Neckarsulm, Γερμανία
δηλώνουμε με αποκλειστική ευθύνη ότι το προϊόν

IAN:	**521710_2601**
Ταυτοποίηση προϊόντος:	**"PARKSIDE PERFORMANCE" 20 V Επαναφορτιζόμενο δισκοπρίονο**
Αριθμός μοντέλου:	**HG13569**

πληροί τις βασικές απαιτήσεις των αναφερόμενων οδηγιών της ΕΕ

2006/42/ΕΚ [ΕΕ L 157, 9 Ιουνίου 2006]
2014/30/ΕΕ [ΕΕ L 96, 29 Μαρτίου 2014]
2011/65/ΕΕ [ΕΕ L 174, 1 Ιουλίου 2011]

Μνεία των σχετικών εναρμονισμένων προτύπων ή μνεία των λοιπών τεχνικών προδιαγραφών σε σχέση με τις οποίες δηλώνεται η συμμόρφωση:

Αριθ./Τεμάχια
2006/42/EK
EN 62841-1:2015+AC:2015+A11:2022
2014/30/EU
EN IEC 55014-1:2021
EN IEC 55014-2:2021

Το αντικείμενο της ως άνω δήλωσης είναι εναρμονισμένο με την Οδηγία 2011/65/ΕΕ του Ευρωπαϊκού Κοινοβουλίου και του Συμβουλίου της 8ης Ιουνίου 2011 για τον περιορισμό της χρήσης επικίνδυνων ουσιών σε ηλεκτρικό και ηλεκτρονικό εξοπλισμό:

Αριθ./Τεμάχια
EN IEC 63000:2018 (4.3.3 c))
EN 62321-3-1:2014
EN 62321-4:2014+A1:2017
EN 62321-5:2014
EN 62321-7-1:2015
EN 62321-7-2:2017
EN 62321-6:2015
EN 62321-8:2017

Κάτοχος των τεχνικών εγγράφων: OWIM GmbH & Co.KG

Υπογραφή για λογαριασμό και εξ ονόματος:
OWIM GmbH & Co. KG, Stiftsbergstraße 1, 74167 Neckarsulm, Γερμανία

Μετάφραση της αρχικής δήλωσης συμμόρφωσης

Neckarsulm	07.04.2026	ppa. Buchheim	ppa. Dr. Maier
Τόπος	Ημερομηνία	ppa. Jens Buchheim εξουσιοδοτημένο υπογράφοντα	ppa. Dr. Thorsten Maier εξουσιοδοτημένο υπογράφοντα

GR

CE

Liste der verwendeten Piktogramme/Symbole ... Seite 227
Bestimmungsgemäße Verwendung ... Seite 227
Lieferumfang ... Seite 228
Teilebeschreibung ... Seite 228
Technische Daten ... Seite 228
Sicherheitshinweise ... Seite 230
Allgemeine Sicherheitshinweise für Elektrowerkzeuge ... Seite 230
Sicherheitshinweise für alle Sägen ... Seite 232
Weitere Sicherheitshinweise für alle Sägen ... Seite 232
Sicherheitshinweise für Tauchsägen ... Seite 233
Ergänzende Anweisungen ... Seite 233
Vibrations- und Geräuschminderung ... Seite 234
Verhalten im Notfall ... Seite 234
Restrisiken ... Seite 234
Vorbereitung ... Seite 234
Ladezustand des Akku-Packs prüfen ... Seite 234
Akku-Pack aufladen ... Seite 235
Funktion der Schutzhaube prüfen ... Seite 235
Sägeblatt montieren/wechseln ... Seite 235
Staubabsaugvorrichtung anschließen ... Seite 235
Parallelanschlag montieren ... Seite 236
Schnitt- und Gehrungswinkel einstellen ... Seite 236
Schnitttiefe einstellen ... Seite 236
Führungsschiene ... Seite 236
Bedienung ... Seite 236
Akku-Pack einsetzen/entnehmen ... Seite 236
Drehzahl einstellen ... Seite 237
Ein-/ausschalten ... Seite 237
Ladezustand des Akku-Packs am Produkt prüfen ... Seite 237
Arbeitshinweise ... Seite 237
Sägen ohne Führungsschiene ... Seite 237
Sägen mit Führungsschiene ... Seite 238
Überlastungsanzeige ... Seite 238

Reinigung, Wartung und Lagerung ..... Seite 238
Reinigung ..... Seite 238
Wartung ..... Seite 239
Lagerung ..... Seite 239
Ersatzteile/Zubehör ..... Seite 239
Fehlerbehebung ..... Seite 239
Entsorgung ..... Seite 239
Garantie ..... Seite 240
Abwicklung im Garantiefall ..... Seite 240
Service ..... Seite 241
EU-Konformitätserklärung ..... Seite 242

Liste der verwendeten Piktogramme/Symbole			
	Lesen Sie die Bedienungsanleitung.	n_0	Leerlaufdrehzahl
		⎓	Gleichstrom/-spannung
	**GEFAHR!** – Bezeichnet eine Gefahr mit hohem Risikograd, die, wenn sie nicht vermieden wird, den Tod oder eine schwere Verletzung zur Folge hat (z. B. Erstickungsgefahr)		Außen-Ø und Bohrungs-Ø des Sägeblatts **(26)**
			Drehrichtung des Sägeblatts **(26)**
	**WARNUNG!** – Bezeichnet eine Gefahr mit mittlerem Risikograd, die, wenn sie nicht vermieden wird, den Tod oder eine schwere Verletzung zur Folge haben kann (z. B. Stromschlagrisiko)		Ladezustandstaste **(18)**
			Ladezustandsanzeige **(20)**
	**VORSICHT!** – Bezeichnet eine Gefahr mit niedrigem Risikograd, die, wenn sie nicht vermieden wird, eine leichte bis mäßige Verletzung zur Folge haben kann (z. B. Verbrühungsgefahr)		Drehzahlstufenanzeige **(21)**
			Drehzahlstufentaste **(22)**
	**ACHTUNG!** – Warnt vor möglichen Sachschäden (z. B. Kurzschlussgefahr)		Atemschutz tragen!
	Augenschutz tragen!		Schutzhandschuhe tragen!
	Gehörschutz tragen!		Verwenden Sie keine beschädigten Sägeblätter.
	Drehrichtung des Sägeblatts **(26)**		Sicherheitshinweise Handlungsanweisungen
	Das CE-Zeichen bestätigt Konformität mit den für das Produkt zutreffenden EU-Richtlinien.		

20 V AKKU-TAUCHSÄGE

Bestimmungsgemäße Verwendung

- Diese Akku-Tauchsäge (nachfolgend „Produkt“ oder „Elektrowerkzeug” genannt) eignet sich zum Sägen von Längs- und Querschnitten im Tauchsägeschnitt mit fester Auflage in folgende Materialien:
  - Holz
  - Kunststoff
  - Leichtbaustoffe (z. B. Gipsplatten)
- Das Sägen von Metall ist nicht zulässig.
- Das Produkt kann mit oder ohne Führungsschiene verwendet werden. Für Parallelschnitte liegt ein Parallelanschlag bei.
- Verwenden Sie das Produkt nur in trockenen Innenräumen.
- Das Produkt ist ausschließlich für den privaten Gebrauch bestimmt. Das Produkt ist nicht für den gewerblichen Einsatz oder für ähnliche Einsatzbereiche bestimmt.

- Das Produkt ist Teil der Serie **X 20 V TEAM** und kann mit Akku-Packs der Serie **X 20 V TEAM** betrieben werden. Akku-Packs der Serie **X 20 V TEAM** dürfen nur mit Ladegeräten der Serie **X 20 V TEAM** geladen werden.

Lieferumfang

1 20 V Akku-Tauchsäge
1 Parallelanschlag
1 Universal-Sägeblatt Ø 140 mm (vormontiert)
1 Führungsschiene (2-teilig) + Verbindungselement
2 Innensechskantschlüssel (im Zusatzhandgriff)
1 Bedienungsanleitung

Teilebeschreibung

(Abb. A)

(1) Zusatzhandgriff
(2) Feststellhebel
(3) Einschaltsperre
(4) Spanauswurf
(5) Ein-/Aus-Schalter
(6) Handgriff
(7) Flügelschraube (Schnittwinkel)
(8) Exzenterschraube
(9) Akku-Halterung
(10) Sägetisch
(11) Flügelschraube (Parallelanschlag)
(12) Referenzmarkierung (Schnittwinkel)
(13) Schnittwinkelskala
(14) Stellknopf
(15) Arretierung (Schnitttiefenskala)
(16) Großer Innensechskantschlüssel
(17) Kleiner Innensechskantschlüssel
(18) Taste (Ladezustand – Produkt)
(19) Überlastungsanzeige
(20) Ladezustandsanzeige (Produkt)
(21) Drehzahlstufenanzeige
(22) Taste (Drehzahlstufe)
(23) Schutzhaube
(24) Aussparung
(25) Schnittbreitenmarkierung
(26) Sägeblatt
(27) Referenzmarkierung (Schnitttiefenskala)
(28) Schnitttiefenskala
(29) Parallelanschlag
(30) Führungsschiene
(31) Verbindungselement
(32) Madenschrauben

(Abb. B)

(33) Akku-Pack *
(33a) Taste (Ladezustand – Akku-Pack)
(33b) LED-Akkustatusanzeige
(34) Entriegelungstaste (Akku-Pack)
(35) Ladegerät *

(Abb. C)

(36) Spindelarretierung
(37) Flansch
(38) Schraube

(Abb. E)

(39) Parallelanschlagaufnahme

Technische Daten

20 V Akku-Tauchsäge	**PPTSA 20-Li C3**
Nennspannung U:	20 V ⎓
Leerlaufdrehzahl n_0:	2 800–5 500 min^{-1}
Max. Schnitttiefe (ohne Führungsschiene):	
– bei 90°:	ca. 52 mm
– bei 45°:	ca. 38 mm
Max. Schnitttiefe (mit Führungsschiene):	
– bei 90°:	ca. 46 mm
– bei 45°:	ca. 32 mm

Sägeblatt	
Außen-Ø:	140 mm
Bohrungs-Ø:	20 mm
Schnittbreite (Zahnstärke):	1,8 mm
Anzahl der Zähne:	42
Leerlaufdrehzahl n_0:	max. 7 000 min^{-1}

Empfohlene Umgebungstemperatur	
Max. Temperatur (gesamt):	+50 °C
Während des Ladens:	+4 °C bis +40 °C

* Akku-Pack und Ladegerät sind nicht im Lieferumfang enthalten.

Während des Betriebs:	+4 °C bis +50 °C
Während der Lagerung:	0 °C bis +45 °C

Geräuschemissionswerte

Die gemessenen Werte wurden in Übereinstimmung mit EN 62841 ermittelt. Der A-bewertete Geräuschpegel des Elektrowerkzeugs beträgt typischerweise:

Schalldruckpegel L_{pA}:	79,1 dB
Unsicherheit K_{pA}:	3,0 dB
Schallleistungspegel L_{WA}:	87,1 dB
Unsicherheit K_{WA}:	3,0 dB

Schwingungsemissionswerte

Schwingungsgesamtwerte (Vektorsumme dreier Richtungen), ermittelt entsprechend EN 62841:

Schwingung – Hauptgriff	
Sägen in Holz ($a_{h,W}$):	2,484 m/s^2
Unsicherheit K:	1,5 m/s^2
Schwingung – Zusatzhandgriff	
Sägen in Holz ($a_{h,W}$):	2,980 m/s^2
Unsicherheit K:	1,5 m/s^2

⚠ WARNUNG!



Tragen Sie Gehörschutz!

⚠ WARNUNG!

- Die Schwingungs- und Geräuschemissionen können während der tatsächlichen Benutzung des Elektrowerkzeugs von den Angabewerten abweichen, abhängig von der Art und Weise, in der das Elektrowerkzeug verwendet wird, insbesondere, welche Art von Werkstück bearbeitet wird.
  Versuchen Sie, die Belastung durch Vibrationen und Geräusche so gering wie möglich zu halten. Beispielhafte Maßnahmen zur Verringerung der Vibrationsbelastung sind das Tragen von Handschuhen beim Gebrauch des Einsatzwerkzeugs und die Begrenzung der Arbeitszeit. Dabei sind alle Anteile des Betriebszyklus zu berücksichtigen (beispielsweise Zeiten, in denen das Elektrowerkzeug abgeschaltet ist, und solche, in denen es zwar eingeschaltet ist, aber ohne Belastung läuft).

HINWEIS

- Der angegebene Schwingungsgesamtwert und der angegebene Geräuschemissionswert sind nach einem genormten Prüfverfahren gemessen worden und können zum Vergleich eines Elektrowerkzeugs mit einem anderen verwendet werden.
- Der angegebene Schwingungsgesamtwert und der angegebene Geräuschemissionswert können auch zu einer vorläufigen Einschätzung der Belastung verwendet werden.

Ladedauer

⚠ WARNUNG! Risiko von Personen- und Sachschäden durch unsachgemäßen Umgang mit dem Akku-Pack!

- Beachten Sie die Sicherheitshinweise und Hinweise zum Aufladen sowie der korrekten Verwendung in der Bedienungsanleitung Ihres Akku-Packs und Ladegeräts der Serie **X 20 V TEAM**.
- Eine detaillierte Beschreibung zum Ladevorgang und weitere Informationen finden Sie in der separaten Bedienungsanleitung.

HINWEIS

- Die tatsächliche Ladezeit kann in Abhängigkeit von der Umgebungstemperatur und dem Zustand des Akkus geringfügig von den oben genannten Angaben abweichen. Änderungen der Informationen vorbehalten.

- Das Produkt ist Teil der Serie **X 20 V TEAM** und kann mit Akku-Packs der Serie **X 20 V TEAM** betrieben werden. Akku-Packs der Serie **X 20 V TEAM** dürfen nur mit Ladegeräten der Serie **X 20 V TEAM** geladen werden.
- Die Ladedauer wird durch Faktoren wie Temperatur der Umgebung und des Akku-Packs sowie der anliegenden Netzspannung beeinflusst und kann ggf. von den angegebenen Werten abweichen.
- Wir empfehlen Ihnen, dieses Produkt ausschließlich mit folgenden Akku-Packs zu betreiben:
  - **PAP 20 B1**
  - **PAP 20 B3**
  - **Smart PAPS 204 A1**
  - **Smart PAPS 208 A1**
- Wir empfehlen Ihnen, diese Akku-Packs mit folgenden Ladegeräten zu laden:
  - **PLG 20 A3**
  - **PLG 20 A4**
  - **PLG 20 C1**

- **PLG 20 C3**
- **PDSLG 20 A1**
- **Smart PLGS 2012 A1**



Sicherheitshinweise

Allgemeine Sicherheitshinweise für Elektrowerkzeuge

⚠ WARNUNG!

▶ Lesen Sie alle Sicherheitshinweise, Anweisungen, Bebilderungen und technischen Daten, mit denen dieses Elektrowerkzeug versehen ist. Versäumnisse bei der Einhaltung der nachfolgenden Anweisungen können elektrischen Schlag, Brand und/oder schwere Verletzungen verursachen.

Bewahren Sie alle Sicherheitshinweise und Anweisungen für die Zukunft auf.

Der in den Sicherheitshinweisen verwendete Begriff „Elektrowerkzeug" bezieht sich auf netzbetriebene Elektrowerkzeuge (mit Netzleitung) oder auf akkubetriebene Elektrowerkzeuge (ohne Netzleitung).

Arbeitsplatzsicherheit

a) **Halten Sie Ihren Arbeitsbereich sauber und gut beleuchtet.** Unordnung oder unbeleuchtete Arbeitsbereiche können zu Unfällen führen.

b) **Arbeiten Sie mit dem Elektrowerkzeug nicht in explosionsgefährdeter Umgebung, in der sich brennbare Flüssigkeiten, Gase oder Stäube befinden.** Elektrowerkzeuge erzeugen Funken, die den Staub oder die Dämpfe entzünden können.

c) **Halten Sie Kinder und andere Personen während der Benutzung des Elektrowerkzeugs fern.** Bei Ablenkung können Sie die Kontrolle über das Elektrowerkzeug verlieren.

Elektrische Sicherheit

a) **Der Anschlussstecker des Elektrowerkzeuges muss in die Steckdose passen. Der Stecker darf in keiner Weise verändert werden. Verwenden Sie keine Adapterstecker gemeinsam mit schutzgeerdeten Elektrowerkzeugen.** Unveränderte Stecker und passende Steckdosen verringern das Risiko eines elektrischen Schlages.

b) **Vermeiden Sie Körperkontakt mit geerdeten Oberflächen wie von Rohren, Heizungen, Herden und Kühlschränken.** Es besteht ein erhöhtes Risiko durch elektrischen Schlag, wenn Ihr Körper geerdet ist.

c) **Halten Sie Elektrowerkzeuge von Regen oder Nässe fern.** Das Eindringen von Wasser in ein Elektrowerkzeug erhöht das Risiko eines elektrischen Schlages.

d) **Zweckentfremden Sie die Anschlussleitung nicht, um das Elektrowerkzeug zu tragen, aufzuhängen oder um den Stecker aus der Steckdose zu ziehen. Halten Sie die Anschlussleitung fern von Hitze, Öl, scharfen Kanten oder sich bewegenden Geräteteilen.** Beschädigte oder verwickelte Anschlussleitungen erhöhen das Risiko eines elektrischen Schlages.

e) **Wenn Sie mit einem Elektrowerkzeug im Freien arbeiten, verwenden Sie nur Verlängerungskabel, die auch für den Außenbereich geeignet sind.** Die Anwendung eines für den Außenbereich geeigneten Verlängerungskabels verringert das Risiko eines elektrischen Schlages.

f) **Wenn der Betrieb des Elektrowerkzeuges in feuchter Umgebung nicht vermeidbar ist, verwenden Sie einen Fehlerstromschutzschalter.** Der Einsatz eines Fehlerstromschutzschalters vermindert das Risiko eines elektrischen Schlages.

Sicherheit von Personen

a) **Seien Sie aufmerksam, achten Sie darauf, was Sie tun, und gehen Sie mit Vernunft an die Arbeit mit einem Elektrowerkzeug. Benutzen Sie kein Elektrowerkzeug, wenn Sie müde sind oder unter dem Einfluss von Drogen, Alkohol oder Medikamenten stehen.** Ein Moment der Unachtsamkeit beim Gebrauch des Elektrowerkzeuges kann zu ernsthaften Verletzungen führen.

b) **Tragen Sie persönliche Schutzausrüstung und immer eine Schutzbrille.** Das Tragen persönlicher Schutzausrüstung, wie Staubmaske, rutschfeste Sicherheitsschuhe, Schutzhelm oder Gehörschutz, je nach Art und Einsatz des Elektrowerkzeuges, verringert das Risiko von Verletzungen.

c) **Vermeiden Sie eine unbeabsichtigte Inbetriebnahme. Vergewissern Sie sich, dass das Elektrowerkzeug ausgeschaltet ist, bevor Sie es an die Stromversorgung und/oder den Akku anschließen, es aufnehmen oder tragen.** Wenn Sie beim Tragen des Elektrowerkzeuges

den Finger am Schalter haben oder das Elektrowerkzeug eingeschaltet an die Stromversorgung anschließen, kann dies zu Unfällen führen.

d) **Entfernen Sie Einstellwerkzeuge oder Schraubenschlüssel, bevor Sie das Elektrowerkzeug einschalten.** Ein Werkzeug oder Schlüssel, der sich in einem drehenden Teil des Elektrowerkzeugs befindet, kann zu Verletzungen führen.

e) **Vermeiden Sie eine abnormale Körperhaltung. Sorgen Sie für einen sicheren Stand und halten Sie jederzeit das Gleichgewicht.** Dadurch können Sie das Elektrowerkzeug in unerwarteten Situationen besser kontrollieren.

f) **Tragen Sie geeignete Kleidung. Tragen Sie keine weite Kleidung oder Schmuck. Halten Sie Haare, Kleidung und Handschuhe fern von sich bewegenden Teilen.** Lockere Kleidung, Schmuck oder lange Haare können von sich bewegenden Teilen erfasst werden.

g) **Wenn Staubabsaug- und -auffangeinrichtungen montiert werden können, vergewissern Sie sich, dass diese angeschlossen sind und richtig verwendet werden.** Die Verwendung einer Staubabsaugung kann Gefährdungen durch Staub verringern.

h) **Wiegen Sie sich nicht in falscher Sicherheit und setzen Sie sich nicht über die Sicherheitsregeln für Elektrowerkzeuge hinweg, auch wenn Sie nach vielfachem Gebrauch mit dem Elektrowerkzeug vertraut sind.** Achtloses Handeln kann binnen Sekundenbruchteilen zu schweren Verletzungen führen.

Verwendung und Behandlung des Elektrowerkzeugs

a) **Überlasten Sie das Elektrowerkzeug nicht. Verwenden Sie für Ihre Arbeit das dafür bestimmte Elektrowerkzeug.** Mit dem passenden Elektrowerkzeug arbeiten Sie besser und sicherer im angegebenen Leistungsbereich.

b) **Benutzen Sie kein Elektrowerkzeug, dessen Schalter defekt ist.** Ein Elektrowerkzeug, das sich nicht mehr ein- oder ausschalten lässt, ist gefährlich und muss repariert werden.

c) **Ziehen Sie den Stecker aus der Steckdose und/oder entfernen Sie einen abnehmbaren Akku, bevor Sie Geräteeinstellungen vornehmen, Einsatzwerkzeugteile wechseln oder das Elektrowerkzeug weglegen.** Diese Vorsichtsmaßnahme verhindert den unbeabsichtigten Start des Elektrowerkzeuges.

d) **Bewahren Sie unbenutzte Elektrowerkzeuge außerhalb der Reichweite von Kindern auf. Lassen Sie keine Personen das Elektrowerkzeug benutzen, die mit diesem nicht vertraut sind oder diese Anweisungen nicht gelesen haben.** Elektrowerkzeuge sind gefährlich, wenn sie von unerfahrenen Personen benutzt werden.

e) **Pflegen Sie Elektrowerkzeuge und Einsatzwerkzeuge mit Sorgfalt. Kontrollieren Sie, ob bewegliche Teile einwandfrei funktionieren und nicht klemmen, ob Teile gebrochen oder so beschädigt sind, dass die Funktion des Elektrowerkzeuges beeinträchtigt ist. Lassen Sie beschädigte Teile vor dem Einsatz des Elektrowerkzeugs reparieren.** Viele Unfälle haben ihre Ursache in schlecht gewarteten Elektrowerkzeugen.

f) **Halten Sie Schneidwerkzeuge scharf und sauber.** Sorgfältig gepflegte Schneidwerkzeuge mit scharfen Schneidkanten verklemmen sich weniger und sind leichter zu führen.

g) **Verwenden Sie Elektrowerkzeug, Zubehör, Einsatzwerkzeuge usw. entsprechend diesen Anweisungen. Berücksichtigen Sie dabei die Arbeitsbedingungen und die auszuführende Tätigkeit.** Der Gebrauch von Elektrowerkzeugen für andere als die vorgesehenen Anwendungen kann zu gefährlichen Situationen führen.

h) **Halten Sie Griffe und Griffflächen trocken, sauber und frei von Öl und Fett.** Rutschige Griffe und Griffflächen erlauben keine sichere Bedienung und Kontrolle des Elektrowerkzeugs in unvorhergesehenen Situationen.

Verwendung und Behandlung des Akkuwerkzeugs

a) **Laden Sie die Akkus nur mit Ladegeräten auf, die vom Hersteller empfohlen werden.** Durch ein Ladegerät, das für eine bestimmte Art von Akkus geeignet ist, besteht Brandgefahr, wenn es mit anderen Akkus verwendet wird.

b) **Verwenden Sie nur die dafür vorgesehenen Akkus in den Elektrowerkzeugen.** Der Gebrauch von anderen Akkus kann zu Verletzungen und Brandgefahr führen.

c) **Halten Sie den nicht benutzten Akku fern von Büroklammern, Münzen, Schlüsseln, Nägeln, Schrauben oder anderen kleinen**

Metallgegenständen, die eine Überbrückung der Kontakte verursachen könnten. Ein Kurzschluss zwischen den Akkukontakten kann Verbrennungen oder Feuer zur Folge haben.

d) **Bei falscher Anwendung kann Flüssigkeit aus dem Akku austreten. Vermeiden Sie den Kontakt damit. Bei zufälligem Kontakt mit Wasser abspülen. Wenn die Flüssigkeit in die Augen kommt, nehmen Sie zusätzlich ärztliche Hilfe in Anspruch.** Austretende Akkuflüssigkeit kann zu Hautreizungen oder Verbrennungen führen.

e) **Benutzen Sie keinen beschädigten oder veränderten Akku.** Beschädigte oder veränderte Akkus können sich unvorhersehbar verhalten und zu Feuer, Explosion oder Verletzungsgefahr führen.

f) **Setzen Sie einen Akku keinem Feuer oder zu hohen Temperaturen aus.** Feuer oder Temperaturen über +130 °C können eine Explosion hervorrufen.

g) **Befolgen Sie alle Anweisungen zum Laden und laden Sie den Akku oder das Akkuwerkzeug niemals außerhalb des in der Betriebsanleitung angegebenen Temperaturbereichs.** Falsches Laden oder Laden außerhalb des zugelassenen Temperaturbereichs kann den Akku zerstören und die Brandgefahr erhöhen.

Service

a) **Lassen Sie Ihr Elektrowerkzeug nur von qualifiziertem Fachpersonal und nur mit Original-Ersatzteilen reparieren.** Damit wird sichergestellt, dass die Sicherheit des Elektrowerkzeugs erhalten bleibt.

b) **Warten Sie niemals beschädigte Akkus.** Sämtliche Wartung von Akkus sollte nur durch den Hersteller oder bevollmächtigte Kundendienststellen erfolgen.

Sicherheitshinweise für alle Sägen

Sägeverfahren

a)  **GEFAHR: Kommen Sie mit Ihren Händen nicht in den Sägebereich und an das Sägeblatt.** Wenn beide Hände die Säge halten, können diese vom Sägeblatt nicht verletzt werden.

b) **Greifen Sie nicht unter das Werkstück.** Die Schutzhaube kann Sie unter dem Werkstück nicht vor dem Sägeblatt schützen.

c) **Passen Sie die Schnitttiefe an die Dicke des Werkstücks an.** Es sollte weniger als eine volle Zahnhöhe unter dem Werkstück sichtbar sein.

d) **Halten Sie das zu sägende Werkstück niemals in der Hand oder über dem Bein fest. Sichern Sie das Werkstück an einer stabilen Aufnahme.** Es ist wichtig, das Werkstück gut zu befestigen, um die Gefahr von Körperkontakt, Klemmen des Sägeblattes oder Verlust der Kontrolle zu minimieren.

e) **Halten Sie das Elektrowerkzeug an den isolierten Griffflächen, wenn Sie Arbeiten ausführen, bei denen das Einsatzwerkzeug verborgene Stromleitungen treffen kann.** Kontakt mit einer spannungsführenden Leitung setzt auch die Metallteile des Elektrowerkzeugs unter Spannung und führt zu einem elektrischen Schlag.

f) **Verwenden Sie beim Längsschneiden immer einen Anschlag oder eine gerade Kantenführung.** Dies verbessert die Schnittgenauigkeit und verringert die Möglichkeit, dass das Sägeblatt klemmt.

g) **Verwenden Sie immer Sägeblätter in der richtigen Größe und mit passender Aufnahmebohrung (z. B. rautenförmig oder rund).** Sägeblätter, die nicht zu den Montageteilen der Säge passen, laufen unrund und führen zum Verlust der Kontrolle.

h) **Verwenden Sie niemals beschädigte oder falsche Sägeblatt-Unterlegscheiben oder -Schrauben.** Die Sägeblatt-Unterlegscheiben und -Schrauben wurden speziell für Ihre Säge konstruiert, für optimale Leistung und Betriebssicherheit.

Weitere Sicherheitshinweise für alle Sägen

Rückschlag – Ursachen und entsprechende Sicherheitshinweise

- Ein Rückschlag ist die plötzliche Reaktion infolge eines hakenden, klemmenden oder falsch ausgerichteten Sägeblattes, die dazu führt, dass eine unkontrollierte Säge abhebt und sich aus dem Werkstück heraus in Richtung der Bedienperson bewegt.
- Wenn sich das Sägeblatt in dem sich schließenden Sägespalt verhakt oder verklemmt, blockiert es, und die Motorkraft schlägt die Säge in Richtung der Bedienperson zurück.
- Wird das Sägeblatt im Sägeschnitt verdreht oder falsch ausgerichtet, können sich die Zähne der hinteren Sägeblattkante in der Holz-Oberfläche verhaken, wodurch sich das Sägeblatt aus dem Sägespalt herausbewegt und die Säge in Richtung der Bedienperson zurückspringt.

Ein Rückschlag ist die Folge eines falschen oder fehlerhaften Gebrauchs der Säge. Er kann durch geeignete

Vorsichtsmaßnahmen, wie nachfolgend beschrieben, verhindert werden.

a) **Halten Sie die Säge fest und bringen Sie Ihre Arme in eine Stellung, in der Sie die Rückschlagkräfte abfangen können. Halten Sie sich immer seitlich des Sägeblattes, nie das Sägeblatt in eine Linie mit Ihrem Körper bringen.** Bei einem Rückschlag kann die Kreissäge rückwärts springen, jedoch kann die Bedienperson durch geeignete Vorsichtsmaßnahmen die Rückschlagkräfte beherrschen.

b) **Falls das Sägeblatt verklemmt oder Sie die Arbeit unterbrechen, schalten Sie die Säge aus und halten Sie sie im Werkstoff ruhig, bis das Sägeblatt zum Stillstand gekommen ist. Versuchen Sie nie, die Säge aus dem Werkstück zu entfernen oder sie rückwärts zu ziehen, solange das Sägeblatt sich bewegt; sonst kann ein Rückschlag erfolgen.** Ermitteln und beheben Sie die Ursache für das Verklemmen des Sägeblattes.

c) **Wenn Sie eine Säge, die im Werkstück steckt, wieder starten wollen, zentrieren Sie das Sägeblatt im Sägespalt und überprüfen Sie, ob die Sägezähne nicht im Werkstück verhakt sind.** Verhakt das Sägeblatt, kann es sich aus dem Werkstück heraus bewegen oder einen Rückschlag verursachen, wenn die Säge erneut gestartet wird.

d) **Stützen Sie große Platten ab, um das Risiko eines Rückschlags durch ein klemmendes Sägeblatt zu vermindern.** Große Platten können sich unter ihrem Eigengewicht durchbiegen. Platten müssen auf beiden Seiten abgestützt werden, und zwar sowohl in der Nähe des Sägespalts als auch an der Kante.

e) **Verwenden Sie keine stumpfen oder beschädigten Sägeblätter.** Sägeblätter mit stumpfen oder falsch ausgerichteten Zähnen verursachen durch einen zu engen Sägespalt eine erhöhte Reibung, Klemmen des Sägeblattes und Rückschlag.

f) **Ziehen Sie vor dem Sägen die Schnitttiefen- und Schnittwinkeleinstellungen fest.** Wenn sich während des Sägens die Einstellungen verändern, kann sich das Sägeblatt verklemmen und ein Rückschlag auftreten.

g) **Seien Sie besonders vorsichtig beim Sägen in bestehende Wände oder andere nicht einsehbare Bereiche.** Das eintauchende Sägeblatt kann beim Sägen in verborgene Objekte blockieren und einen Rückschlag verursachen.

Sicherheitshinweise für Tauchsägen

Funktion der Schutzhaube

a) **Überprüfen Sie vor jeder Benutzung, ob die Schutzhaube einwandfrei schließt. Verwenden Sie die Säge nicht, wenn die Schutzhaube nicht frei beweglich ist und sich nicht sofort schließt. Klemmen oder binden Sie die Schutzhaube niemals fest; dadurch wäre das Sägeblatt ungeschützt.** Sollte die Säge unbeabsichtigt zu Boden fallen, kann die Schutzhaube verbogen werden. Stellen Sie sicher, dass die Schutzhaube sich frei bewegt und bei allen Schnittwinkeln und -tiefen weder Sägeblatt noch andere Teile berührt.

b) **Überprüfen Sie Zustand und Funktion der Feder für die Schutzhaube. Lassen Sie die Säge vor dem Gebrauch warten, wenn Schutzhaube und Feder nicht einwandfrei arbeiten.** Beschädigte Teile, klebrige Ablagerungen oder Anhäufungen von Spänen lassen die untere Schutzhaube verzögert arbeiten.

c) **Sichern Sie beim „Tauchschnitt", der nicht rechtwinklig ausgeführt wird, die Grundplatte der Säge gegen seitliches Verschieben.** Ein seitliches Verschieben kann zum Klemmen des Sägeblattes und damit zum Rückschlag führen.

d) **Legen Sie die Säge nicht auf der Werkbank oder dem Boden ab, ohne dass die Schutzhaube das Sägeblatt bedeckt.** Ein ungeschütztes, nachlaufendes Sägeblatt bewegt die Säge entgegen der Schnittrichtung und sägt, was ihm im Weg ist. Beachten Sie dabei die Nachlaufzeit des Sägeblatts.

Ergänzende Anweisungen

- Verwenden Sie keine Schleifscheiben.
- Wählen Sie das richtige Sägeblatt entsprechend des zu sägenden Werkstoffes aus. Sägeblätter, die zum Schneiden von Holz oder ähnlichen Werkstoffen vorgesehen sind, müssen EN 847-1 entsprechen. Verwenden Sie das Produkt ausschließlich zum Sägen von Holz, Kunststoff und Leichtbaustoffen (z. B. Gipsplatten).
- Verwenden Sie ausschließlich Sägeblätter, deren Drehzahl-Kennzeichnung der angegebenen Drehzahl des Produkts entspricht oder höher ist.
- Verwenden Sie nur Sägeblätter mit 140 mm Durchmesser, entsprechend den Aufschriften auf dem Sägeblatt.
- Vermeiden Sie das Überhitzen der Sägezahnspitzen.
- Vermeiden Sie beim Sägen von Kunststoff ein Schmelzen des Kunststoffs.
- Beachten Sie die maximale Schnitttiefe (siehe „Technische Daten").

Sicheres Arbeiten

- Überschreiten Sie nicht die auf dem Produkt angegebene Höchstdrehzahl. Soweit angegeben, muss der Drehzahlbereich eingehalten werden.
- Mustern Sie Kreissägeblätter mit gerissenen Körpern aus. Eine Reparatur ist nicht zulässig.
- Spannen Sie Werkzeuge und Werkzeugkörper so auf, dass sie sich beim Betrieb nicht lösen können. Beachten Sie die Hinweise zur Montage. Ziehen Sie die Spannschraube, mit der das Sägeblatt befestigt ist, mit dem beiliegenden Innensechskantschlüssel handfest an.
- Ein Verlängern des Schlüssels oder das Festziehen mithilfe von Hammerschlägen ist nicht zulässig.
- Instandhaltungsarbeiten und Änderungen an Kreissägeblättern dürfen nur von einer fachkundigen Person ausgeführt werden, d. h. einer Person mit Fachausbildung und Erfahrung, der die Anforderungen an die Konstruktion bekannt sind und die sich mit den erforderlichen Sicherheitsschritten auskennt.

Vibrations- und Geräuschminderung

Begrenzen Sie die Benutzungszeit, verwenden Sie vibrations- und geräuscharme Betriebsarten und tragen Sie persönliche Schutzausrüstung, um Vibrations- und Geräuschauswirkungen zu reduzieren.

Die folgenden Maßnahmen helfen, vibrations- und geräuschbedingte Risiken zu mindern:

- Verwenden Sie das Produkt nur gemäß seinem bestimmungsgemäßen Gebrauch und wie in diesen Anweisungen beschrieben.
- Stellen Sie sicher, dass das Produkt einwandfrei und gut gewartet ist.
- Verwenden Sie die richtigen Einsatzwerkzeuge für dieses Produkt und stellen Sie sicher, dass diese einwandfrei sind.
- Halten Sie das Produkt sicher an den Handgriffen/ Griffflächen fest.
- Warten Sie das Produkt entsprechend den Anweisungen und sorgen Sie für ausreichende Schmierung (wenn anwendbar).

Verhalten im Notfall

Machen Sie sich anhand dieser Bedienungsanleitung mit der Benutzung dieses Produkts vertraut. Prägen Sie sich die Sicherheitshinweise ein und halten Sie sich unbedingt daran. Dies hilft, Risiken und Gefahren zu vermeiden.

- Schalten Sie das Produkt bei Fehlfunktionen umgehend aus. Lassen Sie dieses von einer qualifizierten Fachkraft überprüfen und gegebenenfalls instand setzen, bevor Sie es wieder in Betrieb nehmen.

Restrisiken

HINWEIS

▶ Dieses Produkt erzeugt während des Betriebs ein elektromagnetisches Feld! Dieses Feld kann unter bestimmten Umständen aktive oder passive medizinische Implantate beeinträchtigen! Um die Gefahr von ernsthaften oder tödlichen Verletzungen zu verringern, empfehlen wir Personen mit medizinischen Implantaten ihren Arzt und den Hersteller vom medizinischen Implantat zu konsultieren, bevor das Produkt bedient wird!

Auch wenn Sie dieses Produkt vorschriftsmäßig bedienen, bleibt ein potenzielles Risiko für Personen- und Sachschäden bestehen. Folgende Gefahren können im Zusammenhang mit der Bauweise und Ausführung dieses Produkts unter anderem auftreten:

- Schnittverletzungen
- Gehörschäden, falls kein geeigneter Gehörschutz getragen wird
- Gesundheitsschäden, die aus Hand-Arm-Schwingungen resultieren, falls das Produkt über einen längeren Zeitraum verwendet wird oder nicht ordnungsgemäß geführt und gewartet wird

Vorbereitung

Ladezustand des Akku-Packs prüfen

- ☐ Drücken Sie **(33a)** neben der LED-Akkustatusanzeige **(33b)** am Akku-Pack **(33)**.
- Der Ladezustand des Akku-Packs **(33)** wird durch Aufleuchten der entsprechenden LED-Leuchten der LED-Akkustatusanzeige **(33b)** angezeigt.

Anzeige	Farbe	Bedeutung
	Rot, orange, grün	Voll aufgeladen
	Rot, orange	Teilweise aufgeladen
	Rot	Muss aufgeladen werden

- ☐ Laden Sie den Akku-Pack **(33)** auf, wenn nur noch die rote LED der LED-Akkustatusanzeige **(33b)** leuchtet.

Akku-Pack aufladen

HINWEIS

▶ Falls der Akku-Pack **(33)** noch warm ist, lassen Sie ihn vor dem Aufladen herunterkühlen.

1. Entnehmen Sie den Akku-Pack **(33)** aus dem Produkt.
2. Schieben Sie den Akku-Pack **(33)** in den Ladeschacht des Ladegeräts **(35)**.
3. Verbinden Sie das Ladegerät **(35)** mit einer Steckdose.
4. **Nach dem Aufladen:** Trennen Sie das Ladegerät **(35)** von der Steckdose.
5. Ziehen Sie den Akku-Pack **(33)** aus dem Ladegerät **(35)** heraus.

Kontroll-LEDs am Ladegerät

Grün	Rot	Bedeutung
Leuchtet	–	Voll aufgeladen
		Standby-Modus (kein Akku-Pack **(33)**eingesetzt)
–	Leuchtet	Wird aufgeladen
–	Blinkt	Akku-Pack **(33)** ist überhitzt
Blinkt	Blinkt	Akku-Pack **(33)** ist defekt

Funktion der Schutzhaube prüfen

(Abb. A)

HINWEIS

▶ Falls die Funktion der Schutzhaube **(23)** fehlerhaft ist, nehmen Sie das Produkt nicht in Betrieb. Wenden Sie sich an unser Service-Center (siehe „Service“).

1. Platzieren Sie das Produkt mit dem Sägetisch **(10)** am Rand einer festen Oberfläche, sodass das Sägeblatt **(26)** komplett abgesenkt werden kann.
2. Schieben Sie die Einschaltsperre **(3)** nach vorne und senken Sie das Sägeblatt **(26)** ab.
3. Prüfen Sie, ob das Sägeblatt **(26)** an der Schutzhaube **(23)** schleift.
   Prüfen Sie, ob sich das Sägeblatt selbstständig in dessen Ausgangsposition bewegt.

Sägeblatt montieren/wechseln

(Abb. C)

HINWEIS

▶ Schalten Sie das Produkt aus und entnehmen Sie vor allen Arbeiten den Akku-Pack **(33)**.

1. Drücken Sie den Feststellhebel **(2)** in Richtung des Zusatzhandgriffs **(1)**.
2. Schieben Sie die Einschaltsperre **(3)** nach vorne. Senken Sie das Sägeblatt **(26)** ab, bis das Produkt hörbar einrastet.
3. Lassen Sie die Einschaltsperre **(3)** los. Die Motoreinheit stoppt an der Stelle, an der Sie durch den Ausschnitt der Schutzhaube **(23)** das Sägeblatt **(26)** montieren/wechseln können.

Sägeblatt entnehmen

HINWEIS

▶ Der große Innensechskantschlüssel **(16)** wird im Zusatzhandgriff **(1)** aufbewahrt.

1. Drücken Sie die Spindelarretierung **(36)**. Lösen Sie die Schraube **(38)** entgegen dem Uhrzeigersinn mit dem großen Innensechskantschlüssel **(16)**.
2. Entnehmen Sie die Schraube **(38)** und den Flansch **(37)**.
3. Entnehmen Sie das Sägeblatt **(26)** vorsichtig von unten aus der Schutzhaube **(23)**.

Sägeblatt montieren

⚠ WARNUNG!

▶ Der Pfeil, der die Laufrichtung auf dem Sägeblatt **(26)** anzeigt, muss mit dem Pfeil auf der Schutzhaube **(23)** übereinstimmen.

1. Setzen Sie das Sägeblatt **(26)** von unten in die Schutzhaube **(23)** auf die Spindel.
2. Setzen Sie den Flansch **(37)** auf das Sägeblatt **(26)**.
3. Drücken Sie die Spindelarretierung **(36)**. Befestigen Sie den Flansch **(37)** und das Sägeblatt **(26)** mit der Schraube **(38)**. Ziehen Sie die Schraube im Uhrzeigersinn mit dem großen Innensechskantschlüssel **(16)** fest.

Staubabsaugvorrichtung anschließen

(Abb. D)

HINWEIS

▶ Schließen Sie bei der Bearbeitung von Materialien, bei denen gesundheitsgefährdender Staub entsteht, eine geeignete und geprüfte Staubabsaugvorrichtung (Staubklasse M) an das Produkt an.

☐ Schließen Sie die Staubabsaugvorrichtung (z. B. PWD 30 C1) am Spanauswurf **(4)** an.

Parallelanschlag montieren

(Abb. E)

1. Lösen Sie die Flügelschrauben **(11)** der Parallelanschlagaufnahme **(39)**. Setzen Sie den Parallelanschlag **(29)** in die Parallelanschlagaufnahme ein.
2. Stellen Sie die gewünschte Schnittbreite ein. Verwenden Sie hierzu bei Bedarf einen Zollstock. Die Aussparungen **(24)** an der vorderen Kante des Sägetischs **(10)** geben die Schnittkante für die Schnittwinkeleinstellungen 0° und 45° an (siehe Detailbild).
3. Ziehen Sie die Flügelschrauben **(11)** der Parallelanschlagaufnahme **(39)** fest.

Schnitt- und Gehrungswinkel einstellen

HINWEIS

- Sie können den Schnittwinkel anhand der Schnittwinkelskala **(13)** bestimmen.
- Bei Gehrungsschnitten ist die Schnitttiefe kleiner als der eingestellte Wert auf der Schnitttiefenskala **(28)**.

1. Lösen Sie die 2 Flügelschrauben **(7)** der Schnittwinkelvorwahl.
2. Stellen Sie den gewünschten Winkel an der Schnittwinkelskala **(13)** anhand der Oberkante der Referenzmarkierung **(12)** ein.
3. Zum Einstellen eines Gehrungswinkels von 0° oder +47° drehen Sie nach dem Schwenken den Stellknopf **(14)**.
4. Ziehen Sie die Flügelschrauben **(7)**wieder fest.
5. Halten Sie das Produkt während des Winkelschnitts mit beiden Händen fest, um eine bessere Kontrolle über das Produkt zu behalten.

Schnitttiefe einstellen

(Abb. A)

1. Halten Sie die Arretierung **(15)** der Schnitttiefeneinstellung gedrückt.
2. Stellen Sie die gewünschte Schnitttiefe an der Schnitttiefenskala **(28)** anhand der Referenzmarkierung **(27)** ein.

   A: Markierung ohne Führungsschiene **(30)**
   B: Markierung mit Führungsschiene **(30)**

3. Lassen Sie die Arretierung **(15)** los.

Führungsschiene

(Abb. A, F)

Vor dem ersten Schnitt

HINWEIS

- Die Führungsschiene **(30)** verfügt über einen Spanreißschutz (schwarze Gummilippe) an der Unterseite.

Kürzen Sie den Spanreißschutz bündig auf die Länge der Führungsschiene **(30)**. Gehen Sie dazu wie folgt vor:

1. Legen Sie die Führungsschiene **(30)** auf ein Werkstück.
2. Stellen Sie am Produkt eine Schnitttiefe von ca. 10 mm ein (siehe „Schnitttiefe einstellen").
3. Schalten Sie das Produkt ein (siehe „Ein-/ausschalten").
4. Führen Sie das Produkt gleichmäßig und mit leichtem Schub in Schnittrichtung.

Führungsschiene verbinden

HINWEIS

- Der kleine Innensechskantschlüssel **(17)** wird im Zusatzhandgriff **(1)** aufbewahrt.

1. Schieben Sie das Verbindungselement **(31)** jeweils in die Nut an beiden Teilen der Führungsschiene **(30)**. Das Verbindungselement muss mittig zwischen beiden Teilen der Führungsschiene liegen.
2. Ziehen Sie die Madenschrauben **(32)** mit dem kleinen Innensechskantschlüssel **(17)** fest.

Bedienung

Akku-Pack einsetzen/entnehmen

⚠ WARNUNG! Verletzungsrisiko durch ungewollte Inbetriebnahme!

- Setzen Sie den Akku-Pack **(33)** erst dann ein, wenn das Produkt vollständig für den Einsatz vorbereitet ist.

Akku-Pack einsetzen

1. Schieben Sie den Akku-Pack **(33)** entlang der Akku-Halterung **(9)** in das Produkt.
2. Stellen Sie sicher, dass der Akku-Pack **(33)** hörbar einrastet.

Akku-Pack entnehmen

1. Halten Sie die Entriegelungstaste **(34)** am Akku-Pack **(33)** gedrückt.
2. Entnehmen Sie den Akku-Pack **(33)** aus dem Produkt.

Drehzahl einstellen

- ☐ Drücken Sie **(22)**, um eine der 6 Drehzahlstufen einzustellen.
- ■ Die Drehzahlstufe wird durch Aufleuchten der entsprechenden Ziffer der Drehzahlstufenanzeige **(21)** angezeigt.

Ein-/ausschalten

Einschalten

1. Schieben Sie die Einschaltsperre **(3)** nach vorne.
2. Drücken Sie den Ein-/Aus-Schalter **(5)**. Sobald das Produkt angelaufen ist, können Sie die Einschaltsperre **(3)** loslassen.
3. Tauchen Sie das Sägeblatt **(26)** in das Werkstück ein.

Ausschalten

1. Lassen Sie den Ein-/Aus-Schalter **(5)** los.
2. Führen Sie das Sägeblatt **(26)** zurück in die Schutzhaube **(23)**.

Ladezustand des Akku-Packs am Produkt prüfen

- ☐ Drücken Sie **(18)**. Der Ladezustand des Akku-Packs **(33)** wird durch Aufleuchten der entsprechenden LED-Leuchten der Ladezustandsanzeige **(20)** angezeigt.
- ■ Während des Betriebs wird der Ladezustand des Akku-Packs **(33)** dauerhaft an der Ladezustandsanzeige **(20)** angezeigt.

Farbe	Bedeutung
Rot, orange, grün	Voll aufgeladen
Rot, orange	Halb aufgeladen
Rot	Muss aufgeladen werden

- ☐ Laden Sie den Akku-Pack **(33)** auf, wenn nur noch die rote LED der Ladezustandsanzeige **(20)** leuchtet.

Arbeitshinweise

HINWEIS

- ▶ Die Schnittbreitenmarkierungen **(25)** auf der Schutzhaube **(23)** zeigen den vorderen und hinteren Schnittpunkt des Sägeblatts **(26)** (Ø 140 mm) bei maximaler Schnitttiefe.

Sägen ohne Führungsschiene

Rechtwinkliges Sägen

1. **Halten Sie das Produkt mit beiden Händen fest:** eine Hand am Handgriff **(6)** und die andere Hand am Zusatzhandgriff **(1)**.
2. Schalten Sie das Produkt ein (siehe „Ein-/ausschalten").
3. Setzen Sie das Produkt mit dem vorderen Teil des Sägetischs **(10)** auf das Werkstück.
4. Tauchen Sie das Sägeblatt **(26)** in das Werkstück ein. Sägen Sie mit mäßigem Druck nach vorne – niemals nach hinten.

Gehrungsschnitte bis 45°

1. Stellen Sie den gewünschten Schnittwinkel ein (siehe „Schnitt- und Gehrungswinkel einstellen").
2. **Halten Sie das Produkt mit beiden Händen fest:** eine Hand am Handgriff **(6)** und die andere Hand am Zusatzhandgriff **(1)**.
3. Schalten Sie das Produkt ein (siehe „Ein-/ausschalten").
4. Setzen Sie das Produkt mit dem vorderen Teil des Sägetischs **(10)** auf das Werkstück.
5. Tauchen Sie das Sägeblatt **(26)** in das Werkstück ein. Sägen Sie mit mäßigem Druck nach vorne – niemals nach hinten.

Tauchschnitte

HINWEIS

- ▶ Verringern Sie das Risiko eines Rückschlags, indem Sie die hintere Kante an einen Anschlag (z. B. die Führungsschiene **(30)**) anlegen.
- ▶ Ein seitliches Verschieben während des Schnitts kann zum Klemmen des Sägeblatts **(26)** und somit zu einem Rückschlag führen. Sichern Sie bei Tauchschnitten, die nicht rechtwinklig ausgeführt werden, den Sägetisch **(10)** gegen seitliches Verschieben.

1. Stellen Sie die gewünschte Schnitttiefe ein (siehe „Schnitttiefe einstellen").
2. Setzen Sie das Produkt auf das Werkstück.
3. **Halten Sie das Produkt mit beiden Händen fest:** eine Hand am Handgriff **(6)** und die andere Hand am Zusatzhandgriff **(1)**.
4. Schalten Sie das Produkt ein (siehe „Ein-/ausschalten").
5. Tauchen Sie das Sägeblatt **(26)** in das Werkstück ein. Sägen Sie mit mäßigem Druck nach vorne – niemals nach hinten.

Sägen mit Führungsschiene

Rechtwinkliges Sägen

1. Setzen Sie die Führungsschiene **(30)** mit der schwarzen Gummilippe nach unten auf das Werkstück.
2. Setzen Sie das Produkt mit der Nut auf die Führungsschiene **(30)**.
3. **Halten Sie das Produkt mit beiden Händen fest:** eine Hand am Handgriff **(6)** und die andere Hand am Zusatzhandgriff **(1)**.
4. Schalten Sie das Produkt ein (siehe „Ein-/ausschalten").
5. Tauchen Sie das Sägeblatt **(26)** in das Werkstück ein. Sägen Sie mit mäßigem Druck nach vorne – niemals nach hinten.

Gehrungsschnitte bis 45°

1. Setzen Sie die Führungsschiene **(30)** mit der schwarzen Gummilippe nach unten auf das Werkstück.
2. Setzen Sie das Produkt mit der Nut auf die Führungsschiene **(30)**.
3. Stellen Sie den gewünschten Schnittwinkel ein (siehe „Schnitt- und Gehrungswinkel einstellen").
4. **Halten Sie das Produkt mit beiden Händen fest:** eine Hand am Handgriff **(6)** und die andere Hand am Zusatzhandgriff **(1)**.
5. Schalten Sie das Produkt ein (siehe „Ein-/ausschalten").
6. Tauchen Sie das Sägeblatt **(26)** in das Werkstück ein. Sägen Sie mit mäßigem Druck nach vorne – niemals nach hinten.

Tauchschnitte

1. Setzen Sie die Führungsschiene **(30)** mit der schwarzen Gummilippe nach unten auf das Werkstück.
2. Setzen Sie das Produkt mit der Nut auf die Führungsschiene **(30)**.
3. Stellen Sie die gewünschte Schnitttiefe ein (siehe „Schnitttiefe einstellen").
4. Legen Sie die hintere Kante des Sägetischs **(10)** so weit wie möglich an einen Anschlag an.
5. Verbessern Sie, falls notwendig, die Passgenauigkeit des Sägetischs **(10)** in der Führungsschiene **(30)** mit den Exzenterschrauben **(8)**. Ziehen Sie die Exzenterschrauben fest, um das Spiel zwischen Produkt und Führungsschiene zu minimieren.
6. **Halten Sie das Produkt mit beiden Händen fest:** eine Hand am Handgriff **(6)** und die andere Hand am Zusatzhandgriff **(1)**.
7. Schalten Sie das Produkt ein (siehe „Ein-/ausschalten").
8. Tauchen Sie das Sägeblatt **(26)** in das Werkstück ein. Sägen Sie mit mäßigem Druck nach vorne – niemals nach hinten.

Überlastungsanzeige

Überlastungsanzeige (19)	Bedeutung
Grün	Normaler Betrieb
Orange	Das Produkt ist leicht überlastet
Rot	Produkt ist überlastet oder klemmt fest

Reinigung, Wartung und Lagerung

⚠ WARNUNG! Verletzungsrisiko!

- ▶ Schalten Sie das Produkt aus und entnehmen Sie den Akku-Pack **(33)**.

- ☐ Lassen Sie Reparaturen und Wartungsarbeiten, die nicht in dieser Anleitung beschrieben sind, von unserem Service-Center durchführen (siehe „Service"). Verwenden Sie nur Original-Ersatzteile.

Reinigung

⚠ ACHTUNG! Risiko von Schäden am Produkt!

- ▶ Verwenden Sie keine Reinigungs- oder Lösungsmittel (außer für das Sägeblatt **(26)**, siehe folgende Anweisung). Anderenfalls könnten Sie das Produkt irreparabel beschädigen.

- ☐ Beseitigen Sie Verschmutzungen, z. B. Harz, vom Sägeblatt **(26)** nur mit Lösungsmitteln, welche die mechanischen Eigenschaften des Sägeblatts nicht beeinträchtigen.
- ☐ Versuchen Sie verharzte Oberflächen mit einem gut ausgewrungenen, feuchten, lauwarmen Tuch zu reinigen. Achten Sie darauf, dass keine Flüssigkeiten in das Innere des Gehäuses gelangen. Alternativ können Sie einen Spezialreiniger (Harzlöser) oder Multispray verwenden. Beachten Sie die Sicherheitshinweise und Anweisungen des Herstellers des Spezialreinigers/Multisprays.
- ☐ Halten Sie Lüftungsschlitze, Motorgehäuse und Griffe sauber. Verwenden Sie dazu ein feuchtes Tuch oder eine Bürste.

Wartung

- Das Produkt ist wartungsfrei.
- **Vor jeder Verwendung:** Kontrollieren Sie das Sägeblatt **(26)** auf offensichtliche Mängel. Ersetzen Sie das Sägeblatt, wenn es stumpf, verbogen oder anderweitig beschädigt ist.
- Lassen Sie Wartungsarbeiten am Sägeblatt **(26)** (z. B. Reparatur oder Nachschleifen) von einer sachkundigen Person durchführen.

Lagerung

- Lagern Sie das Produkt und dessen Zubehör stets
  - sauber,
  - trocken,
  - staubgeschützt,
  - außerhalb der Reichweite von Kindern.
- Die Lagertemperatur für den Akku-Pack **(33)** und das Produkt beträgt zwischen 0 °C und +45 °C. Vermeiden Sie während der Lagerung extreme Kälte oder Hitze, damit der Akku-Pack nicht an Leistung verliert.
- **Vor der Lagerung:** Entnehmen Sie den Akku-Pack **(33)** aus dem Produkt.

Ersatzteile/Zubehör

- Kunden können kompatible Ersatzteile und Zubehör über www.optimex-shop.com beziehen.
- Sie können Bestellungen nur online aufgeben.
- Wenden Sie sich für weitere Informationen an die Lidl-Service-Hotline (siehe „Service").
- Halten Sie die Bestellnummer für Ihre Bestellung bereit.

Fehlerbehebung

Problem	Mögliche Ursache	Lösung
Das Produkt startet nicht.	Der Akku-Pack **(33)** ist nicht eingesetzt.	Setzen Sie den Akku-Pack **(33)** ein (siehe „Akku-Pack einsetzen/entnehmen").
	Der Akku-Pack **(33)** ist entladen.	Laden Sie den Akku-Pack **(33)** auf (siehe „Akku-Pack aufladen").
	Der Ein-/Ausschalter **(5)** ist defekt.	Wenden Sie sich an unser Service-Center (siehe „Service").
	Der Motor ist defekt.	
Das Produkt arbeitet mit Unterbrechungen.	Interner Wackelkontakt	Wenden Sie sich an unser Service-Center (siehe „Service").
	Der Ein-/Ausschalter **(5)** ist defekt.	

Entsorgung



Beachten Sie die Kennzeichnung der Verpackungsmaterialien bei der Abfalltrennung, diese sind gekennzeichnet mit Abkürzungen (a) und Nummern (b) mit folgender Bedeutung: 1–7: Kunststoffe/20–22: Papier und Pappe/80–98: Verbundstoffe.

Produkt:



Möglichkeiten zur Entsorgung des ausgedienten Produkts erfahren Sie bei Ihrer Gemeinde- oder Stadtverwaltung.



Gerät entsorgen

Das Symbol der durchgestrichenen Mülltonne bedeutet, dass dieses Gerät am Ende der Nutzungszeit nicht über den Haushaltsmüll entsorgt werden darf. Das Gerät ist bei eingerichteten Sammelstellen, Wertstoffhöfen oder Entsorgungsbetrieben abzugeben. Zudem sind Vertreiber von Elektro- und Elektronikgeräten sowie Vertreiber von Lebensmitteln zur Rücknahme verpflichtet. LIDL bietet Ihnen Rückgabemöglichkeiten direkt in den Filialen und Märkten an. Rückgabe und Entsorgung sind für Sie kostenfrei. Beim Kauf eines Neugeräts haben Sie das Recht, ein entsprechendes Altgerät unentgeltlich zurückzugeben.

Zusätzlich haben Sie die Möglichkeit, unabhängig vom Kauf eines Neugeräts, unentgeltlich (bis zu drei) Altgeräte abzugeben, die in keiner Abmessung größer als 25 cm sind.

Bitte löschen Sie vor der Rückgabe alle personenbezogenen Daten.

Bitte entnehmen Sie vor der Rückgabe Batterien oder Akkumulatoren, die nicht vom Altgerät umschlossen sind, sowie Lampen, die zerstörungsfrei entnommen werden können und führen diese einer separaten Sammlung zu.

Defekte oder verbrauchte Batterien/Akkus müssen recycelt werden. Geben Sie Batterien/Akkus und/oder das Produkt über die angebotenen Sammeleinrichtungen zurück.



Umweltschäden durch falsche Entsorgung der Batterien/Akkus!

Das Symbol der durchgestrichenen Mülltonne auf Batterien oder Akkus bedeutet, dass Sie Batterien und Akkus nicht im Hausmüll entsorgen dürfen.

Entnehmen Sie die Batterien/den Akku-Pack aus dem Produkt vor der Entsorgung.

Diese können giftige Schwermetalle enthalten und unterliegen der Sondermüllbehandlung.

Die chemischen Symbole der Schwermetalle sind wie folgt: Cd = Cadmium, Hg = Quecksilber, Pb = Blei.

Sie sind gesetzlich verpflichtet, alte Batterien und Akkus nach Gebrauch zurückzugeben. Geben Sie deshalb verbrauchte Batterien und Akkus kostenfrei im Handelsgeschäft z. B. in Ihrer LIDL Filiale oder bei einer kommunalen Sammelstelle ab.

Batterien und Akkus können Stoffe enthalten, die schädlich für die menschliche Gesundheit und Umwelt sind. Nur bei einer getrennten Sammlung und Verwertung von alten Batterien und Akkus können die negativen Auswirkungen vermieden werden.

Seien Sie besonders vorsichtig beim Umgang mit lithiumhaltigen Batterien und Akkus, da bei unsachgemäßer Verwendung eine erhöhte Brandgefahr besteht. Kleben Sie dazu die Pole ab, um einen äußeren Kurzschluss zu vermeiden.

Nutzen Sie Batterien mit langer Lebensdauer oder Akkus, um die Entstehung von Abfällen aus Alt-Batterien zu verringern. Beachten Sie die Anweisungen zum Lagern, und vermeiden Sie das vollständige Ent- und Aufladen des Akkus, um die Lebensdauer zu verlängern.

Darüber hinaus sollten Sie Batterien oder Elektro- und Elektronikgeräte mit Batterien oder Akkus nicht im öffentlichen Raum zurücklassen, um eine Vermüllung zu vermeiden. Prüfen Sie Möglichkeiten, Batterien einer Wiederverwendung zuzuführen, anstatt diese zu entsorgen, beispielsweise durch Instandsetzung der Batterie.

Garantie

Das Produkt wurde nach strengen Qualitätsrichtlinien hergestellt und vor der Auslieferung sorgfältig geprüft. Im Falle von Material- oder Herstellungsfehlern haben Sie gegenüber dem Verkäufer des Produkts gesetzliche Rechte. Ihre gesetzlichen Rechte werden in keiner Weise durch unsere unten aufgeführte Garantie eingeschränkt.

Die Garantie für dieses Produkt beträgt 5 Jahre ab Kaufdatum. Die Garantiezeit beginnt mit dem Kaufdatum. Bewahren Sie den Originalkaufbeleg an einem sicheren Ort auf, da dieses Dokument als Nachweis des Kaufs erforderlich ist.

Alle Schäden oder Mängel, die bereits zum Zeitpunkt des Kaufs vorhanden sind, müssen unverzüglich nach dem Auspacken des Produkts gemeldet werden.

Sollte das Produkt innerhalb von 5 Jahren ab Kaufdatum einen Material- oder Herstellungsfehler aufweisen, werden wir es – nach unserer Wahl – kostenlos für Sie reparieren oder ersetzen. Die Garantiezeit verlängert sich durch einen stattgegebenen Gewährleistungsanspruch nicht. Dies gilt auch für ersetzte und reparierte Teile.

Diese Garantie erlischt, wenn das Produkt beschädigt oder unsachgemäß verwendet oder gewartet wurde.

Die Garantie deckt Material- und Herstellungsfehler ab. Diese Garantie erstreckt sich weder auf Produktteile, die normalem Verschleiß unterliegen, und somit als Verschleißteile gelten (z. B. Batterien, Schläuche, Farbpatronen), noch auf Schäden an zerbrechlichen Teilen, z. B. Schalter oder Teile aus Glas.

Abwicklung im Garantiefall

Um eine schnelle Bearbeitung Ihres Anliegens zu gewährleisten, folgen Sie bitte den folgenden Hinweisen:

Bitte halten Sie für alle Anfragen den Kassenbon und die Artikelnummer (IAN 521710_2601) als Nachweis für den Kauf bereit.

Die Artikelnummer entnehmen Sie bitte dem Typenschild am Produkt, einer Gravur am Produkt, dem Titelblatt Ihrer Anleitung (unten links) oder dem Aufkleber auf der Rück- oder Unterseite des Produktes.

Sollten Funktionsfehler oder sonstige Mängel auftreten kontaktieren Sie zunächst die nachfolgend benannte Serviceabteilung telefonisch oder per E-Mail.

Ein als defekt erfasstes Produkt können Sie dann unter Beifügung des Kaufbelegs (Kassenbon) und der Angabe, worin der Mangel besteht und wann er aufgetreten ist, für Sie portofrei an die Ihnen mitgeteilte Service Anschrift übersenden.

Auf parkside-diy.com können Sie diese und viele weitere Handbücher einsehen und herunterladen. Mit diesem QR-Code gelangen Sie direkt auf parkside-diy.com. Wählen Sie Ihr Land aus, und suchen Sie über die Suchmaske nach den Bedienungsanleitungen. Mittels Eingabe der Artikelnummer (IAN) 521710_2601 gelangen Sie zur Bedienungsanleitung für Ihren Artikel.



Service

(DE) **Service Deutschland**
Tel.: 08008855300
Kontaktformular auf *parkside-diy.com*
IAN 521710_2601

(AT) **Service Österreich**
Tel.: 0800447750
Kontaktformular auf *parkside-diy.com*
IAN 521710_2601

(BE) **Service Belgien**
Tel.: 080012614
Kontaktformular auf *parkside-diy.com*
IAN 521710_2601

(CH) **Service Schweiz**
Tel.: 0800563601
Kontaktformular auf *parkside-diy.com*
IAN 521710_2601

EU-Konformitätserklärung

EU-KONFORMITÄTSERKLÄRUNG (Nr. 521710_2601)

Wir, die Firma

OWIM GmbH & Co. KG, Stiftsbergstraße 1, 74167 Neckarsulm, Deutschland

erklären in alleiniger Verantwortung, dass das Produkt:

IAN:	**521710_2601**
Produkt-Identifikation:	**"PARKSIDE PERFORMANCE" 20 V Akku-Tauchsäge**
Modellnummer:	**HG13569**

die grundlegenden Anforderungen der aufgeführten EU-Richtlinien erfüllt

2006/42/EG [OJEU L 157, 09.06.2006]
2014/30/EU [OJEU L 96, 29.03.2014]
2011/65/EU [OJEU L 174, 01.07.2011]

Angabe der einschlägigen harmonisierten Normen oder der anderen technischen Spezifikationen, für die die Konformität erklärt wird:

Nr. / Teile
2006/42/EG
EN 62841-1:2015+AC:2015+A11:2022
2014/30/EU
EN IEC 55014-1:2021
EN IEC 55014-2:2021

Der Gegenstand der oben beschriebenen Erklärung steht im Einklang mit der Richtlinie 2011/65/EU des Europäischen Parlaments und des Rates vom 8. Juni 2011 zur Beschränkung der Verwendung bestimmter gefährlicher Stoffe in Elektro- und Elektronikgeräten:

Nr. / Teile
EN IEC 63000:2018 (4.3.3 c))
EN 62321-3-1:2014
EN 62321-4:2014+A1:2017
EN 62321-5:2014
EN 62321-7-1:2015
EN 62321-7-2:2017
EN 62321-6:2015
EN 62321-8:2017

Person, die die technische Dokumentation aufbewahrt: OWIM GmbH & Co.KG

Unterzeichnet für und im Namen von:

OWIM GmbH & Co. KG, Stiftsbergstraße 1, 74167 Neckarsulm, Deutschland

Original-Konformitätserklärung

Neckarsulm	07.04.2026	ppa. Jens Buchheim	ppa. Dr. Thorsten Maier
Ort	Datum	Prokurist	Prokurist

DE

CE

OWIM GmbH & Co. KG
Stiftsbergstraße 1
74167 Neckarsulm
GERMANY

Model No.: HG13569
Version: 07/2026

IAN 521710_2601