PARKSIDE
PERFORMANCE

PDF ONLINE
parkside-diy.com



20V CORDLESS IMPACT WRENCH/20 V AKKU-DREHSCHLAGSCHRAUBER/ 20 V VISSEUSE À CHOCS SANS FIL PDSSAP 20-Li D3

(GB)
20V CORDLESS IMPACT WRENCH
User manual
Translation of the original instructions

(DE) (AT) (BE)
20 V AKKU-DREHSCHLAGSCHRAUBER
Bedienungsanleitung
Originalbetriebsanleitung

(FR) (BE)
20 V VISSEUSE À CHOCS SANS FIL
Mode d'emploi
Traduction de la notice originale

(NL) (BE)
20 V ACCU-SLAGSCHROEVENDRAAIER
Gebruiksaanwijzing
Vertaling van de oorspronkelijke gebruiksaanwijzing

(PL)
20 V AKUMULATOROWA ZAKRĘTARKA UDAROWA
Instrukcja obsługi
Tłumaczenie instrukcji oryginalnej

(CZ)
20 V AKU RÁZOVÝ UTAHOVÁK
Návod na obsluhu
Překlad původního návodu k používání

(SK)
20 V AKU RÁZOVÝ UŤAHOVÁK
Návod na obsluhu
Preklad pôvodného návodu na použitie

(ES)
20 V ATORNILLADORA DE IMPACTO RECARGABLE
Manual de instrucciones
Traducción del manual original

(DK)
20 V BATTERIDREVEN SLAGNØGLE
Betjeningsvejledning
Oversættelse af den originale brugsanvisning

(IT)
20 V AVVITATORE A PERCUSSIONE RICARICABILE
Istruzioni per l'uso
Traduzione delle istruzioni originali

(HU)
20 V AKKUS ÜTVECSAVAROZÓ
Használati útmutató
Eredeti használati utasítás fordítása

(PT)
20 V APARAFUSADORA DE IMPACTO GIRATÓRIA A BATERIA
Manual do utilizador
Tradução do manual original

IAN 524970_2601

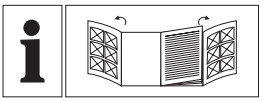

GB	User manual	Page	5
DE/AT/BE	Bedienungsanleitung	Seite	20
FR/BE	Mode d'emploi	Page	37
NL/BE	Gebruiksaanwijzing	Pagina	53
PL	Instrukcja obsługi	Strona	68
CZ	Návod na obsluhu	Strana	84
SK	Návod na obsluhu	Strana	99
ES	Manual de instrucciones	Página	114
DK	Betjeningsvejledning	Side	130
IT	Istruzioni per l'uso	Pagina	145
HU	Használati útmutató	Oldal	160
PT	Manual do utilizador	Página	176

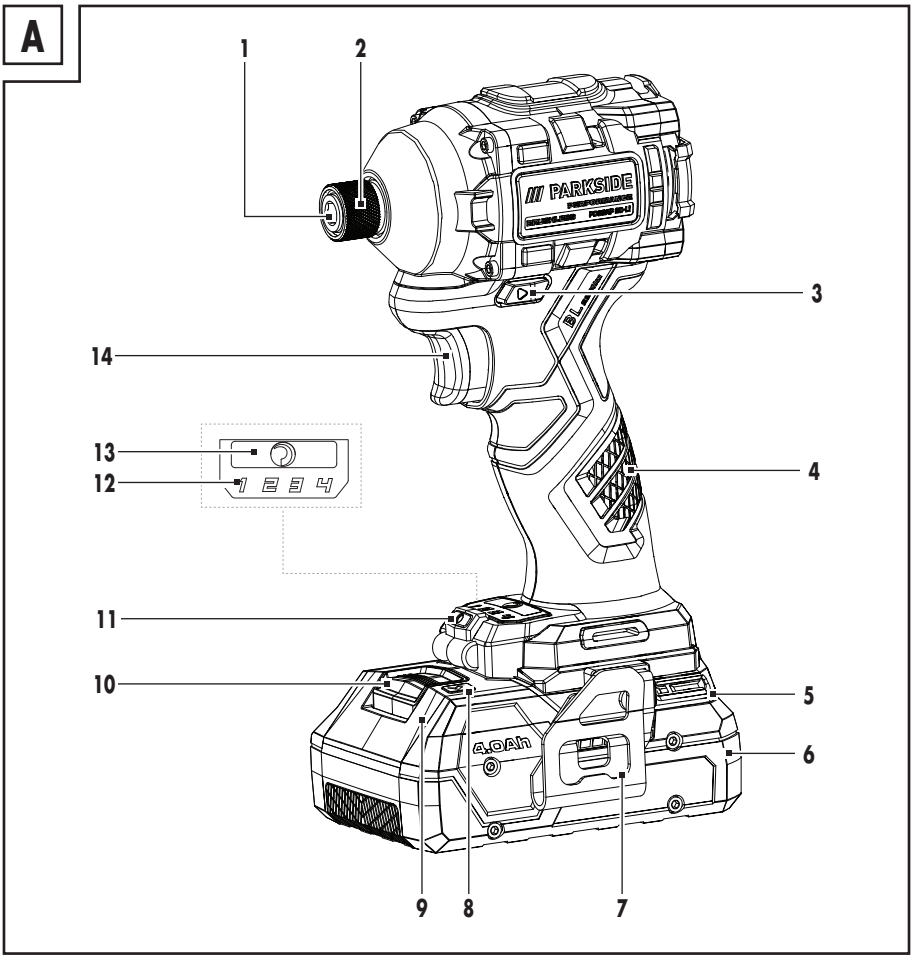
A
1
2
3
4
5
6
7
8
9
10
11
12
13
14
PARKSIDE
4.0Ah
1 2 3 4

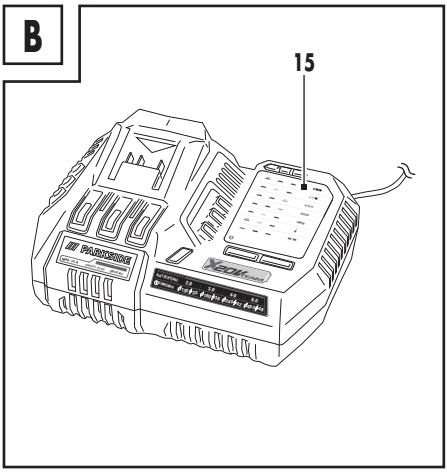
B
15

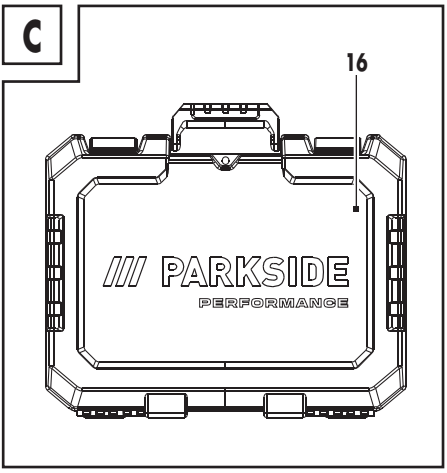
C
16
PARKSIDE
PERFORMANCE

PARKSIDE X 20 V TEAM

BATTERY COMPATIBLE WITH ALL DEVICES OF THE SERIES "X 20 V TEAM"

AKKU KOMPATIBEL MIT ALLEN GERÄTEN DER SERIE „X 20 V TEAM"

BATTERIE COMPATIBLE AVEC TOUS LES APPAREILS DE LA SÉRIE « X 20 V TEAM »

ACCU COMPATIBEL MET ALLE APPARATEN VAN DE SERIE "X 20 V TEAM"

AKUMULATOR KOMPATYBILNY ZE WSZYSTKIMI URZĄDZENIAMI SERII „X 20 V TEAM"

AKUMULÁTOR KOMPATIBILNÍ SE VŠEMI PŘÍSTROJI ŘADY „X 20 V TEAM"

AKUMULÁTOR JE KOMPATIBILNÝ SO VŠETKÝMI PRÍSTROJMI ZO SÉRIE „X 20 V TEAM"

BATERÍA COMPATIBLE CON TODOS LOS DISPOSITIVOS DE LA SERIE "X 20 V TEAM"

BATTERIET ER KOMPATIBELT MED ALLE APPARATER I SERIEN "X 20 V TEAM"

BATTERIA COMPATIBILE CON TUTTI GLI APPARECCHI DELLA SERIE "X 20 V TEAM"

AZ AKKU AZ „X 20 V TEAM" SOROZAT MINDEN KÉSZÜLÉKÉVEL KOMPATIBILIS

A BATERIA É COMPATÍVEL COM TODOS OS DISPOSITIVOS DA SÉRIE "X 20 V TEAM"

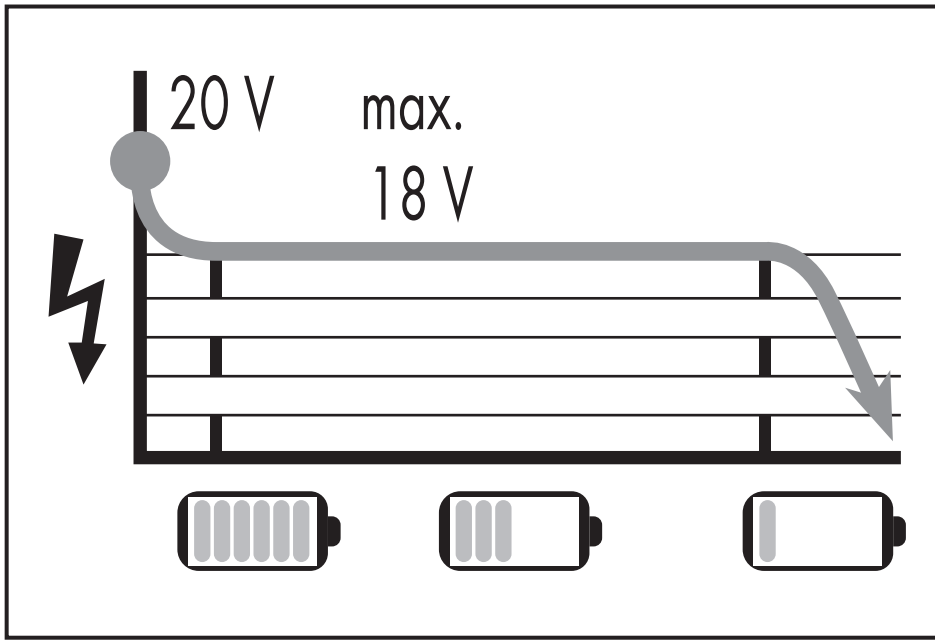

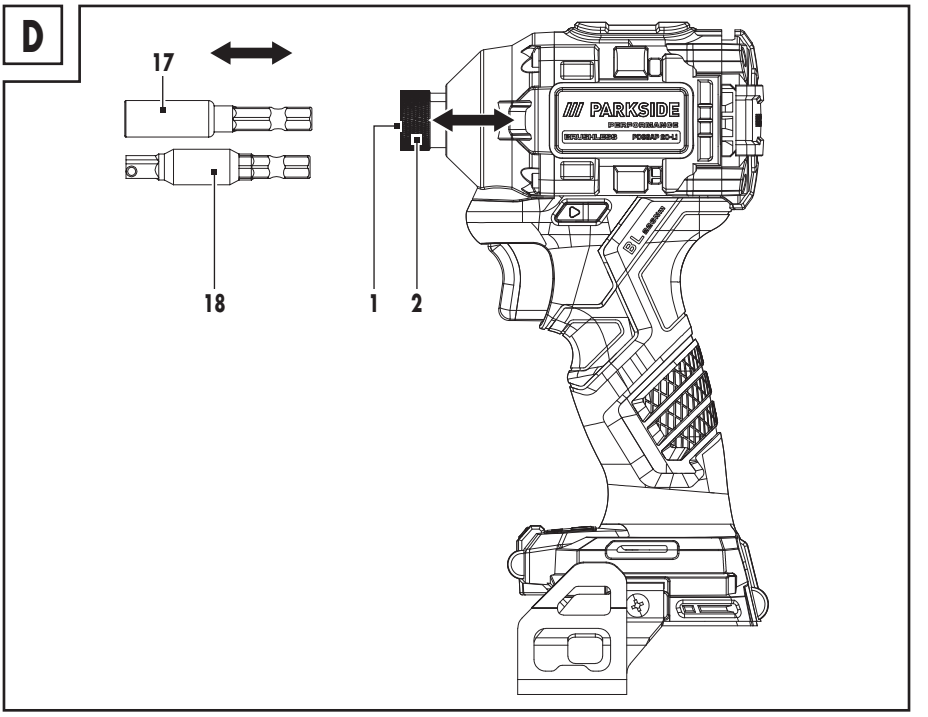
D
17
18
1
2
PARKSIDE

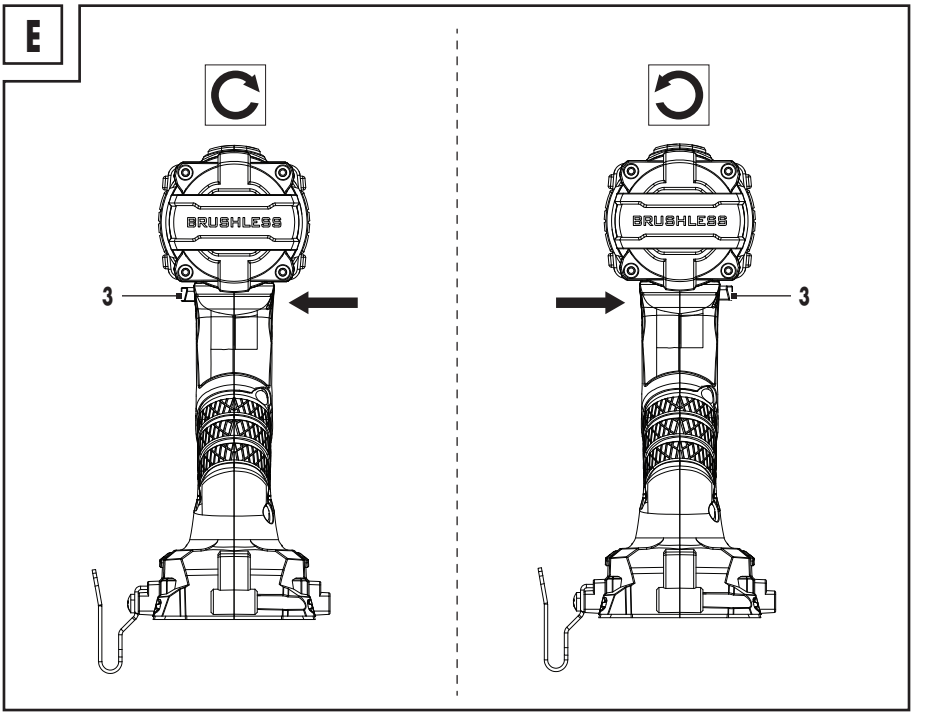
E
BRUSHLESS
3
BRUSHLESS
3

List of pictograms used ... Page 7
Intended use ... Page 7
Scope of delivery ... Page 8
Description of parts ... Page 8
Functional description ... Page 8
Technical data ... Page 8
Safety instructions ... Page 10
General power tool safety warnings ... Page 10
Safety information for impact wrenches ... Page 12
Vibration and noise reduction ... Page 12
Behaviour in emergency situations ... Page 12
Residual risks ... Page 12
Before first use ... Page 13
Unpacking the product ... Page 13
Accessories ... Page 13
Preparation ... Page 13
Attaching/removing an insertion tool ... Page 13
Checking the charging level of the battery pack ... Page 13
Charging the battery pack ... Page 14
Operation ... Page 14
Inserting/removing the battery pack ... Page 14
Selecting the speed level ... Page 14
Setting the rotational direction ... Page 14
Switching on/off ... Page 15
Speed control ... Page 15
LED work light ... Page 15
Belt clip ... Page 15
Working instructions ... Page 15
Transport ... Page 16

Cleaning, maintenance and storage ..... Page 16
Cleaning ..... Page 16
Maintenance ..... Page 16
Storage ..... Page 16
Replacement parts/Accessories ..... Page 16
Troubleshooting ..... Page 16
Disposal ..... Page 17
Warranty ..... Page 17
Warranty claim procedure ..... Page 17
Service ..... Page 18
EU Declaration of conformity ..... Page 19

List of pictograms used			
	**DANGER!** – Designating a hazard with high risk, which will result in death or severe injury if not avoided (e.g. risk of suffocation)		This symbol means that the operating instructions must be observed before using the product.
	**WARNING!** – Designating a hazard with moderate risk, which can result in death or severe injury if not avoided (e.g. risk of electric shock)		Direct current/voltage
			Wear hearing protection!
	**CAUTION!** – Designating a hazard with low risk, which could result in minor or moderate injury if not avoided (e.g. risk of scalding)		Wear protective gloves!
			Wear eye protection!
	**NOTICE!** – Warns of possible damage to property/the product if not avoided (e.g. risk of short circuit)		Speed level button **(13)**
			Speed level display **(12)**
	Caution! Hot surface. There is a risk of burns.		Safety information Instructions for use
CE	CE mark indicates conformity with relevant EU directives applicable for this product.		

20V CORDLESS IMPACT WRENCH

Intended use

- This product is designed for:
  - Screwing in and loosening screws
  - Tightening and loosening nuts
- The LED work light **(11)** is intended to illuminate the immediate work area.
- Always use the correct type of accessories according to the intended use. Observe the technical requirements of this product (see "Technical data") when purchasing and using accessory tools!
- Use the product in dry indoor spaces only.
- Any other use or modification of the product are considered improper use and can result in hazards such as death, life-threatening injuries and damage.
- The manufacturer is not liable for any damages caused by improper use.
- The operator or user of the product is responsible for any accidents or personal injury and/or material damage to third parties or their property.
- The product is exclusively intended for domestic use.
- The product is not intended for commercial use or for similar uses.
- Observe all applicable local safety regulations, standards and ordinances. The use of noise emitting power tools may be restricted to certain times by national or local regulations.
- The product is part of the **X 20 V TEAM** series and can be operated with battery packs of the **X 20 V TEAM** series. Battery packs of the **X 20 V TEAM** series may only be charged using chargers of the **X 20 V TEAM** series.

Scope of delivery

⚠ WARNING!

- The product and the packaging are not children's toys! Children must not play with plastic bags, sheets and small parts! There is a danger of choking and suffocation!

NOTE

- Battery pack and charger are not included in delivery.

1 20V Cordless impact wrench
1 Storage case
1 User manual

Description of parts

Before reading, unfold the pages containing the illustrations and familiarise yourself with all functions of the product.

(Fig. A)

(1) Tool holder
(2) Locking sleeve
(3) Rotational direction switch
(4) Handle (insulated gripping surface)
(5) Battery pack holder
(6) Battery pack *
(7) Belt clip
(8) button (charging level)
(9) Charging level indicator
(10) Release button (battery pack)
(11) LED work light
(12) Speed level display
(13) button (speed level)
(14) On/off switch

(Fig. B)

(15) Charger *

(Fig. C)

(16) Storage case

(Fig. D)

(17) Bit holder *
(18) Socket adapter *

* Not included in delivery.

Functional description

- The product features a ¼" (6.35 mm) hexagon tool holder **(1)** which can rotate clockwise and counter-clockwise.
- To use standard short bits (25 mm), a suitable magnetic bit holder is required.
- The rotary impact function converts the force of the motor into uniform rotary impacts.
- The striking mechanism switches on when tightening and loosening screws and nuts.
- Further details about each operating element's function can be found in the section "Operation".

Technical data

20V Cordless impact wrench	**PDSSAP 20-Li D3**
Rated voltage U:	20 V ⎓
Weight (with battery pack):	1.58 kg
No-load rotation speed n_0:	
- Level 1:	0–1,900 min^{-1}
- Level 2:	0–2,400 min^{-1}
- Level 3:	0–3,050 min^{-1}
- Level 4:	0–3,600 min^{-1}
Impact rate:	
- Level 1:	0–1,200 min^{-1}
- Level 2:	0–2,400 min^{-1}
- Level 3:	0–3,800 min^{-1}
- Level 4:	0–4,300 min^{-1}
Torque:	
- Level 1:	120 N m
- Level 2:	150 N m
- Level 3:	190 N m
- Level 4:	226 N m
Max. screw/nut size:	M16
Tool holder:	¼" (6.35 mm) hexagon drive

PARKSIDE Performance Smart battery	**Smart PAPP 204 A1/ Smart PAPS 208 A1**
Frequency band:	2,400–2,483.5 MHz
Transmitted power:	≤ 20 dBm

Recommended ambient temperature	
Max. temperature (total):	+50 °C
While charging:	+4 °C to +40 °C
During operation:	+4 °C to +50 °C
During storage:	0 °C to +45 °C

Noise emission value

The measured values have been determined in accordance with EN 62841. The A-rated noise level of the product is typically as follows:

Sound pressure level L_{pA}:	71.2 dB
Uncertainty K_{pA}:	3.0 dB
Sound power level L_{WA}:	79.2 dB
Uncertainty K_{WA}:	3.0 dB

Total vibration value

Total vibration values (triaxial vector sum) determined in accordance with EN 62841:

Vibration a_h:	8.02 m/s^2
Uncertainty K:	1.5 m/s^2

⚠ WARNING!



Wear hearing protection!

⚠ WARNING!

- The vibration and noise emissions during actual use of the product can differ from the declared values depending on the manner in which the tool is used, especially what kind of workpiece is processed. Try to minimise exposure to vibration and noise. Examples of measures to reduce vibration include wearing gloves when using the tool and limiting working time. All parts of the operating cycle must be taken into account (e. g. times when the product is switched off and when it is running idle in addition to the trigger time).

NOTE

- The declared vibration total value and the declared noise emission value have been measured in accordance with a standard test method and may be used for comparing one tool with another.
- The declared total vibration value and the declared noise emission value may also be used for a preliminary assessment of exposure.

Charging time

⚠ WARNING! Risk of injury and property damage due to improper handling of the battery pack!

- Observe the safety instructions and notes on charging and proper use as shown in the user manual for your battery pack and charger from the **X 20 V TEAM** series.
- You can find a detailed description of the charging process and further information in the separate user manual.

- The product is part of the **X 20 V TEAM** series and can be operated with battery packs of the **X 20 V TEAM** series. Battery packs of the **X 20 V TEAM** series may only be charged using chargers of the **X 20 V TEAM** series.
- The charging time is influenced by factors such as the temperature of the environment and the battery pack, as well as the mains voltage applied, and may therefore deviate from the specified values.
- We recommend that you operate this product with the following battery packs only:
  - **PAP 20 B1**
  - **PAP 20 B3**
  - **PAPP 204 A1**
  - **Smart PAPS 208 A1**
- We recommend charging these battery packs with the following chargers:
  - **PLG 20 A3**
  - **PLG 20 A4**
  - **PLG 20 C1**
  - **PLG 20 C3**
  - **PDSLG 20 A1**
  - **Smart PLGS 2012 A1**

☐ Technical data of the battery pack and charger: see separate user manual

Charging time Charger	2 Ah Battery pack PAP 20 B1	4 Ah Battery pack PAP 20 B3	4 Ah PAPP 204 A1	8 Ah Smart PAPS 208 A1
Max. 2.4 A Charger PLG 20 A4/C1	60 min	120 min	120 min	210 min
Max. 4.5 A Charger PLG 20 A3/C3	35 min	60 min	50 min	120 min
Max. 4.5 A Charger PDSLG 20 A1	35 min	60 min	50 min	120 min
Charger Smart PLGS 2012 A1	35 min	35 min	35 min	45 min



Safety instructions

General power tool safety warnings

⚠ WARNING!

- **Read all safety warnings, instructions, illustrations and specifications provided with this power tool.** Failure to follow all instructions listed below may result in electric shock, fire and/or serious injury.

Save all warnings and instructions for future reference.

The term "power tool" in the warnings refers to your mains-operated (corded) power tool or battery-operated (cordless) power tool.

Work area safety

1) **Keep work area clean and well lit.** Cluttered or dark areas invite accidents.
2) **Do not operate power tools in explosive atmospheres, such as in the presence of flammable liquids, gases or dust.** Power tools create sparks which may ignite the dust or fumes.
3) **Keep children and bystanders away while operating a power tool.** Distractions can cause you to lose control.

Electrical safety

1) **Power tool plugs must match the outlet. Never modify the plug in any way. Do not use any adapter plugs with earthed (grounded) power tools.** Unmodified plugs and matching outlets will reduce risk of electric shock.
2) **Avoid body contact with earthed or grounded surfaces, such as pipes, radiators, ranges and refrigerators.** There is an increased risk of electric shock if your body is earthed or grounded.
3) **Do not expose power tools to rain or wet conditions.** Water entering a power tool will increase the risk of electric shock.
4) **Do not abuse the cord. Never use the cord for carrying, pulling or unplugging the power tool. Keep cord away from heat, oil, sharp edges or moving parts.** Damaged or entangled cords increase the risk of electric shock.
5) **When operating a power tool outdoors, use an extension cord suitable for outdoor use.** Use of a cord suitable for outdoor use reduces the risk of electric shock.
6) **If operating a power tool in a damp location is unavoidable, use a residual current device (RCD) protected supply.** Use of an RCD reduces the risk of electric shock.

Personal safety

1) **Stay alert, watch what you are doing and use common sense when operating a power tool. Do not use a power tool while you are tired or under the influence of drugs, alcohol or**

medication. A moment of inattention while operating power tools may result in serious personal injury.

2) **Use personal protective equipment. Always wear eye protection.** Protective equipment such as dust mask, non-skid safety shoes, hard hat, or hearing protection used for appropriate conditions will reduce personal injuries.
3) **Prevent unintentional starting. Ensure the switch is in the off-position before connecting to power source and/or battery pack, picking up or carrying the tool.** Carrying power tools with your finger on the switch or energising power tools that have the switch on invites accidents.
4) **Remove any adjusting key or wrench before turning the power tool on.** A wrench or a key left attached to a rotating part of the power tool may result in personal injury.
5) **Do not overreach. Keep proper footing and balance at all times.** This enables better control of the power tool in unexpected situations.
6) **Dress properly. Do not wear loose clothing or jewellery. Keep your hair, clothing and gloves away from moving parts.** Loose clothes, jewellery or long hair can be caught in moving parts.
7) **If devices are provided for the connection of dust extraction and collection facilities, ensure these are connected and properly used.** Use of dust collection can reduce dust-related hazards.
8) **Do not let familiarity gained from frequent use of tools allow you to become complacent and ignore tool safety principles.** A careless action can cause severe injury within a fraction of a second.

Power tool use and care

1) **Do not force the power tool. Use the correct power tool for your application.** The correct power tool will do the job better and safer at the rate for which it was designed.
2) **Do not use the power tool if the switch does not turn it on and off.** Any power tool that cannot be controlled with the switch is dangerous and must be repaired.
3) **Disconnect the plug from the power source and/or the battery pack from the power tool before making any adjustments, changing accessories, or storing power tools.** Such preventive safety measures reduce the risk of starting the power tool accidentally.
4) **Store idle power tools out of the reach of children and do not allow persons unfamiliar with the power tool or these instructions to operate the power tool.** Power tools are dangerous in the hands of untrained users.
5) **Maintain power tools diligently. Check for misalignment or binding of moving parts, breakage of parts and any other condition that may affect the power tool's operation. If damaged, have the power tool repaired before use.** Many accidents are caused by poorly maintained power tools.
6) **Keep cutting tools sharp and clean.** Properly maintained cutting tools with sharp cutting edges are less likely to bind and are easier to control.
7) **Use the power tool, accessories and tool bits etc. in accordance with these instructions, taking into account the working conditions and the work to be performed.** Use of the power tool for operations different from those intended could result in a hazardous situation.
8) **Keep handles and grasping surfaces dry, clean and free from oil and grease.** Slippery handles and grasping surfaces do not allow for safe handling and control of the tool in unexpected situations.

Battery tool use and care

1) **Recharge only with the charger specified by the manufacturer.** A charger that is suitable for one type of battery pack may create a risk of fire when used with another battery pack.
2) **Use power tools only with specifically designated battery packs.** Use of any other battery packs may create a risk of injury and fire.
3) **When battery pack is not in use, keep it away from other metal objects, like paper clips, coins, keys, nails, screws or other small metal objects, that can make a connection from one terminal to another.** Shorting the battery terminals together may cause burns or a fire.
4) **Under abusive conditions, liquid may be ejected from the battery; avoid contact. If contact accidentally occurs, flush with water. If liquid contacts eyes, additionally seek medical help.** Liquid ejected from the battery may cause irritation or burns.

5) **Do not use a battery pack or tool that is damaged or modified.** Damaged or modified batteries exhibit unpredictable behaviour resulting in fire, explosion or risk of injury.
6) **Do not expose a battery pack or tool to fire or excessive temperature.** Exposure to fire or temperature above +130 °C may cause explosion.
7) **Follow all charging instructions and do not charge the battery pack or tool outside the temperature range specified in the instructions.** Charging improperly or at temperatures outside the specified range may damage the battery and increase the risk of the fire.

Service

1) **Have your power tool serviced by a qualified repair person using only identical replacement parts.** This will ensure that the safety of the power tool is maintained.
2) **Never service damaged battery packs.** Service of battery packs should only be performed by the manufactured or authorized service providers.

Safety information for impact wrenches

- **Hold the power tool by insulated gripping surfaces, when performing an operation where the fastener may contact hidden wiring.** Fasteners contacting a "live" wire may make exposed metal parts of the power tool "live" and could give the operator an electric shock.
- **Secure the workpiece.** A workpiece clamped with clamping devices or in a vice is held more secure than by hand.
- **Always wait until the power tool has come to a complete stop before placing it down.** The application tool can jam and cause you to lose control of the power tool.
- **Use suitable detectors to determine if there are hidden supply lines or contact the local utility company for assistance.** Contact with electric cables can cause fire and electric shock. Damaging gas lines can lead to explosion. Breaking water pipes causes property damage.
- **In case of soft materials such as aluminium or similar, using the impact wrench can damage the thread or screw seat if screwed too tight.**

Original accessories/auxiliary equipment

⚠ WARNING!

- Do not use accessories not recommended by /// PARKSIDE®. This may result in electric shock or fire.

- Only use the accessories and additional equipment that are specified in the operating instructions and compatible with the product.

Vibration and noise reduction

To reduce the impact of noise and vibration emission, limit the time of operation, use low-vibration and low-noise operating modes as well as wear personal protective equipment.

Take the following points into account to minimise the vibration and noise exposure risks:

- Only use the product as intended by its design and these instructions.
- Ensure that the product is in good condition and well maintained.
- Keep tight grip on the handles/grip surface.
- Maintain this product in accordance with these instructions and keep it well lubricated (where appropriate).
- Plan your work schedule to spread any high vibration tool use across a longer period of time.

Behaviour in emergency situations

Familiarise yourself with the use of this product by means of this instruction manual. Memorise the safety warnings and follow them to the letter. This will help to prevent risks and hazards.

- Always be alert when using this product, so that you can recognise and handle risks early. Fast intervention can prevent serious injury and damage to property.
- Switch the product off and remove the battery pack if there are malfunctions. Have the product checked by a qualified professional and repaired, if necessary, before you operate it again.

Residual risks

NOTE

- This product produces an electromagnetic field during operation! This field may under some circumstances interfere with active or passive medical implants! To reduce the risk of serious or fatal injury, we recommend persons with medical implants to consult their doctor and the medical implant manufacturer before operating this product!

Even if you are operating this product in accordance with all the safety requirements, potential risks of injury and damage remain. The following dangers can arise in connection with the structure and design of this product:

- Injuries caused by moving parts or hot surfaces
- Ear damage if working without ear protection
- Damage to your health caused by swinging your hands and arms when operating the product for longer periods of time or if the unit is not held or maintained properly

Before first use

Unpacking the product

1. Take the product out of the packaging and remove all packaging materials and plastic wrappings.
2. Check to make sure that all listed parts are included (see "Scope of delivery").
3. Check whether the product and all parts are in good condition, if any damage or defect is detected, do not use the product, but follow the procedure described in chapter "Warranty".

Accessories

⚠ WARNING!

- Do not use accessories not recommended by /// PARKSIDE®. This may result in electric shock or fire.

To operate this product safely and correctly, the following accessories, i.e. tools and accessory tools, are necessary:

- Insertion tool for ¼" (6.35 mm) tool holder **(1)**:
  - Bit holder and screw bit
  - Socket adapter and socket
- Suitable personal protective equipment

Accessories and accessory tools are available via our service website or at retail outlets. When buying always consider the technical requirements of this product (see "Technical data"). If you are not certain, ask a qualified specialist or contact our service center.

Preparation

⚠ WARNING! Risk of injury due to unintentional start-up!

- Only insert the battery pack **(6)** once the product is fully prepared for use.

Attaching/removing an insertion tool

NOTE

- The directional information in this section should be interpreted as meaning that the user is positioned behind the product.
- Impact-resistant accessory or socket adapter must be used, a non-impact rated accessory may cause a reduction in the fastening torque or damaged accessories.

Attaching an insertion tool

(Fig. D)

1. **Unlocking the tool holder (1):** Slide the locking sleeve **(2)** forwards.
2. Insert a bit holder **(17)** or socket adapter **(18)** into the tool holder **(1)**.
3. **Clamping the insertion tool:** Release the locking sleeve **(2)**.
4. Push a screw bit or socket onto the bit holder **(17)** or socket adapter **(18)**.
5. Check that the insertion tool is firmly secured by pulling on it.

Removing an insertion tool

(Fig. D)

⚠ CAUTION! Risk of burns!

- Insertion tools can become very hot. Wear protective gloves whenever appropriate.

1. **Unlocking the tool holder (1):** Slide the locking sleeve **(2)** forwards.
2. Remove the insertion tool.

Checking the charging level of the battery pack

- ☐ Press ⇄ **(8)** on the battery pack **(6)**.
- ■ The charging level of the battery pack **(6)** is indicated by illumination of the corresponding LED lights on the charging level indicator **(9)**.

Colour	Meaning
Green	Fully charged
Orange	Partially charged
Red	Needs to be charged

□ Charge the battery pack **(6)** when only the red LED on the charging level indicator **(9)** is illuminated.

Charging the battery pack

⚠ NOTICE! Risk of damage to the battery pack (6)!

▶ Do not expose the battery pack **(6)** to direct sunlight for long periods and do not place it on a radiator. Observe an ambient temperature of max. +50 °C.

NOTE

▶ You can find detailed instructions in the user manual of the charger **(15)**.

▶ If the battery pack **(6)** is still warm, allow it to cool down before charging.

1. Remove the battery pack **(6)** from the product.
2. Push the battery pack **(6)** into the charging slot of the charger **(15)**.
3. Connect the charger **(15)** to a socket-outlet.
4. After charging, disconnect the charger **(15)** from the socket-outlet.
5. Pull the battery pack **(6)** out of the charger **(15)**.

Control LEDs on the charger

Green	Red	Meaning
Lights up	–	Fully charged
		Stand-by mode (no battery pack **(6)** inserted)
–	Lights up	Charging
–	Flashes	Battery pack **(6)** is overheated
Flashes	Flashes	Battery pack **(6)** is defective

Operation

Inserting/removing the battery pack

⚠ WARNING! Risk of injury due to unintentional start-up!

▶ Only insert the battery pack **(6)** once the product is fully prepared for use.

⚠ NOTICE! Risk of property damage and damage to the product!

▶ An incorrect battery pack can damage the product and the battery pack.

Inserting the battery pack

1. Push the battery pack **(6)** along the guide into the battery pack holder **(5)**.
2. Ensure the battery pack **(6)** clicks audibly in place.

Removing the battery pack

1. Press the release button **(10)** on the battery pack **(6)**.
2. Pull the battery pack **(6)** out of the battery pack holder **(5)**.

Selecting the speed level

□ Press **(13)** to choose between 4 speed levels.

■ The selected speed level is indicated on the speed level display **(12)**.

Level	Max. no-load rotation speed	Max. impact rate	Torque
1	1,900 min^{-1}	1,200 min^{-1}	120 N m
2	2,400 min^{-1}	2,400 min^{-1}	150 N m
3	3,050 min^{-1}	3,800 min^{-1}	190 N m
4	3,600 min^{-1}	4,300 min^{-1}	226 N m

Setting the rotational direction

(Fig. E)

⚠ NOTICE! Risk of product damage!

▶ Only operate the rotational direction switch **(3)** when the product has stopped.

NOTE

▶ The directional information in this section should be interpreted as meaning that the user is positioned behind the product.

□ Set the rotational direction switch **(3)** to one of the 3 positions:

Position of the rotational direction switch (3)	Rotational direction
Left	Clockwise
Middle	On/off switch **(14)** locked
Right	Counter-clockwise

Switching on/off

⚠ WARNING! Risk of injury due to unintentional continuous operation of the product!

▶ Before inserting the battery pack **(6)**, check that the on/off switch **(14)** works properly and returns to the OFF position when released.

Switching on

1. Insert the battery pack **(6)** (see "Inserting/removing the battery pack").
2. Set the rotational direction (see "Setting the rotational direction").
3. Select the speed level (see "Selecting the speed level").
4. Press and hold the on/off switch **(14)**.

Switching off

1. Release the on/off switch **(14)**.
2. Wait until the product has stopped before placing it down.
3. When taking a break, push the rotational direction switch **(3)** to the middle position. This prevents the product from being switched on accidentally.
4. Remove the battery pack **(6)** from the product if you are leaving the product unattended or if you have finished working.

Speed control

□ **Progressively controlling the speed:** Apply gentle or stronger pressure on the on/off switch **(14)**.

Pressure	Speed
Gentle	Low
Strong	High

LED work light

NOTE

▶ Improve visibility in poorly lit areas: This product is equipped with a LED work light **(11)** to illuminate the immediate working area.

■ As soon as the product is switched on, the LED work light **(11)** switches on immediately.

Belt clip

⚠ CAUTION! Risk of injury!

▶ Before hanging the product on a belt: Push the rotational direction switch **(3)** to the middle position. This prevents the product from being switched on accidentally.

□ Use the belt clip **(7)** to hang the product on a belt.

■ You can use the belt clip **(7)** as a bottle opener for bottles with crown caps.

Working instructions

⚠ NOTICE!

▶ Always follow the manufacturer's instructions for tightening screws or nuts. Follow the manufacturer's guidelines for the inspection of screws or nuts in accordance with time or performance.

▶ **After changing a vehicle's wheel(s):** Inspect the wheel bolts or nuts as requested in the manufacturer's instructions or guidelines. Tighten the wheel bolts or nuts with a torque wrench after 50 to 100 km.

Practical advice

■ The torque depends on the impact duration. The maximum achievable torque is the sum of all individual torques achieved by the impact. The maximum torque is reached after an impact duration of 6–10 seconds. After this duration, the tightening torque increases only minimally.

■ The impact duration is to be determined for each required tightening torque. The actual tightening torque achieved should always be checked with a torque wrench.

■ The tightening torque depends on the impact duration.

□ In order to achieve optimum impact force, do not exert any pressure against the screw/nut.

- ☐ Only use the product to tighten screws and nuts for pre-assembly work. It is not the product that achieves the desired target torque of the screw or nut, but a torque wrench that is set to the target torque.
- ☐ Check the tightening torque actually achieved with a torque wrench.

Transport

- ☐ Switch off the product and remove the battery pack **(6)**. Let all moving parts come to a complete stop.
- ☐ Remove the insertion tool.
- ☐ Always carry the product by the handle **(4)**.

Cleaning, maintenance and storage

⚠ WARNING! Risk of injury due to unintentional start-up!

- ▶ Protect yourself when performing maintenance or cleaning work.
- ▶ Switch off the product and remove the battery pack **(6)**.

- ☐ Have any repair and maintenance work that is not described in these instructions carried out by our Service Centre (see "Service"). Only use original replacement parts.

Cleaning

⚠ WARNING! Risk of electric shock!

- ▶ Never spray the product with water.

⚠ NOTICE! Risk of product damage!

- ▶ Chemical substances may attack the plastic parts of the product. Do not use any cleaning agents or solvents.

- ☐ Keep the ventilation slots, motor housing and handle of the product clean. Use a damp cloth or brush to do this.

Maintenance

- ■ The product is maintenance free.

Storage

- ☐ Always store the product and its accessories
  - – clean,
  - – dry,
  - – protected against dust,
  - – in the storage case **(16)**,
  - – out of the reach of children.
- ☐ The storage temperature for the battery pack **(6)** and the product is between 0 °C and +45 °C. Avoid extreme cold or heat during storage to ensure the output of the battery pack is not adversely affected.
- ☐ Before storage, remove the battery pack **(6)** from the product.

Replacement parts/Accessories

- ■ Customers can obtain compatible replacement parts and accessories via www.optimex-shop.com.
- ■ You can only place orders online.
- ☐ Contact the Lidl service hotline (see "Service") for further information.

Troubleshooting

Problem	Possible cause	Solution
The product does not start.	The battery pack **(6)** is not inserted.	Insert the battery pack **(6)** (see "Inserting/ removing the battery pack").
	The battery pack **(6)** is discharged.	Charge the battery pack **(6)** (see "Charging the battery pack").
	The on/off switch **(14)** is defective.	Contact our Service Centre (see "Service").
	The motor is defective.	
The performance of the product is poor.	Excessive pressure on the product	Apply appropriate pressure on the product.
The product works with interruptions.	Internal loose contact	Contact our Service Centre (see "Service").
	The on/off switch **(14)** is defective.	

Disposal



Observe the marking of the packaging materials for waste separation, which are marked with abbreviations (a) and numbers (b) with following meaning: 1–7: plastics/20–22: paper and fibreboard/80–98: composite materials.

Product:



Contact your local refuse disposal authority for more details of how to dispose of your worn-out product.



Please dispose of the product properly when it has reached the end of its useful life and not in the household waste. Information on collection points and their opening hours can be obtained from your local authority.

Faulty or used batteries/rechargeable batteries must be recycled. Return the batteries/rechargeable batteries and/or the product to the available collection points.



Environmental damage through incorrect disposal of the batteries/rechargeable batteries!

Remove the batteries/battery pack from the product before disposal.

Batteries/rechargeable batteries may not be disposed of with the usual domestic waste. They may contain toxic heavy metals and are subject to hazardous waste treatment rules and regulations. The chemical symbols for heavy metals are as follows: Cd = cadmium, Hg = mercury, Pb = lead. That is why you should dispose of used batteries/rechargeable batteries at a local collection point.

Warranty

The product has been manufactured to strict quality guidelines and meticulously examined before delivery. In the event of material or manufacturing defects you have legal rights against the retailer of this product. Your legal rights are not limited in any way by our warranty detailed below.

The warranty for this product is 5 years from the date of purchase. The warranty period begins on the date of purchase. Keep the original sales receipt in a safe location as this document is required as proof of purchase.

Any damage or defects already present at the time of purchase must be reported without delay after unpacking the product.

Should the product show any fault in materials or manufacture within 5 years from the date of purchase, we will repair or replace it – at our choice – free of charge to you. The warranty period is not extended as a result of a claim being granted. This also applies to replaced and repaired parts.

This warranty becomes void if the product has been damaged, or used or maintained improperly.

The warranty covers material or manufacturing defects. This warranty does not cover product parts subject to normal wear and tear, thus considered consumables (e.g. batteries, tubes, cartridges), nor damage to fragile parts, e.g. switches or glass parts.

Warranty claim procedure

So that your request can be processed quickly, please observe the following instructions:

For all inquiries, please have the receipt and item number (IAN 524970_2601) ready as proof of purchase.

The article number can be taken from the identification label on the product, engraving on the product, the front cover of your manual (at the bottom left), or the sticker on the back or bottom of the product.

If malfunctions or other defects arise, first contact the service department indicated below by phone or email.

You can then send a product recorded as defective to the communicated service address postage-free, making sure to enclose proof of purchase (receipt) and information on the details of the defect and when it occurred.

PDF ONLINE
parkside-diy.com

You can download and view this and numerous other manuals at parkside-diy.com. This QR code takes you directly to parkside-diy.com. Choose your country and use the search screen to search for the operating instructions. Entering the item number (IAN) 524970_2601 takes you to the operating instructions for your item.

Service

(GB) **Service Great Britain**
Tel.: 08000518970
Contact form on *parkside-diy.com*
IAN 524970_2601

EU Declaration of conformity

EU DECLARATION OF CONFORMITY (No. 524970_2601)

We, the company

OWIM GmbH & Co. KG, Stiftsbergstraße 1, 74167 Neckarsulm, Germany

declare in sole responsibility that the Product:

IAN:	**524970_2601**
Product identification:	**"PARKSIDE" Cordless impact wrench**
Model Number:	**HG13479**

Meets the essential requirements of the listed EU Directives

2006/42/EC [OJ L 157, 9 June 2006]
2014/30/EU [OJ L 96, 29 March 2014]
2011/65/EU [OJ L 174, 1 July 2011]

References to the relevant harmonised standards used or references to the other technical specifications in relation to which conformity is declared:

N° / Parts
2006/42/EC
EN ISO 12100:2010
EN 62841-1:2015+AC:2015+A11:2022
EN 62841-2-2:2014+AC:2015
2014/30/EU
EN IEC 55014-1:2021
EN IEC 55014-2:2021

The object of the declaration described above is in conformity with Directive 2011/65/EU of the European Parliament and of the Council of 8 June 2011 on the restriction of the use of certain hazardous substances in electrical and electronic equipment:

N° / Parts
EN IEC 63000:2018 (4.3.3 c))
EN 62321-3-1:2014
EN 62321-4:2014/A1:2017
EN 62321-5:2014
EN 62321-7-1:2015
EN 62321-7-2:2017
EN 62321-6:2015
EN 62321-8:2017

Keeper of the technical documentation: OWIM GmbH & Co.KG

Signed for and on behalf of:

OWIM GmbH & Co. KG, Stiftsbergstraße 1, 74167 Neckarsulm, Germany

Translation of the original declaration of conformity

Neckarsulm	23.03.2026	ppa. Jens Buchheim	ppa. Dr. Thorsten Maier
Place	Date	Authorised Signatory	Authorised Signatory

EN

CE

Liste der verwendeten Piktogramme/Symbole ... Seite 22
Bestimmungsgemäße Verwendung ... Seite 22
Lieferumfang ... Seite 23
Teilebeschreibung ... Seite 23
Funktionsbeschreibung ... Seite 23
Technische Daten ... Seite 23
Sicherheitshinweise ... Seite 25
Allgemeine Sicherheitshinweise für Elektrowerkzeuge ... Seite 25
Sicherheitshinweise für Drehschlagschrauber ... Seite 28
Vibrations- und Geräuschminderung ... Seite 28
Verhalten im Notfall ... Seite 28
Restrisiken ... Seite 28
Vor der ersten Verwendung ... Seite 29
Produkt auspacken ... Seite 29
Zubehör ... Seite 29
Vorbereitung ... Seite 29
Einsatzwerkzeug montieren/demontieren ... Seite 29
Ladezustand des Akku-Packs prüfen ... Seite 30
Akku-Pack aufladen ... Seite 30
Bedienung ... Seite 30
Akku-Pack einsetzen/entnehmen ... Seite 30
Drehzahlstufe auswählen ... Seite 30
Drehrichtung einstellen ... Seite 31
Ein-/ausschalten ... Seite 31
Drehzahlregelung ... Seite 31
LED-Arbeitsleuchte ... Seite 31
Gürtelclip ... Seite 31
Arbeitshinweise ... Seite 31
Transport ... Seite 32

Reinigung, Wartung und Lagerung ..... Seite 32
Reinigung ..... Seite 32
Wartung ..... Seite 32
Lagerung ..... Seite 32
Ersatzteile/Zubehör ..... Seite 32
Fehlerbehebung ..... Seite 33
Entsorgung ..... Seite 33
Garantie ..... Seite 34
Abwicklung im Garantiefall ..... Seite 34
Service ..... Seite 35
EU-Konformitätserklärung ..... Seite 36

Liste der verwendeten Piktogramme/Symbole

	**GEFAHR!** – Bezeichnet eine Gefahr mit hohem Risikograd, die, wenn sie nicht vermieden wird, den Tod oder eine schwere Verletzung zur Folge hat (z. B. Erstickungsgefahr)		Dieses Symbol bedeutet, dass vor der Verwendung des Produkts die Betriebsanleitung zu beachten ist.
	**WARNUNG!** – Bezeichnet eine Gefahr mit mittlerem Risikograd, die, wenn sie nicht vermieden wird, den Tod oder eine schwere Verletzung zur Folge haben kann (z. B. Stromschlagrisiko)		Gleichstrom/-spannung
			Gehörschutz tragen!
	**VORSICHT!** – Bezeichnet eine Gefahr mit niedrigem Risikograd, die, wenn sie nicht vermieden wird, eine leichte bis mäßige Verletzung zur Folge haben kann (z. B. Verbrühungsgefahr)		Schutzhandschuhe tragen!
			Augenschutz tragen!
	**ACHTUNG!** – Warnt vor möglichen Sachschäden (z. B. Kurzschlussgefahr)		Drehzahlstufentaste **(13)**
			Drehzahlstufenanzeige **(12)**
	Vorsicht! Heiße Oberfläche. Es besteht Verbrennungsrisiko.		Sicherheitshinweise Handlungsanweisungen
	Das CE-Zeichen bestätigt Konformität mit den für das Produkt zutreffenden EU-Richtlinien.		

20 V AKKU-DREHSCHLAGSCHRAUBER

Bestimmungsgemäße Verwendung

- Dieses Produkt ist für folgende Tätigkeiten vorgesehen:
  - Schrauben eindrehen und lösen
  - Muttern anziehen und lösen
- Die LED-Arbeitsleuchte **(11)** ist dazu bestimmt, den direkten Arbeitsbereich zu beleuchten.
- Verwenden Sie immer das richtige Zubehör für den vorgesehenen Einsatz. Beachten Sie beim Kauf und Gebrauch von Einsatzwerkzeugen die technischen Anforderungen des Produkts (siehe „Technische Daten“).
- Verwenden Sie das Produkt nur in trockenen Innenräumen.
- Andere Verwendungen oder Veränderungen des Produkts gelten als nicht bestimmungsgemäß und können zu Risiken wie Lebensgefahr, Verletzungen und Beschädigungen führen.
- Für aus bestimmungswidriger Verwendung entstandene Schäden übernimmt der Hersteller keine Haftung.
- Der Betreiber oder Benutzer des Produkts ist für Unfälle oder Personen- und/oder Sachschäden an Dritten oder deren Eigentum verantwortlich.
- Das Produkt ist ausschließlich für den privaten Gebrauch bestimmt.
- Das Produkt ist nicht für den gewerblichen Einsatz oder für ähnliche Einsatzbereiche bestimmt.
- Beachten Sie alle anwendbaren lokalen Sicherheitsvorschriften, Normen und Verordnungen. Die Verwendung von lärmenden Elektrowerkzeugen kann gemäß nationalen oder lokalen Vorschriften nur zu bestimmten Zeiten erlaubt sein.

- Das Produkt ist Teil der Serie **X 20 V TEAM** und kann mit Akku-Packs der Serie **X 20 V TEAM** betrieben werden. Akku-Packs der Serie **X 20 V TEAM** dürfen nur mit Ladegeräten der Serie **X 20 V TEAM** geladen werden.

Lieferumfang

⚠ WARNUNG!

- Das Produkt und die Verpackungsmaterialien sind kein Kinderspielzeug! Kinder dürfen nicht mit Kunststoffbeuteln, Folien und Kleinteilen spielen! Es besteht Verschluckungs- und Erstickungsgefahr!

HINWEIS

- Akku-Pack und Ladegerät sind nicht im Lieferumfang enthalten.

1 20 V Akku-Drehschlagschrauber
1 Aufbewahrungskoffer
1 Bedienungsanleitung

Teilebeschreibung

Schlagen Sie vor dem Lesen die Seiten mit den Abbildungen auf und machen Sie sich mit allen Funktionen des Produkts vertraut.

(Abb. A)

(1) Werkzeugaufnahme
(2) Verriegelungshülse
(3) Drehrichtungsschalter
(4) Handgriff (isolierte Griffffläche)
(5) Akku-Pack-Halter
(6) Akku-Pack *
(7) Gürtelclip
(8) Taste (Ladezustand)
(9) Ladezustandsanzeige
(10) Entriegelungstaste (Akku-Pack)
(11) LED-Arbeitsleuchte
(12) Drehzahlstufenanzeige
(13) Taste (Drehzahlstufe)
(14) Ein-/Aus-Schalter

(Abb. B)

(15) Ladegerät *

(Abb. C)

(16) Aufbewahrungskoffer

(Abb. D)

(17) Bithalter *
(18) Stecknussadapter *

Funktionsbeschreibung

- Das Produkt verfügt über eine Werkzeugaufnahme **(1)** mit ¼" (6,35 mm) Innensechskant, die sich im oder entgegen dem Uhrzeigersinn drehen kann.
- Zur Verwendung von Standard-Kurzbits (25 mm) benötigen Sie einen geeigneten magnetischer Bithalter.
- Mit der Drehschlagfunktion wird die Kraft des Motors in gleichmäßige Drehschläge umgesetzt.
- Das Schlagwerk schaltet sich beim Festziehen und Lösen von Schrauben und Muttern ein.
- Weitere Informationen zu den einzelnen Bedienelementen finden Sie im Kapitel „Bedienung".

Technische Daten

20 V Akku-Drehschlagschrauber	**PDSSAP 20-Li D3**
Nennspannung U:	20 V ⎓
Gewicht (mit Akku-Pack):	1,58 kg
Leerlaufdrehzahl n_0:	
- Stufe 1:	0–1 900 min^{-1}
- Stufe 2:	0–2 400 min^{-1}
- Stufe 3:	0–3 050 min^{-1}
- Stufe 4:	0–3 600 min^{-1}
Schlagzahl:	
- Stufe 1:	0–1 200 min^{-1}
- Stufe 2:	0–2 400 min^{-1}
- Stufe 3:	0–3 800 min^{-1}
- Stufe 4:	0–4 300 min^{-1}
Drehmoment:	
- Stufe 1:	120 N m
- Stufe 2:	150 N m
- Stufe 3:	190 N m
- Stufe 4:	226 N m
Max. Schrauben-/ Mutterngröße:	M16

* Nicht im Lieferumfang enthalten.

20 V Akku-Drehschlagschrauber	PDSSAP 20-Li D3
Werkzeugaufnahme:	¼" (6,35 mm) Innensechskant

PARKSIDE Performance Smart-Akku	Smart PAPP 204 A1/ Smart PAPS 208 A1
Frequenzband:	2 400–2 483,5 MHz
Sendeleistung:	≤ 20 dBm

Empfohlene Umgebungstemperatur	
Max. Temperatur (gesamt):	+50 °C
Während des Ladens:	+4 °C bis +40 °C
Während des Betriebs:	+4 °C bis +50 °C
Während der Lagerung:	0 °C bis +45 °C

Geräuschemissionswerte

Die gemessenen Werte wurden in Übereinstimmung mit EN 62841 ermittelt. Der A-bewertete Geräuschpegel des Elektrowerkzeugs beträgt typischerweise:

Schalldruckpegel L_{pA}:	71,2 dB
Unsicherheit K_{pA}:	3,0 dB
Schallleistungspegel L_{WA}:	79,2 dB
Unsicherheit K_{WA}:	3,0 dB

Schwingungsemissionswerte

Schwingungsgesamtwerte (Vektorsumme dreier Richtungen), ermittelt entsprechend EN 62841:

Schwingung a_h:	8,02 m/s^2
Unsicherheit K:	1,5 m/s^2

⚠ WARNUNG!



Tragen Sie Gehörschutz!

⚠ WARNUNG!

- Die Schwingungs- und Geräuschemissionen können während der tatsächlichen Benutzung des Elektrowerkzeugs von den Angabewerten abweichen, abhängig von der Art und Weise, in der das Elektrowerkzeug verwendet wird, insbesondere, welche Art von Werkstück bearbeitet wird.
  Versuchen Sie, die Belastung durch Vibrationen und Geräusche so gering wie möglich zu halten. Beispielhafte Maßnahmen zur Verringerung der Vibrationsbelastung sind das Tragen von Handschuhen beim Gebrauch des Einsatzwerkzeugs und die Begrenzung der Arbeitszeit. Dabei sind alle Anteile des Betriebszyklus zu berücksichtigen (beispielsweise Zeiten, in denen das Elektrowerkzeug abgeschaltet ist, und solche, in denen es zwar eingeschaltet ist, aber ohne Belastung läuft).

HINWEIS

- Der angegebene Schwingungsgesamtwert und der angegebene Geräuschemissionswert sind nach einem genormten Prüfverfahren gemessen worden und können zum Vergleich eines Elektrowerkzeugs mit einem anderen verwendet werden.
- Der angegebene Schwingungsgesamtwert und der angegebene Geräuschemissionswert können auch zu einer vorläufigen Einschätzung der Belastung verwendet werden.

Ladedauer

⚠ WARNUNG! Risiko von Personen- und Sachschäden durch unsachgemäßen Umgang mit dem Akku-Pack!

- Beachten Sie die Sicherheitshinweise und Hinweise zum Aufladen sowie der korrekten Verwendung in der Bedienungsanleitung Ihres Akku-Packs und Ladegeräts der Serie **X 20 V TEAM**.
- Eine detaillierte Beschreibung zum Ladevorgang und weitere Informationen finden Sie in der separaten Bedienungsanleitung.

- Das Produkt ist Teil der Serie **X 20 V TEAM** und kann mit Akku-Packs der Serie **X 20 V TEAM** betrieben werden. Akku-Packs der Serie **X 20 V TEAM** dürfen nur mit Ladegeräten der Serie **X 20 V TEAM** geladen werden.

- Die Ladedauer wird durch Faktoren wie Temperatur der Umgebung und des Akku-Packs sowie der anliegenden Netzspannung beeinflusst und kann ggf. von den angegebenen Werten abweichen.
- Wir empfehlen Ihnen, dieses Produkt ausschließlich mit folgenden Akku-Packs zu betreiben:
  - **PAP 20 B1**
  - **PAP 20 B3**
  - **PAPP 204 A1**
  - **Smart PAPS 208 A1**

- Wir empfehlen Ihnen, diese Akku-Packs mit folgenden Ladegeräten zu laden:
  - **PLG 20 A3**
  - **PLG 20 A4**
  - **PLG 20 C1**
  - **PLG 20 C3**
  - **PDSLG 20 A1**
  - **Smart PLGS 2012 A1**

☐ Technische Daten von Akku-Pack und Ladegerät: siehe separate Bedienungsanleitung

Ladedauer Ladegerät	**2 Ah Akku-Pack PAP 20 B1**	**4 Ah Akku-Pack PAP 20 B3**	**4 Ah PAPP 204 A1**	**8 Ah Smart PAPS 208 A1**
Max. 2,4 A Ladegerät PLG 20 A4/C1	60 min	120 min	120 min	210 min
Max. 4,5 A Ladegerät PLG 20 A3/C3	35 min	60 min	50 min	120 min
Max. 4,5 A Ladegerät PDSLG 20 A1	35 min	60 min	50 min	120 min
Ladegerät Smart PLGS 2012 A1	35 min	35 min	35 min	45 min



Sicherheitshinweise

Allgemeine Sicherheitshinweise für Elektrowerkzeuge

⚠ WARNUNG!

▶ **Lesen Sie alle Sicherheitshinweise, Anweisungen, Bebilderungen und technischen Daten, mit denen dieses Elektrowerkzeug versehen ist.** Versäumnisse bei der Einhaltung der nachfolgenden Anweisungen können elektrischen Schlag, Brand und/oder schwere Verletzungen verursachen.

Bewahren Sie alle Sicherheitshinweise und Anweisungen für die Zukunft auf.

Der in den Sicherheitshinweisen verwendete Begriff „Elektrowerkzeug" bezieht sich auf netzbetriebene Elektrowerkzeuge (mit Netzleitung) oder auf akkubetriebene Elektrowerkzeuge (ohne Netzleitung).

Arbeitsplatzsicherheit

1) **Halten Sie Ihren Arbeitsbereich sauber und gut beleuchtet.** Unordnung oder unbeleuchtete Arbeitsbereiche können zu Unfällen führen.
2) **Arbeiten Sie mit dem Elektrowerkzeug nicht in explosionsgefährdeter Umgebung, in der sich brennbare Flüssigkeiten, Gase oder Stäube befinden.** Elektrowerkzeuge erzeugen Funken, die den Staub oder die Dämpfe entzünden können.
3) **Halten Sie Kinder und andere Personen während der Benutzung des Elektrowerkzeugs fern.** Bei Ablenkung können Sie die Kontrolle über das Elektrowerkzeug verlieren.

Elektrische Sicherheit

1) **Der Anschlussstecker des Elektrowerkzeuges muss in die Steckdose passen. Der Stecker darf in keiner Weise verändert werden. Verwenden Sie keine Adapterstecker gemeinsam mit schutzgeerdeten Elektrowerkzeugen.** Unveränderte Stecker und passende Steckdosen verringern das Risiko eines elektrischen Schlages.
2) **Vermeiden Sie Körperkontakt mit geerdeten Oberflächen wie von Rohren, Heizungen, Herden und Kühlschränken.** Es besteht ein erhöhtes Risiko durch elektrischen Schlag, wenn Ihr Körper geerdet ist.
3) **Halten Sie Elektrowerkzeuge von Regen oder Nässe fern.** Das Eindringen von Wasser in ein Elektrowerkzeug erhöht das Risiko eines elektrischen Schlages.
4) **Zweckentfremden Sie die Anschlussleitung nicht, um das Elektrowerkzeug zu tragen, aufzuhängen oder um den Stecker aus der Steckdose zu ziehen. Halten Sie die Anschlussleitung fern von Hitze, Öl, scharfen Kanten oder sich bewegenden Geräteteilen.** Beschädigte oder verwickelte Anschlussleitungen erhöhen das Risiko eines elektrischen Schlages.
5) **Wenn Sie mit einem Elektrowerkzeug im Freien arbeiten, verwenden Sie nur Verlängerungskabel, die auch für den Außenbereich geeignet sind.** Die Anwendung eines für den Außenbereich geeigneten Verlängerungskabels verringert das Risiko eines elektrischen Schlages.
6) **Wenn der Betrieb des Elektrowerkzeuges in feuchter Umgebung nicht vermeidbar ist, verwenden Sie einen Fehlerstromschutzschalter.** Der Einsatz eines Fehlerstromschutzschalters vermindert das Risiko eines elektrischen Schlages.

Sicherheit von Personen

1) **Seien Sie aufmerksam, achten Sie darauf, was Sie tun, und gehen Sie mit Vernunft an die Arbeit mit einem Elektrowerkzeug. Benutzen Sie kein Elektrowerkzeug, wenn Sie müde sind oder unter dem Einfluss von Drogen, Alkohol oder Medikamenten stehen.** Ein Moment der Unachtsamkeit beim Gebrauch des Elektrowerkzeuges kann zu ernsthaften Verletzungen führen.
2) **Tragen Sie persönliche Schutzausrüstung und immer eine Schutzbrille.** Das Tragen persönlicher Schutzausrüstung, wie Staubmaske, rutschfeste Sicherheitsschuhe, Schutzhelm oder Gehörschutz, je nach Art und Einsatz des Elektrowerkzeuges, verringert das Risiko von Verletzungen.
3) **Vermeiden Sie eine unbeabsichtigte Inbetriebnahme. Vergewissern Sie sich, dass das Elektrowerkzeug ausgeschaltet ist, bevor Sie es an die Stromversorgung und/oder den Akku anschließen, es aufnehmen oder tragen.** Wenn Sie beim Tragen des Elektrowerkzeuges den Finger am Schalter haben oder das Elektrowerkzeug eingeschaltet an die Stromversorgung anschließen, kann dies zu Unfällen führen.
4) **Entfernen Sie Einstellwerkzeuge oder Schraubenschlüssel, bevor Sie das Elektrowerkzeug einschalten.** Ein Werkzeug oder Schlüssel, der sich in einem drehenden Teil des Elektrowerkzeugs befindet, kann zu Verletzungen führen.
5) **Vermeiden Sie eine abnormale Körperhaltung. Sorgen Sie für einen sicheren Stand und halten Sie jederzeit das Gleichgewicht.** Dadurch können Sie das Elektrowerkzeug in unerwarteten Situationen besser kontrollieren.
6) **Tragen Sie geeignete Kleidung. Tragen Sie keine weite Kleidung oder Schmuck. Halten Sie Haare, Kleidung und Handschuhe fern von sich bewegenden Teilen.** Lockere Kleidung, Schmuck oder lange Haare können von sich bewegenden Teilen erfasst werden.
7) **Wenn Staubabsaug- und -auffangeinrichtungen montiert werden können, vergewissern Sie sich, dass diese angeschlossen sind und richtig verwendet werden.** Die Verwendung einer Staubabsaugung kann Gefährdungen durch Staub verringern.
8) **Wiegen Sie sich nicht in falscher Sicherheit und setzen Sie sich nicht über die Sicherheitsregeln für Elektrowerkzeuge hinweg, auch wenn Sie nach vielfachem Gebrauch mit dem Elektrowerkzeug vertraut sind.** Achtloses Handeln kann binnen Sekundenbruchteilen zu schweren Verletzungen führen.

Verwendung und Behandlung des Elektrowerkzeugs

1) **Überlasten Sie das Elektrowerkzeug nicht. Verwenden Sie für Ihre Arbeit das dafür**

bestimmte Elektrowerkzeug. Mit dem passenden Elektrowerkzeug arbeiten Sie besser und sicherer im angegebenen Leistungsbereich.

2) **Benutzen Sie kein Elektrowerkzeug, dessen Schalter defekt ist.** Ein Elektrowerkzeug, das sich nicht mehr ein- oder ausschalten lässt, ist gefährlich und muss repariert werden.
3) **Ziehen Sie den Stecker aus der Steckdose und/oder entfernen Sie einen abnehmbaren Akku, bevor Sie Geräteeinstellungen vornehmen, Einsatzwerkzeugteile wechseln oder das Elektrowerkzeug weglegen.** Diese Vorsichtsmaßnahme verhindert den unbeabsichtigten Start des Elektrowerkzeuges.
4) **Bewahren Sie unbenutzte Elektrowerkzeuge außerhalb der Reichweite von Kindern auf. Lassen Sie keine Personen das Elektrowerkzeug benutzen, die mit diesem nicht vertraut sind oder diese Anweisungen nicht gelesen haben.** Elektrowerkzeuge sind gefährlich, wenn sie von unerfahrenen Personen benutzt werden.
5) **Pflegen Sie Elektrowerkzeuge und Einsatzwerkzeuge mit Sorgfalt. Kontrollieren Sie, ob bewegliche Teile einwandfrei funktionieren und nicht klemmen, ob Teile gebrochen oder so beschädigt sind, dass die Funktion des Elektrowerkzeuges beeinträchtigt ist. Lassen Sie beschädigte Teile vor dem Einsatz des Elektrowerkzeugs reparieren.** Viele Unfälle haben ihre Ursache in schlecht gewarteten Elektrowerkzeugen.
6) **Halten Sie Schneidwerkzeuge scharf und sauber.** Sorgfältig gepflegte Schneidwerkzeuge mit scharfen Schneidkanten verklemmen sich weniger und sind leichter zu führen.
7) **Verwenden Sie Elektrowerkzeug, Zubehör, Einsatzwerkzeuge usw. entsprechend diesen Anweisungen. Berücksichtigen Sie dabei die Arbeitsbedingungen und die auszuführende Tätigkeit.** Der Gebrauch von Elektrowerkzeugen für andere als die vorgesehenen Anwendungen kann zu gefährlichen Situationen führen.
8) **Halten Sie Griffe und Griffflächen trocken, sauber und frei von Öl und Fett.** Rutschige Griffe und Griffflächen erlauben keine sichere Bedienung und Kontrolle des Elektrowerkzeugs in unvorhergesehenen Situationen.

Verwendung und Behandlung des Akkuwerkzeugs

1) **Laden Sie die Akkus nur mit Ladegeräten auf, die vom Hersteller empfohlen werden.** Durch ein Ladegerät, das für eine bestimmte Art von Akkus geeignet ist, besteht Brandgefahr, wenn es mit anderen Akkus verwendet wird.
2) **Verwenden Sie nur die dafür vorgesehenen Akkus in den Elektrowerkzeugen.** Der Gebrauch von anderen Akkus kann zu Verletzungen und Brandgefahr führen.
3) **Halten Sie den nicht benutzten Akku fern von Büroklammern, Münzen, Schlüsseln, Nägeln, Schrauben oder anderen kleinen Metallgegenständen, die eine Überbrückung der Kontakte verursachen könnten.** Ein Kurzschluss zwischen den Akkukontakten kann Verbrennungen oder Feuer zur Folge haben.
4) **Bei falscher Anwendung kann Flüssigkeit aus dem Akku austreten. Vermeiden Sie den Kontakt damit. Bei zufälligem Kontakt mit Wasser abspülen. Wenn die Flüssigkeit in die Augen kommt, nehmen Sie zusätzlich ärztliche Hilfe in Anspruch.** Austretende Akkuflüssigkeit kann zu Hautreizungen oder Verbrennungen führen.
5) **Benutzen Sie keinen beschädigten oder veränderten Akku.** Beschädigte oder veränderte Akkus können sich unvorhersehbar verhalten und zu Feuer, Explosion oder Verletzungsgefahr führen.
6) **Setzen Sie einen Akku keinem Feuer oder zu hohen Temperaturen aus.** Feuer oder Temperaturen über +130 °C können eine Explosion hervorrufen.
7) **Befolgen Sie alle Anweisungen zum Laden und laden Sie den Akku oder das Akkuwerkzeug niemals außerhalb des in der Betriebsanleitung angegebenen Temperaturbereichs.** Falsches Laden oder Laden außerhalb des zugelassenen Temperaturbereichs kann den Akku zerstören und die Brandgefahr erhöhen.

Service

1) **Lassen Sie Ihr Elektrowerkzeug nur von qualifiziertem Fachpersonal und nur mit Original-Ersatzteilen reparieren.** Damit wird sichergestellt, dass die Sicherheit des Elektrowerkzeugs erhalten bleibt.
2) **Warten Sie niemals beschädigte Akkus.** Sämtliche Wartung von Akkus sollte nur durch den Hersteller oder bevollmächtigte Kundendienststellen erfolgen.

Sicherheitshinweise für Drehschlagschrauber

- **Halten Sie das Elektrowerkzeug an den isolierten Griffflächen, wenn Sie Arbeiten ausführen, bei denen die Schraube verborgene Stromleitungen treffen kann.** Der Kontakt mit einer spannungsführenden Leitung kann auch metallene Geräteteile unter Spannung setzen und zu einem elektrischen Schlag führen.
- **Sichern Sie das Werkstück.** Ein mit Spannvorrichtungen oder Schraubstock festgehaltenes Werkstück ist sicherer gehalten als mit Ihrer Hand.
- **Warten Sie, bis das Elektrowerkzeug zum Stillstand gekommen ist, bevor Sie es ablegen.** Das Einsatzwerkzeug kann sich verhaken und zum Verlust der Kontrolle über das Elektrowerkzeug führen.
- **Verwenden Sie geeignete Suchgeräte, um verborgene Versorgungsleitungen aufzuspüren, oder ziehen Sie die örtliche Versorgungsgesellschaft hinzu.** Kontakt mit Elektroleitungen kann zu Feuer und elektrischem Schlag führen. Beschädigung einer Gasleitung kann zur Explosion führen. Eindringen in eine Wasserleitung verursacht Sachbeschädigung.
- **Bei weichen Materialien wie z. B. Aluminium oder ähnlichem kann beim Einsatz durch den Schlagschrauber das Gewinde oder der Schraubensitz durch zu festes Anziehen beschädigt werden.**

Originalzubehör/-zusatzgeräte

⚠ WARNUNG!

- Verwenden Sie kein Zubehör, welches nicht von /// PARKSIDE® empfohlen wurde. Dies kann zu elektrischem Schlag und Feuer führen.

- Benutzen Sie nur Zubehör und Zusatzgeräte, die in der Bedienungsanleitung angegeben sind bzw. deren Aufnahme mit dem Produkt kompatibel ist.

Vibrations- und Geräuschminderung

Begrenzen Sie die Benutzungszeit, verwenden Sie vibrations- und geräuscharme Betriebsarten und tragen Sie persönliche Schutzausrüstung, um Vibrations- und Geräuschauswirkungen zu reduzieren.

Die folgenden Maßnahmen helfen, vibrations- und geräuschbedingte Risiken zu mindern:

- Verwenden Sie das Produkt nur gemäß seinem bestimmungsgemäßen Gebrauch und wie in diesen Anweisungen beschrieben.
- Stellen Sie sicher, dass das Produkt einwandfrei und gut gewartet ist.
- Halten Sie das Produkt sicher an den Handgriffen/ Griffflächen fest.
- Warten Sie das Produkt entsprechend den Anweisungen und sorgen Sie für ausreichende Schmierung (wenn anwendbar).
- Planen Sie Ihren Arbeitsablauf so, dass die Verwendung von Produkten mit hohem Vibrationswert auf einen längeren Zeitraum verteilt ist.

Verhalten im Notfall

Machen Sie sich anhand dieser Bedienungsanleitung mit der Benutzung dieses Produkts vertraut. Prägen Sie sich die Sicherheitshinweise ein und halten Sie sich unbedingt daran. Dies hilft, Risiken und Gefahren zu vermeiden.

- Seien Sie bei der Nutzung dieses Produkts immer aufmerksam, damit Sie Gefahren frühzeitig erkennen und handeln können. Rasches Einschreiten kann schwere Verletzungen und Sachschäden vermeiden.
- Schalten Sie das Produkt bei Fehlfunktionen umgehend aus und entnehmen Sie den Akku-Pack. Lassen Sie das Produkt von einer qualifizierten Fachkraft überprüfen und gegebenenfalls instand setzen, bevor Sie es wieder in Betrieb nehmen.

Restrisiken

HINWEIS

- Dieses Produkt erzeugt während des Betriebs ein elektromagnetisches Feld! Dieses Feld kann unter Umständen mit aktiven oder passiven medizinischen Implantaten interferieren! Um das Risiko von schweren oder tödlichen Verletzungen zu verringern, empfehlen wir Personen mit medizinischen Implantaten, vor dem Betrieb dieses Produkts ihren Arzt und den Hersteller des medizinischen Implantats zu konsultieren!

Auch wenn Sie dieses Produkt vorschriftsmäßig bedienen, bleibt ein potenzielles Risiko für Personen- und Sachschäden bestehen. Folgende Gefahren können im Zusammenhang mit der Bauweise und Ausführung dieses Produkts unter anderem auftreten:

- Verletzungen durch bewegliche Teile oder heiße Oberflächen
- Gehörschäden, falls kein geeigneter Gehörschutz getragen wird
- Gesundheitsschäden, die aus Hand-Arm-Schwingungen resultieren, falls das Produkt über einen längeren Zeitraum verwendet wird oder nicht ordnungsgemäß geführt und gewartet wird

Vor der ersten Verwendung

Produkt auspacken

1. Entnehmen Sie das Produkt aus der Verpackung und entfernen Sie sämtliche Verpackungsmaterialien und Schutzfolien.
2. Prüfen Sie, ob alle Teile vorhanden sind und ob der beschriebene Lieferumfang vollständig ist (siehe „Lieferumfang").
3. Überprüfen Sie, ob sich das Produkt und sämtliche Teile in gutem Zustand befinden. Sollten Sie eine Beschädigung oder einen Defekt feststellen, verwenden Sie das Produkt nicht, sondern verfahren Sie wie im Kapitel „Garantie" beschrieben.

Zubehör

⚠ WARNUNG!

- Verwenden Sie kein Zubehör, welches nicht von /// PARKSIDE® empfohlen wurde. Dies kann zu elektrischem Schlag und Feuer führen.

Für den sicheren und ordnungsgemäßen Gebrauch dieses Produkts werden unter anderem die folgenden Zubehörteile, wie z. B. Werkzeuge und Einsatzwerkzeuge, benötigt:

- Einsatzwerkzeug für ¼" (6,35 mm) Werkzeugaufnahme **(1)**:
  - Bithalter und Schraubbit
  - Stecknuss-Adapter und Stecknuss
- Geeignete persönliche Schutzausrüstung

Werkzeuge und Einsatzwerkzeuge sind über unsere Service Webseite und Verkausstellen erhältlich. Beachten Sie beim Erwerb immer die technischen Anforderungen dieses Produkts (siehe „Technische Daten").Fragen Sie bei Unsicherheit eine qualifizierte Fachkraft oder wenden Sie sich an unseren Kundenservice.

Vorbereitung

⚠ WARNUNG! Verletzungsrisiko durch ungewollte Inbetriebnahme!

- Setzen Sie den Akku-Pack **(6)** erst dann in das Produkt ein, wenn es vollständig für den Einsatz vorbereitet ist.

Einsatzwerkzeug montieren/demontieren

HINWEIS

- Die Richtungsangaben in diesem Abschnitt sind so zu deuten, dass der Nutzer hinter dem Produkt positioniert ist.
- Es muss schlagfestes Zubehör oder ein Steckschlüsseladapter verwendet werden. Nicht schlagfestes Zubehör kann zu einer Verringerung des Anzugsdrehmoments oder zu einer Beschädigung des Zubehörs führen.

Einsatzwerkzeug montieren

(Abb. D)

1. **Werkzeugaufnahme (1) entriegeln:** Schieben Sie die Verriegelungshülse **(2)** nach vorne.
2. Stecken Sie einen Bithalter **(17)** oder einen Stecknussadapter **(18)** in die Werkzeugaufnahme **(1)**.
3. **Einsatzwerkzeug festklemmen:** Lassen Sie die Verriegelungshülse **(2)** los.
4. Schieben Sie ein Schraubbit bzw. eine Stecknuss auf den Bithalter **(17)** bzw. Stecknussadapter **(18)**.
5. Überprüfen Sie, ob das Einsatzwerkzeug fest sitzt ist, indem Sie daran ziehen.

Einsatzwerkzeug demontieren

(Abb. D)

⚠ VORSICHT! Verbrennungsrisiko!

- Einsatzwerkzeuge können sehr heiß werden. Tragen Sie gegebenenfalls Schutzhandschuhe.

1. **Werkzeugaufnahme (1) entriegeln:** Schieben Sie die Verriegelungshülse **(2)** nach vorne.
2. Entnehmen Sie das Einsatzwerkzeug.

Ladezustand des Akku-Packs prüfen

□ Drücken Sie **(8)** am Akku-Pack **(6)**.

■ Der Ladezustand des Akku-Packs **(6)** wird durch Aufleuchten der entsprechenden LED-Leuchten der Ladezustandsanzeige **(9)** angezeigt.

Farbe	Bedeutung
Grün	Voll aufgeladen
Orange	Teilweise aufgeladen
Rot	Muss aufgeladen werden

□ Laden Sie den Akku-Pack **(6)** auf, wenn nur noch die rote LED der Ladezustandsanzeige **(9)** leuchtet.

Akku-Pack aufladen

⚠ ACHTUNG! Risiko der Beschädigung des Akku-Packs (6)!

▶ Setzen Sie den Akku-Pack **(6)** nicht über längere Zeit direkter Sonneneinstrahlung aus und legen Sie ihn nicht auf einem Heizkörper ab. Halten Sie eine Umgebungstemperatur von max. +50 °C ein.

HINWEIS

▶ Detaillierte Anweisungen finden Sie in der Bedienungsanleitung des Ladegeräts **(15)**.

▶ Falls der Akku-Pack **(6)** noch warm ist, lassen Sie ihn vor dem Aufladen herunterkühlen.

1. Entnehmen Sie den Akku-Pack **(6)** aus dem Produkt.
2. Schieben Sie den Akku-Pack **(6)** in den Ladeschacht des Ladegeräts **(15)**.
3. Verbinden Sie das Ladegerät **(15)** mit einer Steckdose.
4. Trennen Sie das Ladegerät **(15)** nach dem Aufladen von der Steckdose.
5. Ziehen Sie den Akku-Pack **(6)** aus dem Ladegerät **(15)** heraus.

Kontroll-LEDs am Ladegerät

Grün	Rot	Bedeutung
Leuchtet	–	Voll aufgeladen
		Standby-Modus (kein Akku-Pack **(6)**eingesetzt)
–	Leuchtet	Wird aufgeladen
–	Blinkt	Akku-Pack **(6)** ist überhitzt
Blinkt	Blinkt	Akku-Pack **(6)** ist defekt

Bedienung

Akku-Pack einsetzen/entnehmen

⚠ WARNUNG! Verletzungsrisiko durch ungewollte Inbetriebnahme!

▶ Setzen Sie den Akku-Pack **(6)** erst dann ein, wenn das Produkt vollständig für den Einsatz vorbereitet ist.

⚠ ACHTUNG! Risiko von Sachschäden und Schäden am Produkt!

▶ Ein falscher Akku-Pack kann das Produkt und den Akku-Pack beschädigen.

Akku-Pack einsetzen

1. Schieben Sie den Akku-Pack **(6)** entlang der Führungsschiene in den Akku-Pack-Halter **(5)**.
2. Stellen Sie sicher, dass der Akku-Pack **(6)** hörbar einrastet.

Akku-Pack entnehmen

1. Drücken Sie auf die Entriegelungstaste **(10)** am Akku-Pack **(6)**.
2. Ziehen Sie den Akku-Pack **(6)** aus dem Akku-Pack-Halter **(5)**.

Drehzahlstufe auswählen

□ Drücken Sie **(13)**, um zwischen 4 Drehzahlstufen zu wählen.

■ Die ausgewählte Drehzahlstufe wird in der Drehzahlstufenanzeige **(12)** angezeigt.

Stufe	Max. Leerlaufdrehzahl	Max. Schlagzahl	Drehmoment
1	1 900 min^{-1}	1 200 min^{-1}	120 N m
2	2 400 min^{-1}	2 400 min^{-1}	150 N m
3	3 050 min^{-1}	3 800 min^{-1}	190 N m
4	3 600 min^{-1}	4 300 min^{-1}	226 N m

Drehrichtung einstellen

(Abb. E)

⚠ ACHTUNG! Risiko der Beschädigung des Produkts!

▶ Betätigen Sie den Drehrichtungsschalter **(3)** erst dann, wenn das Produkt zum Stillstand gekommen ist.

HINWEIS

▶ Die Richtungsangaben in diesem Abschnitt sind so zu deuten, dass der Nutzer hinter dem Produkt positioniert ist.

□ Stellen Sie den Drehrichtungsschalter **(3)** in eine der 3 Positionen:

Position des Drehrichtungsschalters (3)	Drehrichtung
Links	Im Uhrzeigersinn
Mitte	Ein-/Aus-Schalter **(14)** gesperrt
Rechts	Entgegen dem Uhrzeigersinn

Ein-/ausschalten

⚠ WARNUNG! Verletzungsrisiko durch ungewollten Dauerbetrieb des Produkts!

▶ Bevor Sie den Akku-Pack **(6)** einsetzen, prüfen Sie, ob der Ein-/Aus-Schalter **(14)** ordnungsgemäß funktioniert und beim Loslassen in die AUS-Position zurückkehrt.

Einschalten

1. Setzen Sie den Akku-Pack **(6)** ein (siehe „Akku-Pack einsetzen/entnehmen").
2. Stellen Sie die Drehrichtung ein (siehe „Drehrichtung einstellen").
3. Wählen Sie die Drehzahlstufe aus (siehe „Drehzahlstufe auswählen").
4. Halten Sie den Ein-/Aus-Schalter **(14)** gedrückt.

Ausschalten

1. Lassen Sie den Ein-/Aus-Schalter **(14)** los.
2. Warten Sie, bis das Produkt zum Stillstand gekommen ist, bevor Sie es ablegen.
3. Wenn Sie eine Pause einlegen, stellen Sie den Drehrichtungsschalter **(3)** in die mittlere Position. Dadurch wird verhindert, dass das Produkt versehentlich eingeschaltet wird.
4. Entnehmen Sie den Akku-Pack **(6)** aus dem Produkt, wenn Sie das Produkt unbeaufsichtigt lassen oder mit der Arbeit fertig sind.

Drehzahlregelung

□ **Drehzahl stufenweise regeln:** Drücken Sie leichter oder stärker auf den Ein-/Aus-Schalter **(14)**.

Druck	Drehzahl
Leicht	Niedrig
Stark	Hoch

LED-Arbeitsleuchte

HINWEIS

▶ **Sicht in schlecht beleuchteten Bereichen verbessern:** Dieses Produkt ist mit einer LED-Arbeitsleuchte **(11)** ausgestattet, um den unmittelbaren Arbeitsbereich zu beleuchten.

■ Sobald das Produkt eingeschaltet wird schaltet sich die LED-Arbeitsleuchte **(11)** sofort ein.

Gürtelclip

⚠ VORSICHT! Verletzungsrisiko!

▶ Bevor Sie das Produkt an einem Gürtel einhängen: Stellen Sie den Drehrichtungsschalter **(3)** in die mittlere Position. Dadurch wird verhindert, dass das Produkt versehentlich eingeschaltet wird.

□ Verwenden Sie den Gürtelclip **(7)** um das Produkt an einem Gürtel einzuhängen.

■ Sie können den Gürtelclip **(7)** als Flaschenöffner für Flaschen mit Kronkorken verwenden.

Arbeitshinweise

⚠ ACHTUNG!

▶ Befolgen Sie stets die Anweisungen des Herstellers zum Festziehen von Schrauben oder Muttern. Befolgen Sie die Vorgaben des Herstellers zur Überprüfung von Schrauben oder Muttern nach Zeit oder Leistung.

⚠ ACHTUNG!

▶ Nach einem Radwechsel am Fahrzeug: Prüfen Sie die Radschrauben oder -muttern wie in den Anweisungen oder Richtlinien des Herstellers gefordert. Ziehen Sie die Radschrauben oder -muttern nach 50 bis 100 km mit einem Drehmomentschlüssel nach.

Praxishinweis

- Das Drehmoment ist abhängig von der Schlagdauer. Das maximal erreichbare Drehmoment ergibt sich aus der Summe aller durch den Schlag erreichten Einzeldrehmomente. Das maximale Drehmoment wird nach einer Schlagdauer von 6–10 Sekunden erreicht. Nach dieser Dauer steigt das Anziehdrehmoment nur noch minimal an.
- Die Schlagdauer ist für jedes benötigte Anziehdrehmoment zu ermitteln. Das tatsächlich erreichte Anziehdrehmoment sollte stets mit einem Drehmomentschlüssel überprüft werden.
- Das Anzugsdrehmoment ist abhängig von der Schlagdauer.

☐ Um die optimale Schlagkraft zu erreichen, üben Sie keinen Druck gegen die Schraube/Mutter aus.

☐ Verwenden Sie das Produkt ausschließlich zum Anziehen von Schrauben und Muttern für Vormontagearbeiten. Nicht das Produkt erreicht das gewünschte Soll-Drehmoment der Schraube oder Mutter, sondern ein Drehmomentschlüssel, der auf das Soll-Drehmoment eingestellt ist.

☐ Überprüfen Sie das tatsächlich erreichte Anzugsdrehmoment mit einem Drehmomentschlüssel.

Transport

☐ Schalten Sie das Produkt aus und entnehmen Sie den Akku-Pack **(6)**. Lassen Sie alle bewegenden Teile zum vollständigen Stillstand kommen.

☐ Entnehmen Sie das Einsatzwerkzeug.

☐ Tragen Sie das Produkt immer am Handgriff **(4)**.

Reinigung, Wartung und Lagerung

⚠ WARNUNG! Verletzungsrisiko durch ungewollte Inbetriebnahme!

▶ Schützen Sie sich bei Wartungs- und Reinigungsarbeiten.

▶ Schalten Sie das Produkt aus und entnehmen Sie den Akku-Pack **(6)**.

☐ Lassen Sie Reparaturen und Wartungsarbeiten, die nicht in dieser Anleitung beschrieben sind, von unserem Service-Center durchführen (siehe „Service"). Verwenden Sie nur Original-Ersatzteile.

Reinigung

⚠ WARNUNG! Stromschlagrisiko!

▶ Spritzen Sie das Produkt niemals mit Wasser ab.

⚠ ACHTUNG! Risiko der Beschädigung des Produkts!

▶ Chemische Substanzen können die Kunststoffteile des Produkts angreifen. Verwenden Sie keine Reinigungs- bzw. Lösungsmittel.

☐ Halten Sie Lüftungsschlitze, Motorgehäuse und Griff des Produkts sauber. Verwenden Sie dazu ein feuchtes Tuch oder eine Bürste.

Wartung

- Das Produkt ist wartungsfrei.

Lagerung

☐ Lagern Sie das Produkt und dessen Zubehör stets
  – sauber,
  – trocken,
  – staubgeschützt,
  – im Aufbewahrungskoffer **(16)**,
  – außerhalb der Reichweite von Kindern.

☐ Die Lagertemperatur für den Akku-Pack **(6)** und das Produkt beträgt zwischen 0 °C und +45 °C. Vermeiden Sie während der Lagerung extreme Kälte oder Hitze, damit der Akku-Pack nicht an Leistung verliert.

☐ Entnehmen Sie vor der Lagerung den Akku-Pack **(6)** aus dem Produkt.

Ersatzteile/Zubehör

- Kunden können kompatible Ersatzteile und Zubehör über www.optimex-shop.com beziehen.
- Sie können Bestellungen nur online aufgeben.

☐ Wenden Sie sich für weitere Informationen an die Lidl-Service-Hotline (siehe „Service").

Fehlerbehebung

Problem	Mögliche Ursache	Lösung
Das Produkt startet nicht.	Der Akku-Pack **(6)** ist nicht eingesetzt.	Setzen Sie den Akku-Pack **(6)** ein (siehe „Akku-Pack einsetzen/entnehmen").
	Der Akku-Pack **(6)** ist entladen.	Laden Sie den Akku-Pack **(6)** auf (siehe „Akku-Pack aufladen").
	Der Ein-/Ausschalter **(14)** ist defekt.	Wenden Sie sich an unser Service-Center (siehe „Service").
	Der Motor ist defekt.	
Die Leistung des Produkts ist schwach.	Übermäßiger Druck auf das Produkt	Üben Sie einen angemessenen Druck auf das Produkt aus.
Das Produkt arbeitet mit Unterbrechungen.	Interner Wackelkontakt	Wenden Sie sich an unser Service-Center (siehe „Service").
	Der Ein-/Ausschalter **(14)** ist defekt.	

Entsorgung



Beachten Sie die Kennzeichnung der Verpackungsmaterialien bei der Abfalltrennung, diese sind gekennzeichnet mit Abkürzungen (a) und Nummern (b) mit folgender Bedeutung: 1–7: Kunststoffe/20–22: Papier und Pappe/80–98: Verbundstoffe.

Produkt:



Möglichkeiten zur Entsorgung des ausgedienten Produkts erfahren Sie bei Ihrer Gemeinde- oder Stadtverwaltung.



Gerät entsorgen

Das Symbol der durchgestrichenen Mülltonne bedeutet, dass dieses Gerät am Ende der Nutzungszeit nicht über den Haushaltsmüll entsorgt werden darf. Das Gerät ist bei eingerichteten Sammelstellen, Wertstoffhöfen oder Entsorgungsbetrieben abzugeben. Zudem sind Vertreiber von Elektro- und Elektronikgeräten sowie Vertreiber von Lebensmitteln zur Rücknahme verpflichtet. LIDL bietet Ihnen Rückgabemöglichkeiten direkt in den Filialen und Märkten an. Rückgabe und Entsorgung sind für Sie kostenfrei. Beim Kauf eines Neugeräts haben Sie das Recht, ein entsprechendes Altgerät unentgeltlich zurückzugeben.

Zusätzlich haben Sie die Möglichkeit, unabhängig vom Kauf eines Neugeräts, unentgeltlich (bis zu drei) Altgeräte abzugeben, die in keiner Abmessung größer als 25 cm sind.

Bitte löschen Sie vor der Rückgabe alle personenbezogenen Daten.

Bitte entnehmen Sie vor der Rückgabe Batterien oder Akkumulatoren, die nicht vom Altgerät umschlossen sind, sowie Lampen, die zerstörungsfrei entnommen werden können und führen diese einer separaten Sammlung zu.

Defekte oder verbrauchte Batterien/Akkus müssen recycelt werden. Geben Sie Batterien/Akkus und/oder das Produkt über die angebotenen Sammeleinrichtungen zurück.



Umweltschäden durch falsche Entsorgung der Batterien/Akkus!

Das Symbol der durchgestrichenen Mülltonne auf Batterien oder Akkus bedeutet, dass Sie Batterien und Akkus nicht im Hausmüll entsorgen dürfen.

Entnehmen Sie die Batterien/den Akku-Pack aus dem Produkt vor der Entsorgung.

Diese können giftige Schwermetalle enthalten und unterliegen der Sondermüllbehandlung.

Die chemischen Symbole der Schwermetalle sind wie folgt: Cd = Cadmium, Hg = Quecksilber, Pb = Blei.

Sie sind gesetzlich verpflichtet, alte Batterien und Akkus nach Gebrauch zurückzugeben. Geben Sie deshalb verbrauchte Batterien und Akkus kostenfrei im Handelsgeschäft z. B. in Ihrer LIDL Filiale oder bei einer kommunalen Sammelstelle ab.

Batterien und Akkus können Stoffe enthalten, die schädlich für die menschliche Gesundheit und Umwelt sind. Nur bei einer getrennten Sammlung und Verwertung von alten Batterien und Akkus können die negativen Auswirkungen vermieden werden.

Seien Sie besonders vorsichtig beim Umgang mit lithiumhaltigen Batterien und Akkus, da bei unsachgemäßer Verwendung eine erhöhte Brandgefahr besteht. Kleben Sie dazu die Pole ab, um einen äußeren Kurzschluss zu vermeiden.

Nutzen Sie Batterien mit langer Lebensdauer oder Akkus, um die Entstehung von Abfällen aus Alt-Batterien zu verringern. Beachten Sie die Anweisungen zum Lagern, und vermeiden Sie das vollständige Ent- und Aufladen des Akkus, um die Lebensdauer zu verlängern.

Darüber hinaus sollten Sie Batterien oder Elektro- und Elektronikgeräte mit Batterien oder Akkus nicht im öffentlichen Raum zurücklassen, um eine Vermüllung zu vermeiden. Prüfen Sie Möglichkeiten, Batterien einer Wiederverwendung zuzuführen, anstatt diese zu entsorgen, beispielsweise durch Instandsetzung der Batterie.

Garantie

Das Produkt wurde nach strengen Qualitätsrichtlinien hergestellt und vor der Auslieferung sorgfältig geprüft. Im Falle von Material- oder Herstellungsfehlern haben Sie gegenüber dem Verkäufer des Produkts gesetzliche Rechte. Ihre gesetzlichen Rechte werden in keiner Weise durch unsere unten aufgeführte Garantie eingeschränkt.

Die Garantie für dieses Produkt beträgt 5 Jahre ab Kaufdatum. Die Garantiezeit beginnt mit dem Kaufdatum. Bewahren Sie den Originalkaufbeleg an einem sicheren Ort auf, da dieses Dokument als Nachweis des Kaufs erforderlich ist.

Alle Schäden oder Mängel, die bereits zum Zeitpunkt des Kaufs vorhanden sind, müssen unverzüglich nach dem Auspacken des Produkts gemeldet werden.

Sollte das Produkt innerhalb von 5 Jahren ab Kaufdatum einen Material- oder Herstellungsfehler aufweisen, werden wir es – nach unserer Wahl – kostenlos für Sie reparieren oder ersetzen. Die Garantiezeit verlängert sich durch einen stattgegebenen Gewährleistungsanspruch nicht. Dies gilt auch für ersetzte und reparierte Teile.

Diese Garantie erlischt, wenn das Produkt beschädigt oder unsachgemäß verwendet oder gewartet wurde.

Die Garantie deckt Material- und Herstellungsfehler ab. Diese Garantie erstreckt sich weder auf Produktteile, die normalem Verschleiß unterliegen, und somit als Verschleißteile gelten (z. B. Batterien, Schläuche, Farbpatronen), noch auf Schäden an zerbrechlichen Teilen, z. B. Schalter oder Teile aus Glas.

Abwicklung im Garantiefall

Um eine schnelle Bearbeitung Ihres Anliegens zu gewährleisten, folgen Sie bitte den folgenden Hinweisen:

Bitte halten Sie für alle Anfragen den Kassenbon und die Artikelnummer (IAN 524970_2601) als Nachweis für den Kauf bereit.

Die Artikelnummer entnehmen Sie bitte dem Typenschild am Produkt, einer Gravur am Produkt, dem Titelblatt Ihrer Anleitung (unten links) oder dem Aufkleber auf der Rück- oder Unterseite des Produktes.

Sollten Funktionsfehler oder sonstige Mängel auftreten kontaktieren Sie zunächst die nachfolgend benannte Serviceabteilung telefonisch oder per E-Mail.

Ein als defekt erfasstes Produkt können Sie dann unter Beifügung des Kaufbelegs (Kassenbon) und der Angabe, worin der Mangel besteht und wann er aufgetreten ist, für Sie portofrei an die Ihnen mitgeteilte Service Anschrift übersenden.



Auf parkside-diy.com können Sie diese und viele weitere Handbücher einsehen und herunterladen. Mit diesem QR-Code gelangen Sie direkt auf parkside-diy.com. Wählen Sie Ihr Land aus, und suchen Sie über die Suchmaske nach den Bedienungsanleitungen. Mittels Eingabe der Artikelnummer (IAN) 524970_2601 gelangen Sie zur Bedienungsanleitung für Ihren Artikel.

Service

(DE) **Service Deutschland**
Tel.: 08008855300
Kontaktformular auf *parkside-diy.com*
IAN 524970_2601

(AT) **Service Österreich**
Tel.: 0800447750
Kontaktformular auf *parkside-diy.com*
IAN 524970_2601

(BE) **Service Belgien**
Tel.: 080012614
Kontaktformular auf *parkside-diy.com*
IAN 524970_2601

EU-Konformitätserklärung

EU-KONFORMITÄTSERKLÄRUNG (Nr. 524970_2601)

Wir, die Firma
OWIM GmbH & Co. KG, Stiftsbergstraße 1, 74167 Neckarsulm, Deutschland
erklären in alleiniger Verantwortung, dass das Produkt:

IAN:	**524970_2601**
Produkt-Identifikation:	**"PARKSIDE" Akku-Drehschlagschrauber**
Modellnummer:	**HG13479**

die grundlegenden Anforderungen der aufgeführten EU-Richtlinien erfüllt

2006/42/EG [OJEU L 157, 09.06.2006]
2014/30/EU [OJEU L 96, 29.03.2014]
2011/65/EU [OJEU L 174, 01.07.2011]

Angabe der einschlägigen harmonisierten Normen oder der anderen technischen Spezifikationen, für die die Konformität erklärt wird:

Nr. / Teile
2006/42/EG
EN ISO 12100:2010
EN 62841-1:2015+AC:2015+A11:2022
EN 62841-2-2:2014+AC:2015
2014/30/EU
EN IEC 55014-1:2021
EN IEC 55014-2:2021

Der Gegenstand der oben beschriebenen Erklärung steht im Einklang mit der Richtlinie 2011/65/EU des Europäischen Parlaments und des Rates vom 8. Juni 2011 zur Beschränkung der Verwendung bestimmter gefährlicher Stoffe in Elektro- und Elektronikgeräten:

Nr. / Teile
EN IEC 63000:2018 (4.3.3 c))
EN 62321-3-1:2014
EN 62321-4:2014/A1:2017
EN 62321-5:2014
EN 62321-7-1:2015
EN 62321-7-2:2017
EN 62321-6:2015
EN 62321-8:2017

Person, die die technische Dokumentation aufbewahrt: OWIM GmbH & Co.KG

Unterzeichnet für und im Namen von:
OWIM GmbH & Co. KG, Stiftsbergstraße 1, 74167 Neckarsulm, Deutschland

Original-Konformitätserklärung

Neckarsulm	23.03.2026	ppa. Buchheim	ppa. Maier
Ort	Datum	ppa. Jens Buchheim Prokurist	ppa. Dr. Thorsten Maier Prokurist

DE

CE

Liste des pictogrammes/symboles utilisés ... Page 39
Utilisation conforme aux prescriptions ... Page 39
Contenu de l'emballage ... Page 40
Description des pièces ... Page 40
Description de la fonction ... Page 40
Données techniques ... Page 40
Consignes de sécurité ... Page 42
Consignes de sécurité générales pour les outils électriques ... Page 42
Consignes de sécurité pour les clés à chocs ... Page 44
Réduction du bruit et des vibrations ... Page 45
Comportement en cas d'urgence ... Page 45
Risques résiduels ... Page 45
Avant la première utilisation ... Page 45
Déballage du produit ... Page 45
Accessoires ... Page 46
Préparation ... Page 46
Monter/démonter l'outil insérable ... Page 46
Contrôler le niveau de charge de la batterie ... Page 46
Recharger la batterie ... Page 46
Fonctionnement ... Page 47
Mise en place/retrait de la batterie ... Page 47
Sélectionner la vitesse de rotation ... Page 47
Régler le sens de rotation ... Page 47
Activer/désactiver ... Page 48
Régulation de la vitesse de rotation ... Page 48
Éclairage à LED du plan de travail ... Page 48
Clip de ceinture ... Page 48
Remarques sur le travail ... Page 48
Transport ... Page 49

Nettoyage, entretien et rangement ... Page 49
Nettoyage ... Page 49
Entretien ... Page 49
Rangement ... Page 49
Pièces de rechange/accessoires ... Page 49
Dépannage ... Page 49
Mise au rebut ... Page 50
Garantie ... Page 50
Faire valoir sa garantie ... Page 51
Service après-vente ... Page 51
Déclaration UE de conformité ... Page 52

Liste des pictogrammes/symboles utilisés			
	**DANGER !** – Indique un danger avec un risque élevé, qui, s'il n'est pas évité, peut entraîner la mort ou une blessure grave (par ex. risque d'asphyxie)		Ce symbole signifie que le mode d'emploi doit être observé avant l'utilisation du produit.
	**AVERTISSEMENT !** – Indique un danger avec un risque modéré, qui, s'il n'est pas évité, peut entraîner la mort ou une blessure grave (par ex. risque de décharge électrique)		Courant continu/tension continue
			Porter une protection auditive !
	**PRUDENCE !** – Indique un danger avec un faible risque, qui, s'il n'est pas évité, peut entraîner une blessure légère à modérée (par ex. risque de brûlures)		Porter des gants protecteurs !
			Porter une protection oculaire !
	**ATTENTION !** – Avertit du risque d'éventuels dommages matériels (par ex. risque de court-circuit)		Touche de vitesse de rotation **(13)**
			Indicateur de la vitesse de rotation **(12)**
	Prudence ! Surface chaude. Il existe un risque de brûlures.		Consignes de sécurité Instructions de manipulation
	Le sigle CE confirme la conformité aux directives de l'UE applicables au produit.		

20 V VISSEUSE À CHOCS SANS FIL

Utilisation conforme aux prescriptions

- Ce produit est prévu pour les tâches suivantes :
  - Serrer et desserrer des vis
  - Serrer et desserrer des écrous
- L'éclairage à LED du plan de travail **(11)** est conçu pour éclairer directement la zone de travail.
- Utilisez toujours le bon accessoire pour l'utilisation prévue. Respectez les exigences techniques du produit lors de l'achat et de l'utilisation d'outils insérables (voir « Données techniques »).
- Utilisez le produit seulement à l'intérieur de locaux secs.
- Toute autre utilisation ou modification du produit est considérée comme non conforme aux prescriptions et peut entraîner des risques tels que des dommages et des blessures voire même provoquer la mort.
- Le fabricant ne peut être tenu responsable pour des dégâts résultant d'une utilisation non conforme.
- L'exploitant ou l'utilisateur du produit est responsable des accidents ou des dommages corporels et/ou matériels causés à des tiers ou à leurs biens.
- Le produit est exclusivement destiné à un usage domestique.
- Le produit n'est pas prévu pour une utilisation commerciale ou tout autre domaine d'intervention dans le même champ d'action.
- Respectez toutes les consignes, normes et réglementations locales applicables en matière de sécurité. L'utilisation d'outils électriques bruyants peut ne pas être autorisée à certains moments de la journée par des réglementations nationales ou locales.

- Le produit fait partie de la série **X 20 V TEAM** et peut être utilisé avec des batteries de la série **X 20 V TEAM**. Les batteries de la série **X 20 V TEAM** ne doivent être chargées qu'avec des chargeurs de la série **X 20 V TEAM**.

Contenu de l'emballage

⚠ AVERTISSEMENT !

- Le produit et les matériaux d'emballage ne sont pas des jouets pour les enfants ! Les enfants ne sont pas autorisés à jouer avec des sacs en plastique, des films et des petites pièces ! Il existe un danger d'asphyxie et d'ingestion !

REMARQUE

- Batterie et chargeur ne sont pas compris dans le contenu de l'emballage.

1 20 V Visseuse à chocs sans fil
1 Mallette de rangement
1 Mode d'emploi

Description des pièces

Avant de lire, dépliez la page des figures et familiarisez-vous avec toutes les fonctionnalités du produit.

(Fig. A)

(1) Porte-outil
(2) Bague de verrouillage
(3) Commutateur de sens de rotation
(4) Poignée (surface de préhension isolée)
(5) Support de batterie
(6) Batterie *
(7) Clip de ceinture
(8) Bouton (niveau de charge)
(9) Indicateur d'état de charge
(10) Bouton de déverrouillage (batterie)
(11) Éclairage à LED du plan de travail
(12) Indicateur de la vitesse de rotation
(13) Bouton (vitesse de rotation)
(14) Interrupteur marche/arrêt

(Fig. B)

(15) Chargeur *

(Fig. C)

(16) Mallette de rangement

(Fig. D)

(17) Porte-embout *
(18) Adaptateur de douille *

Description de la fonction

- Le produit dispose d'un porte-outil **(1)** à six pans creux de ¼" (6,35 mm) qui peut tourner dans le sens des aiguilles d'une montre ou dans le sens inverse.
- Pour utiliser des embouts courts standard (25 mm), vous avez besoin d'un porte-embout magnétique compatible.
- La fonction rotopercutante permet de transformer la force du moteur en frappes rotatives régulières.
- Le mécanisme de frappe s'enclenche lors du serrage et du desserrage des vis et des écrous.
- Vous trouverez de plus amples informations sur les différents éléments de commande dans le chapitre « Fonctionnement ».

Données techniques

20 V Visseuse à chocs sans fil	PDSSAP 20-Li D3
Tension nominale U :	20 V ⎓
Poids (avec batterie) :	1,58 kg
Régime à vide n_0 :	
- Niveau 1 :	0–1900 min^{-1}
- Niveau 2 :	0–2400 min^{-1}
- Niveau 3 :	0–3050 min^{-1}
- Niveau 4 :	0–3600 min^{-1}
Nombre d'impacts :	
- Niveau 1 :	0–1200 min^{-1}
- Niveau 2 :	0–2400 min^{-1}
- Niveau 3 :	0–3800 min^{-1}
- Niveau 4 :	0–4300 min^{-1}
Couple :	
- Niveau 1 :	120 N m
- Niveau 2 :	150 N m
- Niveau 3 :	190 N m
- Niveau 4 :	226 N m
Taille max. des vis/écrous :	M16

* Non compris dans le contenu de l'emballage.

20 V Visseuse à chocs sans fil	PDSSAP 20-Li D3
Porte-outils :	Six pans creux ¼" (6,35 mm)

Batterie intelligente PARKSIDE Performance	Smart PAPP 204 A1/ Smart PAPS 208 A1
Bande de fréquence :	2400–2483,5 MHz
Puissance d'émission :	≤ 20 dBm

Température ambiante recommandée	
Température max. (totale) :	+50 °C
Durant la recharge :	+4 °C à +40 °C
Durant le fonctionnement :	+4 °C à +50 °C
Durant le stockage :	0 °C à +45 °C

Valeurs des émissions sonores

Les valeurs mesurées ont été déterminées conformément à la norme EN 62841. Le niveau de bruit pondéré A de l'outil électrique est généralement le suivant :

Niveau de pression acoustique L_{pA} :	71,2 dB
Incertitude K_{pA} :	3,0 dB
Niveau de puissance acoustique L_{WA} :	79,2 dB
Incertitude K_{WA} :	3,0 dB

Valeurs d'émission de vibrations

Valeurs totales de vibration (somme vectorielle de trois directions), déterminées conformément à EN 62841 :

Vibrations a_h :	8,02 m/s^2
Incertitude K :	1,5 m/s^2

⚠ AVERTISSEMENT !



Portez une protection auditive !

⚠ AVERTISSEMENT !

- Les émissions de vibrations et de bruit générées lors de l'utilisation effective de l'outil électrique peuvent différer des valeurs spécifiées en fonction de la manière dont l'outil électrique est utilisé, en particulier du type de pièce à usiner.

⚠ AVERTISSEMENT !

Essayez de minimiser au maximum l'impact des vibrations et du bruit. Des mesures prises pour la réduction de la sollicitation par vibrations sont par exemple le port de gants lors de l'utilisation de l'outil d'insérable et la limitation du temps de travail. Ainsi, tous les parties du cycle de fonctionnement sont à prendre en compte (par exemple les périodes durant lesquelles l'outil électrique est éteint, et celles où il est certes allumé, mais fonctionne sans sollicitation).

REMARQUE

- Les valeurs de vibration totale et d'émission sonore spécifiées ont été mesurées selon une procédure de test normalisée et peuvent être utilisées pour comparer un outil électrique à un autre.
- Les valeurs de vibration totale et d'émission sonore spécifiées peuvent également être utilisées pour une estimation préliminaire de la sollicitation.

Durée de charge

⚠ AVERTISSEMENT ! Risque de dommages corporels et matériels en cas de manipulation non conforme de la batterie !

- Respectez les consignes de sécurité et les indications relatives à la recharge et à l'utilisation correcte qui figurent dans le mode d'emploi de votre batterie et de votre chargeur de la série **X 20 V TEAM**.
- Vous trouverez une description détaillée du processus de recharge et d'autres informations dans le mode d'emploi séparé.

- Le produit fait partie de la série **X 20 V TEAM** et peut être utilisé avec des batteries de la série **X 20 V TEAM**. Les batteries de la série **X 20 V TEAM** ne doivent être chargées qu'avec des chargeurs de la série **X 20 V TEAM**.
- La durée de charge est influencée par des facteurs tels que la température de l'environnement et de la batterie, ainsi que par la tension du secteur et peut, le cas échéant, différer des valeurs indiquées.
- Nous vous recommandons d'utiliser ce produit exclusivement avec les batteries suivantes :
  - **PAP 20 B1**
  - **PAP 20 B3**

– **PAPP 204 A1**
– **Smart PAPS 208 A1**

■ Nous vous recommandons de charger ces batteries avec les chargeurs suivants :
– **PLG 20 A3**
– **PLG 20 A4**
– **PLG 20 C1**
– **PLG 20 C3**
– **PDSLG 20 A1**
– **Smart PLGS 2012 A1**

□ Caractéristiques techniques de la batterie et du chargeur : Voir mode d'emploi séparé

Durée de charge Chargeur	**2 Ah Batterie PAP 20 B1**	**4 Ah Batterie PAP 20 B3**	**4 Ah PAPP 204 A1**	**8 Ah Smart PAPS 208 A1**
2,4 A max. Chargeur PLG 20 A4/C1	60 min	120 min	120 min	210 min
4,5 A max. Chargeur PLG 20 A3/C3	35 min	60 min	50 min	120 min
4,5 A max. Chargeur PDSLG 20 A1	35 min	60 min	50 min	120 min
Chargeur Smart PLGS 2012 A1	35 min	35 min	35 min	45 min



Consignes de sécurité

Consignes de sécurité générales pour les outils électriques

⚠ AVERTISSEMENT !

▶ **Consultez toutes les consignes de sécurité, instructions, illustrations et données techniques fournies avec cet outil électrique.** Ne pas respecter les instructions ci-dessous peut conduire à une électrocution, un incendie et/ou causer des blessures graves.

Conservez toutes les consignes de sécurité et instructions pour vous y reporter ultérieurement.

Le terme « outil électrique » utilisé dans les consignes de sécurité se réfère à des outils électriques alimentés en électricité (avec cordon d'alimentation) ou à des outils électriques fonctionnant sur batterie (sans cordon d'alimentation).

Sécurité au poste de travail

1) **Conservez votre zone de travail propre et bien éclairée.** Les zones de travail encombrées ou sombres sont propices aux accidents.
2) **Ne travaillez pas avec l'outil électrique dans une atmosphère présentant un risque d'explosion, où se trouvent des liquides, du gaz ou des poussières inflammables.** Les outils électriques créent des étincelles qui peuvent enflammer les poussières ou les vapeurs.
3) **Lors de l'utilisation de l'outil électrique, tenez les enfants et autres personnes hors de sa portée.** Des distractions peuvent vous faire perdre le contrôle de l'outil électrique.

Sécurité électrique

1) **La fiche de raccordement de l'outil électrique doit être compatible à la prise de courant. En aucun cas, la fiche ne doit pas être modifiée. N'utilisez aucune fiche interchangeable avec des outils électriques reliés à la terre.** Des fiches non modifiées et des prises de courant appropriées réduisent le risque d'électrocution.

2) **Évitez tout contact corporel avec des surfaces mises à la terre telles que tuyaux, radiateurs, cuisinières et réfrigérateurs.** Il existe un risque accru d'électrocution si votre corps est relié à la terre.
3) **N'exposez pas d'outils électriques à la pluie ou à l'humidité.** La pénétration d'eau dans un outil électrique augmente le risque d'électrocution.
4) **Ne détournez pas le cordon d'alimentation de son utilisation prévue par exemple ne l'utilisez pas pour porter et accrocher l'outil électrique ou pour le débrancher de la prise de courant. Tenez le cordon d'alimentation hors de portée de la chaleur, de l'huile, des arêtes coupantes ou de pièces mobiles d'appareils.** Les cordons d'alimentation soit endommagés soit emmêlés augmentent le risque d'électrocution.
5) **Si vous travaillez avec un outil électrique en plein air, utilisez une rallonge adaptée à un usage à l'extérieur.** L'utilisation d'une rallonge convenant pour l'extérieur réduit le risque d'électrocution.
6) **Lorsque l'utilisation d'un outil électrique dans un endroit humide est inévitable, utilisez un disjoncteur différentiel.** L'emploi d'un disjoncteur différentiel diminue le risque d'électrocution.

Sécurité des personnes

1) **Soyez vigilant, surveillez ce que vous faites et faites preuve de bon sens lorsque vous utilisez un outil électrique. N'utilisez aucun outil électrique si vous êtes fatigué ou sous l'influence de drogues, d'alcool ou de médicaments.** Un moment d'inattention lors de l'utilisation de l'outil électrique peut causer des blessures graves.
2) **Veillez à porter un équipement de protection et toujours des lunettes protectrices.** Selon la nature du travail et l'utilisation de l'outil électrique, le port d'équipements de protection tels que masque anti-poussière, chaussures de sécurité antidérapantes, casque de chantier ou protection auditive réduit les risques de blessures.
3) **Évitez tout démarrage accidentel. Assurez-vous que l'outil électrique soit bien éteint avant de le brancher sur l'alimentation électrique et/ou sur l'accu, de le ramasser ou de le porter.** Lorsque vous transportez l'outil électrique avec le doigt sur l'interrupteur ou que l'outil électrique est allumé et raccordé à l'alimentation électrique, cela peut entraîner des accidents.
4) **Avant de mettre l'outil électrique en marche, retirez tous les outils de réglage ou les clés plates.** Un outil ou une clé qui se trouve sur une pièce rotative de l'outil électrique peut entraîner des blessures.
5) **Évitez un positionnement corporel anormal. Assurez-vous de camper solidement sur vos jambes et de conserver votre équilibre à tout moment.** Cela permet un meilleur contrôle de l'outil électrique dans des situations inattendues.
6) **Portez des vêtements appropriés. Ne portez pas de vêtements amples ou de bijoux. Conservez vos cheveux, vêtements et gants hors de portée des pièces mobiles.** Des vêtements amples, des bijoux ou des cheveux longs peuvent être happés par les pièces en mouvement.
7) **Si des équipements permettant l'aspiration de la poussière et sa collecte doivent être montés, assurez-vous que ceux-ci soient bien raccordés et correctement utilisés.** L'utilisation d'un système d'aspiration de poussière peut réduire les risques occasionnés par la poussière.
8) **Ne vous mettez pas en danger et ne dépassez pas les règles de sécurité des outils électriques, même si vous êtes, après de nombreuses utilisations, familier avec cet outil électrique.** Une action imprudente peut entraîner des blessures graves en quelques fractions de seconde.

Utilisation et manipulation de l'outil électrique

1) **Ne surchargez pas l'outil électrique. Utilisez seulement l'outil électrique qui convient au type de travaux entrepris.** Avec un outil électrique approprié, vous travaillez plus efficacement et en toute sécurité, dans la plage de puissance indiquée.
2) **N'utilisez aucun outil électrique dont l'interrupteur est défectueux.** Un outil électrique qui ne se laisse plus allumer ou éteindre est dangereux et doit être réparé.
3) **Avant d'effectuer tout réglage, de changer d'outils insérables ou de ranger l'outil électrique, débranchez la fiche de la prise de courant et/ou enlevez l'accu amovible.** Ces mesures de précaution empêchent le démarrage intempestif de l'outil électrique.

4) **Conservez les outils électriques inutilisés hors de la portée des enfants. Ne laissez jamais des personnes utiliser l'outil électrique si elles ne sont pas familières avec les manipulations ou si elles n'ont pas lu les instructions.** Les outils électriques sont dangereux lorsqu'ils sont utilisés par des personnes inexpérimentées.
5) **Entretenez les outils électriques et les outils insérables avec soin. Vérifiez si les pièces mobiles fonctionnent correctement et ne sont pas bloquées ; contrôlez aussi si des pièces sont cassées ou endommagées car cela pourraient altérer le fonctionnement de l'outil électrique. Faites réparer les pièces endommagées avant toute utilisation de l'outil électrique.** De nombreux accidents sont causés par des outils électriques mal entretenus.
6) **Conservez les outils de coupe bien affûtés et propres.** Des outils soigneusement entretenus avec des bords bien coupants se bloquent moins et sont plus faciles à contrôler.
7) **Utilisez l'outil électrique, les accessoires et les outils insérables etc. conformément à ces instructions. Prenez en compte les conditions de travail et le travail à effectuer.** L'utilisation d'outils électriques pour des applications différentes que celles prévues peut conduire à des situations dangereuses.
8) **Maintenez les poignées et surfaces de préhension sèches, propres et exemptes d'huile ou de graisse.** Les poignées et surfaces de préhension glissantes ne permettent pas de manipuler et de contrôler l'outil électrique en toute sécurité lors de situations imprévues.

Utilisation et manipulation de l'outil sans fil

1) **Rechargez les accus seulement avec les chargeurs recommandés par le fabricant.** Lorsqu'un chargeur est adapté à seulement un certain type d'accus, il existe un risque d'incendie s'il est utilisé avec d'autres accus.
2) **Utilisez seulement les accus prévus pour ce type d'outils électriques.** L'utilisation d'autres accus peut provoquer des blessures et représente un risque d'incendie.
3) **Éloignez l'accu non utilisé de trombones, pièces de monnaie, clés, clous, vis ou autres petits objets métalliques qui pourraient provoquer un pontage des contacts.** Un court-circuit entre les contacts de la batterie peut causer des brûlures ou provoquer un incendie.
4) **Lors d'une mauvaise utilisation, un liquide peut fuir de l'accu. Évitez tout contact avec celui-ci. En cas de contact involontaire, rincez avec de l'eau. Si du liquide pénètre dans les yeux, consultez également un médecin.** Le liquide s'écoulant de l'accu peut conduire à des irritations de la peau ou des brûlures.
5) **N'utilisez pas d'accu endommagé ou modifié.** Les batteries endommagées ou modifiées peuvent se comporter de manière imprévisible et provoquer un incendie, une explosion ou entraîner un risque de blessure.
6) **N'exposez pas une batterie à un feu ou à des températures élevées.** Des feux ou températures supérieures à +130 °C peuvent entraîner une explosion.
7) **Respectez toutes les instructions de chargement et ne rechargez jamais la batterie ou l'outil sans fil en dehors de la plage de température spécifiée dans le mode d'emploi.** Une charge incorrecte ou une charge en dehors de la plage de température admise peut détruire la batterie et augmenter le risque d'incendie.

Service après-vente

1) **Faites réparer votre outil électrique seulement par du personnel qualifié qui utilise uniquement des pièces de rechange d'origine.** Cela assure que la sécurité de l'outil électrique est maintenue.
2) **N'effectuez aucune maintenance sur des accus endommagés.** Toute maintenance d'accus doit être effectuée seulement par le fabricant ou par des services après-vente agréés.

Consignes de sécurité pour les clés à chocs

- **Tenez l'outil électrique seulement par la surface isolée de la poignée lors de l'exécution d'un travail, en veillant à ce que la vis n'entre pas en contact avec des fils électriques qui peuvent être dissimulés.** Le contact avec une ligne sous tension peut aussi mettre des pièces en métal de l'appareil sous tension et provoquer un choc électrique.
- **Sécurisez la pièce à travailler.** Une pièce bien positionnée grâce à des dispositifs de maintien ou un étau est tenue plus fermement qu'avec une main.
- **Attendez l'arrêt complet de l'outil électrique avant de le poser.** L'outil insérable peut se coincer et causer la perte du contrôle de l'outil électrique.

- **Utilisez des appareils de détection appropriés pour localiser les fils électriques cachés ou consultez le fournisseur d'électricité de votre localité.** Le contact avec des fils électriques peut causer une électrocution et provoquer un incendie. Des dommages à une conduite de gaz peuvent entraîner une explosion. La pénétration dans une conduite d'eau entraîne une détérioration.
- **Pour les matériaux souples tels que l'aluminium ou autres, l'utilisation d'une clé à chocs peut endommager le filetage ou le siège de la vis en serrant trop fort.**

Accessoires d'origine/appareils complémentaires

⚠ AVERTISSEMENT !

- N'utilisez aucun accessoire qui n'est pas recommandé par /// PARKSIDE. Cela peut conduire à une électrocution et déclencher un feu.

- N'utilisez que des accessoires et des appareils complémentaires qui sont spécifiés dans le mode d'emploi ou dont le montage est compatible avec le produit.

Réduction du bruit et des vibrations

Afin de réduire les effets des vibrations et du bruit, limitez le temps d'utilisation, utilisez des modes de fonctionnement peu bruyants et à faibles vibrations et portez un équipement de protection adapté.

Les mesures suivantes permettent d'atténuer les risques liés aux vibrations et au bruit :

- Utilisez toujours le produit en respectant l'usage prévu et comme décrit dans les présentes instructions.
- Assurez-vous que le produit est en parfait état et bien entretenu.
- Tenez le produit aux poignées/surfaces de prise afin d'assurer la sécurité.
- Entretenez le produit conformément aux instructions et veillez à une bonne lubrification (si applicable).
- Planifiez vos travaux de manière à ce que l'utilisation de produits à valeur vibratoire élevée soit répartie sur une longue durée.

Comportement en cas d'urgence

À l'aide du présent mode d'emploi, familiarisez-vous avec l'utilisation de ce produit. Mémorisez les consignes de sécurité et respectez-les impérativement. Ceci permet d'éviter des risques et dangers.

- Soyez toujours vigilant lors de l'utilisation de ce produit afin de détecter suffisamment tôt les dangers et agir en conséquence. Une intervention rapide peut permettre d'éviter des blessures graves et dégâts matériels.
- Éteignez immédiatement le produit en cas de dysfonctionnements et enlevez la batterie. Faites vérifier et éventuellement réparer le produit par un technicien spécialisé avant de le réutiliser.

Risques résiduels

REMARQUE

- Ce produit génère un champ électromagnétique lors du fonctionnement ! Dans certaines circonstances, ce champ peut influencer des implants médicaux actifs ou passifs ! Pour réduire le risque de blessures graves ou mortelles, nous recommandons aux personnes portant des implants médicaux de consulter leur médecin et le fabricant de l'implant médical avant d'utiliser ce produit !

Même si vous vous servez correctement de ce produit en respectant les consignes, un risque résiduel n'est jamais exclu. Les dangers suivants, entre autres, peuvent survenir en relation avec la fabrication et la manipulation de ce produit :

- Blessures dues à des pièces en mouvement ou à des surfaces chaudes
- Lésions auditives en l'absence de protection auditive appropriée
- Atteintes à la santé physique résultant de vibrations dans les mains/bras, si le produit est utilisé sur une longue période ou n'est pas correctement manipulé et entretenu

Avant la première utilisation

Déballage du produit

1. Sortez le produit de l'emballage et enlevez tous les matériaux d'emballage et films protecteurs.
2. Vérifiez que toutes les pièces sont présentes et que le contenu de l'emballage listé est complet (voir « Contenu de l'emballage »).
3. Vérifiez si le produit et toutes les pièces sont en bon état. Si vous constatez une détérioration ou un défaut, n'utilisez pas le produit mais procédez comme décrit au chapitre « Garantie ».

Accessoires

⚠ AVERTISSEMENT !

▶ N'utilisez aucun accessoire qui n'est pas recommandé par /// PARKSIDE®. Cela peut conduire à une électrocution et déclencher un feu.

Pour une utilisation sûre et conforme de ce produit et des accessoires comprenant en autres des outils et outils insérables, il est nécessaire de se munir :

- Outil insérable pour porte-outils **(1)** de ¼" (6,35 mm) :
  - Porte-embout et embout à visser
  - Adaptateur à douille et douille
- Équipement de protection individuelle adapté

Des outils complémentaires et outils insérables sont disponibles sur le site web de notre service après-vente et dans nos points de vente. Lors de l'achat, respectez toutes les exigences techniques de ce produit (voir « Données techniques »). En cas de doute, demandez conseil à un technicien qualifié ou contactez notre service clientèle.

Préparation

⚠ AVERTISSEMENT ! Risque de blessure en cas de mise en service involontaire !

▶ N'insérez la batterie **(6)** dans le produit que lorsque ce dernier est prêt à être utilisé.

Monter/démonter l'outil insérable

REMARQUE

▶ Les indications de direction dans cette section doivent être interprétées comme signifiant que l'utilisateur est positionné derrière le produit.

▶ Il faut utiliser des accessoires résistants aux chocs ou un adaptateur de clé à douille. Des accessoires non résistants aux chocs peuvent entraîner une réduction du couple de serrage ou endommager les accessoires.

Monter l'outil insérable

(Fig. D)

1. **Déverrouiller le porte-outil (1) :** Tirez la bague de verrouillage **(2)** vers l'avant.
2. Insérez un porte-embout **(17)** ou un adaptateur de douille **(18)** dans le porte-outil **(1)**.
3. **Fixer l'outil insérable :** Relâchez la bague de verrouillage **(2)**.
4. Glissez un embout de vissage ou une douille sur le porte-embout **(17)** ou l'adaptateur de douille **(18)**.
5. Vérifiez que l'outil insérable est bien fixé en tirant dessus.

Démonter l'outil insérable

(Fig. D)

⚠ PRUDENCE ! Risque de brûlures !

▶ Les outils insérables peuvent devenir très chauds. Portez le cas échéant des gants protecteurs adéquats.

1. **Déverrouiller le porte-outil (1) :** Tirez la bague de verrouillage **(2)** vers l'avant.
2. Retirez l'outil insérable.

Contrôler le niveau de charge de la batterie

□ Appuyez sur **(8)** de la batterie **(6)**.

■ Le niveau de charge de la batterie **(6)** est indiqué par le voyant à LED de l'indicateur d'état de charge **(9)** correspondant qui s'allume.

Couleur	Signification
Vert	Entièrement chargé
Orange	Partiellement chargé
Rouge	Doit être chargé

□ Rechargez la batterie **(6)** lorsque seule la LED rouge de l'indicateur d'état de charge **(9)** est encore allumée.

Recharger la batterie

⚠ ATTENTION ! Risque d'endommager la batterie (6) !

▶ N'exposez pas la batterie **(6)** au rayonnement direct du soleil pendant une longue période, et ne la posez pas sur des radiateurs. Respectez une température ambiante de +50 °C maximum.

REMARQUE

▶ Vous trouverez des instructions détaillées dans le mode d'emploi du chargeur **(15)**.

REMARQUE

▶ Si la batterie **(6)** est encore chaude, laissez-la refroidir avant de la recharger.

1. Retirez la batterie **(6)** du produit.
2. Insérez la batterie **(6)** dans la baie de charge du chargeur **(15)**.
3. Branchez le chargeur **(15)** sur une prise de courant.
4. Débranchez le chargeur **(15)** de la prise de courant après la charge.
5. Enlevez la batterie **(6)** du chargeur **(15)**.

LED de contrôle sur le chargeur

Vert	Rouge	Signification
Allumé	–	Entièrement chargé
		Mode veille (pas de batterie **(6)** insérée)
–	Allumé	En cours de charge
–	Clignote	La batterie **(6)** a surchauffé
Clignote	Clignote	La batterie **(6)** est défectueuse

Fonctionnement

Mise en place/retrait de la batterie

⚠ AVERTISSEMENT ! Risque de blessure en cas de mise en service involontaire !

▶ N'insérez la batterie **(6)** que lorsque le produit est entièrement opérationnel.

⚠ ATTENTION ! Risque de dommages matériels et d'endommagement sur le produit !

▶ Une batterie inappropriée peut endommager le produit et la batterie.

Mise en place de la batterie

1. Poussez la batterie **(6)** le long du rail de guidage dans le support de batterie **(5)**.
2. Assurez-vous que vous entendiez l'enclenchement de la batterie **(6)**.

Retirer la batterie

1. Appuyez sur le bouton de déverrouillage **(10)** sur la batterie **(6)**.
2. Enlevez la batterie **(6)** du chargeur du support de batterie **(5)**.

Sélectionner la vitesse de rotation

□ Appuyez sur **(13)** pour choisir entre 4 vitesses de rotation.

■ L'indicateur de la vitesse de rotation **(12)** affiche la vitesse de rotation sélectionnée.

Niveau	Régime à vide max.	Nombre d'impacts max.	Couple
1	1900 min^{-1}	1200 min^{-1}	120 N m
2	2400 min^{-1}	2400 min^{-1}	150 N m
3	3050 min^{-1}	3800 min^{-1}	190 N m
4	3600 min^{-1}	4300 min^{-1}	226 N m

Régler le sens de rotation

(Fig. E)

⚠ ATTENTION ! Risque de dommages au produit !

▶ N'actionnez le commutateur de sens de rotation **(3)** que lorsque le produit est à l'arrêt.

REMARQUE

▶ Les indications de direction dans cette section doivent être interprétées comme signifiant que l'utilisateur est positionné derrière le produit.

□ Placez le commutateur de sens de rotation **(3)** dans l'une des 3 positions :

Position du commutateur de sens de rotation (3)	Sens de rotation
Gauche	Dans le sens des aiguilles d'une montre
Milieu	Interrupteur marche/arrêt **(14)** verrouillé
Droite	Tourner dans le sens contraire aux aiguilles d'une montre

Activer/désactiver

⚠ AVERTISSEMENT ! Risque de blessure en cas d'utilisation continue involontaire du produit !

▶ Avant d'insérer la batterie **(6)**, vérifiez que l'interrupteur marche/arrêt **(14)** fonctionne correctement et revient en position ARRÊT lorsque vous le relâchez.

Mise en marche

1. Insérez la batterie **(6)** (voir « Mise en place/retrait de la batterie »).
2. Réglez le sens de rotation (voir « Régler le sens de rotation »).
3. Sélectionnez la vitesse de rotation (voir « Sélectionner la vitesse de rotation »).
4. Maintenez l'interrupteur marche/arrêt **(14)** enfoncé.

Éteindre

1. Relâchez l'interrupteur marche/arrêt **(14)**.
2. Attendez l'arrêt complet du produit avant de le poser.
3. Si vous faites une pause, placez le commutateur de sens de rotation **(3)** en position centrale. Cela permet d'éviter que le produit ne soit allumé par inadvertance.
4. Retirez la batterie **(6)** du produit si vous laissez le produit sans surveillance ou si vous avez terminé votre travail.

Régulation de la vitesse de rotation

□ **Régler la vitesse de rotation par paliers :** Appuyez plus légèrement ou plus fortement sur l'interrupteur marche/arrêt **(14)**.

Pression	Vitesse de rotation
Léger	Faible
Forte	Élevé

Éclairage à LED du plan de travail

REMARQUE

▶ **Améliorer la visibilité dans les zones mal éclairées :** Ce produit est équipé d'un éclairage à LED du plan de travail **(11)** pour éclairer la zone de travail immédiate.

■ Dès que le produit est allumé, l'éclairage à LED du plan de travail **(11)** s'allume immédiatement.

Clip de ceinture

⚠ PRUDENCE ! Risque de blessures !

▶ Avant que vous n'accrochiez le produit à une ceinture : Placez le commutateur de sens de rotation **(3)** sur la position centrale. Cela permet d'éviter que le produit ne soit allumé par inadvertance.

□ Utilisez le clip de ceinture **(7)** pour accrocher le produit à une ceinture.

■ Vous pouvez utiliser le clip de ceinture **(7)** comme décapsuleur pour les bouteilles avec capsules.

Remarques sur le travail

⚠ ATTENTION !

▶ Suivez toujours les instructions du fabricant pour serrer les vis ou les écrous. Suivez les instructions du fabricant pour vérifier les vis ou les écrous en fonction du temps ou de la puissance.

▶ Après un changement de roue sur le véhicule : Vérifier les boulons ou les écrous de roue comme requis par les instructions ou les directives du fabricant. Resserrez les vis ou les écrous des roues après 50 à 100 km à l'aide d'une clé dynamométrique.

Conseil pratique

■ Le couple dépend de la durée de frappe. Le couple maximal pouvant être atteint est la somme de tous les couples individuels obtenus par la frappe. Le couple maximal est atteint après une durée de frappe de 6 à 10 secondes. Après cette durée, le couple de serrage n'augmente plus que de manière minime.

■ La durée de frappe doit être déterminée pour chaque couple de serrage nécessaire. Le couple de serrage effectivement atteint doit toujours être vérifié à l'aide d'une clé à cliquet avec une douille adéquate.

■ Le couple de serrage dépend de la durée de frappe.

□ Pour obtenir une force de frappe optimale, n'exercez pas de pression contre la vis/l'écrou.

□ Utilisez le produit uniquement pour serrer des vis et des écrous pour des travaux de prémontage. Ce n'est pas le produit qui atteint le couple de consigne souhaité pour la vis ou l'écrou, mais une clé dynamométrique réglée sur le couple de consigne.

□ Vérifiez le couple de serrage effectivement atteint à l'aide d'une clé dynamométrique.

Transport

- ☐ Éteignez immédiatement le produit et enlevez la batterie **(6)**. Laissez toutes les pièces mobiles s'arrêter complètement.
- ☐ Retirez l'outil insérable.
- ☐ Portez toujours le produit par la poignée **(4)**.

Nettoyage, entretien et rangement

⚠ AVERTISSEMENT ! Risque de blessure en cas de mise en service involontaire !

- ▶ Protégez-vous lors des travaux de maintenance et de nettoyage.
- ▶ Éteignez immédiatement le produit et enlevez la batterie **(6)**.

- ☐ Faites effectuer par notre centre de service les travaux de réparation et d'entretien qui ne sont pas décrits dans ce mode d'emploi (voir « Service après-vente »). N'utilisez que des pièces de rechange d'origine.

Nettoyage

⚠ AVERTISSEMENT ! Risque d'électrocution !

- ▶ Ne pulvérisez jamais le produit avec de l'eau.

⚠ ATTENTION ! Risque de dommages au produit !

- ▶ Les substances chimiques risquent d'attaquer les pièces en plastique du produit. N'utilisez pas de produits de nettoyage ou de dissolvants.

- ☐ Gardez les fentes d'aération, le boîtier du moteur et les poignées du produit propres. Utilisez pour cela un chiffon humide ou une brosse.

Entretien

- ■ Le produit ne nécessite aucune maintenance.

Rangement

- ☐ Rangez le produit et les accessoires toujours
  - Propres,
  - Secs,
  - À l'abri de la poussière,
  - Dans la mallette de rangement **(16)**,
  - Hors de la portée des enfants.
- ☐ La température de stockage de la batterie **(6)** du produit est comprise entre 0 °C et +45 °C. Évitez le froid ou la chaleur extrêmes pendant le stockage afin que la batterie ne perde pas ses performances.
- ☐ Retirez la batterie **(6)** du produit avant de le ranger.

Pièces de rechange/accessoires

- ■ Les clients peuvent acheter des pièces de rechange et accessoires compatibles sur www.optimex-shop.com.
- ■ Vous ne pouvez passer des commandes qu'en ligne.
- ☐ Pour plus d'informations, contactez le service d'assistance téléphonique de Lidl (voir « Service après-vente »).

Dépannage

Problème	Cause possible	Solution
Le produit ne démarre pas.	La batterie **(6)** n'est pas mise en place.	Insérez la batterie **(6)** (voir « Mise en place/retrait de la batterie »).
	La batterie **(6)** est déchargée.	Rechargez la batterie **(6)** (voir « Recharger la batterie »).
	L'interrupteur marche/arrêt **(14)** est défectueux.	Adressez-vous à notre centre de service (voir « Service après-vente »).
	Le moteur est défectueux.	
La puissance du produit est faible.	Pression démesurée sur le produit	Exercez seulement une pression adaptée sur le produit.
Le produit fonctionne par intermittence.	Faux contact interne	Adressez-vous à notre centre de service (voir « Service après-vente »).
	L'interrupteur marche/arrêt **(14)** est défectueux.	

Mise au rebut



Veuillez respecter l'identification des matériaux d'emballage pour le tri sélectif, ils sont identifiés avec des abbréviations (a) et des chiffres (b) ayant la signification suivante : 1–7 : plastiques/20–22 : papiers et cartons/80–98 : matériaux composite.

Produit :



Suivez l'info-tri illustré pour un tri optimal. Ce marquage est spécifique au marché français.



Votre mairie ou votre municipalité vous renseignera sur les possibilités de mise au rebut des produits usagés.



Veuillez éliminer ce produit de manière appropriée lorsqu'il arrive en fin de vie, et ne le jetez pas avec les déchets ménagers. Pour obtenir des renseignements concernant les points de collecte et leurs horaires d'ouverture, vous pouvez contacter votre municipalité.

Les piles/piles rechargeables défectueuses ou usagées doivent être recyclées. Les piles et/ou piles rechargeables et/ou le produit doivent être retournés dans les centres de collecte proposés.



Pollution de l'environnement par la mise au rebut incorrecte des piles/piles rechargeables !

Retirez les piles/le pack de piles du produit avant sa mise au rebut.

Les piles/piles rechargeables ne doivent pas être mises au rebut avec les ordures ménagères. Elles peuvent contenir des métaux lourds toxiques et doivent être considérées comme des déchets spéciaux. Les symboles chimiques des métaux lourds sont les suivants : Cd = cadmium, Hg = mercure, Pb = plomb. Pour cette raison, veuillez toujours déposer les piles/piles rechargeables usagées dans les conteneurs de recyclage communaux.

Garantie

Article L217-16 du Code de la consommation

Lorsque l'acheteur demande au vendeur, pendant le cours de la garantie commerciale qui lui a été consentie lors de l'acquisition ou de la réparation d'un bien meuble, une remise en état couverte par la garantie, toute période d'immobilisation d'au moins sept jours vient s'ajouter à la durée de la garantie qui restait à courir. Cette période court à compter de la demande d'intervention de l'acheteur ou de la mise à disposition pour réparation du bien en cause, si cette mise à disposition est postérieure à la demande d'intervention.

Indépendamment de la garantie commerciale souscrite, le vendeur reste tenu des défauts de conformité du bien et des vices rédhibitoires dans les conditions prévues aux articles L217–4 à L217–13 du Code de la consommation et aux articles 1641 à 1648 et 2232 du Code Civil.

Article L217–4 du Code de la consommation

Le vendeur livre un bien conforme au contrat et répond des défauts de conformité existant lors de la délivrance.

Il répond également des défauts de conformité résultant de l'emballage, des instructions de montage ou de l'installation lorsque celle-ci a été mise à sa charge par le contrat ou a été réalisée sous sa responsabilité.

Article L217-5 du Code de la consommation

Le bien est conforme au contrat :

1° S´il est propre à l'usage habituellement attendu d'un bien semblable et, le cas échéant :
- s'il correspond à la description donnée par le vendeur et posséder les qualités que celui-ci a présentées à l'acheteur sous forme d'échantillon ou de modèle ;
- s'il présente les qualités qu'un acheteur peut légitimement attendre eu égard aux déclarations publiques faites par le vendeur, par le producteur ou par son représentant, notamment dans la publicité ou l'étiquetage ;

2° Ou s'il présente les caractéristiques définies d'un commun accord par les parties ou être propre à tout usage spécial recherché par l'acheteur, porté à la connaissance du vendeur et que ce dernier a accepté.

Article L217-12 du Code de la consommation

L'action résultant du défaut de conformité se prescrit par deux ans à compter de la délivrance du bien.

Article 1641 du Code civil

Le vendeur est tenu de la garantie à raison des défauts cachés de la chose vendue qui la rendent impropre à l'usage auquel on la destine, ou qui diminuent tellement cet usage que l'acheteur ne l'aurait pas acquise, ou n'en aurait donné qu'un moindre prix, s'il les avait connus.

Article 1648 1er alinéa du Code civil

L'action résultant des vices rédhibitoires doit être intentée par l'acquéreur dans un délai de deux ans à compter de la découverte du vice.

Les pièces détachées indispensables à l'utilisation du produit sont disponibles pendant la durée de la garantie du produit.

Le produit a été fabriqué selon des critères de qualité stricts, et contrôlé consciencieusement avant sa livraison. En cas de défaut de matériau ou de fabrication, vous avez des droits légaux vis-à-vis du vendeur du produit. Vos droits légaux ne sont en aucun cas limités par notre garantie mentionnée ci-dessous.

La garantie de ce produit est de 5 ans à partir de la date d'achat. La période de garantie commence à la date d'achat. Conservez l'original de la preuve d'achat dans un endroit sûr car ce document est nécessaire pour prouver l'achat.

Tout dommage ou défaut déjà présent au moment de l'achat doit être signalé immédiatement après le déballage du produit.

Si le produit présente un défaut de matériau ou de fabrication dans les 5 ans qui suivent la date d'achat, nous le réparerons ou le remplacerons – à notre choix – gratuitement pour vous. La période de garantie n'est pas prolongée par une demande de garantie acceptée. Cette mesure s'applique également pour les pièces remplacées et réparées.

Cette garantie est annulée si le produit a été endommagé ou utilisé ou entretenu de manière incorrecte.

La garantie couvre les défauts de matériels et de fabrication. Cette garantie ne couvre pas les pièces du produit soumises à une usure normale, et qui sont donc considérées comme des pièces d'usure (par exemple les piles, tuyaux, les cartouches d'encre), ni les dommages aux pièces fragiles, par exemple les interrupteurs ou les pièces en verre.

Faire valoir sa garantie

Afin de garantir la rapidité de traitement de votre demande, veuillez tenir compte des indications suivantes :

Pour toute demande, veuillez conserver le ticket de caisse et le numéro de référence de l'article (IAN 524970_2601) au titre de preuves d'achat.

Le numéro de référence de l'article est indiqué sur la plaque signalétique du produit, sur une gravure présente sur celui-ci, sur la page de couverture de votre manuel (en bas à gauche) ou sur l'autocollant placé sur la face arrière ou inférieure du produit.

En cas de dysfonctionnement de l'appareil ou de tout autre défaut, contactez en premier lieu le service après-vente par téléphone ou par e-mail aux coordonnées indiquées ci-dessous.

Tout produit considéré comme défectueux peut alors être envoyé sans frais de port supplémentaires au service clientèle indiqué, accompagné de la preuve d'achat (ticket de caisse) et d'une description écrite du défaut mentionnant également sa date d'apparition.

PDF ONLINE
parkside-diy.com

Le site parkside-diy.com vous permet de visualiser et de télécharger ce mode d'emploi ainsi que de nombreux autres manuels. Ce code QR vous permet d'accéder directement au site parkside-diy.com. Sélectionnez votre pays et cherchez les modes d'emploi dans le champ de recherche. La numéro de référence de l'article (IAN) 524970_2601 vous permet d'accéder au mode d'emploi se rapportant à votre article.

Service après-vente

(FR) **Service après-vente France**
Tél.: 0800907612
Formulaire de contact sur *parkside-diy.com*
IAN 524970_2601

(BE) **Service après-vente Belgique**
Tél.: 080012614
Formulaire de contact sur *parkside-diy.com*
IAN 524970_2601

Déclaration UE de conformité

DÉCLARATION UE DE CONFORMITÉ (n° 524970_2601)

Nous, l'entreprise
OWIM GmbH & Co. KG, Stiftsbergstraße 1, 74167 Neckarsulm, Allemagne
déclarer en toute responsabilité que le Produit :

IAN :	**524970_2601**
Identification du produit :	**"PARKSIDE"Visseuse à chocs sans fil**
Numéro de modèle :	**HG13479**

Répond aux exigences essentielles des directives de l'UE énumérées

2006/42/CE [JOUE L 157, 9 juin 2006]
2014/30/UE [JOUE L 96, 29 mars 2014]
2011/65/UE [JOUE L 174, 1 juillet 2011]

Références des normes harmonisées ou références aux autres spécifications techniques par rapport auxquels la conformité est déclarée :

N° / Pièces
2006/42/CE
EN ISO 12100:2010
EN 62841-1:2015+AC:2015+A11:2022
EN 62841-2-2:2014+AC:2015
2014/30/UE
EN IEC 55014-1:2021
EN IEC 55014-2:2021

L'objet de la déclaration décrite ci-dessus est conforme à la directive 2011/65/UE du Parlement européen et du Conseil du 8 juin 2011 relative à la limitation de l'utilisation de certaines substances dangereuses dans les équipements électriques et électroniques :

N° / Pièces
EN IEC 63000:2018 (4.3.3 c))
EN 62321-3-1:2014
EN 62321-4:2014/A1:2017
EN 62321-5:2014
EN 62321-7-1:2015
EN 62321-7-2:2017
EN 62321-6:2015
EN 62321-8:2017

Détenteur de la documentation technique : OWIM GmbH & Co.KG

Signé par et au nom de:
OWIM GmbH & Co. KG, Stiftsbergstraße 1, 74167 Neckarsulm, Allemagne

Traduction de la déclaration de conformité d'origine

Neckarsulm	23.03.2026	ppa. Buchheim	ppa. Maier
Lieu	Date	ppa. Jens Buchheim Fondé de pouvoir	ppa. Dr. Thorsten Maier Fondé de pouvoir

FR

CE

Lijst van gebruikte pictogrammen/symbolen ... Pagina 55
Beoogd gebruik ... Pagina 55
Leveringsomvang ... Pagina 56
Onderdelenbeschrijving ... Pagina 56
Functiebeschrijving ... Pagina 56
Technische gegevens ... Pagina 56
Veiligheidsaanwijzingen ... Pagina 58
Algemene veiligheidsaanwijzingen voor elektrische apparaten ... Pagina 58
Veiligheidsaanwijzingen voor slagmoersleutels ... Pagina 60
Vermindering van trillingen en geluid ... Pagina 61
Wat te doen in noodgevallen ... Pagina 61
Overige risico's ... Pagina 61
Vóór het eerste gebruik ... Pagina 61
Product uitpakken ... Pagina 61
Accessoires ... Pagina 61
Voorbereiding ... Pagina 62
Inzetgereedschap monteren/demonteren ... Pagina 62
Ladingsniveau van de accu controleren ... Pagina 62
Accu opladen ... Pagina 62
Bediening ... Pagina 63
Accu plaatsen/verwijderen ... Pagina 63
Toerentalniveau selecteren ... Pagina 63
Draairichting instellen ... Pagina 63
In-/uitschakelen ... Pagina 63
Toerentalregeling ... Pagina 64
LED-werklamp ... Pagina 64
Riemclip ... Pagina 64
Tips voor het werken met het product ... Pagina 64
Transport ... Pagina 64

Reiniging, onderhoud en opslag ..... Pagina 64
Schoonmaken ..... Pagina 64
Onderhoud ..... Pagina 65
Opbergen ..... Pagina 65
Reserveonderdelen/accessoires ..... Pagina 65
Probleemoplossing ..... Pagina 65
Afvoer ..... Pagina 65
Garantie ..... Pagina 66
Afwikkeling in geval van garantie ..... Pagina 66
Service ..... Pagina 66
EU-conformiteitsverklaring ..... Pagina 67

Lijst van gebruikte pictogrammen/symbolen			
	**GEVAAR!** – Duidt op een gevaar met een hoog risico dat ernstig letsel of de dood tot gevolg kan hebben, als dit niet wordt voorkomen (bijv. verstikkingsgevaar)		Dit symbool betekent dat voor gebruik van het product de gebruiksaanwijzing moet worden geraadpleegd.
	**WAARSCHUWING!** – Duidt op een gevaar met een middelmatig risico dat ernstig letsel of de dood tot gevolg kan hebben, als dit niet wordt voorkomen (bijv. gevaar voor elektrische schokken)		Gelijkstroom/-spanning
			Draag gehoorbescherming!
	**VOORZICHTIG!** – Duidt op een gevaar met een laag risico dat licht tot matig letsel tot gevolg kan hebben, als dit niet wordt voorkomen (bijv. verbrandingsgevaar)		Draag veiligheidshandschoenen!
			Draag oogbescherming!
	**OPGELET!** – Waarschuwt voor mogelijke schade aan eigendommen (bijv. risico op kortsluiting)		Toets voor toerentalniveau **(13)**
			Toerentalniveauindicator **(12)**
	Voorzichtig! Hete oppervlakken. Er bestaat risico op verbranding.		Veiligheidsaanwijzingen Aanwijzingen voor het gebruik
	Het CE-teken bevestigt dat het product voldoet aan de betreffende EU-richtlijnen.		

20 V ACCU-SLAGSCHROEVENDRAAIER

Beoogd gebruik

- Dit product is bestemd voor de volgende activiteiten:
  - Schroeven vast- en losdraaien
  - Moeren vast- en losdraaien
- De LED-werklamp **(11)** is bedoeld om de werkplek te verlichten.
- Gebruik altijd de juiste accessoires voor het beoogde gebruik. Houd bij de koop en het gebruik van inzetgereedschap de hand aan de technische eisen van het product (zie "Technische gegevens").
- Gebruik het product alleen in droge binnenruimtes.
- Andere manieren van gebruik of veranderingen van het product worden beschouwd als onjuist en kunnen risico's zoals levensgevaar, verwondingen en beschadigingen met zich meebrengen.
- De fabrikant wijst iedere aansprakelijkheid af voor schade die is ontstaan door ander gebruik dan het beoogde.
- De exploitant of gebruiker van het product is verantwoordelijk voor ongevallen of persoonlijk letsel en/of materiële schade van derden of hun eigendommen.
- Het product is uitsluitend bestemd voor persoonlijk gebruik.
- Het product is niet voor commercieel gebruik of voor vergelijkbare toepassingen bestemd.
- Houd de hand aan alle geldende lokale veiligheidsvoorschriften, normen en verordeningen. Gebruik van elektrische apparaten die veel lawaai produceren, kan conform nationale of lokale voorschriften alleen gedurende bepaalde tijden toegestaan zijn.
- Het product maakt deel uit van de serie **X 20 V TEAM** en kan worden gebruikt met de serie **X 20 V TEAM** accu. Accu's uit de serie **X 20 V TEAM** mogen alleen worden opgeladen met opladers uit de serie **X 20 V TEAM**.

Leveringsomvang

⚠ WAARSCHUWING!

- Zowel het product als het verpakkingsmateriaal zijn geen kinderspeelgoed! Kinderen mogen niet spelen met de plastic zakken, folie en kleine onderdelen! Er bestaat gevaar voor inslikken en verstikking!

TIP

- Accu's en oplader worden niet meegeleverd.

1 20 V Accu-slagschroevendraaier
1 Opbergkoffer
1 Gebruiksaanwijzing

Onderdelenbeschrijving

Vouw voor het lezen de bladzijden met de afbeeldingen uit en maak uzelf daarna vertrouwd met alle functionaliteit van het product.

(Afb. A)

(1) Werktuighouder
(2) Vergrendelingshuls
(3) Draairichtingsschakelaar
(4) Handgreep (geïsoleerd greepvlak)
(5) Accuhouder
(6) Accu *
(7) Riemclip
(8) Knop (ladingsniveau)
(9) Ladingsniveau-indicator
(10) Ontgrendelknop (accu)
(11) LED-werklamp
(12) Toerentalniveauindicator
(13) Knop (toerentalniveau)
(14) Aan/uit-schakelaar

(Afb. B)

(15) Oplader *

(Afb. C)

(16) Opbergkoffer

(Afb. D)

(17) Bithouder *
(18) Steekmoeradapter *

* Niet in leveringsomvang inbegrepen.

Functiebeschrijving

- Het product heeft een werktuighouder **(1)** met een inwendige zeskant van ¼" (6,35 mm) die rechtsom of linksom kan worden gedraaid.
- Voor het gebruik van standaard korte bits (25 mm) hebt u een geschikte magnetische bithouder nodig.
- De draaislagfunctie zet het vermogen van de motor om in uniforme draaislagen.
- Het slagmechanisme schakelt in bij het vastdraaien en losdraaien van schroeven en moeren.
- Zie het hoofdstuk "Bediening" voor meer informatie over de afzonderlijke bedieningselementen.

Technische gegevens

20 V Accu-slagschroevendraaier	**PDSSAP 20-Li D3**
Nominale spanning U:	20 V ⎓
Gewicht (met accu):	1,58 kg
Stationair toerental n_0:	
- Niveau 1:	0–1900 min^{-1}
- Niveau 2:	0–2400 min^{-1}
- Niveau 3:	0–3050 min^{-1}
- Niveau 4:	0–3600 min^{-1}
Slagtempo:	
- Niveau 1:	0–1200 min^{-1}
- Niveau 2:	0–2400 min^{-1}
- Niveau 3:	0–3800 min^{-1}
- Niveau 4:	0–4300 min^{-1}
Draaimoment:	
- Niveau 1:	120 N m
- Niveau 2:	150 N m
- Niveau 3:	190 N m
- Niveau 4:	226 N m
Max. grootte schroef/moer:	M16
Werktuighouder:	¼" (6,35 mm) inwendige zeskant

PARKSIDE Performance Smart-accu	Smart PAPP 204 A1/ Smart PAPS 208 A1
Frequentieband:	2400-2483,5 MHz
Zendvermogen:	≤ 20 dBm

Aanbevolen omgevingstemperatuur	
Max. temperatuur (totaal):	+50 °C
Tijdens het opladen:	+4 °C tot +40 °C
Tijdens het gebruik:	+4 °C tot +50 °C
Tijdens opslag:	0 °C tot +45 °C

Geluidsemissiewaarden

De gemeten waarden zijn in overeenstemming met EN 62841 vastgesteld. Het met A gewaardeerde geluidsdrukniveau van het elektrische apparaat bedraagt meestal:

Geluidsdrukniveau L_{pA}:	71,2 dB
Onzekerheid K_{pA}:	3,0 dB
Geluidsvermogensniveau L_{WA}:	79,2 dB
Onzekerheid K_{WA}:	3,0 dB

Trillingsemissiewaarden

Totale trillingswaarden (vectorsom van drie richtingen), vastgesteld conform EN 62841:

Trilling a_h:	8,02 m/s^2
Onzekerheid K:	1,5 m/s^2

⚠ WAARSCHUWING!



Draag gehoorbescherming!

⚠ WAARSCHUWING!

- De trillings- en geluidsemissies kunnen tijdens het feitelijke gebruik van het elektrische apparaat van de aangegeven waarden afwijken, afhankelijk van de manier waarop het elektrische apparaat gebruikt wordt, in het bijzonder van welk soort werkstuk bewerkt wordt.

⚠ WAARSCHUWING!

Probeer om de trillings- en geluidsbelasting zo klein mogelijk te houden. U kunt bijvoorbeeld om de trillingsbelasting te verminderen handschoenen dragen tijdens het gebruik van het inzetgereedschap en een grens stellen aan de tijd dat u het apparaat gebruikt. Daarbij dient u rekening te houden met alle aspecten van de gebruikscyclus (bijvoorbeeld de tijd waarin het elektrische apparaat is uitgeschakeld en de tijd waarin het apparaat wel is ingeschakeld maar niet feitelijk wordt belast).

TIP

- De aangegeven totale trillingswaarde en de aangegeven geluidsemissiewaarde zijn met een genormeerde testmethode gemeten en kunnen worden gebruikt om elektrische apparaten met elkaar te vergelijken.
- De aangegeven totale trillingswaarde en de aangegeven geluidsemissiewaarde kunnen ook voor een voorlopige inschatting van de belasting worden gebruikt.

Oplaadtijd

⚠ WAARSCHUWING! Risico van persoonlijk letsel en materiële schade door onjuist gebruik van de accu's!

- Raadpleeg de veiligheidstips en opmerkingen over het opladen en het juiste gebruik die zijn opgenomen in de gebruiksaanwijzing van de accu's en de oplader van de serie **X 20 V TEAM**.
- In de aparte gebruiksaanwijzing vindt u een gedetailleerde beschrijving van het opladen en andere informatie.

- Het product maakt deel uit van de serie **X 20 V TEAM** en kan worden gebruikt met de serie **X 20 V TEAM** accu. Accu's uit de serie **X 20 V TEAM** mogen alleen worden opgeladen met opladers uit de serie **X 20 V TEAM**.
- De oplaadtijd wordt beïnvloed door factoren zoals omgevingstemperatuur, temperatuur van de accu en netspanning en kan afwijken van de gespecificeerde waarden.
- Wij raden u aan om dit product uitsluitend met de volgende accu's te gebruiken:
  - **PAP 20 B1**
  - **PAP 20 B3**
  - **PAPP 204 A1**
  - **Smart PAPS 208 A1**

■ Wij raden u aan om deze accu's met de volgende opladers op te laden:
  – **PLG 20 A3**
  – **PLG 20 A4**
  – **PLG 20 C1**
  – **PLG 20 C3**
  – **PDSLG 20 A1**
  – **Smart PLGS 2012 A1**

□ Technische gegevens accu's en oplader: Zie aparte gebruiksaanwijzing

Oplaadtijd Oplader	**2 Ah Accu PAP 20 B1**	**4 Ah Accu PAP 20 B3**	**4 Ah PAPP 204 A1**	**8 Ah Smart PAPS 208 A1**
Max. 2,4 A Oplader PLG 20 A4/C1	60 min	120 min	120 min	210 min
Max. 4,5 A Oplader PLG 20 A3/C3	35 min	60 min	50 min	120 min
Max. 4,5 A Oplader PDSLG 20 A1	35 min	60 min	50 min	120 min
Oplader Smart PLGS 2012 A1	35 min	35 min	35 min	45 min



Veiligheidsaanwijzingen

Algemene veiligheidsaanwijzingen voor elektrische apparaten

⚠ WAARSCHUWING!

▶ **Lees alle veiligheidsaanwijzingen, tips, afbeeldingen en technische gegevens die met dit elektrische apparaat zijn meegeleverd.** Het zich niet opvolgen van de veiligheidstips en onderstaande aanwijzingen kan elektrische schokken, brand en/of ernstig letsel veroorzaken.

Bewaar alle veiligheidsaanwijzingen en aanwijzingen voor toekomstig gebruik.

Het in de veiligheidsaanwijzingen gebruikte begrip "elektrisch apparaat" heeft betrekking op aan het elektriciteitsnet aangesloten elektrische apparaten (met aansluitsnoer) of op door een accu gevoede elektrische apparaten (zonder aansluitsnoer).

Veiligheid op de werkplek

1) **Houd de werkplek schoon en goed verlicht.** Slecht georganiseerde en niet verlichte werkplekken kunnen tot ongevallen leiden.
2) **Werk met het elektrische apparaat niet in een omgeving met explosiegevaar door de aanwezigheid van brandbare vloeistoffen, gassen of stof.** Elektrische apparaten veroorzaken vonken, die het stof of de dampen kunnen doen ontbranden.
3) **Houd kinderen en andere personen uit de buurt als het elektrische apparaat wordt gebruikt.** Als u wordt afgeleid, kunt u de controle over het elektrische apparaat verliezen.

Elektrische veiligheid

1) **De aansluitstekker van het elektrische apparaat moet in het stopcontact passen. De stekker mag op geen enkele manier worden veranderd. Gebruik geen verloopstekkers in combinatie met geaarde elektrische apparaten.** Ongewijzigde stekkers en passende stopcontacten verminderen het risico op elektrische schokken.
2) **Voorkom lichamelijk contact met geaarde oppervlakken zoals buizen, verwarmingsapparatuur, fornuizen en koelkasten.** Het risico op elektrische schokken is groter als uw lichaam is geaard.
3) **Houd elektrische apparaten uit de buurt van regen of vocht.** Het binnendringen van water in een

elektrisch apparaat verhoogt het risico op elektrische schokken.

4) **Gebruik het aansluitsnoer niet voor een ander doel, zoals het dragen of ophangen van het elektrische apparaat of om de netstekker uit het stopcontact te trekken. Houd het aansluitsnoer uit de buurt van hitte, olie, scherpe voorwerpen of zich bewegende onderdelen.** Een beschadigd of verward aansluitsnoer verhoogt het risico op elektrische schokken.
5) **Als u met een elektrische apparaat buiten werkt, gebruik dan alleen verlengsnoeren die ook geschikt zijn voor gebruik buitenshuis.** Het gebruik van een verlengsnoer geschikt voor werken buitenshuis vermindert het risico op elektrische schokken.
6) **Als het gebruik van het elektrische apparaat in een vochtige omgeving niet kan worden vermeden, gebruik dan een aardlekschakelaar.** Gebruik van een aardlekschakelaar vermindert het risico op elektrische schokken.

Persoonlijke veiligheid

1) **Wees altijd attent, let op wat u doet en ga met overleg te werk als u met een elektrisch apparaat werkt. Gebruik een elektrisch apparaat niet als u moe bent of onder de invloed van drugs, alcohol of medicijnen verkeert.** Een moment van onoplettendheid bij het gebruik van een elektrisch apparaat kan ernstige verwondingen veroorzaken.
2) **Draag persoonlijke veiligheidsuitrusting en altijd een veiligheidsbril.** Het dragen van een persoonlijke veiligheidsuitrusting zoals een stofmasker, antislip-veiligheidsschoenen, een veiligheidshelm of gehoorbescherming, afhankelijk van het type en het gebruik van het elektrische apparaat, vermindert het risico op letsel.
3) **Vermijd onbedoeld inschakelen. Zorg ervoor dat het elektrische apparaat is uitgeschakeld voordat u het aansluit op de stroomvoorziening en/of de accu of het optilt of draagt.** Als u bij het dragen van het elektrische apparaat uw vinger op de schakelaar houdt of het elektrische apparaat aansluit op de stroomvoorziening terwijl het al is ingeschakeld, dan kan dit tot ongevallen leiden.
4) **Verwijder inzetgereedschap of schroefsleutels voordat u het elektrische apparaat inschakelt.** Een werktuig of sleutel die zich in een draaiend onderdeel van een elektrisch apparaat bevindt, kan verwondingen veroorzaken.
5) **Vermijd een abnormale lichaamshouding. Zorg ervoor dat u stevig staat en dat u altijd uw evenwicht bewaart.** Op die manier kunt u het elektrische apparaat in onverwachte situaties beter onder controle houden.
6) **Draag geschikte kleding. Draag geen wijde kleding of sieraden. Houd haren, kleding en handschoenen uit de buurt van bewegende onderdelen.** Losse kleding, sieraden en lang haar kunnen door bewegende delen worden gegrepen.
7) **Als stofafzuig- en opvangvoorzieningen voor stof kunnen worden aangebracht, zorg er dan voor dat deze zijn aangesloten en correct worden gebruikt.** Gebruik van een stofafzuiging kan gevaar door stof verminderen.
8) **Laat u niet in slaap sussen door een onterecht gevoel van veiligheid en veronachtzaam nooit de veiligheidsregels voor elektrische apparaten, ook niet wanneer u vertrouwd bent met het elektrische apparaat doordat u er vaak mee werkt.** Achteloos te werk gaan kan binnen een fractie van een seconde leiden tot zware verwondingen.

Gebruik en behandeling van het elektrische apparaat

1) **Belast het elektrische apparaat niet overmatig. Gebruik voor uw werk het daarvoor bestemde elektrische apparaat.** Met een geschikt elektrisch apparaat werkt u beter en veiliger in het aangegeven vermogensbereik.
2) **Gebruik een elektrisch apparaat nooit als de aan/uit-schakelaar ervan defect is.** Een elektrisch apparaat dat niet meer in- of uitgeschakeld kan worden, is gevaarlijk en moet gerepareerd worden.
3) **Trek de netstekker uit de stekkerdoos en/of verwijder de uitneembare accu, voordat u het apparaat instelt, inzetgereedschap wisselt of het elektrische apparaat opbergt.** Deze voorzorgsmaatregelen voorkomen dat het elektrische apparaat onbedoeld wordt gestart.
4) **Berg niet-gebruikte elektrische apparaten op buiten het bereik van kinderen. Laat het elektrische apparaat niet gebruiken door personen die hiermee niet vertrouwd zijn of deze aanwijzingen niet hebben gelezen.** Elektrische apparaten zijn gevaarlijk als ze door onervaren personen worden gebruikt.

5) **Onderhoud elektrische apparaten en inzetgereedschap altijd zorgvuldig. Controleer of bewegende delen correct werken en niet klemmen en of er geen onderdelen zijn gebroken of zodanig zijn beschadigd dat ze de werking van het elektrische apparaat nadelig beïnvloeden. Laat beschadigde onderdelen repareren voordat u het elektrische apparaat gaat gebruiken.** Veel ongelukken worden veroorzaakt door slecht onderhouden elektrische apparaten.
6) **Houd snijwerktuigen scherp en schoon.** Met zorg onderhouden snijwerktuigen lopen minder vaak vast en zijn gemakkelijker te sturen als de snijvlakken scherp zijn.
7) **Gebruik elektrische apparaten, accessoires, inzetgereedschap, etc. zoals in deze aanwijzingen is aangegeven. Houd daarbij rekening met de arbeidsomstandigheden en de werkzaamheden die moeten worden verricht.** Gebruik van elektrische apparaten voor andere dan de bestemde doeleinden kan gevaarlijke situaties veroorzaken.
8) **Zorg ervoor dat de handgrepen en greepvlakken droog, schoon en olie-en vetvrij blijven.** Gladde grepen en greepvlakken maken veilige bediening en controle van het elektrische apparaat in onvoorziene omstandigheden onmogelijk.

Gebruik en behandeling van het accu-apparaat

1) **Laad accu's alleen op met opladers die door de fabrikant worden aanbevolen.** Bij een oplader die geschikt is voor een bepaald soort accu's, bestaat brandgevaar als het voor andere soorten accu's gebruikt wordt.
2) **Gebruik in de elektrische apparaten alleen accu's die daarvoor zijn bestemd.** Gebruik van andere accu's kan letsel en brandgevaar veroorzaken.
3) **Houd de niet gebruikte accu uit de buurt van paperclips, munten, sleutels, spijkers, schroeven, of andere kleine metalen voorwerpen die kortsluiting kunnen veroorzaken.** Kortsluiting tussen accupolen kan brandwonden of brand veroorzaken.
4) **Bij onjuist gebruik kan er vloeistof uit de accu lekken. Vermijd contact daarmee. Bij toevallig contact met water afspoelen. Als de vloeistof in de ogen komt, raadpleeg dan bovendien een arts.** Lekkende accuvloeistof kan irritatie van de huid of brandwonden veroorzaken.
5) **Gebruik geen beschadigde of gemodificeerde accu's.** Beschadigde of gemodificeerde accu's kunnen zich onvoorspelbaar gedragen en kunnen gevaar voor brand, explosies of letsel veroorzaken.
6) **Stel accu's niet bloot aan vuur en hoge temperaturen.** Vuur of temperaturen van meer dan +130 °C kunnen een explosie veroorzaken.
7) **Volg alle aanwijzingen voor het opladen op en laad de accu of het accu-apparaat nooit op buiten het in de gebruiksaanwijzing aangegeven temperatuurbereik.** Onjuist opladen of opladen bij te hoge of te lage temperaturen kan de accu beschadigen en het brandgevaar vergroten.

Service

1) **Laat uw elektrische apparaat alleen door gekwalificeerde vakmensen en uitsluitend met originele reserveonderdelen repareren.** Daarmee wordt verzekerd dat de veiligheid van het elektrische apparaat behouden blijft.
2) **Verricht geen onderhoud aan beschadigde accu's.** Al het onderhoud aan accu's mag alleen worden uitgevoerd door de fabrikant of zijn daartoe gemachtigde klantendienst.

Veiligheidsaanwijzingen voor slagmoersleutels

- **Houd het elektrische apparaat alleen vast aan de geïsoleerde greepvlakken als u werk verricht waarbij de schroef verborgen elektrische leidingen kan raken.** Door contact met onder spanning staande leidingen kunnen ook metalen onderdelen van het apparaat onder spanning komen te staan en daardoor elektrische schokken veroorzaken.
- **Zet het werkstuk vast.** Een met een spaninrichting of een bankschroef vastgezet werkstuk is veiliger dan een werkstuk dat u met uw hand vasthoudt.
- **Wacht totdat het elektrische apparaat tot stilstand is gekomen, voordat u het neerlegt.** Het inzetgereedschap kan vast gaan zitten en zo leiden tot verlies van controle over het elektrische apparaat.
- **Gebruik geschikte zoekapparaten om verborgen leidingen op te sporen of neem hierover contact op met uw plaatselijke netbeheerders.** Contact met elektrische leidingen kan tot elektrische schokken en brand leiden. Beschadiging van een gasleiding kan een explosie veroorzaken. Binnendringen in een waterleiding veroorzaakt schade aan voorwerpen.

- **Bij zachte materialen zoals aluminium of iets dergelijks kan bij gebruik door de slagmoersleutel de schroefdraad of de schroefzitting door te strak aandraaien worden beschadigd.**

Originele accessoires/hulpstukken

⚠ WAARSCHUWING!

- ▶ Gebruik geen accessoires die niet worden aanbevolen door /// PARKSIDE®. Dit kan elektrische schokken of brand veroorzaken.

- Gebruik alleen accessoires en hulpstukken die in de gebruiksaanwijzing worden genoemd of waarvan de aansluitingen compatibel zijn met het product.

Vermindering van trillingen en geluid

Beperk de gebruikstijd, gebruik trillings- en geluidsarme werkwijzen en draag een persoonlijke veiligheidsuitrusting om de effecten van trillingen en geluid te verminderen.

De volgende maatregelen helpen om de risico's van trillingen en geluid te verminderen:

- Gebruik het product alleen zoals beoogd en zoals in deze aanwijzingen is beschreven.
- Zorg ervoor dat het product in onberispelijke staat verkeert en uitstekend is onderhouden.
- Houd het product stevig vast aan de handgrepen/ greepvlakken.
- Onderhoud het product zoals aangegeven in de gebruiksaanwijzingen en zorg voor voldoende smering (als dat van toepassing is).
- Organiseer uw werkplan zodanig dat het gebruik van producten die hevig trillen, over een langere tijdsduur is verdeeld.

Wat te doen in noodgevallen

Maak u aan de hand van deze gebruiksaanwijzing vertrouwd met het gebruik van dit product. Prent de veiligheidsaanwijzingen in uw geheugen in en neem ze onvoorwaardelijk in acht. Dit helpt om risico's en gevaar te vermijden.

- Zorg ervoor dat u bij het gebruiken van dit product altijd alert bent zodat u gevaren vroegtijdig herkent en ernaar kunt handelen. Snel ingrijpen kan ernstig letsel en materiële schade voorkomen.
- Als het product niet goed werkt, schakel het dan onmiddellijk uit en verwijder de accu. Laat het product daarna door een gekwalificeerde vakman controleren en, indien nodig, repareren voordat u het weer in gebruik neemt.

Overige risico's

TIP

- ▶ Dit product genereert tijdens het gebruik een elektromagnetisch veld! Dit veld kan onder bepaalde omstandigheden actieve of passieve medische implantaten beïnvloeden! Om het risico op ernstig letsel of overlijden te verminderen, raden we aan dat mensen met medische implantaten hun arts en de fabrikant van het medische implantaat raadplegen voordat zedit product in gebruik nemen!

Ook als u het product volgens de voorschriften gebruikt, blijven er mogelijke risico's bestaan op lichamelijk letsel en materiële schade. Als gevolg van de bouwwijze en de uitvoering van dit product kunnen zich onder andere de volgende gevaren voordoen:

- Letsel veroorzaakt door bewegende delen of hete oppervlakken
- Gehoorschade als geen geschikte gehoorbescherming wordt gedragen
- Effecten op de gezondheid als gevolg van hand- en armtrillingen als het product gedurende langere tijd wordt gebruikt of als het niet juist wordt gebruikt en onderhouden

Vóór het eerste gebruik

Product uitpakken

1. Haal het product uit zijn verpakking en verwijder al het verpakkingsmateriaal en beschermfolie.
2. Controleer of alle onderdelen aanwezig zijn en of de beschrijving van het meegeleverde volledig is (zie "Leveringsomvang").
3. Controleer of het product en alle onderdelen in goede staat zijn. Mocht u een beschadiging of een defect vaststellen, gebruik het product dan niet, maar ga te werk zoals beschreven in het hoofdstuk "Garantie".

Accessoires

⚠ WAARSCHUWING!

- ▶ Gebruik geen accessoires die niet worden aanbevolen door /// PARKSIDE®. Dit kan elektrische schokken of brand veroorzaken.

Voor veilig en voorschriftmatig gebruik van dit product zijn onder andere de volgende hulpstukken zoals bijvoorbeeld apparatuur en inzetgereedschap nodig:

- Inzetgereedschap voor ¼" (6,35 mm) werktuighouder **(1)**:
  - Bithouder en schroefbit
  - Steekmoeradapter en steekmoer
- Geschikte persoonlijke veiligheidsuitrusting

Werktuigen en inzetgereedschappen verkrijgbaar via onze servicewebsite en verkooppunten. Neem bij de aankoop altijd de technische vereisten van dit product in acht (zie "Technische gegevens"). Als u twijfelt, informeer dan bij een gekwalificeerde specialist of neem contact op met onze klantenservice.

Voorbereiding

⚠ WAARSCHUWING! Risico op letsel door ongewenste ingebruikname!

▶ Plaats de accu **(6)** pas in het product als het volledig is voorbereid voor gebruik.

Inzetgereedschap monteren/demonteren

TIP

▶ De richtingsgegevens in deze paragraaf moeten zo worden geïnterpreteerd dat de gebruiker achter het product zelf is gepositioneerd.

▶ Er moeten slagvaste accessoires of een steeksleuteladapter worden gebruikt. Niet-slagvaste accessoires kunnen het aantrekkoppel verminderen of de accessoires beschadigen.

Inzetgereedschap monteren

(Afb. D)

1. **Werktuighouder (1) ontgrendelen:** Schuif de vergrendelingshuls **(2)** naar voren.
2. Steek een bithouder **(17)** of een steekmoeradapter **(18)** in de werktuighouder **(1)**.
3. **Inzetgereedschap vastklemmen:** Laat de vergrendelingshuls **(2)** los.
4. Schuif een schroefbit of een steekmoer op de bithouder **(17)** of de steekmoeradapter **(18)**.
5. Controleer of het inzetgereedschap goed vastzit, door eraan te trekken.

Inzetgereedschap demonteren

(Afb. D)

⚠ VOORZICHTIG! Gevaar voor verbrandingen!

▶ Inzetgereedschap kan erg heet worden. Draag eventueel veiligheidshandschoenen.

1. **Werktuighouder (1) ontgrendelen:** Schuif de vergrendelingshuls **(2)** naar voren.
2. Verwijder het inzetgereedschap.

Ladingsniveau van de accu controleren

□ Druk op **(8)** op de accu **(6)**.

■ Het ladingsniveau van de accu **(6)** wordt door het oplichten van de overeenkomstige LED-lampjes van de ladingsniveau-indicator **(9)** weergegeven.

Kleur	Betekenis
Groen	Volledig opgeladen
Oranje	Gedeeltelijk opgeladen
Rood	Moet worden opgeladen

□ Laad de accu **(6)** op wanneer alleen nog maar de rode LED van de ladingsniveau-indicator **(9)** oplicht.

Accu opladen

⚠ OPGELET! Risico van beschadiging van de accu (6)!

▶ Stel de accu **(6)** niet gedurende langere tijd bloot aan directe zonnestraling en leg ze niet op een verwarming. Stel een omgevingstemperatuur in van max. +50 °C.

TIP

▶ Raadpleeg de gebruiksaanwijzing van de oplader **(15)** voor gedetailleerde aanwijzingen.

▶ Als de accu **(6)** nog warm zijn, laat ze dan afkoelen voordat u ze oplaadt.

1. Verwijder de accu **(6)** uit het product.
2. Schuif de accu **(6)** in de laadschacht van de oplader **(15)**.
3. Verbind de oplader **(15)** met een stekkerdoos.
4. Trek de oplader **(15)** na het opladen uit het stopcontact.
5. Trek de accu **(6)** uit de oplader **(15)**.

Indicatie-LED's op de oplader

Groen	Rood	Betekenis
Licht op	–	Volledig opgeladen
		Stand-bymodus (geen accu **(6)** geplaatst)
–	Licht op	Bezig met opladen
–	Knippert	De accu **(6)** is oververhit
Knippert	Knippert	De accu **(6)** is defect

Bediening

Accu plaatsen/verwijderen

⚠ WAARSCHUWING! Risico op letsel door ongewenste ingebruikname!

▶ Sluit de accu **(6)** pas aan als het product volledig voorbereid is voor ingebruikname.

⚠ OPGELET! Gevaar voor schade aan voorwerpen en aan het product!

▶ Een onjuiste accu kan het product en de accu beschadigen.

Accu plaatsen

1. Schuif de accu **(6)** langs de geleiderail in de accuhouder **(5)**.
2. Zorg ervoor dat de accu **(6)** hoorbaar vastklikt.

Accu verwijderen

1. Druk op de ontgrendelingstoets **(10)** op de accu **(6)**.
2. Trek de accu **(6)** uit de accuhouder **(5)**.

Toerentalniveau selecteren

□ Druk op **(13)** om tussen 4 toerentalniveau's te kiezen.

■ Het ingestelde toerentalniveau wordt in de toerentalniveauindicator **(12)** getoond.

Niveau	Max. stationair toerental	Max. slagtempo	Draaimoment
1	1900 min^{-1}	1200 min^{-1}	120 N m
2	2400 min^{-1}	2400 min^{-1}	150 N m
3	3050 min^{-1}	3800 min^{-1}	190 N m
4	3600 min^{-1}	4300 min^{-1}	226 N m

Draairichting instellen

(Afb. E)

⚠ OPGELET! Risico op beschadiging van het product!

▶ Bedien de draairichtingsschakelaar **(3)** pas als het product tot stilstand is gekomen.

TIP

▶ De richtingsgegevens in deze paragraaf moeten zo worden geïnterpreteerd dat de gebruiker achter het product zelf is gepositioneerd.

□ Zet de draairichtingsschakelaar **(3)** in een van de 3 standen:

Stand van de draairichtingsschakelaar (3)	Draairichting
Links	Met de wijzers van de klok mee
Midden	Aan/uit-schakelaar **(14)** geblokkeerd
Rechts	Tegen de klok in

In-/uitschakelen

⚠ WAARSCHUWING! Gevaar voor letsel door ongewenst continu bedrijf van het product!

▶ Voordat u de accu **(6)** plaatst, moet u controleren of de aan/uit-schakelaar **(14)** correct functioneert en bij het loslaten terugkeert naar de UIT-positie.

Inschakelen

1. Plaats de accu **(6)** (zie "Accu plaatsen/verwijderen").
2. Stel de draairichting in (zie "Draairichting instellen").
3. Selecteer het toerentalniveau (zie "Toerentalniveau selecteren").
4. Houd de aan/uit-schakelaar **(14)** ingedrukt.

Uitschakelen

1. Laat de aan/uit-schakelaar **(14)** los.
2. Wacht totdat het product tot stilstand is gekomen, voordat u het neerlegt.
3. Als u een pauze inlast, zet u de draairichtingsschakelaar **(3)** in de middelste stand. Dit voorkomt dat het product per ongeluk wordt ingeschakeld.

4. Trek de accu **(6)** uit het product, als u het product zonder toezicht achterlaat of klaar bent met de werkzaamheden.

Toerentalregeling

□ **Het toerental stapsgewijs regelen:** Druk korter of langer op de aan/uit-schakelaar **(14)**.

Druk	Toerental
Licht	Laag
Sterk	Hoog

LED-werklamp

TIP

▶ **Verbeter het zicht in slecht verlichte gebieden:** Dit product is uitgerust met een LED-werklamp **(11)**, om de directe werkplek te verlichten.

■ Zodra het product ingeschakeld wordt, schakelt de LED-werklamp **(11)** direct in.

Riemclip

⚠ VOORZICHTIG! Risico op letsel!

▶ Voordat u het product aan een riem vastmaakt: Zet de draairichtingsschakelaar **(3)** in de middelste stand. Dit voorkomt dat het product per ongeluk wordt ingeschakeld.

□ Gebruik de riemclip **(7)** om het product aan een riem te hangen.

■ U kunt de riemclip **(7)** gebruiken als flesopener voor flessen met kroonkurken.

Tips voor het werken met het product

⚠ OPGELET!

▶ Volg altijd de instructies van de fabrikant voor het aanhalen van bouten of moeren. Volg de instructies van de fabrikant om bouten of moeren te controleren op tijd of vermogen.

▶ Na het vervangen van een wiel op de auto: Inspecteer de wielbouten of -moeren volgens de instructies of richtlijnen van de fabrikant. Haal de wielbouten of -moeren na 50 tot 100 km aan met een momentsleutel.

Praktische aanwijzing

■ Het koppel is afhankelijk van de slagduur. Het maximale koppel dat kan worden bereikt, is de som van alle afzonderlijke koppels die door de slag zijn bereikt. Het maximale koppel wordt bereikt na een slagduur van 6–10 seconden. Na deze periode neemt het koppel nog maar minimaal toe.

■ De slagduur moet voor elk vereist koppel worden bepaald. Het werkelijke koppel moet altijd worden gecontroleerd met een momentsleutel.

■ Het aanhaalkoppel is afhankelijk van de slagduur.

□ Oefen geen druk uit op de bout/moer om de optimale slagkracht te verkrijgen.

□ Gebruik het product alleen om bouten en moeren vast te draaien voor voorbereidingswerkzaamheden. Het is niet het product dat het gewenste koppel van de bout of moer bereikt, maar een momentsleutel die is ingesteld op het gewenste koppel.

□ Controleer het feitelijk bereikte aanhaalmoment met een momentsleutel.

Transport

□ Schakel het product uit en verwijder de accu **(6)**. Laat alle bewegende delen volledig tot stilstand komen.

□ Verwijder het inzetgereedschap.

□ Draag het product altijd aan de handgreep **(4)**.

Reiniging, onderhoud en opslag

⚠ WAARSCHUWING! Risico op letsel door ongewenste ingebruikname!

▶ Bescherm uzelf tijdens onderhouds- en reinigingswerkzaamheden.

▶ Schakel het product uit en verwijder de accu **(6)**.

□ Laat reparaties en onderhoudswerkzaamheden, die niet in deze handleiding beschreven zijn, door ons servicecentrum uitvoeren (zie "Service"). Gebruik uitsluitend originele reserveonderdelen.

Schoonmaken

⚠ WAARSCHUWING! Kans op elektrische schokken!

▶ Spuit het product nooit met water af.

⚠ OPGELET! Risico op beschadiging van het product!

▶ Chemische stoffen kunnen de plastic onderdelen van het product aantasten. Gebruik geen schoonmaakmiddelen of oplosmiddelen.

☐ Houd de ventilatieopeningen, de motorbehuizing en de grepen van het product schoon. Gebruik daarvoor een vochtige doek of borstel.

Onderhoud

■ Het product is onderhoudsvrij.

Opbergen

☐ Bewaar het product en de accessoires altijd
- Schoon,
- Droog,
- Tegen stof beschermd,
- In de opbergkoffer **(16)**,
- Buiten het bereik van kinderen.

☐ De opslagtemperatuur voor de accu **(6)** en het product ligt tussen 0 °C en +45 °C. Vermijd extreme kou of hitte tijdens opslag om te voorkomen dat de accu stroom verliest.

☐ Verwijder voor het opbergen de accu **(6)** uit het product.

Reserveonderdelen/accessoires

■ Klanten kunnen compatibele reserveonderdelen en accessoires via www.optimex-shop.com aanschaffen.

■ U kunt bestellingen alleen online doorgeven.

☐ Neem voor meer informatie contact op met de Lidl-Service-Hotline (zie "Service").

Probleemoplossing

Probleem	Mogelijke oorzaak	Oplossing
Het product start niet.	De accu **(6)** is niet geplaatst.	Plaats de accu **(6)** (zie "Accu plaatsen/verwijderen").
	De accu **(6)** is leeg.	Laad de accu **(6)** op (zie "Accu opladen").
	De aan/uit-schakelaar **(14)** is defect.	Neem contact op met ons servicecentrum (zie "Service").
	De motor is defect.	
De prestaties van het product zijn slecht.	Te grote kracht uitgeoefend op het product	Oefen passende druk uit op het product.
Het product werkt met onderbrekingen.	Er is een intern los contact	Neem contact op met ons servicecentrum (zie "Service").
	De aan/uit-schakelaar **(14)** is defect.	

Afvoer



Neem de aanduiding van de verpakkingsmaterialen voor de afvalscheiding in acht. Deze zijn gemarkeerd met de afkortingen (a) en een cijfers (b) met de volgende betekenis: 1–7: kunststoffen/20–22: papier en vezelplaten/ 80–98: composietmaterialen.

Product:



Informatie over de mogelijkheden om het uitgediende product na gebruik te verwijderen, verstrekt uw gemeentelijke overheid.



Gooi het afgedankte product niet weg via het huisvuil maar geef het af bij het daarvoor bestemde depot of het gemeentelijke milieupark. Informatie over inzamelpunten en openingstijden kunt u opvragen bij uw lokale gemeentelijke instanties.

Defecte of verbruikte batterijen/accu's moeten worden gerecycled. Geef batterijen/accu's en/of het product af bij de daarvoor bestemde verzamelstations.



Milieuschade door foutieve verwijdering van de batterijen/accu's!

Verwijder de batterijen/het accupack uit het product alvorens het af te voeren.

Batterijen/accu's mogen niet via het huisvuil worden weggegooid. Ze kunnen giftige zware metalen bevatten en vallen onder het chemisch afval. De chemische symbolen van de zware metalen zijn: Cd = cadmium, Hg = kwik, Pb = lood. Geef verbruikte batterijen/accu's daarom af bij een gemeentelijk inzamelpunt.

Garantie

Het product werd volgens strenge kwaliteitsrichtlijnen gemaakt en voor de uitlevering zorgvuldig gecontroleerd. In geval van materiaal- of fabricagefouten hebt u tegenover de verkoper van het product wettelijke rechten. Uw wettelijke rechten worden op geen enkele manier door onze hieronder vermelde garantie beperkt.

De garantie voor dit product bedraagt 5 jaar vanaf aankoopdatum. De garantieperiode gaat in op de datum van aankoop. Bewaar het originele bewijs van aankoop op een veilige plek aangezien dit document nodig is als bewijs.

Alle beschadigingen of gebreken die reeds op het moment van aankoop aanwezig zijn, moeten meteen na het uitpakken van het product worden gemeld.

Mocht het product binnen 5 jaar na aankoopdatum een materiaal- of fabricagefout vertonen, zullen wij het – naar onze keuze – gratis voor u repareren of vervangen.
De garantieperiode wordt door een plaatsgevonden garantieverlening niet verlengd. Dit geldt ook voor vervangen en gerepareerde onderdelen.

Deze garantie vervalt als het product werd beschadigd of onjuist is gebruikt of onderhouden.

De garantie dekt materiaal- en fabricagefouten af. Deze garantie dekt geen productonderdelen die aan normale slijtage onderhevig zijn en daarom als verbruiksartikelen worden beschouwd (bv. batterijen, slangen, inktpatronen), noch dekt zij schade aan breekbare onderdelen, bv. schakelaars of onderdelen die van glas zijn gemaakt.

Afwikkeling in geval van garantie

Volg de volgende aanwijzingen op voor een snelle behandeling van uw probleem:

Houd bij alle vragen alstublieft de kassabon en het artikelnummer (IAN 524970_2601) als bewijs van aankoop bij de hand.

Het artikelnummer kunt u vinden op het typeplaatje van het product, een gravure op het product, het titelblad van uw gebruiksaanwijzing (linksonder) of de sticker op de achter- of onderkant van het product.

Neem bij problemen of overige gebreken met het product eerst contact op met de hieronder vermelde service-afdeling, telefonisch of per e-mail.

Een als defect aangemerkt product kunt u dan samen met het aankoopbewijs (kassabon) en een uitleg over het probleem of gebrek en wanneer het zich heeft voorgedaan gratis naar het aan u meegedeelde service-adres opsturen.

PDF ONLINE
parkside-diy.com

Op parkside-diy.com kunt u deze en vele andere handleidingen inzien en downloaden. Met deze QR-code komt u direct op parkside-diy.com. Selecteer daar uw land en zoek via de zoekfunctie naar de gebruiksaanwijzingen. Door het invoeren van het artikelnummer (IAN) 524970_2601 komt u bij de gebruiksaanwijzingen voor uw artikel.

Service

(NL) **Service Nederland**
Tel.: 08000229556
Contactformulier op *parkside-diy.com*
IAN 524970_2601

(BE) **Service België**
Tel.: 080012614
Contactformulier op *parkside-diy.com*
IAN 524970_2601

EU-conformiteitsverklaring

EU-CONFORMITEITSVERKLARING (nr. 524970_2601)

Wij, het bedrijf

OWIM GmbH & Co. KG, Stiftsbergstraße 1, 74167 Neckarsulm, Duitsland

verklaren als enige verantwoordelijk dat het Product:

IAN:	**524970_2601**
Productidentificatie:	**"PARKSIDE" Accu-draaislagschroefmachine**
Modelnummer:	**HG13479**

Voldoet aan de essentiële eisen van de vermelde EU-richtlijnen

2006/42/EG [PbEU L 157, 09.06.2006]
2014/30/EU [PbEU L 96, 29.03.2014]
2011/65/EU [PbEU L 174, 01.07.2011]

Vermelding van de toegepaste relevante geharmoniseerde normen of van de overige technische specificaties waarop de conformiteitsverklaring betrekkking heeft:

Nr. / Onderdelen
2006/42/EG
EN ISO 12100:2010
EN 62841-1:2015+AC:2015+A11:2022
EN 62841-2-2:2014+AC:2015
2014/30/EU
EN IEC 55014-1:2021
EN IEC 55014-2:2021

Het hierboven beschreven voorwerp van de verklaring is in overeenstemming met Richtlijn 2011/65/EU van het Europees Parlement en de Raad van 8 juni 2011 betreffende beperking van het gebruik van bepaalde gevaarlijke stoffen in elektrische en elektronische apparatuur:

Nr. / Onderdelen
EN IEC 63000:2018 (4.3.3 c))
EN 62321-3-1:2014
EN 62321-4:2014/A1:2017
EN 62321-5:2014
EN 62321-7-1:2015
EN 62321-7-2:2017
EN 62321-6:2015
EN 62321-8:2017

Houder van de technische documentatie: OWIM GmbH & Co.KG

Ondertekend voor en namens:

OWIM GmbH & Co. KG, Stiftsbergstraße 1, 74167 Neckarsulm, Duitsland

Vertaling van de originele verklaring van overeenkomst

Neckarsulm	23.03.2026	ppa. Jens Buchheim	ppa. Dr. Thorsten Maier
Plaats	Datum	Procuratiehouder	Procuratiehouder

NL

CE

Wykaz użytych piktogramów i symboli ... Strona 70
Użytkowanie zgodne z przeznaczeniem ... Strona 70
Zakres dostawy ... Strona 71
Opis części ... Strona 71
Opis funkcji ... Strona 71
Dane techniczne ... Strona 71
Instrukcje bezpieczeństwa ... Strona 73
Ogólne instrukcje bezpieczeństwa dla uchwytów elektronarzędzi ... Strona 73
Instrukcje bezpieczeństwa dotyczące kluczy udarowych ... Strona 75
Redukcja wibracji i hałasu ... Strona 76
Zachowanie w sytuacjach awaryjnych ... Strona 76
Inne zagrożenia ... Strona 76
Przed pierwszym użyciem ... Strona 76
Rozpakowanie produktu ... Strona 76
Akcesoria ... Strona 76
Przygotowanie ... Strona 77
Montaż i demontaż narzędzia wkładanego ... Strona 77
Sprawdzanie stanu naładowania akumulatora ... Strona 77
Ładowanie akumulatora ... Strona 77
Obsługa ... Strona 78
Wkładanie i wyjmowanie akumulatora ... Strona 78
Wybieranie poziomu prędkości ... Strona 78
Ustawianie kierunku obrotów ... Strona 78
Włączanie/wyłączanie ... Strona 78
Regulacja prędkości ... Strona 79
Oświetlenie LED miejsca pracy ... Strona 79
Klips do paska ... Strona 79
Instrukcje robocze ... Strona 79
Transport ... Strona 79

Czyszczenie, konserwacja i przechowywanie ..... Strona 80
Czyszczenie ..... Strona 80
Konserwacja ..... Strona 80
Przechowywanie ..... Strona 80
Części zamienne/akcesoria ..... Strona 80
Usuwanie usterek ..... Strona 80
Utylizacja ..... Strona 81
Gwarancja ..... Strona 81
Sposób postępowania w przypadku naprawy gwarancyjnej ..... Strona 81
Serwis ..... Strona 82
Deklaracja zgodności UE ..... Strona 83

Wykaz użytych piktogramów i symboli

	**NIEBEZPIECZEŃSTWO!** – Wskazuje niebezpieczeństwo o wysokim stopniu ryzyka, które, jeśli się go nie uniknie, spowoduje śmierć lub poważne obrażenia (np. uduszenie)		Ten symbol oznacza, że przed użyciem produktu należy przeczytać instrukcję obsługi.
	**OSTRZEŻENIE!** – Wskazuje niebezpieczeństwo o średnim stopniu ryzyka, które, jeśli się go nie uniknie, może spowodować śmierć lub poważne obrażenia (np. ryzyko porażenia prądem)		Prąd stały lub napięcie stałe
			Nosić ochronę słuchu!
	**OSTROŻNIE!** – Wskazuje niebezpieczeństwo o niskim stopniu ryzyka, które, jeśli się go nie uniknie, może spowodować niewielkie lub umiarkowane obrażenia (np. ryzyko poparzenia)		Nosić rękawice ochronne!
			Nosić ochronę oczu!
	**UWAGA!** – Ostrzega przed możliwymi szkodami materialnymi (np. ryzyko zwarcia)		Przycisk poziomu prędkości **(13)**
			Wskaźnik poziomu prędkości **(12)**
	Ostrożnie! Gorąca powierzchnia. Istnieje ryzyko oparzeń.		Instrukcje bezpieczeństwa Instrukcje użytkowania
	Znak CE potwierdza zgodność z dyrektywami UE mającymi zastosowanie do produktu.		

20 V AKUMULATOROWA ZAKRĘTARKA UDAROWA

Użytkowanie zgodne z przeznaczeniem

- Ten produkt jest przeznaczony do następujących czynności:
  - Wkręcania i odkręcania śrub
  - Dokręcania i odkręcania nakrętek
- Oświetlenie LED miejsca pracy **(11)** służy do bezpośredniego oświetlania obszaru roboczego.
- Zawsze używać akcesoriów odpowiednich do zamierzonego zastosowania. Przy zakupie i użyciu narzędzi wkładanych przestrzegać wymagań technicznych produktu (patrz akapit „Dane techniczne").
- Produkt stosować tylko w pomieszczeniach suchych.
- Inne zastosowania lub modyfikacje produktu są uważane za niewłaściwe i mogą powodować zagrożenia, takie jak śmierć, obrażenia i uszkodzenia.
- Producent nie ponosi odpowiedzialności za szkody powstałe w wyniku użycia produktu niezgodnie z jego przeznaczeniem.
- Operator lub użytkownik produktu jest odpowiedzialny za wypadki lub obrażenia ciała i/lub szkody w mieniu osób trzecich lub ich majątku.
- Produkt przeznaczony jest wyłącznie do użytku domowego.
- Produkt nie jest przeznaczony do użytku komercyjnego lub podobnego.
- Stosować się do wszystkich obowiązujących lokalnych przepisów bezpieczeństwa, norm i rozporządzeń. Używanie hałaśliwych elektronarzędzi może być ograniczone tylko do określonych pór zgodnie z przepisami krajowymi lub lokalnymi.

- Produkt należy do serii **X 20 V TEAM** i może być używany z akumulatorami serii **X 20 V TEAM**. Akumulatory serii **X 20 V TEAM** można ładować tylko ładowarkami serii **X 20 V TEAM**.

Zakres dostawy

⚠ OSTRZEŻENIE!

- Produkt i materiały opakowaniowe nie są zabawkami dla dzieci! Dzieci nie mogą bawić się plastikowymi torbami, foliami i drobnymi częściami! Istnieje niebezpieczeństwo połknięcia i uduszenia się!

RADA

- Akumulatora i ładowarki nie ma w wyposażeniu.

1 20 V Akumulatorowa zakrętarka udarowa
1 Kuferek do przechowywania
1 Instrukcja obsługi

Opis części

Przed przeczytaniem zapoznać się z rysunkami, aby zapoznać się ze wszystkimi funkcjami produktu.

(Rys. A)

(1) Uchwyt narzędziowy
(2) Tuleja blokująca
(3) Przełącznik kierunku obrotów
(4) Uchwyt (izolowana powierzchnia chwytna)
(5) Uchwyt akumulatora
(6) Akumulator *
(7) Klips do paska
(8) Przycisk (stan naładowania)
(9) Wskaźnik stanu naładowania
(10) Przycisk zwalniający (akumulatora)
(11) Oświetlenie LED miejsca pracy
(12) Wskaźnik poziomu prędkości
(13) Przycisk (poziom prędkości)
(14) Przełącznik zasilania

(Rys. B)

(15) Ładowarka *

(Rys. C)

(16) Kuferek do przechowywania

(Rys. D)

(17) Uchwyt grotów *
(18) Przejściówka końcówek do nakrętek *

Opis funkcji

- Produkt posiada uchwyt narzędziowy **(1)** z gniazdem sześciokątnym ¼" (6,35 mm), który może kręcić się w prawo lub w lewo.
- W celu używania standardowych końcówek krótkich (25 mm) potrzebny jest odpowiedni magnetyczny uchwyt grotów.
- Dzięki funkcji skoku obrotowa moc silnika jest przekształcana na równomierne rozłożone skoki.
- Mechanizm udarowy włącza się po dokręceniu i poluzowaniu śrub i nakrętek.
- Więcej informacji na temat poszczególnych elementów obsługi można znaleźć w rozdziale „Obsługa".

Dane techniczne

20 V Akumulatorowa zakrętarka udarowa	**PDSSAP 20-Li D3**
Napięcie znamionowe U:	20 V ⎓
Ciężar (z akumulatorem):	1,58 kg
Prędkość biegu jałowego n_0:	
- Poziom 1:	0–1900 min^{-1}
- Poziom 2:	0–2400 min^{-1}
- Poziom 3:	0–3050 min^{-1}
- Poziom 4:	0–3600 min^{-1}
Częstość uderzeń:	
- Poziom 1:	0–1200 min^{-1}
- Poziom 2:	0–2400 min^{-1}
- Poziom 3:	0–3800 min^{-1}
- Poziom 4:	0–4300 min^{-1}
Moment obrotowy:	
- Poziom 1:	120 N m
- Poziom 2:	150 N m
- Poziom 3:	190 N m
- Poziom 4:	226 N m
Maks. wielkość śruby lub nakrętki:	M16
Uchwyt narzędziowy:	Gniazdo sześciokątne ¼" (6,35 mm)

* Brak w zestawie.

Akumulator PARKSIDE Performance Smart	Smart PAPP 204 A1/ Smart PAPS 208 A1
Pasmo częstotliwości:	2400–2483,5 MHz
Moc nadawcza:	≤ 20 dBm

Zalecana temperatura otoczenia	
Maks. temperatura (całkowita):	+50 °C
Podczas ładowania:	+4 °C do +40 °C
Podczas pracy:	+4 °C do +50 °C
Podczas przechowywania:	0 °C do +45 °C

Wartości emisji hałasu

Zmierzone wartości zostały określone zgodnie z normą EN 62841. Ważony poziom A hałasu elektronarzędzia wynosi zazwyczaj:

Poziom ciśnienia akustycznego L_{pA}:	71,2 dB
Niepewność K_{pA}:	3,0 dB
Poziom mocy akustycznej L_{WA}:	79,2 dB
Niepewność K_{WA}:	3,0 dB

Wartości emisji drgań

Wartości całkowite drgań (suma wektorowa trzech kierunków), określone zgodnie z normą EN 62841:

Wibracje a_h:	8,02 m/s^2
Niepewność K:	1,5 m/s^2

⚠ OSTRZEŻENIE!



Należy nosić ochronę słuchu!

⚠ OSTRZEŻENIE!

- Emisje drgań i hałasu podczas rzeczywistego użytkowania elektronarzędzia mogą odbiegać od podanych wartości, zależnie od sposobu używania elektronarzędzia, a w szczególności od rodzaju obrabianego przedmiotu.

⚠ OSTRZEŻENIE!

Starać się minimalizować wpływ wibracji i hałasu. Przykładowe środki zmniejszające narażanie się na wibracje obejmują noszenie rękawic podczas używania narzędzia wkładanego oraz ograniczanie czasu pracy. W takim przypadku należy wziąć pod uwagę wszystkie fazy cyklu operacyjnego (na przykład czas, w którym elektronarzędzie jest wyłączone i te, w których jest włączone, ale działa bez obciążenia).

RADA

- Deklarowana całkowita wartość drgań i deklarowana wartość emisji hałasu zostały zmierzone zgodnie ze znormalizowaną procedurą testową i mogą być wykorzystane do porównania jednego elektronarzędzia z innym.
- Określona całkowita wartość drgań i podana wartość emisji hałasu mogą być również wykorzystane do wstępnej oceny obciążenia.

Czas ładowania

⚠ OSTRZEŻENIE! Niebezpieczeństwo obrażeń ciała i szkód materialnych na skutek nieprawidłowego obchodzenia się z akumulatorem!

- Przestrzegać instrukcji bezpieczeństwa oraz instrukcji ładowania i prawidłowego użytkowania, które podano w instrukcji obsługi akumulatora i ładowarki serii **X 20 V TEAM**.
- Szczegółowy opis procesu ładowania i dalsze informacje można znaleźć w oddzielnej instrukcji obsługi.

- Produkt należy do serii **X 20 V TEAM** i może być używany z akumulatorami serii **X 20 V TEAM**. Akumulatory serii **X 20 V TEAM** można ładować tylko ładowarkami serii **X 20 V TEAM**.
- Na czas ładowania wpływają takie czynniki, jak temperatura otoczenia i akumulatora, a także przyłożone napięcie sieciowe i może odbiegać od podanych wartości.
- Zalecamy używanie tego produktu wyłącznie z następującymi akumulatorami:
  - **PAP 20 B1**
  - **PAP 20 B3**
  - **PAPP 204 A1**
  - **Smart PAPS 208 A1**

■ Zalecamy ładowanie tych akumulatorów za pomocą następujących ładowarek:
  – **PLG 20 A3**
  – **PLG 20 A4**
  – **PLG 20 C1**
  – **PLG 20 C3**
  – **PDSLG 20 A1**
  – **Smart PLGS 2012 A1**

□ Dane techniczne akumulatora i ładowarki: Patrz oddzielna instrukcja obsługi

Czas ładowania Ładowarka	**2 Ah Akumulator PAP 20 B1**	**4 Ah Akumulator PAP 20 B3**	**4 Ah PAPP 204 A1**	**8 Ah Smart PAPS 208 A1**
Maks. 2,4 A Ładowarka PLG 20 A4/C1	60 min	120 min	120 min	210 min
Maks. 4,5 A Ładowarka PLG 20 A3/C3	35 min	60 min	50 min	120 min
Maks. 4,5 A Ładowarka PDSLG 20 A1	35 min	60 min	50 min	120 min
Ładowarka Smart PLGS 2012 A1	35 min	35 min	35 min	45 min



Instrukcje bezpieczeństwa

Ogólne instrukcje bezpieczeństwa dla uchwytów elektronarzędzi

⚠ OSTRZEŻENIE!

▶ **Przeczytać wszystkie instrukcje bezpieczeństwa, instrukcje użytkowania, ilustracje i dane techniczne dostarczone z tym elektronarzędziem.** Nieprzestrzeganie poniższych instrukcji może spowodować porażenie prądem, pożar i/lub poważne obrażenia.

Zachować wszystkie instrukcje bezpieczeństwa oraz instrukcje użytkowania do przyszłego wglądu.

Użyty w instrukcji bezpieczeństwa termin „elektronarzędzie" odnosi się do elektronarzędzi zasilanych z sieci (z przewodem zasilającym) i elektronarzędzi zasilanych z akumulatora (bez przewodu zasilającego).

Bezpieczeństwo pracy

1) **Miejsce pracy powinno być czyste i dobrze oświetlone.** Nieuporządkowane lub nieoświetlone obszary robocze mogą prowadzić do wypadków.
2) **Nie należy pracować z elektronarzędziem w środowisku potencjalnie wybuchowym, w którym znajdują się łatwopalne ciecze, gazy lub pyły.** Elektronarzędzia generują iskry, które mogą zapalić pył lub opary.
3) **Podczas korzystania z elektronarzędzia trzymać z daleka dzieci i inne osoby.** W przypadku rozproszenia uwagi można utracić kontrolę nad elektronarzędziem.

Bezpieczeństwo elektryczne

1) **Wtyczka elektronarzędzia musi pasować do gniazda. Wtyczki nie wolno w żaden sposób zmieniać. Z elektrycznie uziemionymi elektronarzędziami nie używać wtyczek przejściowych.** Niezmodyfikowane wtyczki i dopasowane gniazda zmniejszają ryzyko porażenia prądem.
2) **Unikać kontaktu ciała z uziemionymi powierzchniami, takimi jak rury, grzejniki, piece i lodówki.** Jeśli ciało jest uziemione, istnieje zwiększone ryzyko porażenia prądem.

3) **Elektronarzędzia należy chronić przed deszczem i wilgocią.** Wnikanie wody do elektronarzędzia zwiększa ryzyko porażenia prądem.
4) **Nie używać kabla zasilającego do przenoszenia elektronarzędzia, zawieszania lub odłączania od gniazdka ściennego. Kabel zasilania trzymać z dala od źródeł ciepła, oleju, ostrych krawędzi lub ruchomych części urządzenia.** Uszkodzone lub splątane kable zasilające zwiększają ryzyko porażenia prądem.
5) **Podczas pracy z elektronarzędziem na zewnątrz należy używać wyłącznie przedłużaczy przystosowanych do użytku na zewnątrz.** Używanie przedłużacza przystosowanego do użytku na zewnątrz zmniejsza ryzyko porażenia prądem.
6) **Jeśli działanie elektronarzędzia w wilgotnym otoczeniu jest nieuniknione, należy zastosować zasilanie z zabezpieczeniem różnicowoprądowym.** Zastosowanie wyłącznika różnicowoprądowego zmniejsza ryzyko porażenia prądem.

Bezpieczeństwo osób

1) **Zawsze zwracać uwagę na to, co się robi i zachowywać rozsądek podczas pracy z elektronarzędziem. Nie używać elektronarzędzia będąc zmęczonym lub pod wpływem narkotyków, alkoholu albo leków.** Chwila nieuwagi podczas używania elektronarzędzia może spowodować poważne obrażenia.
2) **Nosić sprzęt ochrony osobistej i zawsze okulary ochronne.** Noszenie osobistego sprzętu ochronnego, takiego jak maska przeciwpyłowa, antypoślizgowe obuwie ochronne, kask ochronny lub ochrona słuchu, w zależności od rodzaju i zastosowania elektronarzędzi, zmniejsza ryzyko obrażeń.
3) **Unikać niezamierzonego uruchomienia. Przed przeniesieniem, podniesieniem lub podłączeniem do źródła zasilania upewnić się, że elektronarzędzia jest wyłączone.** Trzymanie palca na spuście elektronarzędzia podczas przenoszenia lub przenoszenie włączonego elektronarzędzia to zaproszenie do wypadku.
4) **Przed włączeniem elektronarzędzia usunąć narzędzia regulacyjne lub klucze.** Narzędzie lub klucz umieszczony w obracającej się części elektronarzędzia może spowodować obrażenia.
5) **Unikać nieprawidłowej postawy. Upewniać się, że stopy są bezpieczne i zachowywać równowagę przez cały czas.** Pozwala to lepiej kontrolować elektronarzędzie w nieoczekiwanych sytuacjach.
6) **Nosić odpowiednią odzież. Nie nosić luźnej odzieży ani biżuterii. Włosy, ubranie i rękawice należy trzymać z dala od ruchomych części.** Luźne ubranie, biżuteria lub długie włosy mogą zostać pochwycone przez ruchome części.
7) **Jeśli istnieje możliwość zainstalowania urządzeń do odpylania i zbierania kurzu, upewnić się, że są one podłączone i prawidłowo używane.** Używanie odpylacza zmniejsza zagrożenia związane z zapyleniem.
8) **Nie dopuszczać, aby wiedza zdobyta podczas częstego używania elektronarzędzia byłą przyczyną utraty czujności i ignorowania zasad bezpieczeństwa dotyczących elektronarzędzi.** Nieostrożne działanie może w ułamku sekundy doprowadzić do poważnych obrażeń.

Używanie i konserwacja elektronarzędzia

1) **Nie przeciążać elektronarzędzia. Używać elektronarzędzia odpowiedniego do wykonywanej pracy.** Odpowiednie elektronarzędzie wykona zadanie lepiej i bezpieczniej w zakresie, do którego zostało zaprojektowane.
2) **Nie używać elektronarzędzia, którego przełącznik jest uszkodzony.** Elektronarzędzie, którego nie można włączyć lub wyłączyć, jest niebezpieczne i musi być naprawione.
3) **Przed dokonaniem regulacji urządzenia, wymianą narzędzia wkładanego lub odłożeniem elektronarzędzia należy odłączyć wtyczkę od gniazdka ściennego i/lub wyjąć wymienny akumulator.** To zabezpieczenie chroni przed niezamierzonym uruchomieniem elektronarzędzia.
4) **Nieużywane elektronarzędzia trzymać w miejscu niedostępnym dla dzieci. Nie pozwalać, aby elektronarzędzie było używane przez osoby, które nie znają tego elektronarzędzia lub nie przeczytały niniejszej instrukcji.** Elektronarzędzia są niebezpieczne, gdy są używane przez niedoświadczonych ludzi.

5) **Zachowywać ostrożność podczas używania elektronarzędzi i narzędzi wkładanych. Sprawdzać, czy części ruchome działają prawidłowo i nie zacinają się, czy nie są zepsute lub uszkodzone w stopniu, wykluczającym poprawne funkcjonowanie elektronarzędzia. Przed użyciem elektronarzędzia należy naprawić uszkodzone części.** Wiele wypadków spowodowanych jest przez źle konserwowane elektronarzędzia.
6) **Narzędzia tnące muszą być ostre i czyste.** Starannie konserwowane narzędzia tnące o ostrych krawędziach tnących są mniej podatne na zakleszczenie i łatwiejsze w prowadzeniu.
7) **Elektronarzędzia, akcesoria, narzędzia wkładane, itp. powinny być używane zgodnie z tymi instrukcjami. Pod uwagę należy brać warunki i pracę, jaką należy wykonać.** Używanie elektronarzędzi do innych celów niż zamierzone może prowadzić do niebezpiecznych sytuacji.
8) **Uchwyty i powierzchnie chwytne utrzymywać w stanie suchym, czystym i wolnym od oleju i smaru.** Śliskie uchwyty i powierzchnie chwytne nie zapewniają bezpiecznej obsługi i kontroli elektronarzędzia w nieprzewidzianych sytuacjach.

Używanie i obsługa narzędzia bezprzewodowego

1) **Akumulatory ładować tylko za pomocą ładowarek zalecanych przez producenta.** Ładowarka odpowiednia dla określonego typu akumulatora może spowodować pożar podczas używania z innym akumulatorem.
2) **W elektronarzędziach używać tylko odpowiednich akumulatorów.** Użycie innych akumulatorów może spowodować obrażenia lub pożar.
3) **Nieużywany akumulator należy trzymać z dala od spinaczy, monet, kluczy, gwoździ, śrub lub innych małych metalowych przedmiotów, które mogłyby spowodować zwarcie styków.** Zwarcie między stykami akumulatora może spowodować oparzenia lub pożar.
4) **Nieprawidłowo używany akumulatora może spowodować wycieki płynu. Unikać kontaktu z płynem. W razie przypadkowego kontaktu spłukać wodą. Jeśli płyn dostanie się do oczu, zasięgnąć dodatkowej pomocy medycznej.** Wyciekający z akumulatora płyn może spowodować podrażnienie skóry lub poparzenia.
5) **Nie używać uszkodzonego lub zmodyfikowanego akumulatora.** Uszkodzone lub zmienione akumulatory mogą zachowywać się w nieprzewidziany sposób i spowodować pożar, wybuch lub obrażenia.
6) **Nie narażać akumulatora na działanie ognia ani innych źródeł ciepła.** Ogień lub temperatura powyżej +130 °C może spowodować wybuch.
7) **Przestrzegać wszystkich instrukcji ładowania i nigdy nie ładować akumulatora ani narzędzia bezprzewodowego poza zakresem temperatur podanym w instrukcji obsługi.** Nieprawidłowe ładowanie lub ładowanie poza dopuszczalnym zakresem temperatur może zniszczyć akumulator i zwiększa ryzyko pożaru.

Serwis

1) **Elektronarzędzie powinno być naprawiane tylko przez wykwalifikowany personel i tylko z użyciem oryginalnych części zamiennych.** Zapewnia to utrzymanie bezpieczeństwa elektronarzędzia.
2) **Nigdy nie serwisować uszkodzonych akumulatorów.** Wszystkie czynności związane z konserwacją akumulatorów powinny być wykonywane wyłącznie przez producenta lub autoryzowane centrum serwisowe.

Instrukcje bezpieczeństwa dotyczące kluczy udarowych

- **Elektronarzędzie należy trzymać za izolowane powierzchnie uchwytu podczas wykonywania prac, w których śruba może stykać się z ukrytym okablowaniem.** Kontakt z kablami pod napięciem może spowodować porażenie prądem poprzez metalowe części urządzenia.
- **Zabezpieczać obrabiany przedmiot.** Obrabiany przedmiot jest trzymany pewniej w przyrządzenie lub w imadle niż za pomocą dłoni.
- **Przed odłożeniem zaczekać, aż elektronarzędzie zatrzyma się.** Narzędzie wkładane może się zablokować i spowodować utratę kontroli nad elektronarzędziem.
- **Używać odpowiednich urządzeń do wyszukiwania w celu wykrycia ukrytych linii zasilających lub skonsultować się z lokalnym zakładem energetycznym.** Kontakt z przewodami elektrycznymi może spowodować pożar i porażenie prądem. Uszkodzenie przewodu gazowego może

doprowadzić do wybuchu. Przebicie rury wodociągowej powoduje uszkodzenie mienia.

- **Do miękkich materiałów, np. aluminium lub podobnych, podczas używania klucza udarowego może dojść do uszkodzenia gwintu lub gniazda śruby w wyniku zbyt mocnego dokręcenia.**

Akcesoria oryginalne i urządzenia dodatkowe

⚠ OSTRZEŻENIE!

- Nie używać żadnych akcesoriów niezalecanych przez firmę /// PARKSIDE®. Może to doprowadzić do porażenia prądem i pożaru.

- Stosować wyłącznie akcesoria oraz dodatkowe urządzenia wymienione w instrukcji obsługi lub których mocowanie jest kompatybilne z produktem.

Redukcja wibracji i hałasu

Ograniczyć czas użytkowania, korzystać z trybów niskiego poziomu wibracji i niskiego poziomu hałasu oraz nosić osobiste wyposażenie ochronne, aby zmniejszyć wibracje i hałas.

Poniższe środki pomagają zmniejszyć ryzyko związane z drganiami i hałasem:

- Używać produktu tylko zgodnie z jego przeznaczeniem i zgodnie z opisem w tej instrukcji.
- Upewnić się, że produkt jest w dobrym stanie i dobrze utrzymany.
- Trzymać produkt bezpiecznie za uchwyty lub powierzchnie chwytne.
- Utrzymywać produkt zgodnie z instrukcjami i zapewniać odpowiednie smarowanie (jeśli dotyczy).
- Planować pracę tak, aby produkty o wysokiej wibracji były używane przez dłuższy okres czasu.

Zachowanie w sytuacjach awaryjnych

Zapoznać się z użytkowaniem tego produktu z pomocą niniejszej instrukcji obsługi. Zapamiętać instrukcje bezpieczeństwa i stosować się do nich. Pomaga to uniknąć ryzyka i niebezpieczeństw.

- Zawsze zachowywać czujność korzystając z tego produktu, aby wcześnie wykryć niebezpieczeństwo i podjąć odpowiednie działania. Szybka interwencja może zapobiec poważnym obrażeniom i uszkodzeniu mienia.
- W przypadku awarii należy natychmiast wyłączyć produkt i wyjąć akumulator. Przed ponownym uruchomieniem zlecić sprawdzenie produktu i, jeśli to konieczne, naprawę wykwalifikowanemu specjaliście.

Inne zagrożenia

RADA

- Ten produkt wytwarza pole elektromagnetyczne podczas pracy! To pole może kolidować z aktywnymi lub pasywnymi implantami medycznymi! Aby zmniejszyć ryzyko poważnych obrażeń lub śmierci, zalecamy osobom z implantami medycznymi skonsultowanie się z lekarzem i producentem implantu medycznego przed użyciem tego produktu!

Nawet jeśli używasz tego produktu poprawnie, istnieje potencjalne ryzyko obrażeń ciała i uszkodzenia mienia. Następujące niebezpieczeństwa mogą wystąpić w związku ze strukturą i konstrukcją tego produktu, w tym między innymi:

- Obrażenia spowodowane ruchomymi częściami lub gorącymi powierzchniami
- Uszkodzenie słuchu, jeśli nie będzie stosowana odpowiednia ochrona słuchu
- Zagrożenie zdrowia, wynikające z wibracji rąk lub ramion, jeśli produkt jest używany przez dłuższy czas lub nie jest prawidłowo obsługiwany i konserwowany

Przed pierwszym użyciem

Rozpakowanie produktu

1. Wyjąć produkt z opakowania i usunąć wszystkie materiały opakunkowe oraz folie ochronne.
2. Sprawdzić, czy wszystkie są części i czy opisany zakres dostawy jest kompletny (patrz akapit „Zakres dostawy”).
3. Sprawdzić, czy produkt i wszystkie części są w dobrym stanie. W razie zauważenia jakichkolwiek uszkodzeń lub defektów nie używać produktu, ale postępować zgodnie z opisem w rozdziale „Gwarancja”.

Akcesoria

⚠ OSTRZEŻENIE!

- Nie używać żadnych akcesoriów niezalecanych przez firmę /// PARKSIDE®. Może to doprowadzić do porażenia prądem i pożaru.

W celu bezpiecznego i prawidłowego użytkowania tego produktu niezbędne są następujące akcesoria, takie jak np. narzędzia i narzędzia wkładane:

- Narzędzie wkładane do uchwytu narzędzia **(1)** ¼" (6,35 mm):
  - Uchwyt grotów i grot do śrub
  - Przejściówka końcówek do nakrętek i końcówka do nakrętek
- Odpowiedni sprzęt ochrony osobistej

Narzędzia i narzędzia wkładane są dostępne za pośrednictwem naszej strony internetowej i punktów sprzedaży detalicznej. Podczas zakupu zawsze należy przestrzegać specyfikacji technicznej produktu (patrz akapit „Dane techniczne"). W razie wątpliwości należy skonsultować się z wykwalifikowanym specjalistą lub skontaktować się z naszym działem obsługi klienta.

Przygotowanie

⚠ OSTRZEŻENIE! Niebezpieczeństwo obrażeń na skutek niezamierzonego uruchomienia!

- ▶ Nie wkładać akumulatora **(6)** do produktu, dopóki nie będzie w pełni przygotowany do użycia.

Montaż i demontaż narzędzia wkładanego

RADA

- ▶ Podane w tej sekcji kierunki należy interpretować przy założeniu, że użytkownik znajduje się za produktem.
- ▶ Należy używać akcesoriów odpornych na uderzenia lub przejściówki gniazdowej. Akcesoria nieodporne na uderzenia mogą powodować zmniejszenie momentu dokręcania lub uszkodzenie akcesoriów.

Montaż narzędzia wkładanego

(Rys. D)

1. **Odblokowywanie uchwytu narzędzia (1):** Tuleję blokującą **(2)** pociągnąć do przodu.
2. Do uchwytu narzędzia **(1)** włożyć uchwyt grotów **(17)** lub przejściówkę końcówek do nakrętek **(18)**.
3. **Mocowanie narzędzia wkładanego:** Zwolnić tuleję blokującą **(2)**.
4. Grot do śrub lub końcówkę do nakrętek wsunąć w uchwyt grotów **(17)** lub przejściówkę końcówek do nakrętek **(18)**.
5. Pociągnąć mocno narzędzie wkładane, aby sprawdzić, czy jest dobrze zamocowane.

Demontaż narzędzia wkładanego

(Rys. D)

⚠ OSTROŻNIE! Ryzyko poparzenia!

- ▶ Narzędzia wkładane mogą być bardzo gorące. Jeśli to konieczne, nosić rękawice ochronne.

1. **Odblokowywanie uchwytu narzędzia (1):** Tuleję blokującą **(2)** pociągnąć do przodu.
2. Wyjąć narzędzie wkładane.

Sprawdzanie stanu naładowania akumulatora

- □ Na akumulatorze **(6)** nacisnąć przycisk **(8)**.
- ■ Stan naładowania akumulatorów **(6)** sygnalizowany jest świeceniem się odpowiednich diod LED na wskaźniku stanu naładowania **(9)**.

Kolor	Znaczenie
Zielona	Całkowicie naładowany
Pomarańczowy	Częściowo naładowany
Czerwony	Należy doładować

- □ Akumulator **(6)** należy ładować wtedy, gdy świeci się tylko czerwona dioda LED wskaźnika stanu naładowania **(9)**.

Ładowanie akumulatora

⚠ UWAGA! Ryzyko uszkodzenia akumulatorów (6)!

- ▶ Nie narażać akumulatora **(6)** na bezpośrednie działanie promieni i nie kłaść na kaloryferach. Utrzymywać temperaturę otoczenia maks. +50 °C.

RADA

- ▶ Szczegółowe instrukcje można znaleźć w instrukcji obsługi ładowarki **(15)**.
- ▶ Jeśli akumulator **(6)** jest jeszcze ciepły, to przed ładowaniem poczekać, aż ostygnie.

1. Akumulator **(6)** wyciągnąć z produktu.
2. Akumulator **(6)** wsunąć do gniazda ładowania ładowarki **(15)**.
3. Ładowarkę **(15)** podłączyć do gniazdka sieciowego.
4. Odłącz ładowarkę **(15)** od gniazdka sieciowego po naładowaniu.
5. Akumulator **(6)** wyjąć z ładowarki **(15)**.

Wskaźniki LED na ładowarce

Zielona	Czerwony	Znaczenie
Świeci	–	Całkowicie naładowany
		Tryb gotowości (akumulator **(6)** nie jest włożony)
–	Świeci	Ładowanie
–	Miga	Przegrzany akumulator **(6)**
Miga	Miga	Akumulator **(6)** jest uszkodzony

Obsługa

Wkładanie i wyjmowanie akumulatora

⚠ OSTRZEŻENIE! Niebezpieczeństwo obrażeń na skutek niezamierzonego uruchomienia!

▶ Nie podłączać akumulatora **(6)**, dopóki produkt nie będzie w pełni przygotowany do użycia.

⚠ UWAGA! Ryzyko szkód materialnych i uszkodzenia produktu!

▶ Nieprawidłowy akumulator może uszkodzić produkt i samego siebie.

Wkładanie akumulatora

1. Akumulator **(6)** wsunąć wzdłuż szyny prowadzącej w uchwyt akumulatora **(5)**.
2. Upewnić się, że akumulator **(6)** zatrzasnął się na swoim miejscu.

Wyjmowanie akumulatora

1. Na akumulatorze **(6)** wcisnąć przycisk zwalniający **(10)**.
2. Wyjąć akumulator **(6)** z uchwytu akumulatora **(5)**.

Wybieranie poziomu prędkości

□ Nacisnąć przycisk **(13)**, aby wybrać jeden z czterech poziomów prędkości.

■ Ustawiona prędkość obrotowa jest pokazywana na wskaźniku poziomu prędkości **(12)**.

Poziom	Maks. prędkość biegu jałowego	Maks. częstość uderzeń	Moment obrotowy
1	1900 min^{-1}	1200 min^{-1}	120 N m
2	2400 min^{-1}	2400 min^{-1}	150 N m
3	3050 min^{-1}	3800 min^{-1}	190 N m
4	3600 min^{-1}	4300 min^{-1}	226 N m

Ustawianie kierunku obrotów

(Rys. E)

⚠ UWAGA! Ryzyko uszkodzenia produktu!

▶ Przełącznika kierunku obrotów **(3)** należy używać wyłącznie po zatrzymaniu produktu.

RADA

▶ Podane w tej sekcji kierunki należy interpretować przy założeniu, że użytkownik znajduje się za produktem.

□ Przełącznik kierunku obrotów **(3)** ustawić w jednym z trzech położeń:

Położenia przełącznika kierunku obrotów (3)	Kierunek obrotów
Lewe	Zgodnie z ruchem wskazówek zegara
Środkowe	Przełącznik zasilania **(14)** zablokowany
Prawe	Przeciwnie do ruchu wskazówek zegara

Włączanie/wyłączanie

⚠ OSTRZEŻENIE! Niebezpieczeństwo obrażeń na skutek niezamierzonej, ciągłej pracy produktu!

▶ Przed podłączeniem akumulatora **(6)** należy sprawdzić, czy przełącznik zasilania **(14)** działa prawidłowo i po zwolnieniu powraca do pozycji spoczynkowej.

Włączanie

1. Włożyć akumulator **(6)** (patrz akapit „Wkładanie i wyjmowanie akumulatora").
2. Ustawić kierunek obrotów (patrz akapit „Ustawianie kierunku obrotów").
3. Wybrać poziom prędkości (patrz akapit „Wybieranie poziomu prędkości").
4. Przytrzymać wciśnięty przełącznik zasilania **(14)**.

Wyłączanie

1. Zwolnić przełącznik zasilania **(14)**.
2. Przed odłożeniem zaczekać, aż produkt zatrzyma się.
3. Po zatrzymaniu przełącznik kierunku obrotów **(3)** ustawić w pozycji środkowej. Zapobiegnie to przypadkowemu włączeniu produktu.
4. Odłączać akumulator **(6)** od produktu, gdy produkt jest zostawiony bez nadzoru lub po zakończeniu pracy.

Regulacja prędkości

☐ **Stopniowe regulowanie prędkości obrotowej:** Przełącznik zasilania **(14)** naciskać lżej lub mocniej.

Nacisk	Prędkość obrotowa
Mały	Mała
Duży	Duża

Oświetlenie LED miejsca pracy

RADA

▶ **Poprawianie widoczności w słabo oświetlonych obszarach:** Ten produkt jest wyposażony w oświetlenie LED miejsca pracy **(11)** do bezpośredniego oświetlania miejsca pracy.

■ Po włączeniu produktu natychmiast włącza się oświetlenie LED miejsca pracy **(11)**.

Klips do paska

⚠ OSTROŻNIE! Ryzyko obrażeń!

▶ Przed zawieszeniem produktu na pasku: Przełącznik kierunku obrotów **(3)** ustawić w pozycji środkowej. Zapobiegnie to przypadkowemu włączeniu produktu.

☐ Użyć klipsa do paska **(7)**, aby przymocować produkt do paska.

■ Klips do paska **(7)** można wykorzystać jako otwieracz butelek z kapslami.

Instrukcje robocze

⚠ UWAGA!

▶ Zawsze postępować zgodnie z instrukcjami producenta dotyczącymi dokręcania śrub lub nakrętek. Postępować zgodnie z instrukcjami producenta dotyczącymi sprawdzania śrub i nakrętek pod kątem czasu i wydajności.

▶ Po zmianie koła w pojeździe: Sprawdzić śruby i nakrętki kół zgodnie z instrukcjami lub wytycznymi producenta. Po przejechaniu 50–100 km ponownie dokręcić śruby lub nakrętki kół kluczem dynamometrycznym.

Wskazówka praktyczna

■ Moment obrotowy zależy od czasu trwania udaru. Maksymalny osiągalny moment obrotowy jest sumą wszystkich pojedynczych momentów obrotowych uzyskanych podczas uderzania. Maksymalny moment obrotowy osiągany jest po upływie 6–10 sekund od momentu pierwszego udaru. Po tym czasie moment obrotowy wzrasta jedynie minimalnie.

■ Czas trwania udaru należy określić dla każdego wymaganego momentu obrotowego. Rzeczywisty osiągnięty moment obrotowy należy zawsze sprawdzać za pomocą klucza dynamometrycznego.

■ Moment dokręcania zależy od czasu trwania udaru.

☐ Aby uzyskać optymalną siłę udaru, nie należy wywierać nacisku na śrubę lub nakrętkę.

☐ Produktu używać wyłącznie do dokręcania śrub i nakrętek podczas wstępnych prac montażowych. To nie produkt osiąga pożądany docelowy moment obrotowy śruby lub nakrętki, ale raczej klucz dynamometryczny, który jest ustawiony na docelowy moment obrotowy.

☐ Za pomocą klucza dynamometrycznego zawsze sprawdzać faktycznie uzyskany moment dokręcania.

Transport

☐ Wyłączyć produkt i wyjąć akumulator **(6)**. Odczekać, aby wszystkie ruchome części całkowicie się zatrzymały.

☐ Wyjąć narzędzie wkładane.

☐ Zawsze przenosić produkt trzymając za uchwyt **(4)**.

Czyszczenie, konserwacja i przechowywanie

⚠ OSTRZEŻENIE! Niebezpieczeństwo obrażeń na skutek niezamierzonego uruchomienia!

- ▶ Chronić się podczas prac konserwacyjnych i podczas czyszczenia.
- ▶ Wyłączyć produkt i wyjąć akumulator **(6)**.

- ☐ Prace naprawcze i konserwacyjne, które nie są opisane w niniejszej instrukcji obsługi, należy zlecić naszemu centrum serwisowemu (patrz akapit „Serwis"). Używać wyłącznie oryginalnych części zamiennych.

Czyszczenie

⚠ OSTRZEŻENIE! Ryzyko porażenia prądem!

- ▶ Nigdy nie spryskiwać produktu wodą.

⚠ UWAGA! Ryzyko uszkodzenia produktu!

- ▶ Substancje chemiczne mogą zaatakować wykonane z tworzywa elementy produktu. Nie używać środków czyszczących ani rozpuszczalników.

- ☐ Otwory wentylacyjne produktu, obudowę silnika i rękojeści utrzymywać w czystości. Do tego celu używać wilgotnej szmatki lub pędzla.

Konserwacja

- ■ Produkt nie wymaga żadnych prac konserwacyjnych.

Przechowywanie

- ☐ Produkt i akcesoria zawsze przechowywać
  - – Czyste,
  - – Suche,
  - – Zabezpieczone przed pyłem,
  - – W kuferku do przechowywania **(16)**,
  - – W miejscu niedostępnym dla dzieci.
- ☐ Temperatura przechowywania akumulatora **(6)** i produktu wynosi od 0 °C do +45 °C. Unikać ekstremalnego zimna lub ciepła podczas przechowywania, aby zapobiec utracie wydajności akumulatora.
- ☐ Przed przechowywaniem wyjąć akumulator **(6)** z produktu.

Części zamienne/akcesoria

- ■ Na stronie www.optimex-shop.com klienci mogą nabyć kompatybilne zamienne części zamienne i akcesoria.
- ■ Zamówienia można składać wyłącznie online.
- ☐ Więcej informacji można uzyskać kontaktując się z infolinią serwisową firmy Lidl (patrz akapit „Serwis").

Usuwanie usterek

Problem	Możliwa przyczyna	Rozwiązanie
Produkt nie uruchamia się.	Akumulator **(6)** nie jest włożony.	Włożyć akumulator **(6)** (patrz akapit „Wkładanie i wyjmowanie akumulatora").
	Rozładowany akumulator **(6)**.	Naładować akumulator **(6)** (patrz akapit „Ładowanie akumulatora").
	Uszkodzony przełącznik zasilania **(14)**.	Skontaktować się z naszym działem obsługi klienta (patrz akapit „Serwis").
	Silnik jest uszkodzony.	
Wydajność produktu jest słaba.	Nadmierny nacisk na produkt	Użyć odpowiedniego nacisku na produkt.
Produkt działa z przerwami.	Wewnętrzny luźny styk	Skontaktować się z naszym działem obsługi klienta (patrz akapit „Serwis").
	Uszkodzony przełącznik zasilania **(14)**.	

Utylizacja



Przy segregowaniu odpadów prosimy zwrócić uwagę na oznakowanie materiałów opakowaniowych, oznaczone są one skrótami (a) i numerami (b) o następującym znaczeniu: 1–7: Tworzywa sztuczne/20–22: Papier i tektura/ 80–98: Materiały kompozytowe.

Produkt:



Informacji na temat możliwości utylizacji wyeksploatowanego produktu udziela urząd gminy lub miasta.



Nie wyrzucać produktu po zakończeniu eksploatacji do odpadów domowych, lecz prawidłowo zutylizować. Informacji o punktach zbiorczych i ich godzinach otwarcia udziela odpowiedni urząd.

Elektroodpady nie mogą być wyrzucane do pojemników do selektywnej zbiórki odpadów komunalnych. Można je oddać w specjalnie wyznaczonych miejscach np. Punkt Selektywnej Zbiórki Odpadów Komunalnych lub/bądź w punktach handlowych oferujących w sprzedaży sprzęt elektroniczny.

Należy postępować zgodnie z obowiązującymi w Polsce przepisami dotyczącymi selektywnej zbiórki urządzeń elektrycznych i elektronicznych. Zużyty sprzęt może mieć szkodliwy wpływ na środowisko i zdrowie ludzi z uwagi na potencjalną zawartość niebezpiecznych substancji, mieszanin oraz części składowych. Gospodarstwo domowe spełnia ważną rolę w przyczynianiu się do ponownego użycia i odzysku surowców wtórnych, w tym recyklingu zużytego sprzętu. Na tym etapie kształtuje się postawy, które wpływają na zachowanie wspólnego dobra jakim jest czyste środowisko naturalne.

Uszkodzone lub zużyte baterie/akumulatory muszą być poddane recyklingowi. Oddać baterie/akumulatory i/lub produkt w dostępnych punktach zbiórki.



Niewłaściwa utylizacja baterii/ akumulatorów stwarza zagrożenie dla środowiska naturalnego!

Przed utylizacją należy wyjąć baterie/akumulatory z produktu.

Baterii/akumulatorów nie należy wyrzucać razem z odpadami domowymi. Mogą one zawierać szkodliwe metale ciężkie i należy je traktować jak odpady specjalne. Symbole chemiczne metali ciężkich są następujące: Cd = kadm, Hg = rtęć, Pb = ołów. Dlatego też zużyte baterie/akumulatory należy przekazywać do komunalnych punktów gromadzenia odpadów niebezpiecznych.

Gwarancja

Produkt został wyprodukowany zgodnie z surowymi wytycznymi dotyczącymi jakości i dokładnie przetestowane przed dostawą. W przypadku wad materiałowych lub produkcyjnych przysługują Państwu prawa ustawowe wobec sprzedawcy produktu. Państwa prawa ustawowe nie są w żaden sposób ograniczone przez naszą gwarancję przedstawioną poniżej.

Gwarancja na ten produkt wynosi 5 lata od daty zakupu. Okres gwarancji rozpoczyna się od daty zakupu. Proszę przechowywać oryginalny rachunek w bezpiecznym miejscu, ponieważ ten dokument jest wymagany jako dowód zakupu.

Wszelkie uszkodzenia lub wady obecne już w momencie zakupu należy zgłosić niezwłocznie po rozpakowaniu produktu.

Jeżeli w ciągu 5 lat od daty zakupu produkt wykaże wady materiałowe lub produkcyjne, to – według naszego uznania – bezpłatnie go naprawimy lub wymienimy. Okres gwarancji nie ulega przedłużeniu o przyznane roszczenie gwarancyjne. Dotyczy to również wymienionych i naprawionych części.

Niniejsza gwarancja traci ważność, jeśli produkt został uszkodzony, był niewłaściwie użytkowany lub konserwowany.

Gwarancja obejmuje wady materiałowe i produkcyjne. Niniejsza gwarancja nie obejmuje części produktu, które podlegają normalnemu zużyciu i dlatego są uważane za części zużywalne (np. baterie, węże, wkłady atramentowe), ani nie obejmuje uszkodzeń części delikatnych, np. przełączników lub części wykonanych ze szkła.

Zgodnie z Kodeksem Cywilnym art. 581 §1 wraz z wymianą urządzenia lub ważnej części czas gwarancji rozpoczyna się na nowo.

Sposób postępowania w przypadku naprawy gwarancyjnej

Aby zapewnić szybkie rozpatrzenie wniosku, należy postępować zgodnie z poniższymi instrukcjami:

Do wszystkich zapytań proszę mieć przygotowany paragon i numer artykułu (IAN 524970_2601) jako dowód zakupu.

Numer artykułu można znaleźć na tabliczce znamionowej produktu, na grawerze na produkcie, na stronie tytułowej instrukcji (w lewym dolnym rogu) lub na naklejce z tyłu lub na spodzie produktu.

W przypadku wystąpienia usterek funkcjonalnych lub innych wad należy najpierw skontaktować się telefonicznie lub pocztą elektroniczną z wymienionym poniżej działem serwisowym.

Następnie można wysłać produkt zarejestrowany jako wadliwy na podany adres serwisowy bezpłatnie, załączając dowód zakupu (paragon) i określając, na czym polega wada i kiedy wystąpiła.



Te i wiele innych instrukcji można przeglądać i pobrać na stronie parkside-diy.com. Ten kod QR przeniesie Cię bezpośrednio na stronę parkside-diy.com. Wybierz swój kraj i użyj maski wyszukiwania, aby wyszukać instrukcje obsługi. Wprowadź numer artykułu (IAN) 524970_2601, aby uzyskać dostęp do instrukcji obsługi artykułu.

Serwis

(PL) **Serwis Polska**
Tel.: 008004912069
Formularz kontaktowy na stronie *parkside-diy.com*
IAN 524970_2601

Deklaracja zgodności UE

DEKLARACJA ZGODNOŚCI UE (nr. 524970_2601)

My, firma

OWIM GmbH & Co. KG, Stiftsbergstraße 1, 74167 Neckarsulm, Niemcy

oświadczam z wyłączną odpowiedzialnością, że Produkt:

IAN:	**524970_2601**
Nazwa produktu:	**"PARKSIDE" Akumulatorowa wkrętarka udarowa**
Oznaczenie modelu:	**HG13479**

Spełnia zasadnicze wymagania wymienionych dyrektyw UE

2006/42/WE [Dz.U. L 157, 09.06.2006]
2014/30/UE [Dz.U. L 96, 29.03.2014]
2011/65/UE [Dz.U. L 174, 01.07.2011]

Odniesienia do odpowiednich norm zharmonizowanych lub do innych specyfikacji technicznych, w stosunku do których deklarowana jest zgodność:

Nr / Części
2006/42/WE
EN ISO 12100:2010
EN 62841-1:2015+AC:2015+A11:2022
EN 62841-2-2:2014+AC:2015
2014/30/UE
EN IEC 55014-1:2021
EN IEC 55014-2:2021

Opisany powyżej przedmiot deklaracji jest zgodny z dyrektywą Parlamentu Europejskiego i Rady 2011/65/UE z dnia 8 czerwca 2011 r. w sprawie ograniczenia stosowania niektórych niebezpiecznych substancji w sprzęcie elektrycznym i elektronicznym:

Nr / Części
EN IEC 63000:2018 (4.3.3 c))
EN 62321-3-1:2014
EN 62321-4:2014/A1:2017
EN 62321-5:2014
EN 62321-7-1:2015
EN 62321-7-2:2017
EN 62321-6:2015
EN 62321-8:2017

Osoba odpowiedzialna za dokumentację techniczną: OWIM GmbH & Co.KG

Podpisano w imieniu:

OWIM GmbH & Co. KG, Stiftsbergstraße 1, 74167 Neckarsulm, Niemcy

Tłumaczenie oryginalnej deklaracji zgodności

Neckarsulm	23.03.2026	ppa. Buchheim	ppa. Maier
Miejsce	Data	ppa. Jens Buchheim Prokurent	ppa. Dr. Thorsten Maier Prokurent

PL

CE

Seznam použitých piktogramů/symbolů ... Strana 86
Použití ke stanovenému účelu ... Strana 86
Rozsah dodávky ... Strana 87
Popis dílů ... Strana 87
Funkční popis ... Strana 87
Technické údaje ... Strana 87
Bezpečnostní pokyny ... Strana 89
Všeobecné bezpečnostní pokyny pro elektrické nástroje ... Strana 89
Bezpečnostní pokyny pro rázové utahováky ... Strana 91
Snížení vibrací a hluku ... Strana 91
Chování v nouzových případech ... Strana 91
Zbytková rizika ... Strana 92
Před prvním použitím ... Strana 92
Vybalte výrobek ... Strana 92
Příslušenství ... Strana 92
Příprava ... Strana 92
Montáž/demontáž nástrojového nástavce ... Strana 92
Zkontrolujte stav nabíjení akumulátorové sady ... Strana 93
Nabijte akumulátorovou sadu ... Strana 93
Obsluha ... Strana 93
Vložení/vyjmutí akumulátorové sady ... Strana 93
Zvolte úroveň otáček ... Strana 93
Nastavení směru otáčení ... Strana 94
Zapnout/vypnout ... Strana 94
Regulace otáček ... Strana 94
Pracovní svítilna s LED ... Strana 94
Spona na opasek ... Strana 94
Pracovní pokyny ... Strana 94
Transport ... Strana 95

Čištění, údržba a skladování ..... Strana 95
Čištění ..... Strana 95
Údržba ..... Strana 95
Skladování ..... Strana 95
Náhradní díly/příslušenství ..... Strana 95
Odstraňování chyb ..... Strana 96
Zlikvidování ..... Strana 96
Záruka ..... Strana 96
Postup v případě uplatňování záruky ..... Strana 96
Servis ..... Strana 97
EU prohlášení o shodě ..... Strana 98

Seznam použitých piktogramů/symbolů

	**NEBEZPEČÍ!** – Označuje ohrožení s vysokým stupněm rizika, které má, pokud se mu nezabrání, za následek smrt nebo těžké zranění (např. nebezpečí udušení)		Tento symbol znamená, že před použitím výrobku je nutno dodržovat návod na obsluhu.
	**VAROVÁNÍ!** – Označuje nebezpečí se středním stupněm rizika, které může mít, pokud se mu nezabrání, za následek těžké zranění nebo smrt (např. riziko úrazu elektrickým proudem)		Stejnosměrný proud/napětí
			Nosit ochranu sluchu!
	**OPATRNĚ!** – Označuje ohrožení s nízkým stupněm rizika, které může mít, pokud se mu nezabrání, za následek lehké až střední zranění (např. nebezpečí opaření)		Noste ochranné rukavice!
			Noste ochranu očí!
	**VÝSTRAHA!** – Varuje přmožným poškozením majetku (např. nebezpečí zkratu)		Tlačítko nastavení úrovně otáček **(13)**
			Indikátor úrovně otáček **(12)**
	Opatrně! Horký povrch. Existuje riziko popálení.		Bezpečnostní pokyny Pokyny pro činnost
	Značka CE potvrzuje shodu se směrnicemi EU, které se na výrobek vztahují.		

20 V AKU RÁZOVÝ UTAHOVÁK

Použití ke stanovenému účelu

- Tento výrobek je určen pro následující činnosti:
  - Utahování a povolování šroubů
  - Utahování a povolování matic
- Pracovní svítilna s LED **(11)** je určena k osvětlení přímé pracovní oblasti.
- Vždy používejte správném příslušenství pro zamýšlené použití. Při nákupu a použití nástrojových nástavců vždy dbejte na technické požadavky výrobku (viz „Technické údaje“).
- Používejte výrobek jen v suchých vnitřních prostorách.
- Jiné upotřebení nebo úpravy výrobku se považují za užívání v rozporu se stanoveným účelem a mohou vést k rizikům, jako je nebezpečí smrti, zranění nebo poškození.
- Výrobce nenese žádnou odpovědnost za škody způsobené nesprávným upotřebením.
- Provozovatel nebo uživatel výrobku nese odpovědnost za nehody nebo zranění osob a/nebo škody způsobené třetím osobám nebo na jejich majetku.
- Tento výrobek je vhodný výhradně pro soukromé použití.
- Výrobek není určen k živnostenskému nebo podobnému využívání.
- Dodržujte všechny platné místní bezpečnostní předpisy, normy a nařízení. Používání hlučných elektrických nástrojů

může být v souladu s národními nebo místními předpisy povoleno pouze v určitých časech.

- Výrobek je součástí řady **X 20 V TEAM** a lze jej provozovat s akumulátorovými sadami řady **X 20 V TEAM**. Akumulátorové sady řady **X 20 V TEAM** lze nabíjet pouze pomocí nabíječek řady **X 20 V TEAM**.

Rozsah dodávky

⚠ VAROVÁNÍ!

- Výrobek a balicí materiály nejsou dětská hračka! Nedovolte dětem hrát si s plastovými sáčky, fóliemi a malými díly! Hrozí nebezpečí polknutí a udušení!

UPOZORNĚNÍ

- Akumulátorová sada a nabíječka nejsou součástí balení.

1 20 V Aku rázový utahovák
1 Úložný kufr
1 Návod na obsluhu

Popis dílů

Otevřete před dalším čtením stránku s obrázky a seznamte se se všemi funkcemi výrobku.

(Obr. A)

(1) Držák nástroje
(2) Blokovací klapka
(3) Přepínač směru otáčení
(4) Rukojeť (izolovaný úchop)
(5) Držák akumulátorové sady
(6) Akumulátorová sada *
(7) Spona na opasek
(8) Tlačítko (stav nabíjení)
(9) Indikátor stavu nabíjení
(10) Odblokovací tlačítko (akumulátorová sada)
(11) Pracovní svítilna s LED
(12) Indikátor úrovně otáček
(13) Tlačítko (úroveň otáček)
(14) Vypínač Zap/Vyp

(Obr. B)

(15) Nabíječka *

(Obr. C)

(16) Úložný kufr

(Obr. D)

(17) Držák bitu *
(18) Nástrčný adaptér *

Funkční popis

- Výrobek je vybaven držákem nástrojů **(1)** s vnitřním šestihranem ¼" (6,35 mm), který se může otáčet ve směru nebo proti směru hodinových ručiček.
- K použití standardních krátkých bitů (25 mm) potřebujete vhodný magnetický držák bitů.
- Funkce rotačního úderu převádí výkon motoru na rovnoměrné rotační údery.
- Rázový mechanismus se zapíná při utahování a povolování šroubů a matic.
- Další informace o jednotlivých ovládacích prvcích naleznete v kapitole „Obsluha“.

Technické údaje

20 V Aku rázový utahovák	PDSSAP 20-Li D3
Jmenovité napětí U:	20 V ⎓
Hmotnost (bez akumulátorové sady):	1,58 kg
Volnoběžné otáčky n_0:	
- Úroveň 1:	0–1900 min^{-1}
- Úroveň 2:	0–2400 min^{-1}
- Úroveň 3:	0–3050 min^{-1}
- Úroveň 4:	0–3600 min^{-1}
Počet úderů:	
- Úroveň 1:	0–1200 min^{-1}
- Úroveň 2:	0–2400 min^{-1}
- Úroveň 3:	0–3800 min^{-1}
- Úroveň 4:	0–4300 min^{-1}
Točivý moment:	
- Úroveň 1:	120 N m
- Úroveň 2:	150 N m
- Úroveň 3:	190 N m
- Úroveň 4:	226 N m
Max. velikost šroubu/matice:	M16
Držák nástroje:	¼" (6,35 mm) vnitřní šestihran

* Není zahrnuto v rozsahu dodávky.

PARKSIDE Performance Chytrý akumulátor	Smart PAPP 204 A1/ Smart PAPS 208 A1
Frekvenční pásmo:	2400–2483,5 MHz
Přenosový výkon:	≤ 20 dBm

Doporučená okolní teplota	
Max. teplota (celkově):	+50 °C
Během nabíjení:	+4 °C až +40 °C
Během provozu:	+4 °C až +50 °C
Během skladování:	0 °C až +45 °C

Hodnoty emisí hluku

Naměřené hodnoty byly stanoveny v souladu s normou EN 62841. Hladina akustického tlaku elektrického nástroje hodnocená jako A je obvykle:

Hladina akustického tlaku L_{pA}:	71,2 dB
Nejistota K_{pA}:	3,0 dB
Hladina akustického výkonu L_{WA}:	79,2 dB
Nejistota K_{WA}:	3,0 dB

Emisní hodnoty vibrací

Celkové hodnoty vibrací (vektorový součet tří směrů), stanovené v souladu s EN 62841:

Vibrace a_h:	8,02 m/s^2
Nejistota K:	1,5 m/s^2

⚠ VAROVÁNÍ!



Noste ochranu sluchu!

⚠ VAROVÁNÍ!

- Vibrace a hluk při skutečném použití elektrických nástrojů se od uvedených hodnot odchylují v závislosti na způsobu, jakým je elektrický nástroj používán, zejména typ zpracovávaného obrobku.

  Snažte se udržet zatížení vibracemi a hlukem tak nízké, jak je to jen možné. Příkladnými opatřeními ke snížení zatížení vibracemi je nošení rukavic při používání nástrojového nástavce a omezení doby práce. Přitom se musí brát do úvahy všechny akce provozního cyklu (například časy kde je elektrický nástroj vypnut, a ty, u kterých je sice zapnutý, ale běží bez zatížení).

UPOZORNĚNÍ

- Uvedená celková hodnota vibrací a uvedená hodnota emisí hluku byly naměřeny pomocí standardizovaných zkušebních metod, a mohou být použity k porovnání jednoho elektrického nástroje s jiným.
- Uvedená celková hodnota vibrací a uvedená hodnota emisí hluku mohou být použity i pro předběžnému odhadu zatížení.

Doba nabíjení

⚠ VAROVÁNÍ! Riziko zranění osob a věcných škod v důsledku nesprávné manipulace s akumulátorovou sadou!

- Dodržujte bezpečnostní pokyny a pokyny k nabíjení a správnému používání uvedené v návodu na obsluhu vaší akumulátorové sady a nabíječky řady **X 20 V TEAM**.
- Podrobný popis postupu nabíjení a další informace naleznete v samostatném návodu na obsluhu.

- Výrobek je součástí řady **X 20 V TEAM** a lze jej provozovat s akumulátorovými sadami řady **X 20 V TEAM**. Akumulátorové sady řady **X 20 V TEAM** lze nabíjet pouze pomocí nabíječek řady **X 20 V TEAM**.
- Doba nabíjení je ovlivněna faktory, jako je teplota prostředí a akumulátorové sady, jakož i napětím sítě, a může se případně odchylovat od uvedených hodnot.
- Doporučujeme tento výrobek provozovat pouze s následujícími akumulátorovými sadami:
  - **PAP 20 B1**
  - **PAP 20 B3**
  - **PAPP 204 A1**
  - **Smart PAPS 208 A1**
- Doporučujeme vám nabíjet tyto akumulátorové sady s pomocí následujících nabíječek:
  - **PLG 20 A3**
  - **PLG 20 A4**
  - **PLG 20 C1**
  - **PLG 20 C3**
  - **PDSLG 20 A1**
  - **Smart PLGS 2012 A1**

☐ Technické údaje akumulátorové sady a nabíječky: Viz samostatný návod na obsluhu

Doba nabíjení Nabíječka	2 Ah Akumulátorová sada PAP 20 B1	4 Ah Akumulátorová sada PAP 20 B3	4 Ah PAPP 204 A1	8 Ah Smart PAPS 208 A1
Max. 2,4 A Nabíječka PLG 20 A4/C1	60 min	120 min	120 min	210 min
Max. 4,5 A Nabíječka PLG 20 A3/C3	35 min	60 min	50 min	120 min
Max. 4,5 A Nabíječka PDSLG 20 A1	35 min	60 min	50 min	120 min
Nabíječka Smart PLGS 2012 A1	35 min	35 min	35 min	45 min



Bezpečnostní pokyny

Všeobecné bezpečnostní pokyny pro elektrické nástroje

⚠ VAROVÁNÍ!

▶ **Přečtěte si všechny bezpečnostní pokyny, pokyny, ilustrace a technické údaje, kterými je tento elektrický nástroj opatřen.** Nedodržení následných pokynů může způsobit zranění elektrickým proudem, požár a/nebo těžká zranění.

Uschovejte bezpečnostní pokyny a návody pro budoucnost.

Termín používaný v bezpečnostních pokynech „elektrický nástroj" se vztahuje na elektrické nástroje napájené ze sítě (síťovým vedením) nebo elektrické nástroje napájené akumulátorem (bez síťového vedení).

Bezpečnost práce na pracovním místě

1) **Udržujte svůj pracovní prostor v čistotě a dobře osvětlený.** Nepořádek nebo neosvětlené pracovní prostory mohou vést k úrazům.
2) **Nepracujte s elektrickým nástrojem ve výbušném prostředí, v přítomnosti hořlavých kapalin, plynů nebo prachu.** Elektrické nástroje jsou zdrojem jiskření, které může zapálit prach nebo výpary.
3) **Při práci s elektrickými nástroji udržujte děti a osoby v bezpečné vzdálenosti.** Při rozptýlení můžete ztratit kontrolu nad elektrickým nástrojem.

Elektrická bezpečnost

1) **Síťová zástrčka elektrického nástroje se musí hodit do zásuvky. Zástrčka nesmí být žádným způsobem měněna. Nepoužívejte rozbočovací zástrčky s uzemněnými elektrickými nástroji.** Neupravené zástrčky a odpovídající zásuvky snižují riziko úrazu elektrickým proudem.
2) **Vyhněte se kontaktu těla s uzemněnými povrchy, jako jsou potrubí, radiátory, sporáky a ledničky.** Pokud je vaše tělo uzemněné, existuje zvýšené riziko úrazu elektrickým proudem.
3) **Chraňte elektrické nástroje před deštěm nebo vlhkem.** Proniknutí vody do elektrického nástroje zvyšuje riziko úrazu elektrickým proudem.
4) **Nezneužívejte přípojné vedení k zavěšování nebo nošení elektrického nástroje nebo k vytáhnutí zástrčky ze zásuvky. Udržujte přípojné vedení daleko od tepla, oleje, ostrých hran nebo pohybujících se částí přístroje.** Poškozená nebo spletená přípojná vedení zvyšují riziko úrazu elektrickým proudem.
5) **Pokud pracujete s elektrickým nástrojem venku, používejte jen prodlužovací kabel vhodné i pro venkovní použití.** Použití prodlužovacího kabelu vhodného pro venkovní prostředí snižuje riziko úrazu elektrickým proudem.
6) **Pracujete-li s elektrickým nástrojem ve vlhkém prostředí, použijte proudový chránič.** Použití proudového chrániče snižuje riziko úrazu elektrickým proudem.

Bezpečnost osob

1) **Buďte pozorní, sledujte, co děláte a používejte zdravý rozum při práci s elektrickým nástrojem. Nepoužívejte elektrický nástroj, jste-li unaveni nebo pod vlivem drog, alkoholu nebo léků.** Moment nepozornosti při používání elektrického nástroje může vést k vážným zraněním.
2) **Používejte osobní ochranné pomůcky a vždy noste ochranné brýle.** Nošení osobních ochranných pomůcek, jako je protiprachová maska, neklouzavá bezpečnostní obuv, ochranná přilba nebo ochrana sluchu, v závislosti na povaze a použití elektrického nástroje, snižuje riziko zranění.
3) **Zabraňte náhodnému spuštění. Ujistěte se, že elektrický nástroj je vypnutý předtím, než jej připojíte k elektrické síti a/nebo akumulátoru, ho zvednete nebo přenášíte.** Pokud přenášíte elektrický nástroj s prstem na spínači nebo zapnutý elektrický nástroj připojíte k napájení, může to vést k nehodám.
4) **Před zapnutím elektrického nástroje odstraňte všechny seřizovací nástroje nebo klíč na šrouby.** Nástroj nebo klíč, který ponecháte připevněn k otáčející se části elektrického nástroje, může vést ke zranění.
5) **Vyhýbejte se nenormálnímu držení těla. Dbejte na správný postoj a udržujte za všech okolností rovnováhu.** To umožňuje lepší ovladatelnost elektrického nástroje v neočekávaných situacích.
6) **Noste vhodný oděv. Nenoste volný oděv nebo šperky. Udržujte své vlasy, oblečení a rukavice mimo dosah pohybujících se částí.** Volný oděv, šperky nebo dlouhé vlasy mohou být zachyceny pohybujícími se částmi.
7) **Pokud mohou být namontována zařízení na odsávání a sběr prachu, ujistěte se, že jsou připojeny a správně použity.** Použití odsávání prachu dokáže snížit ohrožení prachem.
8) **Neukolébejte se ve falešné bezpečnosti a nepřekračujte bezpečnostní pravidla pro elektrické nástroje, a to ani v případě, že jste se seznámili s elektrickým nástrojem při častém používání.** Nedbalé jednání může vést k vážným zraněním během zlomků sekundy.

Upotřebení a zacházení s elektrickým nástrojem

1) **Elektrický nástroj nepřetěžujte. Použijte pro svou práci určený typ elektrického nástroje.** S pomocí vhodného elektrického nástroje pracujete lépe a bezpečněji v zadané oblasti výkonu.
2) **Nepoužívejte elektrický nástroj, jehož vypínač je vadný.** Elektrický nástroj, které již není možné zapnout nebo vypnout, je nebezpečné a musí být opraveno.
3) **Před jakýmkoliv seřizováním, výměnou nástrojových nástavců nebo před uložením nepoužívaného elektrického nástroje vytáhněte zástrčku ze zásuvky a/nebo odstraňte odnímatelný akumulátor.** Toto opatření zabraňuje neúmyslnému spuštění elektrického nástroje.
4) **Nepoužívané elektrické nástroje skladujte mimo dosah dětí. Nenechte osoby používat elektrický nástroj, pokud nejsou s ním obeznámeni nebo nečetli instrukce.** Elektrické nástroje jsou nebezpečné, když jsou používány nezkušenými osobami.
5) **Opatrujte elektrické nástroje a nástrojový nástavec s péčí. Zkontrolujte, zda pohyblivé díly bezvadně fungují a nezadírají se, zda díly nejsou prasklé nebo tak poškozené, že je narušena funkce elektrického nástroje. Poškozené díly nechte opravit před použitím elektrického nástroje.** Mnoho nehod je způsobeno špatně udržovanými elektrickými nástroji.
6) **Řezné nástroje udržujte ostré a čisté.** Řádně udržované řezné nástroje s ostrými řeznými břity se méně zadírají a lépe se ovládají.
7) **Používejte elektrický nástroj, příslušenství a nástrojové nástavce atd. v souladu s těmito pokyny. Zohledněte pracovní podmínky a činnost, která má být provedena.** Použití elektrického nástroje k jiné činnosti, než je určené použití, může vést k nebezpečným situacím.
8) **Udržujte rukojeti a úchopy suché, čisté a bez oleje a tuku.** Kluzké rukojeti a úchopy neumožňují bezpečnou obsluhu a ovládání elektrického nástroje v neočekávaných situacích.

Použití akumulátorového nástroje a zacházení s ním

1) **Akumulátor nabíjejte pouze nabíječkami doporučenými výrobcem.** U nabíječky, která je určena pro určitý druh akumulátorů, hrozí riziko požáru v případě jejího použití s jinými akumulátory.
2) **V elektrických nástrojích používejte pouze akumulátory pro ně určené.** Použití jiných akumulátorů může způsobit poranění a vést k nebezpečí požáru.

3) **Nepoužívaný akumulátor uchovávejte v bezpečné vzdálenosti od kancelářských sponek, mincí, klíčů, hřebíků, šroubů či jiných malých kovových předmětů, které by mohly zapříčinit přemostění kontaktů.** Zkrat mezi kontakty akumulátoru může mít za následek popáleniny nebo požár.
4) **Pokud jsou použity nesprávně, může z akumulátoru unikat tekutina. Vyhněte se kontaktu s ní. Při náhodném kontaktu opláchněte vodou. Pokud se kapalina dostane do očí, požadujte navíc lékařskou pomoc.** Unikající kapalina z akumulátoru může vést k podráždění pokožky nebo popáleninám.
5) **Nepoužívejte poškozený nebo změněný akumulátor.** Poškozené nebo upravené akumulátory se mohou chovat nepředvídatelně a vést k požáru, výbuchu nebo nebezpečí zranění.
6) **Nevystavujte akumulátor ohni nebo vysokým teplotám.** Oheň nebo teploty nad +130 °C mohou vyvolat explozi.
7) **Dodržujte všechny pokyny k nabíjení a nabíjejte akumulátor akumulátorového nástroje nikdy mimo rozsah teplot uvedený v návodu k obsluze.** Nesprávné nabíjení nebo nabíjení mimo přípustný rozsah teplot mohou akumulátor zničit a zvyšují nebezpečí vzniku požáru.

Servis

1) **Nechte svůj elektrický nástroj opravovat jen od kvalifikovaného odborného personálu s použitím originálních náhradních dílů.** Tím je zajištěno, že bezpečnost elektrického nástroje zůstane zachována.
2) **Nikdy neudržujte poškozené akumulátory.** Veškerá údržba akumulátorů musí být provedena výrobcem nebo autorizovanými servisními středisky.

Bezpečnostní pokyny pro rázové utahováky

- **Elektrický nástroj držte při provádění operací, kdy může použitý nástroj dojít do kontaktu se skrytými vodiči, za izolované úchopy.** Kontakt s vedením pod napětím může dostat pod napětí i kovové části přístroje a vést tak k úderu elektrickým proudem.
- **Zajistěte obrobek.** Obrobek držený upínacími přípravky nebo svěrákem je držen bezpečněji než rukou.
- **Počkejte, až se elektrický nástroj zastaví, než ho odložíte.** Nástrojový nástavec může být zaklesnut a vést ke ztrátě kontroly nad elektrickým nástrojem.
- **Pomocí vhodných vyhledávacích zařízení vyhledejte skryté napájecí linky nebo se obraťte na místní společnost poskytující technické služby.** Kontakt s elektrickým vedením může vést k požáru a úrazu elektrickým proudem. Poškození plynového vedení může vést k výbuchu. Průnik do vodovodního vedení způsobí poškození majetku.
- **Při použití rázového utahováku na měkké materiály, jako je hliník apod. může dojít k poškození závitu nebo sedla šroubu nadměrným utažením.**

Originální příslušenství/přídavné přístroje

⚠ VAROVÁNÍ!

- Nepoužívejte žádné příslušenství, které nebylo doporučené /// PARKSIDE®. To může vést ke zranění elektrickým proudem a k požáru.

- Používejte pouze příslušenství a přídavné přístroje, které jsou specifikovány v návodu na obsluhu nebo jejichž držák je kompatibilní s výrobkem.

Snížení vibrací a hluku

Omezte dobu používání, používejte provozní režimy se slabými vibracemi a málo hlučné a noste osobní ochranné pomůcky pro snížení účinků vibrací a hluku.

Následující opatření umožní snížit vibracemi a hlukem působená rizika:

- Používejte výrobek pouze podle jeho účelu a jak je popsáno v těchto instrukcích.
- Ujistěte se, že je výrobek bezvadný a je dobře udržován.
- Držte výrobek bezpečně za rukojeti/úchopy.
- Udržujte výrobek podle pokynů a dbejte o dostatečné mazání (je-li aplikovatelné).
- Plánujte průběh svých prací tak, aby upotřebení výrobků s vysokou hodnotou vibrací bylo rozloženo na delší časové období.

Chování v nouzových případech

Seznamte se na základě tohoto návodu na obsluhu s použitím tohoto výrobku. Zapamatujte si bezpečnostní pokyny a bezpodmínečně se jich držte. To pomáhá vyhnout se rizikům a nebezpečím.

- Vždy buďte při používání výrobku pozorní, abyste nebezpečí zjistili včas a mohli jednat. Včasný zásah může zabránit vážnému zranění nebo poškození majetku.
- Při vadné funkci ihned výrobek vypněte a odeberte akumulátorovou sadu. Nechte výrobek zkontrolovat kvalifikovanému odborníkovi a popřípadě ho opravit předtím, než ho opět uvedete do provozu.

Zbytková rizika

UPOZORNĚNÍ

- Tento výrobek generuje během provozu elektromagnetické pole! Toto pole může za určitých okolností interferovat s aktivními nebo pasivními lékařskými implantáty! Aby se snížilo riziko vážného nebo smrtelného zranění, doporučujeme, aby se osoby se zdravotnickými implantáty před použitím tohoto výrobku poradily se svým lékařem a výrobcem lékařského implantátu!

I když použijete tento výrobek obsluhujete podle předpisu, zůstává potenciální riziko pro zranění a poškození. Následující nebezpečí mohou kromě jiných nastat v souvislosti s konstrukcí a provedením tohoto výrobku:

- Poranění způsobená pohyblivými částmi nebo horkými povrchy
- Poškození sluchu, pokud se nenosí vhodná ochrana sluchu
- Zdravotní poškození vyplývající z vibrací ruky a paže, je-li výrobek používán po delší dobu, nebo není správně veden a udržován

Před prvním použitím

Vybalte výrobek

1. Vyjměte výrobek z obalu a odstraňte veškeré balicí materiály a ochranné fólie.
2. Zkontrolujte, zda jsou k dispozici všechny díly a zda je rozsah dodávky kompletní (viz „Rozsah dodávky“).
3. Zkontrolujte, zda je výrobek a všechny součásti v dobrém stavu. Pokud zjistíte jakékoli poškození nebo závadu, výrobek nepoužívejte, ale postupujte podle popisu v kapitole „Záruka“.

Příslušenství

⚠ VAROVÁNÍ!

- Nepoužívejte žádné příslušenství, které nebylo doporučené /// PARKSIDE®. To může vést ke zranění elektrickým proudem a k požáru.

Pro bezpečné a řádné používání tohoto výrobku jsou nutné mimo jiné následující díly příslušenství, jako např. nástroje a nástrojové nástavce:

- Nástrojový nástavec pro ¼" (6,35 mm) držák nástroje **(1)**:
  - Držák bitů a šroubovací bit
  - Nástrčný adaptér a nástrčný nástavec
- Vhodné osobní ochranné pomůcky

Nástroje a nástrojové nástavce jsou k dostání na našich servisních webových stránkách a v prodejnách. Při nákupu vždy dodržujte technické požadavky tohoto produktu (viz „Technické údaje“). V případě nejasností se poraďte s kvalifikovaným odborníkem nebo se obraťte na náš zákaznický servis.

Příprava

⚠ VAROVÁNÍ! Nebezpečí zranění v důsledku neúmyslného uvedení do provozu!

- Vložte akumulátorovou sadu **(6)** teprve tehdy do výrobku, když bude zcela připraven k použití.

Montáž/demontáž nástrojového nástavce

UPOZORNĚNÍ

- Informace o směru v této části je třeba interpretovat tak, že uživatel je umístěn za výrobkem.
- Je nutné použít příslušenství odolné proti nárazu nebo adaptér na nástrčné klíče. Příslušenství, které není odolné proti nárazu, může vést ke snížení utahovacího momentu nebo k poškození příslušenství.

Montáž nástrojového nástavce

(Obr. D)

1. **Odblokujte držák nástroje (1):** Zatáhněte za blokovací klapku **(2)** dopředu.
2. Do držáku nástroje **(1)** vložte držák bitů **(17)** nebo nástrčný adaptér **(18)**.
3. **Upněte nástrojový nástavec:** Uvolněte blokovací klapku **(2)**.
4. Na držák bitů **(17)** nebo nástrčný adaptér **(18)** nasaďte šroubovací bit nebo nástrčnou hlavici.
5. Zkontrolujte, zda je nástrojový nástavec pevně usazen zatažením za něj.

Demontáž nástrojového nástavce

(Obr. D)

⚠ OPATRNĚ! Riziko popálení!

▶ Nástrojové nástavce se mohou velmi zahřívat. V případě potřeby používejte ochranné rukavice.

1. **Odblokujte držák nástroje (1):** Zatáhněte za blokovací klapku **(2)** dopředu.
2. Odeberte nástrojový nástavec.

Zkontrolujte stav nabíjení akumulátorové sady

□ Stiskněte **(8)** na akumulátorové sadě **(6)**.

■ Stav nabíjení akumulátorových sad **(6)** je indikován rozsvícením příslušných kontrolek LED na indikátoru stavu nabíjení **(9)**.

Barva	Význam
Zelená	Plně naložený
Oranžová	Částečně naložený
Červená	Musí být naložený

□ Nabíjejte akumulátorovou sadu **(6)**, pokud stále svítí pouze červená LED indikátoru stavu nabíjení **(9)**.

Nabijte akumulátorovou sadu

⚠ VÝSTRAHA! Riziko poškození akumulátorové sady (6)!

▶ Nevystavujte akumulátorovou sadu **(6)** po delší dobu přímému slunečnímu záření ani ho neodkládejte na topná tělesa. Udržujte teplotu okolí na max. +50 °C.

UPOZORNĚNÍ

▶ Podrobné pokyny naleznete v návodu na obsluhu nabíječky **(15)**.

▶ Pokud je akumulátorová sada **(6)** ještě teplá, nechte ji před nabíjením vychladnout.

1. Odeberte akumulátorovou sadu **(6)** z výrobku.
2. Zasuňte akumulátorovou sadu **(6)** do nabíjecí šachty nabíječky **(15)**.
3. Spojte nabíječku **(15)** se zásuvkou.
4. Nabíječku **(15)** oddělte po nabíjení od zásuvky.
5. Vytáhněte akumulátorovou sadu **(6)** z nabíječky **(15)**.

Kontrolní LED na nabíječce

Zelená	Červená	Význam
Svítí	–	Plně naložený
		Pohotovostní režim (bez vložené akumulátorové sady **(6)**)
–	Svítí	Nabíjí se
–	Bliká	Akumulátorová sada **(6)** je přehřátá
Bliká	Bliká	Akumulátorová sada **(6)** je vadná

Obsluha

Vložení/vyjmutí akumulátorové sady

⚠ VAROVÁNÍ! Nebezpečí zranění v důsledku neúmyslného uvedení do provozu!

▶ Akumulátorovou sadu **(6)** vkládejte pouze tehdy, když je výrobek plně připraven k použití.

⚠ VÝSTRAHA! Riziko věcných škod a poškození výrobku!

▶ Nesprávná akumulátorová sada může vést k poškození výrobku a akumulátorové sady.

Vložení akumulátorové sady

1. Zasuňte akumulátorovou sadu **(6)** podél vodicí lišty do držáku akumulátorové sady **(5)**.
2. Ujistěte se, že akumulátorová sada **(6)** slyšitelně zapadla na své místo.

Vyjmutí akumulátorové sady

1. Stiskněte tlačítko odblokování **(10)** na akumulátorové sadě **(6)**.
2. Vyjměte akumulátorovou sadu **(6)** z držáku akumulátorové sady **(5)**.

Zvolte úroveň otáček

□ Pro volbu mezi 4 úrovněmi otáček stlačte **(13)**.

■ Nastavené otáčky se zobrazí na indikátoru úrovně otáček **(12)**.

Úroveň	Max. volnoběžné otáčky	Max. počet úderů	Točivý moment
1	1900 min^{-1}	1200 min^{-1}	120 N m
2	2400 min^{-1}	2400 min^{-1}	150 N m
3	3050 min^{-1}	3800 min^{-1}	190 N m
4	3600 min^{-1}	4300 min^{-1}	226 N m

Nastavení směru otáčení

(Obr. E)

⚠ VÝSTRAHA! Nebezpečí poškození výrobku!

▶ Přepínač směru otáčení **(3)** stiskněte teprve tehdy, když se výrobek zastaví.

UPOZORNĚNÍ

▶ Informace o směru v této části je třeba interpretovat tak, že uživatel je umístěn za výrobkem.

□ Nastavte přepínač směru otáčení **(3)** do jedné ze 3 poloh:

Poloha přepínače směru otáčení (3)	Směr otáčení
Zleva	Ve směru hodinových ručiček
Střed	Vypínač Zap/Vyp **(14)** zablokovaný
Zprava	Proti směru hodinových ručiček

Zapnout/vypnout

⚠ VAROVÁNÍ! Nebezpečí poranění v důsledku nechtěného nepřetržitého provozu výrobku!

▶ Před připojením akumulátorové sady **(6)** zkontrolujte, zda vypínač Zap/Vyp **(14)** správně funguje a po uvolnění se vrátí do polohy VYP.

Zapnutí

1. Vložte akumulátorovou sadu **(6)** (viz „Vložení/vyjmutí akumulátorové sady").
2. Nastavte směr otáčení (viz „Nastavení směru otáčení").
3. Zvolte úroveň otáček (viz „Zvolte úroveň otáček").
4. Podržte vypínač Zap/Vyp **(14)** stisknutý.

Vypnout

1. Pusťte vypínač Zap/Vyp **(14)**.
2. Počkejte, až se výrobek zastaví, než ho odložíte.
3. Při přestávce nastavte přepínač směru otáčení **(3)** do střední polohy. Tím se zabrání náhodnému zapnutí výrobku.
4. Když necháváte výrobek bez dozoru nebo po skončení práce, vyjměte z něj akumulátorovou sadu **(6)**.

Regulace otáček

□ **Regulujte otáčky po úrovních:** Zatlačte lehčeji nebo silněji na vypínač Zap/Vyp **(14)**.

Tlak	Otáčky
Lehký	Nízká citlivost
Silný	Vysoký

Pracovní svítilna s LED

UPOZORNĚNÍ

▶ **Zlepšení viditelnosti ve špatně osvětlených prostorách:** Tento výrobek je vybaven pracovní svítilnou s LED **(11)** pro osvětlení bezprostředního pracovního prostoru.

■ Jakmile je výrobek zapnutý, pracovní svítilna s LED **(11)** se okamžitě rozsvítí.

Spona na opasek

⚠ OPATRNĚ! Riziko zranění!

▶ Než zavěsíte výrobek na opasek: Nastavte přepínač směru otáčení **(3)** do střední polohy. Tím se zabrání náhodnému zapnutí výrobku.

□ K připevnění výrobku k opasku použijte sponu na opasek **(7)**.

■ Sponu na opasek **(7)** můžete použít jako otvírák na láhve s korunkovým uzávěrem.

Pracovní pokyny

⚠ VÝSTRAHA!

▶ Při utahování šroubů nebo matic se vždy řiďte pokyny výrobce. Při kontrole šroubů nebo matic podle času nebo výkonu postupujte podle pokynů výrobce.

⚠ VÝSTRAHA!

▶ Po výměně kola na vozidle: Zkontrolujte šrouby nebo matice kol podle pokynů nebo směrnic výrobce. Po ujetí 50 až 100 km šrouby nebo matice kol znovu utáhněte momentovým klíčem.

Praktický tip

- Krouticí moment závisí na době trvání nárazů. Maximální dosažitelný krouticí moment je výsledkem součtu všech jednotlivých krouticích momentů dosažených při úderu. Maximálního krouticího momentu se dosáhne po 6–10 sekundách trvání nárazů. Po této době se krouticí moment zvyšuje jen minimálně.
- Pro každý požadovaný krouticí moment je třeba stanovit dobu trvání rázu. Skutečně dosažený krouticí moment by měl být vždy kontrolován momentovým klíčem.
- Utahovací moment závisí na době trvání nárazů.

☐ Abyste dosáhli optimální rázové síly, nevyvíjejte tlak proti šroubu/matici.

☐ Výrobek používejte pouze k utahování šroubů a matic pro předmontážní práce. Požadovaného cílového utahovacího momentu šroubu nebo matice nedosahuje výrobek, ale momentový klíč, který je na cílový utahovací moment nastaven.

☐ Zkontrolujte skutečně dosažený utahovací moment pomocí momentového klíče.

Transport

☐ Výrobek vypněte a odeberte akumulátorovou sadu **(6)**. Nechte všechny pohyblivé části zcela zastavit.

☐ Odeberte nástrojový nástavec.

☐ Noste výrobek vždy za rukojeť **(4)**.

Čištění, údržba a skladování

⚠ VAROVÁNÍ! Nebezpečí zranění v důsledku neúmyslného uvedení do provozu!

▶ Při údržbě a čištění se chraňte.

▶ Výrobek vypněte a odeberte akumulátorovou sadu **(6)**.

☐ Opravy a údržbu, které nejsou popsány v tomto návodu na obsluhu, nechte provést od našeho servisního střediska (viz „Servis"). Používejte pouze originální náhradní díly.

Čištění

⚠ VAROVÁNÍ! Riziko úrazu elektrickým proudem!

▶ Výrobek nikdy nepostřikujte vodou.

⚠ VÝSTRAHA! Nebezpečí poškození výrobku!

▶ Chemické látky mohou napadnout plastové části výrobku. Nepoužívejte žádné čisticí prostředky popř. rozpouštědla.

☐ Větrací otvory, kryt motoru a madla výrobku udržujte v čistotě. K tomuto účelu použijte vlhký hadřík nebo kartáč.

Údržba

- Výrobek je bezúdržbový.

Skladování

☐ Výrobek a jeho příslušenství skladujte vždy
- Čisté,
- Suché,
- Chráněné proti prachu.,
- V úložném kufru **(16)**,
- Mimo dosah dětí.

☐ Skladovací teplota pro akumulátorovou sadu **(6)** a výrobek je v rozmezí 0 °C a +45 °C. Během skladování se vyvarujte extrémního chladu nebo horku, aby akumulátorová sada neztrácela výkon.

☐ Před uskladněním odeberte akumulátorovou sadu **(6)** z výrobku.

Náhradní díly/příslušenství

- Zákazníci si mohou zakoupit kompatibilní náhradní díly a příslušenství přes www.optimex-shop.com.
- Objednávky můžete zadávat pouze online.

☐ Pro další informace se obraťte na servisní horkou linku Lidl (viz „Servis").

Odstraňování chyb

Problém	Možná příčina	Řešení
Výrobek nestartuje.	Akumulátorová sada **(6)** není vložena.	Vložte akumulátorovou sadu **(6)** (viz „Vložení/ vyjmutí akumulátorové sady“).
	Akumulátorová sada **(6)** je vybitá.	Nabijte akumulátorovou sadu **(6)** (viz „Nabijte akumulátorovou sadu“).
	Vypínač Zap/Vyp **(14)** je vadný.	Obraťte se na náš zákaznický servis (viz „Servis“).
	Motor je vadný.	
Výkon výrobku je slabý.	Nadměrný tlak na výrobek	Na výrobek nevyvíjejte nepřiměřený tlak.
Výrobek pracuje s přerušeními.	Vnitřní uvolněný kontakt	Obraťte se na náš zákaznický servis (viz „Servis“).
	Vypínač Zap/Vyp **(14)** je vadný.	

Zlikvidování



Při třídění odpadu se řiďte podle označení obalových materiálů zkratkami (a) a čísly (b), s následujícím významem: 1–7: umělé hmoty/ 20–22: papír a lepenka/80–98: složené látky.

Výrobek:



O možnostech likvidace vysloužilých zařízení se informujte u správy vaší obce nebo města.



Po dosažení konce životnosti výrobek správně zlikvidujte a nevhazujte do komunálního odpadu. Informace o sběrných dvorech a otevíracích hodinách získáte u své obecní správy.

Vadné nebo vybité baterie resp. akumulátory se musí recyklovat. Baterie, akumulátory i výrobek odevzdejte zpět do nabízených sběren.



Ekologické škody v důsledku chybné likvidace baterií/akumulátorů!

Před odstraněním výrobku do odpadu z něho vyjměte baterie resp. akumulátorový baliček.

Baterie/akumulátory se nesmí zlikvidovat v domácím odpadu. Mohou obsahovat jedovaté těžké kovy a musí se zpracovávat jako zvláštní odpad. Chemické symboly těžkých kovů: Cd = kadmium, Hg = rtuť, Pb = olovo. Proto odevzdejte opotřebované baterie/akumulátory u komunální sběrny.

Záruka

Výrobek byl vyroben podle přísných směrnic kvality a před dodáním pečlivě otestován. V případě materiálních nebo výrobních vad máte zákonná práva vůči prodejci výrobku. Vaše zákonná práva nejsou níže uvedenou zárukou nijak omezená.

Záruka na tento výrobek je 5 roky od data zakoupení. Záruční doba začíná dnem zakoupení. Originál dokladu o zakoupení si uschovejte na bezpečném místě, protože tento doklad je vyžadován jako doklad o koupi.

Jakékoli poškození nebo závady, které se vyskytly již v okamžiku nákupu, musí být nahlášeny ihned po vybalení výrobku.

Pokud se u výrobku během 5 let od data zakoupení projeví vada materiálu nebo výrobní vada, pak vám ho podle naší volby bezplatně opravíme nebo vyměníme. Záruční doba se po uznané reklamaci neprodlužuje. To platí také pro vyměněné a opravené díly.

Tato záruka je neplatná, pokud byl výrobek poškozený nebo nesprávně používaný anebo udržovaný.

Záruka se kryje na materiálové a výrobní vady. Tato záruka se nevztahuje na díly výrobku, které podléhají běžnému opotřebení, a tím platí jako opotřebitelné díly (např. baterie, hadice, inkoustové barevné patrony), ani se nevztahuje na poškození rozbitných dílů, např. spínačů nebo dílů ze skla.

Postup v případě uplatňování záruky

V zájmu rychlého zpracování Vašeho požadavku se řiďte následujícími pokyny:

Pro všechny požadavky si uschovejte pokladní stvrzenku jako doklad o nákupu a číslo položky (IAN 524970_2601).

Číslo položky najdete na typovém štítku, je vyryto na výrobku, je uvedeno na titulní stránce Vašeho návodu (vlevo dole) nebo je na nálepce na zadní nebo spodní straně výrobku.

Při poruchách funkce nebo jiných závadách nejdříve kontaktujte telefonicky nebo e-mailem níže uvedené servisní oddělení.

Na adresu servisu, kterou Vám sdělíme, můžete zdarma odeslat pouze výrobek, který byl zaznamenaný jako vadný, a to spolu s pokladním dokladem (stvrzenkou), popisem závady a uvedením doby, kdy k závadě došlo.



Na stránkách parkside-diy.com najdete tuto a celou řadu dalších příruček k nahlédnutí a ke stažení. Pomocí tohoto QR kódu se dostanete přímo na stránky parkside-diy.com. Vyberte svou zemi a vyhledejte návod k obsluze pomocí formuláře k vyhledávání. Zadáním čísla položky (IAN) 524970_2601 se dostanete k návodu k obsluze Vašeho výrobku.

Servis

(CZ) **Servis Česká republika**
Tel.: 800023611
Kontaktní formulář je zapnutý *parkside-diy.com*
IAN 524970_2601

EU prohlášení o shodě

EU PROHLÁŠENÍ O SHODĚ (č. 524970_2601)

My, společnost
OWIM GmbH & Co. KG, Stiftsbergstraße 1, 74167 Neckarsulm, Německo
prohlašujeme na vlastní odpovědnost, že výrobek

IAN:	**524970_2601**
Identifikace produktu:	**"PARKSIDE" Aku rázový utahovák**
Číslo modelu:	**HG13479**

splňuje základní požadavky uvedených směrnic EU

2006/42/ES [Ú. v. EU L 157, 09.06.2006]
2014/30/EU [Ú. v. EU L 96, 29.03.2014]
2011/65/EU [Ú. v. EU L 174, 01.07.2011]

Odkazy na příslušné harmonizované normy nebo na jiné technické specifikace, ve vztahu k nimž se shoda prohlašuje:

Č. / Části
2006/42/ES
EN ISO 12100:2010
EN 62841-1:2015+AC:2015+A11:2022
EN 62841-2-2:2014+AC:2015
2014/30/EU
EN IEC 55014-1:2021
EN IEC 55014-2:2021

Předmět výše uvedeného prohlášení je v souladu se směrnicí Evropského parlamentu a Rady 2011/65/EU ze dne 8. června 2011 o omezení používání některých nebezpečných látek v elektrických a elektronických zařízeních:

Č. / Části
EN IEC 63000:2018 (4.3.3 c))
EN 62321-3-1:2014
EN 62321-4:2014/A1:2017
EN 62321-5:2014
EN 62321-7-1:2015
EN 62321-7-2:2017
EN 62321-6:2015
EN 62321-8:2017

Držitel technické dokumentace: OWIM GmbH & Co.KG

Podepsáno za a jménem:
OWIM GmbH & Co. KG, Stiftsbergstraße 1, 74167 Neckarsulm, Německo

Překlad původního prohlášení o shodě

Neckarsulm	23.03.2026	ppa. Jens Buchheim	ppa. Dr. Thorsten Maier
Místo	Datum	Prokurista	Prokurista

CZ

CE

Zoznam použitých piktogramov/symbolov ... Strana 101
Použitie v súlade s určením ... Strana 101
Rozsah dodávky ... Strana 102
Popis súčiastok ... Strana 102
Popis funkcií ... Strana 102
Technické údaje ... Strana 102
Bezpečnostné upozornenia ... Strana 104
Všeobecné bezpečnostné upozornenia pre elektrické náradie ... Strana 104
Bezpečnostné upozornenia pre rázové uťahováky ... Strana 106
Zníženie vibrácií a hluku ... Strana 106
Správanie v núdzovom prípade ... Strana 107
Zvyškové riziká ... Strana 107
Pred prvým použitím ... Strana 107
Vybalenie produktu ... Strana 107
Príslušenstvo ... Strana 107
Príprava ... Strana 107
Montáž/demontáž nadstavca ... Strana 107
Kontrola stavu nabitia akumulátora ... Strana 108
Nabíjanie akumulátora ... Strana 108
Obsluha ... Strana 108
Vloženie/vybratie akumulátora ... Strana 108
Výber stupňa otáčok ... Strana 109
Nastavenie smeru otáčania ... Strana 109
Zapnutie/vypnutie ... Strana 109
Regulácia otáčok ... Strana 109
Pracovné svetlo LED ... Strana 109
Spona na opasok ... Strana 109
Upozornenia k práci ... Strana 110
Preprava ... Strana 110

Čistenie, údržba a skladovanie ..... Strana 110
Čistenie ..... Strana 110
Údržba ..... Strana 110
Skladovanie ..... Strana 110
Náhradné diely/príslušenstvo ..... Strana 110
Odstránenie porúch ..... Strana 111
Likvidácia ..... Strana 111
Záruka ..... Strana 111
Postup v prípade poškodenia v záruke ..... Strana 112
Servis ..... Strana 112
EÚ vyhlásenie o zhode ..... Strana 113

Zoznam použitých piktogramov/symbolov

	**NEBEZPEČENSTVO!** – Označuje nebezpečenstvo s vysokým stupňom rizika, ktoré bude mať za následok smrť alebo vážne zranenie, ak sa mu nevyhnete (napr. nebezpečenstvo zadusenia)		Tento symbol znamená, že pred použitím produktu je potrebné prečítať si návod na používanie.
	**VÝSTRAHA!** – Označuje nebezpečenstvo so stredným stupňom rizika, ktoré bude mať za následok smrť alebo vážne zranenie, ak sa mu nevyhnete (napr. nebezpečenstvo zásahu elektrickým prúdom)		Jednosmerný prúd/napätie
			Noste ochranu sluchu!
	**POZOR!** – Označuje nebezpečenstvo s nižším stupňom rizika, ktoré bude mať za následok ľahké až stredne ťažké zranenie, ak sa mu nevyhnete (napr. nebezpečenstvo obarenia)		Noste ochranné rukavice!
			Noste ochranu očí!
	**OPATRNE!** – Varuje pred potenciálnymi materiálnymi škodami (napr. nebezpečenstvo skratu)		Tlačidlo stupňov otáčok **(13)**
			Indikátor stupňa otáčok **(12)**
	Pozor! Horúci povrch. Hrozí riziko popálenia.		Bezpečnostné upozornenia Manipulačné pokyny
	Značka CE potvrdzuje zhodu so smernicami EÚ, ktoré sú relevantné pre produkt.		

20 V AKU RÁZOVÝ UŤAHOVÁK

Použitie v súlade s určením

- Tento produkt je určený na nasledovné činnosti:
  - Zakrútenie a uvoľnenie skrutiek
  - Dotiahnutie a uvoľnenie matíc
- Pracovné svetlo LED **(11)** je určené na to, aby osvetlilo priamu pracovnú oblasť.
- Vždy používajte správne príslušenstvo na dané využitie. Pri kúpe a používaní nadstavcov dbajte na technické požiadavky produktu (pozri „Technické údaje“).
- Produkt používajte len v suchých interiéroch.
- Iné použitia alebo úpravy produktu sa považujú za nevhodné a môžu spôsobiť riziká ako ohrozenie života, zranenia a poškodenia.
- Výrobca nepreberá ručenie za škody vzniknuté v dôsledku používania v rozpore s určením.
- Prevádzkovateľ alebo používateľ produktu je zodpovedný za nehody, ujmy na zdraví a/alebo vecné škody spôsobené tretím osobám alebo ich majetku.
- Produkt je určený iba na osobné používanie.
- Produkt nie je určený na priemyselné použitie alebo podobné oblasti použitia.
- Dbajte na všetky aplikovateľné lokálne bezpečnostné predpisy, normy a nariadenia. Používanie hlučného elektrického náradia môže byť povolené na základe národných alebo lokálnych predpisov iba určitý čas.

- Produkt je súčasťou série **X 20 V TEAM** a môže sa používať s akumulátormi zo série **X 20 V TEAM**. Akumulátory zo série **X 20 V TEAM** sa smú nabíjať iba nabíjačkami zo série **X 20 V TEAM**.

Rozsah dodávky

⚠ VÝSTRAHA!

- Produkt a obal nie sú hračky pre deti! Deti sa nesmú hrať s plastovými vreckami, fóliami a malými časťami! Hrozí riziko prehltnutia a udusenia!

UPOZORNENIE

- Akumulátor a nabíjačka nie sú súčasťou balenia.

1 20 V Aku rázový uťahovák
1 Kufrík na uskladnenie
1 Návod na obsluhu

Popis súčiastok

Pred čítaním si otvorte strany s obrázkami a oboznámte sa so všetkými funkciami produktu.

(Obr. A)

(1) Upínadlo náradia
(2) Zaisťovací uzáver
(3) Prepínač smeru točenia
(4) Rukoväť (izolovaná plocha rukoväte)
(5) Držiak na akumulátor
(6) Akumulátor *
(7) Spona na opasok
(8) Tlačidlo (stav nabitia)
(9) Indikátor stavu nabitia
(10) Odblokovacie tlačidlo (akumulátor)
(11) Pracovné svetlo LED
(12) Indikátor stupňa otáčok
(13) Tlačidlo (stupeň otáčok)
(14) Vypínač

(Obr. B)

(15) Nabíjačka *

(Obr. C)

(16) Kufrík na uskladnenie

(Obr. D)

(17) Držiak na bity *
(18) Adaptér na nástrčný kľúč *

Popis funkcií

- Produkt má upínadlo náradia **(1)** s ¼" (6,35 mm) vnútorným šesťhranom, ktorý sa dá točiť v smere alebo proti smeru hodinových ručičiek.
- Na používanie štandardných krátkych bitov (25 mm) potrebujete vhodný magnetický držiak na bity.
- Funkcia rázového uťahovania premieňa silu motora na rovnomerné otočné príklepy.
- Príklep sa zapne pri uťahovaní a uvoľňovaní skrutiek a matíc.
- Ďalšie informácie k jednotlivým ovládacím prvkom nájdete v kapitole „Obsluha".

Technické údaje

20 V Aku rázový uťahovák	PDSSAP 20-Li D3
Menovité napätie U:	20 V ⎓
Hmotnosť (s akumulátorom):	1,58 kg
Otáčky na voľnobehu n_0:	
- Stupeň 1:	0–1900 min^{-1}
- Stupeň 2:	0–2400 min^{-1}
- Stupeň 3:	0–3050 min^{-1}
- Stupeň 4:	0–3600 min^{-1}
Počet príklepov:	
- Stupeň 1:	0–1200 min^{-1}
- Stupeň 2:	0–2400 min^{-1}
- Stupeň 3:	0–3800 min^{-1}
- Stupeň 4:	0–4300 min^{-1}
Krútiaci moment:	
- Stupeň 1:	120 N m
- Stupeň 2:	150 N m
- Stupeň 3:	190 N m
- Stupeň 4:	226 N m
Max. veľkosť skrutky/matice:	M16
Upínadlo náradia:	¼" (6,35 mm) vnútorný šesťhran

* Nie je súčasťou dodávky.

PARKSIDE Performance Smart akumulátor	Smart PAPP 204 A1/ Smart PAPS 208 A1
Frekvenčné pásmo:	2400–2483,5 MHz
Vysielací výkon:	≤ 20 dBm

Odporúčaná teplota okolia	
Max. teplota (celkovo):	+50 °C
Počas nabíjania:	+4 °C až +40 °C
Počas prevádzky:	+4 °C až +50 °C
Počas skladovania:	0 °C až +45 °C

Hodnoty emisií hluku

Hodnoty boli merané v súlade s EN 62841. Hladina hluku hodnotená ako A elektrického náradia je zvyčajne:

Hladina hluku L_{pA}:	71,2 dB
Neistota K_{pA}:	3,0 dB
Hladina akustického výkonu L_{WA}:	79,2 dB
Neistota K_{WA}:	3,0 dB

Emisie vibrácií

Celková hodnota vibrácií (suma vektora troch smerov), nameraná podľa EN 62841:

Vibrácie a_h:	8,02 m/s^2
Neistota K:	1,5 m/s^2

⚠ VÝSTRAHA!



Noste ochranu sluchu!

⚠ VÝSTRAHA!

- Vibrácie a emisie hluku sa môžu počas skutočného používania elektrického náradia odlišovať od zadaných hodnôt, závisí to od typu a spôsobu, akým sa elektrické náradie používa, najmä však, s akým obrobkom sa pracuje.
  Snažte sa udržať zaťaženie vibráciami a hlukom na čo najnižšej úrovni. Medzi príklady opatrení na zníženie zaťaženia vibráciami patrí používanie rukavíc pri používaní nadstavca a skrátenie pracovného času. V takom prípade je potrebné zvážiť všetky časti pracovného cyklu (napríklad časy, keď je elektrické náradie vypnuté a tie, v ktorých je síce zapnuté, ale beží bez zaťaženia).

UPOZORNENIE

- Uvedená celková hodnota vibrácií a hodnota emisií hluku boli merané podľa normovanej skúšobnej metódy a môžu byť aplikované pri porovnaní elektrického náradia s iným náradím.
- Uvedená celková hodnota vibrácií a hodnota emisií hluku sa môžu použiť aj pre predbežný odhad zaťaženia.

Doba nabíjania

⚠ VÝSTRAHA! Riziko zranenia osôb a poškodenia majetku spôsobené nesprávnym zaobchádzaním s akumulátorom!

- Dbajte na bezpečnostné upozornenia a upozornenia ohľadne nabíjania a správneho používania, ktoré sú uvedené v návode na obsluhu akumulátora a nabíjačky zo série **X 20 V TEAM**.
- Detailný popis nabíjania a ďalšie informácie nájdete v samostatnom návode na obsluhu.

- Produkt je súčasťou série **X 20 V TEAM** a môže sa používať s akumulátormi zo série **X 20 V TEAM**. Akumulátory zo série **X 20 V TEAM** sa smú nabíjať iba nabíjačkami zo série **X 20 V TEAM**.
- Doba nabíjania závisí od faktorov, ako je teplota okolia a akumulátora, aj od aktuálneho sieťového napätia a niekedy sa môže líšiť od uvedených hodnôt.
- Produkt odporúčame používať výlučne s nasledovnými akumulátormi:
  - **PAP 20 B1**
  - **PAP 20 B3**
  - **PAPP 204 A1**
  - **Smart PAPS 208 A1**
- Akumulátory odporúčame nabíjať nasledovnými nabíjačkami:
  - **PLG 20 A3**
  - **PLG 20 A4**
  - **PLG 20 C1**
  - **PLG 20 C3**
  - **PDSLG 20 A1**
  - **Smart PLGS 2012 A1**

☐ Technické údaje o akumulátore a nabíjačke: Pozri samostatný návod na obsluhu

Doba nabíjania Nabíjačka	2 Ah Akumulátor PAP 20 B1	4 Ah Akumulátor PAP 20 B3	4 Ah PAPP 204 A1	8 Ah Smart PAPS 208 A1
Max. 2,4 A Nabíjačka PLG 20 A4/C1	60 min	120 min	120 min	210 min
Max. 4,5 A Nabíjačka PLG 20 A3/C3	35 min	60 min	50 min	120 min
Max. 4,5 A Nabíjačka PDSLG 20 A1	35 min	60 min	50 min	120 min
Nabíjačka Smart PLGS 2012 A1	35 min	35 min	35 min	45 min



Bezpečnostné upozornenia

Všeobecné bezpečnostné upozornenia pre elektrické náradie

⚠ VÝSTRAHA!

- **Prečítajte si všetky bezpečnostné upozornenia, pokyny, znázornenia a technické údaje, ktoré patria k tomuto elektrickému náradiu.** Nedbalosť pri dodržiavaní následných pokynov môže spôsobiť zásah elektrickým prúdom, požiar a/alebo závažné poranenia.

Všetky bezpečnostné upozornenia a pokyny si uschovajte pre prípad potreby v budúcnosti.

Pojem „elektrické náradie", ktorý je použitý v bezpečnostných upozorneniach, sa vzťahuje na prúdom napájané elektrické náradie (s napájacím káblom) alebo elektrické náradie s akumulátorom (bez napájacieho kábla).

Bezpečnosť na pracovisku

1) **Pracovnú oblasť udržiavajte v čistote a dobre osvetlenú.** Neporiadok alebo neosvetlené pracovné oblasti môžu viesť k vzniku úrazov.
2) **Elektrické náradie nepoužívajte vo výbušnom prostredí, v ktorom sa nachádzajú horľavé kvapaliny, plyny alebo prach.** Elektrické náradie vytvára iskry, ktoré môžu zapáliť prach alebo výpary.
3) **Počas používania elektrického náradia zabráňte prístupu deťom a iným osobám do jeho blízkosti.** Pri rozptýlení môžete stratiť kontrolu nad elektrickým náradím.

Elektrická bezpečnosť

1) **Napájacia zástrčka elektrického náradia musí byť kompatibilná so zásuvkou. Zástrčka sa nesmie nijako upravovať. Nepoužívajte adaptérové zástrčky spolu s uzemneným elektrickým náradím.** Neupravované zástrčky a vhodné zásuvky znižujú riziko zásahu elektrickým prúdom.
2) **Vyhýbajte sa telesnému kontaktu s uzemnenými povrchmi, napr. rúr, kúrení, sporákov a chladničiek.** Keď je vaše telo uzemnené, hrozí zvýšené riziko zásahu elektrickým prúdom.
3) **Elektrické náradie chráňte pred dažďom a vlhkom.** Vniknutie vody do elektrického náradia zvyšuje riziko zásahu elektrickým prúdom.
4) **Napájací kábel nepoužívajte na iné účely, na nosenie elektrického náradia, na zavesenie alebo na vyťahovanie zástrčky zo zásuvky. Napájací kábel držte v dostatočnej vzdialenosti od tepla, oleja, ostrých hrán alebo pohyblivých častí.** Poškodené alebo skrútené napájacie káble zvyšujú riziko zásahu elektrickým prúdom.
5) **Pri práci s elektrickým náradím v exteriéri používajte iba predlžovacie káble, ktoré sú vhodné na použitie v exteriéri.** Použitie predlžovacieho kábla vhodného na použitie v exteriéri znižuje riziko úrazu elektrickým prúdom.

6) **Ak je prevádzka elektrického náradia vo vlhkom prostredí nevyhnutná, použite prúdový chránič.** Použitie prúdového chrániča znižuje riziko zásahu elektrickým prúdom.

Bezpečnosť osôb

1) **Pri práci s elektrickým náradím buďte pozorní a dávajte pozor na to, čo robíte a postupujte logicky. Elektrické náradie nepoužívajte, keď ste unavení alebo ste pod vplyvom drog, alkoholu alebo liekov.** Jediná chvíľka nepozornosti pri používaní elektrického náradia môže viesť k závažným poraneniam.
2) **Noste osobné ochranné pomôcky a vždy používajte ochranné okuliare.** Nosenie osobných ochranných pomôcok, ako je protiprachová maska, protišmyková bezpečnostná obuv, ochranná prilba či ochrana sluchu, znižuje v závislosti od typu elektrického náradia a jeho použitia riziko poranení.
3) **Zabráňte neúmyselnému uvedeniu do prevádzky. Pred pripojením do elektrickej siete a/alebo k akumulátoru, pred upnutím alebo prenosom skontrolujte, či je elektrické náradie vypnuté.** Keď pri prenášaní elektrického náradia budete mať prst na vypínači alebo elektrické náradie zapojíte do elektrickej siete zapnuté, môže to spôsobiť nehodu.
4) **Skôr ako elektrické náradie zapnete, odstráňte nastavovacie nástroje alebo kľúče na skrutky.** Nástroj alebo kľúč, ktorý sa nachádza v otočnej časti elektrického náradia, môže spôsobiť poranenia.
5) **Vyhýbajte sa abnormálnej polohe držania tela. Zaistite si bezpečný postoj a vždy udržiavajte rovnováhu.** Vďaka tomu budete môcť elektrické náradie lepšie kontrolovať pri neočakávaných situáciách.
6) **Noste vhodný odev. Nenoste široký odev ani šperky. Vlasy, odev a rukavice udržiavajte mimo dosahu pohyblivých častí.** Voľný odev, šperky či dlhé vlasy môžu zachytiť pohybujúce sa časti.
7) **Ak je možné nainštalovať zariadenie na odsávanie a zber prachu, uistite sa, že je správne pripojené a správne používané.** Použitie odsávania prachu môže znížiť ohrozenie prachom.
8) **Nepodceňujte bezpečnosť a vždy sa riaďte bezpečnostnými predpismi pre elektrické náradie, aj to aj v prípade, že ste oboznámení s používaním elektrického náradia a nepoužívate ho po prvýkrát.** Nepozorné konanie môže v niekoľkých sekundách spôsobiť závažné poranenia.

Použitie a manipulácia s elektrickým náradím

1) **Elektrické náradie nevystavujte nadmernému zaťaženiu. Pri práci používajte elektrické náradie určené na daný účel.** Je lepšie a bezpečnejšie pracovať s vhodným elektrickým náradím v udávanom rozsahu výkonu.
2) **Nepoužívajte elektrické náradie s chybným spínačom.** Elektrické náradie, ktoré sa nedá zapnúť alebo vypnúť, je nebezpečné a musí sa opraviť.
3) **Pred nastavením prístroja, výmenou dielov nadstavcov alebo odložením elektrického náradia odpojte zástrčku zo zásuvky a/alebo vyberte integrovaný akumulátor.** Toto bezpečnostné opatrenie zabráni neúmyselnému spusteniu elektrického náradia.
4) **Nepoužité elektrické náradie uschovajte mimo dosahu detí. Nedovoľte, aby elektrické náradie používali osoby, ktoré nie sú oboznámené s jeho obsluhou alebo si nečítali tieto pokyny.** Elektrické náradie je nebezpečné, ak ho používajú neskúsené osoby.
5) **Starostlivosti o elektrické náradie a nadstavce venujte náležitú pozornosť. Skontrolujte, či pohybujúce sa súčasti pracujú správne a či sa nezasekávajú, či nie sú časti zlomené alebo poškodené v takom rozsahu, že to ovplyvňuje funkciu elektrického náradia. Poškodené diely nechajte pred použitím elektrického náradia opraviť.** Príčinou mnohých úrazov je nesprávna údržba elektrického náradia.
6) **Rezné nástroje udržiavajte ostré a čisté.** Starostlivo udržiavané rezné nástroje s ostrými reznými hranami sa menej zasekávajú a ľahšie sa vedú.
7) **Elektrické náradie, príslušenstvo, nadstavce atď. používajte podľa týchto pokynov. Zohľadnite pritom pracovné podmienky a vykonávanú činnosť.** Používanie elektrického náradia na iné účely, ako je vyhradené, môže viesť k nebezpečným situáciám.
8) **Rukoväti a držadlá udržiavajte suché a bez stôp oleja a tuku.** Šmykľavé rukoväte a držadlá neumožňujú bezpečnú obsluhu a kontrolu elektrického náradia v nepredvídateľných situáciách.

Používanie a starostlivosť o náradie s akumulátorom

1) **Akumulátory nabíjajte iba v nabíjačkách, ktoré odporúča výrobca.** V prípade použitia nabíjačky pre určitý druh akumulátora vzniká nebezpečenstvo požiaru, ak sa používa s iným akumulátorom.
2) **V elektrickom náradí používajte iba vhodné akumulátory.** Používanie iných akumulátorov môže viesť k vzniku poranení a požiaru.
3) **Nepoužívaný akumulátor udržiavajte v bezpečnej vzdialenosti od kancelárskych sponiek, mincí, kľúčov, klincov, skrutiek alebo iných malých kovových predmetov, ktoré môžu spôsobiť premostenie kontaktov.** Skrat medzi kontaktmi akumulátora môže viesť k vzniku popálením alebo požiaru.
4) **Pri nesprávnom používaní môže z akumulátora uniknúť kvapalina. Zabráňte kontaktu s touto kvapalinou. Pri náhodnom kontakte postihnuté miesto ihneď umyte vodou. Ak sa tekutina dostane do očí, vyhľadajte lekársku pomoc.** Kvapalina vytečená z akumulátora môže spôsobiť podráždenie pokožky alebo popáleniny.
5) **Poškodené alebo zmenené akumulátory nepoužívajte.** Poškodené alebo zmenené akumulátory sa môžu správať nepredvídateľne a spôsobiť požiar, výbuch alebo poranenia.
6) **Akumulátor nevystavujte pôsobeniu ohňa alebo príliš vysokým teplotám.** Oheň alebo teploty vyššie ako +130 °C môžu spôsobiť výbuch.
7) **Dbajte na všetky pokyny pre nabíjanie a akumulátor alebo náradie s akumulátorom nenabíjajte nikdy mimo teplotného rozsahu, ktorý je uvedený v návode na obsluhu.** Nesprávne nabíjanie alebo nabíjanie mimo povoleného teplotného rozsahu môžu poškodiť akumulátor a zvýšiť nebezpečenstvo požiaru.

Servis

1) **Opravou elektrického náradia poverte len kvalifikovaný odborný personál pri výhradnom použití originálnych náhradných dielov.** Tým sa zabezpečí zachovanie bezpečnosti elektrického náradia.
2) **Poškodené akumulátory nikdy neopravujte.** Údržbu akumulátora by mal vždy vykonať výrobca alebo ním poverené oddelenia služieb zákazníkom.

Bezpečnostné upozornenia pre rázové uťahováky

- **Elektrické náradie držte za izolované plochy rukoväte, ak pri práci môže skrutka trafiť skryté elektrické vedenie.** Pri kontakte so živým vedením môžu byť kovové časti zariadenia vystavené napätiu a spôsobiť úraz elektrickým prúdom.
- **Zaistite obrobok.** Obrobok uchytený prípravkami alebo zverákom je uchytený bezpečnejšie ako rukou.
- **Pred odložením elektrického náradia počkajte, kým sa náradie nezastaví.** Nadstavec sa môže zaseknúť a spôsobiť stratu kontroly nad elektrickým náradím.
- **Použite vhodné vyhľadávacie zariadenia na odhalenie skrytých prívodných vedení alebo sa obráťte na lokálneho dodávateľa elektrickej energie.** Kontakt s elektrickým vedením môže spôsobiť požiar a zásah elektrickým prúdom. Poškodenie plynového vedenia môže spôsobiť výbuch. Preniknutie do vodovodného potrubia spôsobuje materiálne škody.
- **Ak rázový uťahovák používate na mäkké materiály, ako napr. hliník alebo podobné, môže dôjsť k poškodeniu závitu alebo usadeniu skrutky, ak sa utiahne príliš silno.**

Originálne príslušenstvo/pomocné prístroje

⚠ VÝSTRAHA!

▶ Nepoužívajte príslušenstvo, ktoré neodporúča firma /// PARKSIDE®. Môže to spôsobiť zásah elektrickým prúdom a požiar.

- Používajte len také príslušenstvo a pomocné prístroje, ktoré sú uvedené v návode na obsluhu, príp. ktorých upínanie je kompatibilné s produktom.

Zníženie vibrácií a hluku

Skráťte čas používania, používajte režimy s nízkymi vibráciami a nízkym hlukom a používajte osobné ochranné pomôcky na zníženie účinkov vibrácií a hluku.

Nasledujúce opatrenia pomáhajú znižovať riziká spojené s vibráciami a hlukom:

- Produkt používajte iba v súlade s jeho použitím podľa určenia a podľa popisu v tomto návode.
- Uistite sa, že produkt nie je poškodený a že je správne udržiavaný.
- Produkt držte bezpečne za rukoväte/držadlá.

- Produkt udržiavajte podľa pokynov a zabezpečte jeho adekvátne mazanie (ak je to možné).
- Svoj pracovný postup naplánujte tak, aby sa používanie produktov s vysokými vibráciami rozložilo na dlhšie časové obdobie.

Správanie v núdzovom prípade

Oboznámte sa s používaním tohto produktu podľa tohto návodu na obsluhu. Zapamätajte si bezpečnostné upozornenia a bezpodmienečne ich dodržiavajte. To pomáha predchádzať rizikám a nebezpečenstvám.

- Pri používaní tohto produktu vždy postupujte obozretne, aby ste mohli včas identifikovať nebezpečenstvo a reagovať naň. Rýchly zásah môže zabrániť vážnym zraneniam a poškodeniam majetku.
- Produkt v prípade chybnej funkcie okamžite vypnite a akumulátor vyberte. Produkt nechajte skontrolovať kvalifikovanému odborníkovi a v prípade potreby ho pred opätovným uvedením do prevádzky nechajte opraviť.

Zvyškové riziká

UPOZORNENIE

- Tento produkt generuje počas prevádzky elektromagnetické pole! Za určitých okolností môže toto pole interferovať s aktívnymi alebo pasívnymi lekárskymi implantátmi! Aby ste znížili riziko ťažkých alebo smrteľných zranení, osobám s lekárskymi implantátmi odporúčame sa pred používaním tohto produktu poradiť so svojím lekárom a výrobcom lekárskeho implantátu!

Aj keď používate tento produkt správne, existuje potenciálne riziko zranenia osôb a poškodenia majetku. V súvislosti s konštrukciou a vyhotovením tohto produktu sa, okrem iného, môžu vyskytnúť nasledujúce nebezpečenstvá:

- Poranenia spôsobené pohyblivými časťami alebo horúcim povrchom
- Poškodenie sluchu, ak nenosíte vhodnú ochranu sluchu
- Poškodenie zdravia, ktoré vyplýva z vibrácií ruka – rameno, ak produkt používate dlhší čas alebo ak ho správne nevediete alebo neudržiavate

Pred prvým použitím

Vybalenie produktu

1. Produkt vyberte z obalu a odstráňte všetky obalové materiály a ochranné fólie.
2. Skontrolujte, či boli dodané všetky časti a či je popísaný rozsah dodávky kompletný (pozri „Rozsah dodávky").
3. Skontrolujte, či produkt aj všetky časti sú v dobrom stave. Ak zistíte, že je niečo poškodené alebo chybné, produkt nepoužívajte a postupujte podľa popisu v kapitole „Záruka".

Príslušenstvo

⚠ VÝSTRAHA!

- Nepoužívajte príslušenstvo, ktoré neodporúča firma /// PARKSIDE®. Môže to spôsobiť zásah elektrickým prúdom a požiar.

Pre bezpečné a správne používanie tohto produktu budete, okrem iného, potrebovať nasledujúce príslušenstvo, ako napríklad nástroje a nadstavce:

- Nadstavec na ¼" (6,35 mm) upínadlo náradia **(1)**:
  - Držiak na bity a skrutkovací bit
  - Adaptér na nástrčný kľúč a nástrčný kľúč
- Vhodné osobné ochranné pomôcky

Náradie a nadstavce sú dostupné prostredníctvom našej servisnej webovej stránky a v predajniach. Pri nákupe vždy rešpektujte technické požiadavky tohto produktu (pozri „Technické údaje"). V prípade nejasností sa obráťte na kvalifikovaného odborníka alebo kontaktujte náš zákaznícky servis.

Príprava

⚠ VÝSTRAHA! Riziko poranenia spôsobené neúmyselným uvedením do prevádzky!

- Akumulátor **(6)** vkladajte do produktu až vtedy, keď bude úplne pripravený na použitie.

Montáž/demontáž nadstavca

UPOZORNENIE

- Údaje o smere v tomto odseku sú uvedené z pohľadu používateľa, ktorý stojí za produktom.
- Príslušenstvo alebo adaptér na nástrčný kľúč, ktoré používate, musia byť odolné voči nárazom. Príslušenstvo, ktoré nie je odolné voči nárazom, môže viesť k zníženiu krútiaceho momentu alebo k poškodeniu príslušenstva.

Montáž nadstavca

(Obr. D)

1. **Odblokujte upínadlo náradia (1):** Zaisťovací uzáver **(2)** posuňte smerom dopredu.
2. Do upínadla náradia **(1)** zasuňte držiak na bity **(17)** alebo adaptér na nástrčný kľúč **(18)**.
3. **Zovretie nadstavca:** Uvoľnite zaisťovací uzáver **(2)**.
4. Na držiak na bity **(17)**, resp. adaptér na nástrčný kľúč **(18)** nasuňte skrutkovací bit, resp. nástrčný kľúč.
5. Potiahnutím nadstavca skontrolujte, či pevne sedí.

Demontáž nadstavca

(Obr. D)

⚠ POZOR! Nebezpečenstvo popálenia!

▶ Nadstavce môžu byť veľmi horúce. V prípade potreby noste ochranné rukavice.

1. **Odblokujte upínadlo náradia (1):** Zaisťovací uzáver **(2)** posuňte smerom dopredu.
2. Vyberte nadstavec.

Kontrola stavu nabitia akumulátora

□ Stlačte ⮔ **(8)** na akumulátore **(6)**.

■ Stav nabitia akumulátora **(6)** zistíte podľa toho, ktoré LED diódy na indikátore stave nabitia **(9)** sa rozsvietia.

Farba	Význam
Zelená	Plne nabitý
Oranžová	Čiastočne nabitý
Červená	Musí sa nabiť

□ Akumulátor **(6)** nabite, keď na indikátore stavu nabitia **(9)** svieti len červená LED dióda.

Nabíjanie akumulátora

⚠ OPATRNE! Riziko poškodenia akumulátora (6)!

▶ Akumulátor **(6)** nevystavujte na dlhší čas priamemu slnečnému žiareniu a neodkladajte ho na radiátory. Udržiavajte teplotu okolia max. +50 °C.

UPOZORNENIE

▶ Podrobné pokyny nájdete v návode na obsluhu nabíjačky **(15)**.

▶ Ak je akumulátor **(6)** ešte teplý, pred nabíjaním ho nechajte vychladnúť.

1. Vyberte akumulátor **(6)** z produktu.
2. Akumulátor **(6)** zasuňte do nabíjacieho priečinku v nabíjačke **(15)**.
3. Nabíjačku **(15)** zapojte do zásuvky.
4. Po nabití odpojte nabíjačku **(15)** zo zásuvky.
5. Akumulátor **(6)** vytiahnite z nabíjačky **(15)**.

LED kontrolky na nabíjačke

Zelená	Červená	Význam
Svieti	–	Plne nabitý
		Pohotovostný režim (nie je vložený žiadny akumulátor **(6)**)
–	Svieti	Nabíja sa
–	Bliká	Akumulátor **(6)** je prehriaty
Bliká	Bliká	Akumulátor **(6)** je poškodený

Obsluha

Vloženie/vybratie akumulátora

⚠ VÝSTRAHA! Riziko poranenia spôsobené neúmyselným uvedením do prevádzky!

▶ Akumulátor **(6)** vkladajte až vtedy, keď bude produkt úplne pripravený na prevádzku.

⚠ OPATRNE! Riziko vecných škôd a poškodenia produktu!

▶ Nesprávny akumulátor môže poškodiť produkt a akumulátor.

Vloženie akumulátora

1. Akumulátor **(6)** vsuňte po vodiacej lište do držiaka na akumulátor **(5)**.
2. Zaistite, aby akumulátor **(6)** zreteľne zacvakol.

Vybratie akumulátora

1. Stlačte odblokovacie tlačidlo **(10)** na akumulátore **(6)**.
2. Akumulátor **(6)** vytiahnite z držiaka na akumulátor **(5)**.

Výber stupňa otáčok

□ Stlačením **(13)** si zvolíte zo 4 stupňov otáčok.

■ Na indikátore stupňa otáčok **(12)** sa zobrazí zvolený stupeň otáčok.

Stupeň	Max. otáčky na voľnobehu	Max. počet príklepov	Krútiaci moment
1	1900 min^{-1}	1200 min^{-1}	120 N m
2	2400 min^{-1}	2400 min^{-1}	150 N m
3	3050 min^{-1}	3800 min^{-1}	190 N m
4	3600 min^{-1}	4300 min^{-1}	226 N m

Nastavenie smeru otáčania

(Obr. E)

⚠ OPATRNE! Nebezpečenstvo poškodenia produktu!

▶ Prepínač smeru točenia **(3)** stláčajte až vtedy, keď sa produkt úplne zastaví.

UPOZORNENIE

▶ Údaje o smere v tomto odseku sú uvedené z pohľadu používateľa, ktorý stojí za produktom.

□ Prepínač smeru točenia **(3)** nastavte do jednej z 3 polôh:

Poloha prepínača smeru točenia (3)	Smer otáčania
Vľavo	V smere hodinových ručičiek
Stred	Zablokovaný vypínač **(14)**
Vpravo	Proti smeru hodinových ručičiek

Zapnutie/vypnutie

⚠ VÝSTRAHA! Riziko poranenia spôsobené neúmyselnou trvalou prevádzkou produktu!

▶ Pred vložením akumulátora **(6)** skontrolujte, či vypínač **(14)** funguje správne a či sa pri uvoľnení vráti do polohy VYP.

Zapnutie

1. Vložte akumulátor **(6)** (pozri „Vloženie/vybratie akumulátora").
2. Nastavte smer otáčania (pozri „Nastavenie smeru otáčania").
3. Zvoľte stupeň otáčok (pozri „Výber stupňa otáčok").
4. Vypínač **(14)** držte stlačený.

Vypnutie

1. Vypínač **(14)** uvoľnite.
2. Pred odložením produktu počkajte, kým sa zastaví.
3. Keď si dáte prestávku, nastavte prepínač smeru točenia **(3)** do strednej polohy. Zabránite tým neúmyselnému zapnutiu produktu.
4. Keď produkt nechávate bez dozoru alebo keď ste ukončili prácu, z produktu vyberte akumulátor **(6)**.

Regulácia otáčok

□ **Postupná regulácia otáčok:** Vypínač **(14)** stlačte slabšie alebo silnejšie.

Tlak	Otáčky
Ľahký	Nízky stav nabitia
Silný	Vysoký

Pracovné svetlo LED

UPOZORNENIE

▶ **Zlepšenie viditeľnosti v zle osvetlených miestnostiach:** Tento produkt je vybavený pracovným svetlom LED **(11)**, ktorým je osvetlená bezprostredná pracovná oblasť.

■ Hneď ako sa produkt zapne, pracovné svetlo LED **(11)** sa okamžite rozsvieti.

Spona na opasok

⚠ POZOR! Nebezpečenstvo poranenia!

▶ Skôr ako produkt zavesíte na opasok: Prepínač smeru točenia **(3)** nastavte do strednej polohy. Zabránite tým neúmyselnému zapnutiu produktu.

□ Produkt zaveste na opasok pomocou spony na opasok **(7)**.

■ Sponu na opasok **(7)** môžete používať ako otvárač na fľaše s korunkovým uzáverom.

Upozornenia k práci

⚠ OPATRNE!

- ▶ Vždy sa riaďte pokynmi výrobcu k uťahovaniu skrutiek alebo matíc. Pri kontrole skrutiek alebo matíc podľa času alebo výkonu postupujte podľa pokynov výrobcu.
- ▶ Po výmene kolesa vozidla: Skrutky alebo matice kolesa skontrolujte podľa pokynov alebo predpisov od výrobcu. Skrutky alebo matice kolesa dotiahnite pomocou momentového kľúča po 50 až 100 km.

Praktické upozornenie

- ■ Krútiaci moment závisí od trvania príklepu. Maximálny dosiahnuteľný krútiaci moment je súčtom všetkých jednotlivých krútiacich momentov dosiahnutých príklepom. Maximálny krútiaci moment sa dosiahne po 6- až 10-sekundovom príklepe. Po tejto dobe sa krútiaci moment zvyšuje len minimálne.
- ■ Trvanie príklepu sa musí určiť pre každý požadovaný krútiaci moment. Skutočný dosiahnutý krútiaci moment by ste mali zakaždým skontrolovať momentovým kľúčom.
- ■ Uťahovací krútiaci moment závisí od trvania príklepu.
- □ Aby ste dosiahli optimálnu rázovú silu, na skrutku/maticu nevyvíjajte silný tlak.
- □ Produkt používajte výlučne na uťahovanie skrutiek a matíc pri predmontážnych prácach. Požadovaný krútiaci moment skrutky alebo matice nedosiahne produkt, ale momentový kľúč, ktorý je nastavený na požadovaný krútiaci moment.
- □ Skutočne dosiahnutý uťahovací moment skontrolujte pomocou momentového kľúča.

Preprava

- □ Vypnite produkt a vyberte akumulátor **(6)**. Počkajte, kým sa všetky pohyblivé časti úplne nezastavia.
- □ Vyberte nadstavec.
- □ Produkt noste vždy za rukoväť **(4)**.

Čistenie, údržba a skladovanie

⚠ VÝSTRAHA! Riziko poranenia spôsobené neúmyselným uvedením do prevádzky!

- ▶ Pri údržbe a čistení sa chráňte.
- ▶ Vypnite produkt a vyberte akumulátor **(6)**.

- □ Údržbu a opravy, ktoré nie sú popísané v tomto návode, nechajte na naše servisné stredisko (pozri „Servis"). Používajte iba originálne náhradné diely.

Čistenie

⚠ VÝSTRAHA! Riziko úrazu elektrickým prúdom!

- ▶ Na produkt nikdy nestriekajte vodu.

⚠ OPATRNE! Nebezpečenstvo poškodenia produktu!

- ▶ Chemické látky môžu pôsobiť na plastové časti produktu. Nepoužívajte žiadne čistiace prostriedky ani rozpúšťadlá.

- □ Vetracie otvory, teleso motora a rukoväť produktu udržujte čisté. Používajte na to vlhkú handričku alebo kefu.

Údržba

- ■ Produkt je bezúdržbový.

Skladovanie

- □ Produkt a jeho príslušenstvo skladujte vždy
  - – Čistý,
  - – Suchý,
  - – Chránený pred prachom,
  - – V kufríku na uskladnenie **(16)**,
  - – Mimo dosahu detí.
- □ Teplota skladovania akumulátora **(6)** a produktu je medzi 0 °C a +45 °C. Počas skladovania sa vyhnite extrémnemu chladu a teplu, aby akumulátor nestratil na výkone.
- □ Pred uskladnením vyberte z produktu akumulátor **(6)**.

Náhradné diely/príslušenstvo

- ■ Zákazníci si môžu kompatibilné náhradné diely a príslušenstvo kúpiť cez stránku www.optimex-shop.com.
- ■ Objednávky sa dajú zadávať len online.
- □ Pre viac informácií sa obráťte na zákaznícku linku Lidl (pozri „Servis").

Odstránenie porúch

Problém	Možná príčina	Riešenie
Produkt sa nezapína.	Akumulátor **(6)** nie je vložený.	Vložte akumulátor **(6)** (pozri „Vloženie/ vybratie akumulátora").
	Akumulátor **(6)** je vybitý.	Nabite akumulátor **(6)** (pozri „Nabíjanie akumulátora").
	Vypínač **(14)** je poškodený.	Obráťte sa na naše servisné stredisko (pozri „Servis").
	Motor je pokazený.	
Výkon produktu je slabý.	Nadmerný tlak na produkt	Na produkt vyvíjajte primeraný tlak.
Produkt pracuje prerušovane.	Poškodený kontakt vo vnútri	Obráťte sa na naše servisné stredisko (pozri „Servis").
	Vypínač **(14)** je poškodený.	

Likvidácia



Všímajte si prosím označenie obalových materiálov pre triedenie odpadu, sú označené skratkami (a) a číslami (b) s nasledujúcim významom: 1–7: Plasty/ 20–22: Papier a kartón/80–98: Spojené látky.

Výrobok:



O možnostiach likvidácie opotrebovaného výrobku sa môžete informovať na Vašej obecnej alebo mestskej správe.



Keď výrobok dosiahne koniec svojej životnosti, zlikvidujte ho riadnym spôsobom a nevyhadzujte ho do domového odpadu. Informácie o zberných miestach a ich otváracích hodinách získate na Vašom miestnom úrade.

Defektné alebo použité batérie/akumulátorové batérie sa musia recyklovať. Batérie/akumulátorové batérie a/alebo výrobok odovzdajte prostredníctvom dostupných zberných stredísk.



Nesprávna likvidácia batérií/ akumulátorových batérií ničí životné prostredie!

Pred likvidáciou vyberte batérie/akumulátorové batérie z výrobku.

Batérie/akumulátorové batérie sa nesmú likvidovať spolu s domovým odpadom. Môžu obsahovať jedovaté ťažké kovy a je potrebné zaobchádzať s nimi ako s nebezpečným odpadom. Chemické značky ťažkých kovov sú nasledovné: Cd = kadmium, Hg = ortuť, Pb = olovo. Opotrebované batérie/akumulátorové batérie preto odovzdajte v komunálnej zberni.

Záruka

Výrobok bol starostlivo vyrobený v súlade s prísnymi smernicami kvality a pred dodaním dôkladne otestovaný. V prípade materiálových alebo výrobných chýb máte zákonné práva voči predajcovi výrobku. Vaše zákonné práva nie sú žiadnym spôsobom obmedzené našou zárukou uvedenou nižšie.

Záruka na tento výrobok je 5 roky od dátumu nákupu. Záručná doba začína plynúť dátumom kúpy. Originál dokladu o kúpe si uschovajte na bezpečnom mieste, pretože tento doklad je potrebný ako dôkaz o kúpe.

Akékoľvek poškodenie alebo nedostatky prítomné už v čase nákupu je potrebné nahlásiť ihneď po vybalení výrobku.

Ak sa v priebehu 5 rokov od dátumu zakúpenia preukáže, že výrobok vykazuje chyby materiálu alebo spracovania, podľa vlastného uváženia Vám ho bezplatne opravíme alebo vymeníme. Záručná doba sa na základe poskytnutej záručnej reklamácie nepredlžuje. To platí aj pre vymenené alebo opravené diely.

Táto záruka je neplatná, ak bol výrobok poškodený alebo nesprávne používaný alebo udržiavaný.

Záruka sa vzťahuje na chyby materiálu a výrobné chyby. Táto záruka sa nevzťahuje na časti výrobku, ktoré podliehajú bežnému opotrebovaniu, a preto sa považujú za opotrebovateľné diely (napr. batérie, hadice, atramentové kazety), ani na poškodenie krehkých častí, napr. spínačov alebo častí zo skla.

Postup v prípade poškodenia v záruke

Na zabezpečenie rýchleho spracovania svojej žiadosti postupujte podľa ďalej uvedených pokynov:

Pre všetky otázky majte pripravený pokladničný lístok a číslo výrobku (IAN 524970_2601) ako doklad o kúpe.

Číslo výrobku nájdete na typovom štítku výrobku, gravúre výrobku, titulnej strane návodu (vľavo dole) alebo na nálepke na zadnej alebo spodnej strane výrobku.

Pri výskyte funkčných porúch alebo iných nedostatkov sa najprv telefonicky alebo e-mailom obráťte na ďalej uvedené servisné oddelenie.

Výrobok označený ako chybný potom môžete bezplatne zaslať na poskytnutú servisnú adresu, pričom priložte doklad o kúpe (pokladničný lístok) a uveďte, v čom spočíva nedostatok a kedy sa vyskytol.

PDF ONLINE
parkside-diy.com

Na stránke parkside-diy.com si môžete stiahnuť túto a mnohé ďalšie príručky. Týmto QR kódom sa dostanete priamo na parkside-diy.com. Vyberte svoju krajinu a pomocou vyhľadávacej masky vyhľadajte návody na obsluhu. Zadaním čísla výrobku (IAN) 524970_2601 sa dostanete na návod na obsluhu pre svoj výrobok.

Servis

(SK) **Servis Slovensko**
Tel.: 0800003409
Kontaktný formulár je zapnutý *parkside-diy.com*
IAN 524970_2601

EÚ vyhlásenie o zhode

EÚ VYHLÁSENIE O ZHODE (č. 524970_2601)

My, spoločnosť
OWIM GmbH & Co. KG, Stiftsbergstraße 1, 74167 Neckarsulm, Nemecko
na výhradnú zodpovednosť vyhlasovať, že výrobok:

IAN:	**524970_2601**
Identifikácia produktu:	**"PARKSIDE" Aku rázový uťahovák**
Číslo modelu:	**HG13479**

Spĺňa základné požiadavky uvedených smerníc EÚ

2006/42/ES [Ú. v. EÚ L 157, 09.06.2006]
2014/30/EÚ [Ú. v. EÚ L 96, 29.03.2014]
2011/65/EÚ [Ú. v. EÚ L 174, 01.07.2011]

Odkazy na príslušné použité harmonizované normy alebo iné technické špecifikácie, v súvislosti s ktorými sa zhoda vyhlasuje:

Č. / Časti
2006/42/ES
EN ISO 12100:2010
EN 62841-1:2015+AC:2015+A11:2022
EN 62841-2-2:2014+AC:2015
2014/30/EÚ
EN IEC 55014-1:2021
EN IEC 55014-2:2021

Predmet vyššie uvedeného vyhlásenia je v súlade so smernicou Európskeho parlamentu a Rady 2011/65/EÚ z 8. júna 2011 o obmedzení používania určitých nebezpečných látok v elektrických a elektronických zariadeniach:

Č. / Časti
EN IEC 63000:2018 (4.3.3 c))
EN 62321-3-1:2014
EN 62321-4:2014/A1:2017
EN 62321-5:2014
EN 62321-7-1:2015
EN 62321-7-2:2017
EN 62321-6:2015
EN 62321-8:2017

Držiteľ technickej informácie: OWIM GmbH & Co.KG

Podpísané za a v mene:
OWIM GmbH & Co. KG, Stiftsbergstraße 1, 74167 Neckarsulm, Nemecko

Preklad pôvodného vyhlásenia o zhode

Neckarsulm	23.03.2026	ppa. Jens Buchheim	ppa. Dr. Thorsten Maier
Miesto	Dátum	Prokurista	Prokurista

SK

CE

Lista de símbolos y pictogramas utilizados ..... Página 116
Uso previsto ..... Página 116
Volumen de suministro ..... Página 117
Descripción de las piezas ..... Página 117
Descripción de funciones ..... Página 117
Datos técnicos ..... Página 117
Indicaciones de seguridad ..... Página 119
Indicaciones generales de seguridad para herramientas eléctricas ..... Página 119
Indicaciones de seguridad de la atornilladora de impacto ..... Página 121
Reducción de las vibraciones y los ruidos ..... Página 122
Comportamiento en caso de emergencia ..... Página 122
Riesgos residuales ..... Página 122
Antes del primer uso ..... Página 122
Desembalar el producto ..... Página 122
Accesorios ..... Página 123
Preparación ..... Página 123
Montar/desmontar la herramienta de inserción ..... Página 123
Comprobar el estado de carga del paquete de baterías ..... Página 123
Cargar el paquete de baterías ..... Página 124
Funcionamiento ..... Página 124
Insertar/quitar el paquete de baterías ..... Página 124
Seleccionar el nivel de velocidad ..... Página 124
Ajustar el sentido de giro ..... Página 124
Encendido/apagado ..... Página 125
Control de velocidad ..... Página 125
Luz de trabajo LED ..... Página 125
Clip para cinturón ..... Página 125
Indicaciones de trabajo ..... Página 125
Transporte ..... Página 126

Limpieza, mantenimiento y almacenamiento ..... Página 126
Limpieza ..... Página 126
Mantenimiento ..... Página 126
Almacenamiento ..... Página 126
Piezas de repuesto/accesorios ..... Página 126
Subsanación de problemas ..... Página 127
Eliminación ..... Página 127
Garantía ..... Página 127
Tramitación de la garantía ..... Página 128
Asistencia ..... Página 128
Declaración UE de conformidad ..... Página 129

Lista de símbolos y pictogramas utilizados			
	**¡PELIGRO!** – Identifica un peligro de nivel alto que, si no se evita, puede tener como consecuencia una lesión grave o incluso la muerte (p. ej., peligro de asfixia)		Este símbolo significa que se debe tener en cuenta el manual de instrucciones antes de utilizar el producto.
	**¡ADVERTENCIA!** – Identifica un peligro de nivel medio que, si no se evita, puede tener como consecuencia una lesión grave o incluso la muerte (p. ej., riesgo de descarga eléctrica)		Tensión/corriente continua
			¡Utilizar protección auditiva!
	**¡CUIDADO!** – Identifica un peligro de nivel bajo que, si no se evita, puede tener como consecuencia una lesión leve o moderada (p. ej., peligro de escaldadura)		¡Utilice guantes de protección!
			¡Utilizar protección para los ojos!
	**¡ATENCIÓN!** – Advierte de posibles daños materiales (p. ej., peligro de cortocircuito)		Botón de nivel de velocidad **(13)**
			Indicador del nivel de velocidad **(12)**
	¡Cuidado! Superficie caliente. Existe riesgo de quemaduras.		Indicaciones de seguridad Instrucciones de manipulación
	El marcado CE ratifica la conformidad con las directivas de la UE aplicables al producto.		

20 V ATORNILLADORA DE IMPACTO RECARGABLE

Uso previsto

- Este producto ha sido previsto para las siguientes tareas:
  - Apretar y aflojar tornillos
  - Apretar y aflojar tuercas
- La luz de trabajo LED **(11)** ha sido determinada para iluminar de forma directa el área de trabajo.
- Utilice siempre el accesorio correcto para el uso previsto. Observe los requisitos técnicos del producto al comprar y usar las herramientas de inserción (véase "Datos técnicos").
- Utilice el producto solo en espacios interiores secos.
- Cualquier modificación o uso distinto del producto se considera como no conforme a lo previsto y puede suponer un riesgo como peligro de muerte, lesiones y daños.
- El fabricante no asume ninguna responsabilidad por los daños resultantes de un uso inadecuado.
- El operador o usuario del producto es responsable de accidentes o daños a personas y/o bienes de terceros o sus propiedades.
- El producto ha sido concebido únicamente para un uso privado.
- El producto no está concebido para su uso comercial o ámbitos de uso similares.

- Observe todas las disposiciones de seguridad, normas y reglamentos locales aplicables. El uso de herramientas eléctricas ruidosas solo está permitido durante un periodo determinado de tiempo de acuerdo con las disposiciones locales o nacionales.
- El producto es parte de la serie **X 20 V TEAM** y puede utilizarse con paquetes de baterías de la serie **X 20 V TEAM**. Los paquetes de baterías de la serie **X 20 V TEAM** solo deben cargarse con cargadores de la serie **X 20 V TEAM**.

Volumen de suministro

⚠ ¡ADVERTENCIA!

▶ ¡El producto y el material de embalaje no son ningún juguete! ¡Los niños no deben jugar con las bolsas de plástico, láminas y piezas pequeñas! ¡Existe peligro de atragantamiento y asfixia!

NOTA

▶ El paquete de baterías y el cargador no se incluyen en el volumen de suministro.

1 20 V Atornilladora de impacto recargable
1 Maletín
1 Manual de instrucciones

Descripción de las piezas

Antes de comenzar a leer el manual, consulte las páginas con las figuras y familiarícese con todas las funciones del producto.

(Fig. A)

(1) Portaherramientas
(2) Casquillo de bloqueo
(3) Conmutador de sentido de giro
(4) Mango (superficie de agarre aislante)
(5) Soporte del paquete de baterías
(6) Paquete de baterías *
(7) Clip para cinturón
(8) Botón (estado de carga)
(9) Indicador del estado de carga
(10) Botón de liberación (paquete de baterías)
(11) Luz de trabajo LED
(12) Indicador de nivel de velocidad
(13) Botón (nivel de velocidad)
(14) Interruptor de encendido/apagado

(Fig. B)

(15) Cargador *

(Fig. C)

(16) Maletín

(Fig. D)

(17) Portapuntas *
(18) Adaptador de vaso *

Descripción de funciones

- El producto dispone de un portaherramientas **(1)** con un hexágono interior de ¼" (6,35 mm), que puede girar en sentido horario o antihorario.
- Para utilizar puntas cortas estándar (25 mm), necesita un portapuntas magnético adecuado.
- La función de impacto de rotación convierte la fuerza del motor en impactos de rotación uniformes.
- El mecanismo de impacto se activa al apretar y aflojar tornillos y tuercas.
- Para obtener más información sobre los distintos controles, consulte el capítulo "Funcionamiento".

Datos técnicos

20 V Atornilladora de impacto recargable	**PDSSAP 20-Li D3**
Tensión nominal U:	20 V ⎓
Peso (con paquete de baterías):	1,58 kg
Velocidad al ralentí n_0:	
- Nivel 1:	0–1900 min^{-1}
- Nivel 2:	0–2400 min^{-1}
- Nivel 3:	0–3050 min^{-1}
- Nivel 4:	0–3600 min^{-1}
Número de impactos:	
- Nivel 1:	0–1200 min^{-1}
- Nivel 2:	0–2400 min^{-1}
- Nivel 3:	0–3800 min^{-1}
- Nivel 4:	0–4300 min^{-1}

* No se incluye en el volumen de suministro.

20 V Atornilladora de impacto recargable	PDSSAP 20-Li D3
Momento de torsión:	
- Nivel 1:	120 N m
- Nivel 2:	150 N m
- Nivel 3:	190 N m
- Nivel 4:	226 N m
Tamaño máx. de tornillo/tuerca:	M16
Portaherramientas:	¼" (6,35 mm) con hexágono interior

Batería inteligente Performance de PARKSIDE	Smart PAPP 204 A1/ Smart PAPS 208 A1
Banda de frecuencia:	2400–2483,5 MHz
Potencia de transmisión:	≤ 20 dBm

Temperatura de entorno recomendada	
Temperatura máx. (total):	+50 °C
Durante la carga:	+4 °C a +40 °C
Durante el funcionamiento:	+4 °C a +50 °C
Durante el almacenamiento:	0 °C a +45 °C

Valores de emisión de ruido

Los valores medidos se determinaron de acuerdo con la norma EN 62841. El nivel de ruido de la herramienta eléctrica valorado con A es por lo general:

Nivel de presión acústica L_{pA}:	71,2 dB
Inseguridad K_{pA}:	3,0 dB
Nivel de potencia acústica L_{WA}:	79,2 dB
Inseguridad K_{WA}:	3,0 dB

Valores de emisión de vibraciones

Los valores totales de vibraciones (suma vectorial de las tres direcciones) se calculan conforme a la EN 62841:

Vibración a_h:	8,02 m/s^2
Inseguridad K:	1,5 m/s^2

⚠ ¡ADVERTENCIA!



¡Utilice protección auditiva!

⚠ ¡ADVERTENCIA!

- Las emisiones de vibraciones y ruidos pueden diferir durante el uso efectivo de la herramienta eléctrica de los valores indicados en función del modo, en que se utiliza la herramienta eléctrica, en especial, el tipo de pieza de trabajo que se trabaja.
  Intente mantener lo más baja posible la carga por vibraciones y ruidos. Llevar guantes de protección durante el uso de la herramienta de inserción y limitar el tiempo de trabajo son ejemplos de medidas para reducir la carga por vibración. Además, se deben tener en cuenta todas las partes del ciclo de funcionamiento (por ejemplo, los tiempos, en los que la herramienta eléctrica está desconectada y aquellos, en los que está encendida, pero sin carga).

NOTA

- El valor de emisión de vibración y el valor de emisión de ruido indicados han sido medidos según un método de ensayo normalizado y pueden utilizarse para comparar una herramienta eléctrica con otra.
- Asimismo, el valor de emisión de vibración y el valor de emisión de ruido indicados pueden ser utilizados para una evaluación provisional de la carga.

Duración de la carga

⚠ ¡ADVERTENCIA! ¡Riesgo de lesiones personales y daños materiales debido al uso indebido del paquete de baterías!

- Siga las indicaciones de seguridad y notas de carga, así como el uso correcto que figuran en el manual de instrucciones de su paquete de baterías y cargador de la serie **X 20 V TEAM**.
- En el manual de instrucciones aparte podrá encontrar una descripción detallada del proceso de carga y más información.

- El producto es parte de la serie **X 20 V TEAM** y puede utilizarse con paquetes de baterías de la serie **X 20 V TEAM**. Los paquetes de baterías de la serie **X 20 V TEAM** solo deben cargarse con cargadores de la serie **X 20 V TEAM**.
- El tiempo de carga está influenciado por factores como la temperatura del entorno y del paquete de baterías, así como la tensión de red adyacente, y puede variar según los valores especificados.
- Recomendamos utilizar este producto con los siguientes paquetes de baterías:
  - **PAP 20 B1**
  - **PAP 20 B3**
  - **PAPP 204 A1**
  - **Smart PAPS 208 A1**
- Recomendamos cargar estos paquetes de baterías con los siguientes cargadores:
  - **PLG 20 A3**
  - **PLG 20 A4**
  - **PLG 20 C1**
  - **PLG 20 C3**
  - **PDSLG 20 A1**
  - **Smart PLGS 2012 A1**

☐ Datos técnicos del paquete de baterías y el cargador: véase el manual de instrucciones aparte

Duración de la carga Cargador	**2 Ah Paquete de baterías PAP 20 B1**	**4 Ah Paquete de baterías PAP 20 B3**	**4 Ah PAPP 204 A1**	**8 Ah Smart PAPS 208 A1**
Máx. 2,4 A Cargador PLG 20 A4/C1	60 min	120 min	120 min	210 min
Máx. 4,5 A Cargador PLG 20 A3/C3	35 min	60 min	50 min	120 min
Máx. 4,5 A Cargador PDSLG 20 A1	35 min	60 min	50 min	120 min
Cargador Smart PLGS 2012 A1	35 min	35 min	35 min	45 min



Indicaciones de seguridad

Indicaciones generales de seguridad para herramientas eléctricas

⚠ ¡ADVERTENCIA!

▶ **Lea todas las indicaciones de seguridad, instrucciones, ilustraciones y datos técnicos con los que cuenta esta herramienta eléctrica.** Las negligencias por la inobservancia de las siguientes instrucciones pueden provocar descarga eléctrica, incendio y/o lesiones graves.

Guarde todas las indicaciones de seguridad e instrucciones en un lugar seguro para futuras referencias.

La "herramienta eléctrica", concepto empleado en las indicaciones de seguridad, hace referencia a herramientas eléctricas alimentadas por red (con cable de alimentación) o herramientas eléctricas que funcionan con batería (sin cable de alimentación).

Seguridad en el área de trabajo

1) **Mantenga el área de trabajo limpia y bien iluminada.** Las áreas de trabajo desordenadas o poco iluminadas pueden provocar accidentes.
2) **No trabaje con la herramienta eléctrica en entornos potencialmente explosivos, en los que haya líquidos, gases o polvos inflamables.** Las herramientas eléctricas generan chispas, que pueden incendiar el polvo o los vapores.

3) **Mantenga alejados a los niños y otras personas durante el uso de la herramienta eléctrica.** En caso de distracción puede perder el control de la herramienta eléctrica.

Seguridad eléctrica

1) **El enchufe de conexión de la herramienta eléctrica debe encajar en la toma de corriente. No modificar el enchufe en modo alguno. No utilice ningún adaptador con herramientas eléctricas conectadas a tierra.** Los enchufes no modificados y las tomas de corriente que coinciden reducen el riesgo de una descarga eléctrica.
2) **Evite el contacto corporal con superficies conectadas a tierra como tubos, calefacciones, cocinas y neveras.** Existe riesgo elevado por descarga eléctrica si su cuerpo está conectado a tierra.
3) **Mantenga alejada la herramienta eléctrica de la lluvia o las humedades.** La penetración de agua en la herramienta eléctrica aumenta el riesgo de una descarga eléctrica.
4) **No utilice el cable de conexión para otros fines como llevar y colgar la herramienta eléctrica o desconectar el enchufe de la toma de corriente tirando del cable. Mantenga alejado el cable de conexión del calor, aceite, cantos afilados o partes móviles de dispositivos.** Los cables de conexión enredados o dañados aumentan el riesgo de una descarga eléctrica.
5) **Si trabaja con la herramienta eléctrica al aire libre, utilice solo cables de extensión apropiados para el exterior.** El uso de un cable de extensión apropiado para el exterior reduce el riesgo de una descarga eléctrica.
6) **Si no se puede evitar el uso de la herramienta eléctrica en un entorno húmedo, utilice un interruptor automático.** El uso de un interruptor automático reduce el riesgo de una descarga eléctrica.

Seguridad personal

1) **Esté atento y preste atención a lo que hace y proceda con sensatez a la hora de trabajar con la herramienta eléctrica. No utilice ninguna herramienta eléctrica si está cansado o bajo la influencia de drogas, alcohol o medicamentos.** Un momento de desatención durante el uso de la herramienta eléctrica puede provocar lesiones de gravedad.
2) **Use siempre gafas de protección y el equipo de protección individual.** El uso del equipo de protección individual como máscara antipolvo, calzado de seguridad antideslizante, casco de protección o protección auditiva, según el tipo y aplicación de la herramienta eléctrica, reduce el riesgo de lesiones.
3) **Evite un arranque involuntario. Cerciórese de que la herramienta eléctrica esté apagada antes de recogerla, transportarla o conectarla al suministro de corriente y/o la batería.** El transporte de la herramienta eléctrica con el dedo en el interruptor o conectar la herramienta eléctrica encendida al suministro de corriente puede provocar accidentes.
4) **Quite las herramientas de ajuste o llaves de tuercas antes de encender la herramienta eléctrica.** Una herramienta o llave, que se encuentre en una parte en movimiento de la herramienta eléctrica, puede provocar lesiones.
5) **Evite una postura anómala. Procure una posición segura y mantenga en todo momento el equilibrio.** De este modo, puede controlar mejor la herramienta eléctrica en situaciones inesperadas.
6) **Lleve ropa apropiada. No use ropa suelta o joyas. Mantenga alejado el pelo, la ropa y los guantes de las partes móviles.** La ropa suelta, las joyas o el pelo largo pueden quedar enganchados en las partes móviles.
7) **Si pueden montarse dispositivos de recogida y aspiración de polvo, cerciórese de que están conectados y se utilizan correctamente.** El uso de un dispositivo de aspiración de polvo puede reducir los peligros derivados del polvo.
8) **No cree un falso sentido de la seguridad y no pase por alto las normas de seguridad para herramientas eléctricas, incluso si está familiarizado con el uso de la herramienta.** Un manejo descuidado puede provocar lesiones graves en fracciones de segundo.

Uso y cuidado de la herramienta eléctrica

1) **No sobrecargue la herramienta eléctrica. Utilice para su trabajo la herramienta eléctrica designada a tal fin.** Trabaje mejor y de forma más segura en la gama de potencia indicada con la herramienta eléctrica adecuada.
2) **No utilice ninguna herramienta eléctrica, cuyo interruptor esté defectuoso.** Una herramienta eléctrica que no se pueda encender o apagar resulta peligrosa y debe ser reparada.
3) **Desconecte el enchufe de la toma de corriente y/o quite la batería extraíble antes de realizar**

los ajustes en el dispositivo, cambiar las partes de la herramienta de inserción o colocar aparte la herramienta eléctrica. Estas medidas de precaución evitan un arranque inesperado de la herramienta eléctrica.

4) **Mantenga las herramientas eléctricas que no utilice fuera del alcance de los niños. No deje que personas, que no estén familiarizadas con el uso de la herramienta o no hayan leído estas instrucciones, utilicen la herramienta eléctrica.** Las herramientas eléctricas son peligrosas si las utilizan personas sin experiencia.
5) **Trate con cuidado las herramientas eléctricas y las herramientas de inserción. Controle si las partes en movimiento funcionan correctamente y no se atascan, o si las partes que se encuentren rotas o dañadas afectan al funcionamiento de la herramienta eléctrica. Haga reparar las partes dañadas de la herramienta eléctrica antes de usarla.** Una gran cantidad de accidentes tienen su origen en un mantenimiento deficiente de las herramientas eléctricas.
6) **Mantenga afiladas y limpias las herramientas de corte.** Las herramientas de corte que están bien cuidadas y con los cantos cortantes afilados se atascan menos y son más cómodas de usar.
7) **Utilice las herramientas eléctricas, accesorios, herramientas de inserción etc. conforme a las instrucciones. Tenga en cuenta las condiciones de trabajo y la tarea a realizar.** El uso de herramientas eléctricas para aplicaciones distintas a las previstas puede provocar situaciones de peligro.
8) **Mantenga los mangos y las superficies de agarre secos, limpios y libres de aceite y grasa.** Los mangos y las superficies de agarre resbaladizos no permiten un manejo y control seguro de la herramienta eléctrica en situaciones imprevistas.

Uso y cuidado de la herramienta a batería

1) **Cargue las baterías solo con los cargadores recomendados por el fabricante.** Existe peligro de incendio si se utiliza un cargador, apropiado para un tipo determinado de baterías, con baterías distintas.
2) **Por ello, utilice solo las baterías apropiadas en las herramientas eléctricas.** El uso de baterías distintas puede provocar lesiones y peligro de incendio.
3) **Mantenga las baterías que no vaya a utilizar alejadas de grapas, monedas, llaves, clavos, tornillos u otros objetos metálicos, que pudieran provocar un puenteo de los contactos.** Un cortocircuito entre los contactos de la batería puede provocar quemaduras o fuego.
4) **Un uso incorrecto puede provocar que se salga el líquido de la batería. Evite todo contacto con él. En caso de contacto accidental, enjuagarse con agua. Si el líquido entra en contacto con los ojos, busque asistencia médica suplementaria.** El líquido saliente de la batería puede causar irritaciones en la piel o quemaduras.
5) **No utilice ninguna batería dañada o modificada.** Las baterías dañadas o modificadas pueden comportarse de manera imprevisible y provocar fuego, una explosión o peligros de lesión.
6) **No exponga la batería al fuego o a temperaturas muy elevadas.** El fuego o temperaturas por encima de +130 °C pueden provocar una explosión.
7) **Siga todas las instrucciones de carga y nunca cargue la batería o herramienta a batería fuera de los rangos de temperatura indicados en el manual de instrucciones.** Una carga incorrecta o fuera del rango de temperatura permitido puede dañar la batería y aumentar el peligro de incendio.

Servicio

1) **Deje que un especialista cualificado repare su herramienta eléctrica y solo con piezas de repuesto originales.** De este modo, se mantendrá la seguridad de la herramienta eléctrica.
2) **Nunca realice tareas de mantenimiento en baterías dañadas.** El mantenimiento completo de las baterías solo debe llevarlo a cabo el fabricante o representante autorizado.

Indicaciones de seguridad de la atornilladora de impacto

- **Sujete la herramienta eléctrica de las superficies de agarre aislantes si realiza trabajos, en los que los tornillos puedan entrar en contacto con cable eléctricos ocultos.** El contacto con un cable conductor de tensión puede poner en tensión partes metálicas del dispositivo, y provocar una descarga eléctrica.
- **Asegure la pieza de trabajo.** Una pieza de trabajo sujeta con dispositivos de sujeción o torno de banco se sujeta de forma más segura que con la mano.

- **Espere a que la herramienta eléctrica se haya detenido por completo antes de depositarla.** La herramienta de inserción puede engancharse y provocar una pérdida del control de la herramienta eléctrica.
- **Utilice dispositivos de búsqueda apropiados para localizar líneas de suministro ocultas o consulte con la empresa de suministro local.** El contacto con líneas eléctricas puede provocar fuego y una descarga eléctrica. Existe riesgo de explosión si se daña una línea de gas. La penetración en una línea de agua provoca daños materiales.
- **En materiales blandos como, p. ej., aluminio u otros similares, el uso de la atornilladora de impacto puede dañar la rosca o el alojamiento para tornillo debido a un apriete excesivo.**

Accesorios originales/equipamiento adicional

⚠ ¡ADVERTENCIA!

- No utilice accesorios que no hayan sido recomendados por /// PARKSIDE®. Esto puede provocar una descarga eléctrica y fuego.

- Utilice solo accesorios y equipamiento adicional especificados en el manual de instrucciones o cuyo alojamiento sea compatible con el producto.

Reducción de las vibraciones y los ruidos

Limite el tiempo de uso, utilice modos de baja vibración y bajo ruido, y use equipos de protección individual para reducir los efectos de las vibraciones y los ruidos.

Las medidas siguientes ayudan a reducir los riesgos derivados del ruido y de la vibración:

- Utilice el producto solo conforme a su uso previsto y como se describe en estas instrucciones.
- Asegúrese de que se realice un mantenimiento correcto en el producto.
- Sujete bien el producto de los mangos/superficies de agarre.
- Realice el mantenimiento en el producto conforme a las instrucciones y asegúrese de que esté lubricado lo suficiente (si procede).
- Planee su flujo de trabajo, de modo que el uso de productos con un valor de vibración elevado se distribuya a lo largo de un periodo más prolongado.

Comportamiento en caso de emergencia

Familiarícese mediante este manual de instrucciones con el uso de este producto. Memorice las indicaciones de seguridad y sígalas al pie de la letra. Esto ayuda a reducir riesgos y peligros.

- Preste siempre atención a la hora de utilizar este producto para poder reconocer los peligros a tiempo y actuar en consecuencia. Actuar rápidamente puede evitar lesiones graves y daños materiales.
- Si se producen fallos de funcionamiento, apague el producto inmediatamente y extraiga el paquete de baterías. Haga revisar el producto por un especialista cualificado y, si es necesario, repárelo antes de volver a ponerlo en funcionamiento.

Riesgos residuales

NOTA

- ¡Este producto genera durante el funcionamiento un campo electromagnético! ¡En determinadas circunstancias, este campo puede afectar a implantes médicos activos o pasivos! ¡Para reducir el riesgo de lesiones graves o mortales, recomendamos que las personas con implantes médicos consulten a su médico y al fabricante del implante médico antes de utilizar este producto!

Aunque utilice este producto de forma adecuada, existe un riesgo potencial por daños personales y materiales. Pueden aparecer los siguientes peligros en relación con el diseño y modelo de este producto:

- Lesiones por partes en movimiento o superficies calientes
- Daños auditivos, si no se lleva una protección auditiva adecuada
- Daños para la salud causados por las vibraciones mano-brazo si el producto se usa durante un largo período de tiempo o no se utiliza o no se le da un mantenimiento adecuado

Antes del primer uso

Desembalar el producto

1. Extraiga el producto del embalaje y retire todos los materiales de embalaje y láminas de protección.
2. Compruebe que ha recibido todas las piezas y si el volumen de suministro descrito está completo (véase "Volumen de suministro").

3. Compruebe si el producto y todas las piezas se encuentran en buen estado. Si detecta algún daño o defecto, no utilice el producto, sino que proceda como se describe en el capítulo "Garantía".

Accesorios

⚠ ¡ADVERTENCIA!

- ▶ No utilice accesorios que no hayan sido recomendados por /// PARKSIDE. Esto puede provocar una descarga eléctrica y fuego.

Para el uso seguro y correcto de este producto son necesarios, entre otros, los siguientes accesorios, como p. ej. herramientas y herramientas de inserción:

- Herramienta de inserción para ¼" (6,35 mm) portaherramientas **(1)**:
  - Portapuntas y punta de atornillar
  - Adaptador de vaso y vaso
- Equipo de protección individual adecuado

Las herramientas y las herramientas de inserción están disponibles en nuestra página web de servicio técnico y en los puntos de venta. Al comprar, tenga siempre en cuenta los requisitos técnicos de este producto (véase "Datos técnicos"). En caso de duda, consulte a un técnico cualificado o póngase en contacto con nuestro servicio de atención al cliente.

Preparación

⚠ ¡ADVERTENCIA! ¡Riesgo de lesión por puesta en marcha involuntaria!

- ▶ Inserte el paquete de baterías **(6)** en el producto solo si está completamente listo para usar.

Montar/desmontar la herramienta de inserción

NOTA

- ▶ Las indicaciones de sentido en este apartado deben interpretarse con el usuario ubicado detrás del producto.
- ▶ Debe utilizarse un accesorio resistente a los golpes o un adaptador de llave de vaso. Los accesorios que no sean resistentes a los golpes pueden provocar que se reduzca el par de apriete o que se dañe el accesorio.

Montar la herramienta de inserción

(Fig. D)

1. **Desbloquear el portaherramientas (1):** Mueva hacia adelante el casquillo de bloqueo **(2)**.
2. Inserte un portapuntas **(17)** o un adaptador de vaso **(18)** en el portaherramientas **(1)**.
3. **Fijar la herramienta de inserción:** Suelte el casquillo de bloqueo **(2)**.
4. Inserte una punta de atornillar o un vaso en el portapuntas **(17)** o el adaptador de vaso **(18)**.
5. Compruebe si la herramienta de inserción asienta firmemente tirando de ella.

Desmontar la herramienta de inserción

(Fig. D)

⚠ ¡CUIDADO! ¡Riesgo de quemaduras!

- ▶ Las herramientas de inserción pueden calentarse demasiado. En su caso, lleve guantes de protección.

1. **Desbloquear el portaherramientas (1):** Mueva hacia adelante el casquillo de bloqueo **(2)**.
2. Quite la herramienta de inserción.

Comprobar el estado de carga del paquete de baterías

- □ Pulse **(8)** en el paquete de baterías **(6)**.
- ■ El estado de carga del paquete de baterías **(6)** se visualiza con la iluminación de las luces LED correspondiente del indicador de estado de carga **(9)**.

Color	Significado
Verde	Carga completa
Naranja	Carga parcial
Rojo	Debe cargarse

- □ Cargue el paquete de baterías **(6)** solo si el LED rojo del indicador de estado de carga **(9)** está encendido.

Cargar el paquete de baterías

⚠ ¡ATENCIÓN! ¡Riesgo de daño del paquete de baterías (6)!

- No exponga el paquete de baterías **(6)** a la luz solar directa durante un tiempo prolongado ni lo coloque sobre un radiador. Respete la temperatura de entorno de máx. +50 °C.

NOTA

- En el manual de instrucciones del cargador **(15)** podrá encontrar instrucciones detalladas.
- Si el paquete de baterías **(6)** todavía se encuentra caliente, déjelo enfriar antes de la carga.

1. Quite el paquete de baterías **(6)** del producto.
2. Inserte el paquete de baterías **(6)** en el receptáculo de carga del cargador **(15)**.
3. Conecte el cargador **(15)** a una toma de corriente.
4. Tras la carga, desconecte el cargador **(15)** de la toma de corriente.
5. Extraiga el paquete de baterías **(6)** del cargador **(15)**.

LED de control del cargador

Verde	Rojo	Significado
Se ilumina	–	Carga completa
		Modo standby (no hay ningún paquete de baterías **(6)** insertado)
–	Se ilumina	Cargando
–	Parpadea	El paquete de baterías **(6)** está sobrecalentado
Parpadea	Parpadea	El paquete de baterías **(6)** está defectuoso

Funcionamiento

Insertar/quitar el paquete de baterías

⚠ ¡ADVERTENCIA! ¡Riesgo de lesión por puesta en marcha involuntaria!

- Inserte el paquete de baterías **(6)** solo cuando el producto esté completamente listo para su uso.

⚠ ¡ATENCIÓN! ¡Existe riesgo de daños materiales y daños en el producto!

- Un paquete de baterías incorrecto puede dañar el producto y el paquete de baterías.

Insertar el paquete de baterías

1. Deslice ambos paquetes de baterías **(6)** a lo largo del raíl guía del soporte del paquete de baterías **(5)**.
2. Asegúrese de que el paquete de baterías **(6)** encaje de forma audible.

Quitar el paquete de baterías

1. Pulse el botón de liberación **(10)** del paquete de baterías **(6)**.
2. Extraiga el paquete de baterías **(6)** del soporte del paquete de baterías **(5)**.

Seleccionar el nivel de velocidad

- □ Pulse **(13)** para escoger entre los 4 niveles de velocidad.
- ■ La nivel de velocidad seleccionado se muestra en el indicador de nivel de velocidad **(12)**.

Nivel	Velocidad al ralentí máx.	Número de impactos máx.	Momento de torsión
1	1900 min^{-1}	1200 min^{-1}	120 N m
2	2400 min^{-1}	2400 min^{-1}	150 N m
3	3050 min^{-1}	3800 min^{-1}	190 N m
4	3600 min^{-1}	4300 min^{-1}	226 N m

Ajustar el sentido de giro

(Fig. E)

⚠ ¡ATENCIÓN! ¡Riesgo de daños en el producto!

- Accione el conmutador de sentido de giro **(3)** cuando el producto esté parado.

NOTA

- Las indicaciones de sentido en este apartado deben interpretarse con el usuario ubicado detrás del producto.

□ Coloque el conmutador de sentido de giro **(3)** en una de las 3 posiciones:

Posición del conmutador de sentido de giro (3)	Sentido de giro
Izquierda	En sentido horario
Centro	Interruptor de encendido/ apagado **(14)** bloqueado
Derecha	En sentido antihorario

Encendido/apagado

⚠ ¡ADVERTENCIA! ¡Riesgo de lesión por funcionamiento continuo involuntario del producto!

▶ Antes de insertar el paquete de baterías **(6)**, compruebe si el interruptor de encendido/ apagado **(14)** funciona correctamente y si al soltarlo vuelve a la posición APAGADO.

Encendido

1. Inserte el paquete de baterías **(6)** (véase "Insertar/quitar el paquete de baterías").
2. Ajuste el sentido de giro (véase "Ajustar el sentido de giro").
3. Seleccione el nivel de velocidad (véase "Seleccionar el nivel de velocidad").
4. Mantenga pulsado el interruptor de encendido/ apagado **(14)**.

Apagado

1. Suelte el interruptor de encendido/apagado **(14)**.
2. Espere a que el producto se haya detenido por completo antes de depositarlo.
3. Cuando esté haciendo una pausa, lleve el conmutador de sentido de giro **(3)** a la posición central. De este modo, se evita que el producto se encienda involuntariamente.
4. Quite el paquete de baterías **(6)** del producto si lo deja sin supervisión o ha terminado de trabajar con él.

Control de velocidad

□ **Regular la velocidad gradualmente:** Pulse el interruptor de encendido/apagado **(14)** con más o menos fuerza.

Presión	Velocidad
Ligero	Bajo
Fuerte	Alto

Luz de trabajo LED

NOTA

▶ **Mejorar la visión en lugares con escasa iluminación:** Este producto está equipado con una luz de trabajo LED **(11)** para iluminar directamente el área de trabajo.

■ Tan pronto como se encienda el producto, la luz de trabajo LED **(11)** se encenderá de inmediato.

Clip para cinturón

⚠ ¡CUIDADO! ¡Riesgo de lesión!

▶ Antes de enganchar el producto en el cinturón: Coloque el conmutador de sentido de giro **(3)** en la posición central. De este modo, se evita que el producto se encienda involuntariamente.

□ Utilice el clip para cinturón **(7)** para colgar el producto en un cinturón.

■ Puede usar el clip para cinturón **(7)** para abrir botellas con tapones de corona.

Indicaciones de trabajo

⚠ ¡ATENCIÓN!

▶ Siga siempre las instrucciones del fabricante para apretar tornillos o tuercas. Siga las especificaciones del fabricante para comprobar los tornillos o tuercas según el tiempo o rendimiento.

▶ Después de cambiar una rueda en un vehículo: Revise los tornillos o tuercas de la rueda conforme a las instrucciones o directrices del fabricante. Apriete los tornillos o tuercas de la rueda con una llave dinamométrica después de 50 a 100 km.

Indicaciones prácticas

- El par de torsión depende de la duración del impacto. El máximo par de torsión conseguible se obtiene a partir de la suma de todos los pares de torsión individuales conseguidos mediante el impacto. El par de torsión máximo se consigue después de una duración del impacto de entre 6 y 10 segundos. Tras este tiempo, el par de torsión de apriete solo sigue aumentando mínimamente.
- La duración del impacto ha de determinarse para cada par de torsión de apriete necesario. Ha de comprobarse siempre con una llave dinamométrica el par de torsión de apriete que se ha conseguido realmente.
- El par de apriete depende de la duración del impacto.

- Para lograr la fuerza de impacto óptima, no aplique presión sobre el tornillo/tuerca.
- Utilice el producto solo para apretar tornillos y tuercas en trabajos de premontaje. No es el producto el que alcanza el momento de torsión nominal deseado del tornillo o la tuerca, sino una llave dinamométrica ajustada al momento de torsión nominal.
- Compruebe siempre el par de apriete alcanzado con una llave dinamométrica.

Transporte

- Apague el producto y extraiga el paquete de baterías **(6)**. Espere a que todas las piezas en movimiento se hayan parado.
- Quite la herramienta de inserción.
- Lleve siempre el producto por el mango **(4)**.

Limpieza, mantenimiento y almacenamiento

⚠ ¡ADVERTENCIA! ¡Riesgo de lesión por puesta en marcha involuntaria!

- ▶ Protéjase durante los trabajos de mantenimiento y limpieza.
- ▶ Apague el producto y extraiga el paquete de baterías **(6)**.

- Deje que nuestro centro de servicio realice las reparaciones y los mantenimientos que no estén descritos en este manual (véase "Servicio"). Utilice solo piezas de repuesto originales.

Limpieza

⚠ ¡ADVERTENCIA! ¡Riesgo de descarga eléctrica!

- ▶ Nunca rocíe el producto con agua.

⚠ ¡ATENCIÓN! ¡Riesgo de daños en el producto!

- ▶ Las sustancias químicas pueden atacar las piezas de plástico del producto. No utilice ningún producto de limpieza o disolvente.

- Mantenga limpios las ranuras de ventilación, la carcasa del motor y los mangos del producto. Para ello, utilice un paño húmedo o un cepillo.

Mantenimiento

- El producto no requiere ningún tipo de mantenimiento.

Almacenamiento

- Guarde el producto y sus accesorios siempre
  - Limpios,
  - Secos,
  - Protegidos del polvo,
  - En el maletín **(16)**,
  - Y fuera del alcance de los niños.
- La temperatura de almacenamiento del paquete de baterías **(6)** y el producto oscila entre 0 °C y +45 °C. Durante el almacenamiento, evite el calor o frío extremo para que el paquete de baterías no pierda su rendimiento.
- Antes del almacenamiento, extraiga el paquete de baterías **(6)** del producto.

Piezas de repuesto/accesorios

- Los clientes pueden adquirir accesorios y piezas de repuesto compatibles en www.optimex-shop.com.
- Solo puede realizar pedidos online.
- Para más información, póngase en contacto con la línea de atención al cliente de Lidl (véase "Servicio").

Subsanación de problemas

Problema	Causa posible	Solución
El producto no se pone en marcha.	El paquete de baterías **(6)** no se ha insertado.	Inserte el paquete de baterías **(6)** (véase "Insertar/quitar el paquete de baterías").
	El paquete de baterías **(6)** está descargado.	Cargue el paquete de baterías **(6)** (véase "Cargar el paquete de baterías").
	El interruptor de encendido/apagado **(14)** está defectuoso.	Póngase en contacto con nuestro centro de servicio (véase "Servicio").
	El motor está defectuoso.	
La potencia del producto es débil.	Presión excesiva sobre el producto	Aplique solo una presión moderada sobre el producto.
El producto funciona con interrupciones.	Contacto interno suelto	Póngase en contacto con nuestro centro de servicio (véase "Servicio").
	El interruptor de encendido/apagado **(14)** está defectuoso.	

Eliminación



Tenga en cuenta el distintivo del embalaje para la separación de residuos. Está compuesto por abreviaturas (a) y números (b) que significan lo siguiente: 1-7: plásticos/20-22: papel y cartón/ 80-98: materiales compuestos.

Producto:



Para obtener información sobre las posibilidades de desecho del producto al final de su vida útil, acuda a la administración de su comunidad o ciudad.



No tire el producto junto con la basura doméstica cuando ya no le sea útil. Deséchelo en un contenedor de reciclaje. Diríjase a la administración competente para obtener información sobre los puntos de recogida de residuos y sus horarios.

Las pilas/baterías defectuosas o usadas deben ser recicladas. Recicle las pilas/baterías y/o el producto en los puntos de recogida adecuados.



¡Daños en el medio ambiente por un reciclaje indebido de las pilas/baterías!

Retire las baterías/paquete de pilas del producto antes de desecharlo.

Las pilas/baterías no deben eliminarse junto con los residuos domésticos. Estas pueden contener metales pesados tóxicos que deben tratarse conforme a la normativa aplicable a los residuos especiales. Los símbolos químicos de los metales pesados son: Cd = cadmio, Hg = mercurio, Pb = plomo. Las pilas/baterías deben reciclarse en un punto de recolección específico para ello.

Garantía

El producto ha sido fabricado según normas de calidad exigentes y ha sido probado minuciosamente antes de la entrega. En caso de fallos de material o de fabricación, dispone de derechos legales frente al vendedor del producto. Nuestra garantía mencionada a continuación no restringe sus derechos legales de ningún modo.

La garantía para este producto es de 5 años a partir de la fecha de compra. La garantía empieza el día de la fecha de compra. Conserve el justificante de compra original en un lugar seguro, ya que este documento es necesario para demostrar la compra.

Todos los daños o defectos ya presente en el momento de la compra deben informarse inmediatamente tras desembalar el producto.

Si el producto presenta defectos de material o fabricación en los 5 años a partir de la fecha de compra, lo repararemos o sustituiremos, según nuestra elección, gratuitamente para usted. El período de garantía no se extiende por una reclamación de garantía aprobada. Esto también es aplicable a las piezas sustituidas y reparadas.

La garantía pierde su validez si el producto se daña o se utiliza o mantiene de forma inadecuada.

La garantía cubre defectos de material y fabricación. Esta garantía no cubre las piezas del producto sujetas a un uso y desgaste normal y, por lo tanto, consideradas piezas de desgaste (por ej. pilas, mangueras, cartuchos de tinta) ni los daños a las piezas frágiles, por ej. interruptores o piezas de cristal.

Tramitación de la garantía

Para garantizar un procesamiento rápido de su consulta, por favor, siga las indicaciones siguientes:

Para cualquier consulta, tenga a mano el recibo y el número de artículo (IAN 524970_2601) como justificante de compra.

Encontrará el número de articulo en la placa de características del producto, un gravado en el producto, la portada de las instrucciones (abajo a la izquierda) o el adhesivo en la parte posterior o inferior del producto.

Si se producen fallos de funcionamiento o cualquier otro defecto, contacte primero por teléfono o correo electrónico con el departamento de servicio mencionado a continuación.

Entonces podrá enviar gratuitamente para usted un producto registrado como defectuoso a la dirección de servicio que se le proporcione adjuntando la factura de compra (recibo) e indicando cuál es el defecto y cuándo tuvo lugar.



En parkside-diy.com puede visualizar y descargar este y muchos otros manuales. Con este código QR accede directamente a parkside-diy.com. Seleccione su país y busque los manuales de instrucciones a través de la máscara de búsqueda. Introduciendo el número de artículo (IAN) 524970_2601 accede al manual de instrucciones de su artículo.

Asistencia

(ES) **Asistencia en España**
Tel.: 900994940
Formulario de contacto en *parkside-diy.com*
IAN 524970_2601

Declaración UE de conformidad

DECLARACIÓN UE DE CONFORMIDAD (n° 524970_2601)

Nosotros, la empresa
OWIM GmbH & Co. KG, Stiftsbergstraße 1, 74167 Neckarsulm, Alemania
declaran bajo su exclusiva responsabilidad que el Producto:

IAN:	**524970_2601**
Identificación del producto:	**"PARKSIDE" Atornilladora de impacto recargable**
Número de modelo:	**HG13479**

Cumple con los requisitos esenciales de las directivas de la UE enumeradas

2006/42/EC [DOUE L 157, 9 de junio de 2006]
2014/30/UE [DOUE L 96, 29 de marzo de 2014]
2011/65/UE [DOUE L 174, 1 de julio de 2011]

Referencias a las normas armonizadas o referencias a las otras especificaciones técnicas respecto a las cuales se declara la conformidad:

N° / Partes
2006/42/EC
EN ISO 12100:2010
EN 62841-1:2015+AC:2015+A11:2022
EN 62841-2-2:2014+AC:2015
2014/30/UE
EN IEC 55014-1:2021
EN IEC 55014-2:2021

El objeto de la declaración descrita anteriormente se ajusta a la Directiva 2011/65/UE del Parlamento Europeo y del Consejo, de 8 de junio de 2011, sobre restricciones a la utilización de determinadas sustancias peligrosas en aparatos eléctricos y electrónicos:

N° / Partes
EN IEC 63000:2018 (4.3.3 c))
EN 62321-3-1:2014
EN 62321-4:2014/A1:2017
EN 62321-5:2014
EN 62321-7-1:2015
EN 62321-7-2:2017
EN 62321-6:2015
EN 62321-8:2017

Responsable de la documentación técnica: OWIM GmbH & Co.KG

Firmado en nombre de:
OWIM GmbH & Co. KG, Stiftsbergstraße 1, 74167 Neckarsulm, Alemania

Traducción de la declaración de conformidad original

Neckarsulm	23.03.2026	ppa. Buchheim	ppa. Dr. Maier
Lugar	Fecha	ppa. Jens Buchheim Procurador	ppa. Dr. Thorsten Maier Procurador

ES

CE

Liste over anvendte piktogrammer/symboler ... Side 132
Forskriftsmæssig anvendelse ... Side 132
Leveringsomfang ... Side 133
Beskrivelse af delene ... Side 133
Funktionsbeskrivelse ... Side 133
Tekniske data ... Side 133
Sikkerhedsanvisninger ... Side 135
Generelle sikkerhedsinstruktioner for elektroværktøj ... Side 135
Sikkerhedsanvisninger til slagnøgle ... Side 137
Vibrations- og støjreduktion ... Side 137
Procedurer i nødstilfælde ... Side 137
Restrisici ... Side 138
Inden den første ibrugtagning ... Side 138
Udpakning af produktet ... Side 138
Tilbehør ... Side 138
Forberedelse ... Side 138
Montering/afmontering af indsatsværktøj ... Side 138
Kontrol af batteripakkens opladningsstatus ... Side 139
Opladning af batteripakken ... Side 139
Betjening ... Side 139
Isætning/fjernelse af batteripakken ... Side 139
Valg af hastighedsniveau ... Side 139
Indstil drejeretning ... Side 140
Tilkobling/slukning ... Side 140
Hastighedsregulering ... Side 140
LED arbejdslys ... Side 140
Bælteclips ... Side 140
Arbejdsanvisninger ... Side 140
Transport ... Side 141

Rengøring, vedligeholdelse og opbevaring ..... Side 141
Rengøring ..... Side 141
Vedligeholdelse ..... Side 141
Opbevaring ..... Side 141
Reservedele/tilbehør ..... Side 141
Fejlafhjælpning ..... Side 141
Bortskaffelse ..... Side 142
Garanti ..... Side 142
Afvikling af garantisager ..... Side 142
Service ..... Side 143
EU-overensstemmelseserklæring ..... Side 144

Liste over anvendte piktogrammer/symboler			
	**FARE!** – Betegner en fare med høj risikograd, som medfører dødsfald eller alvorlige kvæstelser, hvis den ikke undgås (fx kvælningsfare)		Dette symbol betyder, at betjeningsvejledningen skal læses før anvendelse af produktet.
	**ADVARSEL!** – Betegner en fare med middel risikograd, som kan medføre dødsfald eller alvorlige kvæstelser, hvis den ikke undgås (fx risiko for elektrisk stød)		Jævnstrøm/-spænding
			Benyt høreværn!
	**FORSIGTIG!** – Betegner en fare med lav risikograd, som kan medføre lette til moderate kvæstelser, hvis den ikke undgås (fx forbrændingsfare)		Anvend beskyttelseshandsker!
			Bær øjenbeskyttelse!
	**OBS!** – Advarer om mulige tingskader (fx kortslutningsfare)		Knap til hastighedstrin **(13)**
			Visning af hastighedstrin **(12)**
	Forsigtig! Varm overflade. Der er risiko for forbrænding.		Sikkerhedsanvisninger Handlingsanvisninger
	CE-mærket bekræfter overensstemmelse med de for produktet gældende EU-direktiver.		

20 V BATTERIDREVEN SLAGNØGLE

Forskriftsmæssig anvendelse

- Dette produkt er beregnet til at udføre følgende typer arbejde:
  - Spænde og løsne skruer
  - Spænde og løsne møtrikker
- LED-arbejdslyset **(11)** er beregnet til belysning af arbejdsområdet.
- Brug altid det rette tilbehør til det pågældende arbejde. Ved køb og brug af indsatsværktøjer skal produktets tekniske krav (se "Tekniske data") overholdes.
- Anvend kun produktet indendørs i tørre lokaler.
- Andre anvendelser eller ændringer af produktet anses for at være ikke-tilsigtet og kan medføre risici i form af livsfare, kvæstelser eller beskadigelser.
- For skader, som er opstået på grund af anvendelse mod bestemmelserne, giver producenten ingen garanti.
- Operatøren eller brugeren af produktet er ansvarlig for ulykker eller personskade og/eller tingsskade på en tredjepart eller deres ejendom.
- Produktet er kun beregnet til privat brug.
- Produktet er ikke beregnet til erhvervsmæssig brug eller lignende anvendelse.
- Overhold alle relevante lokale sikkerhedsforskrifter, normer og forordninger. Anvendelse af støjende elektroværktøjer kan være begrænset til bestemte tidsrum i henhold til nationale eller lokale forskrifter.

- Produktet er del af serien **X 20 V TEAM** og kan anvendes med genopladelige batteripakker fra serien **X 20 V TEAM**. Batteripakkerne fra serien **X 20 V TEAM** må kun oplades med batteriopladere fra serien **X 20 V TEAM**.

Leveringsomfang

⚠ ADVARSEL!

- Produktet og emballagen er ikke legetøj for børn! Børn må ikke lege med plastposer, folier og smådele! Der er fare for slugning og kvælning!

BEMÆRK

- Batteripakke og oplader medfølger ikke ved leveringen.

1 20 V Batteridreven slagnøgle
1 Opbevaringskuffert
1 Betjeningsvejledning

Beskrivelse af delene

Slå før læsningen op på siderne med figurerne, og gør dig fortrolig med alle produktets funktioner.

(Fig. A)

(1) Værktøjsholder
(2) Låsering
(3) Drejeretningsomskifter
(4) Håndtag (isoleret greb)
(5) Batteripakke-holder
(6) Batteripakke *
(7) Bælteclips
(8) Knap (opladningsstatus)
(9) Indikator for ladeniveau
(10) Låseknap (batteripakke)
(11) LED arbejdslys
(12) Hastighedsdisplay
(13) Knap (hastighedsniveau)
(14) Afbryder

(Fig. B)

(15) Batterioplader *

(Fig. C)

(16) Opbevaringskuffert

(Fig. D)

(17) Bitholder *
(18) Topnøgleadapter *

Funktionsbeskrivelse

- Produktet har en værktøjsholder **(1)** med en ¼" (6,35 mm) indvendig sekskant, som kan drejes med eller mod uret.
- For at kunne bruge almindelige korte bits (25 mm) skal du bruge en egnet magnetisk bitholder.
- Den roterende slagfunktion omdanner motorens kraft til ensartede roterende slag.
- Slagmekanismen slår til, når skruer og møtrikker spændes og løsnes.
- Yderligere oplysninger om de enkelte betjeningselementer kan du finde i kapitlet "Betjening".

Tekniske data

20 V Batteridreven slagnøgle	PDSSAP 20-Li D3
Nominel spænding U:	20 V ⎓
Vægt (med genopladelig batteripakke):	1,58 kg
Tomgangshastighed n_0:	
- Niveau 1:	0–1900 min^{-1}
- Niveau 2:	0–2400 min^{-1}
- Niveau 3:	0–3050 min^{-1}
- Niveau 4:	0–3600 min^{-1}
Slagtal:	
- Niveau 1:	0–1200 min^{-1}
- Niveau 2:	0–2400 min^{-1}
- Niveau 3:	0–3800 min^{-1}
- Niveau 4:	0–4300 min^{-1}
Drejningsmoment:	
- Niveau 1:	120 N m
- Niveau 2:	150 N m
- Niveau 3:	190 N m
- Niveau 4:	226 N m
Maks. skrue-/møtrikstørrelse:	M16
Værktøjsholder:	¼" (6,35 mm) indvendig sekskant

* Medfølger ikke ved leveringen.

PARKSIDE Performance smartbatteri	Smart PAPP 204 A1/ Smart PAPS 208 A1
Frekvensområde:	2400–2483,5 MHz
Sendeeffekt:	≤ 20 dBm

Anbefalet omgivelsestemperatur	
Maks. temperatur (i alt):	+50 °C
Under opladning:	+4 °C til +40 °C
Under brug:	+4 °C til +50 °C
Under opbevaring:	0 °C til +45 °C

Støjemission

De målte værdier er fastlagt i overensstemmelse med EN 62841. Det A-vægtede støjniveau for elektroværktøjet udgør typisk:

Lydtryksniveau L_{pA}:	71,2 dB
Usikkerhed K_{pA}:	3,0 dB
Lydeffektniveau L_{WA}:	79,2 dB
Usikkerhed K_{WA}:	3,0 dB

Vibrationsemissionsværdier

Totale vibrationsværdier (vektorsum i tre retninger), fastlagt i henhold til EN 62841:

Vibration a_h:	8,02 m/s^2
Usikkerhed K:	1,5 m/s^2

⚠ ADVARSEL!



Brug høreværn!

⚠ ADVARSEL!

- Vibrations- og støjemissionsværdier kan afvige fra de angivne værdier i forhold til den faktiske anvendelse af elektroværktøjet og afhængigt at den måde elektroværktøjet anvendes på og til, især i forhold til den type arbejdsemne, der bearbejdes.
  Sørg for, at belastningen fra vibrationer og støj bliver så lille som muligt. Til reduktion af vibrationsbelastningen kan anvendes handsker ved brug af indsatsværktøjet og begrænset arbejdstid med værktøjet. Dertil skal alle dele af driftscyklussen tages med i betragtning (fx de tidsrum, hvor elektroværktøjet er slukket og de tidsrum, hvor det er tændt, men kører uden belastning).

BEMÆRK

- Den angivne totale vibrationsværdi og den angivne støjemissionsværdi er målt i henhold til normerede testmetoder og kan derfor anvendes til sammenligning med et andet elektroværktøj.
- Den angivne totale vibrationsværdi og den angivne støjemissionsværdi kan også anvendes til en foreløbig vurdering af belastningen.

Opladningstid

⚠ ADVARSEL! Risiko for personskade og tingskade som følge af forkert håndtering af batteripakken!

- Vær opmærksom på sikkerhedsanvisningerne til opladning og korrekt brug, som er angivet i den medfølgende betjeningsvejledning til din batteripakke og opladeren i serien **X 20 V TEAM**.
- En detaljeret beskrivelse af opladningsprocessen og yderligere oplysninger finder du i den separate betjeningsvejledning.

- Produktet er del af serien **X 20 V TEAM** og kan anvendes med genopladelige batteripakker fra serien **X 20 V TEAM**. Batteripakkerne fra serien **X 20 V TEAM** må kun oplades med batteriopladere fra serien **X 20 V TEAM**.
- Opladningstiden påvirkes af faktorer som omgivelsernes og batteripakkens temperatur samt netspændingen og kan afvige fra de oplyste værdier.
- Vi anbefaler, at du kun bruger dette produkt sammen med følgende batteripakker:
  - **PAP 20 B1**
  - **PAP 20 B3**
  - **PAPP 204 A1**
  - **Smart PAPS 208 A1**
- Vi anbefaler at oplade disse batteripakker med følgende batteriopladere:
  - **PLG 20 A3**
  - **PLG 20 A4**
  - **PLG 20 C1**
  - **PLG 20 C3**
  - **PDSLG 20 A1**
  - **Smart PLGS 2012 A1**

☐ Tekniske data for batteripakke og oplader: Se den separate betjeningsvejledning

Opladningstid Oplader	2 Ah Batteripakke PAP 20 B1	4 Ah Batteripakke PAP 20 B3	4 Ah PAPP 204 A1	8 Ah Smart PAPS 208 A1
Maks. 2,4 A Oplader PLG 20 A4/C1	60 min	120 min	120 min	210 min
Maks. 4,5 A Oplader PLG 20 A3/C3	35 min	60 min	50 min	120 min
Maks. 4,5 A Oplader PDSLG 20 A1	35 min	60 min	50 min	120 min
Oplader Smart PLGS 2012 A1	35 min	35 min	35 min	45 min



Sikkerhedsanvisninger

Generelle sikkerhedsinstruktioner for elektroværktøj

⚠ ADVARSEL!

▶ **Læs alle sikkerhedsanvisninger, vejledninger, illustrationer og tekniske data, der medfølger til dette elektroværktøj.** Hvis nedenstående sikkerhedsanvisninger og vejledninger ikke overholdes, er der fare for elektriske stød, brand og/eller alvorlige kvæstelser.

Gem alle sikkerhedsanvisninger og vejledninger til senere anvendelse.

Begrebet "elektroværktøj", der anvendes i sikkerhedsanvisningen refererer til netdrevne elektroværktøjer (med netledning) eller til batteridrevne elektroværktøjer (uden netledning).

Sikkerhed på arbejdspladsen

1) **Sørg for at arbejdsområdet er rent og godt belyst.** Uorden og et dårligt belyst arbejdsområde kan medføre uheld.
2) **Elektroværktøjerne må ikke anvendes i eksplosionsfarlige miljøer, hvor der befinder sig brændbare væsker, gasser eller støv.** Elektroværktøjer udsender gnister, der kan antænde støv eller dampe.
3) **Hold børn og andre personer på afstand ved brug af elektroværktøjet.** Ved forstyrrelser kan kontrollen over elektroværktøjet gå tabt.

Elektrisk sikkerhed

1) **Elektroværktøjets tilslutningsstik skal passe til stikkontakten. Stikket må under ingen omstændigheder modificeres. Anvend aldrig et adapterstik sammen med elektroværktøjer med jordforbindelse.** Originale stik og passende stikkontakter mindsker risikoen for elektriske stød.
2) **Undgå, at kroppen får kontakt med jordforbundne genstande, som rør, radiatorer, komfurer og køleskabe.** Der er øget risiko for elektriske stød hvis kroppen er jordforbundet.
3) **Elektroværktøjer må ikke udsættes for regn og fugt.** Risikoen for et elektrisk stød øges, hvis der trænger vand ind i elektroværktøjet.
4) **Netledningen må ikke bruges til at bære elektroværktøjet, hænge det op eller til at trække stikket ud af stikkontakten. Hold netledningen væk fra varme, olie, skarpe kanter eller apparatets bevægelige dele.** Beskadigede eller snoede netledninger øger risikoen for et elektrisk stød.
5) **Hvis elektroværktøjet anvendes udendørs, må der kun bruges forlængerledninger, der er beregnet til udendørs brug.** Anvendelse af en forlængerledning, der er beregnet til udendørs brug, mindsker risikoen for et elektrisk stød.

6) **Hvis det ikke er muligt at undgå at bruge elektroværktøjet i fugtige miljøer, skal der anvendes et fejlstrømsrelæ.** Anvendelse af et fejlstrømsrelæ mindsker risikoen for et elektrisk stød.

Sikkerhed for personer

1) **Vær opmærksom på, hvad og hvordan du gør, og brug den sunde fornuft ved arbejde med et elektroværktøj. Brug ikke et elektroværktøj, hvis du er ukoncentreret eller træt, påvirket af stoffer, alkohol eller medicin.** Bare et øjebliks uopmærksomhed ved brugen af elektroværktøjet kan føre til alvorlige kvæstelser.
2) **Benyt personlige værnemidler og altid sikkerhedsbriller.** Ved at bære personlige værnemidler, som støvmaske, skridsikre sikkerhedssko, beskyttelseshjelm eller høreværn, der passer til den konkrete anvendelse af elektroværktøjet, mindskes risikoen for kvæstelser.
3) **Undgå utilsigtet idriftsættelse. Kontrollér, at elektroværktøjet er slukket, før det tilsluttes strømforsyningen, og/eller batteriet, frakobles eller bæres.** Hvis elektroværktøjet bæres med fingeren på afbryderen, eller hvis elektroværktøjet er tændt, når det tilsluttes strømforsyningen, kan det medføre ulykker.
4) **Fjern indstillingsværktøjer eller skruenøgler, før elektroværktøjet tændes.** Et værktøj eller en nøgle, der er i kontakt med en roterende del af elektroværktøjet, kan forårsage kvæstelser.
5) **Undgå unormale kropsholdninger. Sørg for at stå sikkert, og hold altid balancen.** Sådan kan elektroværktøjet nemmere kontrolleres i uventede situationer.
6) **Anvend egnet beklædning. Undgå at anvende tøj med vidde og smykker. Hår, klæder og handsker skal holdes væk fra bevægelige dele.** Løst tøj, smykker eller langt hår kan gribes af bevægelige dele.
7) **Hvis der anvendes støvudsugning, og der er monteret udsugningstragte, skal det kontrolleres, at de er tilsluttet og anvendes korrekt.** Anvendelse af støvudsugning kan forebygge farlige situationer med støv.
8) **Pas på falsk sikkerhed, og gå ikke på kompromis med sikkerhedsreglerne for elektroværktøjer, også selvom du er fortrolig med elektroværktøjet efter lang tids anvendelse.** Uopmærksomhed kan inden for brøkdele af et sekund medføre alvorlige kvæstelser.

Anvendelse og håndtering af elektroværktøjer

1) **Elektroværktøjet må ikke overbelastes. Anvend det korrekte elektroværktøj til arbejdsopgaven.** Med det korrekte elektroværktøj arbejder du bedre og mere sikkert i det anførte effektområde.
2) **Anvend ikke et elektroværktøj med en defekt afbryder.** Et elektroværktøj, der ikke længere kan tændes og slukkes, er farligt og skal repareres.
3) **Træk stikket ud af stikkontakten, og/eller fjern et udtagelig genopladeligt batteri, før der foretages indstillinger på apparater, skiftes indsatsværktøj, eller når elektroværktøjet lægges væk.** Disse forholdsregler forhindrer utilsigtet start af elektroværktøjet.
4) **Opbevar elektroværktøjer, der ikke benyttes, uden for børns rækkevidde. Personer, der ikke er fortrolige med elektroværktøjet eller ikke har læst disse anvisninger, må ikke anvende værktøjet.** Elektroværktøj, der anvendes af uerfarne personer, er farligt.
5) **Vedligehold elektroværktøjer og indsatsværktøjer omhyggeligt. Kontrollér om bevægelige dele fungerer korrekt og ikke klemmer, om dele er ødelagt og har taget skade i en sådan grad at elektroværktøjets funktion påvirkes. Beskadigede dele skal repareres, før de anvendes med elektroværktøjet.** Mange ulykker skyldes dårligt vedligeholdte elektroværktøjer.
6) **Skæreværktøjer skal være skarpe og rene.** Skæreværktøjer, der er plejet korrekt, har skarpe skærekanter og sætter sig ikke fast og er nemmere at styre.
7) **Anvend elektroværktøj, tilbehør, indsatsværktøjer etc. i henhold til disse anvisninger. Vær opmærksom på arbejdsforholdene og den opgave, der skal udføres.** Brug af elektroværktøjer til andre opgaver, end de er beregnet til, kan medføre farlige situationer.
8) **Hold håndtag og gribeflader tørre, rene og fri for olie og fedt.** Glatte håndtag og gribeflader forhindrer sikker betjening og kontrol over elektroværktøjet under uforudsete situationer.

Anvendelse og håndtering af batteridrevne værktøjer

1) **Oplad kun batterier med batterioplader, der anbefales af fabrikanten.** Hvis en oplader, der er beregnet til en bestemt type batterier, anvendes med et andet batteri, er der fare for brand.

2) **Anvend kun det dertil beregnede batteri i elektroværktøjet.** Anvendelse af andre batterier kan medføre brandfare og kvæstelser.
3) **Hold batterier, der ikke anvendes, væk fra kontorclips, mønter, nøgler, søm, skruer eller andre små metalgenstande, der kan forårsage en kortslutning af kontakterne.** Kortslutning mellem batteriets kontakter kan medføre forbrændinger eller brand.
4) **Ved forkert anvendelse kan der trænge væsker ud af batteriet. Undgå kontakt med disse væsker. Ved tilfældig kontakt, skylles med vand. Hvis væskerne kommer i øjnene skal der desuden tages kontakt med en læge.** Væsker fra batterier kan give hudirritationer eller forbrændinger.
5) **Anvend ikke beskadigede eller modificerede batterier.** Beskadigede eller modificerede genopladelige batterier kan medføre uforudsigelige hændelser, brand, eksplosion eller fare for kvæstelser.
6) **Udsæt aldrig et batteri for ild eller for høje temperaturer.** Ild eller temperaturer over +130 °C kan fremkalde en eksplosion.
7) **Følg alle anvisninger for opladning, og oplad aldrig batteriet eller det batteridrevne værktøj uden for det i brugsvejledningen anførte temperaturområde.** Forkert opladning eller opladning uden for det tilladte temperaturområde kan ødelægge batteriet og øge risikoen for brand.

Service

1) **Elektroværktøjet må kun repareres af fagfolk og kun ved anvendelse af originale reservedele.** Herved sikres at elektroværktøjets sikkerhedsstandard bibeholdes.
2) **Reparér aldrig beskadigede batterier.** Al reparation af akkumulatorer må kun udføres af fabrikanten eller autoriseret kundeservice.

Sikkerhedsanvisninger til slagnøgle

- **Hold elektroværktøjet i de isolerede gribeflader, når arbejdet udføres, fordi skruerne kan gennembore spændingsførende ledninger.** Kontakt med en strømførende ledning kan også sætte enhedens andre metaldele under spænding og medføre elektrisk stød.
- **Arbejdsemnet skal sikres.** Et arbejdsemne, der holdes fast med en spændeandordning eller et skruestik, er sikrere fastholdt end i hånden.
- **Vent til elektroværktøjet står helt stille, før du lægger det til side.** Indsatsværktøjet kan sætte sig fast og forårsage tab af kontrollen over elektroværktøjet.
- **Anvend egnede søgeapparater til at opspore skjulte forsyningsledninger, eller spørg dit lokale forsyningsselskab.** Kontakt med elektriske ledninger kan medføre brand og elektrisk stød. Skader på en gasledning kan medføre eksplosion. Boring i et vandrør forårsager tingskade.
- **I forbindelse med bløde materialer, som fx aluminium eller lignende, kan brugen af slagnøglen beskadige gevindet eller skruesædet under stramningen.**

Originalt tilbehør/ekstraudstyr

⚠ ADVARSEL!

- Anvend ikke tilbehør, som ikke er anbefalet af /// PARKSIDE®. Dette kan medføre elektriske stød og brand.

- Brug kun tilbehør og ekstraudstyr, som er angivet i betjeningsvejledningen, eller hvis anvendelse er kompatibel med produktet.

Vibrations- og støjreduktion

Begræns anvendelsestiden, anvend driftsformer med lave vibrationer og støj og bær desuden personlige værnemidler for at reducere vibrations- og støjpåvirkninger.

Følgende foranstaltninger bidrager til reduktion af støj- og vibrationsbestemte risici:

- Anvend kun produktet i henhold til den forskriftsmæssige anvendelse og som beskrevet i denne vejledning.
- Kontrollér at produktet er fejlfrit og godt vedligeholdt.
- Hold produktet sikkert fast i håndtag/gribeflader.
- Vedligehold produktet i henhold til anvisningerne og sørg for korrekt smøring (hvis det forekommer).
- Planlæg arbejdsforløbet således, at langvarig anvendelse af produkter med høje vibrationstal fordeles over et længere tidsrum.

Procedurer i nødstilfælde

Bliv først fortrolig med anvendelse af dette produkt i henhold til betjeningsvejledningen. Husk sikkerhedsanvisningerne, og sørg for at overholde dem. Dette hjælper med at reducere risici og farer.

- Ved anvendelse af dette produkt skal du altid være opmærksom på hurtig registrering og afhjælpning af farer.

Hurtig reaktion kan forhindre alvorlige kvæstelser og materielle skader.

- Hvis produktet ikke fungerer korrekt, skal du straks slukke for det og fjerne batteripakken fra det. Lad produktet kontrollere og eventuelt reparere af kvalificerede fagfolk, før du tager det i brug igen.

Restrisici

BEMÆRK

- Dette produkt udsender et elektrisk felt under brug! Under bestemte omstændigheder kan dette felt påvirke aktive eller passive medicinske implantater! For at mindske risikoen for alvorlige eller dødelige kvæstelser anbefaler vi, at personer med medicinske implantater konsulterer en læge samt producenten af det medicinske implantat inden brug af produktet!

Selv om dette produkt anvendes forskriftsmæssigt, vil der altid være en potentiel risiko for person- og materielle skader. Følgende faresituationer kan fx forekomme i sammenhæng med konstruktionen og opbygningen af dette produkt:

- Kvæstelser på grund af bevægelige dele eller varme overflader
- Høreskader, såfremt der ikke benyttes egnet høreværn
- Sundhedsskader som følge af hånd-arm-vibrationer, hvis produktet anvendes over et længere tidsrum, ikke er korrekt håndteret og vedligeholdt

Inden den første ibrugtagning

Udpakning af produktet

1. Tag produktet ud af emballagen, og fjern alle emballagematerialer og beskyttelsesfolier.
2. Kontroller, at alle dele er til stede og at leveringsomfanget er komplet (se "Leveringsomfang").
3. Kontrollér, at produktet og alle dele er i god stand. Hvis du konstaterer en beskadigelse eller en defekt, så anvend ikke produktet, men gå frem som beskrevet i kapitlet "Garanti".

Tilbehør

⚠ ADVARSEL!

- Anvend ikke tilbehør, som ikke er anbefalet af /// PARKSIDE®. Dette kan medføre elektriske stød og brand.

For sikker og korrekt brug af dette produkt, kræves bl.a. følgende tilbehør, som fx nødvendigt udstyr og tilhørende indsatsværktøjer:

- Indsatsværktøj til ¼" (6,35 mm) værktøjsholder **(1)**:
  - Bitholder og skruebit
  - Topnøgleadapter og top
- Passende personlige værnemidler

Værktøj og indsatsværktøj kan købes via vores servicehjemmeside og forhandlere. Vær ved køb altid opmærksom på produktets tekniske specifikationer (se "Tekniske data"). Hvis du er i tvivl, kan du spørge en fagmand eller kontakte vores kundeservice.

Forberedelse

⚠ ADVARSEL! Risiko for personskade på grund af utilsigtet ibrugtagning!

- Sæt først batteripakken **(6)** i produktet, når det er fuldstændigt forberedt til brug.

Montering/afmontering af indsatsværktøj

BEMÆRK

- Retningsanvisningerne dette afsnit skal fortolkes således, at brugeren er placeret bag produktet.
- Der skal anvendes slagfast tilbehør eller en topnøgleadapter. Ikke-slagfast tilbehør kan forårsage et forringet tilspændingsmoment eller beskadige tilbehøret.

Montering af indsatsværktøj

(Fig. D)

1. **Lås værktøjsholderen (1) op:** Skub låseringen **(2)** fremad.
2. Sæt en bitholder **(17)** eller en topnøgleadapter **(18)** i værktøjsholderen **(1)**.
3. **Fastspænding af indsatsværktøjet:** Slip låseringen **(2)**.
4. Skub skruebittet eller en top på bitholderen **(17)** eller topnøgleadapteren **(18)**.
5. Kontroller, at indsatsværktøjet sidder fast ved at trække i det.

Afmontering af indsatsværktøj

(Fig. D)

⚠ FORSIGTIG! Forbrændingsrisiko!

▶ Indsatsværktøjer kan blive meget varme. Anvend eventuel beskyttelseshandsker.

1. **Lås værktøjsholderen (1) op:** Skub låseringen **(2)** fremad.
2. Fjern indsatsværktøjet.

Kontrol af batteripakkens opladningsstatus

□ Tryk på **(8)** på batteripakken **(6)**.

■ Batteripakkens **(6)** ladeniveau vises ved, at de relevante LED-lamper på indikatoren for ladeniveau **(9)** lyser.

Farve	Betydning
Grøn	Fuldt opladet
Orange	Delvist opladet
Rød	Skal oplades

□ Oplad kun batteripakken **(6)**, når den røde LED i indikatoren for ladeniveau **(9)** lyser.

Opladning af batteripakken

⚠ OBS! Risiko for beskadigelse af batteripakken (6)!

▶ Udsæt ikke batteripakken **(6)** for stærkt sollys i længere tid, og læg den ikke på en radiator. Overhold en omgivelsestemperatur på maks. +50 °C.

BEMÆRK

▶ Se detaljerede anvisninger i opladerens **(15)** betjeningsvejledning.

▶ Hvis batteripakken **(6)** stadig er varm, skal den køle af, før den oplades.

1. Tag batteripakken **(6)** ud af produktet.
2. Skub batteripakken **(6)** ind i opladerens **(15)** opladningsrum.
3. Tilslut opladeren **(15)** til en stikkontakt.
4. Tag opladeren **(15)** ud af stikkontakten efter opladning.
5. Træk batteripakken **(6)** ud af opladeren **(15)**.

Kontrol-LED'er på opladeren

Grøn	Rød	Betydning
Lyser	–	Fuldt opladet
		Standbytilstand (ingen batteripakke **(6)** sat i)
–	Lyser	Oplades
–	Blinker	Batteripakken **(6)** er overophedet
Blinker	Blinker	Batteripakken **(6)** er defekt

Betjening

Isætning/fjernelse af batteripakken

⚠ ADVARSEL! Risiko for personskade på grund af utilsigtet ibrugtagning!

▶ Sæt først batteripakken **(6)** i, når produktet er fuldstændigt forberedt til brug.

⚠ OBS! Risiko for tingskader og skader på produktet!

▶ En forkert batteripakke kan beskadige produktet og batteripakken.

Isætning af batteripakken

1. Skub batteripakken **(6)** ind i batteripakke-holderen **(5)** langs styreskinnen.
2. Sørg for, at batteripakken **(6)** går hørbart i hak.

Fjernelse af batteripakken

1. Tryk på låseknappen **(10)** på batteripakken **(6)**.
2. Træk batteripakken **(6)** ud af batteripakke-holderen **(5)**.

Valg af hastighedsniveau

□ Tryk på **(13)**, for at vælge imellem 4 hastighedsniveauer.

■ Det valgte hastighedsniveau vises i visningen af hastighedsniveau **(12)**.

Niveau	Maks. tomgangshastighed	Maks. slagtal	Drejningsmoment
1	1900 min^{-1}	1200 min^{-1}	120 N m
2	2400 min^{-1}	2400 min^{-1}	150 N m
3	3050 min^{-1}	3800 min^{-1}	190 N m
4	3600 min^{-1}	4300 min^{-1}	226 N m

Indstil drejeretning

(Fig. E)

⚠ OBS! Risiko for beskadigelse af produktet!

▶ Tryk først på drejeretningsomskifteren **(3)**, når produktet står helt stille.

BEMÆRK

▶ Retningsanvisningerne dette afsnit skal fortolkes således, at brugeren er placeret bag produktet.

□ Stil drejeretningsomskifteren **(3)** i en af de 3 positioner:

Drejeretningsomskifterens (3) position	Drejeretning
Venstre	Med uret
Midt	Tryk på afbryderen **(14)**
Højre	Mod uret

Tilkobling/slukning

⚠ ADVARSEL! Risiko for kvæstelser på grund af utilsigtet kontinuerlig drift af produktet!

▶ Før du sætter batteripakken **(6)** i, skal du kontrollere, at afbryderen **(14)** fungerer korrekt og vender tilbage til FRA-positionen.

Tænding

1. Sæt batteripakken **(6)** korrekt i (se "Isætning/fjernelse af batteripakken").
2. Indstil drejeretningen (se "Indstil drejeretning").
3. Vælg hastighedsniveauet (se "Valg af hastighedsniveau").
4. Hold afbryderen **(14)** nede.

Slukning

1. Slip afbryderen **(14)**.
2. Vent til produktet står helt stille, før du lægger det til side.
3. Hvis du planlægger en pause, skal du stille drejeretningsomskifteren **(3)** i den midterste position. På den måde forhindres det, at produktet tændes utilsigtet.
4. Tag batteripakken **(6)** ud af produktet, når produktet efterlades uden opsyn, eller når du er færdig med at arbejde.

Hastighedsregulering

□ **Trinvis justering af hastigheden:** Tryk let eller hårdt på afbryderen **(14)**.

Tryk	Omdrejningstal
Let	Lav
Stærk	Høj

LED arbejdslys

BEMÆRK

▶ **Gør belysningen bedre i dårligt oplyste områder:** Dette produkt er udstyret med et LED-arbejdslys **(11)** til belysning af det direkte arbejdsområde.

■ Så snart produktet er tændt, bliver LED-arbejdslyset **(11)** straks tændt.

Bælteclips

⚠ FORSIGTIG! Fare for kvæstelser!

▶ Før du hænger produktet fast i bæltet: Stil drejeretningsomskifteren **(3)** i den midterste position. På den måde forhindres det, at produktet tændes utilsigtet.

□ Brug bælteclipsen **(7)** til at hænge produktet i et bælte.

■ Du kan bruge bælteclipsen **(7)** som en flaskeåbner til flasker med kapsel.

Arbejdsanvisninger

⚠ OBS!

▶ Følg altid producentens anvisninger for tilspænding af skruer eller møtrikker. Følg producentens anvisninger for at kontrollere eller møtrikker i forhold til tid eller ydelse.

▶ Efter hjulskift på køretøj: Kontrollér hjulboltene eller møtrikker i henhold til producentens anvisninger eller retningslinjer. Efterspænd hjulbolte eller -møtrikker efter 50 til 100 km med en momentnøgle.

Praktisk henvisning

- Drejningsmomentet afhænger af slagets varighed. Det maksimalt opnåelige drejningsmoment fremkommer som summen af alle individuelle drejningsmomenter, der opnås ved slaget. Det maksimale drejningsmoment opnås efter en slagvarighed på 6–10 sekunder. Efter denne varighed stiger drejningsmomentet kun minimalt.
- Slagets varighed skal fastlægges for hvert nødvendigt drejningsmoment. Det faktisk opnåede drejningsmoment bør altid kontrolleres med en momentnøgle.
- Tilspændingsmomentet afhænger af slagets varighed.

- ☐ For at opnå optimal slagkraft må der ikke udøves pres mod skruen/møtrikken.
- ☐ Brug kun produktet til at spænde skruer og møtriller til formontageopgaver. Det er ikke produktet, der opnår det ønskede drejningsmoment for skruen eller møtrikken, men en momentnøgle, som skal være indstillet til det ønskede drejningsmoment.
- ☐ Kontrollér det faktisk opnåede drejningsmoment for tilspænding med en momentnøgle.

Transport

- ☐ Sluk produktet, og fjern batteripakken **(6)**. Vent til alle bevægelige dele står helt stille.
- ☐ Fjern indsatsværktøjet.
- ☐ Bær altid produktet med håndtaget **(4)**.

Rengøring, vedligeholdelse og opbevaring

⚠ ADVARSEL! Risiko for personskade på grund af utilsigtet ibrugtagning!

- ▶ Beskyt dig selv under vedligeholdelse og rengøring.
- ▶ Sluk produktet, og fjern batteripakken **(6)**.

- ☐ Få reparationer og vedligeholdelse, som ikke er beskrevet i denne vejledning, udført af vores kundeservice (se "Service"). Brug kun originale reservedele.

Rengøring

⚠ ADVARSEL! Risiko for elektriske stød!

- ▶ Sprøjt aldrig vand på produktet.

⚠ OBS! Risiko for beskadigelse af produktet!

- ▶ Kemiske substanser kan angribe produktets dele af kunststof. Anvend ikke rengørings- eller opløsningsmidler.

- ☐ Hold produktets ventilationsåbninger, motorhus og håndtag rene. Brug dertil en fugtig klud eller en børste.

Vedligeholdelse

- Produktet er vedligeholdelsesfri.

Opbevaring

- ☐ Opbevar altid produktet og tilbehøret
  - Rent,
  - Tørt,
  - Støvbeskyttet,
  - I opbevaringskufferten **(16)**,
  - Uden for børns rækkevidde.
- ☐ Opbevaringstemperaturen for batteripakken **(6)** og produktet er på mellem 0 °C og +45 °C. Undgå ekstrem kulde eller varme under opbevaring for at forhindre, at batteripakken mister ydeevne.
- ☐ Tag batteripakken **(6)** ud af produktet inden opbevaring.

Reservedele/tilbehør

- Kunder kan købe kompatible reservedele og kompatibelt tilbehør på www.optimex-shop.com.
- Du kan kun bestille online.
- ☐ Du kan få yderligere oplysninger ved at henvende dig til Lidl-Service-Hotline (se "Service").

Fejlafhjælpning

Problem	Mulig årsag	Løsning
Produktet starter ikke.	Den genopladelige batteripakke **(6)** er ikke sat i.	Sæt batteripakken **(6)** korrekt i (se "Isætning/fjernelse af batteripakken").
	Batteripakken **(6)** er afladt.	Oplad batteripakken **(6)** (se "Opladning af batteripakken").
	Afbryderen **(14)** er defekt.	Kontakt vores kundeservice (se "Service").
	Motoren er defekt.	

Problem	Mulig årsag	Løsning
Produktet har dårlig ydeevne.	For kraftigt tryk på produktet	Udøv et moderat tryk på produktet.
Produktet arbejder med afbrydelser.	Intern løs kontakt	Kontakt vores kundeservice (se "Service").
	Afbryderen **(14)** er defekt.	

Bortskaffelse



Bemærk forpakningsmaterialernes mærkning til affaldssorteringen, disse er mærket med forkortelser (a) og numre (b) med følgende betydning: 1–7: kunststoffer/20–22: papir og pap/80–98: kompositmaterialer.

Produkt:



De får oplyst muligheder til bortskaffelse af det udtjente produkt hos deres lokale myndigheder eller bystyre.



Bortskaf produktet korrekt, når det har nået slutningen på sin levetid, og ikke i husholdningsaffaldet. Du kan få oplysninger om indsamlingssteder og deres åbningstider hos de lokale myndigheder.

Defekte eller brugte batterier/genopladelige batterier skal genanvendes. Aflevér batterier/akkuer og/eller produktet via et af de tilbudte indsamlingssteder.



Miljøskader gennem forkert bortskaffelse af batterierne/akkuerne!

Fjern batterierne/de genopladelige batterier fra produktet ved bortskaffelse.

Batterier/akkuer må ikke bortskaffes via husholdningsaffaldet. De kan indeholde giftige tungmetaller og er underlagt behandlingen for særaffald. De kemiske symboler for tungmetaller er følgende: Cd = kadmium, Hg = kviksølv, Pb = bly. Aflverer derfor brugte batterier/akkuer hos en kommunal genbrugsstation.

Garanti

Produktet er blevet fremstillet efter strenge kvalitetsstandarder og kontrolleret nøje før udlevering. I tilfælde af materiale- eller produktionsfejl kan du i medfør af loven gøre krav gældende over for sælgeren af produktet. Dine lovmæssige rettigheder begrænses på ingen måde af den af os nedennævnte garanti.

Garantien på dette produkt gælder i 5 år regnet fra købsdatoen. Garantien gælder fra købsdatoen. Opbevar den originale kvittering et sikkert sted, da dette dokument forlanges forlagt som dokumentation for købet.

Alle skader eller mangler, der allerede forefindes på tidspunktet for købet, skal straks meddeles efter udpakningen af produktet.

Hvis der inden for 5 år regnet fra købsdatoen viser sig en materiale- eller produktionsfejl på produktet, reparerer eller udskifter vi det – efter vores valg – gratis for dig. Garantiperioden forlænges ikke som følge af et imødekommet krav om garanti. Dette gælder også for udskiftede og reparerede dele.

Denne garanti bortfalder, hvis produktet er blevet beskadiget eller anvendt og vedligeholdt forkert.

Garantien dækker materiale- og produktionsfejl. Denne garanti dækker hverken produktdele, der er udsat for normal slitage og derfor er at betragte som sliddele (f.eks. batterier, slanger, farvepatroner), eller skader på skrøbelige dele, f.eks. kontakter eller dele af glas.

Afvikling af garantisager

For at sikre en hurtig behandling af din forespørgsel, bedes du overholde følgende instruktioner:

Ved alle forespørgsler, skal kvitteringen og varenummeret (IAN 524970_2601) kunne forevises som dokumentation på købet.

Varenummeret kan du aflæse på produktets typeskilt, en gravering på produktet, forsiden af din betjeningsvejledning (nederst til venstre) eller på en mærkat på bagsiden eller undersiden af produktet.

Hvis der opstår funktionsfejl eller andre mangler, skal du i første omgang kontakte serviceafdelingen via telefon eller e-mail.

Et defekt produkt kan gratis sendes til den serviceadresse, der er blevet oplyst, vedlagt kvitteringen (kassebonen) og en beskrivelse af, hvilken defekt der er opstået og hvornår den er opstået.



På parkside-diy.com kan du se og downloade denne og mange andre manualer. Ved at scanne QR-koden får du adgang til parkside-diy.com. Vælg dit land og søg efter betjeningsvejledningen i søgefeltet. Ved at indtaste varenummeret (IAN) 524970_2601 finder du frem til betjeningsvejledningen af dit produkt.

Service

(DK) **Service Danmark**
Tel.: 80254583
Kontaktformular på *parkside-diy.com*
IAN 524970_2601

EU-overensstemmelseserklæring

EU-OVERENSSTEMMELSESERKLÆRING (Nr. 524970_2601)

Vi, firmaet
OWIM GmbH & Co. KG, Stiftsbergstraße 1, 74167 Neckarsulm, Tyskland
erklærer på eget ansvar, at produktet

IAN:	**524970_2601**
Produktidentifikation:	**"PARKSIDE"Batteridreven slagnøgle**
Modelnummer:	**HG13479**

opfylder de grundlæggende krav i de anførte EU-direktiver

2006/42/EF [EUT L 157, 09.06.2006]
2014/30/EU [EUT L 96, 29.03.2014]
2011/65/EU [EUT L 174, 01.07.2011]

Referencer til de relevante anvendte harmoniserede standarder eller referencer til de andre tekniske specifikationer, som der erklæres overensstemmelse med:

Nr. / dele
2006/42/EF
EN ISO 12100:2010
EN 62841-1:2015+AC:2015+A11:2022
EN 62841-2-2:2014+AC:2015
2014/30/EU
EN IEC 55014-1:2021
EN IEC 55014-2:2021

Genstanden for ovennævnte erklæring er i overensstemmelse med Europa-Parlamentets og Rådets direktiv 2011/65/EU af den 8. juni 2011 om begrænsning af brugen af visse farlige stoffer i elektrisk og elektronisk udstyr:

Nr. / dele
EN IEC 63000:2018 (4.3.3 c))
EN 62321-3-1:2014
EN 62321-4:2014/A1:2017
EN 62321-5:2014
EN 62321-7-1:2015
EN 62321-7-2:2017
EN 62321-6:2015
EN 62321-8:2017

Ihændehaver af den tekniske dokumentation: OWIM GmbH & Co.KG

Underskrevet for og på vegne af:
OWIM GmbH & Co. KG, Stiftsbergstraße 1, 74167 Neckarsulm, Tyskland

Oversættelse af original overensstemmelseserklæring

Neckarsulm	23.03.2026	ppa. Buchheim	ppa. T. Maier
Sted	Dato	ppa Jens Buchheim Prokurist	ppa. Dr. Thorsten Maier Prokurist

DK

CE

Elenco dei pittogrammi/simboli utilizzati ... Pagina 147
Uso previsto ... Pagina 147
Contenuto della confezione ... Pagina 148
Descrizione dei componenti ... Pagina 148
Descrizione funzionale ... Pagina 148
Dati tecnici ... Pagina 148
Istruzioni di sicurezza ... Pagina 150
Istruzioni generali di sicurezza per gli elettroutensili ... Pagina 150
Istruzioni di sicurezza per gli avvitatori a percussione rotante ... Pagina 152
Riduzione delle vibrazioni e del rumore ... Pagina 153
Comportamento in caso di emergenza ... Pagina 153
Rischi residui ... Pagina 153
Prima del primo utilizzo ... Pagina 153
Disimballo del prodotto ... Pagina 153
Accessori ... Pagina 153
Preparazione ... Pagina 153
Montaggio/smontaggio dello strumento di inserimento ... Pagina 154
Controllo del livello di carica della batteria ... Pagina 154
Ricarica della batteria ... Pagina 154
Funzionamento ... Pagina 155
Inserire/rimozione della batteria ... Pagina 155
Selezione della velocità ... Pagina 155
Impostazione del senso di rotazione ... Pagina 155
Accensione/spegnimento ... Pagina 155
Controllo della velocità ... Pagina 156
Luce da lavoro a LED ... Pagina 156
Clip da cintura ... Pagina 156
Istruzioni operative ... Pagina 156
Trasporto ... Pagina 156

Pulizia, manutenzione e immagazzinamento ..... Pagina 156
Pulizia ..... Pagina 156
Manutenzione ..... Pagina 157
Conservazione ..... Pagina 157
Pezzi di ricambio/accessori ..... Pagina 157
Risoluzione dei problemi ..... Pagina 157
Smaltimento ..... Pagina 157
Garanzia ..... Pagina 158
Gestione dei casi in garanzia ..... Pagina 158
Assistenza ..... Pagina 158
Dichiarazione di conformità UE ..... Pagina 159

Elenco dei pittogrammi/simboli utilizzati

	**PERICOLO!** – Indica un pericolo ad alto rischio che, se non evitato, causa la morte o gravi lesioni (ad es. rischio di soffocamento)		Questo simbolo indica che prima di utilizzare il prodotto va osservato il manuale di istruzioni.
	**AVVERTENZA!** – Indica un pericolo a medio rischio che, se non evitato, può causare la morte o gravi lesioni (ad es. rischio di scosse elettriche)		Corrente/tensione continua
			Indossare le cuffie di protezione!
	**CAUTELA!** – Indica una minaccia a basso rischio che, se non evitata, può causare lesioni lievi o di media gravità (ad es. pericolo di scottature)		Indossare guanti protettivi!
			Indossare occhiali di protezione!
	**ATTENZIONE!** – Avverte di possibili danni materiali (ad es. pericolo di cortocircuito)		Pulsante della velocità **(13)**
			Indicatore di velocità **(12)**
	Cautela! Superficie calda. Sussiste il rischio di ustioni.		Istruzioni di sicurezza Istruzioni
	Il marchio CE conferma la conformità alle direttive UE applicabili al prodotto.		

20 V AVVITATORE A PERCUSSIONE RICARICABILE

Uso previsto

- Questo prodotto è destinato alle seguenti attività:
  - Avvitamento e svitamento
  - Serraggio e allentamento di dadi
- La luce da lavoro a LED **(11)** ha lo scopo di illuminare l'area di lavoro diretta.
- Utilizzare sempre gli accessori corretti per l'uso previsto. Al momento dell'acquisto e dell'uso degli strumenti di inserimento, osservare i requisiti tecnici del prodotto (vedi "Dati tecnici").
- Utilizzare il prodotto solo in ambiente asciutto.
- Altri usi o modifiche al prodotto sono considerati impropri e possono comportare rischi come morte, lesioni e danni.
- Il produttore non si assume alcuna responsabilità per danni derivanti da un uso improprio.
- L'operatore o l'utilizzatore del prodotto è responsabile di incidenti o lesioni personali e/o danni a terzi o alle loro proprietà.
- Il prodotto è destinato esclusivamente all'uso privato.
- Il prodotto non è destinato all'uso commerciale o ad ambiti di utilizzo simili.
- Rispettare tutte le norme di sicurezza, gli standard e i regolamenti locali applicabili. L'uso di elettroutensili rumorosi può essere consentito solo in determinati momenti, in base alle normative nazionali o locali.

- Il prodotto fa parte della serie **X 20 V TEAM** e può essere utilizzato con batterie della serie **X 20 V TEAM**. Le batterie della serie **X 20 V TEAM** possono essere caricate solo con caricabatterie della serie **X 20 V TEAM**.

Contenuto della confezione

⚠ AVVERTENZA!

- Il prodotto e i materiali di imballaggio non sono giocattoli per bambini! I bambini non devono giocare con sacchetti di plastica, pellicole e piccole parti! Sussiste il rischio di ingerimento e soffocamento!

INDICAZIONE

- Batteria e caricabatterie rapido non sono inclusi.

1 20 V Avvitatore a percussione ricaricabile
1 Valigetta
1 Manuale di istruzioni

Descrizione dei componenti

Prima di leggere, aprire le pagine delle figure e familiarizzare con tutte le caratteristiche del prodotto.

(Fig. A)

(1) Portautensili
(2) Manicotto di bloccaggio
(3) Commutatore del senso di rotazione
(4) Impugnatura (superficie di presa isolata)
(5) Portabatteria
(6) Batteria *
(7) Clip da cintura
(8) Pulsante (livello di carica)
(9) Indicatore del livello di carica
(10) Pulsante di sblocco (batteria)
(11) Luce da lavoro a LED
(12) Indicatore di velocità
(13) Pulsante (velocità)
(14) Interruttore ON/OFF

(Fig. B)

(15) Caricabatterie *

(Fig. C)

(16) Valigetta

(Fig. D)

(17) Portapunta *
(18) Adattatore per bussola *

Descrizione funzionale

- Il prodotto è dotato di un portautensili **(1)** con un esagono incassato da ¼" (6,35 mm) che può ruotare in senso orario o antiorario.
- Per utilizzare le punte corte standard (25 mm) è necessario un portapunta magnetico adatto.
- Con la funzione di percussione rotante si converte la potenza del motore in percussioni rotanti uniformi.
- Il meccanismo di percussione si attiva quando si serrano e allentano viti e dadi.
- Per ulteriori informazioni sui singoli comandi, consultare il capitolo "Funzionamento".

Dati tecnici

20 V Avvitatore a percussione ricaricabile	**PDSSAP 20-Li D3**
Tensione nominale U:	20 V ⎓
Peso (con batteria):	1,58 kg
Giri a vuoto n_0:	
- Livello 1:	0–1900 min^{-1}
- Livello 2:	0–2400 min^{-1}
- Livello 3:	0–3050 min^{-1}
- Livello 4:	0–3600 min^{-1}
Numero di colpi:	
- Livello 1:	0–1200 min^{-1}
- Livello 2:	0–2400 min^{-1}
- Livello 3:	0–3800 min^{-1}
- Livello 4:	0–4300 min^{-1}
Coppia:	
- Livello 1:	120 N m
- Livello 2:	150 N m
- Livello 3:	190 N m
- Livello 4:	226 N m
Dimensione massima delle viti e dei dadi:	M16

* Non inclusa.

20 V Avvitatore a percussione ricaricabile	PDSSAP 20-Li D3
Portautensili:	¼" (6,35 mm) esagono incassato

Batteria smart Performance PARKSIDE	Smart PAPP 204 A1/ Smart PAPS 208 A1
Banda di frequenza:	2400-2483,5 MHz
Potenza di trasmissione:	≤ 20 dBm

Temperatura ambiente consigliata	
Temperatura max. (totale):	+50 °C
Durante la carica:	da +4 °C a +40 °C
Durante il funzionamento:	da +4 °C a +50 °C
Durante la conservazione:	da 0 °C a +45 °C

Valori di emissione di rumore

I valori misurati sono stati determinati secondo la norma EN 62841. Il livello di rumore ponderato A dell'elettroutensile è tipicamente:

Livello di pressione sonora L_{pA}:	71,2 dB
Incertezza K_{pA}:	3,0 dB
Livello d'intensità sonora L_{WA}:	79,2 dB
Incertezza K_{WA}:	3,0 dB

Valori di emissione di vibrazioni

Valori totali delle vibrazioni (somma vettoriale di tre direzioni) determinati secondo la norma EN 62841:

Vibrazione a_h:	8,02 m/s^2
Incertezza K:	1,5 m/s^2

⚠ AVVERTENZA!



Indossare cuffie di protezione!

⚠ AVVERTENZA!

- Le emissioni di vibrazioni e rumore durante l'uso effettivo dell'elettroutensile possono differire dai valori dichiarati a seconda del modo in cui l'elettroutensile viene utilizzato, in particolare il tipo di pezzo da lavorare.

⚠ AVVERTENZA!

Cercare di mantenere il carico di vibrazioni e rumori più basso possibile. Esempi di misure per ridurre le vibrazioni sono l'uso dei guanti quando si utilizza lo strumento di inserimento e la limitazione del tempo di lavoro. Si deve tenere conto di tutte le parti del ciclo operativo (ad es. tempi in cui l'elettroutensile è spento e tempi in cui è acceso, ma senza carico).

INDICAZIONE

- Il valore di vibrazione totale dichiarato e il valore di emissione sonora dichiarato sono stati misurati secondo una procedura di prova standardizzata e possono essere utilizzati per confrontare un elettroutensile con un altro.
- Il valore di vibrazione totale dichiarato e il valore di emissione sonora dichiarato possono essere utilizzati anche per una stima preliminare del carico.

Tempo di carica

⚠ AVVERTENZA! Rischio di lesioni personali e danni materiali da uso improprio della batteria!

- Rispettare le istruzioni di sicurezza e le indicazioni per la ricarica e l'uso corretto riportate nelle istruzioni per l'uso della batteria e del caricabatterie **X 20 V TEAM**.
- Per una descrizione dettagliata del processo di ricarica e per ulteriori informazioni, consultare le istruzioni per l'uso separate.

- Il prodotto fa parte della serie **X 20 V TEAM** e può essere utilizzato con batterie della serie **X 20 V TEAM**. Le batterie della serie **X 20 V TEAM** possono essere caricate solo con caricabatterie della serie **X 20 V TEAM**.
- Il tempo di ricarica è influenzato da fattori quali la temperatura dell'ambiente e della batteria, nonché dalla tensione di rete applicata e può discostarsi dai valori specificati.
- Si consiglia di utilizzare il prodotto esclusivamente con le seguenti batterie:
  - **PAP 20 B1**
  - **PAP 20 B3**
  - **PAPP 204 A1**
  - **Smart PAPS 208 A1**

■ Si consiglia di caricare le batterie con i seguenti caricabatterie:
  – **PLG 20 A3**
  – **PLG 20 A4**
  – **PLG 20 C1**
  – **PLG 20 C3**
  – **PDSLG 20 A1**
  – **Smart PLGS 2012 A1**

□ Dati tecnici della batteria e del caricabatterie: Vedi le apposite istruzioni per l'uso

Tempo di carica Caricabatterie	**2 Ah Batteria PAP 20 B1**	**4 Ah Batteria PAP 20 B3**	**4 Ah PAPP 204 A1**	**8 Ah Smart PAPS 208 A1**
Max. 2,4 A Caricabatterie PLG 20 A4/C1	60 min	120 min	120 min	210 min
Max. 4,5 A Caricabatterie PLG 20 A3/C3	35 min	60 min	50 min	120 min
Max. 4,5 A Caricabatterie PDSLG 20 A1	35 min	60 min	50 min	120 min
Caricabatterie Smart PLGS 2012 A1	35 min	35 min	35 min	45 min



Istruzioni di sicurezza

Istruzioni generali di sicurezza per gli elettroutensili

⚠ AVVERTENZA!

▶ **Leggere tutte le istruzioni di sicurezza, le istruzioni, le illustrazioni e i dati tecnici forniti con questo elettroutensile.** Il mancato rispetto delle istruzioni riportate di seguito può causare scosse elettriche, incendi e/o lesioni gravi.

Conservare le istruzioni di sicurezza e le istruzioni per eventuali necessità future.

Il termine "elettroutensile" utilizzato nelle istruzioni di sicurezza si riferisce agli elettroutensili alimentati dalla rete (con cavo di alimentazione) o quelli a batteria (senza cavo di alimentazione).

Sicurezza sul posto di lavoro

1) **Mantenere l'area di lavoro pulita e ben illuminata.** Aree di lavoro disordinate o non illuminate possono causare incidenti.
2) **Non lavorare con l'elettroutensile in un ambiente potenzialmente esplosivo contenente liquidi, gas o polveri infiammabili.** Gli elettroutensili producono scintille che possono accendere la polvere o i vapori.
3) **Tenere lontani i bambini e le altre persone durante l'uso dell'elettroutensile.** Una distrazione potrebbe provocare la perdita del controllo dell'elettroutensile.

Sicurezza elettrica

1) **La spina del connettore dell'elettroutensile deve essere inserita nella presa. La spina non deve essere modificata in alcun modo. Non utilizzare adattatori per spine insieme agli elettroutensili con messa a terra.** Spine non modificate e prese adatte riducono il rischio di scosse elettriche.
2) **Evitare il contatto fisico con superfici collegate a terra come tubi, riscaldatori, stufe e frigoriferi.** Se il corpo è a terra, il rischio di scossa elettrica aumenta.
3) **Tenere gli elettroutensili lontano dalla pioggia o dall'umidità.** La penetrazione dell'acqua in un elettroutensile aumenta il rischio di scosse elettriche.

4) **Non usare impropriamente il cavo d'alimentazione per trasportare, appendere o scollegare l'elettroutensile dalla presa di corrente. Tenere il cavo di alimentazione lontano da fonti di calore, olio, spigoli vivi o parti in movimento.** I cavi di alimentazione danneggiati o aggrovigliati aumentano il rischio di scosse elettriche.
5) **Quando si lavora con un elettroutensile all'aperto, utilizzare solo prolunghe adatte all'uso esterno.** L'uso di una prolunga per esterni riduce il rischio di scosse elettriche.
6) **Se il funzionamento dell'elettroutensile in un ambiente umido è inevitabile, utilizzare un interruttore differenziale.** L'uso di un interruttore differenziale riduce il rischio di scosse elettriche.

Sicurezza personale

1) **Stare attenti, prestare attenzione a ciò che si sta facendo e usare il buon senso quando si lavora con un elettroutensile. Non usare un elettroutensile quando si è privi stanchi o sotto l'influenza di droghe, alcol o medicinali.** Un istante di disattenzione durante l'utilizzo dell'elettroutensile potrebbe provocare gravi lesioni.
2) **Indossare sempre dispositivi di protezione individuale e occhiali di sicurezza.** L'uso di dispositivi di protezione individuale, quali maschera antipolvere, scarpe di sicurezza antiscivolo, casco di sicurezza o cuffie di protezione, a seconda del tipo e dell'uso dell'elettroutensile, riduce il rischio di lesioni.
3) **Evitare la messa in funzione accidentale. Accertarsi che l'elettroutensile sia spento prima di collegarlo all'alimentazione e/o alla batteria, sollevarlo o trasportarlo.** Se quando si trasporta l'elettroutensile si ha il dito sull'interruttore, o se si collega l'elettroutensile acceso all'alimentazione elettrica, si possono verificare incidenti.
4) **Rimuovere gli utensili di regolazione o le chiavi prima di accendere l'elettroutensile.** Un utensile o una chiave che si trova in una parte rotante dell'elettroutensile può causare lesioni.
5) **Evitare una postura anomala. Garantire una base sicura e mantenere sempre l'equilibrio.** In questo modo è possibile controllare meglio l'elettroutensile in situazioni impreviste.
6) **Indossare indumenti adatti. Non indossare abiti larghi o gioielli. Tenere capelli, vestiti e guanti lontano dalle parti in movimento.** Vestiti sciolti, gioielli o capelli lunghi possono rimanere impigliati in parti in movimento.
7) **Se è possibile installare dispositivi di aspirazione e raccolta della polvere, assicurarsi che siano collegati e utilizzati correttamente.** L'uso di un impianto di aspirazione può ridurre il rischio di pericoli legati alla polvere.
8) **Non essere superficiali credendosi al sicuro e non ignorare le regole di sicurezza per gli elettroutensili, anche se si ha familiarità con l'elettroutensile avendolo utilizzato più volte.** Un uso sbadato può causare gravi lesioni in una frazione di secondo.

Uso e manipolazione dell'elettroutensile

1) **Non sovraccaricare l'elettroutensile. Utilizzare l'elettroutensile adatto al proprio lavoro.** Con l'elettroutensile giusto si può lavorare meglio e in modo più sicuro per la prestazione specificata.
2) **Non utilizzare un elettroutensile con un interruttore difettoso.** Un elettroutensile che non può più essere acceso o spento è pericoloso e va riparato.
3) **Scollegare la spina e/o rimuovere la batteria prima di apportare regolazioni all'apparecchio, cambiare le parti degli strumenti di inserimento o mettere da parte l'elettroutensile.** Questa precauzione impedisce l'avviamento involontario dell'elettroutensile.
4) **Tenere gli elettroutensili non utilizzati fuori dalla portata dei bambini. Non consentire l'uso dell'elettroutensile a persone che non lo conoscono o non hanno letto le presenti istruzioni per l'uso.** Gli elettroutensili sono pericolosi se utilizzati da persone inesperte.
5) **Prestare cura nella manutenzione degli elettroutensili e dello strumento di inserimento. Controllare che le parti mobili funzionino correttamente e non si inceppino, che le parti siano rotte o danneggiate in modo tale da compromettere il funzionamento dell'elettroutensile. Far riparare le parti danneggiate prima di utilizzare l'elettroutensile.** Molti incidenti sono causati da una cattiva manutenzione degli elettroutensili.

6) **Mantenere gli utensili da taglio affilati e puliti.** Gli utensili da taglio con taglienti affilati tenuti con cura si inceppano meno e sono più facili da guidare.
7) **Utilizzare elettroutensili, accessori, strumenti di inserimento, ecc. secondo le presenti istruzioni. Tenere conto delle condizioni di lavoro e dell'attività da svolgere.** L'uso di elettroutensili per applicazioni diverse da quelle previste può portare a situazioni di pericolo.
8) **Tenere le impugnature e le superfici di presa asciutte, pulite e prive di olio e grasso.** Le impugnature e le superfici di presa scivolose non consentono un uso e un controllo sicuro dell'elettroutensile in situazioni impreviste.

Uso e manipolazione dell'utensile a batteria

1) **Caricare le batterie solo con i caricabatterie raccomandati dal produttore.** Un caricabatterie adatto ad un particolare tipo di batteria crea un rischio di incendio se utilizzato con altre batterie.
2) **Utilizzare solo le batterie in dotazione con gli elettroutensili.** L'uso di altre batterie può causare lesioni e rischio di incendio.
3) **Tenere la batteria inutilizzata lontano da graffette, monete, chiavi, chiodi, viti o altri piccoli oggetti metallici che potrebbero causare il collegamento dei contatti.** Un cortocircuito tra i contatti della batteria può causare ustioni o incendi.
4) **Se usata in modo errato, dalla batteria potrebbe fuoriuscire del liquido. Evitare il contatto con esso. In caso di contatto accidentale, sciacquare con acqua. Se il liquido entra negli occhi, consultare un medico.** La fuoriuscita del liquido della batteria può causare irritazioni cutanee o ustioni.
5) **Non utilizzare batterie danneggiate o modificate.** Batterie danneggiate o modificate possono comportarsi in modo imprevedibile e causare incendi, esplosioni o lesioni.
6) **Non esporre la batteria al fuoco o a temperature elevate.** Il fuoco o temperature superiori a +130 °C possono causare un'esplosione.
7) **Seguire tutte le istruzioni di carica e non caricare mai la batteria o l'utensile a batteria al di fuori dell'intervallo di temperatura specificato nelle istruzioni per l'uso.** Una carica errata o al di fuori dell'intervallo di temperatura consentito può distruggere la batteria e aumentare il rischio di incendio.

Assistenza

1) **Far riparare l'elettroutensile solo da personale qualificato e solo con pezzi di ricambio originali.** In questo modo si garantisce il mantenimento della sicurezza dell'elettroutensile.
2) **Non sottoporre mai a manutenzione le batterie danneggiate.** Tutta la manutenzione delle batterie deve essere eseguita solo dal produttore o da un centro di assistenza autorizzato.

Istruzioni di sicurezza per gli avvitatori a percussione rotante

- **Tenere l'elettroutensile dalle superfici di presa isolate quando si eseguono lavori in cui la vite può colpire linee elettriche nascoste.** Il contatto con un filo sotto tensione può anche mettere sotto tensione le parti metalliche dell'apparecchio e causare scosse elettriche.
- **Fissare il pezzo.** Un pezzo trattenuto da dispositivi di serraggio o da una morsa ha una tenuta più sicura che con la sola mano.
- **Prima di depositare l'elettroutensile, attendere che si sia arrestato.** Lo strumento di inserimento può incepparsi e causare la perdita di controllo dell'elettroutensile.
- **Utilizzare dei rilevatori adeguati per rintracciare le linee di alimentazione nascoste o consultare il fornitore locale.** Il contatto con le linee elettriche può causare incendi e scosse elettriche. Il danneggiamento di una linea del gas può causare un'esplosione. La penetrazione in un tubo dell'acqua provoca danni materiali.
- **In caso di materiali morbidi come l'alluminio o simili, quando si utilizza l'avvitatore a percussione, la filettatura o la sede della vite possono essere danneggiate se si serra troppo forte.**

Accessori/complementi originali

⚠ AVVERTENZA!

- Non utilizzare accessori non raccomandati da /// PARKSIDE®. Ciò può causare scosse elettriche e incendi.

- Usare solo gli accessori e i complementi specificati nelle istruzioni per l'uso o il cui alloggiamento è compatibile con il prodotto.

Riduzione delle vibrazioni e del rumore

Limitare il tempo di utilizzo, utilizzare modalità a bassa vibrazione e bassa rumorosità e indossare dispositivi di protezione individuale per ridurre gli effetti delle vibrazioni e del rumore.

Le seguenti misure possono contribuire a ridurre i rischi legati a vibrazioni e rumore:

- Utilizzare il prodotto solo in conformità con l'uso previsto e come descritto nelle presenti istruzioni per l'uso.
- Assicurarsi che il prodotto sia perfetto e ben mantenuto.
- Tenere saldamente il prodotto dalle impugnature/superfici di presa.
- Mantenere il prodotto secondo le istruzioni e garantire un'adeguata lubrificazione (se del caso).
- Pianificare il processo di lavoro in modo che l'uso di prodotti con un elevato valore di vibrazione sia distribuito su un periodo più lungo.

Comportamento in caso di emergenza

Utilizzare le presenti istruzioni per l'uso per familiarizzare con l'uso di questo prodotto. Memorizzare le istruzioni di sicurezza e rispettarle a tutti i costi. Ciò aiuta ad evitare rischi e pericoli.

- Fare sempre attenzione durante l'uso di questo prodotto in modo da poter identificare tempestivamente i pericoli e agire di conseguenza. Un intervento rapido può prevenire gravi lesioni e danni materiali.
- In caso di malfunzionamenti, spegnere immediatamente il prodotto e rimuovere la batteria. Prima di rimettere in funzione il prodotto, far controllare e, se necessario, riparare da uno specialista qualificato.

Rischi residui

INDICAZIONE

- Durante il funzionamento, questo prodotto genera un campo elettromagnetico! In determinate circostanze, questo campo può interferire con impianti medici attivi o passivi! Per ridurre il rischio di lesioni gravi o mortali, si raccomanda alle persone con impianti medici di consultare il proprio medico e il produttore dell'impianto medico prima di utilizzare questo prodotto!

Anche se il prodotto viene utilizzato correttamente, sussiste comunque un potenziale rischio di lesioni personali e danni materiali. In relazione alla costruzione e alla progettazione di questo prodotto possono verificarsi, tra l'altro, i seguenti pericoli:

- Lesioni causate da parti mobili o superfici calde
- Danni all'udito se non si indossano cuffie di protezione adeguate
- Danni alla salute derivanti da vibrazioni di mani e braccia, in caso il prodotto sia stato utilizzato a lungo o non sia stato fatto funzionare correttamente e sottoposto a manutenzione regolare

Prima del primo utilizzo

Disimballo del prodotto

1. Estrarre il prodotto dall'imballaggio e rimuovere tutto il materiale di imballaggio e le pellicole protettive.
2. Verificare la presenza di tutti i componenti e la completezza della fornitura descritta (vedi "Contenuto della confezione").
3. Controllare che il prodotto e tutte le parti siano in buone condizioni. Se si riscontrano danni o difetti, non utilizzare il prodotto, ma procedere come descritto nel capitolo "Garanzia".

Accessori

⚠ AVVERTENZA!

- Non utilizzare accessori non raccomandati da ***///*** **PARKSIDE**®. Ciò può causare scosse elettriche e incendi.

Per l'uso sicuro e corretto di questo prodotto sono necessari, tra gli altri, i seguenti accessori, quali utensili e strumenti di inserimento:

- Strumento di inserimento per portautensile **(1)** da ¼" (6,35 mm):
  - Portapunta e punta a vite
  - Adattatore per bussola e bussola
- Dispositivi di protezione individuale adeguati

Gli utensili e gli strumenti di inserimento sono disponibili sul nostro sito web di assistenza e presso i nostri punti vendita. Al momento dell'acquisto, osservare sempre i requisiti tecnici di questo prodotto (vedi "Dati tecnici"). In caso di dubbi, rivolgersi a un tecnico qualificato o contattare il nostro servizio clienti.

Preparazione

⚠ AVVERTENZA! Rischio di lesioni da avviamento involontario!

- Inserire la batteria **(6)** nel prodotto solo quando questo è completamente pronto per l'uso.

Montaggio/smontaggio dello strumento di inserimento

INDICAZIONE

- Le indicazioni sulla direzione riportate in questa sezione devono essere interpretate nel senso che l'utente è posizionato dietro il prodotto.
- È necessario utilizzare accessori resistenti agli urti o un adattatore per chiavi a bussola. Gli accessori non resistenti agli urti possono ridurre la coppia di serraggio o danneggiare gli accessori.

Montaggio dello strumento di inserimento

(Fig. D)

1. **Sblocco del portautensili (1):** Spingere in avanti il manicotto di bloccaggio **(2)**.
2. Inserire un portapunta **(17)** o un adattatore per bussola **(18)** nel portautensili **(1)**.
3. **Bloccaggio dello strumento di inserimento:** Rilasciare il manicotto di bloccaggio **(2)**.
4. Spingere una punta a vite o una bussola sul portapunta **(17)** o sull'adattatore per bussola **(18)**.
5. Controllare che lo strumento di inserimento sia saldamente inserito tirandolo.

Smontaggio dello strumento di inserimento

(Fig. D)

⚠ CAUTELA! Pericolo di ustioni!

- Gli strumenti di inserimento possono diventare molto caldi. Indossare eventualmente dei guanti protettivi.

1. **Sblocco del portautensili (1):** Spingere in avanti il manicotto di bloccaggio **(2)**.
2. Rimuovere lo strumento di inserimento.

Controllo del livello di carica della batteria

□ Premere ⊡ **(8)** sulla batteria **(6)**.

■ Il livello di carica della batteria **(6)** è indicato dall'accensione delle luci a LED dell'indicatore del livello di carica **(9)**.

Colore	Significato
Verde	Completamente carica
Arancione	Parzialmente carica
Rosso	Va ricaricata

□ Caricare la batteria **(6)** quando solo il LED rosso dell'indicatore del livello di carica **(9)** è ancora acceso.

Ricarica della batteria

⚠ ATTENZIONE! Rischio di danni alla batteria (6)!

- Non esporre la batteria **(6)** a una luce solare diretta per lungo tempo e non collocarla su un radiatore. Mantenere una temperatura ambiente di max. +50 °C.

INDICAZIONE

- Per istruzioni dettagliate consultare le istruzioni per l'uso del caricabatterie **(15)**.
- Se la batteria **(6)** è ancora calda, lasciarla raffreddare prima di caricarla.

1. Rimuovere la batteria **(6)** dal prodotto.
2. Spingere la batteria **(6)** nel vano di ricarica del caricabatterie **(15)**.
3. Collegare il caricabatterie **(15)** a una presa elettrica.
4. Dopo la ricarica, scollegare il caricabatterie **(15)** dalla presa.
5. Estrarre la batteria **(6)** dal caricabatterie **(15)**.

LED di controllo sul caricabatterie

Verde	Rosso	Significato
Acceso	–	Completamente carica
		Modalità Standby (nessuna batteria **(6)** inserita)
–	Acceso	In ricarica
–	Lampeggiante	La batteria **(6)** è surriscaldata
Lampeggiante	Lampeggiante	La batteria **(6)** è difettosa

Funzionamento

Inserire/rimozione della batteria

⚠ AVVERTENZA! Rischio di lesioni da avviamento involontario!

▶ Inserire la batteria **(6)** solo quando il prodotto è completamente pronto per l'uso.

⚠ ATTENZIONE! Rischio di danni alle cose e di danni al prodotto!

▶ Una batteria errata può danneggiare il prodotto e la batteria.

Inserire della batteria

1. Spingere la batteria **(6)** lungo le guide nel portabatteria **(5)**.
2. Assicurarsi che la batteria **(6)** scatti in posizione in modo udibile.

Rimozione della batteria

1. Premere il pulsante di sblocco **(10)** sulla batteria **(6)**.
2. Estrarre la batteria **(6)** dal portabatteria **(5)**.

Selezione della velocità

□ Premere **(13)** per selezionare uno dei 4 livelli di velocità.

■ La velocità selezionata viene visualizzata nell'indicatore di velocità **(12)**.

Livello	Max. giri a vuoto	Max. numero di colpi	Coppia
1	1900 min^{-1}	1200 min^{-1}	120 N m
2	2400 min^{-1}	2400 min^{-1}	150 N m
3	3050 min^{-1}	3800 min^{-1}	190 N m
4	3600 min^{-1}	4300 min^{-1}	226 N m

Impostazione del senso di rotazione

(Fig. E)

⚠ ATTENZIONE! Rischio di danni al prodotto!

▶ Non azionare il commutatore del senso di rotazione **(3)** finché il prodotto non si è fermato.

INDICAZIONE

▶ Le indicazioni sulla direzione riportate in questa sezione devono essere interpretate nel senso che l'utente è posizionato dietro il prodotto.

□ Portare il commutatore del senso di rotazione **(3)** in una delle 3 posizioni:

Posizione del commutatore del senso di rotazione (3)	Senso di rotazione
A sinistra	In senso orario
Centrale	Interruttore ON/OFF **(14)** bloccato
A destra	In senso antiorario

Accensione/spegnimento

⚠ AVVERTENZA! Rischio di lesioni da funzionamento continuo involontario del prodotto!

▶ Prima di inserire la batteria **(6)**, verificare che l'interruttore ON/OFF **(14)** funzioni correttamente e che, una volta rilasciato, torni in posizione OFF.

Accensione

1. Inserire la batteria **(6)** (vedi "Inserire/rimozione della batteria").
2. Impostare il senso di rotazione (vedi "Impostazione del senso di rotazione").
3. Selezionare la velocità (vedi "Selezione della velocità").
4. Tenere premuto l'interruttore ON/OFF **(14)**.

Spegnimento

1. Rilasciare l'interruttore ON/OFF **(14)**.
2. Prima di depositare il prodotto, attendere che si sia arrestato.
3. Quando si fa una pausa, portare il commutatore del senso di rotazione **(3)** in posizione centrale. In questo modo si evita l'accensione accidentale del prodotto.
4. Se si lascia il prodotto incustodito o si è finito di lavorare, rimuovere la batteria **(6)** dal prodotto.

Controllo della velocità

□ **Regolazione graduale della velocità:** Premere più leggermente o più forte l'interruttore ON/OFF **(14)**.

Pressione	Velocità
Leggera	Basso
Forte	Alta

Luce da lavoro a LED

INDICAZIONE

▶ **Miglioramento della visibilità in aree scarsamente illuminate:** Questo prodotto è dotato di una luce da lavoro a LED **(11)** per illuminare l'area di lavoro immediata.

■ Non appena il prodotto viene acceso, la luce da lavoro a LED **(11)** si accende subito.

Clip da cintura

⚠ CAUTELA! Rischio di lesioni!

▶ Prima di appendere il prodotto a una cintura: Portare il commutatore del senso di rotazione **(3)** in posizione centrale. In questo modo si evita l'accensione accidentale del prodotto.

□ Utilizzare la clip da cintura **(7)** per appendere il prodotto a una cintura.

■ È possibile utilizzare la clip da cintura **(7)** come apribottiglie per le bottiglie con tappo a corona.

Istruzioni operative

⚠ ATTENZIONE!

▶ Seguire sempre le istruzioni del produttore per il serraggio di viti o dadi. Seguire le istruzioni del produttore per il controllo delle viti o dei dadi in base al tempo o alle prestazioni.

▶ Dopo aver sostituito una ruota del veicolo: Controllare i bulloni o i dadi della ruota come richiesto dalle istruzioni o dalle linee guida del produttore. Serrare i bulloni o i dadi delle ruote dopo 50–100 km con una chiave dinamometrica.

Suggerimento pratico

■ La coppia dipende dalla durata di percussione. La coppia massima ottenibile risulta dalla somma di tutte le singole coppie ottenute dalla percussione. La coppia massima si raggiunge dopo una durata di percussione di 6–10 secondi. Dopo questo tempo, la coppia di serraggio aumenta solo in minima parte.

■ La durata di percussione va determinata per ogni coppia di serraggio richiesta. La coppia di serraggio effettivamente raggiunta va sempre controllata con una chiave dinamometrica.

■ La coppia di serraggio dipende dalla durata di percussione.

□ Per raggiungere una forza d'urto ottimale, non esercitare alcuna pressione sulla vite/dado.

□ Utilizzare il prodotto solo per serrare dadi e bulloni per lavori di premontaggio. Non è il prodotto a raggiungere la coppia di serraggio nominale del bullone o del dado, ma una chiave dinamometrica impostata sulla coppia di serraggio nominale.

□ Utilizzare una chiave dinamometrica per verificare la coppia di serraggio effettivamente raggiunta.

Trasporto

□ Spegnere il prodotto e rimuovere la batteria **(6)**. Lasciare che tutte le parti mobili si fermino completamente.

□ Rimuovere lo strumento di inserimento.

□ Trasportare il prodotto sempre dall'impugnatura **(4)**.

Pulizia, manutenzione e immagazzinamento

⚠ AVVERTENZA! Rischio di lesioni da avviamento involontario!

▶ Proteggersi durante i lavori di manutenzione e pulizia.

▶ Spegnere il prodotto e rimuovere la batteria **(6)**.

□ Far eseguire le riparazioni e gli interventi di manutenzione non descritti nelle presenti istruzioni dal nostro centro di assistenza (vedi "Assistenza"). Utilizzare solo pezzi di ricambio originali.

Pulizia

⚠ AVVERTENZA! Rischio di scossa elettrica!

▶ Non spruzzare mai acqua sul prodotto.

⚠ ATTENZIONE! Rischio di danni al prodotto!

▶ Le sostanze chimiche possono danneggiare le parti in plastica del prodotto. Non utilizzare detergenti o solventi.

☐ Mantenere pulite le fessure di ventilazione, l'alloggiamento del motore e l'impugnatura del prodotto. A tale scopo, utilizzare un panno umido o una spazzola.

Manutenzione

■ Il prodotto è esente da manutenzione.

Conservazione

☐ Conservare il prodotto e gli accessori sempre
- Pulito,
- Asciutto,
- Protetto dalla polvere,
- Nella valigetta **(16)**,
- Fuori dalla portata dei bambini.

☐ La temperatura di conservazione della batteria **(6)** e del prodotto è compresa tra 0 °C e +45 °C. Durante la conservazione, evitare il freddo o il calore estremo per evitare che la batteria perda energia.

☐ Prima di conservare, rimuovere la batteria **(6)** dal prodotto.

Pezzi di ricambio/accessori

■ I clienti possono acquistare pezzi di ricambio compatibili e accessori su www.optimex-shop.com.

■ È possibile effettuare ordini solo online.

☐ Per ulteriori informazioni, contattare il servizio di assistenza Lidl (vedi "Assistenza").

Risoluzione dei problemi

Problema	Possibile causa	Soluzione
Il prodotto non si avvia.	La batteria **(6)** non è inserita.	Inserire la batteria **(6)** (vedi "Inserire/rimozione della batteria").
	La batteria **(6)** è scarica.	Caricare la batteria **(6)** (vedi "Ricarica della batteria").
	L'interruttore ON/OFF **(14)** è difettoso.	Contattare il nostro centro di assistenza (vedi "Assistenza").
	Il motore è difettoso.	
Le prestazioni del prodotto sono deboli.	Eccessiva pressione sul prodotto	Applicare una pressione adeguata sul prodotto.
Il prodotto funziona con interruzioni.	Contatto interno allentato	Contattare il nostro centro di assistenza (vedi "Assistenza").
	L'interruttore ON/OFF **(14)** è difettoso.	

Smaltimento



Osservare l'identificazione dei materiali di imballaggio per lo smaltimento differenziato, i quali sono contrassegnati da abbreviazioni (a) e da numeri (b) con il seguente significato: 1-7: plastiche/20-22: carta e cartone/80-98: materiali compositi.

Prodotto:



E' possibile informarsi circa le possibilità di smaltimento del prodotto usato presso l'amministrazione comunale o cittadina.



Si prega di smaltire adeguatamente il prodotto una volta raggiunto il termine della sua vita utile e non tra i rifiuti domestici. Le informazioni concernenti i punti di raccolta e gli orari di apertura degli stessi sono disponibili presso l'ente locale preposto.

Le batterie/Gli accumulatori difettosi o usati devono essere riciclati. Smaltire le batterie/gli accumulatori e/o il prodotto presso i punti di raccolta indicati.



Uno smaltimento scorretto delle batterie/gli accumulatori procura danni all'ambiente!

Estrarre le batterie/il pacchetto batteria dal prodotto prima dello smaltimento.

È vietato smaltire le batterie/gli accumulatori con i rifiuti domestici. Possono contenere metalli pesanti nocivi e sono soggetti a smaltimento come rifiuti speciali. I simboli chimici dei metalli pesanti sono i seguenti: Cd = cadmio, Hg = mercurio, Pb = piombo. Consegnare, pertanto, le batterie/gli accumulatori esausti presso un punto di raccolta comunale.

Garanzia

Il prodotto è stato fabbricato accuratamente secondo severe direttive di qualità ed è stato controllato meticolosamente prima della consegna. In caso di difetti di materiale o fabbricazione l'acquirente può far valere diritti legali nei confronti del venditore. La nostra garanzia sotto riportata non costituisce alcun limite ai diritti legali dell'acquirente.

Questo prodotto è garantito per 5 anni con decorrenza dalla data di acquisto. La garanzia decorre dalla data d'acquisto. Conservare lo scontrino originale in un posto sicuro perché questo documento viene richiesto come prova dell'avvenuto acquisto.

Tutti i danni o difetti presenti già al momento dell'acquisto devono essere comunicati subito dopo l'apertura della confezione.

Se entro 5 anni dalla data di acquisto di questo prodotto si rileva un difetto di materiale o di fabbricazione, noi procederemo, a nostra discrezione, alla riparazione o sostituzione gratuite del prodotto o al rimborso del prezzo di acquisto. Un eventuale intervento in garanzia non prolunga né rinnova il periodo di garanzia stesso. Ciò vale anche per le parti sostituite e riparate.

Questa garanzia decade in caso di danneggiamento oppure uso o manutenzione impropri del prodotto.

La prestazione in garanzia vale per difetti del materiale o di fabbricazione. Questa garanzia non si estende a componenti del prodotto esposti a normale logorio, che possono pertanto essere considerati come componenti soggetti a usura (esempio capacità della batteria, calcificazione, lampade, pneumatici, filtri, spazzole...). La garanzia non si estende altresì a danni che si verificano su componenti delicati (esempio interruttori, batterie, parti realizzate in vetro, schermi, accessori vari) nonché danni derivanti dal trasporto o altri incidenti.

Gestione dei casi in garanzia

Per permetterci di risolvere rapidamente il vostro problema, procedete nel seguente modo:

Per tutte le richieste conservare lo scontrino e il codice articolo (IAN 524970_2601) a prova dell'avvenuto acquisto.

Il codice articolo si trova nell'etichetta del prodotto, come incisione sul prodotto, nella pagina del titolo di queste istruzioni (in basso a sinistra) oppure nell'adesivo apposto sul retro o sul lato inferiore del prodotto.

In caso di errori di funzionamento o altri difetti contattare innanzitutto il seguente servizio di assistenza telefonicamente o per e-mail.

Potete inviare gratuitamente all'indirizzo dell'assistenza che vi è stato fornito un eventuale prodotto difettoso, allegando la ricevuta d'acquisto (scontrino), la descrizione del tipo di difetto e l'indicazione di quando si è verificato.



Su parkside-diy.com potete visionare e scaricare questo e molti altri manuali. Con questo codice QR accedete direttamente a parkside-diy.com. Scegliete il vostro paese e cercate le istruzioni per l'uso attraverso la maschera di ricerca. Inserendo il codice articolo (IAN) 524970_2601 accedete alle istruzioni per l'uso relative al vostro articolo.

Assistenza

(IT) **Assistenza Italia**
Tel.: 800172663
Modulo di contatto sul sito *parkside-diy.com*
IAN 524970_2601

Dichiarazione di conformità UE

DICHIARAZIONE DI CONFORMITÀ UE (N. 524970_2601)

Noi, l'azienda

OWIM GmbH & Co. KG, Stiftsbergstraße 1, 74167 Neckarsulm, Germania

dichiara sotto la sua esclusiva responsabilità che il Prodotto:

IAN:	**524970_2601**
Identificazione del prodotto:	**"PARKSIDE" Avvitatore a percussione ricaricabile**
Numero di modello:	**HG13479**

Soddisfa i requisiti essenziali delle direttive UE elencate

2006/42/CE [GU L 157, 09.06.2006]
2014/30/UE [GU L 96, 29.03.2014]
2011/65/UE [GU L 174, 01.07.2011]

Riferimento alle pertinenti norme armonizzate o riferimenti alle altre specifiche tecniche in relazione alle quali è dichiarata la conformità:

N° / Parti
2006/42/CE
EN ISO 12100:2010
EN 62841-1:2015+AC:2015+A11:2022
EN 62841-2-2:2014+AC:2015
2014/30/UE
EN IEC 55014-1:2021
EN IEC 55014-2:2021

L'oggetto della dichiarazione di cui sopra è conforme alla direttiva 2011/65/UE del Parlamento europeo e del Consiglio, dell'8 giugno 2011, sulla restrizione dell'uso di determinate sostanze pericolose nelle apparecchiature elettriche ed elettroniche:

N° / Parti
EN IEC 63000:2018 (4.3.3 c))
EN 62321-3-1:2014
EN 62321-4:2014/A1:2017
EN 62321-5:2014
EN 62321-7-1:2015
EN 62321-7-2:2017
EN 62321-6:2015
EN 62321-8:2017

Depositario della documentazione tecnica: OWIM GmbH & Co.KG

Firmato a nome e per conto di:

OWIM GmbH & Co. KG, Stiftsbergstraße 1, 74167 Neckarsulm, Germania

Traduzione della dichiarazione di conformità originale

Neckarsulm	23.03.2026	ppa. Buchheim	ppa. Maier
Luogo	Data	ppa. Jens Buchheim Firmatario autorizzato	ppa. Dr. Thorsten Maier Firmatario autorizzato

IT

CE

A felhasznált piktogramok/szimbólumok listája ... Oldal 162
Rendeltetésszerű használat ... Oldal 162
A csomagolás tartalma ... Oldal 163
A részegységek leírása ... Oldal 163
Funkcióleírás ... Oldal 163
Műszaki adatok ... Oldal 163
Biztonsági utasítások ... Oldal 165
Általános biztonsági utasítások elektromos szerszámokhoz ... Oldal 165
Biztonsági utasítások ütőműves csavarbehajtókhoz ... Oldal 167
A rezgés és a zaj csökkentése ... Oldal 168
Teendők vészhelyzet esetén ... Oldal 168
További kockázatok ... Oldal 168
Első használat előtt ... Oldal 168
A termék kicsomagolása ... Oldal 168
Tartozékok ... Oldal 169
Előkészületek ... Oldal 169
Szerszámbetét felszerelése/leszerelése ... Oldal 169
Az akkumulátorcsomag töltöttségi szintjének ellenőrzése ... Oldal 169
Az akkumulátorcsomag feltöltése ... Oldal 169
Kezelés ... Oldal 170
Az akkumulátorcsomag behelyezése/kivétele ... Oldal 170
A sebességfokozat kiválasztása ... Oldal 170
A forgásirány beállítása ... Oldal 170
Be-/kikapcsolás ... Oldal 171
A sebesség szabályozása ... Oldal 171
LED munkalámpa ... Oldal 171
Övcsat ... Oldal 171
Utasítások a munkához ... Oldal 171
Szállítás ... Oldal 172

Tisztítás, karbantartás és tárolás ..... Oldal 172
Tisztítás ..... Oldal 172
Karbantartás ..... Oldal 172
Tárolás ..... Oldal 172
Pótalkatrészek/tartozékok ..... Oldal 172
Hibaelhárítás ..... Oldal 172
Mentesítés ..... Oldal 173
Garancia ..... Oldal 173
Garanciális ügyek lebonyolítása ..... Oldal 173
Szerviz ..... Oldal 174
EU-megfelelőségi nyilatkozat ..... Oldal 175

A felhasznált piktogramok/szimbólumok listája

	**VESZÉLY!** – Magas kockázati szintű veszélyre utal, melyet ha nem kerülnek el, az halálesethez vagy súlyos sérüléshez vezet (pl. fulladásveszély)		Ez a szimbólum arra utal, hogy a termék használata során figyelembe kell venni a használati útmutatóban leírtakat.
	**FIGYELMEZTETÉS!** – Közepes kockázati szintű veszélyre utal, melyet ha nem kerülnek el, az halálesethez vagy súlyos sérüléshez vezethet (pl. áramütés kockázata)		Egyenáram/-feszültség
			Hordjon fülvédőt!
	**VIGYÁZAT!** – Alacsony kockázati szintű veszélyre utal, melyet ha nem kerülnek el, az könnyebb vagy mérsékelt sérüléshez vezethet (pl. forrázásveszély)		Viseljen védőkesztyűt!
			Viseljen szemvédőt!
	**FIGYELEM!** – Lehetséges anyagi károkra hívja fel a figyelmet (pl. rövidzárlat veszélye)		Sebességfokozat-állító gomb **(13)**
			Sebességfokozat-jelző **(12)**
	Vigyázat! Forró felületek. Égési sérülés kockázata áll fenn.		Biztonsági utasítások Kezelési utasítások
	A CE-jelzés azt jelzi, hogy a termék megfelel a rá vonatkozó EU előírásoknak.		

20 V AKKUS ÜTVECSAVAROZÓ

Rendeltetésszerű használat

- A termék az alábbi eljárásokhoz használható:
  - Csavarok becsavarása és kicsavarása
  - Csavaranyák meghúzása és kicsavarása
- A LED munkalámpa **(11)** a közvetlen munkaterület megvilágítására használható.
- Mindig az adott használatnak megfelelő tartozékokat használja. Szerszámbetétek vásárlása és használata során vegye figyelembe a termék műszaki előírásait (lásd a „Műszaki adatok" c. részben).
- A terméket csak száraz helyiségekben, beltéren használja.
- A termék más használati módjai, módosításai nem rendeltetésszerűnek minősülnek és életveszély, sérülések és károk kockázatával járnak.
- A gyártó nem vállal felelősséget a nem rendeltetésszerű használatból eredő károkért.
- A balesetekért vagy személyi sérülésekért és/vagy a harmadik személyeket vagy azok tulajdonát ért károkért a termék üzemeltetője vagy felhasználója felelős.
- A termék kizárólag magánháztartásokban használható.
- A termék üzleti vagy ahhoz hasonló célokra nem alkalmas.
- Vegyen figyelembe minden alkalmazandó helyi biztonsági előírást, szabványt és rendeletet. Az elektromos szerszámok használata egyes országos vagy helyi előírások szerint csak bizonyos időben lehet engedélyezett.

- A termék az **X 20 V TEAM** sorozathoz tartozik, és az **X 20 V TEAM** sorozat akkumulátorcsomagjaival működtethető. Az **X 20 V TEAM** akkumulátorcsomagjait csak az **X 20 V TEAM** töltőkészülékeivel szabad tölteni.

A csomagolás tartalma

⚠ FIGYELMEZTETÉS!

- A termék és a csomagolóanyagok nem játékszerek! Gyermekek nem játszhatnak a műanyag zacskókkal, fóliákkal és az apró alkatrészekkel! Lenyelés és fulladás veszélye!

MEGJEGYZÉS

- Az akkumulátorcsomag és a töltőkészülék nincs mellékelve.

1 20 V Akkus ütvecsavarozó
1 Tartókoffer
1 Használati útmutató

A részegységek leírása

Elolvasás előtt hajtogassa ki az ábrákat tartalmazó oldalakat és ismerkedjen meg a termék funkcióival.

(A ábra)

(1) Szerszámbefogó
(2) Rögzítőkarima
(3) Forgásirány-kapcsoló
(4) Fogó (szigetelt markolat)
(5) Akkumulátorcsomag-tartó
(6) Akkumulátorcsomag *
(7) Övcsat
(8) gomb (töltöttségi szint)
(9) Töltöttségjelző
(10) Kioldógomb (akkumulátorcsomag)
(11) LED munkalámpa
(12) Sebességfokozat-jelző
(13) gomb (sebességfokozat)
(14) Be-/kikapcsoló gomb

(B ábra)

(15) Töltőkészülék *

(C ábra)

(16) Tartókoffer

(D ábra)

(17) Bittartó *
(18) Dugókulcsadapter *

Funkcióleírás

- A termék szerszámbefogóval **(1)** rendelkezik, ¼" (6,35 mm) belső hatszögletű foglalattal, amely az óramutató járásával megegyező vagy ellentétes irányba tud forogni.
- A szabványos rövid bitek (25 mm) használatához megfelelő mágneses bittartóra van szükség.
- Az ütvecsavarás funkció a motor erejét egyenletes ütvecsavarásokká alakítja át.
- Az ütőmű a csavarok és a csavaranyák meghúzásakor és kicsavarásakor bekapcsol.
- Az egyes kezelőelemekkel kapcsolatos további információk a „Kezelés" c. fejezetben találhatók.

Műszaki adatok

20 V Akkus ütvecsavarozó	PDSSAP 20-Li D3
Névleges feszültség U:	20 V ⎓
Súly (akkumulátorcsomaggal):	1,58 kg
Üresjárati fordulatszám n_0:	
- 1. fokozat:	0–1900 min^{-1}
- 2. fokozat:	0–2400 min^{-1}
- 3. fokozat:	0–3050 min^{-1}
- 4. fokozat:	0–3600 min^{-1}
Löketszám:	
- 1. fokozat:	0–1200 min^{-1}
- 2. fokozat:	0–2400 min^{-1}
- 3. fokozat:	0–3800 min^{-1}
- 4. fokozat:	0–4300 min^{-1}
Nyomaték:	
- 1. fokozat:	120 N m
- 2. fokozat:	150 N m
- 3. fokozat:	190 N m
- 4. fokozat:	226 N m
A csavarok/csavaranyák max. mérete:	M16
Szerszámbefogó:	¼" (6,35 mm) belső hatszögletű foglalat

* Nincs mellékelve.

PARKSIDE Performance intelligens akkumulátor	Smart PAPP 204 A1/ Smart PAPS 208 A1
Frekvenciasáv:	2400–2483,5 MHz
Átviteli teljesítmény:	≤ 20 dBm

Ajánlott környezeti hőmérséklet	
Max. hőmérséklet (összesen):	+50 °C
Töltés közben:	+4 °C és +40 °C között
Működés közben:	+4 °C és +50 °C között
Tárolásnál:	0 °C és +45 °C között

Zajkibocsájtási értékek

A mért értékek meghatározása az EN 62841 alapján történt.
Az elektromos szerszám A besorolású zajszintje tipikusan:

Hangnyomásszint L_{pA}:	71,2 dB
Bizonytalanság K_{pA}:	3,0 dB
Hangteljesítményszint L_{WA}:	79,2 dB
Bizonytalanság K_{WA}:	3,0 dB

Rezgési értékek

A rezgési összérték (háromirányú vektorösszeg) megállapítása az EN 62841 szerint történt:

Rezgés a_h:	8,02 m/s^2
Bizonytalanság K:	1,5 m/s^2

⚠ FIGYELMEZTETÉS!



Viseljen fülvédőt!

⚠ FIGYELMEZTETÉS!

- A rezgés- és zajkibocsátási érték az elektromos szerszám tényleges használata közben eltérhet a megadott értéktől, az elektromos szerszám használati típusától és módjától, különösképpen a megmunkálandó munkadarab típusától függően.
  Próbálja a rezgési és a zajterhelést minél kisebbre csökkenteni. A rezgési terhelés csökkentése érdekében többek között a szerszámbetét használata során viseljen kesztyűt, valamint csökkentse a munkaidőt. Ehhez a működési ciklus minden részét figyelembe kell venni (például amikor az elektromos szerszám kikapcsolt állapotban van, vagy amikor be van kapcsolva, de nincs terhelés alatt).

MEGJEGYZÉS

- A megadott rezgési összérték és a megadott zajkibocsátási érték megállapítása egy szabványosított vizsgálati eljárás során került megállapításra, és felhasználható egy elektromos szerszám összehasonlítására egy másikkal.
- A megadott rezgési összérték és a megadott zajkibocsátási érték továbbá felhasználható a terhelés előzetes becslésére is.

Töltési idő

⚠ FIGYELMEZTETÉS! Személyi sérülések és anyagi károk kockázata az akkumulátorcsomag szakszerűtlen kezelése esetén!

- Vegye figyelembe a biztonsági utasításokat, és az **X 20 V TEAM** akkumulátorcsomagjaihoz és töltőkészülékéhez mellékelt használati útmutatóban található utasításokat a feltöltéshez és a helyes használathoz.
- A töltési folyamat részletes leírása és további információk ebben a külön használati útmutatóban találhatók.

- A termék az **X 20 V TEAM** sorozathoz tartozik, és az **X 20 V TEAM** sorozat akkumulátorcsomagjaival működtethető. Az **X 20 V TEAM** akkumulátorcsomagjait csak az **X 20 V TEAM** töltőkészülékeivel szabad tölteni.
- A töltési időt olyan tényezők befolyásolják, mint a környezet és az akkumulátorcsomag hőmérséklete, valamint a meglévő hálózati feszültség, és az esetenként a megadott értékektől eltérhet.
- A termék üzemeltetéséhez kizárólag az alábbi akkumulátorcsomagok használata javasolt:
  - **PAP 20 B1**
  - **PAP 20 B3**
  - **PAPP 204 A1**
  - **Smart PAPS 208 A1**
- Ezeknek az akkumulátorcsomagoknak a töltéséhez kizárólag az alábbi töltőkészülékek használata javasolt:
  - **PLG 20 A3**
  - **PLG 20 A4**
  - **PLG 20 C1**
  - **PLG 20 C3**
  - **PDSLG 20 A1**
  - **Smart PLGS 2012 A1**

- ☐ Az akkumulátorcsomag és a töltőkészülék műszaki adatai: Lásd a különálló használati útmutatót

Töltési idő Töltőkészülék	2 Ah Akkumulátor-csomag PAP 20 B1	4 Ah Akkumulátor-csomag PAP 20 B3	4 Ah PAPP 204 A1	8 Ah Smart PAPS 208 A1
Max. 2,4 A Töltőkészülék PLG 20 A4/C1	60 min	120 min	120 min	210 min
Max. 4,5 A Töltőkészülék PLG 20 A3/C3	35 min	60 min	50 min	120 min
Max. 4,5 A Töltőkészülék PDSLG 20 A1	35 min	60 min	50 min	120 min
Töltőkészülék Smart PLGS 2012 A1	35 min	35 min	35 min	45 min



Biztonsági utasítások

Általános biztonsági utasítások elektromos szerszámokhoz

⚠ FIGYELMEZTETÉS!

▶ **Olvasson el minden, ehhez az elektromos szerszámhoz mellékelt biztonsági utasítást, figyelmeztetést, ábrát és műszaki adatot.** Az alábbi figyelmeztetések figyelmen kívül hagyása áramütéshez, tűzesethez és/vagy súlyos sérülésekhez vezethet.

Őrizzen meg minden biztonsági utasítást és figyelmeztetést biztonságos helyen későbbi használatra.

A biztonsági utasításokban használt „elektromos szerszám" kifejezés hálózati áramról működő (hálózati kábellel rendelkező) és akkumulátorral működő (hálózati kábel nélküli) elektromos szerszámokra vonatkozik.

Munkahelyi biztonság

1) **A munkaterület legyen mindig tiszta és jól megvilágított.** A rendetlenség vagy a rossz fényviszonyok balesetekhez vezethetnek.
2) **Az elektromos szerszámot ne használja robbanásveszélyes környezetben, ahol gyúlékony folyadékok, gázok vagy porok találhatóak.** Az elektromos szerszámok szikrákat keltenek, mely a port vagy a gázokat meggyújthatják.
3) **Az elektromos szerszám használata során tartsa a gyermekeket és az egyéb személyeket távol.** Ha megzavarják, elvesztheti az elektromos szerszám feletti uralmát.

Elektromos biztonság

1) **Az elektromos szerszám hálózati csatlakozójának illenie kell a konnektorba. Ne módosítsa a csatlakozót. Ne használjon adapteres csatlakozódugaszt földelt elektromos szerszámokkal.** A módosítás nélküli csatlakozók és a megfelelően illeszkedő konnektorok használatával csökken az áramütés kockázata.
2) **Kerülje a testi érintkezést olyan földelt felületekkel, mint például csövek, fűtőberendezések, sütők vagy hűtőszekrények.** Az áramütés veszélye megnő, ha a teste földelve van.
3) **Az elektromos szerszámokat tartsa esőtől, nedvességtől távol.** Ha az elektromos szerszám belsejébe víz jut be, az növeli az áramütés kockázatát.

4) **Az elektromos vezetéket kizárólag rendeltetésének megfelelően használja, azzal ne szállítsa vagy akassza fel az elektromos szerszámot, illetve ne használja a hálózati csatlakozó kihúzására a konnektorból. Az elektromos vezetéket óvja a hőtől, olajoktól, éles sarkoktól vagy a készülék mozgó alkatrészeitől.** A sérült vagy összetekeredett elektromos vezetékek növelik az áramütés kockázatát.
5) **Ha az elektromos szerszámot kültéren használja, csak olyan hosszabbítót használjon, mely kültéri használatra alkalmas.** Egy kültéri használatra alkalmas hosszabbítókábel használata csökkenti az áramütés kockázatát.
6) **Ha elkerülhetetlen, hogy az elektromos szerszámot nedves környezetben használják, használjon egy maradékáram-megszakítót.** Maradékáram-megszakító használata lecsökkenti az áramütés kockázatát.

Személyes biztonság

1) **Az elektromos szerszám használata során legyen körültekintő, figyeljen arra, mit tesz, dolgozzon tudatosan. Ne használjon elektromos szerszámokat kábítószer, alkohol vagy gyógyszerek hatása alatt.** Az elektromos szerszám használata során csupán egy pillanatnyi figyelmetlenség is súlyos sérülésekhez vezethet.
2) **Viseljen személyes védőfelszerelést és mindig hordjon védőszemüveget.** A személyes védőfelszerelés, például porálarc, csúszásmentes biztonsági cipő, védősisak vagy fülvédő - az elektromos szerszám használatától függően - lecsökkenti a sérülések kockázatát.
3) **Ügyeljen arra, hogy az elektromos szerszám ne tudjon akaratlanul elindulni. Mielőtt az elektromos szerszámot az elektromos hálózatra és/vagy akkumulátorhoz csatlakoztatná, kézbe venné vagy mozgatná, ellenőrizze, hogy az ki van-e kapcsolva.** Ha az elektromos szerszám szállítása során az ujját a bekapcsológombon tartja, illetve ha az elektromos szerszám bekapcsolt állapotban van és az elektromos hálózatra csatlakozik, az balesetekhez vezethet.
4) **Az elektromos szerszám bekapcsolása előtt a beállító szerszámokat, csavarkulcsokat távolítsa el.** Ha egy szerszám vagy egy kulcs az elektromos szerszám egy forgó részébe kerül, az sérüléseket okozhat.
5) **Kerülje a szokatlan testhelyzeteket. Álljon biztosan és mindig őrizze meg az egyensúlyát.** Így képes lesz az elektromos szerszámot szokatlan helyzetekben is az irányítása alatt tartani.
6) **Viseljen megfelelő ruházatot. Ne viseljen laza ruházatot vagy ékszereket. A haját, ruházatát és a kesztyűjét tartsa a forgó alkatrészektől távol.** A laza ruházatot, ékszereket vagy hajat a készülék mozgó részei elkaphatják.
7) **Ha porelszívó- vagy gyűjtőkészülékek kerültek beszerelésre, ügyeljen azok csatlakoztatására és helyes használatára.** A porelszívó használata csökkenti a por okozta veszélyeket.
8) **Kerülje a hamis biztonságérzetet, és ne hagyja figyelmen kívül az elektromos szerszámokra vonatkozó biztonsági szabályokat akkor sem, ha a gyakori használatnak köszönhetően azok kezelésében már tapasztalt.** A figyelmetlen kezelés a pillanat törtrésze alatt is sérülésekhez vezethet.

Az elektromos szerszám használata és kezelése

1) **Ne terhelje túl az elektromos szerszámot. Az adott munkához az arra alkalmas elektromos szerszámot használja.** A megfelelő elektromos szerszám jobban és biztonságosabban dolgozhat, ha azt a megfelelő teljesítmény-tartományon belül használja.
2) **Ne használjon meghibásodott kapcsolóval rendelkező elektromos szerszámot.** Ha egy elektromos szerszámot nem lehet be- vagy kikapcsolni, az veszélyes és szerelésre szorul.
3) **A készülék beállítási műveletei, szerszámbetétek cseréje valamint az elektromos szerszám tárolása előtt húzza ki a hálózati csatlakozót a konnektorból és/vagy vegye ki a kivehető akkumulátort.** Ezzel az óvintézkedéssel megelőzi az elektromos szerszám akaratlan bekapcsolását.
4) **A használaton kívüli elektromos szerszámokat tartsa gyermekek számára nem elérhető helyen. Ne hagyja, hogy az elektromos szerszámot olyan személyek használják, akik azzal kapcsolatban nem rendelkeznek tapasztalattal vagy nem olvasták el ezeket az utasításokat.** Az elektromos szerszámok tapasztalatlan kezekben veszélyesek.

5) **Ápolja az elektromos szerszámokat és a szerszámbetéteit gondosan. Ellenőrizze a mozgó részek kifogástalan működését, hogy azok nem ragadnak-e be, hogy vannak-e törött vagy sérült alkatrészek, és hogy az elektromos szerszám működését semmi sem befolyásolja. A sérült alkatrészeket az elektromos szerszám használatba vétele előtt meg kell javíttatni.** Sok baleset okozója az elektromos szerszámok gondatlan karbantartása.
6) **Gondoskodjon a vágószerszámok élességéről és tisztaságáról.** A gondosan ápolt, éles pengékkel rendelkező vágószerszámok kevésbé hajlamosak a beragadásra, és könnyebben irányíthatóak.
7) **Az elektromos szerszámot, annak tartozékait, szerszámbetéteit stb. ezen útmutató szerint használja. Ennek során vegye figyelembe a munka körülményeit és az elvégzendő feladatot.** Az elektromos szerszámok nem rendeltetésszerű használata veszélyes helyzetekhez vezethet.
8) **Tartsa a fogantyúkat és a fogófelületeket szárazon, tisztán, olajoktól és zsiradékoktól mentesen.** A csúszós fogantyúk és fogófelületek miatt nem biztosítható az elektromos szerszám biztonságos kezelése és irányítása váratlan helyzetekben.

Az akkumulátoros szerszám használata és kezelése

1) **Akkumulátoros szerszámokat csak olyan töltőkészülékekkel töltsön fel, melyeket a gyártó ajánl.** Egy olyan töltőkészülék, mely csak bizonyos típusú akkumulátorokhoz alkalmas, más akkumulátorokkal történő használat esetén tűzveszélyt okozhat.
2) **Az elektromos szerszámokban csak a hozzájuk készült akkumulátorokat használja.** Más akkumulátorok használata sérülésekhez és tűzveszélyhez vezethet.
3) **A használaton kívüli akkumulátorokat tartsa iratkapcsoktól, pénzérméktől, kulcsoktól, tűktől, csavaroktól vagy más olyan kisméretű fém tárgyaktól távol, melyek összeköttetést hozhatnak létre a csatolópontok között.** Az akkumulátor csatolópontjai közötti rövidzárlat égési sérülésekhez vagy tűzesethez vezethet.
4) **Helytelen használat esetén az akkumulátor kifolyhat. Kerülje az érintkezést a folyadékkal. Akaratlan érintkezés esetén öblítse le vízzel. Ha a folyadék a szembe kerül, további orvosi segítségre is szükség van.** A kilépő akkumulátorfolyadék bőrirritációkat és égési sérüléseket okoz.
5) **Ne használjon sérült vagy módosított akkumulátorokat.** A sérült vagy módosított akkumulátorok előre nem látható módon viselkedhetnek, és tűzesetet, robbanást vagy sérüléseket okozhatnak.
6) **Az akkumulátort ne tegye ki tűznek vagy magas hőmérsékleteknek.** A tűz vagy a +130 °C feletti hőmérséklet robbanáshoz vezethet.
7) **Kövesse a töltésre vonatkozó utasításokat, és soha ne töltse az akkumulátort vagy az akkumulátoros szerszámot a kezelési útmutatóban megadott hőmérsékleti tartományon kívül.** A helytelen vagy a megengedett hőmérsékleti tartományon kívüli töltés tönkreteheti az akkumulátort, valamint tűzeset veszélyével jár.

Szerviz

1) **Az elektromos szerszám javítási munkálatait bízza képzett szakemberre, és csak eredeti pótalkatrészeket használjon.** Így gondoskodhat az elektromos szerszám biztonságos működésének megőrzéséről.
2) **Soha ne próbálja az akkumulátort megjavítani, ha az megsérült.** Az akkumulátorok javítási munkálatait csak a gyártó vagy annak a meghatalmazott ügyfélszolgálata végezheti.

Biztonsági utasítások ütőműves csavarbehajtókhoz

- **Az elektromos szerszámot csak a szigetelt fogófelületeinél tartsa, ha olyan munkákat végez, melyek során a csavar rejtett elektromos vezetékeket érhet.** Feszültség alatt lévő vezetékekkel történő érintkezés során a készülék fém részei is feszültség alá kerülnek, ami áramütéshez vezethet.
- **Rögzítse a munkadarabot.** Szorítóeszközökkel vagy satuval a munkadarabokat biztosabban lehet megtartani, mint kézzel.
- **Mielőtt az elektromos szerszámot letenné, várja meg, míg az teljes mértékben leáll.** A szerszámbetét beakadhat, és az elektromos szerszám feletti irányítás elveszhet.

- **A rejtett vezetékek megtalálásához használjon megfelelő keresőkészülékeket, vagy forduljon a helyi közműszolgáltatóhoz.** Ha elektromos vezetékekbe ér, az tűzesethez és áramütéshez vezethet. Gázvezetékek megsértése robbanást okozhat. Ha vízvezetékbe ér, az anyagi károkkal jár.
- **Ha az ütvecsavarozót puhább anyagokon, például alumíniumon vagy hasonló anyagokon használja, a csavar túl szoros meghúzása esetén a menet vagy a csavaranya megsérülhet.**

Eredeti tartozékok/kiegészítő eszközök

⚠ FIGYELMEZTETÉS!

- Ne használjon olyan tartozékokat, melyeket nem a /// PARKSIDE® javasol. Az áramütéshez és tűzesethez vezethet.

- Csak olyan tartozékokat és kiegészítő eszközöket használjon, amelyek a használati útmutatóban szerepelnek, vagy amelyek szerszámbefogója kompatibilis a termékkel.

A rezgés és a zaj csökkentése

Csökkentse a használati időt, alkalmazzon kevesebb rezgéssel és zajjal járó használati módokat, valamint viseljen személyes védőfelszerelést, ezzel csökkentve a rezgés és a zaj hatásait.

Az alábbi intézkedések segítenek a rezgések és a zaj okozta ártalmak csökkentésében:

- A terméket kizárólag rendeltetésszerűen, az ebben az útmutatóban leírtak szerint használja.
- Ügyeljen a termék kifogástalan állapotára és gondoskodjon a megfelelő karbantartásról.
- Tartsa a terméket határozottan a fogóinál, illetve fogófelületeinél.
- A termék karbantartását végezze az utasításoknak megfelelően, továbbá ne feledkezzen meg az elégséges kenésről sem (ahol ez szükséges).
- A munkafolyamatot tervezze meg úgy, hogy a nagyobb rezgési értékű termékekkel végzett munka nagyobb időintervallumra tudjon eloszlani.

Teendők vészhelyzet esetén

Ismerkedjen meg a termék használatával ennek az útmutatónak a segítségével. Tartsa észben a biztonsági utasításokat, és minden esetben kövesse azokat. Ez segít elkerülni a kockázatokat és veszélyeket.

- A termék használata során legyen mindig éber, így időben képes lesz a veszélyek felismerésére és kezelésére. A gyors beavatkozás segít megelőzni a súlyos személyi sérüléseket és anyagi károkat.
- Hibás működés esetén azonnal kapcsolja ki a terméket és vegye ki az akkumulátorcsomagot. Vizsgáltassa át és szükség szerint szereltesse meg a terméket egy képzett szakemberrel, mielőtt újra használná.

További kockázatok

MEGJEGYZÉS

- A termék működés közben elektromágneses teret kelt! Ez a tér bizonyos körülmények között hatással lehet aktív vagy passzív orvosi implantátumok működésére! A súlyos vagy halálos sérülés kockázatának csökkentése érdekében javasoljuk, hogy az orvosi implantátummal rendelkező személyek a termék használata előtt konzultáljanak orvosukkal és az orvosi implantátum gyártójával!

Még akkor is megmarad a személyi sérülések és anyagi károk potenciális veszélye, ha a terméket az előírásoknak megfelelően használja. A termék felépítéséből és kialakításából adódóan többek között az alábbi veszélyekkel lehet számolni:

- A mozgó alkatrészek vagy a forró felületek okozta sérülések
- Halláskárosodás, ha nem visel megfelelő fülvédőt
- A kezek és a karok rezgésével járó egészségügyi kockázatok, amennyiben a terméket hosszabb ideig használják, illetve a kezelése és a karbantartása nem szakszerűen történik

Első használat előtt

A termék kicsomagolása

1. Vegye ki a terméket a csomagolásból, és szabaduljon meg az összes csomagolóanyagtól és védőfóliától.
2. Ellenőrizze, hogy minden alkatrész megvan-e, és hogy a csomagolás minden alkatrészt tartalmaz-e (lásd „A csomagolás tartalma”).
3. Ellenőrizze, hogy a termék és minden alkatrész jó állapotban van-e. Ha sérülést vagy hibát talál, ne használja a terméket, hanem járjon el a „Garancia” c. fejezetben leírtak szerint.

Tartozékok

⚠ FIGYELMEZTETÉS!

▶ Ne használjon olyan tartozékokat, melyeket nem a /// PARKSIDE® javasol. Az áramütéshez és tűzesethez vezethet.

A termék biztonságos és szakszerű használatához többek között az alábbi tartozékokra, pl. szerszámokra, szerszámbetétekre van szükség:

- Szerszámbetét az ¼" (6,35 mm) szerszámbefogóhoz **(1)**:
  - Bittartó és csavarbit
  - Dugókulcsadapter és dugókulcs
- Használható személyes védőfelszerelés

Szerszámok és szerszámbetétek szervizweboldalunkon és értékesítési pontjainkon kaphatók. A beszerzés során tartsa szem előtt a termék műszaki követelményeit (lásd a „Műszaki adatok" c. részben). Ha bizonytalan, forduljon képzett szakemberhez vagy ügyfélszolgálatunkhoz.

Előkészületek

⚠ FIGYELMEZTETÉS! Sérülésveszély az akaratlan beindítás miatt!

▶ Az akkumulátorcsomagokat **(6)** csak akkor helyezze be a termékbe, ha azt teljes mértékben előkészítette a használatra.

Szerszámbetét felszerelése/leszerelése

MEGJEGYZÉS

▶ Az ebben a szakaszban szereplő irányadatokat úgy kell értelmezni, hogy a felhasználó a termék mögött helyezkedik el.

▶ Ütésálló tartozékot vagy dugókulcsadaptert kell használni. A nem ütésálló tartozékok a meghúzási nyomaték csökkenéséhez vagy a tartozék károsodásához vezethetnek.

Szerszámbetét felszerelése

(D ábra)

1. **A szerszámbefogó (1) kioldása:** Tolja meg a rögzítőkarimát **(2)** előrefelé.
2. Dugjon be egy bittartót **(17)** vagy egy dugókulcsadaptert **(18)** a szerszámbefogóba **(1)**.
3. **A szerszámbetét rögzítése:** Engedje vissza a rögzítőkarimát **(2)**.
4. Dugjon rá egy csavarbitet ill. egy dugókulcsot a bittartóra **(17)** ill. dugókulcsadapterre **(18)**.
5. A szerszámbetét meghúzásával ellenőrizze, hogy az berögzült-e.

Szerszámbetét leszerelése

(D ábra)

⚠ VIGYÁZAT! Égési sérülés kockázata!

▶ A szerszámbetétek nagyon forróak lehetnek. Szükség esetén viseljen védőkesztyűt.

1. **A szerszámbefogó (1) kioldása:** Tolja meg a rögzítőkarimát **(2)** előrefelé.
2. Vegye ki a szerszámbetétet.

Az akkumulátorcsomag töltöttségi szintjének ellenőrzése

□ Nyomja meg a **(8)** gombot az akkumulátorcsomagon **(6)**.

■ Az akkumulátorcsomag **(6)** töltöttségi szintjét a töltöttségjelző **(9)** megfelelő LED-lámpáinak kigyulladása jelzi.

Szín	Jelentés
Zöld	Teljesen feltöltve
Narancssárga	Részben feltöltve
Piros	Töltés szükséges

□ Töltse fel az akkumulátorcsomagot **(6)**, ha a töltöttségjelzőn **(9)** már csak a piros színű LED világít.

Az akkumulátorcsomag feltöltése

⚠ FIGYELEM! Az akkumulátorcsomag (6) károsodásának kockázata!

▶ Ne tegye ki az akkumulátorcsomagot **(6)** hosszabb ideig közvetlen napfénynek, és ne tegye fűtőtestekre. Tartsa be a max. +50 °C környezeti hőmérsékletet.

MEGJEGYZÉS

▶ Részletes utasítások a töltőkészülék **(15)** használati útmutatójában találhatók.

MEGJEGYZÉS

▶ Ha az akkumulátorcsomag **(6)** még meleg, feltöltés előtt hagyja lehűlni.

1. Vegye ki a akkumulátorcsomagot **(6)** a termékből.
2. Tolja be az akkumulátorcsomagot **(6)** a töltőkészülék **(15)** töltőnyílásába.
3. Csatlakoztassa a töltőkészüléket **(15)** egy konnektorhoz.
4. Töltés után húzza ki a töltőkészüléket **(15)** a konnektorból.
5. Húzza ki az akkumulátorcsomagot **(6)** a töltőkészülékből **(15)**.

A töltőkészülék ellenőrző LED-jei

Zöld	Piros	Jelentés
Világít	–	Teljesen feltöltve
		Készenléti mód (nincs akkumulátorcsomag **(6)** behelyezve)
–	Világít	Töltés alatt
–	Villog	Az akkumulátorcsomag **(6)** túlhevült
Villog	Villog	Az akkumulátorcsomag **(6)** meghibásodott

Kezelés

Az akkumulátorcsomag behelyezése/kivétele

⚠ FIGYELMEZTETÉS! Sérülésveszély az akaratlan beindítás miatt!

▶ Az akkumulátorcsomagot **(6)** csak akkor helyezze be, ha a termék teljes mértékben használatra kész.

⚠ FIGYELEM! Anyagi károk és a termék károsodásának kockázata!

▶ A nem megfelelő akkumulátorcsomag kárt tehet a termékben és az akkumulátorcsomagban.

Az akkumulátorcsomag behelyezése

1. Tolja be az akkumulátorcsomagot **(6)** végig az akkumulátorcsomag-tartó **(5)** vezetősínén.
2. Ügyeljen arra, hogy az akkumulátorcsomag **(6)** a helyére kattanjon.

Az akkumulátorcsomag kivétele

1. Nyomja meg az akkumulátorcsomag **(6)** kioldógombját **(10)**.
2. Húzza ki az akkumulátorcsomagot **(6)** az akkumulátorcsomag-tartóból **(5)**.

A sebességfokozat kiválasztása

□ A 4 sebességfokozat között a **(13)** megnyomásával válthat.

■ A beállított sebesség a sebességfokozat-jelzőn **(12)** látható.

Fokozat	Max. üresjárati fordulatszám	Max. löketszám	Nyomaték
1	1900 min^{-1}	1200 min^{-1}	120 N m
2	2400 min^{-1}	2400 min^{-1}	150 N m
3	3050 min^{-1}	3800 min^{-1}	190 N m
4	3600 min^{-1}	4300 min^{-1}	226 N m

A forgásirány beállítása

(E ábra)

⚠ FIGYELEM! A termék károsodásának kockázata!

▶ A forgásirány-kapcsolót **(3)** csak akkor működtesse, ha a termék már leállt.

MEGJEGYZÉS

▶ Az ebben a szakaszban szereplő irányadatokat úgy kell értelmezni, hogy a felhasználó a termék mögött helyezkedik el.

□ Állítsa a forgásirány-kapcsolót **(3)** a 3 állás egyikébe:

A forgásirány-kapcsoló (3) állása	Forgásirány
Bal	Az óramutató járásának megfelelő
Közép	A be-/kikapcsoló gomb **(14)** zárolva van
Jobb	Az óramutató járásával ellentétes irányban

Be-/kikapcsolás

⚠ FIGYELMEZTETÉS! Sérülésveszély a termék akaratlan tartós működése miatt!

- ▶ Mielőtt az akkumulátorcsomagot **(6)** behelyezné ellenőrizze, hogy a be-/kikapcsoló gomb **(14)** megfelelően működik-e, illetve hogy az a visszaengedés után visszatér-e KI helyzetbe.

Bekapcsolás

1. Helyezze be az akkumulátorcsomagot **(6)** (lásd „Az akkumulátorcsomag behelyezése/kivétele" c. részt).
2. Állítsa be a forgásirányt (lásd „A forgásirány beállítása" c. részt).
3. Válassza ki a sebességfokozatot (lásd „A sebességfokozat kiválasztása" c. részt).
4. Tartsa lenyomva a be-/kikapcsoló gombot **(14)**.

Kikapcsolás

1. Engedje fel a be-/kikapcsoló gombot **(14)**.
2. Mielőtt a terméket letenné, várja meg, míg az teljes mértékben leáll.
3. Ha szünetet tart, fordítsa a forgásirány-kapcsolót **(3)** középső állásba. Ez megakadályozza a termék akaratlan bekapcsolását.
4. Ha a terméket felügyelet nélkül hagyja, vagy ha a munkával végzett, vegye ki az akkumulátorcsomagot **(6)** a termékből.

A sebesség szabályozása

- □ **A sebesség szabályozása lépésenként:** Nyomja meg a be-/kikapcsoló gombot **(14)** gyengébben vagy erősebben.

Nyomás	Fordulatszám
Könnyű	Alacsony
Erős	Magas

LED munkalámpa

MEGJEGYZÉS

- ▶ **A látás javítása rosszabb megvilágítású területeken:** A termék egy LED munkalámpával **(11)** rendelkezik a közvetlen munkaterület megvilágításához.

- ■ A termék bekapcsolása után a LED munkalámpa **(11)** azonnal bekapcsol.

Övcsat

⚠ VIGYÁZAT! Sérülés kockázata!

- ▶ Mielőtt a terméket övre akasztaná: Fordítsa a forgásirány-kapcsolót **(3)** középső állásba. Ez megakadályozza a termék akaratlan bekapcsolását.

- □ Az övcsat **(7)** segítségével a termék övre akasztható.
- ■ Az övcsat **(7)** sörnyitóként is használható fém kupakos üvegekhez.

Utasítások a munkához

⚠ FIGYELEM!

- ▶ A csavarok vagy csavaranyák meghúzására vonatkozóan mindig kövesse a gyártó utasításait. Kövesse a gyártó utasításait a csavarok vagy anyák idő vagy teljesítmény szerinti ellenőrzésére vonatkozóan.
- ▶ A jármű kerékcseréje után: Ellenőrizze a kerékcsavarokat vagy -anyákat a gyártó utasításainak vagy iránymutatásainak megfelelően. A kerékcsavarokat vagy -anyákat 50–100 km után húzza meg egy nyomatékkulcs segítségével.

Gyakorlati tanács

- ■ A nyomaték az ütés idejétől függ. A maximálisan elérhető nyomaték az ütés által elért egyedi nyomatékok összegéből adódik. A maximális nyomaték elérése 6–10 másodpercnyi ütési idő után történik. Ezután az idő után a meghúzási nyomaték már csak minimális mértékben növekszik.
- ■ Az ütési időt minden szükséges meghúzási nyomatékhoz meg kell határozni. A ténylegesen elért meghúzási nyomatékot mindig ellenőrizni kell egy nyomatékkulcs segítségével.
- ■ A meghúzási nyomaték az ütés idejétől függ.
- □ Az optimális ütőerő elérése érdekében ne gyakoroljon nyomást a csavarra/csavaranyára.
- □ Kizárólag az összeszerelés előtti munkákhoz szükséges csavaranyák és csavarok meghúzására használja a terméket. Nem a termék éri el a csavar vagy csavaranya kívánt célnyomatékát, hanem a célnyomatékra beállított nyomatékkulcs.
- □ Mindig ellenőrizze a ténylegesen elért meghúzási nyomatékot egy nyomatékkulcs segítségével.

Szállítás

- ☐ Kapcsolja ki a terméket és vegye ki az akkumulátorcsomagot **(6)**. Várja meg, amíg a mozgó alkatrészek teljesen leállnak.
- ☐ Vegye ki a szerszámbetétet.
- ☐ A terméket mindig csak a fogónál **(4)** szállítsa.

Tisztítás, karbantartás és tárolás

⚠ FIGYELMEZTETÉS! Sérülésveszély az akaratlan beindítás miatt!

- ▶ A karbantartási és tisztítási munkálatok során gondoskodjon a saját biztonságáról.
- ▶ Kapcsolja ki a terméket és vegye ki az akkumulátorcsomagot **(6)**.

- ☐ Az ebben az útmutatóban nem említett javítási és karbantartási munkák elvégzését bízza szervizközpontunkra (lásd a „Szerviz" c. részt). Csak eredeti pótalkatrészeket használjon.

Tisztítás

⚠ FIGYELMEZTETÉS! Áramütésveszély!

- ▶ Soha ne fröcsköljön a termékre vizet.

⚠ FIGYELEM! A termék károsodásának kockázata!

- ▶ A vegyi anyagok megtámadhatják a termék műanyag felületeit. Ne használjon tisztító- és oldószereket.

- ☐ A termék szellőzőnyílásait, motorházát és fogóit tartsa tisztán. Ehhez használjon egy enyhén nedves ruhát vagy egy kefét.

Karbantartás

- ■ A termék nem igényel karbantartást.

Tárolás

- ☐ A terméket és tartozékait tárolja
  - – Tiszta,
  - – Száraz,
  - – Portól védett helyen,
  - – A tartókofferben **(16)**,
  - – Gyermekektől elzárt helyen.
- ☐ Az akkumulátorcsomag **(6)** és a termék tárolási hőmérsékletének 0 °C és +45 °C között kell lennie. Tárolás alatt kerülje a túlzott hideget vagy meleget, hogy az akkumulátorcsomag teljesítménye ne romoljon.
- ☐ Tárolás előtt vegye ki a termékből az akkumulátorcsomagot **(6)**.

Pótalkatrészek/tartozékok

- ■ Ügyfeleink kompatibilis pótalkatrészeket és tartozékokat a www.optimex-shop.com oldalról szerezhetnek.
- ■ Rendeléseket csak online tud leadni.
- ☐ További információkat a Lidl ügyfélszolgálati forródrótján kaphat (lásd a „Szerviz" c. részt).

Hibaelhárítás

Probléma	Lehetséges ok	Megoldás
A termék nem indul.	Az akkumulátorcsomag **(6)** nincs behelyezve.	Helyezze be az akkumulátorcsomagot **(6)** (lásd „Az akkumulátorcsomag behelyezése/kivétele" c. részt).
	Az akkumulátorcsomag **(6)** lemerült.	Töltse fel akkumulátorcsomagot **(6)** (lásd „Az akkumulátorcsomag feltöltése" c. részt).
	A be-/kikapcsoló gomb **(14)** meghibásodott.	Forduljon az szervizközpontunkhoz (lásd a „Szerviz" c. részt).
	A motor meghibásodott.	
A termék teljesítménye gyenge.	A termékre túl nagy nyomást gyakorolt	A termékre mérsékelt nyomást gyakoroljon.
A termék működése szakadozik.	Egy belső érintkezés kilazult	Forduljon az szervizközpontunkhoz (lásd a „Szerviz" c. részt).
	A be-/kikapcsoló gomb **(14)** meghibásodott.	

Mentesítés



A hulladék elkülönítéséhez vegye figyelembe a csomagolóanyagon található jelzéseket. Ezek rövidítéseket (a) és számokat (b) tartalmaznak a következő jelentéssel: 1–7: műanyagok/20–22: papír és karton/80–98: kötőanyagok.

Termék:



A kiszolgált termék megsemmisítési lehetőségeiről lakóhelye illetékes önkormányzatánál tájékozódhat.



Ne dobja a kiszolgált terméket a háztartási szemétbe, hanem adja le szakszerű ártalmatlanításra. A gyűjtőhelyekről és azok nyitvatartási idejéről az illetékes önkormányzatnál tájékozódhat.

A hibás vagy elhasznált elemeket/akkukat újra kell hasznosítani. Szolgáltassa vissza az elemeket/akkukat és/vagy a terméket az ajánlott gyűjtőállomásokon keresztül.



Környezeti károk az elemek/akkuk hibás megsemmisítése következtében!

A megsemmisítés előtt vegye ki az elemeket/az akkumulátorcsomagot a termékből.

Az elemeket/akkukat nem szabad a háziszemétbe dobni. Mérgező hatású nehézfémeket tartalmazhatnak és ezért különleges kezelést igénylő hulladéknak számítanak. A nehézfémek vegyjelei a következők: Cd = kadmium, Hg = higany, Pb = ólom. Ezért az elhasznált elemeket/akkukat egy közösségi gyűjtőhelyen adja le.

Garancia

A terméket gondosan, szigorú minőségi előírások betartásával gyártottuk, és a szállítás előtt gondosan ellenőriztük. Anyag- vagy gyártási hibák esetén a termék eladójával szemben törvényes jogok illetik meg. Az Ön törvényes jogait az általunk alább meghatározott garancia semmilyen módon nem korlátozza.

Erre a termékre 5 év garanciát adunk a vásárlás dátumától számítva. A garancia idő a vásárlás dátumával kezdődik. Biztonságos helyen őrizze meg az eredeti vásárlói bizonylatot, mert ez a dokumentum szükséges a vásárlás bizonyításához.

A vásárláskor fennálló károkat és hiányosságokat a termék kicsomagolása után haladéktalanul jelezze.

Ha ezen a terméken a vásárlástól számított 5 éven belül anyag- vagy gyártási hibát észlel, választásunk szerint ingyenesen megjavítjuk vagy kicseréljük a terméket. A garancia idő nem hosszabbodik meg a helyette nyújtott szavatossági igény által. Ez a kicserélt vagy javított alkatrészekre is érvényes.

A garancia megszűnik, ha a terméket megrongálták, ill. nem szakszerűen kezelték vagy végezték a karbantartást.

A garancia az anyag- és gyártási hibákra vonatkozik. Ez a garancia nem terjed ki azokra a termékalkatrészekre, amelyek normál kopásnak vannak kitéve, és ezért gyorsan kopó alkatrésznek minősülnek (pl. elemekre, tömlőkre, tintapatronokra), illetve a törékeny alkatrészek sérülésére, pl. kapcsolókra vagy üveg alkatrészekre.

Garanciális ügyek lebonyolítása

Megkeresése gyors feldolgozásához kérjük, kövesse az alábbi utasításokat:

Megkeresés esetén kérjük, mindig készítse elő a pénztárblokkot és a termékszámot (IAN 524970_2601) a vásárlás igazolására.

A termékszámot kérjük, olvassa le a típustábláról, a terméken elhelyezett gravírozásból, az útmutató címlapjáról (alul a bal oldalon), vagy a termék hátsó vagy alsó oldalán található matricáról.

Működési hiba vagy egyéb hiányosság fellépése esetén először vegye fel a kapcsolatot a következőkben felsorolt szervizek valamelyikével telefonon, vagy e-mailen.

A hibásnak ítélt terméket a pénztárblokk és a hiba leírásának és keletkezési idejének megjelölésével, díjmentesen küldheti el az Ön számára kijelölt szerviz címére.



A parkside-diy.com oldalon ezt és számos további kézikönyvet tud megtekinteni és letölteni. Ezzel a QR-kóddal közvetlenül a parkside-diy.com oldalra jut. Válassza ki az országot, és a keresőfelületen keresse meg a használati útmutatókat. A termékszám (IAN) 524970_2601 beírásával juthat el az Ön termékének használati útmutatójához.

Szerviz

(HU) **Szerviz Magyarország**
Tel.: 0680021647
A formanyomtatvány itt elérhető: *parkside-diy.com*
IAN 524970_2601

EU-megfelelőségi nyilatkozat

EU-MEGFELELŐSÉGI NYILATKOZAT (IAN. 524970_2601)

Mi, a vállalat

OWIM GmbH & Co. KG, Stiftsbergstraße 1, 74167 Neckarsulm, Németország

kizárólagos felelősséggel kijelenti, hogy a termék:

IAN:	**524970_2601**
Termékazonosító:	**"PARKSIDE" Akku-csavarozó**
Típusszám:	**HG13479**

Megfelel a felsorolt EU-irányelvek alapvető követelményeinek

2006/42/EK [HL L 157, 2006 június 9.]
2014/30/EU [HL L 96, 2014 március 29]
2011/65/EU [HL L 174., 2011 július 1.]

Az alkalmazott harmonizált szabványokra hivatkozás vagy az azokra az egyéb műszaki leírásokra való hivatkozás, amelyekkel kapcsolatban megfelelőségi nyilatkozatot tettek:

Szám / vonatkozó részek
2006/42/EK
EN ISO 12100:2010
EN 62841-1:2015+AC:2015+A11:2022
EN 62841-2-2:2014+AC:2015
2014/30/EU
EN IEC 55014-1:2021
EN IEC 55014-2:2021

A fent ismertetett nyilatkozat tárgya megfelel az egyes veszélyes anyagok elektromos és elektronikus berendezésekben való alkalmazásának korlátozásáról szóló, 2011. június 8-i 2011/65/EU európai parlamenti és tanácsi irányelvnek:

Szám / vonatkozó részek
EN IEC 63000:2018 (4.3.3 c))
EN 62321-3-1:2014
EN 62321-4:2014/A1:2017
EN 62321-5:2014
EN 62321-7-1:2015
EN 62321-7-2:2017
EN 62321-6:2015
EN 62321-8:2017

A műszaki dokumentáció tulajdonosa: OWIM GmbH & Co.KG

A nyilatkozatot a nevében és megbízásában írták alá:

OWIM GmbH & Co. KG, Stiftsbergstraße 1, 74167 Neckarsulm, Németország

Az eredeti megfelelőségi nyilakozat fordítása

Neckarsulm	23.03.2026	ppa. Buchheim	ppa. T. Maier
Hely	Dátum	ppa. Jens Buchheim meghatalmazott aláíró	ppa. Dr. Thorsten Maier meghatalmazott aláíró

HU

CE

Lista dos pictogramas e símbolos utilizados ..... Página 178
Utilização adequada ..... Página 178
Conteúdo da embalagem ..... Página 179
Descrição das peças ..... Página 179
Descrição funcional ..... Página 179
Dados técnicos ..... Página 179
Indicações de segurança ..... Página 181
Indicações de segurança gerais para ferramentas elétricas ..... Página 181
Indicações de segurança para aparafusadora de impacto sem fio ..... Página 183
Redução da vibração e do ruído ..... Página 184
Comportamento em caso de emergência ..... Página 184
Riscos residuais ..... Página 184
Antes da primeira utilização ..... Página 184
Desembalar o produto ..... Página 184
Acessórios ..... Página 184
Preparação ..... Página 185
Montar/desmontar a ferramenta de inserção ..... Página 185
Verificar o estado de carregamento do conjunto da bateria ..... Página 185
Carregar o conjunto da bateria ..... Página 185
Utilização ..... Página 186
Colocar/retirar o conjunto da bateria ..... Página 186
Selecionar nível de velocidade ..... Página 186
Configurar direção de rotação ..... Página 186
Ligar/desligar ..... Página 187
Regulação da velocidade ..... Página 187
LED luz de trabalho ..... Página 187
Clipe para o cinto ..... Página 187
Indicações de trabalho ..... Página 187
Transporte ..... Página 188

Limpeza, manutenção e armazenamento ..... Página 188
Limpeza ..... Página 188
Manutenção ..... Página 188
Armazenamento ..... Página 188
Peças sobressalentes/acessórios ..... Página 188
Resolução de problemas ..... Página 188
Eliminação ..... Página 189
Garantia ..... Página 189
Procedimento no caso de ativação da garantia ..... Página 189
Assistência Técnica ..... Página 190
Declaração UE de conformidade ..... Página 191

Lista dos pictogramas e símbolos utilizados			
	**PERIGO!** – Indica um perigo de alto risco, se não for evitada, resultará na morte ou em ferimentos graves (p. ex. perigo de asfixia)		Este símbolo significa que antes da utilização do produto deve observar o manual de funcionamento.
	**AVISO!** – Indica um perigo de médio risco, se não for evitada, resultará em morte ou ferimentos graves (p. ex. risco de choque elétrico)		Corrente contínua/tensão contínua
			Utilizar proteção auricular!
	**CUIDADO!** – Indica um perigo de baixo risco, se não for evitada, resultará ferimentos ligeiros ou graves (p. ex. risco de escaldamento)		Utilize luvas de proteção!
			Use proteção ocular!
	**ATENÇÃO!** – Avisa face a possíveis danos materiais (p. ex. perigo de curto-circuito)		Botão de níveis de velocidade **(13)**
			Indicador de níveis de velocidade **(12)**
	Cuidado! Superfície quente. Existe risco de queimaduras.		Indicações de segurança Instruções de manuseamento
	O sinal CE confirma a conformidade do produto com as respetivas diretivas da UE.		

20 V APARAFUSADORA DE IMPACTO GIRATÓRIA A BATERIA

Utilização adequada

- Este produto está previsto para as seguintes atividades:
  - Apertar e desapertar parafusos
  - Enroscar e desapertar porcas
- A LED luz de trabalho **(11)** foi concebida para iluminar diretamente a área de trabalho.
- Utilize sempre o acessório correto para a atividade prevista. Ao adquirir as ferramentas de trabalho e utiliza-las verifique as condições técnicas do produto (consulte "Dados técnicos").
- Utilize o produto apenas em espaços interiores e secos.
- Qualquer outra utilização ou alteração efetuada no produto são consideradas indevidas e podem representar risco de vida, causar ferimentos e danos.
- O fabricante não se responsabiliza pelos danos que resultam de uma utilização inadequada.
- O operador ou utilizador do produto é responsável por acidentes ou ferimentos pessoais e/ou danos a terceiros ou aos seus bens.
- O produto foi concebido exclusivamente para o uso pessoal.
- Este produto não é indicado para uma utilização comercial ou áreas de funcionamento semelhantes.
- Observe todos os regulamentos, normas e portarias sobre segurança locais aplicáveis. A utilização de ferramentas elétricas ruidosas apenas pode ser permitida em determinadas alturas, em conformidade com os regulamentos nacionais ou locais.

- O produto faz parte da série **X 20 V TEAM** e pode ser utilizado com pack(s) de pilhas da série **X 20 V TEAM**. O conjunto da bateria da série **X 20 V TEAM** só podem ser carregadas com carregadores da série **X 20 V TEAM**.

Conteúdo da embalagem

⚠ AVISO!

- O produto e o material de embalagem não são nenhum brinquedo! As crianças não devem brincar com os sacos de plástico, películas ou peças de tamanho pequeno! As crianças podem engolir essas peças e existe perigo de asfixia!

NOTA

- O conjunto da bateria e o carregador não estão incluídos no conteúdo da embalagem.

1 20 V Aparafusadora de impacto giratória a bateria
1 Estojo de armazenamento
1 Manual de instruções

Descrição das peças

Antes de ler abra as páginas com as imagens e tome conhecimento de todas as funções do produto.

(Imag. A)

(1) Porta-ferramentas
(2) Manga de bloqueio
(3) Botão de direção de rotação
(4) Pega (superfície de agarrar isolada)
(5) Suporte do conjunto da bateria
(6) Conjunto da bateria *
(7) Clipe para o cinto
(8) Botão (estado de carregamento)
(9) Indicador do estado de carregamento
(10) Botão de desbloqueio (conjunto da bateria)
(11) LED luz de trabalho
(12) Indicador de níveis de velocidade
(13) Botão (níveis de velocidade)
(14) Botão de ligar/desligar

(Imag. B)

(15) Carregador *

(Imag. C)

(16) Estojo de armazenamento

(Imag. D)

(17) Suporte de bits *
(18) Adaptador de encaixe *

Descrição funcional

- O produto tem um porta-ferramentas **(1)** com um encaixe sextavado interior de ¼" (6,35 mm) que pode girar no sentido dos ponteiros do relógio ou no sentido contrário.
- Para utilizar bits curtas padrão (25 mm), é necessário um suporte de bits magnético adequado.
- A função de impacto rotativo converte a potência do motor em impactos rotativos uniformes.
- O mecanismo de impacto liga-se ao apertar e desapertar parafusos e porcas.
- Para mais informações sobre os elementos de comando individuais, consulte o capítulo "Utilização".

Dados técnicos

20 V Aparafusadora de impacto giratória a bateria	**PDSSAP 20-Li D3**
Tensão nominal U:	20 V ⎓
Peso (com conjunto da bateria):	1,58 kg
Marcha lenta sem carga n_0:	
- Nível 1:	0–1900 min^{-1}
- Nível 2:	0–2400 min^{-1}
- Nível 3:	0–3050 min^{-1}
- Nível 4:	0–3600 min^{-1}
Número de impactos:	
- Nível 1:	0–1200 min^{-1}
- Nível 2:	0–2400 min^{-1}
- Nível 3:	0–3800 min^{-1}
- Nível 4:	0–4300 min^{-1}
Torque:	
- Nível 1:	120 N m
- Nível 2:	150 N m
- Nível 3:	190 N m
- Nível 4:	226 N m
Máximo tamanho do parafuso/porca:	M16

* Não incluída no material fornecido.

20 V Aparafusadora de impacto giratória a bateria	PDSSAP 20-Li D3
Porta-ferramentas:	Sextavado de ¼" (6,35 mm)

Bateria PARKSIDE Performance Smart	Smart PAPP 204 A1/ Smart PAPS 208 A1
Banda de frequência:	2400–2483,5 MHz
Potência de transmissão:	≤ 20 dBm

Temperatura ambiente recomendada	
Temperatura máx. (total):	+50 °C
Durante o carregamento:	+4 °C a +40 °C
Durante o funcionamento:	+4 °C a +50 °C
Durante o armazenamento:	0 °C a +45 °C

Valores de emissão de ruídos

Os valores calculados foram determinados conforme EN 62841. O nível de ruído da ferramenta elétrica classificado com A é normalmente de:

Nível de pressão acústica L_{pA}:	71,2 dB
Insegurança K_{pA}:	3,0 dB
Nível de capacidade acústica L_{WA}:	79,2 dB
Insegurança K_{WA}:	3,0 dB

Valores de emissão da vibração

Valores total da vibração (soma vetorial das três direções) determinados conforme EN 62841:

Vibração a_h:	8,02 m/s^2
Insegurança K:	1,5 m/s^2

⚠ AVISO!



Utilize proteção auricular!

⚠ AVISO!

- As emissões da vibração e do ruído podem variar dos valores indicados durante a utilização da ferramenta elétrica dependendo da forma como a ferramenta elétrica é utilizada, sobretudo que tipo de peça é trabalhado.

⚠ AVISO!

Tente manter a carga das vibrações e do ruído o mais baixo possível. Boas medidas para reduzir a carga das vibrações são a utilização de luvas durante a utilização da ferramenta de trabalho e a limitação do tempo de trabalho. Quanto a isto devem ser considerados todos os fatores que fazem parte do ciclo de funcionamento (por exemplo, os períodos de tempo em que a ferramenta elétrica está desligada e por outro, em que está ligada sem havendo carga).

NOTA

- O valor total indicado de vibração e o valor indicado da emissão de ruído foram determinados conforme o método de ensaio normalizado e podem ser utilizados para a comparação de ferramentas elétricas.
- O valor total indicado de vibração e o valor indicado da emissão de ruído podem ser utilizados para uma pré-avaliação da carga.

Tempo de carregamento

⚠ AVISO! Perigo de ferimentos pessoais e danos materiais devido a um manuseamento incorreto do conjunto da bateria!

- Observe as indicações de segurança e as notas sobre o carregamento e a utilização correta indicadas no manual de instruções do conjunto da bateria e do carregador da série **X 20 V TEAM**.
- Uma descrição detalhada do processo de carregamento e informações adicionais estão disponíveis neste manual de instruções separado.

- O produto faz parte da série **X 20 V TEAM** e pode ser utilizado com pack(s) de pilhas da série **X 20 V TEAM**. O conjunto da bateria da série **X 20 V TEAM** só podem ser carregadas com carregadores da série **X 20 V TEAM**.
- O tempo de carregamento é influenciado por fatores como a temperatura do ambiente e do conjunto da bateria, bem como a tensão de rede aplicada, e pode divergir dos valores especificados.
- Recomendamos que este produto seja exclusivamente operado com os seguintes conjuntos de baterias:
  - **PAP 20 B1**
  - **PAP 20 B3**

– **PAPP 204 A1**
– **Smart PAPS 208 A1**

■ Recomendamos que carregue estes conjuntos de bateria com os seguintes carregadores:
– **PLG 20 A3**
– **PLG 20 A4**
– **PLG 20 C1**
– **PLG 20 C3**
– **PDSLG 20 A1**
– **Smart PLGS 2012 A1**

□ Dados técnicos do conjunto da bateria e do carregador: Ver manual de instruções separado

Tempo de carregamento Carregador	**2 Ah Conjunto da bateria PAP 20 B1**	**4 Ah Conjunto da bateria PAP 20 B3**	**4 Ah PAPP 204 A1**	**8 Ah Smart PAPS 208 A1**
Máx. 2,4 A Carregador PLG 20 A4/C1	60 min	120 min	120 min	210 min
Máx. 4,5 A Carregador PLG 20 A3/C3	35 min	60 min	50 min	120 min
Máx. 4,5 A Carregador PDSLG 20 A1	35 min	60 min	50 min	120 min
Carregador Smart PLGS 2012 A1	35 min	35 min	35 min	45 min



Indicações de segurança

Indicações de segurança gerais para ferramentas elétricas

⚠ AVISO!

▶ **Leia todas as indicações de segurança, instruções, imagens e dados técnicos pertencentes à ferramenta elétrica.** Se houver incumprimento das seguintes instruções pode causar choque elétrico, incêndio e/ou ferimentos graves.

Guarde todas as indicações de segurança e conselhos num local seguro para referência futura.

O termo "ferramenta elétrica" utilizado nas indicações de segurança refere-se às ferramentas elétricas com fio (com ligação à alimentação) e às ferramentas elétricas sem fios (sem ligação à alimentação).

Segurança no local de trabalho

1) **Mantenha a sua área de trabalho limpa e bem iluminada.** A confusão e as áreas de trabalho não iluminadas podem causar acidentes.
2) **Não trabalhe com a ferramenta elétrica em áreas explosivas onde se encontram líquidos, gases ou pós inflamáveis.** As ferramentas elétricas produzem faíscas que podem incendiar o pó ou o vapor.
3) **Mantenha as crianças e outras pessoas afastadas durante a utilização da ferramenta elétrica.** No caso de distração pode perder o controlo da ferramenta elétrica.

Segurança elétrica

1) **A ficha de ligação da ferramenta elétrica deve encaixar na tomada. A ficha não pode ser alterada de forma alguma. Não utilize fichas de adaptação com ferramentas elétricas ligadas à terra.** As fichas não alteradas e tomadas adequadas reduzem o risco de um choque elétrico.
2) **Evite o contacto físico com superfícies ligadas à terra, como tubos, aquecimentos, fornos e frigoríficos.** O risco de choque elétrico é mais elevado se o seu corpo estiver ligado à terra.

3) **Mantenha as ferramentas elétricas afastadas da chuva e da humidade.** A entrada de água para dentro de uma ferramenta elétrica aumenta o risco de choque elétrico.
4) **Não utilize o cabo de ligação com outra finalidade para transportar ou pendurar a ferramenta elétrica ou para puxar a ficha da tomada. Mantenha o cabo de ligação afastado de calor, óleo, cantos afiados e outras peças móveis do aparelho.** O cabo de ligação que está danificado ou enrolado aumenta o risco de um choque elétrico.
5) **Quando está a trabalhar com uma ferramenta elétrica ao ar livre utilize apenas um cabo de extensão que é adequado para espaços exteriores.** A utilização de um cabo de extensão que é adequado para espaços exteriores diminui o risco de um choque elétrico.
6) **Se não consegue evitar a utilização da ferramenta elétrica numa área húmida utilize um disjuntor diferencial.** A utilização de um disjuntor diferencial diminui o risco de um choque elétrico.

Segurança das pessoas

1) **Esteja sempre atento e verifique sempre o que está a fazer e seja consciente quando está a trabalhar com a ferramenta elétrica. Não utilize a ferramenta elétrica quando estiver cansado ou sob a influência de drogas, álcool ou medicamentos.** Um momento de descuido durante a utilização da ferramenta elétrica pode causar ferimentos muito graves.
2) **Utilize roupa de proteção pessoal e sempre uns óculos de proteção.** A utilização de roupa de proteção pessoal, como máscara contra o pó, sapatos de segurança antiderrapantes, capacete de proteção ou proteção auricular de acordo com a maneira da utilização da ferramenta elétrica diminui o risco de ferimentos.
3) **Evite um funcionamento acidental. Certifique-se de que a ferramenta elétrica está desligada antes de ligar à alimentação elétrica e/ou bateria, ou antes recolhe-la ou carrega-la.** Quando estiver a carregar a ferramenta elétrica e tiver o dedo em cima do botão ou quando a ferramenta elétrica for ligada à alimentação elétrica em estado ligado pode causar acidentes.
4) **Elimine as ferramentas de configuração ou a chave de fendas antes de ligar a ferramenta elétrica.** Uma ferramenta ou uma chave que se encontra numa peça de rotação da ferramenta elétrica pode causar ferimentos.
5) **Evite uma postura corporal anormal. Assegure sempre uma posição segura e mantenha sempre o equilíbrio.** Desta forma pode controlar melhor a ferramenta elétrica em situações inesperadas.
6) **Utilize roupa adequada. Não utilize roupa larga ou joias. Mantenha cabelos, roupa e luvas afastados das peças móveis.** Roupa larga, joias ou cabelo comprido podem ser apanhados pelas peças móveis.
7) **Se montar os dispositivos de aspiração e de recolha, certifique-se de que esses estejam ligados e utilizados corretamente.** A utilização de um dispositivo de aspiração pode reduzir o perigo causado pelo pó.
8) **Não tenha um falso sentido de segurança e não ignore as regras de segurança referente às ferramentas elétricas mesmo que tenha muita experiência com a utilização de ferramentas elétricas.** Um descuidado pode causar ferimentos graves dentro de uns segundos.

Utilização e tratamento da ferramenta elétrica

1) **Não sobrecarregue a ferramenta elétrica. Utilize para o seu trabalho sempre a ferramenta elétrica adequada.** Com a ferramenta elétrica correta pode-se trabalhar melhor e com mais segurança respeitando os parâmetros indicados relativamente à capacidade.
2) **Não utilize nenhuma ferramenta elétrica cujo botão esteja danificado.** Uma ferramenta elétrica que não se deixa ligar ou desligar representa um perigo e deve ser reparada.
3) **Tire a ficha da tomada e/ou remova uma pilha removível antes de efetuar configurações no aparelho, substituir peças da ferramenta de trabalho ou colocar as ferramentas elétricas de lado.** Esta medida de precaução evita a ligação acidental da ferramenta elétrica.

4) **Mantenha as ferramentas elétricas que não estão em uso fora do alcance de crianças. Não deixe que a ferramenta elétrica seja utilizada por pessoas que não sabem lidar com esse tipo de aparelho e que não leram as instruções.** As ferramentas elétricas são perigosas se são utilizadas por pessoas inexperientes.
5) **Cuide bem das ferramentas elétricas e das ferramentas de trabalho. Verifique se as peças móveis funcionem sem falhas e que não fiquem presas, se existem peças partidas ou danificadas de tal forma que o funcionamento da ferramenta elétrica fica afetado. Antes da utilização da ferramenta elétrica realize a reparação das peças danificadas.** Muitos acidentes são causados por ferramentas elétricas de má manutenção.
6) **Mantenha as ferramentas de corte afiadas e limpas.** As ferramentas de corte com cantos de corte afiados que são bem cuidadas não se prendem tanto e se deixam guiar com mais facilidade.
7) **Utilize as ferramentas elétricas, acessórios, ferramentas de trabalho etc. de acordo com as presentes instruções. Tenha em consideração as condições de trabalho e o trabalho a executar.** A utilização de ferramentas elétricas não previstas pode causar situações perigosas.
8) **Mantenha as pegas e as áreas de agarrar secas, limpas, livre de óleo e de gordura.** As pegas e as áreas de agarrar que estão escorregadias não permitem nenhuma utilização e controlo da ferramenta elétrica em situações imprevistas.

Utilização e tratamento da ferramenta sem fio

1) **Carregue as baterias apenas com carregadores que são recomendados pelo fabricante.** Num carregador que é adequado para determinadas baterias existe perigo de incêndio se é utilizado com outras baterias.
2) **Utilize apenas as baterias previstas para as ferramentas elétricas.** A utilização de outras baterias pode causar ferimentos e incêndio.
3) **Mantenha a bateria não usada afastada de clipes, moedas, chaves, pregos, parafusos ou outros objetos pequenos de metal que possam causar uma ligação de contactos.** Um curto-circuito entre os contactos da bateria podem causar queimaduras e incêndio.
4) **Numa utilização não correta existe risco de derrame da bateria. Evite o contacto com o derrame. Em caso de contacto lavar com água. Se o líquido entrar nos olhos consulte um médico.** O líquido que sai da bateria pode causar irritação da pele ou queimaduras.
5) **Não utilize baterias danificadas ou alteradas.** As baterias danificadas ou alteradas podem funcionar de forma imprevisível e causar incêndio, explosão ou ferimentos.
6) **Não exponha a bateria ao fogo ou a temperaturas altas.** O incêndio ou temperaturas superior a +130 °C podem causar uma explosão.
7) **Siga todas as instruções referentes ao carregamento e nunca carregue a bateria ou a ferramenta sem fio fora dos parâmetros de temperatura que estão indicados no manual de instruções.** O carregamento não correto ou o carregamento fora dos parâmetros permitidos de temperatura podem destruir a bateria e aumentar o risco de perigo de incêndio.

Serviço

1) **Solicite a reparação da ferramenta elétrica por pessoal qualificado e utilize apenas peças sobressalentes originais.** Desta forma é garantido que a segurança da ferramenta elétrica é preservada.
2) **Nunca efetue a manutenção de baterias danificadas.** Todos os trabalhos de manutenção das baterias devem ser realizados pelo fabricante ou pelo serviço de cliente autorizado.

Indicações de segurança para aparafusadora de impacto sem fio

- **Segure a ferramenta elétrica nas áreas isoladas de agarrar quando está a efetuar trabalhos onde o parafuso pode eventualmente acertar em cabos elétricos escondidos.** O contacto com um condutor elétrico pode colocar peças metálicas do aparelho sob tensão e provocar um choque elétrico.
- **Fixe bem a peça a trabalhar.** Quando a peça a trabalhar é fixa com o dispositivo de fixação ou com uma morsa fica mais segura do que segurar com a própria mão.
- **Espere que a ferramenta elétrica esteja parada antes de guardá-la.** A ferramenta de trabalho pode ficar presa e causar a perda de controlo sobre a ferramenta elétrica.

- **Utilize detetores adequados para detetar ligações de alimentação ou consulte uma empresa de fornecimento do local.** O contacto com uma ligação elétrica pode causar um incêndio e um choque elétrico. Danificar uma ligação de gás pode provocar uma explosão. A penetração numa ligação de água provoca danos materiais.
- **Ao utilizar a chave de impacto em materiais macios como o alumínio ou similares, a rosca ou o assento do parafuso podem ser danificados, se apertar o parafuso com demasiada força.**

Acessórios/aparelhos adicionais de origem

⚠ AVISO!

- Não utilize acessórios que não tenham sido recomendados por /// PARKSIDE®. Isso pode causar choque elétrico e incêndio.

- Utilize apenas acessórios e equipamentos adicionais especificados no manual de instruções ou cujo suporte seja compatível com o produto.

Redução da vibração e do ruído

Limite o tempo de utilização, utilize modos de funcionamento de vibração e ruídos reduzidos e utilize roupa de proteção pessoal para diminuir os efeitos da vibração e do ruído.

As seguintes medidas ajudam para reduzir os riscos causados pela vibração e ruído:

- Utilize o produto apenas conforme a utilização prevista e de acordo com as instruções aqui descritas.
- Certifique-se de que o produto funciona sem falhas e que a manutenção é realizada corretamente.
- Segure bem o produto nas pegas/superfícies de agarrar.
- Realize a manutenção do produto conforme as instruções e assegure de que haja lubrificação suficiente (se aplicável).
- Organize o processo de trabalho de tal forma que a utilização de produtos que tenham um valor elevado de vibração estejam distribuídos durante um longo período.

Comportamento em caso de emergência

Leia cuidadosamente o manual de instruções para saber como utilizar o produto. Recorde e respeite as indicações de segurança. Isso ajuda para evitar riscos e perigos.

- Enquanto esteja a utilizar o produto esteja sempre atento a fim de reconhecer os perigos a tempo e poder agir. Uma intervenção rápida pode evitar ferimentos graves e danos materiais.
- Desligue o produto e tire o conjunto da bateria em caso de uma falha na função. Solicite uma pessoa qualificada para verificar ou fazer a manutenção do produto antes de voltar a utilizar o produto.

Riscos residuais

NOTA

- O presente produto produz um campo eletromagnético durante o funcionamento! Em determinados casos, este campo pode afetar implantes médicos de forma ativa ou passiva! Para diminuir o risco ferimentos graves ou fatais, recomendamos às pessoas com implantes médicos a consultar o seu médico e o fabricante dos implantes médicos antes de utilizar o produto!

Mesmo que utilize o produto devidamente existe um risco para pessoas e danos materiais. Podem surgir os seguintes perigos relacionados com a construção e elaboração do produto:

- Ferimentos provocados por peças móveis ou superfícies quentes
- Danos auditivos, se não usar proteção auricular adequada
- Problemas de saúde causados pelas vibrações da mão e do braço, no caso de o produto ser utilizado durante um período longo ou não ser utilizado devidamente ou em caso de manutenção incorreta

Antes da primeira utilização

Desembalar o produto

1. Retire o produto da embalagem e remova todos os materiais de embalagem e películas de proteção.
2. Verifique se todas as peças estão presentes e se o conteúdo da embalagem descrito está completo (consulte "Conteúdo da embalagem").
3. Verifique se o produto e todas as peças estão em bom estado. Se detetar algum dano ou defeito, não utilize o produto, siga o procedimento descrito no capítulo "Garantia".

Acessórios

⚠ AVISO!

- Não utilize acessórios que não tenham sido recomendados por /// PARKSIDE®. Isso pode causar choque elétrico e incêndio.

Para uma utilização segura e conforme os regulamentos do presente produto são necessários os seguintes acessórios, como p. ex., ferramentas e ferramentas de trabalho:

- Ferramenta de trabalho para porta-ferramentas **(1)** de ¼" (6,35 mm):
  - Suporte de bits e ponta de aparafusar
  - Adaptador de encaixe e encaixe
- Roupa de proteção adequada

As ferramentas e as ferramentas de inserção estão disponíveis na nossa página de assistência técnica e nos nossos pontos de venda. Ao adquirir este produto, tenha sempre em conta os respetivos requisitos técnicos (ver "Dados técnicos"). Em caso de dúvida, consulte um técnico qualificado ou contacte o nosso serviço de apoio ao cliente.

Preparação

⚠ AVISO! Risco de ferimentos devido a um funcionamento acidental!

- Não insira o conjunto de bateria **(6)** no produto, até este estar totalmente preparado para ser utilizado.

Montar/desmontar a ferramenta de inserção

NOTA

- A informação de direção nesta secção deve ser interpretada como indicando que o utilizador está posicionado atrás do produto.
- Devem ser utilizados acessórios resistentes a impactos ou um adaptador de chave de caixa. Acessórios não resistentes a impactos podem provocar uma redução do binário de aperto ou danos nos acessórios.

Montar a ferramenta de inserção

(Imag. D)

1. **Desbloqueie o porta-ferramentas (1):** Deslize a manga de bloqueio **(2)** para a frente.
2. Introduza um suporte de bits **(17)** ou um adaptador de encaixe **(18)** no porta-ferramentas **(1)**.
3. **Fixar a ferramenta de inserção:** Solte a manga de bloqueio **(2)**.
4. Deslize uma ponta de aparafusar ou um encaixe no suporte de bits **(17)** ou no adaptador de encaixe **(18)**.
5. Verifique se a ferramenta de inserção está bem assente, puxando-a.

Desmontar a ferramenta de inserção

(Imag. D)

⚠ CUIDADO! Risco de queimadura!

- As ferramentas de inserção podem ficar muito quentes. Se necessário, utilize luvas de proteção.

1. **Desbloqueie o porta-ferramentas (1):** Deslize a manga de bloqueio **(2)** para a frente.
2. Remova a ferramenta de inserção.

Verificar o estado de carregamento do conjunto da bateria

- ☐ Prima **(8)** no conjunto da bateria **(6)**.
- ■ O estado de carregamento do conjunto da bateria **(6)** é indicado pelas luzes LED correspondentes do indicador do estado de carregamento **(9)** que se acendem.

Cor	Significado
Verde	Totalmente carregada
Cor de laranja	Parcialmente carregada
Vermelho	Tem de carregar

- ☐ Carregue o conjunto da bateria **(6)** quando apenas o LED vermelho do indicador do estado de carregamento **(9)** estiver aceso.

Carregar o conjunto da bateria

⚠ ATENÇÃO! Risco de danos do conjunto da bateria (6)!

- Não exponha o conjunto da bateria **(6)** à luz solar direta durante muito tempo e não a coloque sobre um radiador. Mantenha uma temperatura ambiente máxima de +50 °C.

NOTA

- Encontrará instruções pormenorizadas no manual de instruções do carregador **(15)**.
- Se o conjunto da bateria **(6)** ainda estiver quente, deixe-a arrefecer antes de a carregar.

1. Remova o conjunto da bateria **(6)** do produto.
2. Empurre o conjunto da bateria **(6)** para a ranhura de carregamento do carregador **(15)**.
3. Ligue o carregador **(15)** a uma tomada.
4. Desligue o carregador **(15)** da tomada após o carregamento.
5. Remova o conjunto da bateria **(6)** do carregador **(15)**.

LED de controlo no carregador

Verde	Vermelho	Significado
Está aceso	–	Totalmente carregada
		Modo Standby (sem conjunto da bateria **(6)** inserida)
–	Está aceso	Em carregamento
–	Pisca	O conjunto da bateria **(6)** está sobreaquecido
Pisca	Pisca	Conjunto da bateria **(6)** está defeituoso

Utilização

Colocar/retirar o conjunto da bateria

⚠ AVISO! Risco de ferimentos devido a um funcionamento acidental!

▶ Ligue o conjunto da bateria **(6)** apenas quando o produto estiver totalmente preparado para ser utilizado.

⚠ ATENÇÃO! Risco de danos materiais e danos no produto!

▶ Um conjunto da bateria incorreto pode danificar o produto e o conjunto da bateria.

Colocar o conjunto da bateria

1. Introduza o conjunto da bateria **(6)** através da ranhura guia no suporte do conjunto da bateria **(5)**.
2. Certifique-se de que o conjunto da bateria **(6)** encaixa audivelmente.

Remover o conjunto da bateria

1. Pressione o botão de desbloqueio **(10)** no conjunto da bateria **(6)**.
2. Remova o conjunto da bateria **(6)** do suporte do conjunto da bateria **(5)**.

Selecionar nível de velocidade

□ Prima **(13)** para selecionar entre os 4 níveis de velocidade.

■ O nível de velocidade definido é apresentado no indicador de níveis de velocidade **(12)**.

Nível	Máx. marcha lenta sem carga	Máx. número de impactos	Torque
1	1900 min^{-1}	1200 min^{-1}	120 N m
2	2400 min^{-1}	2400 min^{-1}	150 N m
3	3050 min^{-1}	3800 min^{-1}	190 N m
4	3600 min^{-1}	4300 min^{-1}	226 N m

Configurar direção de rotação

(Imag. E)

⚠ ATENÇÃO! Risco de danos do produto!

▶ Prima o botão de direção de rotação **(3)** apenas quando o produto estiver parado.

NOTA

▶ A informação de direção nesta secção deve ser interpretada como indicando que o utilizador está posicionado atrás do produto.

□ Coloque o botão de direção de rotação **(3)** numa das 3 posições:

Posição do botão de direção da rotação (3)	Direção de rotação
Esquerda	Em sentido dos ponteiros do relógio
Meio	Botão de ligar/desligar **(14)** bloqueado
Direita	Sentido contrário ao dos ponteiros do relógio

Ligar/desligar

⚠ AVISO! Risco de ferimentos devido ao funcionamento contínuo não intencional do produto!

▶ Antes de ligar o conjunto da bateria **(6)**, verifique se o botão de ligar/desligar **(14)** está a funcionar corretamente e se volta à posição de desligado (OFF) ao ser libertado.

Ligar

1. Insira o conjunto da bateria **(6)** (consulte "Colocar/retirar o conjunto da bateria").
2. Defina a direção de rotação (consulte "Configurar direção de rotação").
3. Selecione o nível de velocidade (consulte "Selecionar nível de velocidade").
4. De seguida, mantenha premido o botão de ligar/desligar **(14)**.

Desligar

1. Solte o botão de ligar/desligar **(14)**.
2. Espere que o produto pare antes de o guardar.
3. Quando fizer uma pausa, coloque o botão de direção de rotação **(3)** na posição média. Isto evita que o produto seja ligado acidentalmente.
4. Retire o conjunto da bateria **(6)** do produto, se abandonar o produto ou após concluir o trabalho.

Regulação da velocidade

□ **Ajuste a velocidade por fases:** Prima o botão de ligar/desligar **(14)** de forma mais ligeira ou mais firme.

Pressão	Rotação
Leve	Baixo
Forte	Alto

LED luz de trabalho

NOTA

▶ **Melhorar a visibilidade em áreas mal iluminadas:** Este produto está equipado com uma luz de trabalho LED **(11)** para iluminar a área de trabalho imediata.

■ Assim que o produto é ligado, a LED luz de trabalho **(11)** acende imediatamente.

Clipe para o cinto

⚠ CUIDADO! Risco de ferimento!

▶ Antes de fixar o produto num cinto: Coloque o botão de direção de rotação **(3)** na posição média. Isto evita que o produto seja ligado acidentalmente.

□ Use o clipe para cinto **(7)** para prender o produto a um cinto.

■ Pode utilizar o clipe para cinto **(7)** como abre-garrafas para garrafas com carica.

Indicações de trabalho

⚠ ATENÇÃO!

▶ Siga sempre as instruções do fabricante para apertar os parafusos ou as porcas. Siga as instruções do fabricante para verificar os parafusos ou as porcas, em função do tempo ou do desempenho.

▶ Depois de mudar uma roda do veículo: Verifique os parafusos ou porcas da roda de acordo com as instruções ou diretrizes do fabricante. Aperte os parafusos ou as porcas das rodas após 50 a 100 km com uma chave dinamométrica.

Nota prática

■ O binário depende da duração do impacto. O binário máximo atingível resulta da soma de todos os binários individuais alcançados pelo impacto. O binário máximo é atingido após uma duração de impacto de 6 a 10 segundos. Após este tempo, o binário de aperto aumenta apenas minimamente.

■ A duração do impacto deve ser determinada para cada binário de aperto necessário. O binário de aperto efetivo obtido deve ser sempre verificado com uma chave dinamométrica.

■ O binário de aperto depende da duração do impacto.

□ Para obter a força de impacto ideal, não exerça pressão contra o parafuso/porca.

□ Utilize o produto apenas para apertar parafusos e porcas em trabalhos de pré-montagem. Não é o produto que atinge o binário pretendido para o parafuso ou a porca, mas sim uma chave dinamométrica que é ajustada para o binário pretendido.

□ Verifique o binário de aperto efetivo com uma chave dinamométrica.

Transporte

- ☐ Desligue o produto e tire o conjunto da bateria **(6)**. Deixe que todas as partes móveis fiquem completamente paradas.
- ☐ Remova a ferramenta de inserção.
- ☐ Pegue no produto sempre pela pega **(4)**.

Limpeza, manutenção e armazenamento

⚠ AVISO! Risco de ferimentos devido a um funcionamento acidental!

- ▶ Proteja-se durante os trabalhos de manutenção e limpeza.
- ▶ Desligue o produto e tire o conjunto da bateria **(6)**.

- ☐ Os trabalhos de reparação e manutenção não descritos neste manual devem ser efetuados pelo nosso centro de serviço (consulte "Serviço"). Utilize apenas peças sobresselentes originais.

Limpeza

⚠ AVISO! Risco de choque elétrico!

- ▶ Nunca pulverize o produto com água.

⚠ ATENÇÃO! Risco de danos do produto!

- ▶ As substâncias químicas podem atacar as partes plásticas do produto. Não utilize quaisquer produtos de limpeza ou solventes.

- ☐ Mantenha limpas as ranhuras de ventilação, a unidade do motor e as pegas do produto. Para isso, utilize um pano húmido ou uma escova.

Manutenção

- ■ O produto é livre de manutenção.

Armazenamento

- ☐ Armazene o produto e os respetivos acessórios
  - Limpos,
  - Secos,
  - Protegidos do pó,
  - No estojo de armazenamento **(16)**,
  - Fora do alcance de crianças.
- ☐ A temperatura de armazenamento do conjunto da bateria **(6)** e do produto situa-se entre 0 °C e +45 °C. Evite frio ou calor extremos durante o armazenamento para evitar que o conjunto da bateria perca energia.
- ☐ Antes de guardar, retire o conjunto da bateria **(6)** do produto.

Peças sobressalentes/acessórios

- ■ Os clientes podem adquirir peças sobresselentes e acessórios compatíveis em www.optimex-shop.com.
- ■ Apenas é possível efetuar encomendas online.
- ☐ Para mais informações, contacte a linha Lidl (consulte "Serviço").

Resolução de problemas

Problema	Causa possível	Solução
O produto não arranca.	O conjunto da bateria **(6)** não está inserido.	Insira o conjunto da bateria **(6)** (consulte "Colocar/retirar o conjunto da bateria").
	O conjunto da bateria **(6)** está descarregado.	Carregue o conjunto da bateria **(6)** (consulte "Carregar o conjunto da bateria").
	O botão de ligar/desligar **(14)** está defeituoso.	Contacte o centro de serviço (consulte "Serviço").
	O motor está defeituoso.	
O desempenho do produto é fraco.	Pressão excessiva sobre o produto	Aplique pressão adequada sobre o produto.
O produto funciona com interrupções.	Contacto interno solto	Contacte o centro de serviço (consulte "Serviço").
	O botão de ligar/desligar **(14)** está defeituoso.	

Eliminação



Esteja atento à especificação dos materiais da embalagem para a separação de lixo. Estas são identificadas com abreviações (a) e números (b) com o seguinte significado: 1–7: Plásticos/20–22: Papel e papelão/80–98: Materiais compostos.

Produto:



As possibilidades de reciclagem dos artigos utilizados poderão ser averiguadas no seu Município ou Câmara Municipal.



Elimine o produto de forma adequada quando este chegar ao fim da sua vida útil e não o deite no lixo doméstico. Para obter informações sobre os pontos de recolha e respetivos horários de funcionamento, contacte a sua autarquia local.

As pilhas/baterias avariadas ou gastas têm de ser recicladas. Devolva as pilhas ou baterias e/ou o produto nos locais específicos destinados à sua recolha.



Danos ambientais devido à eliminação incorreta das pilhas/baterias!

Remova as pilhas/bloco de pilhas do produto antes de eliminar.

As pilhas/baterias não podem ser eliminadas no lixo doméstico. Podem conter metais pesados nocivos e estão sujeitas à regulação de lixos tóxicos. Os símbolos químicos dos metais pesados são os seguintes: Cd = cádmio, Hg = mercúrio, Pb = chumbo. Como tal, deposite as pilhas/baterias utilizadas num ponto de recolha adequado do seu município.

Garantia

O produto foi fabricado de acordo com diretrizes de qualidade rigorosas e cuidadosamente testado antes da entrega. Em caso de defeitos materiais ou de fabrico, tem direitos legais contra o vendedor do produto. Os seus direitos legais não são limitados de forma alguma pela nossa garantia abaixo apresentada.

A garantia para este produto é de 5 anos a partir da data de compra. O período de garantia começa na data da compra. Guarde o recibo de compra original num local seguro, pois este documento é exigido como prova de compra.

Quaisquer danos ou defeitos já presentes no momento da compra devem ser comunicados imediatamente após a desembalagem do produto.

No caso de o produto apresentar um defeito de material ou de fabrico dentro de 5 anos a partir da data de compra, repará-lo-emos ou substituí-lo-emos gratuitamente, à nossa critério. O período de garantia não pode ser prolongado por uma reclamação de garantia concedida. Isto também se aplica às peças substituídas e reparadas.

Esta garantia é nula se o produto tiver sido danificado ou utilizado ou mantido de forma inadequada.

A garantia cobre defeitos de material e de fabrico. Esta garantia não cobre peças do produto sujeitas a desgaste normal e, portanto, consideradas peças consumíveis (por ex., baterias, mangueiras, cartuchos de tinta), nem cobre danos em peças frágeis, por ex., interruptores ou peças feitas em vidro.

Com a troca do aparelho, de acordo com DL 67/2003, o tempo de garantia se inicia novamente.

Procedimento no caso de ativação da garantia

Para garantir que o seu pedido é processado rapidamente, siga as instruções abaixo:

Por favor, prepare para todas os pedidos o recibo de compra e o número de artigo (IAN 524970_2601) como prova da compra.

Consulte a placa de identificação no produto, uma gravação no produto, a página de título das suas instruções (em baixo à esquerda) ou o autocolante no verso ou na parte inferior do produto para obter o número do artigo.

Se ocorrerem falhas de funcionamento ou outros defeitos, contacte primeiro o serviço de assistência técnica abaixo indicado, por telefone ou por e-mail.

O produto considerado defeituoso pode então ser enviado gratuitamente para o endereço de serviço que lhe foi fornecido, juntando a prova de compra (recibo) e indicando o tipo de defeito e a data em que ocorreu.



Pode ver e descarregar estes e muitos outros manuais em parkside-diy.com. Este código QR irá levá-lo diretamente para parkside-diy.com. Selecione o seu país e utilize a máscara de pesquisa para procurar o manual de instruções. Introduzindo o número do artigo (IAN) 524970_2601, irá aceder ao manual de instruções do seu artigo.

Assistência Técnica

(PT) **Serviço Portugal**
Tel.: 800849131
Formulário de contacto em *parkside-diy.com*
IAN 524970_2601

Declaração UE de conformidade

DECLARAÇÃO UE DE CONFORMIDADE (N°. 524970_2601)

Nós, a empresa
OWIM GmbH & Co. KG, Stiftsbergstraße 1, 74167 Neckarsulm, Alemanha
declaramos de responsabilidade exclusiva que o Produto:

IAN:	**524970_2601**
Identificação do produto:	**"PARKSIDE" Aparafusadora de impacto giratória a bateria**
Número do Modelo:	**HG13479**

Atende aos requisitos essenciais das Diretivas da UE listadas

2006/42/CE [JO L 157, 09.06.2006]
2014/30/UE [JO L 96, 29.03.2014]
2011/65/UE [JO L 174, 01.07.2011]

Referências às normas harmonizadas aplicáveis ou às outras especificações técnicas em relação às quais é declarada a conformidade:

N ° / Peças
2006/42/CE
EN ISO 12100:2010
EN 62841-1:2015+AC:2015+A11:2022
EN 62841-2-2:2014+AC:2015
2014/30/UE
EN IEC 55014-1:2021
EN IEC 55014-2:2021

O objeto da declaração acima mencionada está em conformidade com a Diretiva 2011/65/UE do Parlamento Europeu e do Conselho de 8 de Junho de 2011, relativa à restrição do uso de determinadas substâncias perigosas em equipamentos elétricos e eletrônicos:

N ° / Peças
EN IEC 63000:2018 (4.3.3 c))
EN 62321-3-1:2014
EN 62321-4:2014/A1:2017
EN 62321-5:2014
EN 62321-7-1:2015
EN 62321-7-2:2017
EN 62321-6:2015
EN 62321-8:2017

Detentor da documentação técnica: OWIM GmbH & Co.KG

Assinado por e em nome de:
OWIM GmbH & Co. KG, Stiftsbergstraße 1, 74167 Neckarsulm, Alemanha

Tradução da original declaração de conformidade

Neckarsulm	23.03.2026		
Lugar	Data	ppa. Jens Buchheim Signatário autorizado	ppa. Dr. Thorsten Maier Signatário autorizado

PT

CE

OWIM GmbH & Co. KG
Stiftsbergstraße 1
74167 Neckarsulm
GERMANY

Model No.: HG13479
Version: 08/2026

IAN 524970_2601