OWIM GmbH & Co. KG
Stiftsbergstraße 1
74167 Neckarsulm
GERMANY

Model No.: HG09160
Version: 07/2026

IAN 524212_2601

PARKSIDE®

PDF ONLINE
parkside-diy.com



NIBBLER PMK 550 D2

GB
NIBBLER
User manual
Translation of the original instructions

FI
NAKERTAJA
Käyttöohje
Alkuperäisten ohjeiden käännös

SE
NIBBLER
Bruksanvisning
Översättning av bruksanvisning i original

DK
PLADENIPLER
Brugsvejledning
Oversættelse af den originale brugsanvisning

PL
NOŻYCE DO CIĘCIA BLACHY
Instrukcja obsługi
Tłumaczenie instrukcji oryginalnej

LT
SKARDOS ŽIRKLĖS
Naudotojo vadovas
Originalios instrukcijos vertimas

EE
NAKERDAJA
Kasutusjuhend
Originaalkasutusjuhendi tõlge

LV
METĀLA GRIEZĒJS
Lietošanas instrukcija
Oriģinālās pamācības tulkojums

DE AT BE CH
KNABBER
Bedienungsanleitung
Originalbetriebsanleitung

IAN 524212_2601

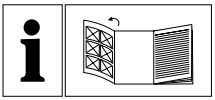

GB	User manual	Page	5
FI	Käyttöohje	Sivu	14
SE	Bruksanvisning	Sidan	23
DK	Brugsvejledning	Side	32
PL	Instrukcja obsługi	Strona	42
LT	Naudotojo vadovas	Psl	52
EE	Kasutusjuhend	Lehekülg	61
LV	Lietošanas instrukcija	Lpp.	71
DE/AT/BE/CH	Bedienungsanleitung	Seite	81

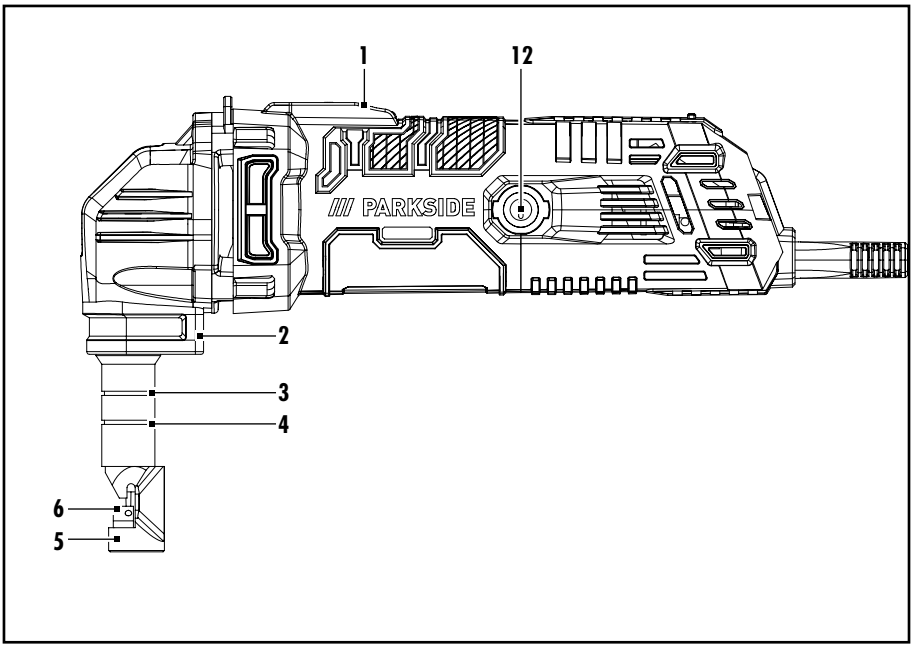
1
12
/// PARKSIDE
2
3
4
6
5

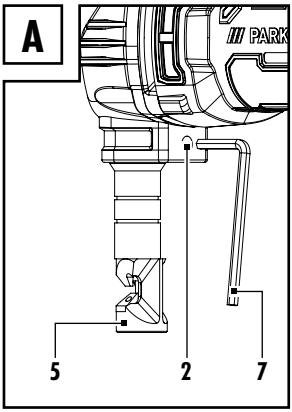
A
/// PARK
5
2
7

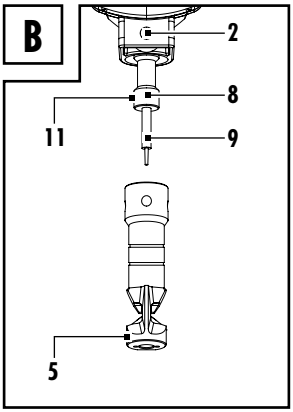
B
2
8
11
9
5

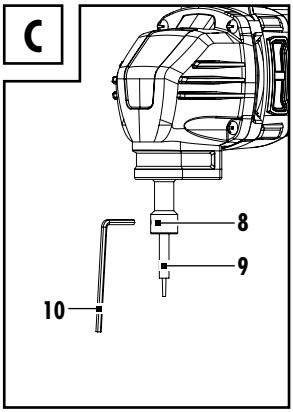
C
8
9
10

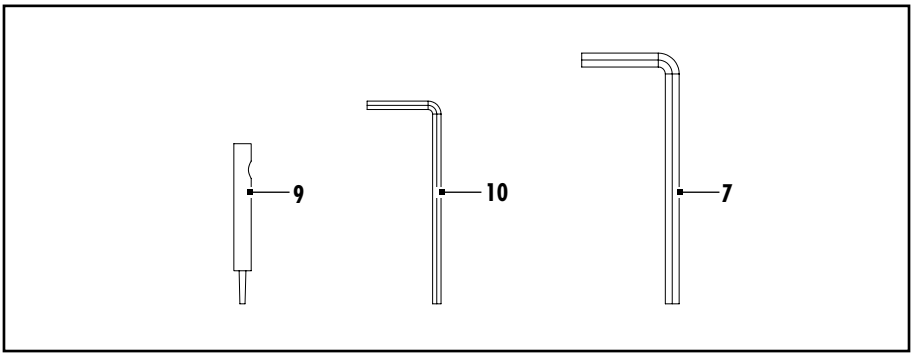
9
10
7

List of pictograms used ... Page 6
Intended use ... Page 6
Scope of delivery ... Page 6
Parts list ... Page 6
Technical data ... Page 7
General safety instructions ... Page 7
General power tool safety warnings ... Page 7
Safety instructions for nibblers ... Page 9
Original accessories/auxiliary equipment ... Page 9
Vibration and noise reduction ... Page 9
Behaviour in emergency situations ... Page 9
Residual risks ... Page 9
First use ... Page 10
Changing die holder position ... Page 10
Permissible material thickness ... Page 10
Fitting and removing grooved pin and die holder ... Page 10
Operation ... Page 10
Switching on/off ... Page 10
Lubrication ... Page 10
Cutting process ... Page 10
Cut-outs ... Page 10
Cleaning and maintenance ... Page 10
Cleaning ... Page 11
Maintenance ... Page 11
Repair ... Page 11
Storage ... Page 11
Transportation ... Page 11
Disposal ... Page 11
Warranty ... Page 11
Warranty claim procedure ... Page 12
Service ... Page 12
EC declaration of conformity ... Page 13

List of pictograms used The following warnings are used in this user manual, on the packaging and on the rating label:			
	Read the user manual.		Protection class II (double insulation)
	Follow the warnings and safety notes!		Wear protective gloves!
	Risk of electric shock!		Wear hearing protection!
	Wear eye protection!		Wear a dust mask!
	Wear protective, slip-resistant footwear!		Alternating current/voltage
	Switch off the product and disconnect it from the mains before making any adjustments, performing maintenance, cleaning and when the product is not in use.	CE	CE mark indicates conformity with relevant EU directives applicable for this product.
	Safety information Instructions for use		

NIBBLER

Intended use

This product is suitable for cutting steel sheet and aluminium sheet. This product is exclusively intended for use in dry indoor spaces.

Any other use or modification of the product are considered improper use and can result in hazards such as death, life-threatening injuries and damage. The manufacturer is not liable for any damages caused by improper use. The product is exclusively intended for domestic use. The product is not intended for commercial use, industrial operations or similar purposes.

Observe all applicable local safety regulations, standards and ordinances. The use of noise emitting power tools may be restricted to certain times by national or local regulations.

Scope of delivery

⚠ WARNING!

- The product and the packaging are not children's toys! Children must not play with plastic bags, sheets and small parts! There is a danger of choking and suffocation!

1 Nibbler
2 Grooved pins (1 pre-assembled)
2 Hex keys
1 User manual

Parts list

Before reading, unfold the page containing the illustrations and familiarise yourself with all functions of the device.

1	On/off switch	**7**	Hex key
2	Hex screw	**8**	Hex screw
3	Measuring groove 1.6 mm	**9**	Grooved pin
4	Measuring groove 1.2 mm	**10**	Hex key
5	Die holder	**11**	Tool holder
6	Die	**12**	Brush holder caps

Technical data

Nibbler	**PMK 550 D2**
Model number	HG09160 (with VDE plug) HG09160-BS (with BS plug) HG09160-CH (with CH plug)
Rated voltage	230 V~ 50 Hz (Alternating current)
Rated power consumption	550 W
Idling stroke rate	2200 min^{-1}

Max. cutting capacity/material thickness

Aluminium	2.5 mm (200 N/mm^2)
Steel	1.6 mm (400 N/mm^2) 1.2 mm (600 N/mm^2) 0.8 mm (800 N/mm^2)
Min. cutting radius	inside = 45 mm outside = 50 mm
Cutting track width	5 mm
Protection class	II / ⧈ (double insulation)

Noise emission value

Noise measurement value determined in accordance with EN 62841. The A-rated noise level of the power tool is typically

Sound pressure level	L_{pA}	=	93	dB
Uncertainty	K_{pA}	=	3	dB
Sound power level	L_{WA}	=	104	dB
Uncertainty	K_{WA}	=	3	dB

Total vibration values

(vector total of three directions) determined in accordance with EN 62841:

Cutting of sheet metal	a_h	=	8.7	m/s^2
Uncertainty	K	=	1.5	m/s^2

⚠ WARNING!



Wear ear protection!

NOTE

- The declared vibration total values and the declared noise emission values have been measured in accordance with a standard test method and may be used for comparing one tool with another.
- The declared total vibration values and the declared noise emission values may also be used for a preliminary assessment of exposure.

⚠ WARNING!

- The vibration and noise emissions during actual use of the power tool can differ from the declared values depending on the manner in which the tool is used, especially what kind of workpiece is processed. Try to minimise exposure to vibration and noise. Examples of measures to reduce vibration include wearing gloves when using the tool and limiting working time. All parts of the operating cycle must be taken into account (e.g. times when the power tool is switched off and when it is running idle in addition to the trigger time).



General safety instructions

General power tool safety warnings

⚠ WARNING!

- **Read all safety warnings, instructions, illustrations and specifications provided with this power tool.** Failure to follow all instructions listed below may result in electric shock, fire and/or serious injury.

Save all warnings and instructions for future reference.

The term “power tool” in the warnings refers to your mains-operated (corded) power tool or battery-operated (cordless) power tool.

Work area safety

- Keep work area clean and well lit. Cluttered or dark areas invite accidents.

- Do not operate power tools in explosive atmospheres, such as in the presence of flammable liquids, gases or dust. Power tools create sparks which may ignite the dust or fumes.
- Keep children and bystanders away while operating a power tool. Distractions can cause you to lose control.

Electrical safety

- Power tool plugs must match the outlet. Never modify the plug in any way. Do not use any adapter plugs with earthed (grounded) power tools. Unmodified plugs and matching outlets will reduce risk of electric shock.
- Avoid body contact with earthed or grounded surfaces, such as pipes, radiators, ranges and refrigerators. There is an increased risk of electric shock if your body is earthed or grounded.
- Do not expose power tools to rain or wet conditions. Water entering a power tool will increase the risk of electric shock.
- Do not abuse the cord. Never use the cord for carrying, pulling or unplugging the power tool. Keep cord away from heat, oil, sharp edges or moving parts. Damaged or entangled cords increase the risk of electric shock.
- When operating a power tool outdoors, use an extension cord suitable for outdoor use. Use of a cord suitable for outdoor use reduces the risk of electric shock.
- If operating a power tool in a damp location is unavoidable, use a residual current device (RCD) protected supply. Use of an RCD reduces the risk of electric shock.

Personal safety

- Stay alert, watch what you are doing and use common sense when operating a power tool. Do not use a power tool while you are tired or under the influence of drugs, alcohol or medication. A moment of inattention while operating a power tool may result in serious personal injury.
- Use personal protective equipment. Always wear eye protection. Protective equipment such as a dust mask, non-skid safety shoes, hard hat or hearing protection used for appropriate conditions will reduce personal injuries.
- Prevent unintentional starting. Ensure the switch is in the off-position before connecting to power source and/ or battery pack, picking up or carrying the tool. Carrying power tools with your finger on the switch or energising power tools that have the switch on invites accidents.
- Remove any adjusting key or wrench before turning the power tool on. A wrench or a key left attached to a rotating part of the power tool may result in personal injury.
- Do not overreach. Keep proper footing and balance at all times. This enables better control of the power tool in unexpected situations.
- Dress properly. Do not wear loose clothing or jewellery. Keep your hair and clothing away from moving parts. Loose clothes, jewellery or long hair can be caught in moving parts.
- If devices are provided for the connection of dust extraction and collection facilities, ensure these are connected and properly used. Use of dust collection can reduce dust-related hazards.
- Do not allow yourself to get lulled into a false sense of security and do not ignore the safety rules for power tools, even if you are familiar with the power tool after repeated use. A careless action can cause severe injury within a fraction of a second.

Power tool use and care

- Do not force the power tool. Use the correct power tool for your application. The correct power tool will do the job better and safer at the rate for which it was designed.
- Do not use the power tool if the switch does not turn it on and off. Any power tool that can not be controlled with the switch is dangerous and must be repaired.
- Disconnect the plug from the power source and/or remove the battery pack, if detachable, from the power tool before making any adjustments, changing accessories, or storing power tools. Such preventive safety measures reduce the risk of starting the power tool accidentally.
- Store idle power tools out of the reach of children and do not allow persons unfamiliar with the power tool or these instructions to operate the power tool. Power tools are dangerous in the hands of untrained users.
- Maintain power tools and accessories. Check for misalignment or binding of moving parts, breakage of parts and any other condition that may affect the power tool's operation. If damaged, have the power tool repaired before use. Many accidents are caused by poorly maintained power tools.
- Keep cutting tools sharp and clean. Properly maintained cutting tools with sharp cutting edges are less likely to bind and are easier to control.

- Use the power tool, accessories and tool bits etc., in accordance with these instructions, taking into account the working conditions and the work to be performed. Use of the power tool for operations different from those intended could result in a hazardous situation.
- Keep handles and grasping surfaces dry, clean and free from oil and grease. Slippery handles and grasping surfaces do not allow for safe handling and control of the tool in unexpected situations.

Service

- Have your power tool serviced by a qualified repair person using only identical replacement parts. This will ensure that the safety of the power tool is maintained.

Safety instructions for nibblers

- Hold the tool with a firm grip.
- Secure the workpiece properly.
- Keep hands away from rotating parts.
- The edges and chips from the workpiece are sharp. Wear gloves. To prevent injuries, it is also advisable to wear shoes with thick soles.
- Do not place the tool onto the chips from the workpiece. Otherwise the tool may be dam aged and malfunction.
- Do not leave the tool running unattended. Use the tool only when held in your hands.
- Always ensure that you have a firm footing. When you are working in an elevated position, ensure that no-one is standing beneath you.
- Avoid touching the grooved pin, the die or the workpiece immediately after machining, because the parts will still be very hot and can cause skin burns.
- Avoid cutting electrical cables. This can lead to serious accidents due to electric shock.

Original accessories/auxiliary equipment

- Only use the accessories and additional equipment that are specified in the operating instructions and compatible with the appliance.

Vibration and noise reduction

To reduce the impact of noise and vibration emission, limit the time of operation, use low-vibration and low-noise operating modes as well as wear personal protective equipment.

Take the following points into account to minimise the vibration and noise exposure risks:

- Only use the product as intended by its design and these instructions.
- Ensure that the product is in good condition and well maintained.
- Use correct accessory tools for the product and ensure they are in good condition.
- Keep tight grip on the handles / grip surface.
- Maintain this product in accordance with these instructions and keep it well lubricated (where appropriate).
- Plan your work schedule to spread any high vibration tool use across a longer period of time.

Behaviour in emergency situations

Familiarise yourself with the use of this product by means of this instruction manual. Memorise the safety warnings and follow them to the letter. This will help to prevent risks and hazards.

- Always be alert when using this product, so that you can recognise and handle risks early. Fast intervention can prevent serious injury and damage to property.
- Switch the product off and disconnect it from the mains if there are malfunctions. Have the product checked by a qualified professional and repaired, if necessary, before you operate it again.

Residual risks

Even if you are operating this product in accordance with all the safety requirements, potential risks of injury and damage remain. The following dangers can arise in connection with the structure and design of this product:

- Health defects resulting from vibration emission if the product is being used over long periods of time or not adequately managed and properly maintained.
- Injuries and damage to property due to broken accessory tools or the sudden impact of hidden objects during use.
- Danger of injury and property damage caused by flying objects.

NOTE

- This product produces an electromagnetic field during operation! This field may under some circumstances interfere with active or passive medical implants! To reduce the risk of serious or fatal injury, we recommend persons with medical implants to consult their doctor and the medical implant manufacturer before operating this product!

First use

⚠ WARNING!



Always switch the product off, disconnect it from the mains and let the product cool down before making any adjustments!

Changing die holder position

Fig. A

The die position can be adjusted by 360°. 4 working positions offset by 90° are specified. The working positions can be set as follows:

1. Loosen the hex screw **2** using the supplied hex key **7**.
2. Turn the die holder **5** into the desired working position so that the respective hole in the die holder **5** is facing towards the hex screw **2**.
3. Retighten the hex screw **2** using the supplied hex key **7**.
4. Rotate the die holder **5** slightly to check whether it is fixed in the correct position.

Permissible material thickness

- The maximum cutting capacity depends on the material quality and strength.
- The measuring grooves **3** and **4** on the die holder **5** can be used as a thickness gauge for the permissible cutting thickness.Never cut material thicknesses greater than those specified in the technical data.

Fitting and removing grooved pin and die holder

Fig. B+C

Removing grooved pin and die holder

1. Undo the hex screw **2** using the hex key **7**.
2. Pull the die holder **5** from the product.
3. Loosen the hex screw **8** using the hex key **10** so you can remove the grooved pin **9** from the tool holder **11**.

Fitting grooved pin and die holder

1. Insert the new grooved pin **9** into the tool holder **11** so that the hole in the grooved pin **9** is facing towards the hex screw **8**.
2. Tighten the hex screw **8** firmly to secure the grooved pin **9** in place.
3. Guide and insert the die holder **5** via the tool holder **11** back into the product.
4. Turn the die holder **5** into the desired working position so that the respective hole in the die holder **5** is facing towards the hex screw **2**.
5. Retighten the hex screw **2** using the hex key **7**.
6. Rotate the die holder **5** slightly to check whether it is fixed in the correct position.

Operation

Switching on/off

Switching the product on

- Move the on/off switch **1** to the **I** position.

Switching the product off

- Move the on/off switch **1** to the **0** position.

Lubrication

- Apply standard machine oil to the cutting line to extend the service life of the grooved pin **9** and the die **6**.
  This is particularly important when cutting aluminium.

Cutting process

1. Hold the unit at a right angle (90°) to the work piece during the machining process.
2. Move the product in the cutting direction with gentle pressure.

Cut-outs

- For internal cut-outs, a hole larger than 22.5 mm is needed to insert the die holder **5**.

Cleaning and maintenance

⚠ WARNING!



Always switch the product off and let the product cool down before performing inspection, maintenance and cleaning work!

Cleaning

- Never allow fluids to get into the product.
- The product must always be kept clean, dry and free from oil or grease. Remove debris from it after each use and before storage.
- Regular and proper cleaning will help ensure safe use and prolong the life of the product.
- Clean the product with a dry cloth. Use a soft brush for areas that are hard to reach.

NOTE

- Do not use chemical, alkaline, abrasive or other aggressive detergents or disinfectants to clean this product as they might be harmful to its surfaces.

Maintenance

- Before and after each use, check the product and accessories for wear and damage. If required, exchange them for new ones as described in this instruction manual. Observe the technical requirements (see "Technical data").
- The carbon brushes must be removed and checked regularly. If they are worn down to the limit of wear, they must be replaced. Always keep the carbon brushes clean so that they can slide freely in the holders. Both carbon brushes should be replaced at the same time. Use only identical carbon brushes.
- Unscrew the brush holder caps **12** with a screwdriver. Remove the worn carbon brushes, insert the new ones, and then screw the brush holder caps back on.

⚠ WARNING!

- If the power cord needs to be replaced, this must be done by the manufacturer or his representative to avoid safety hazards.

Repair

This product does not contain any parts that can be repaired by the user. Contact an authorised service centre or a similarly qualified person to have it checked and repaired.

Storage

- Clean the product (see "Cleaning").
- Store the product and its accessories in a dark, dry, frost-free, well-ventilated place.
- Always store the product in a place that is inaccessible to children.

Transportation

- Protect the product from any heavy impact or strong vibrations which may occur during transportation in vehicles.
- Secure the product to prevent it from slipping or falling over.

Disposal



Observe the marking of the packaging materials for waste separation, which are marked with abbreviations (a) and numbers (b) with following meaning: 1–7: plastics/20–22: paper and fibreboard/80–98: composite materials.



Contact your local refuse disposal authority for more details of how to dispose of your wornout product.



Please dispose of the product properly when it has reached the end of its useful life and not in the household waste. Information on collection points and their opening hours can be obtained from your local authority.

Warranty

The product has been manufactured to strict quality guidelines and meticulously examined before delivery. In the event of material or manufacturing defects you have legal rights against the retailer of this product. Your legal rights are not limited in any way by our warranty detailed below.

The warranty for this product is 3 years from the date of purchase. The warranty period begins on the date of purchase. Keep the original sales receipt in a safe location as this document is required as proof of purchase.

Any damage or defects already present at the time of purchase must be reported without delay after unpacking the product.

Should the product show any fault in materials or manufacture within 3 years from the date of purchase, we will repair or replace it – at our choice – free of charge to you. The warranty period is not extended as a result of a claim being granted. This also applies to replaced and repaired parts.

This warranty becomes void if the product has been damaged, or used or maintained improperly.

The warranty covers material or manufacturing defects. This warranty does not cover product parts subject to normal wear and tear, thus considered consumables (e.g. batteries, rechargeable batteries, tubes, cartridges), nor damage to fragile parts, e.g. switches or glass parts.

Warranty claim procedure

So that your request can be processed quickly, please observe the following instructions:

For all inquiries, please have the receipt and item number (IAN 524212_2601) ready as proof of purchase.

The article number can be taken from the identification label on the product, engraving on the product, the front cover of your manual (at the bottom left), or the sticker on the back or bottom of the product.

If malfunctions or other defects arise, first contact the service department indicated below by phone or email.

You can then send a product recorded as defective to the communicated service address postage-free, making sure to enclose proof of purchase (receipt) and information on the details of the defect and when it occurred.

You can download and view this and numerous other manuals at parkside-diy.com. This QR code takes you directly to parkside-diy.com. Choose your country and use the search screen to search for the operating instructions. Entering the item number (IAN) 524212_2601 takes you to the operating instructions for your item.

PDF ONLINE
parkside-diy.com

Service

GB **Service Great Britain**
Tel.: 08000518970
Contact form on *parkside-diy.com*
IAN 524212_2601

CE

EC declaration of conformity

EU DECLARATION OF CONFORMITY (No. 524212_2601)

We, the company

OWIM GmbH & Co. KG, Stiftsbergstraße 1, 74167 Neckarsulm, Germany

declare in sole responsibility that the Product:

IAN:	**524212_2601**
Product identification:	**"PARKSIDE" Nibbler**
Model Number:	**HG09160**

Meets the essential requirements of the listed EU Directives

2006/42/EC [OJ L 157, 9 June 2006]
2014/30/EU [OJ L 96, 29 March 2014]
2011/65/EU [OJ L 174, 1 July 2011]

References to the relevant harmonised standards used or references to the other technical specifications in relation to which conformity is declared:

N° / Parts
2006/42/EC
EN 62841-1:2015+A11:2022
EN 62841-2-8:2016
2014/30/EU
EN IEC 61000-3-2:2019+A1:2021+A2:2024
EN 61000-3-3:2013+A1:2019+A2:2021
EN IEC 55014-1:2021
EN IEC 55014-2:2021

The object of the declaration described above is in conformity with Directive 2011/65/EU of the European Parliament and of the Council of 8 June 2011 on the restriction of the use of certain hazardous substances in electrical and electronic equipment:

N° / Parts
EN IEC 63000:2018 (4.3.3 c)
EN 62321-3-1:2014
EN 62321-4:2014+A1:2017
EN 62321-5:2014
EN 62321-7-1:2015
EN 62321-7-2:2017
EN 62321-6:2015
EN 62321-8:2017

Keeper of the technical documentation: OWIM GmbH & Co.KG

Signed for and on behalf of:

OWIM GmbH & Co. KG, Stiftsbergstraße 1, 74167 Neckarsulm, Germany

Translation of the original declaration of conformity

Neckarsulm	21.5.2026	ppa. Jens Buchheim	ppa. Dr. Thorsten Maier
Place	Date	Authorised Signatory	Authorised Signatory

EN

Käytettyjen kuvakkeiden luettelo ... Sivu 15
Tarkoituksenmukainen käyttö ... Sivu 15
Toimituksen sisältö ... Sivu 15
Osien luettelo ... Sivu 15
Tekniset tiedot ... Sivu 16
Yleiset turvallisuusohjeet ... Sivu 16
Sähkötyökalujen yleiset turvallisuusvaroitukset ... Sivu 16
Nakertajia koskevat turvallisuusohjeet ... Sivu 18
Alkuperäiset lisävarusteet/lisälaitteet ... Sivu 18
Tärinän ja melun vähentäminen ... Sivu 18
Käyttäytyminen hätätilanteissa ... Sivu 18
Jäännösriskit ... Sivu 18
Ensimmäinen käyttökerta ... Sivu 19
Matriisipidikkeen asennon muuttaminen ... Sivu 19
Sallittu materiaalin paksuus ... Sivu 19
Uratapin ja matriisipidikkeen asennus ja irrottaminen ... Sivu 19
Käyttäminen ... Sivu 19
Käynnistäminen/sammuttaminen ... Sivu 19
Voitelu ... Sivu 19
Leikkuutapahtuma ... Sivu 19
Aukot ... Sivu 19
Puhdistus ja huolto ... Sivu 20
Puhdistaminen ... Sivu 20
Kunnossapito ... Sivu 20
Korjaukset ... Sivu 20
Säilyttäminen ... Sivu 20
Kuljettaminen ... Sivu 20
Hävittäminen ... Sivu 20
Takuu ... Sivu 21
Toimiminen takuutapauksessa ... Sivu 21
Huoltopalvelu ... Sivu 21
EU-vaatimustenmukaisuusvakuutus ... Sivu 22

Käytettyjen kuvakkeiden luettelo

Tässä käyttöohjeessa, pakkauksessa ja arvokilvessä on käytetty seuraavia varoituksia:

	Lue käyttöohje.		Suojausluokka II (kaksoiseristys)
	Noudata varoituksia ja turvallisuushuomautuksia!		Käytä suojakäsineitä!
	Sähköiskun vaara!		Käytä kuulonsuojaimia!
	Käytä silmiensuojaimia!		Käytä hengityssuojainta!
	Käytä suojaavia, liukastumisen estäviä jalkineita!		Vaihtovirta/jännite
	Kytke tuote pois päältä ja irrota se sähköverkosta ennen minkään säätöjen tekemistä, huoltotoimenpiteitä, puhdistamista ja silloin, kun tuotetta ei käytetä.	CE	CE-merkintä ilmaisee yhdenmukaisuuden tätä tuotetta koskevien asiaankuuluvien EU-direktiivien kanssa.
Turvallisuustiedot Käyttöohjeet			

NAKERTAJA

Tarkoituksenmukainen käyttö

Laite soveltuu teräslevyn ja alumiinilevyn leikkaamiseen. Tämä tuote on tarkoitettu käytettäväksi yksinomaan kuivissa sisätiloissa.

Mikä tahansa muu käyttö tai tuotteen muuttaminen katsotaan epäasianmukaiseksi käytöksi, ja siitä voi aiheutua vaaroja, kuten kuolema, hengenvaarallisia vammoja ja vahinkoja. Valmistaja ei vastaa mistään vahingoista, jotka johtuvat virheellisestä käytöstä. Tuote on tarkoitettu yksinomaan kotitalouskäyttöön. Tuotetta ei ole tarkoitettu kaupalliseen käyttöön, teolliseen toimintaan tai vastaaviin tarkoituksiin.

Noudata kaikkia sovellettavia paikallisia turvallisuusmääräyksiä, standardeja ja asetuksia. Kansalliset tai paikalliset määräykset voivat rajoittaa melua aiheuttavien sähkötyökalujen käytön tiettyihin aikoihin.

Toimituksen sisältö

⚠ VAROITUS!

- Tuote ja pakkaus eivät ole lasten leluja! Lapset eivät saa leikkiä muovipusseilla, kelmuilla ja pienillä osilla! Kuristumisvaara ja tukehtumisvaara!

1 nakertaja
2 uratappia (1 esiasennettuna)
2 kuusioavainta
1 käyttöopas

Osien luettelo

Ennen lukemista taita kuvasivu auki ja tutustu laitteen kaikkiin toimintoihin.

1 Virtakytkin
2 Kuusiokoloruuvi
3 Mittausura 1,6 mm
4 Mittausura 1,2 mm
5 Matriisipidike
6 Matriisi
7 Kuusioavain
8 Kuusiokoloruuvi
9 Uratappi
10 Kuusioavain
11 Työkalupidike
12 Harjanpidikkeen suojukset

Tekniset tiedot

nakertaja	**PMK 550 D2**
Mallinumero	HG09160 (VDE-pistokkeella) HG09160-BS (BS-pistokkeella) HG09160-CH (CH-pistokkeella)
Nimellisjännite	230 V~ 50 Hz (vaihtovirta)
Nimellisvirrankulutus	550 W
Iskutaajuus tyhjäkäynnillä	2200 min^{-1}

Maksimi leikkuukapasiteetti / materiaalin paksuus

Alumiini	2,5 mm (200 N/mm^2)
Teräs	1,6 mm (400 N/mm^2) 1,2 mm (600 N/mm^2) 0,8 mm (800 N/mm^2)
Minimi leikkuusäde	sisä = 45 mm ulko = 50 mm
Leikkuuraidan leveys	5 mm
Suojausluokka	II/ ⧈ (kaksoiseristys)

Melupäästöarvo

Meluarvo on mitattu standardin EN62841 mukaan.
Sähkötyökalun A-painotettu melutaso on tyypillisesti

Äänenpainetaso	L_{pA}	=	93	dB
Epävarmuus	K_{pA}	=	3	dB
Äänitehotaso	L_{WA}	=	104	dB
Epävarmuus	K_{WA}	=	3	dB

Tärinän kokonaisarvot

(kolmen suunnan vektorisumma) määritetty standardin EN 62841 mukaan:

Levyjen leikkaaminen	a_h	=	8,7	m/s^2
Epävarmuus	K	=	1,5	m/s^2

⚠ VAROITUS!



Käytä kuulosuojaimia!

HUOMAUTUS

- Ilmoitettu tärinän kokonaisarvo ja ilmoitettu melupäästöarvo on mitattu standarditestimenetelmän mukaisesti ja niitä voidaan käyttää työkalujen keskinäiseen vertailuun.
- Ilmoitettuja tärinän ja melupäästön kokonaisarvoja voidaan käyttää myös altistumisen alustavaan arviointiin.

⚠ VAROITUS!

- Sähkötyökalun käytönaikaiset tärinä- ja melupäästöarvot voivat poiketa ilmoitetuista arvoista riippuen työkalun käyttötavasta, erityisesti käsiteltävästä työkappaleesta.
  Yritä minimoida tärinään ja meluun altistuminen. Esimerkkejä tärinän vähentämiseen liittyvistä toimenpiteistä ovat käsineiden käyttö työkalua käytettäessä ja työajan rajoittaminen. Toimintajakson kaikki vaiheet on otettava huomioon (esim. ajat, jolloin sähkötyökalu on sammutettu ja milloin se on tyhjäkäynnillä käynnistysajan lisäksi).



Yleiset turvallisuusohjeet

Sähkötyökalujen yleiset turvallisuusvaroitukset

⚠ VAROITUS!

- **Lue kaikki tämän sähkötyökalun mukana toimitetut turvallisuusvaroitukset, ohjeet, kuvat ja tekniset tiedot.** Alla lueteltujen ohjeiden noudattamatta jättäminen voi aiheuttaa sähköiskun, tulipalon ja/tai vakavan loukkaantumisen.

Säilytä kaikki varoitukset ja ohjeet myöhempää käyttöä varten.

Varoituksissa termillä ”sähkötyökalu” tarkoitetaan verkkokäyttöistä (johdollista) sähkötyökalua tai akkukäyttöistä (johdotonta) sähkötyökalua.

Työympäristön turvallisuus

- Pidä työalue puhtaana ja hyvin valaistuna. Sotkuiset tai hämärät alueet aiheuttavat onnettomuuksia.
- Älä käytä sähkötyökaluja räjähdysherkässä ympäristössä, kuten syttyvien nesteiden, kaasujen tai pölyn läheisyydessä. Sähkötyökalut tuottavat kipinöitä, jotka saattavat sytyttää pölyn tai höyryt.
- Älä päästä lapsia tai sivullisia lähelle, kun käytät sähkötyökalua. Häiriötekijät voivat aiheuttaa hallinnan menettämisen.

Sähköturvallisuus

- Sähkötyökalun pistokkeiden on vastattava pistorasiaa. Älä koskaan muokkaa pistokkeita millään tavalla. Älä käytä sovitinpistokkeita maadoitettujen sähkötyökalujen kanssa. Muokkaamattomat pistokkeet ja vastaavat pistorasiat vähentävät sähköiskun vaaraa.
- Vältä vartalon kosketusta maadoitettuihin pintoihin, kuten putkiin, lämpöpattereihin, liesiin ja jääkaappeihin. Sähköiskun vaara kasvaa, jos vartalosi koskettaa maadoitusta.
- Älä altista sähkötyökaluja vesisateeseen tai märkiin olosuhteisiin. Sähkötyökalun sisällä oleva vesi lisää sähköiskun vaaraa.
- Älä käytä johtoa väärin. Älä koskaan käytä johtoa sähkötyökalun kantamiseen, vetämiseen tai pistorasiasta irrottamiseen. Pidä johto poissa lämmöstä, öljystä, terävistä reunoista tai liikkuvista esineistä. Vaurioituneet tai sotkeutuneet johdot lisäävät sähköiskun vaaraa.
- Kun sähkötyökalua käytetään ulkona, käytä ulkokäyttöön sopivaa jatkojohtoa. Ulkokäyttöön sopivan johdon käyttäminen vähentää sähköiskun vaaraa.
- Jos sähkötyökalua on pakko käyttää kosteassa sijainnissa, käytä vikavirtasuojalla (RCD) suojattua virtalähdettä. Vikavirtasuojaimen (RCD) käyttö vähentää sähköiskun vaaraa.

Henkilökohtainen turvallisuus

- Pysy valppaana, katso mitä teet ja käytä tervettä järkeä käyttäessäsi sähkötyökalua. Älä käytä työkalua väsyneenä tai huumeiden, alkoholin tai lääkkeiden vaikutuksen alaisena. Hetkenkin tarkkaamattomuus sähkötyökalua käytettäessä saattaa johtaa vakavaan henkilövahinkoon.
- Käytä henkilönsuojaimia. Käytä aina suojalaseja. Suojavarusteiden, kuten hengityssuojaimen, luistamattomien turvakenkien, suojakypärän tai kuulonsuojaimen, käyttö tarvittaessa vähentää loukkaantumisvaaraa.
- Estä tahaton käynnistyminen. Varmista, että kytkin on pois päältä ennen työkalun liittämistä virtalähteeseen ja/tai akkuun, sen ottamista käteen tai työkalun kantamista. Sähkötyökalun kantaminen sormi virtakytkimellä tai virta kytkettynä olevan työkalun liittäminen pistorasiaan muodostavat onnettomuusvaaran.
- Irrota säätö- ja ruuviavaimet ennen sähkötyökalun virran kytkemistä päälle. Sähkötyökalun pyörivään osaan kiinni jäänyt säätöavain tai -työkalu saattaa aiheuttaa loukkaantumisen.
- Älä kurkottele. Säilytä aina tukeva asento ja hyvä tasapaino. Näin hallitset sähkötyökalun parhaalla mahdollisella tavalla odottamattomissa tilanteissa.
- Pukeudu asianmukaisesti. Älä käytä väljiä vaatteita tai koruja. Pidä hiukset ja vaatteet etäällä liikkuvista osista. Väljät vaatteet, korut tai pitkät hiukset voivat tarttua kiinni liikkuviin osiin.
- Jos laitteissa on liitännät pölynpoistolaitteille ja keräilylaitteille, varmista, että ne on liitetty ja niitä käytetään oikein. Pölynpoistolaitteiden käyttö vähentää pölyyn liittyviä vaaroja.
- Älä anna toistuvan käytön tuoman tuttavuuden tuudittaa itseäsi väärään turvallisuudentunteeseen äläkä koskaan sivuuta sähkötyökalujen turvallisuusohjeita, vaikka tuntisit työkalun hyvin. Huolimaton toiminta voi aiheuttaa vakavan henkilövahingon sekunnin murto-osassa.

Sähkötyökalun käyttö ja huolto

- Älä kuormita sähkötyökalua. Käytä oikeaa sähkötyökalua käyttökohteellesi. Oikea sähkötyökalu suoriutuu työstä paremmin ja turvallisemmin sillä nopeudella, jota varten se on suunniteltu.
- Älä käytä sähkötyökalua, jos kytkin ei käynnistä ja sammuta sitä. Mikä tahansa sähkötyökalu, jota ei voida hallita kytkimellä, on vaarallinen ja se on korjattava.
- Irrota pistoke pistorasiasta ja/tai akku, jos se on irrotettavissa, sähkötyökalusta ennen säätöjen tekemistä, lisävarusteiden vaihtamista tai sähkötyökalujen varastoimista. Tällaiset ennaltaehkäisevät turvatoimenpiteet vähentävät sähkötyökalun vahingossa käynnistymisen vaaraa.

- Säilytä käyttämättömät sähkötyökalut poissa lasten ulottuvilta, äläkä anna henkilöiden, jotka eivät tunne sähkötyökalua tai näitä ohjeita, käyttää sähkötyökalua. Sähkötyökalut ovat vaarallisia kouluttamattomissa käsissä.
- Huolla sähkötyökaluja ja lisävarusteita. Tarkista liikkuvien osien kohdistusvirhe tai kiinnittyminen, osien rikkoutuminen ja muut olosuhteet, jotka voivat vaikuttaa sähkötyökalun toimintaan. Jos vaurioitunut, sähkötyökalu on korjattava ennen käyttöä. Useat onnettomuudet tapahtuvat heikosti huollettujen sähkötyökalujen takia.
- Pidä leikkaustyökalut terävinä ja puhtaina. Asiallisesti huolletut leikkaustyökalut terävillä leikkausreunoilla eivät jää helposti jumiin ja niitä on helpompi hallita.
- Käytä sähkötyökalua, lisävarusteita ja työkalun teriä jne. näiden ohjeiden mukaisesti huomioimalla työskentelyolosuhteet ja tehtävä työ. Sähkötyökalun käyttö muihin kuin tarkoituksenmukaisiin toimintoihin voi aiheuttaa vaaratilanteen.
- Pidä kahvat ja tarttumapinnat kuivina, puhtaina, öljyttöminä ja rasvattomina. Työkalua ei voi käsitellä turvallisesti ja hallita odottamattomissa tilanteissa, jos kahvat ja tarttumapinnat ovat liukkaita.

Huolto

- Huollata sähkötyökalusi asiantuntevalla korjaajalla, joka käyttää vain alkuperäisvaraosia. Näin taataan sähkötyökalun turvallisuuden säilyminen.

Nakertajia koskevat turvallisuusohjeet

- Pidä työkalusta kiinni tukevalla otteella.
- Kiinnitä työkappale kunnolla.
- Pidä kädet poissa pyörivistä osista.
- Työkappaleen reunat ja lastut ovat teräviä. Käytä suojakäsineitä. Suosittelemme myös käyttämään paksupohjaisia kenkiä loukkaantumisten estämiseksi.
- Älä aseta työkalua työkappaleen lastujen päälle. Muuten työkalu saattaa vioittua tai sen toiminta häiriintyä.
- Älä anna työkalun käydä ilman valvontaa. Käytä työkalua vain käsin kiinni pitäen.
- Varmista aina vakaa seisonta-asento. Käyttäessäsi työkalua korkeilla työskentelypaikoilla, varmista, ettei alapuolella oleskele ketään.
- Vältä koskemasta uratappiin, matriisiin tai työkappaleeseen välittömästi työstön jälkeen, koska osat ovat vielä erittäin kuumia ja saattavat aiheuttaa ihon palovammoja.
- Vältä katkaisemasta sähköjohtoja. Se voi johtaa vakaviin sähköiskun aiheuttamiin vammoihin.

Alkuperäiset lisävarusteet/lisälaitteet

- Käytä ainoastaan käyttöohjeissa määriteltyjä ja laitteen kanssa yhteensopivia lisävarusteita ja lisälaitteita.

Tärinän ja melun vähentäminen

Melu- ja tärinäpäästöjen vaikutuksen vähentämiseksi on rajoitettava käyttöaikaa, käytettävä vähän tärinää ja melua aiheuttavia toimintatiloja sekä käytettävä henkilönsuojaimia.

Ota huomioon seuraavat seikat tärinälle ja melulle altistumisen riskien minimoimiseksi:

- Käytä tuotetta vain sen käyttötarkoituksen ja näiden ohjeiden mukaisesti.
- Varmista, että tuote on hyvässä kunnossa ja hyvin huollettu.
- Käytä tuotteelle tarkoitettuja lisävarustetyökaluja, ja varmista, että ne ovat hyvässä kunnossa.
- Pidä tiukasti kiinni kahvoista/tartuntapinnasta.
- Huolla tätä tuotetta näiden ohjeiden mukaisesti ja pidä ne hyvin voideltuina (mikäli tarpeen).
- Suunnittele työaikataulusi niin, että tärisevien työkalujen käyttö jakautuu pidemmälle ajanjaksolle.

Käyttäytyminen hätätilanteissa

Tutustu tämän tuotteen käyttöön tämän käyttöoppaan avulla. Paina turvallisuusvaroitukset mieleesi ja noudata niitä kirjaimellisesti. Tämä auttaa ehkäisemään riskejä ja vaaroja.

- Ole aina valppaana käyttäessäsi tätä tuotetta, jotta voit tunnistaa ja käsitellä riskit ajoissa. Nopea puuttuminen voi estää vakavan loukkaantumisen ja omaisuusvahingot.
- Kytke tuote pois päältä ja irrota se sähköverkosta, jos ilmenee toimintahäiriöitä. Tarkastuta tuote pätevällä ammattilaisella ja korjauta se tarvittaessa, ennen kuin käytät sitä uudelleen.

Jäännösriskit

Vaikka käyttäisit tuotetta kaikkien turvamääräysten mukaisesti, joitakin onnettomuus- ja omaisuusvahinkoriskejä ei voida välttää. Seuraavat vaarat voivat liittyä tämän tuotteen rakenteeseen ja suunnitteluun:

- Tärinästä aiheutuvat terveydelliset ongelmat, jos tuotetta käytetään pitkiä aikoja tai jos sitä ei hoideta asianmukaisesti ja huolleta oikealla tavalla.
- Henkilö- ja omaisuusvahingot rikkoutuneiden lisävarusteiden tai piilossa oleviin kohteisiin äkillisesti osumisen takia.

- Sinkoutuvien esineiden aiheuttamat henkilö- ja omaisuusvahingot.

HUOMAUTUS

- Tämä tuote tuottaa sähkömagneettisen kentän käytön aikana! Tämä kenttä saattaa häiritä aktiivisia tai passiivisia lääketieteellisiä implantteja tietyissä olosuhteissa! Vakavien tai kuolemaan johtavien henkilövahinkojen välttämiseksi suosittelemme, että lääketieteellisiä implantteja käyttävät henkilöt keskustelevat lääkärin tai lääketieteellisen implantin valmistajan kanssa ennen laitteen käyttöä!

Ensimmäinen käyttökerta

⚠ VAROITUS!



Kytke tuote aina pois päältä, irrota se verkkovirrasta ja anna tuotteen jäähtyä ennen minkään säätöjen suorittamista!

Matriisipidikkeen asennon muuttaminen

Kuva A

Matriisin asentoa voidaan säätää 360°. Käytettävissä on 4 työasentoa 90°:n välein. Työasentoja voidaan säätää seuraavasti:

1. Avaa kuusiokoloruuvi **2** mukana tulevalla kuusioavaimella **7**.
2. Kierrä matriisipidike **5** haluttuun työasentoon niin, että vastaava reikä matriisipidikkeessä **5** osoittaa kuusiokoloruuvia **2** kohti.
3. Kiristä kuusiokoloruuvi **2** jälleen mukana tulevalla kuusioavaimella **7**.
4. Kierrä matriisipidikettä **5** hieman tarkistaaksesi, että se on kiinnittynyt oikeaan asentoon.

Sallittu materiaalin paksuus

- Maksimi leikkuukapasiteetti riippuu materiaalin laadusta ja lujuudesta.
- Mittausurat **3** ja **4** matriisipidikkeessä **5** on tarkoitettu paksuustulkiksi sallitulle leikkuupaksuudelle. Älä koskaan leikkaa mitään teknisissä tiedoissa ilmoitettua materiaalin paksuutta paksumpaa.

Uratapin ja matriisipidikkeen asennus ja irrottaminen

Kuvat B+C

Uratapin ja matriisipidikkeen irrottaminen

1. Avaa kuusiokoloruuvi **2** kuusioavaimella **7**.
2. Vedä matriisipidike **5** irti tuotteesta.
3. Avaa kuusiokoloruuvi **8** kuusioavaimella **10**, jotta voit poistaa uratapin **9** työkalupidikkeestä **11**.

Uratapin ja matriisipidikkeen asentaminen

1. Aseta uusi uratappi **9** työkalupidikkeeseen **11** niin, että uratapissa **9** oleva reikä osoittaa kuusiokoloruuvia **8** kohden.
2. Kiristä kuusiokoloruuvi **8** tiukkaan kiinnittääksesi uratapin **9** paikalleen.
3. Ohjaa ja aseta matriisipidike **5** takaisin tuotteeseen työkalupidikkeen **11** kautta.
4. Kierrä matriisipidike **5** haluttuun työasentoon niin, että vastaava reikä matriisipidikkeessä **5** osoittaa kuusiokoloruuvia **2** kohti.
5. Kiristä kuusiokoloruuvi **2** jälleen kuusioavaimella **7**.
6. Kierrä matriisipidikettä **5** hieman tarkistaaksesi, että se on kiinnittynyt oikeaan asentoon.

Käyttäminen

Käynnistäminen/sammuttaminen

Tuotteen kytkeminen päälle

- Siirrä virtakytkin **1** asentoon **I**.

Tuotteen kytkeminen pois päältä

- Aseta virtakytkin **1** asentoon **0**.

Voitelu

- Levitä tavanomaista koneöljyä leikkuulinjalle pidentääksesi uratapin **9** ja matriisin **6** käyttöikää.
  Tämä on erityisen tärkeää alumiinia leikattaessa.

Leikkuutapahtuma

1. Pidä laitetta työstötapahtuman aikana suorassa kulmassa (90°) työkappaleeseen nähden.
2. Siirrä tuotetta kevyesti painaen leikkuusuuntaan.

Aukot

- Sisäaukkoja leikatessa täytyy aukon olla yli 22,5 mm, jotta matriisipidike **5** mahtuu sen sisään.

Puhdistus ja huolto

⚠ VAROITUS!



Kytke tuote aina pois päältä ja anna tuotteen jäähtyä ennen tarkastus-, huolto- ja puhdistustoimenpiteitä!

Puhdistaminen

- Älä koskaan päästä nesteitä tuotteen sisälle.
- Tuote on aina pidettävä puhtaana, kuivana eikä siinä saa olla öljyä tai rasvaa. Poista siitä lika jokaisen käytön jälkeen ja ennen varastointia.
- Säännöllinen ja kunnollinen puhdistus auttaa varmistamaan turvallisen käytön ja pidentää tuotteen käyttöikää.
- Puhdista tuote kuivalla liinalla. Käytä pehmeää harjaa vaikeasti tavoitettavien alueiden puhdistamiseen.

HUOMAUTUS

- Älä käytä tuotteen puhdistamiseen kemiallisia, emäksisiä, hankaavia tai muita voimakkaita puhdistus- tai desinfiointiaineita, koska ne voivat vaurioittaa sen pintaa.

Kunnossapito

- Tarkista tuote ja lisävarusteet kulumisen ja vaurioiden varalta ennen jokaista käyttöä ja jokaisen käytön jälkeen. Vaihda ne tarvittaessa uusiin tässä käyttöoppaassa kuvatulla tavalla.
  Noudata teknisiä vaatimuksia (katso "Tekniset tiedot").
- Hiiliharjat täytyy irrottaa ja tarkistaa säännöllisesti. Jos ne ovat kuluneet kulumisrajaan asti, ne on vaihdettava. Pidä hiiliharjat aina puhtaina, jotta ne liukuvat vapaasti pidikkeissä. Molemmat hiiliharjat on vaihdettava samanaikaisesti. Käytä vain samanlaisia hiiliharjoja.
- Irrota harjanpidikkeen suojukset **12** ruuvimeisselillä. Poista kuluneet hiiliharjat, asenna uudet paikalleen ja kierrä harjanpidikkeen suojukset takaisin kiinni.

⚠ VAROITUS!

- Jos virtajohto on vaihdettava, sen saa vaihtaa vain valmistaja tai tämän valtuuttama edustaja turvallisuusriskien välttämiseksi.

Korjaukset

Tämä tuote ei sisällä osia, jotka käyttäjä voi korjata. Ota yhteys valtuutettuun huoltoliikkeeseen tai vastaavalla pätevyydellä varustettuun henkilöön, jotta se voidaan tarkastaa ja korjata.

Säilyttäminen

- Puhdista tuote (katso "Puhdistaminen").
- Säilytä tuote ja sen lisävarusteet pimeässä, kuivassa, pakkasettomassa ja hyvin ilmastoidussa paikassa.
- Säilytä tuote aina paikassa, johon lapset eivät pääse.

Kuljettaminen

- Suojaa tuote kovilta iskuilta tai voimakkaalta tärinältä, joita voi esiintyä ajoneuvoissa kuljetuksen aikana.
- Kiinnitä tuote, jotta se ei pääse liukumaan tai kaatumaan.

Hävittäminen



Noudata pakkausmateriaalien jätteiden lajittelua koskevia merkintöjä. Ne koostuvat lyhenteistä (a) sekä numeroista (b) ja tarkoittavat seuraavaa: 1–7 = muovit / 20–22 = paperi ja pahvi / 80–98 = komposiitit.



Lisätietoja käytöstä poistetun tuotteen hävittämismahdollisuuksista saat kuntasi tai kaupunkisi viranomaisilta.



Älä heitä käytettyä tuotetta kotitalousjätteisiin. Hävitä tuote toimittamalla se asianmukaiseen jätehuoltoon. Lisätietoja keräyspaikoista ja niiden aukioloajoista saat kuntasi viranomaisilta.

Takuu

Tuote on valmistettu huolellisesti tiukkojen laatudirektiivien mukaan ja tarkistettu huolella ennen toimitusta. Materiaali- tai valmistusvirheiden tapauksessa kuluttajalla on laillisia oikeuksia tuotteen myyjää kohtaan. Alla oleva takuu ei rajoita kuluttajan lakisääteisiä oikeuksia millään tavalla.

Tämän tuotteen takuu on 3 vuotta ostopäivästä lukien. Takuuaika alkaa ostopäivästä. Säilytä alkuperäinen ostokuitti turvallisessa paikassa, koska tätä asiakirjaa vaaditaan ostotositteena.

Mahdollisista ostohetkellä esiintyneistä vaurioista tai vioista on ilmoitettava välittömästi tuotteen pakkauksesta purkamisen jälkeen.

Jos 3 vuoden sisällä tuotteen ostopäivästä alkaen tuotteesta löytyy materiaali- tai valmistusvirhe, korjaamme tuotteen ilmaiseksi harkintamme mukaan. Takuuaikaa ei pidennetä myönnetyn takuuvaatimuksen vuoksi. Tämä koskee myös vaihdettuja ja korjattuja osia.

Takuun voimassaolo lakkaa, jos tuote on vioittunut, sitä on käytetty tai huollettu tarkoituksenvastaisesti.

Takuu kattaa materiaali- ja valmistusvirheet. Takuu ei kata tuotteen osia, jotka kuluvat normaalisti (esim. paristot, akut, letkut, väripatruunat) ja joita voidaan sen vuoksi pitää kuluvina osina eikä myöskään rikkoutuvia osia esim. kytkimiä, akkuja tai lasista valmistettuja osia.

Toimiminen takuutapauksessa

Jotta pyyntösi voidaan käsitellä nopeasti, noudata seuraavia ohjeita:

Säilytä tiedusteluja varten kassakuitti ja tuotenro (IAN 524212_2601) todisteena ostosta.

Löydät tuotenumeron tuotteen tyyppikilvestä, tuotteessa olevasta kaiverruksesta, käyttöohjeen kansilehdestä (alavasemmalla) tai tuotteen taka- tai alaosan tarrasta.

Jos tuotteen toiminnassa ilmenee vikoja tai muita puutteita, ota ensin yhteyttä alla mainittuun huoltopalveluun puhelimitse tai sähköpostitse.

Voit tämän jälkeen lähettää vialliseksi todetun tuotteen veloituksetta huoltopalvelun ilmoittamaan osoitteeseen. Liitä mukaan ostokuitti (kassakuitti) sekä tiedot viasta ja sen esiintymisajasta.

Voit tarkastella ja ladata näitä ja monia muita käyttöoppaita osoitteessa parkside-diy.com. Skannaamalla tämän QR-koodin pääset suoraan osoitteeseen parkside-diy.com. Valitse maa ja etsi käyttöohjeet hakukentän avulla. Syöttämällä tuotenumeron (IAN) 524212_2601 löydät tuotteesi käyttöohjeen.



Huoltopalvelu

FI **Huoltopalvelu Suomi**
Puhelin: 0800916210
Yhteydenottolomake osoitteessa *parkside-diy.com*
IAN 524212_2601

CE

EU-vaatimustenmukaisuusvakuutus

EU-VAATIMUSTENMUKAISUUSVAKUUTUS (nro. 524212_2601)

Me, yritys

OWIM GmbH & Co. KG, Stiftsbergstraße 1, 74167 Neckarsulm, Saksa

vakuuttaa yksinomaisella vastuulla, että tuote:

IAN:	**524212_2601**
Tuotetunniste:	**"PARKSIDE" Nakertaja**
Mallinumero:	**HG09160**

Täyttää lueteltujen EU-direktiivien olennaiset vaatimukset

2006/42/EY [EUVL L 157, 9.6.2006]
2014/30/EU [EUVL L 96, 29.3.2014]
2011/65/EU [EUVL L 174, 1.7.2011]

Viittaukset niihin asiaankuuluviin yhdenmukaistettuihin standardeihin tai viittaus muihin teknisiin eritelmiin, joiden perusteella vaatimustenmukaisuusvakuutus on annettu:

Nro / osat
2006/42/EY
EN 62841-1:2015+A11:2022
EN 62841-2-8:2016
2014/30/EU
EN IEC 61000-3-2:2019+A1:2021+A2:2024
EN 61000-3-3:2013+A1:2019+A2:2021
EN IEC 55014-1:2021
EN IEC 55014-2:2021

Edellä kuvattu vakuutuksen kohde on Euroopan parlamentin ja neuvoston direktiivin 2011/65/EU, annettu 8 päivänä kesäkuuta 2011, tiettyjen vaarallisten aineiden käytön rajoittamisesta sähkö- ja elektroniikkalaitteissa, vaatimusten mukainen:

Nro / osat
EN IEC 63000:2018 (4.3.3 c)
EN 62321-3-1:2014
EN 62321-4:2014+A1:2017
EN 62321-5:2014
EN 62321-7-1:2015
EN 62321-7-2:2017
EN 62321-6:2015
EN 62321-8:2017

Teknisten asiakirjojen säilyttäjä: OWIM GmbH & Co.KG

Puolesta allekirjoittanut:

OWIM GmbH & Co. KG, Stiftsbergstraße 1, 74167 Neckarsulm, Saksa

Käännös alkuperäisen vaatimustenmukaisuusvakuutuksen

Neckarsulm	21.5.2026	ppa. Jens Buchheim	ppa. Dr. Thorsten Maier
Paikka	Päivämäärä	valtuutettu allekirjoittaja	valtuutettu allekirjoittaja

FI

Lista över använda piktogram ... Sidan 24
Avsedd användning ... Sidan 24
Leveransinnehåll ... Sidan 24
Artikellista ... Sidan 24
Tekniska data ... Sidan 25
Allmänna säkerhetsinstruktioner ... Sidan 25
Allmänna säkerhetsvarningar för elverktyg ... Sidan 25
Säkerhetsinstruktioner för nibbler ... Sidan 27
Originaltillbehör/extrautrustning ... Sidan 27
Vibrations- och bullerreducering ... Sidan 27
Beteende i nödsituationer ... Sidan 27
Kvarvarande risker ... Sidan 28
Första användning ... Sidan 28
Ändra skärhållarens position ... Sidan 28
Tillåtna materialtjocklekar ... Sidan 28
Fästa och ta bort räfflade stiftet och skärhållaren ... Sidan 28
Hantering ... Sidan 29
Stänga av/slå på ... Sidan 29
Smörjning ... Sidan 29
Skärprocess: ... Sidan 29
Utskärningar ... Sidan 29
Rengöring och underhåll ... Sidan 29
Rengöring ... Sidan 29
Underhåll ... Sidan 29
Reparation ... Sidan 29
Förvaring ... Sidan 29
Transport ... Sidan 29
Avfallshantering ... Sidan 30
Garanti ... Sidan 30
Handläggning av garantianspråk ... Sidan 30
Service ... Sidan 30
EG-försäkran om överensstämmelse ... Sidan 31

Lista över använda piktogram Följande varningar används i den här bruksanvisningen, på förpackningen och på märketiketten:			
	Läs bruksanvisningen		Skyddsklass II (dubbelisolerad)
	Följ varningarna och säkerhetsnoteringarna!		Använd skyddshandskar!
	Risk för elektrisk stöt!		Använd hörselskydd!
	Använd skyddsglasögon!		Använd andningsskydd!
	Använd halkfria skyddsskor!		Växelström/spänning
	Stäng av produkten och koppla ifrån den från strömförsörjningen innan några justeringar görs, rengöring utförs och när produkten inte används.		CE-märkning anger överensstämmelse med relevanta EU-direktiv som gäller för denna produkt.
	Säkerhetsinformation Bruksanvisning		

NIBBLER

Avsedd användning

Denna produkt är lämplig för att skära metallplåt och aluminiumplåt. Denna produkt är endast avsedd att användas inomhus på torra platser.

All annan användning eller modifiering av produkten anses vara felaktig användning och kan resultera i faror såsom dödsfall, livshotande skador eller egendomsskador. Tillverkaren påtar sig inget ansvar för skador som orsakas av felaktig användning. Produkten är endast avsedd för hemmabruk. Produkten är inte avsedd för kommersiell användning, användning inom industrin eller liknande syften.

Observera alla tillämpliga lokala säkerhetsbestämmelser, standarder och förordningar. Användningen av bullerstrålande elverktyg kan vara begränsade vid vissa tillfällen av nationella och lokala bestämmelser.

Leveransinnehåll

⚠ VARNING!

- Produkten och förpackningen är inga leksaker för barn! Barn får inte leka med plastpåsar, plattor eller små delar! Det finns en risk för tilltäppning och kvävning!

1 Nibbler
2 Räfflade stift (1 förmonterad)
2 Insexnycklar
1 Bruksanvisning

Artikellista

Innan läsning, vik upp sidan med illustrationerna och bekanta dig med alla funktionerna på enheten.

1 Strömbrytare
2 Insexskruv
3 Mätspår 1,6 mm
4 Mätspår 1,2 mm
5 Skärhållare
6 Skär
7 Insexnyckel
8 Insexskruv
9 Räfflat stift
10 Insexnyckel
11 Verktygshållare
12 Borste hållarlock

Tekniska data

Nibbler	**PMK 550 D2**
Modellnummer	HG09160 (med VDE kontakt) HG09160-BS (med BS kontakt) HG09160-CH (med CH kontakt)
Märkspänning	230 V~ 50 Hz (Växelström)
Nominell energiförbrukning	550 W
Slagfrekvens tomgång	2200 min^{-1}

Max skärkapacitet/materialtjocklek

Aluminium	2,5 mm (200 N/mm^2)
Stål	1,6 mm (400 N/mm^2) 1,2 mm (600 N/mm^2) 0,8 mm (800 N/mm^2)
Min. skärvinkel	insida = 45 mm utsida = 50 mm
Skärbredd spår	5 mm
Skyddsklass:	II/⧈ (dubbel isolering)

Utstrålande bullervärde

Bullermätvärde fastställt enligt EN 62841. Det A-värderade bullervärdet för elverktyg är typiskt enligt följande:

Ljudtrycksnivå	L_{pA}	=	93	dB
Osäkerhet	K_{pA}	=	3	dB
Ljudeffektnivå	L_{WA}:	=	104	dB
Osäkerhet	K_{WA}:	=	3	dB

Totalt vibrationsvärde

(vektor total för tre riktningar) fastställt i enlighet med EN 62841:

Skära stålmaterial	a_h	=	8,7	m/s^2
Osäkerhet	K	=	1,5	m/s^2

⚠ VARNING!



Använd hörselskydd!

NOTERA

- De deklarerade totala vibrationsvärdena har uppmätts i enlighet med en standardtestmetod och kan användas för att jämföra ett verktyg med ett annat.
- Det deklarerade buller- och vibrationsemissionsvärdet kan också användas för en preliminär exponeringsutvärdering.

⚠ VARNING!

- Vibrations- och bullerutstrålningen under faktisk användning av elverktyget kan skilja sig från de deklarerade värdena beroende på sättet hur verktyget används, särskilt vilken typ av arbetsstycke som behandlas.
  Försök att minimera exponeringen för vibrationer och buller. Exempel på åtgärder för att reducera vibrationer inklusive användning av handskar när verktyget används samt begränsa arbetstiden. Alla delar ar arbetscykel måstes tas med i beräkningen (d.v.s tiden när verktyget är avstängt och när det körs på tomgång i tillägg till körtiden).



Allmänna säkerhetsinstruktioner

Allmänna säkerhetsvarningar för elverktyg

⚠ VARNING!

- **Läs igenom alla säkerhetsvarningar, instruktioner, illustrationer och specifikationer som medföljer detta elverktyg.** Om inte alla instruktioner som listas nedan följs kan det leda till elektriska stötar, brand och/eller allvarliga personskador.

Spara alla varningar och instruktioner för framtida referens.

Termen "elverktyg" i varningarna refererar till ditt eldrivna (sladdanslutna) elverktyg eller batteridrivna (sladdlösa) elverktyg).

Arbetsplatsens säkerhet

- Håll arbetsområdet rent och väl upplyst. Belamrade och mörka områden inbjuder till olyckor.
- Använd inte elverktyg i explosiva atmosfärer, såsom i närheten av brandfarliga vätskor, gaser eller damm. Elverktyg skapar gnistor som kan antända dammet eller ångorna.
- Håll barn och åskådare undan när elverktyget används. Distraherande kan göra att du tappar kontrollen.

Elektrisk säkerhet

- Elverktygets kontakt måste matcha uttaget. Modifiera aldrig kontakten på något sätt. Använd inte några adapterkontakter med jordade (jordanslutna) elverktyg. Omodifierade kontakter och matchande uttag kommer att minska risken för elektriska stötar.
- Undvik kroppskontakt med jordade eller jordanslutna ytor, såsom rör, räcken och kylskåp. Det finns en ökad risk för elektriska stötar om din kropp är jordad eller jordansluten.
- Utsätt inte elverktyg för regn eller våta förhållanden. Vatten som kommer in i ett elverktyg kommer att öka risken för elektriska stötar.
- Missbruka inte sladden. Använd aldrig sladden för att bära, dra eller koppla ifrån elverktyget. Håll sladden undan från värme, olja, vassa kanter eller rörliga delar. Skadad eller trassliga sladdar ökar risken för elektriska stötar.
- När ett elverktyg används utomhus, använd en förlängningssladd som är avsedd för utomhusbruk. Användning av en sladd som är lämplig för utomhusbruk minskar risken för elektrisk stöt.
- Om elverktyget används i en fuktig miljö, använd en jordfelsbrytare. Användning av en jordfelsbrytare minskar risken för elektrisk stöt.

Personlig säkerhet

- Var uppmärksam, titta på vad du gör och använd sunt förnuft när ett elverktyg används. Använd inte ett elverktyg när du är trött eller påverkad av droger, alkohol eller mediciner. Ett ögonblicks ouppmärksamhet under användningen av elverktyg kan resultera i allvarliga personskador.
- Använd personlig skyddsutrustning. Använd alltid skyddsglasögon. Skyddsutrustning såsom dammask, halkfria skyddsskor, hjälm eller hörselskydd som används under lämpliga förhållanden kommer att reducera personskador.
- Förhindra oavsiktlig start. Se till att omkopplaren är i avstängd position innan anslutning till strömkällan och/eller batteripaketet, elverktyget lyfts upp eller bärs. Om elverktyget bärs med fingret på avtryckaren eller om elverktyget strömsatta elverktyg som slagits på inbjuder till olyckor.
- Ta bort alla inställningsnycklar innan elverktyget slås på. En nyckel eller en nyckel som lämnas isatt i en roterande del av elverktyget kan resultera i personskador.
- Sträck dig inte för långt. Behåll bra fotfäste och balans hela tiden. Detta gör att elverktyget kan kontrolleras bättre i oväntade situationer.
- Använd lämpliga kläder. Använd inte löst sittande kläder eller smycken. Håll håret, kläderna och handskarna undan från rörliga delar. Lösa kläder, smycken eller långt hår kan fastna i rörliga delar.
- Om enheten är försedd med anslutning för dammutsugning, se till att dessa är anslutna och används korrekt. Användning av dammuppsamling kan reducera dammrelaterade faror.
- L¨åt dig inte invaggas i en falsk säkerhet och ignorera inte säkerhetsreglerna för elverktyg även om du är bekant med elverktyg efter upprepad användning. Oförsiktig handling kan orsaka allvarliga skador inom bråkdelen av en sekund.

Elverktyg skötsel och användning

- Tvinga inte elverktyget. Använd korrekt elverktyg för ditt arbete. Korrekt elverktyg kommer att göra jobbet bättre och säkrare med den hastighet som den är designad för.
- Använd inte elverktyget om det inte går att slå på och stänga av det med strömbrytaren. Alla elverktyg som inte kan kontrolleras med strömbrytaren är farliga och måste repareras.
- Koppla ifrån kontakten från strömkällan och/eller ta bort batteripaketet, om det är löstagbart, från elverktyget innan några justeringar görs eller tillbehör byts, eller elverktyget förvaras. Sådana preventiva säkerhetsåtgärder reducerar risken att elverktyget startas oavsiktligt.
- Håll elverktyg som går på tomgång utom räckhåll för barn och låt inte personer som är obekanta med elverktyget eller dessa instruktioner använda elverktyget. Elverktyg är farliga i händerna på ovana användare.

- Underhåll elverktyg och tillbehör. Kontrollera om det finns felinställningar eller kärvande rörliga delar, trasiga delar eller andra förhållanden som kan påverka elverktygets arbete. Vid skador, lämna verktyget för reparation innan användning. Många olyckor orsakas av dåligt underhållna elverktyg.
- Håll sågverktyg vassa och rena. Korrekt underhållna klippverktyg med vassa skärande kanter är mindre troligt att de kärvar och är lättare att kontrollera.
- Använd elverktyget, tillbehör och verktygsbits etc. i enlighet med dessa instruktioner, med beaktande at arbetsförhållanden och arbetet som ska utföras. Användning av elverktyg för annat än de avsedda kan resultera i farliga situationer.
- Håll handtag och greppytor torra, rena och frita från olja och fett. Hala handtag och greppytor möjliggör inte säker hantering och kontroll av verktyget i oväntade situationer.

Service

- Lämna ditt elverktyg för service hos en kvalificerad reparatör som endast använder identiska utbytesdelar. Detta kommer att garantera att säkerheten hos elverktyget bibehålls.

Säkerhetsinstruktioner för nibbler

- Håll verktyget med ett fast grepp.
- Säkra arbetsstycket ordentligt.
- Håll händerna borta från roterande delar.
- Kanterna och spån från arbetsstycket är vassa. Använd handskar. För att förhindra skador är det rådligt att använda skor med tjock sula.
- Placera inte verktyget på spånen från arbetsstycket. I annat fall kan verktyget skadas och få funktionsfel.
- Lämna inte verktyget utan uppsikt när det körs. Använd endast verktyget när du håller det i händerna.
- Se alltid till att ha ett stadigt fotfäste. När du arbetar i en upphöjd position, se till att ingen står under dig.
- Undvik att vidröra det räfflade stiftet, skäret eller arbetsstycket direkt efter arbetet eftersom delarna fortfarande kommer att vara mycket heta och kan orsaka brännskador på huden.
- Undvik att skära av elektriska ledningar. Det kan elda till allvarliga olyckor på grund av elektriska stötar.

Originaltillbehör/extrautrustning

- Använd endast tillbehör och ytterligare utrustning som specificerats i bruksanvisningen och som är kompatibla med produkten.

Vibrations- och bullerreducering

Begränsa drifttiden för att minska buller- och vibrationspåverkan, begränsa drifttiden, använda låga vibrationer och låga bullerlägen och bär personlig skyddsutrustning.

Ta hänsyn till följande punkter för att minimera riskerna för vibrations- och bullerexponering:

- Använd endast produkten enligt dess design och de här instruktionerna.
- Se till att produkten är i gott skick och väl underhållen.
- Använd rätt tillbehörsverktyg för produkten och se till att de är i gott skick.
- Håll hårt i handtagen/greppytan.
- Underhåll den här produkten i enlighet med de här instruktionerna och håll den väl smord (när det är lämpligt).
- Planera ditt arbetsschema för att sprida användning av verktyg med hög vibration över en längre tidsperiod.

Beteende i nödsituationer

Bekanta dig med användningen av denna produkt med hjälp av denna bruksanvisning. Memorera säkerhetsvarningarna och följ dem bokstavligen. Detta hjälper till att förhindra risker och faror.

- Var alltid uppmärksam vid användning av den här produkten, så att du tidigt kan känna igen och hantera risker. Snabba ingrepp kan förhindra allvarliga person- och egendomsskador.
- Stäng av produkten och koppla bort den från elnätet om fel uppstår. Låt kvalificerad personal kontrollera produkten och reparera den vid behov innan den återanvänds.

Kvarvarande risker

Även om du använder den här produkten i enlighet med alla säkerhetskrav, kvarstår potentiella risker för person- och egendomsskador. Följande faror kan uppstå i samband med strukturen och utformningen av denna produkt:

- Hälsoskador som uppstår på grund av vibrationsemission om produkten används under långa tidsperioder eller inte hanteras och underhålls korrekt.
- Kropps- och egendomsskador på grund av trasiga tillbehörsverktyg eller plötsliga stötar av dolda föremål under användning.
- Risk för person- och egendomsskador orsakade av flygande föremål.

NOTERA

- Denna produkt producerar ett elektromagnetiskt fält under användningen! Detta fält kan under vissa omständigheter påverka aktiva eller passiva medicinska implantat! För att minska risken för allvarliga eller dödliga skador rekommenderar vi att personer med medicinska implantat rådfrågar deras läkare och tillverkaren av deras medicinska implantat innan maskinen används!

Första användning

⚠ VARNING!



Stäng alltid av produkten och koppla bort det från elnätet och låt produkten svalna innan några justeringar görs!

Ändra skärhållarens position

Bild A

Skärpositionen kan justeras 360°. 4 arbetspositioner förskjutna med 90° är specificerade. Arbetspositionerna kan ställas in enligt följande:

1. Lossa insexskruven **2** med den medföljande insexnyckeln **7**.
2. Vrid skärhållaren **5** till önskad arbetsposition så att respektive hål i skärhållaren **5** är riktad mot insexskruven **2**.
3. Dra åt insexskruven **2** med den medföljande insexnyckeln **7**.
4. Vrid skärhållaren **5** lätt för att kontrollera om den är fastsatt i korrekt position.

Tillåtna materialtjocklekar.

- Den maximala skärkapaciteten beror på materialets kvalitet och styrka.
- Mätspåren **3** och **4** på skärhållaren **5** kan användas som en tjockleksmätare för tillåtna skärtjockleken. Skär aldrig material som är tjockare än vad som specificeras i de tekniska data.

Fästa och ta bort räfflade stiftet och skärhållaren.

Bild B+C

Ta bort räfflade stiftet och skärhållaren.

1. Lossa insexskruven **2** med den medföljande insexnyckeln **7**.
2. Dra bort skärhållaren **5** från produkten.
3. Lossa insexskruven **8** med insexnyckeln **10** så att du kan ta bort det räfflade stiftet **9** från verktygshållaren **11**.

Fästa det räfflade stiftet och skärhållaren.

1. Sätt i det nya räfflade stiftet **9** i verktygshållaren **11** så att hålet i det räfflade stiftet **9** är riktat mot insexskruven **8**.
2. Dra åt insexskruven **8** för att säkra det räfflade stiftet **9** på plats.
3. Styr och sätt tillbaka skärhållaren **5** via verktygshållaren **11** i produkten.
4. Vrid skärhållaren **5** till önskad arbetsposition så att respektive hål i skärhållaren **5** är riktad mot insexskruven **2**.
5. Dra åt insexskruven **2** med den medföljande insexnyckeln**7**.
6. Vrid skärhållaren **5** lätt för att kontrollera om den är fastsatt i korrekt position.

Hantering

Stänga av/slå på

Slå på produkten

- Ställ strömbrytaren **1** i positionen **I**.

Stänger av produkten

- Flytta strömbrytaren **1** till positionen**0**.

Smörjning

- Påför standard maskinolja på skärlinjen för att förlänga livslängden på det räfflade stiftet **9** och skäret **6**. Detta är särskilt viktigt vid skärning i aluminium.

Skärprocess:

1. Håll enheten i rät vinkel (90°) mot arbetsstycket under maskinbehandlingen.
2. Flytta produkten i skärriktningen med ett försiktigt tryck.

Utskärningar

- För interna utskärningar, ett hål större än 22,5 mm behövs för att sätta in skärhållaren **5**.

Rengöring och underhåll

⚠ VARNING!



Stäng alltid av produkten och låt produkten svalna innan inspektion, underhåll och rengöringsarbeten utförs!

Rengöring

- Låt ingen vätska komma in i produkten.
- Produkten måste alltid hållas ren, torr och fri från olja och fett. Ta bort smuts från den efter varje användning och innan förvaring.
- Regelbunden och korrekt rengöring hjälper till att garantera säker användning och förlänger produktens livslängd.
- Rengör produkten med en torr trasa. Använd en mjuk borste för områden som är svåra att komma åt.

NOTERA

- Använd inga kemikalier. alkaliska, slipande eller andra aggressiva rengöringsmedel eller desinfektionsmedel för att rengöra denna produkt eftersom de kan skada dess yta.

Underhåll

- Innan och efter varje användning, kontrollera produkten och tillbehören för slitage och skador. Om så krävs, byt till nya såsom beskrivs i denna bruksanvisning. Observera de tekniska kraven (se "Tekniska data").
- Kolborstarna måste tas bort och kontrolleras regelbundet. Om de är nedslitna till slitagegränsen måste de bytas ut. Håll alltid kolborstarna rena så att den kan glida fritt in hållarna. Byt alltid båda kolborstarna samtidigt. Använd endast identiska kolborstar.
- Skruva loss borsthållarlocken **12** med en skruvmejsel. Ta bort den slitna kolborstarna, sätt i de nya och skruva tillbaka borsthållarlocket.

⚠ VARNING!

- Om elsladden behöver bytas måste detta göras av tillverkaren eller des representant för att undvika säkerhetsrisker.

Reparation

Denna produkt innehåller inte några delar som kan repareras av användaren. Kontakta ett auktoriserat servicecenter eller en likvärdig kvalificerad person för att få den kontrollerad och reparerad.

Förvaring

- Rengör produkten (se "Rengöring")
- Förvara produkten och dess tillbehör på en mörk, torr,. frostfri och välventilerad plats.
- Förvara alltid produkten på en plats utom räckhåll för barn.

Transport

- Skydda produkten från alla kraftiga stötar eller starka vibrationer vilka kan uppstå under transport i ett fordon.
- Fäst produkten för att förhindra att den glider eller faller omkull.

Avfallshantering



Beakta märkningen på förpackningsmaterialet för rätt källsortering vid avfallshantering. Dessa har markerats med förkortningar (a) och siffror (b) med följande betydelse: 1–7: plaster / 20–22: papper och kartong / 80–98: kompositmaterial.



Kontakta kommunen för närmare information om avfallshantering av den förbrukade produkten.



Den uttjänta produkten måste källsorteras och lämnas till korrekt avfallshantering och får inte kastas i hushållsavfallet. Information om återvinningsstationer och deras öppettider erhåller du hos de lokala myndigheterna.

Garanti

Produkten har tillverkats enligt stränga kvalitetskrav och kontrollerats noggrant före leverans. I händelse av materialfel eller tillverkningsfel har du lagstadgade rättigheter mot säljaren av produkten. Dina lagstadgade rättigheter begränsas inte på något sätt av vår garanti som anges nedan.

Garantin för den här produkten är 3 år från och med inköpsdatum. Garantitiden börjar från och med inköpsdagen. Förvara originalkvittot på en säker plats eftersom detta dokument krävs som inköpsbevis.

Alla skador eller brister som redan finns vid tidpunkten för köpet måste rapporteras omedelbart efter uppackning av produkten.

Om det uppstår ett materialfel eller ett tillverkningsfel på denna produkt inom 3 år efter köpet, kommer vi, efter eget gottfinnande, att antingen reparera eller byta ut produkten åt dig utan kostnad. Garantiperioden förlängs inte av ett beviljat garantianspråk. Det gäller även för utbytta eller reparerade delar.

Denna garanti är ogiltig om produkten har skadats eller använts eller underhållits felaktigt.

Garantin täcker material- och tillverkningsfel. Denna garanti täcker inte produktdelar som är föremål för normalt slitage och som därför anses vara slitdelar (t.ex. batterier, batteripack, slangar, bläckpatroner) och inte heller skador på ömtåliga delar, t.ex. strömbrytare eller delar av glas.

Handläggning av garantianspråk

Iaktta anvisningarna nedan för att säkerställa en snabb handläggning av din förfrågan:

Ha alltid kassakvittot och artikelnumret i beredskap (IAN 524212_2601) för att bevisa köpet.

Artikelnumret finns på produktens typskylt, en gravyr på produkten, omslaget till din handledning (längts ner till vänster) eller etiketten på baksidan eller undersidan av produkten.

Om funktionsfel eller andra brister uppstår kontakta först nedanstående serviceavdelning via telefon eller e-post.

Du kan sedan utan kostnad skicka en produkt som har registrerats som defekt till den serviceadress som du har fått. Bifoga inköpsbeviset (kassakvitto) och uppgifter om vilket fel det handlar om och när det inträffade.

På parkside-diy.com kan du titta på och ladda ner denna och många andra handböcker. Med denna QR-kod kommer du direkt till parkside-diy.com. Välj ditt land och sök efter bruksanvisningen via sökmasken. Genom inmatning av artikelnumret (IAN) 524212_2601 kommer du till din artikels bruksanvisning.

PDF ONLINE
parkside-diy.com

Service

(SE) **Service Sverige**
Tel.: 020795049
Kontaktformulär på *parkside-diy.com*
IAN 524212_2601

(FI) **Service Finland**
Tel: 0800916210
Kontaktformulär på *parkside-diy.com*
IAN 524212_2601

CE

EG-försäkran om överensstämmelse

EG-FÖRSÄKRAN OM ÖVERENSSTÄMMELSE (nr 524212_2601)

Vi, företaget

OWIM GmbH & Co. KG, Stiftsbergstraße 1, 74167 Neckarsulm, Tyskland

förklarar på eget ansvar att produkten

IAN:	**524212_2601**
Produktidentifikation:	**"PARKSIDE" Nibbler**
Modellnummer:	**HG09160**

uppfyller de grundläggande kraven i de angivna EU-direktiven

2006/42/EG [EUT L 157, 09.06.2006]
2014/30/EU [EUT L 96, 29.03.2014]
2011/65/EU [EUT L 174, 01.07.2011]

Hänvisningar till de relevanta harmoniserade standarder eller andra tekniska specifikationer enligt vilka överensstämmelsen försakras:

N° / Delar
2006/42/EG
EN 62841-1:2015+A11:2022
EN 62841-2-8:2016
2014/30/EU
EN IEC 61000-3-2:2019+A1:2021+A2:2024
EN 61000-3-3:2013+A1:2019+A2:2021
EN IEC 55014-1:2021
EN IEC 55014-2:2021

Föremålet för försäkran ovan överensstämmer som bekrivs ovan är i överensstämmelse med Europaparlamentets och rådets direktiv 2011/65/EU av den 8 juni 2011 om begränsning av användningen av vissa farliga ämnen i elektrisk och elektronisk utrustning:

N° / Delar
EN IEC 63000:2018 (4.3.3 c)
EN 62321-3-1:2014
EN 62321-4:2014+A1:2017
EN 62321-5:2014
EN 62321-7-1:2015
EN 62321-7-2:2017
EN 62321-6:2015
EN 62321-8:2017

Arkivering av teknisk dokumentation: OWIM GmbH & Co.KG

Undertecknat för:

OWIM GmbH & Co. KG, Stiftsbergstraße 1, 74167 Neckarsulm, Tyskland

Översättning av den ursprungliga försäkran om överensstämmelse

Neckarsulm	21.5.2026	ppa. Buchheim	ppa. T. Maier
Ort	Datum	ppa. Jens Buchheim Prokurist	ppa. Dr. Thorsten Maier Prokurist

SE

Liste over brugte piktogrammer ... Side 33
Forskriftsmæssig anvendelse ... Side 33
Leveringsomfang ... Side 33
Liste over dele ... Side 34
Tekniske data ... Side 34
Generelle sikkerhedsinstruktioner ... Side 35
Generelle sikkerhedsanvisninger for elektroværktøj ... Side 35
Sikkerhedshenvisninger for pladesaks ... Side 36
Originalt tilbehør/ekstraudstyr ... Side 36
Vibrations- og støjreduktion ... Side 37
Procedurer i nødstilfælde ... Side 37
Restrisici ... Side 37
Første brug ... Side 37
Skift matriceholderposition ... Side 37
Tilladt materialestyrke ... Side 37
Montering/afmontering af kærvstift og matriceholder ... Side 38
Betjening ... Side 38
Tænd/sluk ... Side 38
Smøring ... Side 38
Skæreproces ... Side 38
Udsnit ... Side 38
Rengøring og vedligeholdelse ... Side 38
Rengøring ... Side 38
Vedligeholdelse ... Side 38
Reparation ... Side 39
Opbevaring ... Side 39
Transport ... Side 39
Bortskaffelse ... Side 39
Garanti ... Side 39
Afvikling af garantisager ... Side 40
Service ... Side 40
EU-overensstemmelseserklæring ... Side 41

Liste over brugte piktogrammer			
De følgende advarselstegn bruges i denne betjeningsvejledning, på emballagen og på typeskiltet:			
	Læs betjeningsvejledningen.		Beskyttelsesklasse II (dobbeltisolering)
	Overhold advarsler og sikkerhedsanvisninger!		Brug beskyttelseshandsker!
	Risiko for elektrisk stød!		Brug høreværn!
	Brug beskyttelsesbriller!		Brug støvmaske!
	Brug skridsikre sikkerhedssko!		Vekselstrøm/-spænding
	Sluk for produktet, afbryd det fra netspændingen og lad produktet afkøle, før der udføres tilpasninger, vedligeholdelses- eller rengøringsarbejder, eller når produktet ikke er i brug.	CE	CE-mærket bekræfter overensstemmelse med de for produktet gældende EU-retningslinjer.
Sikkerhedsoplysninger Brugervejledning			

PLADENIPLER

Forskriftsmæssig anvendelse

Dette produkt er beregnet til skæring i ark af stål og aluminium. Produktet er udelukkende tilladt til brug i tørre rum.

Andre anvendelser eller ændringer af produktet anses for at være ikke-tilsigtet og kan medføre risici i form af livsfare, kvæstelser eller beskadigelser. For skader, som er opstået på grund af anvendelse mod bestemmelserne, giver producenten ingen garanti. Produktet er kun beregnet til privat brug. Produktet er ikke beregnet til erhvervsmæssig brug eller lignende anvendelse.

Overhold alle relevante lokale sikkerhedsforskrifter, normer og forordninger. Anvendelse af støjende elektroværktøjer kan være begrænset til bestemte tidsrum i henhold til nationale eller lokale forskrifter.

Leveringsomfang

⚠ ADVARSEL!

▶ Produktet og emballagen er ikke legetøj for børn! Børn må ikke lege med plastposer, folier og smådele! Der er fare for slugning og kvælning!

1 Pladenipler
2 Kærvstifter (1 formonteret)
2 Unbrakonøgler
1 Brugsvejledning

Liste over dele

Slå før læsningen op på siden med figurerne, og gør dig først fortrolig med alle apparatets funktioner.

1	Til/fra kontakt	**7**	Unbrakonøgle
2	Unbrakoskrue	**8**	Unbrakoskrue
3	Målenot 1,6 mm	**9**	Kærvstift
4	Målenot 1,2 mm	**10**	Unbrakonøgle
5	Matriceholder	**11**	Værktøjsholder
6	Matrice	**12**	Børsteholderkappe

Tekniske data

Pladesaks	**PMK 550 D2**
Modelnummer	HG09160 (med VDE-stik) HG09160-BS (med BS-stik) HG09160-CH (med CH-stik)
Nominel spænding	230 V~ 50 Hz (vekselstrøm)
Nominel effekt	550 W
Ubelastet slagtal	2200 min^{-1}

Maks. skærekapacitet/materialestyrke

Aluminium	2,5 mm (200 N/mm^2)
Stål	1,6 mm (400 N/mm^2) 1,2 mm (600 N/mm^2) 0,8 mm (800 N/mm^2)
Min. skæreradius	indvendigt = 45 mm udvendigt = 50 mm
Skærebredde	5 mm
Beskyttelsesklasse	II / ⧈ (dobbeltisolering)

Støjemissionsværdi

Måleværdi fastlagt i henhold til EN 62841. Det A-vægtede støjniveau fra elektroværktøjet er typisk

Lydtryksniveau	L_{pA}	=	93	dB
Usikkerhed	K_{pA}	=	3	dB
Lydeffektniveau	L_{WA}	=	104	dB
Usikkerhed	K_{WA}	=	3	dB

Totale vibrationsværdier

(Vektorsum i tre retninger) fastlagt i henhold til EN 62841:

Skæring af plader	a_h	=	8,7	m/s^2
Usikkerhed	K	=	1,5	m/s^2

⚠ ADVARSEL!



Brug høreværn!

BEMÆRK

- De anførte totale vibrationsværdier og de anførte støjemissionsværdier er målt i henhold til normerede testmetoder og kan derfor anvendes til sammenligning med et andet elektroværktøj.
- De anførte totale vibrationsværdier og de anførte støjemissionsværdier kan også anvendes til en foreløbig vurdering af belastningen.

⚠ ADVARSEL!

- Vibrations- og støjemissionsværdier kan afvige fra de angivne værdier i forhold til den faktiske anvendelse af elektroværktøjet og afhængigt at den måde elektroværktøjet anvendes på og til, især i forhold til hvilken materialetype, der bearbejdes.
  Sørg for, at belastningen fra vibrationer og støj bliver så lille som muligt. Til reduktion af vibrationsbelastningen kan der eksempelvis anvendes handsker ved brug af værktøjet, og arbejdstiden med værktøjet kan begrænses. Dertil skal alle dele af driftscyklussen tages med i betragtning (fx de tidsrum, hvor elektroværktøjet er slukket og de tidsrum, hvor det er tændt, men kører uden belastning).

Generelle sikkerhedsinstruktioner

Generelle sikkerhedsanvisninger for elektroværktøj

⚠ ADVARSEL!

- **Læs alle sikkerhedsanvisninger, vejledninger, illustrationer og tekniske data, der medfølger til dette elektroværktøj.** Hvis nedenstående sikkerhedsanvisninger og vejledninger ikke overholdes, er der fare for elektriske stød, brand og/eller alvorlige kvæstelser.

Gem alle sikkerhedsanvisninger og vejledninger til senere anvendelse.

Begrebet "elektroværktøj", der anvendes i sikkerhedsanvisningen refererer til netdrevne elektroværktøjer (med netledning) eller til batteridrevne elektroværktøjer (uden netledning).

Sikkerhed på arbejdspladsen

- **Sørg for at arbejdsområdet er rent og godt belyst.** Uorden og et dårligt belyst arbejdsområde kan medføre uheld.
- **Elektroværktøjerne må ikke anvendes i eksplosionsfarlige miljøer, hvor der befinder sig brændbare væsker, gasser eller støv.** Elektroværktøjer udsender gnister, der kan antænde støv eller dampe.
- **Hold børn og andre personer på afstand ved brug af elektroværktøjet.** Ved forstyrrelser kan kontrollen over elektroværktøjet gå tabt.

Elektrisk sikkerhed

- **Elektroværktøjets tilslutningsstik skal passe til stikkontakten. Stikket må under ingen omstændigheder modificeres. Anvend aldrig et adapterstik sammen med elektroværktøjer med jordforbindelse.** Originale stik og passende stikkontakter mindsker risikoen for elektriske stød.
- **Undgå, at kroppen får kontakt med jordforbundne genstande, som rør, radiatorer, komfurer og køleskabe.** Der er øget risiko for elektriske stød hvis kroppen er jordforbundet.
- **Elektroværktøjer må ikke udsættes for regn og fugt.** Risikoen for et elektrisk stød øges, hvis der trænger vand ind i elektroværktøjet.
- **Netledningen må ikke bruges til at bære elektroværktøjet, hænge det op eller til at trække stikket ud af stikkontakten. Hold netledningen væk fra varme, olie og skarpe kanter eller bevægelige dele.** Beskadigede eller snoede netledninger øger risikoen for et elektrisk stød.
- **Hvis elektroværktøjet anvendes udendørs, må der kun bruges forlængerledninger, der er beregnet til udendørs brug.** Anvendelse af en forlængerledning, der er beregnet til udendørs brug mindsker risikoen for et elektrisk stød.
- **Hvis det ikke er muligt at undgå at bruge elektroværktøjet i fugtige miljøer, skal der anvendes et fejlstrømsrelæ.** Anvendelse af et fejlstrømsrelæ mindsker risikoen for et elektrisk stød.

Sikkerhed for personer

- Vær opmærksom på, hvad og hvordan du gør, og brug den sunde fornuft ved arbejde med et elektroværktøj. Brug ikke et elektroværktøj, hvis du er ukoncentreret eller træt, påvirket af stoffer, alkohol eller medicin. Bare et øjebliks uopmærksomhed ved brugen af elektroværktøjet kan føre til alvorlige kvæstelser.
- Benyt personlige værnemidler og altid sikkerhedsbriller. Ved at bære personlige værnemidler, som støvmaske, skridsikre sikkerhedssko, beskyttelseshjelm eller høreværn, der passer til den konkrete anvendelse af elektroværktøjet, mindskes risikoen for kvæstelser.
- Undgå utilsigtet idriftsættelse. Kontrollér, at elektroværktøjet er slukket, før det tilsluttes strømforsyningen, og/eller batteriet, frakobles eller bæres. Hvis elektroværktøjet bæres med fingeren på afbryderen, eller apparatet er tændt, når det tilsluttes strømforsyningen, er der risiko for ulykker.
- Fjern indstillingsværktøjer eller skruenøgler, før elektroværktøjet tændes. Et værktøj eller en nøgle, der er i kontakt med en roterende del af elektroværktøjet, kan forårsage kvæstelser.
- Undgå unormale kropsholdninger. Sørg for at stå sikkert, og hold altid balancen. Sådan kan elektroværktøjet nemmere kontrolleres i uventede situationer.

- Anvend egnet beklædning. Undgå at anvende tøj med vidde og smykker. Hår og tøj skal holdes væk fra bevægelige dele. Løst tøj, smykker eller langt hår kan gribes af bevægelige dele.
- Hvis der kan monteres støvudsugnings- og opsamlingsindretninger skal de tilsluttes og anvendes korrekt. Anvendelse af støvudsugning kan forebygge farlige situationer med støv.
- Pas på falsk sikkerhed, og gå ikke på kompromis med sikkerhedsreglerne for elektroværktøjer, også selvom du er fortrolig med elektroværktøjet efter lang tids anvendelse. Uopmærksomhed kan inden for brøkdele af et sekund medføre alvorlige kvæstelser.

Anvendelse og håndtering af elektroværktøjer

- Elektroværktøjet må ikke overbelastes. Anvend det korrekte elektroværktøj til arbejdsopgaven. Med det korrekte elektroværktøj arbejder du bedre og mere sikkert i det anførte effektområde.
- Anvend ikke et elektroværktøj med en defekt afbryder. Et elektroværktøj, der ikke længere kan tændes og slukkes, er farligt og skal repareres.
- Træk stikket ud af stikkontakten, og/eller fjern det udtagelige genopladelige batteri, før der foretages indstillinger på apparater, skiftes værktøj, eller når elektroværktøjet lægges væk. Disse forholdsregler forhindrer utilsigtet start af elektroværktøjet.
- Opbevar elektroværktøjer, der ikke benyttes, uden for børns rækkevidde. Personer, der ikke er fortrolige med elektroværktøjet eller ikke har læst disse anvisninger, må ikke anvende værktøjet. Elektroværktøj, der anvendes af uerfarne personer, er farligt.
- Vedligehold elektroværktøjer og værktøjer omhyggeligt. Kontrollér, om bevægelige dele fungerer korrekt og ikke klemmer, om dele er ødelagt og har taget skade i en sådan grad at elektroværktøjets funktion påvirkes. Beskadigede dele skal repareres før de anvendes med elektroværktøjet. Mange ulykker skyldes dårligt vedligeholdte elektroværktøjer.
- Skæreværktøjer skal være skarpe og rene. Skæreværktøjer, der er plejet korrekt, har skarpe skærekanter og sætter sig ikke fast og er nemmere at styre.
- Anvend elektroværktøj, tilbehør, værktøjer etc. i henhold til disse anvisninger. Vær opmærksom på arbejdsforholdene og den opgave, der skal udføres. Brug af elektroværktøjer til andre opgaver, end de er beregnet til, kan medføre farlige situationer.
- Hold håndtag og gribeflader tørre, rene og fri for olie og fedt. Glatte håndtag og gribeflader forhindrer sikker betjening og kontrol over elektroværktøjet under uforudsete situationer.

Service

- Elektroværktøjet må kun repareres af fagfolk og kun ved anvendelse af originale reservedele. Herved sikres at elektroværktøjets sikkerhedsstandard bibeholdes.

Sikkerhedshenvisninger for pladesaks

- Hold om værktøjet med et fast greb.
- Arbejdsemnet skal sikres korrekt.
- Hold hænderne væk fra roterende dele.
- Værktøjets kanter og spåner og skarpe. Brug handsker. For at beskytte mod skader anbefales det også at bruge sko med tykke såler.
- Læg ikke værktøjet på arbejdsemnets spåner. I modsat fald kan det medføre beskadigelser og funktionsforstyrrelser af værktøjet.
- Produktet må ikke være i drift uden opsyn. Betjen kun værktøjet med hænderne.
- Sørg altid for en sikker arbejdsstilling. Når værktøjet bruges på en hævet arbejdsplads, skal det sikres, at der ikke befinder sig personer herunder.
- Undgå at berøre kærvstiften, matricen eller værktøjet umiddelbart efter anvendelse, fordi delene stadig er meget varme og kan forårsage hudforbrænding.
- Undgå overskæring af elektriske kabler. Dette kan medføre alvorlige uheld på grund af elektrisk stød.

Originalt tilbehør/ekstraudstyr

- Brug kun tilbehør og ekstraudstyr, som er angivet i betjeningsvejledningen, eller hvis anvendelse er kompatibel med apparatet.

Vibrations- og støjreduktion

Begræns anvendelsestiden, anvend driftsformer med lave vibrationer og støj, og bær desuden personlige værnemidler for at reducere vibrations- og støjpåvirkninger.

Følgende foranstaltninger bidrager til reduktion af støj- og vibrationsbestemte risici:

- Anvend kun produktet i henhold til den forskriftsmæssige anvendelse og som beskrevet i denne vejledning.
- Kontrollér, at produktet er fejlfrit og godt vedligeholdt.
- Anvend de rigtige værktøjer til dette produkt og kontrollér, at de er fejlfri.
- Hold produktet sikkert fast i håndtag/gribeflader.
- Vedligehold produktet i henhold til anvisningerne, og sørg for korrekt smøring (hvis det er relevant).
- Planlæg arbejdsforløbet således, at langvarig anvendelse af produkter med høje vibrationstal fordeles over et længere tidsrum.

Procedurer i nødstilfælde

Bliv først fortrolig med anvendelse af dette produkt i henhold til betjeningsvejledningen. Husk sikkerhedsanvisningerne, og sørg for at overholde dem. Dette hjælper med at reducere risici og farer.

- Ved anvendelse af dette produkt skal du altid være opmærksom på hurtig registrering og afhjælpning af farer. Hurtig reaktion kan forhindre alvorlige kvæstelser og materielle skader.
- Sluk omgående for produktet ved fejlfunktion og afbryd spændingsforsyningen. Lad produktet kontrollere og eventuelt reparere af kvalificerede fagfolk, før det tages i brug igen.

Restrisici

Selv om dette produkt anvendes forskriftsmæssigt, vil der altid være en potentiel risiko for person- og materielle skader. Følgende faresituationer kan fx forekomme i sammenhæng med konstruktionen og opbygningen af dette produkt:

- Sundhedsskader som følge af vibrationer, hvis produktet anvendes over et længere tidsrum, ikke er korrekt håndteret og vedligeholdt.
- Person- og tingskader som kan henføres til defekte skæreværktøjer eller pludselige påvirkninger fra et skjult emne under brugen.
- Fare for kvæstelser og materielle skader fra flyvende objekter.

BEMÆRK

- Dette produkt udsender et elektrisk felt under brug! Under bestemte forhold kan dette felt påvirke aktive eller passive medicinske implantater! For at reducere faren for alvorlige eller dødelige kvæstelser, anbefales det, at personer med medicinske implantater konsulterer egen læge eller implantatets fabrikant, før produktet anvendes!

Første brug

⚠ ADVARSEL!



Sluk for produktet, afbryd det fra netspændingen og lad produktet afkøle, før der udføres tilpasninger!

Skift matriceholderposition

Fig. A

Matricepositionen kan justeres 360°. Der er 4 arbejdspositioner. Arbejdspositionerne kan indstilles således:

1. Løsn unbrakoskruen **2** med unbrakonøglen **7**.
2. Drej matriceholderen **5** i den ønskede arbejdsposition, så den pågældende boring i matriceholderen **5** vender mod unbrakoskruen **2**.
3. Drej unbrakoskruen **2** med unbrakonøglen **7** fast igen.
4. Drej let på matriceholderen **5** for at kontrollere, om den holdes i den rigtige position.

Tilladt materialestyrke

- Den maksimale skærekapacitet afhænger af arbejdsmaterialet og dets hårdhed.
- Målenoterne **3 4** på matriceholderen **5** er beregnet til at finde tykkelsen i henhold til den tilladte skæretykkelse. Skær aldrig i stærkere materialer end angivet i de tekniske data.

Montering/afmontering af kærvstift og matriceholder

Fig. B+C

Afmontering af kærvstift og matriceholder

1. Løsn unbrakoskruen **2** med unbrakonøglen **7**.
2. Træk matriceholderen **5** af apparatet.
3. Løsn unbrakoskruen **8** med unbrakonøglen **10** for at fjerne kærvstiften **9** fra værktøjsholderen **11**.

Montering af kærvstift og matriceholder

1. Sæt kærvstiften **9** på værktøjsholderen **11**, således at boringen i kærvstiften **9** vender mod unbrakoskruen **8**.
2. Stram unbrakoskruen **8** fast for at fastgøre kærvstiften **9**.
3. Påfør og sæt igen matriceholderen **5** over værktøjsholderen **11** på apparatet.
4. Drej matriceholderen **5** i den ønskede arbejdsposition, så den pågældende boring i matriceholderen **5** vender mod unbrakoskruen **2**.
5. Drej unbrakoskruen **2** med unbrakonøglen **7** fast igen.
6. Drej let på matriceholderen **5** for at undersøge, om den holdes i den rigtige position.

Betjening

Tænd/sluk

Tænd produktet

- Tryk til/fra kontakten **1** i position **I**.

Sluk produktet

- Tryk til/fra kontakten **1** i position **0**.

Smøring

- Brug en gængs maskinolie på skærelinjen for at forlænge brugstiden for kærvstiften **9** og matricen **6**.
  Dette er især vigtig ved skæring af aluminium.

Skæreproces

1. Hold under arbejdsgangen produktet i en ret vinkel (90°) i forhold til arbejdsemnet.
2. Bevæg apparatet med et jævnt tryk i skæreretningen.

Udsnit

- Ved indvendig udskæring kræves der en boring større end 22,5 mm til isætning af matriceholderen **5**

Rengøring og vedligeholdelse

⚠ ADVARSEL!



Sluk for produktet, afbryd det fra netspændingen og lad produktet afkøle, før der udføres inspektions-, vedligeholdelses- eller rengøringsarbejder!

Rengøring

- Det skal sikres, at der ikke trænger væske ind i produktet.
- Hold altid produktet rent, tørt og fri for olie eller smørefedt. Fjern støv efter hvert brug og før opbevaring.
- Regelmæssig og grundig rengøring hjælper med til sikker brug og forlænger produktets levetid.
- Rengør produktet med en tør klud. Anvend en blød børste på svært tilgængelige steder.

BEMÆRK

▶ Brug ikke kemiske, alkaliske, slibende eller andre aggressive rengørings- eller desinfektionsmidler til at rengøre produktet, da disse kan beskadige overfladerne.

Vedligeholdelse

- Kontrollér produktet og tilbehørsdele for slid og beskadigelser før og efter hver anvendelse. Udskift om nødvendigt disse med nye, som beskrevet i denne betjeningsvejledning.
  Vær opmærksom på de tekniske krav (se "Tekniske data").
- Kulbørsterne skal regelmæssigt afmonteres og kontrolleres. Hvis de er brugt ned til slitagegrænsen, skal de udskriftes. Hold altid kulbørsterne rene, så de glider uhindret i holderne. Begge kulbørster skal udskiftes på én gang. Brug kun identiske kulbørster.
- Drej børsteholderkapperne **12** ud med en skruetrækker. Tag de brugte kulbørster ud, sæt de nye i, og drej derefter igen børsteholderkapperne i.

⚠ ADVARSEL!

▶ Hvis netledningen skal udskiftes, må dette af sikkerhedsmæssige årsager kun gøres af producenten eller dennes repræsentant.

Reparation

- Dette produkt indeholder ikke dele, som brugeren selv kan reparere. Kontakt en kvalificeret specialist for at få produktet kontrolleret og repareret.

Opbevaring

- Rengør produktet (se "Rengøring").
- Opbevar produktet og tilbehøret på et mørkt, tørt og frostfrit sted med god udluftning.
- Opbevar altid produktet på et sted, som er utilgængeligt for børn.

Transport

- Beskyt produktet mod stød og stærke vibrationer, der især kan opstå under transport i køretøjer.
- Sørg for at produktet ikke kan glide og/eller vælte.

Bortskaffelse



Bemærk forpakningsmaterialernes mærkning til affaldssorteringen, disse er mærket med forkortelser (a) og numre (b) med følgende betydning: 1-7: kunststoffer / 20-22: papir og pap / 80-98: kompositmaterialer.



De får oplyst muligheder til bortskaffelse af det udtjente produkt hos deres lokale myndigheder eller bystyre.



Bortskaf produktet korrekt, når det har nået slutningen på sin levetid, og ikke i husholdningsaffaldet. Du kan få oplysninger om indsamlingssteder og deres åbningstider hos de lokale myndigheder.

Garanti

Produktet er blevet fremstillet efter strenge kvalitetsstandarder og kontrolleret nøje før udlevering. I tilfælde af materiale- eller produktionsfejl kan du i medfør af loven gøre krav gældende over for sælgeren af produktet. Dine lovmæssige rettigheder begrænses på ingen måde af den af os nedennævnte garanti.

Garantien på dette produkt gælder i 3 år regnet fra købsdatoen. Garantien gælder fra købsdatoen. Opbevar den originale kvittering et sikkert sted, da dette dokument forlanges forlagt som dokumentation for købet.

Alle skader eller mangler, der allerede forefindes på tidspunktet for købet, skal straks meddeles efter udpakningen af produktet.

Hvis der inden for 3 år regnet fra købsdatoen viser sig en materiale- eller produktionsfejl på produktet, reparerer eller udskifter vi det – efter vores valg – gratis for dig. Garantiperioden forlænges ikke som følge af et imødekommet krav om garanti. Dette gælder også for udskiftede og reparerede dele.

Denne garanti bortfalder, hvis produktet er blevet beskadiget eller anvendt og vedligeholdt forkert.

Garantien dækker materiale- og produktionsfejl. Denne garanti dækker hverken produktdele, der er udsat for normal slitage og derfor er at betragte som sliddele (f.eks. batterier, akkumulatorer, slanger, farvepatroner), eller skader på skrøbelige dele, f.eks. kontakter eller dele af glas.

Afvikling af garantisager

For at sikre en hurtig behandling af din forespørgsel, bedes du overholde følgende instruktioner:

Ved alle forespørgsler, skal kvitteringen og varenummeret (IAN 524212_2601) kunne forevises som dokumentation på købet.

Varenummeret kan du aflæse på produktets typeskilt, en gravering på produktet, forsiden af din betjeningsvejledning (nederst til venstre) eller på en mærkat på bagsiden eller undersiden af produktet.

Hvis der opstår funktionsfejl eller andre mangler, skal du i første omgang kontakte serviceafdelingen via telefon eller e-mail.

Et defekt produkt kan gratis sendes til den serviceadresse, der er blevet oplyst, vedlagt kvitteringen (kassebonen) og en beskrivelse af, hvilken defekt der er opstået og hvornår den er opstået.

På parkside-diy.com kan du se og downloade denne og mange andre manualer. Ved at scanne QR-koden får du adgang til parkside-diy.com. Vælg dit land og søg efter betjeningsvejledningen i søgefeltet. Ved at indtaste varenummeret (IAN) 524212_2601 finder du frem til betjeningsvejledningen af dit produkt.

PDF ONLINE
parkside-diy.com

Service

(DK) **Service Danmark**
Tel.: 80254583
Kontaktformular på *parkside-diy.com*
IAN 524212_2601

CE

EU-overensstemmelseserklæring

EU-OVERENSSTEMMELSESERKLÆRING (Nr. 524212_2601)

Vi, firmaet

OWIM GmbH & Co. KG, Stiftsbergstraße 1, 74167 Neckarsulm, Tyskland

erklærer på eget ansvar, at produktet

IAN:	**524212_2601**
Produktidentifikation:	**"PARKSIDE" Pladenipler**
Modelnummer:	**HG09160**

opfylder de grundlæggende krav i de anførte EU-direktiver

2006/42/EF [EUT L 157, 09.06.2006]
2014/30/EU [EUT L 96, 29.03.2014]
2011/65/EU [EUT L 174, 01.07.2011]

Referencer til de relevante anvendte harmoniserede standarder eller referencer til de andre tekniske specifikationer, som der erklæres overensstemmelse med:

Nr. / dele
2006/42/EF
EN 62841-1:2015+A11:2022
EN 62841-2-8:2016
2014/30/EU
EN IEC 61000-3-2:2019+A1:2021+A2:2024
EN 61000-3-3:2013+A1:2019+A2:2021
EN IEC 55014-1:2021
EN IEC 55014-2:2021

Genstanden for ovennævnte erklæring er i overensstemmelse med Europa-Parlamentets og Rådets direktiv 2011/65/EU af den 8. juni 2011 om begrænsning af brugen af visse farlige stoffer i elektrisk og elektronisk udstyr:

Nr. / dele
EN IEC 63000:2018 (4.3.3 c)
EN 62321-3-1:2014
EN 62321-4:2014+A1:2017
EN 62321-5:2014
EN 62321-7-1:2015
EN 62321-7-2:2017
EN 62321-6:2015
EN 62321-8:2017

Ihændehaver af den tekniske dokumentation: OWIM GmbH & Co.KG

Underskrevet for og på vegne af:

OWIM GmbH & Co. KG, Stiftsbergstraße 1, 74167 Neckarsulm, Tyskland

Oversættelse af original overensstemmelseserklæring

Neckarsulm	21.5.2026	ppa. Buchheim	ppa. T. Maier
Sted	Dato	ppa. Jens Buchheim Prokurist	ppa. Dr. Thorsten Maier Prokurist

DK

Lista używanych piktogramów ... Strona 43
Użytkowanie zgodne z przeznaczeniem ... Strona 43
Zakres dostawy ... Strona 43
Lista części ... Strona 44
Dane techniczne ... Strona 44
Ogólne instrukcje dotyczące bezpieczeństwa ... Strona 45
Ogólne instrukcje bezpieczeństwa dla uchwytów elektronarzędzi ... Strona 45
Instrukcje bezpieczeństwa związane z nożycami do cięcia blachy ... Strona 46
Akcesoria oryginalne i urządzenia dodatkowe ... Strona 47
Redukcja wibracji i hałasu ... Strona 47
Zachowanie w sytuacjach awaryjnych ... Strona 47
Inne zagrożenia ... Strona 47
Pierwsze użycie ... Strona 47
Zmiana pozycji uchwytu matrycy ... Strona 48
Dopuszczalna grubość materiału ... Strona 48
Montaż/demontaż gwintowanego kołka oraz uchwytu matrycy ... Strona 48
Użytkowanie ... Strona 48
Włączanie/wyłączanie ... Strona 48
Smarowanie ... Strona 48
Cięcie ... Strona 48
Wycięcia ... Strona 48
Czyszczenie i konserwacja ... Strona 49
Czyszczenie ... Strona 49
Konserwacja ... Strona 49
Naprawy ... Strona 49
Przechowywanie ... Strona 49
Transport ... Strona 49
Utylizacja ... Strona 49
Gwarancja ... Strona 50
Sposób postępowania w przypadku naprawy gwarancyjnej ... Strona 50
Serwis ... Strona 50
Deklaracja zgodności WE ... Strona 51

Lista używanych piktogramów

W niniejszej instrukcji obsługi, na opakowaniu i na tabliczce znamionowej zastosowano następujące ostrzeżenia:

	Przeczytać instrukcję obsługi.		Stopień ochrony II (podwójna izolacja)
	Przestrzegać ostrzeżeń i instrukcji bezpieczeństwa!		Nosić rękawice ochronne!
	Ryzyko porażenia prądem!		Należy nosić ochronę słuchu!
	Należy nosić okulary ochronne!		Nosić maskę przeciwpyłową!
	Należy nosić antypoślizgowe obuwie ochronne!		Prąd przemienny/napięcie przemienne
	Wyłączyć produkt, odłączyć od zasilania i pozostawić do ostygnięcia przed wykonaniem jakiejkolwiek regulacji, kontroli, konserwacji lub czyszczenia, gdy produkt nie jest używany.	CE	Znak CE potwierdza zgodność z dyrektywami UE mającymi zastosowanie do produktu.
	Informacje dotyczące bezpieczeństwa Instrukcja obsługi		

NOŻYCE DO CIĘCIA BLACHY

Użytkowanie zgodne z przeznaczeniem

Ten produkt nadaje się do cięcia blachy stalowej i aluminiowej. Z produktu można korzystać wyłącznie w pomieszczeniach suchych.

Inne zastosowania lub modyfikacje produktu są uważane za niewłaściwe i mogą powodować zagrożenia, takie jak śmierć, obrażenia i uszkodzenia. Producent nie ponosi odpowiedzialności za szkody powstałe w wyniku użycia produktu niezgodnie z jego przeznaczeniem. Produkt przeznaczony jest wyłącznie do użytku domowego. Produkt nie jest przeznaczony do użytku komercyjnego lub podobnego.

Stosować się do wszystkich obowiązujących lokalnych przepisów bezpieczeństwa, norm i rozporządzeń. Używanie hałaśliwych elektronarzędzi może być ograniczone tylko do określonych pór zgodnie z przepisami krajowymi lub lokalnymi.

Zakres dostawy

⚠ OSTRZEŻENIE!

- Produkt i materiały opakowaniowe nie są zabawkami dla dzieci! Dzieci nie mogą bawić się plastikowymi torbami, foliami i drobnymi częściami! Istnieje niebezpieczeństwo połknięcia i uduszenia się!

1 Nożyce do cięcia blachy
2 Gwintowane kołki (1 wstępnie zamocowany)
2 Klucze imbusowe
1 Instrukcja obsługi

Lista części

Przed przeczytaniem należy rozłożyć rozkładówkę z rycinami i zapoznać się ze wszystkimi funkcjami urządzenia.

1 Włącznik/wyłącznik
2 Śruba sześciokątna
3 Wpust pomiarowy 1,6 mm
4 Wpust pomiarowy 1,2 mm
5 Uchwyt matrycy
6 Matryca
7 Klucze imbusowe
8 Śruba sześciokątna
9 Gwintowany kołek
10 Klucze imbusowe
11 Uchwyt narzędziowy
12 Nakładki na uchwyt do szczotki

Dane techniczne

Nożyce do cięcia blachy	**PMK 550 D2**
Numer modelu	HG09160 (z wtyczką VDE) HG09160-BS (z wtyczką BS) HG09160-CH (z wtyczką CH)
Napięcie znamionowe	230 V~ 50 Hz (prąd zmienny)
Pobór mocy	550 W
Liczba skoków na biegu jałowym	2200 min^{-1}

Maks. wydajność cięcia/ grubość materiału

Aluminium	2,5 mm (200 N/mm^2)
Stal	1,6 mm (400 N/mm^2) 1,2 mm (600 N/mm^2) 0,8 mm (800 N/mm^2)
Min. promień cięcia	wewnętrzny = 45 mm zewnętrzny = 50 mm
Szerokość cięcia	5 mm
Stopień ochrony	II / ⧈ (podwójna izolacja)

Wartości emisji hałasu

Zmierzona wartość hałasu określona zgodnie z normą EN 62841. Ważony poziom A hałasu elektronarzędzia wynosi zazwyczaj

Poziom ciśnienia akustycznego	L_{pA}	=	93	dB
Niepewność	K_{pA}	=	3	dB
Poziom mocy akustycznej	L_{WA}	=	104	dB
Niepewność	K_{WA}	=	3	dB

Całkowite wartości drgań

(suma wektorowa trzech kierunków), określone zgodnie z normą EN 62841:

Cięcie blach	a_h	=	8,7	m/s^2
Niepewność	K	=	1,5	m/s^2

⚠ OSTRZEŻENIE!



Należy nosić ochronę słuchu!

RADA

- Podane całkowite wartości drgań i określone wartości emisji hałasu zostały zmierzone zgodnie ze znormalizowaną metodą badań i mogą być użyte do porównania jednego elektronarzędzia z drugim.
- Podane wartości całkowite drgań i określone wartości emisji hałasu mogą być również wykorzystane do wstępnej oceny obciążenia.

⚠ OSTRZEŻENIE!

- Emisje drgań i hałasu podczas rzeczywistego użytkowania elektronarzędzia mogą odbiegać od podanych wartości, zależnie od sposobu używania elektronarzędzia, a w szczególności od rodzaju obrabianego przedmiotu.
  Starać się minimalizować wpływ wibracji i hałasu. Przykładowe środki zmniejszające narażanie się na drgania obejmują noszenie rękawic podczas używania narzędzia i ograniczanie czasu pracy. W takim przypadku należy wziąć pod uwagę wszystkie fazy cyklu operacyjnego (na przykład czas, w którym elektronarzędzie jest wyłączone i te, w których jest włączone, ale działa bez obciążenia).

Ogólne instrukcje dotyczące bezpieczeństwa

Ogólne instrukcje bezpieczeństwa dla uchwytów elektronarzędzi

⚠ OSTRZEŻENIE!

- **Przeczytać wszystkie instrukcje bezpieczeństwa, instrukcje użytkowania, ilustracje i dane techniczne dostarczone z tym elektronarzędziem.** Nieprzestrzeganie poniższych instrukcji może spowodować porażenie prądem, pożar i / lub poważne obrażenia.

Zachować wszystkie instrukcje bezpieczeństwa oraz instrukcje użytkowania do przyszłego wglądu.

Użyty w instrukcji bezpieczeństwa termin „elektronarzędzie" odnosi się do elektronarzędzi zasilanych z sieci (z przewodem zasilającym) i elektronarzędzi zasilanych z akumulatora (bez przewodu zasilającego).

Bezpieczeństwo pracy

- **Miejsce pracy powinno być czyste i dobrze oświetlone.** Nieuporządkowane lub nieoświetlone obszary robocze mogą prowadzić do wypadków.
- **Nie należy pracować z elektronarzędziem w środowisku potencjalnie wybuchowym, w którym znajdują się łatwopalne ciecze, gazy lub pyły.** Elektronarzędzia generują iskry, które mogą zapalić pył lub opary.
- **Podczas korzystania z elektronarzędzia trzymać z daleka dzieci i inne osoby.** W przypadku rozproszenia uwagi można utracić kontrolę nad elektronarzędziem.

Bezpieczeństwo elektryczne

- **Wtyczka elektronarzędzia musi pasować do gniazda. Wtyczki nie wolno w żaden sposób zmieniać. Z elektrycznie uziemionymi elektronarzędziami nie używać wtyczek przejściowych.** Niezmodyfikowane wtyczki i dopasowane gniazda zmniejszają ryzyko porażenia prądem.
- **Unikać kontaktu ciała z uziemionymi powierzchniami, takimi jak rury, grzejniki, piece i lodówki.** Jeśli ciało jest uziemione, istnieje zwiększone ryzyko porażenia prądem.
- **Elektronarzędzia należy chronić przed deszczem i wilgocią.** Wnikanie wody do elektronarzędzia zwiększa ryzyko porażenia prądem.
- **Nie używać kabla zasilającego do przenoszenia elektronarzędzia, zawieszania lub odłączania od gniazdka ściennego. Kabel zasilający trzymać z dala od źródeł ciepła, oleju, ostrych krawędzi lub ruchomych części urządzenia.** Uszkodzone lub splątane kable zasilające zwiększają ryzyko porażenia prądem.
- **Podczas pracy z elektronarzędziem na zewnątrz należy używać wyłącznie przedłużaczy przystosowanych do użytku na zewnątrz.** Używanie przedłużacza przystosowanego do użytku na zewnątrz zmniejsza ryzyko porażenia prądem.
- **Jeśli działanie elektronarzędzia w wilgotnym otoczeniu jest nieuniknione, należy zastosować zasilanie z zabezpieczeniem różnicowoprądowym.** Zastosowanie wyłącznika różnicowoprądowego zmniejsza ryzyko porażenia prądem.

Bezpieczeństwo osób

- Zawsze zwracać uwagę na to, co się robi i zachowywać rozsądek podczas pracy z elektronarzędziem. Nie używać elektronarzędzia będąc zmęczonym lub pod wpływem narkotyków, alkoholu albo leków. Chwila nieuwagi podczas używania elektronarzędzia może spowodować poważne obrażenia.
- Nosić sprzęt ochrony osobistej i zawsze okulary ochronne. Noszenie osobistego sprzętu ochronnego, takiego jak maska przeciwpyłowa, antypoślizgowe obuwie ochronne, kask ochronny lub ochrona słuchu, w zależności od rodzaju i zastosowania elektronarzędzi, zmniejsza ryzyko obrażeń.
- Unikać niezamierzonego uruchomienia. Przed przeniesieniem, podniesieniem lub podłączeniem do źródła zasilania upewnić się, że elektronarzędzia jest wyłączone. Trzymanie palca na przełączniku podczas przenoszenia lub przenoszenie włączonego elektronarzędzia to zaproszenie do wypadku.
- Przed włączeniem elektronarzędzia usunąć narzędzia regulacyjne lub klucze. Narzędzie lub klucz umieszczony w obracającej się części elektronarzędzia może spowodować obrażenia.
- Unikać nieprawidłowej postawy. Upewniać się, że stopy są bezpieczne i zachowywać równowagę przez cały czas. Pozwala to lepiej kontrolować elektronarzędzie w nieoczekiwanych sytuacjach.

- Nosić odpowiednią odzież. Nie nosić luźnej odzieży ani biżuterii. Włosy i odzież należy trzymać z dala od ruchomych części. Luźne ubranie, biżuteria lub długie włosy mogą zostać pochwycone przez ruchome części.
- Jeśli istnieje możliwość zainstalowania odpylaczy lub urządzeń do gromadzenia pyłu, to muszą być one podłączone i używane prawidłowo. Używanie odpylacza zmniejsza zagrożenia związane z zapyleniem.
- Nie dopuszczać, aby wiedza zdobyta podczas częstego używania elektronarzędzia byłą przyczyną utraty czujności i ignorowania zasad bezpieczeństwa dotyczących elektronarzędzi. Nieostrożne działanie może w ułamku sekundy doprowadzić do poważnych obrażeń.

Używanie i konserwacja elektronarzędzia

- Nie przeciążać elektronarzędzia. Używać elektronarzędzia odpowiedniego do wykonywanej pracy. Odpowiednie elektronarzędzie wykona zadanie lepiej i bezpieczniej w zakresie, do którego zostało zaprojektowane.
- Nie używać elektronarzędzia, którego przełącznik jest uszkodzony. Elektronarzędzie, którego nie można włączyć lub wyłączyć, jest niebezpieczne i musi być naprawione.
- Przed dokonaniem regulacji urządzenia, wymianą narzędzia lub odłożeniem elektronarzędzia należy odłączyć wtyczkę od gniazdka ściennego i/lub wyjąć wymienny akumulator. To zabezpieczenie chroni przed niezamierzonym uruchomieniem elektronarzędzia.
- Nieużywane elektronarzędzia trzymać w miejscu niedostępnym dla dzieci. Nie pozwalać, aby elektronarzędzie było używane przez osoby, które nie znają tego elektronarzędzia lub nie przeczytały niniejszej instrukcji. Elektronarzędzia są niebezpieczne, gdy są używane przez niedoświadczonych ludzi.
- Zachowywać ostrożność podczas używania elektronarzędzi i narzędzi wkładanych. Sprawdzać, czy części ruchome działają prawidłowo i nie zacinają się, czy nie są zepsute lub uszkodzone w stopniu, wykluczającym poprawne funkcjonowanie elektronarzędzia. Przed użyciem elektronarzędzia należy naprawić uszkodzone części. Wiele wypadków spowodowanych jest przez źle konserwowane elektronarzędzia.
- Narzędzia tnące muszą być ostre i czyste. Starannie konserwowane narzędzia tnące o ostrych krawędziach tnących są mniej podatne na zakleszczenie i łatwiejsze w prowadzeniu.
- Elektronarzędzia, akcesoria, narzędzia wkładane, itp. powinny być używane zgodnie z tymi instrukcjami. Pod uwagę należy brać warunki i pracę, jaką należy wykonać. Używanie elektronarzędzi do innych celów niż zamierzone może prowadzić do niebezpiecznych sytuacji.
- Uchwyty i powierzchnie chwytne utrzymywać w stanie suchym, czystym i wolnym od oleju i smaru. Śliskie uchwyty i powierzchnie chwytne nie zapewniają bezpiecznej obsługi i kontroli elektronarzędzia w nieprzewidzianych sytuacjach.

Serwis

- Elektronarzędzie powinno być naprawiane tylko przez wykwalifikowany personel i tylko z użyciem oryginalnych części zamiennych. Zapewnia to utrzymanie bezpieczeństwa elektronarzędzia.

Instrukcje bezpieczeństwa związane z nożycami do cięcia blachy

- Narzędzie należy trzymać pewnym chwytem.
- Dobrze zabezpieczyć obrabiany przedmiot.
- Ręce należy trzymać z daleka od obracających się części.
- Krawędzie obrabianego przedmiotu oraz wióry powstające w czasie obróbki są ostre. Nosić rękawice. Aby zapobiec urazom, należy nosić obuwie z grubą podeszwą.
- Narzędzia nie wolno kłaść na ścinkach obrabianego przedmiotu. Nieprzestrzeganie tego zalecenia może doprowadzić do uszkodzenia oraz nieprawidłowego działania narzędzia.
- Nie pozostawiać włączonego narzędzia bez nadzoru. Podczas korzystania z narzędzia należy przez cały czas trzymać je w rękach.
- Należy przez cały czas dbać o bezpieczną postawę. Korzystając z narzędzia na stanowiskach pracy znajdujących się wysoko, należy się upewnić, że nikt nie stoi poniżej.
- Nie dotykać gwintowanego kołka, matrycy ani obrabianego przedmiotu bezpośrednio po zakończeniu pracy, ponieważ mogą być one nadal bardzo gorące i spowodować oparzenia skóry.
- Zadbać o to, aby nie przeciąć kabli elektrycznych. Mogłoby to doprowadzić do porażenia prądem i poważnych obrażeń.

Akcesoria oryginalne i urządzenia dodatkowe

- Stosować wyłącznie akcesoria oraz dodatkowe urządzenia wymienione w instrukcji obsługi oraz których nasadki są kompatybilne z urządzeniem.

Redukcja wibracji i hałasu

Ograniczyć czas użytkowania, korzystać z trybów niskiego poziomu wibracji i niskiego poziomu hałasu oraz nosić osobiste wyposażenie ochronne, aby zmniejszyć wibracje i hałas.

Poniższe środki pomagają zmniejszyć ryzyko związane z drganiami i hałasem:

- Używać produktu tylko zgodnie z jego przeznaczeniem i zgodnie z opisem w tej instrukcji.
- Upewnić się, że produkt jest w dobrym stanie i dobrze utrzymany.
- Używać narzędzi wkładanych odpowiednich dla tego produktu i upewniać się, że są w dobrym stanie.
- Trzymać produkt bezpiecznie za uchwyty lub powierzchnie chwytne.
- Utrzymywać produkt zgodnie z instrukcjami i zapewniać odpowiednie smarowanie (jeśli dotyczy).
- Planować pracę tak, aby produkty o wysokiej wibracji były używane przez dłuższy okres czasu.

Zachowanie w sytuacjach awaryjnych

Zapoznać się z użytkowaniem tego produktu z pomocą niniejszej instrukcji obsługi. Zapamiętać instrukcje bezpieczeństwa i stosować się do nich. Pomaga to uniknąć ryzyka i niebezpieczeństw.

- Zawsze zachowywać czujność korzystając z tego produktu, aby wcześnie wykryć niebezpieczeństwo i podjąć odpowiednie działania. Szybka interwencja może zapobiec poważnym obrażeniom i uszkodzeniu mienia.
- W przypadku awarii należy natychmiast wyłączyć produkt i odłączyć go od zasilania. Przed ponownym uruchomieniem powinien być sprawdzony przez wykwalifikowanego technika i naprawiony w razie potrzeby.

Inne zagrożenia

Nawet jeśli używasz tego produktu poprawnie, istnieje potencjalne ryzyko obrażeń ciała i uszkodzenia mienia. Następujące niebezpieczeństwa mogą wystąpić w związku ze strukturą i konstrukcją tego produktu, w tym między innymi:

- Uszkodzenia zdrowia wynikające z emisji drgań, jeśli produkt jest używany przez dłuższy czas, niewłaściwie obsługiwany i konserwowany.
- Urazy i uszkodzenia mienia spowodowane przez wadliwe narzędzia tnące lub nagłe uderzenie w ukryty przedmiot podczas użytkowania.
- Ryzyko obrażeń i szkód materialnych spowodowanych przez latające przedmioty.

RADA

- Ten produkt wytwarza pole elektromagnetyczne podczas pracy! W pewnych okolicznościach pole to może mieć wpływ na aktywne lub pasywne implanty medyczne! Aby zmniejszyć niebezpieczeństwo poważnych lub śmiertelnych obrażeń, przed użyciem produktu zaleca się, aby osoby z implantami medycznymi skonsultowały się z lekarzem i producentem implantu medycznego!

Pierwsze użycie

⚠ OSTRZEŻENIE!



Wyłączyć produkt, odłączyć od zasilania i pozostawić do ostygnięcia przed wykonaniem jakichkolwiek regulacji!

Zmiana pozycji uchwytu matrycy

Rys. A

Pozycje matrycy można regulować w zakresie 360°. Wyszczególniono 4 położenia robocze. Położenie robocze można ustawić w taki sposób:

1. Odkręcić śrubę sześciokątną **2** kluczem imbusowym **7**.
2. Obrócić uchwyt matrycy **5** do żądanego położenia roboczego, tak aby poszczególne otwory w uchwycie matrycy **5** wskazywały na śrubę sześciokątną **2**.
3. Ponownie dobrze dokręcić śrubę sześciokątną **2** kluczem imbusowym **7**.
4. Sprawdzić, czy uchwyt matrycy **5** znajduje się w prawidłowym położeniu, delikatnie go obracając.

Dopuszczalna grubość materiału

- Maksymalna wydajność cięcia jest zależna od jakości i grubości materiału.
- Wpusty pomiarowe **3** **4** na uchwycie matrycy **5** stanowią miernik dopuszczalnej grubości cięcia. Nigdy nie ciąć materiałów o grubości większej niż ta wyszczególniona w specyfikacji technicznej.

Montaż/demontaż gwintowanego kołka oraz uchwytu matrycy

Rys. B+C

Demontaż gwintowanego kołka oraz uchwytu matrycy

1. Odkręcić śrubę sześciokątną **2** kluczem imbusowym **7**.
2. Wyjąć uchwyt matrycy **5** z urządzenia.
3. Odkręcić śrubę sześciokątną **8** kluczem imbusowym **10**, aby zdjąć gwintowany kołek **9** z uchwytu narzędziowego **11**.

Montaż gwintowanego kołka oraz uchwytu matrycy

1. Włożyć nowy gwintowany kołek **9** do uchwytu narzędziowego **11** w taki sposób, aby otwór gwintowanego kołka **9** wskazywał na śrubę sześciokątną **8**.
2. Przykręcić śrubę sześciokątną **8**, aby zabezpieczyć gwintowany kołek **9**.
3. Wprowadzić i ponownie zamocować uchwyt matrycy **5** w uchwycie narzędziowym **11** urządzenia.
4. Obrócić uchwyt matrycy **5** do żądanego położenia roboczego, tak aby poszczególne otwory w uchwycie matrycy **5** wskazywały na śrubę sześciokątną **2**.
5. Ponownie dobrze dokręcić śrubę sześciokątną **2** kluczem imbusowym **7**.
6. Sprawdzić, czy uchwyt matrycy **5** znajduje się w prawidłowym położeniu, delikatnie go obracając.

Użytkowanie

Włączanie/wyłączanie

Włączanie produktu

- Nacisnąć włącznik/wyłącznik **1** do położenia **I**.

Wyłączanie produktu

- Nacisnąć włącznik/wyłącznik **1** do położenia **0**.

Smarowanie

- Linię cięcia należy smarować dostępnym w handlu smarem do maszyn, aby przedłużyć żywotność gwintowanego kołka **9** oraz matrycy **6**.
  Jest to szczególnie istotne podczas cięcia aluminium.

Cięcie

1. Produkt trzymać pod kątem prostym (90°) względem obrabianego przedmiotu.
2. Urządzenie należy przesuwać w kierunku ciecia, delikatnie je dociskając.

Wycięcia

- W celu wykonania wycięć wewnętrznych potrzebny jest otwór przekraczający 22,5 mm, aby umożliwić włożenie uchwytu matrycy **5**

Czyszczenie i konserwacja

⚠ OSTRZEŻENIE!



Wyłączyć produkt, odłączyć od zasilania i pozostawić do ostygnięcia przed wykonaniem jakiejkolwiek kontroli, konserwacji lub czyszczenia!

Czyszczenie

- Upewniać się, że żadne ciecze nie dostaną się do wnętrza produktu.
- Zawsze utrzymywać produkt w czystości, suchy i wolny od oleju lub smarów. Po każdym użyciu i przed schowaniem usuwać kurz.
- Regularne prawidłowe czyszczenie pomaga zapewnić bezpieczne użytkowanie i wydłuża żywotność produktu.
- Produkt czyścić suchą szmatką. W trudno dostępnych miejscach używać miękkiej szczotki.

RADA

- ▶ Do czyszczenia produktu nie należy używać chemicznych, alkalicznych, ściernych ani agresywnych środków czyszczących lub dezynfekujących, ponieważ mogą one uszkodzić powierzchnie.

Konserwacja

- Po każdym użyciu sprawdzać produkt i akcesoria pod kątem zużycia i uszkodzeń. W razie potrzeby wymienić na nowe zgodnie z opisem w tej instrukcji obsługi.
  Przestrzegać wymagań technicznych (patrz akapit „Dane techniczne").
- Szczotki węglowe należy regularnie demontować i sprawdzać. Należy je wymienić, gdy zostaną całkowicie zużyte. Szczotki węglowe należy zawsze utrzymywać w czystości, aby swobodnie poruszały się w uchwytach. Obie szczotki węglowe należy wymienić na raz, w tym samym czasie. Stosować wyłącznie identyczne szczotki węglowe.
- Śrubokrętem odkręcić nasadki na uchwyt do szczotki **12**. Zdemontować zużyte szczotki węglowe, zamontować nowe, a na koniec przykręcić ponownie nasadki na uchwyt do szczotki.

⚠ OSTRZEŻENIE!

- ▶ Jeśli kabel przyłączeniowy wymaga wymiany, należy zlecić to producentowi lub jego przedstawicielowi, aby uniknąć zagrożeń bezpieczeństwa.

Naprawy

- Wewnątrz tego produktu nie ma części, które może naprawiać użytkownik. W celu sprawdzenia i naprawy produktu należy kontaktować się z wykwalifikowanym technikiem.

Przechowywanie

- Wyczyścić produkt (patrz „Czyszczenie").
- Przechowywać produkt i jego akcesoria w ciemnym, suchym, wolnym od mrozu miejscu o dobrej wentylacji.
- Produkt przechowywać w miejscu niedostępnym dla dzieci.

Transport

- Chronić produkt przed uderzeniami i silnymi wstrząsami, które występują szczególnie podczas transportu w pojazdach.
- Zabezpieczać produkt przed ześlizgnięciem się i przechyleniem.

Utylizacja



Przy segregowaniu odpadów prosimy zwrócić uwagę na oznakowanie materiałów opakowaniowych, oznaczone są one skrótami (a) i numerami (b) o następującym znaczeniu: 1–7: Tworzywa sztuczne / 20–22: Papier i tektura / 80–98: Materiały kompozytowe.



Informacji na temat możliwości utylizacji wyeksploatowanego produktu udziela urząd gminy lub miasta.



Nie wyrzucać produktu po zakończeniu eksploatacji do odpadów domowych, lecz prawidłowo zutylizować. Informacji o punktach zbiorczych i ich godzinach otwarcia udziela odpowiedni urząd. Elektroodpady nie mogą być wyrzucane do pojemników do selektywnej zbiórki odpadów komunalnych. Można je oddać w specjalnie wyznaczonych miejscach np. Punkt Selektywnej Zbiórki Odpadów Komunalnych lub/bądź w punktach handlowych oferujących w sprzedaży sprzęt elektroniczny.

Należy postępować zgodnie z obowiązującymi w Polsce przepisami dotyczącymi selektywnej zbiórki urządzeń elektrycznych i elektronicznych. Zużyty sprzęt może mieć szkodliwy wpływ na środowisko i zdrowie ludzi z uwagi na potencjalną zawartość niebezpiecznych substancji, mieszanin oraz części składowych. Gospodarstwo domowe spełnia ważną rolę w przyczynianiu się do ponownego użycia i odzysku surowców wtórnych, w tym recyklingu zużytego sprzętu. Na tym etapie kształtuje się postawy, które wpływają na zachowanie wspólnego dobra jakim jest czyste środowisko naturalne.

Gwarancja

Produkt został wyprodukowany zgodnie z surowymi wytycznymi dotyczącymi jakości i dokładnie przetestowane przed dostawą. W przypadku wad materiałowych lub produkcyjnych przysługują Państwu prawa ustawowe wobec sprzedawcy produktu. Państwa prawa ustawowe nie są w żaden sposób ograniczone przez naszą gwarancję przedstawioną poniżej.

Gwarancja na ten produkt wynosi 3 lata od daty zakupu. Okres gwarancji rozpoczyna się od daty zakupu. Proszę przechowywać oryginalny rachunek w bezpiecznym miejscu, ponieważ ten dokument jest wymagany jako dowód zakupu.

Wszelkie uszkodzenia lub wady obecne już w momencie zakupu należy zgłosić niezwłocznie po rozpakowaniu produktu.

Jeżeli w ciągu 3 lat od daty zakupu produkt wykaże wady materiałowe lub produkcyjne, to – według naszego uznania – bezpłatnie go naprawimy lub wymienimy. Okres gwarancji nie ulega przedłużeniu o przyznane roszczenie gwarancyjne. Dotyczy to również wymienionych i naprawionych części.

Niniejsza gwarancja traci ważność, jeśli produkt został uszkodzony, był niewłaściwie użytkowany lub konserwowany.

Gwarancja obejmuje wady materiałowe i produkcyjne. Niniejsza gwarancja nie obejmuje części produktu, które podlegają normalnemu zużyciu i dlatego są uważane za części zużywalne (np. baterie, akumulatory, węże, wkłady atramentowe), ani nie obejmuje uszkodzeń części delikatnych, np. przełączników lub części wykonanych ze szkła.

Zgodnie z Kodeksem Cywilnym art. 581 §1 wraz z wymianą urządzenia lub ważnej części czas gwarancji rozpoczyna się na nowo.

Sposób postępowania w przypadku naprawy gwarancyjnej

Aby zapewnić szybkie rozpatrzenie wniosku, należy postępować zgodnie z poniższymi instrukcjami:

Do wszystkich zapytań proszę mieć przygotowany paragon i numer artykułu (IAN 524212_2601) jako dowód zakupu.

Numer artykułu można znaleźć na tabliczce znamionowej produktu, na grawerze na produkcie, na stronie tytułowej instrukcji (w lewym dolnym rogu) lub na naklejce z tyłu lub na spodzie produktu.

W przypadku wystąpienia usterek funkcjonalnych lub innych wad należy najpierw skontaktować się telefonicznie lub pocztą elektroniczną z wymienionym poniżej działem serwisowym.

Następnie można wysłać produkt zarejestrowany jako wadliwy na podany adres serwisowy bezpłatnie, załączając dowód zakupu (paragon) i określając, na czym polega wada i kiedy wystąpiła.

Te i wiele innych instrukcji można przeglądać i pobrać na stronie parkside-diy.com. Ten kod QR przeniesie Cię bezpośrednio na stronę parkside-diy.com. Wybierz swój kraj i użyj maski wyszukiwania, aby wyszukać instrukcje obsługi. Wprowadź numer artykułu (IAN) 524212_2601, aby uzyskać dostęp do instrukcji obsługi artykułu.



Serwis

(PL) **Serwis Polska**
Tel.: 008004912069
Formularz kontaktowy na stronie *parkside-diy.com*
IAN 524212_2601

CE

Deklaracja zgodności WE

DEKLARACJA ZGODNOŚCI UE (nr. 524212_2601)

My, firma

OWIM GmbH & Co. KG, Stiftsbergstraße 1, 74167 Neckarsulm, Niemcy

oświadczam z wyłączną odpowiedzialnością, że Produkt:

IAN:	**524212_2601**
Nazwa produktu:	**"PARKSIDE" Nożyce do cięcia blachy**
Oznaczenie modelu:	**HG09160**

Spełnia zasadnicze wymagania wymienionych dyrektyw UE

2006/42/WE [Dz.U. L 157, 09.06.2006]
2014/30/UE [Dz.U. L 96, 29.03.2014]
2011/65/UE [Dz.U. L 174, 01.07.2011]

Odniesienia do odpowiednich norm zharmonizowanych lub do innych specyfikacji technicznych, w stosunku do których deklarowana jest zgodność:

Nr / Części
2006/42/WE
EN 62841-1:2015+A11:2022
EN 62841-2-8:2016
2014/30/UE
EN IEC 61000-3-2:2019+A1:2021+A2:2024
EN 61000-3-3:2013+A1:2019+A2:2021
EN IEC 55014-1:2021
EN IEC 55014-2:2021

Opisany powyżej przedmiot deklaracji jest zgodny z dyrektywą Parlamentu Europejskiego i Rady 2011/65/UE z dnia 8 czerwca 2011 r. w sprawie ograniczenia stosowania niektórych niebezpiecznych substancji w sprzęcie elektrycznym i elektronicznym:

Nr / Części
EN IEC 63000:2018 (4.3.3 c)
EN 62321-3-1:2014
EN 62321-4:2014+A1:2017
EN 62321-5:2014
EN 62321-7-1:2015
EN 62321-7-2:2017
EN 62321-6:2015
EN 62321-8:2017

Osoba odpowiedzialna za dokumentację techniczną: OWIM GmbH & Co.KG

Podpisano w imieniu:

OWIM GmbH & Co. KG, Stiftsbergstraße 1, 74167 Neckarsulm, Niemcy

Tłumaczenie oryginalnej deklaracji zgodności

Neckarsulm	21.5.2026	ppa. Buchheim	ppa. Maier
Miejsce	Data	ppa. Jens Buchheim Prokurent	ppa. Dr. Thorsten Maier Prokurent

PL

Naudojamų piktogramų sąrašas ... Psl 53
Numatytoji paskirtis ... Psl 53
Komplektacija ... Psl 53
Dalių sąrašas ... Psl 53
Techniniai duomenys ... Psl 54
Bendrieji saugos nurodymai ... Psl 54
Bendrieji įspėjimai dėl elektrinio įrankio naudojimo saugos ... Psl 54
Knibžtuvo saugos nurodymai ... Psl 56
Originalūs priedai / pagalbinė įranga ... Psl 56
Vibracijos ir triukšmo sumažinimas ... Psl 56
Elgesys kritinėmis aplinkybėmis ... Psl 56
Liekamieji pavojai ... Psl 57
Naudojimas pirmą kartą ... Psl 57
Keičiama sriegiklio laikiklio padėtis ... Psl 57
Leistinas medžiagos storis ... Psl 57
Kaiščio su grioveliais ir sriegiklio laikiklio montavimas ir išėmimas ... Psl 57
Veikimas ... Psl 57
Įjungimas ir išjungimas ... Psl 57
Sutepimas ... Psl 58
Pjovimo procesas ... Psl 58
Išpjovos ... Psl 58
Valymas ir priežiūra ... Psl 58
Valymas ... Psl 58
Priežiūra ... Psl 58
Remontas ... Psl 58
Laikymas ... Psl 58
Gabenimas ... Psl 58
Išmetimas ... Psl 59
Garantija ... Psl 59
Veiksmai norint pasinaudoti garantija ... Psl 59
Klientų aptarnavimas ... Psl 59
ES atitikties deklaracija ... Psl 60

Naudojamų piktogramų sąrašas Šie įspėjimai naudojami šiame naudotojo vadove, ant pakuotės ir ant techninių duomenų plokštelės:			
	Perskaityti naudotojo vadovą.		II apsaugos klasė (dviguba izoliacija)
	Paisyti įspėjimų ir laikytis saugos instrukcijų!		Mūvėti apsaugines pirštines!
	Elektros smūgio pavojus!		Naudoti apsaugines ausines!
	Naudoti akių apsaugą!		Naudoti kaukę nuo dulkių!
	Avėti apsauginę neslidžią avalynę!		Kintamoji srovė / įtampa
	Išjunkite gaminį ir atjunkite nuo elektros lizdo prieš vykdydami jo reguliavimo, techninės priežiūros ar valymo darbus, o taip pat, kai jo nenaudojate.		CE ženklas rodo atitiktį atitinkamoms šiam gaminiui taikomoms ES direktyvoms.
	Informacija apie saugą Naudojimo instrukcijos		

SKARDOS ŽIRKLĖS

Numatytoji paskirtis

Šis gaminys tinka plieno ir aliuminio lakštų pjovimui. Šis gaminys skirtas naudoti tik sausose vidaus patalpose.

Bet koks kitoks gaminio naudojimas ar konstrukcijos perdarymas laikomas netinkamu naudojimu ir gali sukelti pavojų, pvz., mirtinai ar sunkiai sužaloti ar sugadinti turtą. Gamintojas neatsako už žalą dėl netinkamo naudojimo. Gaminys skirtas naudoti tik buityje. Gaminys nėra skirtas komerciniam naudojimui, pramoninei veiklai ar panašiems tikslams.

Laikykitės visų taikomų vietinių saugos taisyklių, standartų ir potvarkių. Triukšmą skleidžiančių elektrinių įrankių naudojimas gali būti ribojamas tam tikru laiku pagal nacionalinius arba vietos reglamentus.

Komplektacija

⚠ ĮSPĖJIMAS!

- Gaminys ir jo pakuotė nėra žaislai vaikams! Vaikams negalima žaisti su plastikiniais maišeliais, plėvele ir smulkiomis dalimis! Gresia pavojus paspringti ir uždusti!

1 Skardos žirklės
2 Kaiščiai su grioveliais (1 iš anksto surinktas)
2 Šešiabriauniai raktai
1 Naudotojo vadovas

Dalių sąrašas

Prieš pradėdami skaityti atsiverskite puslapį su iliustracijomis ir susipažinkite su visomis gaminio funkcijomis.

1 Įjungimo ir išjungimo jungiklis
2 Šešiakampis varžtas
3 Matavimo griovelis 1,6 mm
4 Matavimo griovelis 1,2 mm
5 Sriegiklio laikiklis
6 Sriegiklis
7 Šešiabriaunis raktas
8 Šešiakampis varžtas
9 Kaištis su grioveliais
10 Šešiabriaunis raktas
11 Įrankio priedo laikiklis
12 Šepečio laikiklio dangteliai

Techniniai duomenys

Knibžtuvas	**PMK 550 D2**
Modelio numeris	HG09160 (su VDE kištuku) HG09160-BS (su BS kištuku) HG09160-CH (su CH kištuku)
Vardinė įtampa	230 V~ 50 Hz (Kintamoji srovė)
Vardinės energijos sąnaudos	550 W
Tuščiosios eigos dažnis	2200 min^{-1}

Maks. pjovimo pajėgumas / medžiagos storis

Aliuminis	2,5 mm (200 N/mm^2)
Plienas	1,6 mm (400 N/mm^2) 1,2 mm (600 N/mm^2) 0,8 mm (800 N/mm^2)
Min. pjovimo spindulys	viduje = 45 mm išorėje = 50 mm
Pjovimo vėžės plotis	5 mm
Apsaugos klasė	II / ⧈ (dviguba izoliacija)

Skleidžiamo triukšmo vertė

Triukšmo matavimo vertės nustatytos pagal EN 62841. Šio elektrinio įrankio svertinis triukšmo lygis A paprastai yra:

Garso slėgio lygis	L_{pA}	=	93	dB
Neapibrėžtis	K_{pA}	=	3	dB
Garso galios lygis	L_{WA}	=	104	dB
Neapibrėžtis	K_{WA}	=	3	dB

Bendrosios vibracijos vertės

(trijų krypčių vektorių suma), nustatyta pagal EN 62841:

Lakštinio metalo pjovimas	a_h	=	8,7	$m/sek.^2$
Neapibrėžtis	K	=	1,5	$m/sek.^2$

⚠ ĮSPĖJIMAS!



Naudoti klausos apsaugą!

PASTABA

- Nurodytos bendrosios vibracijos vertės ir nurodytos skleidžiamo triukšmo vertės yra išmatuotos pagal standartinį bandymų metodą, todėl jas galima naudoti įrankiams vienam su kitu palyginti.
- Nurodytas bendrąsias vibracijos vertes ir nurodytas skleidžiamo triukšmo vertes taip pat galima naudoti preliminariam poveikio įvertinimui.

⚠ ĮSPĖJIMAS!

- Elektrinio įrankio faktinio naudojimo metu sukeliama vibracija ir skleidžiamas triukšmas gali skirtis nuo nurodytų verčių, nes priklauso nuo įrankio naudojimo būdo, o ypač nuo apdorojamo ruošinio tipo. Stenkitės iki minimumo sumažinti vibracijos ir triukšmo poveikį. Pavyzdžiui, dirbdami su įrankiu mūvėkite pirštines ir ribokite darbo valandas. Būtina atsižvelgti į visas darbo ciklo dalis (pvz., laiką, kai elektrinis įrankis yra išjungtas ar kai darbo metu veikia be apkrovos).



Bendrieji saugos nurodymai

Bendrieji įspėjimai dėl elektrinio įrankio naudojimo saugos

⚠ ĮSPĖJIMAS!

- **Perskaitykite visus saugos įspėjimus, instrukcijas, specifikacijas ir peržiūrėkite paveikslus, pateiktus kartu su šiuo elektriniu įrankiu.** Nesilaikant visų toliau išvardintų nurodymų galima patirti elektros smūgį, sukelti gaisrą ir (arba) sunkiai susižaloti.

Išsaugokite visus įspėjimus ir instrukcijas, kad galėtumėte jais pasinaudoti ateityje.

Šiuose įspėjimuose naudojamas terminas „elektrinis įrankis“ reiškia iš elektros tinklo maitinamą (laidinį) elektros įrankį arba iš baterijos maitinamą (belaidį) elektros įrankį.

Sauga darbo vietoje

- Darbo vieta turi būti švari ir gerai apšviesta. Nelaimingi atsitikimai dažniausiai įvyksta netvarkingose ar tamsiose vietose.
- Nedirbkite su elektriniais įrankiais sprogioje aplinkoje, pvz., kurioje yra degių skysčių, dujų ar dulkių. Elektriniai įrankiai kibirkščiuoja ir gali uždegti dulkes ar garus.
- Dirbdami su elektriniu įrankiu neprileiskite artyn vaikų ir pašalinių asmenų. Dėl dėmesio atitraukimo įrankio galite nesuvaldyti.

Elektros sauga

- Elektrinio įrankio laido kištukas turi tikti kištukiniam lizdui. Kištuko niekada ir jokiais būdais nebandykite perdaryti. Su įžemintais elektriniais įrankiais nenaudokite kištukų adapterių. Originalios konstrukcijos kištukai ir jiems tinkantys kištukiniai lizdai sumažina elektros smūgio pavojų.
- Saugokitės, kad neprisiliestumėte prie įžemintų paviršių, pvz., vamzdžių, radiatorių, viryklių ir šaldytuvų. Įžeminus jūsų kūną išauga elektros smūgio pavojus.
- Saugokite elektrinius įrankius nuo lietaus ir drėgmės. Į elektrinio įrankio vidų patekęs vanduo padidina elektros smūgio pavojų.
- Tinkamai elkitės su maitinimo laidu. Laikydami už laido elektrinio įrankio niekada neneškite, netraukite ir nebandykite atjungti nuo elektros lizdo. Saugokite laidą nuo kaitros, alyvos, aštrių briaunų ir judančių dalių. Dėl pažeisto ar sunarplioto laido išauga elektros smūgio pavojus.
- Dirbdami su elektriniu įrankiu lauke, naudokite lauko sąlygoms tinkamą ilginimo laidą. Naudojant lauko sąlygoms tinkamą ilginimo laidą sumažėja elektros smūgio pavojus.
- Jei elektrinio įrankio naudojimo drėgnoje vietoje neįmanoma išvengti, maitinimo linijoje įrenkite liekamąja srove valdomą įtaisą (RCD). Naudojant RCD sumažėja elektros smūgio pavojus.

Asmens sauga

- Dirbdami su elektriniu įrankiu išlikite budrūs, stebėkite, ką darote, ir naudokitės sveiku protu. Elektrinio įrankio nenaudokite, jei esate pavargę ar veikiami narkotinių medžiagų, alkoholio ar vaistų. Dirbant su elektriniu įrankiu pakanka akimirkos išsiblaškymo, kad sunkiai susižalotumėte.
- Naudokite asmeninės apsaugos priemones. Visada užsidėkite akių apsaugą. Apsauginė įranga, pvz., dulkių kaukė, neslystantys apsauginiai batai, apsauginis šalmas ar klausos apsauga, naudojama atitinkamomis sąlygomis, sumažina asmens sužalojimų riziką.
- Apsisaugokite nuo netyčinio paleidimo. Patikrinkite, ar paleidimo jungiklis yra išjungimo padėtyje, prieš įjungdami įrankį prie maitinimo šaltinio ir (arba) sudėtinės baterijos, prieš jį pakeldami ar nešdami. Nešant elektrinius įrankius ir laikant pirštą ant paleidimo jungiklio ar įjungtus įrankius prijungiant prie energijos šaltinio, gali įvykti nelaimingas atsitikimas.
- Prieš įjungdami elektrinį įrankį patraukite į šalį bet kokį reguliavimo raktą ar veržliaraktį. Sukamojoje elektrinio įrankio dalyje paliktas veržliaraktis ar raktas gali sužaloti.
- Nesistenkite pasiekti per toli. Visada tvirtai stovėkite ir išlaikykite pusiausvyrą. Taip geriau suvaldysite elektrinį įrankį netikėtose situacijose.
- Tinkamai apsirenkite. Nedėvėkite laisvų drabužių ar laisvai kabančių papuošalų. Laikykite plaukus ir drabužius atokiau nuo judančių dalių. Laisvi drabužiai, papuošalai ar ilgi plaukai gali būti įtraukti į judamas dalis.
- Jei yra dulkių ištraukimui ir surinkimui skirti įtaisai, jie turi būti prijungti ir tinkamai naudojami. Naudojant dulkių surinkimo įtaisus galima sumažinti su dulkėmis susijusius pavojus.
- Neleiskite sau pasiduoti klaidingam saugumo jausmui ir nepaisyti elektrinių įrankių saugos taisyklių, net jei po pakartotinio naudojimo esate susipažinę su elektriniu įrankiu. Dėl neatsargaus veiksmo galite sunkiai susižaloti vos per akimirką.

Elektrinio įrankio naudojimas ir priežiūra

- Elektrinio įrankio pernelyg nespauskite. Atitinkamam darbui naudokite tinkamą įrankį. Su tinkamu elektriniu įrankiu darbą atliksite geriau ir saugiau, dirbdami šiam įrankiui skirtu tempu.
- Nenaudokite elektrinio įrankio, jeigu paleidimo jungiklis jo neįjungia ir neišjungia. Bet koks elektrinis įrankis, kurio negalima valdyti jungikliu, yra pavojingas ir jį reikia suremontuoti.
- Atjunkite kištuką nuo maitinimo šaltinio ir (arba) sudėtinę bateriją, jei ji nuimama, nuo elektrinio įrankio prieš jį reguliuodami, keisdami priedus ar padėdami į laikymo vietą. Tokios prevencinės saugos priemonės sumažina elektrinio įrankio atsitiktinio paleidimo pavojų.

- Išjungtus elektrinius įrankius laikykite vaikams neprieinamoje vietoje ir neleiskite asmenims, kurie nežino šio elektrinio įrankio ar neperskaitę šių instrukcijų, su juo dirbti. Neapmokytų naudotojų rankose elektriniai įrankiai yra pavojingi.
- Prižiūrėkite elektrinius įrankius ir jų priedus. Tikrinkite, ar judamos dalys tinkamai išcentruotos ir nekliūna, ar įrankio dalys nesulūžę ir kitaip nepažeistos, kad pakenktų įrankio darbui. Jeigu jos pažeistos, elektrinį įrankį prieš naudojimą reikia suremontuoti. Nelaimingi atsitikimai dažnai įvyksta dėl prastai prižiūrimų elektrinių įrankių.
- Pjovimo įrankiai turi būti aštrūs ir švarūs. Tinkamai prižiūrimi pjovimo įrankiai aštriomis pjovimo briaunomis rečiau įstringa ir juos lengviau valdyti.
- Elektrinį įrankį, jo priedus, antgalius ir pan. naudokite pagal šias instrukcijas, atsižvelgdami į darbo sąlygas ir vykdomo darbo pobūdį. Naudojant elektrinį įrankį kitokiems darbams, nei jis skirtas, gali susidaryti pavojinga situacija.
- Rankenos ir sugriebimo paviršiai turi būti sausi, švarūs ir neištepti alyva ar tepalu. Dėl slidžių rankenų ir sugriebimo paviršių įrankį nesaugu naudoti, nes jo galima nesuvaldyti netikėtose situacijose.

Techninė priežiūra

- Jūsų elektrinį įrankį techniškai prižiūrėti gali tik kvalifikuotas remonto meistras, naudojantis identiškas atsargines dalis. Tik tokiu būdu galima užtikrinti elektrinio įrankio saugumą.

Knibžtuvo saugos nurodymai

- Tvirtai laikykite įrankį.
- Tinkamai įtvirtinkite ruošinį.
- Laikykite rankas atokiau nuo besisukančių dalių.
- Ruošinio kraštai ir atplaišos yra aštrūs. Mūvėkite pirštines. Siekiant išvengti traumų, taip pat patartina avėti batus storais padais.
- Nedėkite įrankio ant drožlių nuo ruošinio. Priešingu atveju įrankis gali sugesti ir pradėti neveikti.
- Nepalikite veikiančio įrankio be priežiūros. Įrankį naudokite tik laikydami jį rankose.
- Visada įsitikinkite, kad turite tvirtą pagrindą. Dirbdami pakeltoje padėtyje, įsitikinkite, kad po jumis niekas nestovi.
- Iškart po apdirbimo nelieskite kaiščio su grioveliais, sriegiklio ar ruošinio, nes dalys vis dar bus labai karštos ir gali nudeginti odą.
- Stebėkite, kad neperpjautumėte elektros laidų. Dėl to gali kilti rimtų nelaimingų atsitikimų dėl elektros smūgio.

Originalūs priedai / pagalbinė įranga

- Naudokite tik su prietaisu suderinamus ir šiose naudojimo instrukcijose nurodytus priedus ir papildomą įrangą.

Vibracijos ir triukšmo sumažinimas

Norėdami sumažinti skleidžiamą triukšmą ir vibraciją, sutrumpinkite darbo trukmę, naudokite mažos vibracijos ir mažo triukšmo darbo režimus ir dėvėkite asmeninės apsaugos priemones.

Naudokite šias priemones vibracijos ir triukšmo keliamiems pavojams sumažinti:

- Gaminį naudokite tik pagal jo paskirtį ir kaip aprašyta šiose instrukcijose.
- Gaminys turi būti geros būklės ir tinkamai prižiūrimas.
- Naudokite tinkamus ir geros būklės gaminio priedus.
- Įrankį tvirtai laikykite suėmę už rankenų ir laikymo paviršių.
- Įrankį prižiūrėkite pagal šias instrukcijas ir gerai sutepkite (jei reikia).
- Darbus susiplanuokite taip, kad stipriai vibruojančio įrankio naudojimą išdėstytumėte per ilgesnį laikotarpį.

Elgesys kritinėmis aplinkybėmis

Skaitydami šį naudotojo vadovą išnagrinėkite, kaip šį gaminį naudoti. Įsiminkite įspėjimus dėl saugos ir skrupulingai jų laikykitės. Tai padės išvengti rizikos ir apsisaugoti nuo pavojų.

- Naudodami gaminį visada išlikite budrūs, kad anksti pastebėtumėte ir suvaldytumėte iškilusius pavojus. Greitas įsikišimas gali apsaugoti nuo sunkių traumų ir turto sugadinimo.
- Pastebėję triktį gaminį išjunkite ir atjunkite nuo elektros tinklo. Prieš vėl naudodami duokite jį kvalifikuotam specialistui patikrinti ir suremontuoti, jei reikia.

Liekamieji pavojai

Netgi tuo atveju, jei su gaminiu dirbate laikydamiesi visų saugos reikalavimų, vis tiek išlieka kai kurie potencialūs traumų ir žalos turtui pavojai. Gali kilti šie su gaminio konstrukcija ir dizainu susiję pavojai:

- Sveikatos sutrikimai dėl gaminio skleidžiamos vibracijos, jeigu jis naudojamas ilgesnį laiką arba netinkamai valdomas ar prižiūrimas.
- Asmenų sužalojimai ar turto sugadinimas dėl naudojimo metu sulūžusių įrankio priedų arba staigios atatrankos nuo paslėptos kliūties.
- Sužalojimo ar turto sugadinimo pavojus, kurį kelia skriejančios šiukšlės.

PASTABA

- Darbo metu šis gaminys sukuria elektromagnetinį lauką! Kai kuriomis aplinkybėmis šis laukas gali trikdyti aktyvių ar pasyvių medicininių implantų veikimą! Siekdami sumažinti sunkaus ar net mirtino poveikio pavojų, prieš naudojant šį gaminį asmenims su implantuotais medicininiais įtaisais rekomenduojame pasitarti su savo gydytoju ir implanto gamintoju!

Naudojimas pirmą kartą

⚠ ĮSPĖJIMAS!



Visada išjunkite gaminį, atjunkite nuo maitinimo šaltinio ir leiskite gaminiui atvėsti prieš bet kokius reguliavimo darbus!

Keičiama sriegiklio laikiklio padėtis

A pav.

Sriegiklio padėtį galima reguliuoti 360° kampu. Nurodytos 4 darbinės padėtys, paslinktos 90° kampu. Darbines pozicijas galima nustatyti taip:

1. Atlaisvinkite šešiakampį varžtą **2** naudodami pridedamą šešiakampį raktą **7**.
2. Pasukite sriegiklį **5** į norimą darbinę padėtį taip, kad atitinkama sriegiklio laikiklio **5** skylė būtų nukreipta į šešiakampį varžtą **2**.
3. Priveržkite šešiakampį varžtą **2** naudodami pridedamą šešiakampį raktą **7**.
4. Šiek tiek pasukite laikiklį **5**, kad patikrintumėte, ar jis pritvirtintas tinkamoje padėtyje.

Leistinas medžiagos storis

- Didžiausias pjovimo pajėgumas priklauso nuo medžiagos kokybės ir stiprumo.
- Matavimo grioveliai **3** ir **4**ant sriegiklio laikiklio**5** gali būti naudojami kaip storio matuoklis leistinam pjovimo storiui nustatyti. Niekada nepjaukite didesnio storio medžiagos, nei nurodyta techniniuose duomenyse.

Kaiščio su grioveliais ir sriegiklio laikiklio montavimas ir išėmimas

B+C pav.

Kaiščio su grioveliais ir sriegiklio laikiklio išėmimas

1. Išimkite šešiakampį varžtą **2** naudodami šešiakampį raktą **7**.
2. Ištraukite sriegiklio laikiklį **5** iš gaminio.
3. Atlaisvinkite šešiakampį varžtą **8** šešiakampiu raktu **10**, kad galėtumėte ištraukti kaištį su grioveliais **9** iš įrankio laikiklio **11**.

Kaiščio su grioveliais ir sriegiklio laikiklio įdėjimas

1. Įstatykite naują kaištį su grioveliais **9** į įrankių laikiklį **11** taip, kad kaiščio su grioveliais **9** skylė būtų nukreipta į šešiakampį varžtą **8**.
2. Tvirtai priveržkite šešiakampį varžtą **8**, kad įtvirtintumėte kaištį su grioveliais **9** vietoje.
3. Įkiškite sriegiklio laikiklį **5** per įrankių laikiklį **11** atgal į gaminį ir įstatykite jį į vietą.
4. Pasukite sriegiklį **5** į norimą darbinę padėtį taip, kad atitinkama sriegiklio laikiklio **5** skylė būtų nukreipta į šešiakampį varžtą **2**.
5. Priveržkite šešiakampį varžtą **2** naudodami šešiakampį raktą **7**.
6. Šiek tiek pasukite laikiklį **5**, kad patikrintumėte, ar jis pritvirtintas tinkamoje padėtyje.

Veikimas

Įjungimas ir išjungimas

Gaminio įjungimas

- Įjungimo ir išjungimo jungiklį **1** pasukite į**I**padėtį.

Gaminio išjungimas

- Pasukite įjungimo ir išjungimo jungiklį **1** į **0** padėtį.

Sutepimas

- Pjovimo liniją sutepkite standartine mašinine alyva, kad pailgintumėte kaiščio su grioveliais **9** ir sriegiklio **6** tarnavimo laiką.
  Tai ypač svarbu pjaunant aliuminį.

Pjovimo procesas

1. Apdirbimo metu laikykite įrenginį stačiu kampu (90°) ruošinio atžvilgiu.
2. Švelniai spausdami, perkelkite gaminį pjovimo kryptimi.

Išpjovos

- Vidinėms išpjovoms reikia didesnės nei 22,5 mm skylės, kad būtų galima įdėti sriegiklio laikiklį **5**.

Valymas ir priežiūra

⚠ ĮSPĖJIMAS!



Prieš vykdydami tikrinimo, priežiūros ir valymo darbus, visada išjunkite gaminį ir palaukite, kol gaminys atvės!

Valymas

- Į gaminio vidų niekada neturi patekti skysčiai.
- Gaminys visada turi būti švarus, sausas ir neišteptas alyva ar tepalu. Po kiekvieno naudojimo ir prieš padėdami į laikymo vietą nuvalykite šiukšles.
- Reguliariai ir tinkamai valant užtikrinamas saugus gaminio naudojimas ir ilga jo naudojimo trukmė.
- Gaminį valykite sausa šluoste. Sunkiai prieinamas vietas valykite minkštu šepetėliu.

PASTABA

- Gaminio nevalykite jokiomis cheminėmis, šarminėmis, šveičiančiomis ar ėsdinančiomis valymo ar dezinfekavimo priemonėmis, nes jos gali pakenkti gaminio paviršiams.

Priežiūra

- Prieš kiekvieną naudojimą ir po jo patikrinkite gaminį ir priedus, ar nėra nusidėvėjimo ir pažeidimų. Jei reikia, pakeiskite priedus naujais, kaip aprašyta šioje naudojimo instrukcijoje.
  Laikykitės techninių reikalavimų (žr. skyrių „Techniniai duomenys“).
- Anglinius šepetėlius reikia reguliariai nuimti ir patikrinti. Jei jie susidėvėję iki susidėvėjimo ribos, juos reikia pakeisti. Angliniai šepetėliai visada turi būti švarūs, kad jie galėtų laisvai slysti laikikliuose. Abu anglinius šepetėlius reikia keisti vienu metu. Naudokite tik vienodus anglinius šepetėlius.
- Atsukite šepetėlių laikiklių dangtelius **12** atsuktuvu. Išimkite susidėvėjusius anglinius šepetėlius, įdėkite naujus ir vėl užsukite šepetėlių laikiklių dangtelius.

⚠ ĮSPĖJIMAS!

- Jei reikia pakeisti maitinimo laidą, tai turi atlikti gamintojas arba jo atstovas, kad būtų išvengta pavojų saugai.

Remontas

Šiame gaminyje nėra jokių dalių, kurias galėtų remontuoti naudotojas. Jei gaminį reikia patikrinti ir suremontuoti, kreipkitės į įgaliotą techninės priežiūros centrą arba kvalifikuotą asmenį.

Laikymas

- Išvalykite gaminį (žr. „Valymas“).
- Gaminį ir jo priedus laikykite tamsioje, sausoje ir apsaugotoje nuo šalčio bei gerai vėdinamoje vietoje.
- Gaminį visada laikykite vaikams neprieinamoje vietoje.

Gabenimas

- Apsaugokite gaminį nuo bet kokių stiprių sutrenkimų ar vibracijų, kurios gali pasitaikyti gabenimo transporto priemonėse metu.
- Gaminį pritvirtinkite, kad jis neslystų ir nenukristų.

Išmetimas



Rūšiuodami atliekas, atkreipkite dėmesį į pakuočių ženklinimą, kurį sudaro santrumpos (a) ir skaičiai (b), reiškiantys: 1–7: plastikai / 20–22: popierius ir kartonas / 80–98: kombinuotosios pakuotės.



Daugiau informacijos apie nebetinkamo naudoti gaminio išmetimą sužinosite savo savivaldybės ar miesto administracijoje.



Prašome tinkamai utilizuoti šį gaminį jo nenaudojant ir nemesti jo kartu su buitinėmis atliekomis. Informaciją apie surinkimo punktus ir jų darbo laiką suteiks vietos kompetentingos institucijos.

Garantija

Gaminys buvo pagamintas laikantis griežtų kruopštumo principų ir prieš pristatant buvo atidžiai patikrintas. Esant medžiagų ar gamybos defektams, jūs turite įstatymines teises gaminio pardavėjo atžvilgiu. Ši garantija įokaiis būdais neapriboja įstatymais nustatytų jūsų teisių.

Šiam produktui suteikiama 3 metų garantija nuo pirkimo datos. Garantijos teikimo laikotarpis skaičiuojamas nuo pirkimo datos. Pirkimo kvito originalą laikykite saugioje vietoje, nes šis dokumentas reikalingas kaip pirkimo įrodymas.

Išpakavus gaminį, būtina nedelsiant pranešti apie bet kokius pažeidimus ar defektus, kurie jau buvo pirkimo metu.

Jei per 3 metus nuo šio produkto pirkimo datos išryškės medžiagų ar gamybos trūkumų, produktą savo nuožiūra nemokamai pataisysime arba pakeisime. Patvirtinus garantinį reikalavimą garantinis laikotarpis nepratęsiamas. Ta pati sąlyga taikoma ir pakeistoms bei pataisytoms dalims.

Garantija netaikoma, jei šis produktas apgadinamas, netinkamai naudojamas ar netinkamai prižiūrimas.

Garantija taikoma medžiagų ir gamybos trūkumams. Ši garantija netaikoma gaminio dalims, kurios paprastai susidėvi ir todėl yra laikomos susidėvinčiomis dalimis (pvz., baterijos, akumuliatoriai, žarnos, rašalo kasetės), taip pat netaikoma trapioms dalims, pvz., įjungikliams arba dalims iš stiklo.

Veiksmai norint pasinaudoti garantija

Kad galėtume greitai apdoroti Jūsų prašymą, vadovaukitės toliau pateikiamais nurodymais:

Prašome dėl visų užklausų išsaugoti kasos čekį ir gaminio numerį (IAN 524212_2601) kaip pirkimo įrodymą.

Gaminio numerį rasite duomenų lentelėje, išgraviruotą ant gaminio, ant naudojimo instrukcijos viršelio (apačioje kairėje) arba užklijuotą prietaiso užpakalinėje pusėje ar apačioje.

Jei išryškėtų produkto veikimo ar kitokių trūkumų, pirmiausia telefonu arba elektroniniu paštu kreipkitės į toliau nurodytą klientų aptarnavimo skyrių.

Tada sugedusiu pripažintą produktą, pridėję pirkimo dokumentą (kasos čekį) ir nurodę trūkumą bei jo atsiradimo laiką, nemokamai galėsite išsiųsti Jums nurodytu klientų aptarnavimo tarnybos adresu.

parkside-diy.com svetainėje galite atidaryti ir atsisiųsti šią ir daugelį kitų instrukcijų. Su šiuo QR kodu galite tiesiogiai patekti į parkside-diy.com svetainės puslapį. Pasirinkite savo šalį ir pagal paieškos formą susiraskite savo šalies naudojimo instrukciją. Įvesdami gaminio numerį (IAN) 524212_2601 surasite jūsų gaminio naudojimo instrukciją.

PDF ONLINE
parkside-diy.com

Klientų aptarnavimas

(LT) **Klientų aptarnavimo tarnyba Lietuva**
Tel.: 0 800 33062
Užklausos forma *parkside-diy.com*
IAN 524212_2601

CE

ES atitikties deklaracija

ES ATITIKTIES DEKLARACIJA (Nr. 524212_2601)

Mes, įmonė

OWIM GmbH & Co. KG, Stiftsbergstraße 1, 74167 Neckarsulm, Vokietija

prisiimti atsakomybę pareikšti, kad Produktas:

IAN:	**524212_2601**
Gaminio identifikacija:	**"PARKSIDE" Skardos žirklės**
Modelio numeris:	**HG09160**

Atitinka esminius išvardytų ES direktyvų reikalavimus

2006/42/EB [OL L 157, 09.06.2006]
2014/30/ES [OL L 96, 29.03.2014]
2011/65/ES [OL L 174, 01.07.2011]

Nuorodos į atitinkamus darniuosius standartus arba į kitas technines specifikacijas, pagal kurias deklaruota atitiktis:

Nr. / Dalys
2006/42/EB
EN 62841-1:2015+A11:2022
EN 62841-2-8:2016
2014/30/ES
EN IEC 61000-3-2:2019+A1:2021+A2:2024
EN 61000-3-3:2013+A1:2019+A2:2021
EN IEC 55014-1:2021
EN IEC 55014-2:2021

Prieš tai aprašytas objektas atitinka Europos parlamento ir Tarybos 2011 m. birželio 8 dienos Direktyvą 2011/65/ES dėl tam tikrų pavojingų medžiagų naudojimo elektros ir elektroninėje įrangoje apribojimo:

Nr. / Dalys
EN IEC 63000:2018 (4.3.3 c)
EN 62321-3-1:2014
EN 62321-4:2014+A1:2017
EN 62321-5:2014
EN 62321-7-1:2015
EN 62321-7-2:2017
EN 62321-6:2015
EN 62321-8:2017

Techninę dokumentaciją saugo: OWIM GmbH & Co.KG

Už ką ir kieno vardu pasirašyta:

OWIM GmbH & Co. KG, Stiftsbergstraße 1, 74167 Neckarsulm, Vokietija

Originalios atitikties deklaracijos vertimas

Neckarsulm	21.5.2026	ppa. Jens Buchheim	ppa. Dr. Thorsten Maier
Vieta	Data	įgaliotas signataras	įgaliotas signataras

LT

Kasutatud piktogrammide loend ... Lehekülg 62
Otstarbekohane kasutamine ... Lehekülg 62
Tarnekomplekt ... Lehekülg 62
Osade loend ... Lehekülg 63
Tehnilised andmed ... Lehekülg 63
Üldised ohutusjuhised ... Lehekülg 64
Elektritööriistade üldised ohutusjuhised ... Lehekülg 64
Nakerdaja ohutusjuhised ... Lehekülg 65
Originaaltarvikud/-lisaseadmed ... Lehekülg 65
Vibratsiooni ja müra vähendamine ... Lehekülg 66
Käitumine hädaolukorras ... Lehekülg 66
Jääkohud ... Lehekülg 66
Esmakordne kasutamine ... Lehekülg 66
Matriitsikinnituse asetuse muutmine ... Lehekülg 66
Lubatud materjalitugevus ... Lehekülg 66
Lõhistihvti ja matriitsi kinnituse paigaldamine/eemaldamine ... Lehekülg 67
Kasutamine ... Lehekülg 67
Sisse/välja lülitamine ... Lehekülg 67
Määrimine ... Lehekülg 67
Lõikamine ... Lehekülg 67
Avauste lõikamine ... Lehekülg 67
Puhastamine ja hooldus ... Lehekülg 67
Puhastamine ... Lehekülg 67
Hooldus ... Lehekülg 67
Remont ... Lehekülg 68
Hoiustamine ... Lehekülg 68
Transport ... Lehekülg 68
Jäätmekäitlus ... Lehekülg 68
Garantii ... Lehekülg 68
Garantii käsitlemine ... Lehekülg 69
Teenindus ... Lehekülg 69
ELi vastavusdeklaratsioon ... Lehekülg 70

Kasutatud piktogrammide loend

Selles kasutusjuhendis, pakendil ja tüübisildil kasutatakse järgmisi hoiatusi:

	Lugege kasutusjuhendit.		Kaitseklass II (topeltisolatsioon)
	Järgige hoiatus- ja ohutusjuhiseid!		Kandke kaitsekindaid!
	Elektrilöögioht!		Kandke kuulmiskaitsevahendit!
	Kandke kaitseprille!		Kandke tolmumaski!
	Kandke libisemiskindlaid turvajalatseid!		Vahelduvvool/-pinge
	Lülitage toode välja, lahutage vooluvõrgust ja laske tootel maha jahtuda, enne kui teete ülevaatus-, hooldus- või puhastustöid või kui toodet enam ei kasutata.	CE	CE-märgis kinnitab, et toode vastab asjakohastele ELi direktiividele.
	Ohutusalane teave Kasutusjuhend		

NAKERDAJA

Otstarbekohane kasutamine

See toode sobib terasest ja alumiiniumist pleki lõikamiseks. Toodet võib kasutada ainult kuivades ruumides.

Sellest erinev toote kasutamine või toote muutmine on otstarbevastane ja võib põhjustada ohtusid, nagu oht elule, vigastused ja kahjustused. Tootja ei vastuta kahjustuste eest, mis tulenevad otstarbevastsest kasutamisest. Toode on eranditult ette nähtud erakasutuse jaoks. Toode ei sobi kommertskasutuseks ega sarnasteks eesmärkideks.

Järgige kõiki kohalikke kehtivaid ohutusnõudeid, standardeid ja määruseid. Kõva müra tekitavate elektritööriistade kasutamine võib olla riiklike või kohalike regulatsioonidega lubatud ainult kindlatel aegadel.

Tarnekomplekt

⚠ HOIATUS!

- Toode ja pakendid ei sobi lastele mängimiseks! Lapsed ei tohi mängida kilekottide, kilede ja väikedetailidega! Allaneelamise ja lämbumise oht!

1 Nakerdaja
2 Lõhistihvti (1 eelpaigaldatud)
2 Kuuskantvõtit
1 Kasutusjuhend

Osade loend

Tehke enne lugemist lahti joonistega lehekülg ja tutvuge seejärel seadme kõigi funktsioonidega.

1 Toitelüliti
2 Sisekuuskantkruvi
3 Mõõtesoon, 1,6 mm
4 Mõõtesoon, 1,2 mm
5 Matriitsi kinnitus
6 Matriits
7 Kuuskantvõti
8 Sisekuuskantkruvi
9 Lõhistihvt
10 Kuuskantvõti
11 Tööriista kinnitus
12 Harjakinnituse korgid

Tehnilised andmed

Nakerdaja	**PMK 550 D2**
Mudeli number	HG09160 (VDE-pistikuga) HG09160-BS (BS-pistikuga) HG09160-CH (CH-pistikuga)
Nimipinge	230 V~ 50 Hz (vahelduvvool)
Ühendusvõimsus	550 W
Tühikäigu pöörete arv	2200 min^{-1}

Max lõikevõimsus / materjali tugevus

Alumiinium	2,5 mm (200 N/mm^2)
Teras	1,6 mm (400 N/mm^2) 1,2 mm (600 N/mm^2) 0,8 mm (800 N/mm^2)
Min lõikeraadius	seest = 45 mm väljast = 50 mm
Lõike puhaslaius	5 mm
Kaitseklass	II / ⧈ (topeltisolatsioon)

Müraemissioonide väärtused

Müra mõõteväärtus on tehtud kindlaks vastavalt standardile EN 62841. Elektritööriista A korrigeeritud müratase on tavaliselt järgmine

Helirõhutase	L_{pA}	=	93	dB
Määramatus	K_{pA}	=	3	dB
Helivõimsuse tase	L_{WA}	=	104	dB
Määramatus	K_{WA}	=	3	dB

Vibratsiooni koguväärtus

(kolme suuna vektorsumma), tuvastatud standardit EN 62841 järgides:

Pleki lõikamine	a_h	=	8,7	m/s^2
Määramatus	K	=	1,5	m/s^2

⚠ HOIATUS!



Kandke kuulmiskaitsevahendit!

MÄRKUS

- Esitatud vibratsiooni koguväärtused ja müraemissioonide väärtused on mõõdetud standardiseeritud kontrollmeetodiga ja neid saab kasutada, et võrrelda üht elektritööriista teisega.
- Esitatud vibratsiooni koguväärtuseid ja müraemissioonide väärtuseid saab kasutada ka kokkupuute esialgseks hindamiseks.

⚠ HOIATUS!

- Vibratsiooni- ja müraemissioonid võivad elektritööriista tegeliku kasutamise ajal erineda esitatud väärtustest olenevalt viisist, kuidas elektritööriista kasutatakse, eriti aga sellest, millist materjali sellega töödeldakse. Püüdke vibratsiooni- ja müritaset võimalikult madalal hoida. Vibratsioonikoormuse vähendamiseks saab kanda nt tööriista kasutamisel kindaid ja piirata tööaega. Seejuures tuleb silmas pidada kõiki käitustsükli osi (nt ajad, millal elektritööriist on välja lülitatud, ja ajad, kus see on sisse lülitatud, kuid töötab koormuseta).

Üldised ohutusjuhised

Elektritööriistade üldised ohutusjuhised

⚠ HOIATUS!

- **Lugege läbi kõik ohutusjuhised, suunised, pildid ja tehnilised andmed, mis selle elektritööriista juurde kuuluvad.** Järgmiste juhiste eiramise tagajärjeks võib olla elektrilöök, tulekahju ja/või rasked vigastused.

Hoidke kogu ohutusalane teave ja juhised edaspidiseks alles.

Ohutusjuhistes kasutatud mõiste „elektritööriist" viitab niihästi võrgu kaudu töötavatele elektritööriistadele (toitejuhtmega) kui ka akuga töötavatele elektritööriistadele (toitejuhtmeta).

Töökoha ohutus

- **Tagage töökohas puhtus ja korralik valgustus.** Segadus või valgustamata töökohad võivad põhjustada vigastusi.
- **Ärge töötage elektritööriistaga plahvatusohtlikus keskkonnas, kus leidub süttivaid vedelikke, gaase või tolmu.** Elektritööriistad tekitavad sädemeid, mille mõjul võib tolm või aurud süttida.
- **Ärge lubage lapsi ega kõrvalisi isikuid elektritööriista kasutamise ajal lähedusse.** Tähelepanu kõrvalejuhtimise korral võite kaotada kontrolli elektritööriista üle.

Elektriohutus

- **Elektritööriista pistik peab sobima pistikupesasse. Pistikut ei tohi vähimalgi määral muuta. Ärge kasutage adapterpistikut kaitsemaandusega elektritööriistadega.** Muutmata pistikud ja sobivad pistikupesad vähendavad elektrilöögi ohtu.
- **Vältige kokkupuudet maandatud pindadega, nagu torud, radiaatorid, pliidid ja külmkapid.** Kui teie keha on maandatud, on elektrilöögi oht suurem.
- **Elektritööriistad ei tohi saada märjaks.** Vee sattumine elektritööriista suurendab elektrilöögi ohtu.
- **Ärge kasutage toitejuhet elektritööriista kandmiseks või riputamiseks ja ärge hoidke juhtmest, et tõmmata pistikut pistikupesast. Toitejuhe ei tohi kokku puutuda kuumuse, õli, teravate servade ega ka liikuvate osadega.** Kahjustatud või millegi ümber keerdunud toitejuhtmed tõstavad elektrilöögi ohtu.
- **Kui töötate elektritööriistaga välitingimustes, kasutage ainult selliseid pikendusjuhtmeid, mis sobivad välitingimuste jaoks.** Välitingimuste jaoks sobiva pikendusjuhtme kasutamine vähendab elektrilöögi ohtu.
- **Kui elektritööriista tuleb kindlasti kasutada niiskes keskkonnas, kasutage rikkevoolukaitselülitit.** Rikkevoolukaitselüliti kasutamine vähendab elektrilöögi ohtu.

Inimeste ohutus

- Olge tähelepanelik ja jälgige oma tegevust ning töötage elektritööriistaga mõistlikult. Ärge kasutage elektritööriista, kui olete väsinud või narkootikumide, alkoholi või ravimite mõju all. Üks hajevil hetk elektritööriista kasutamisel võib põhjustada raskeid vigastusi.
- Kandke isikukaitsevahendeid ja alati kaitseprille. Kui kannate elektritööriista tüübi ja kasutusviisiga sobivaid isikukaitsevahendeid, nagu tolmumask, libisemiskindlad turvajalatsid, kaitsekiiver või kuulmiskaitse, väheneb vigastuste oht.
- Vältige juhuslikku käivitamist. Elektritööriista ei tohi ühendada vooluvõrku ja/või akuga ega ka üles tõsta või kanda, kui te pole eelnevalt veendunud, et tööriist on välja lülitatud. Kui hoiate elektritööriista kandmise ajal sõrme lülitil või kui ühendate sisselülitatud elektritööriista vooluvõrku, võivad tagajärjeks olla õnnetused.
- Eemaldage seadistamistööriistad või mutrivõtmed enne elektritööriista sisselülitamist. Tööriist või võti, mis asub elektritööriista pöörlevas osas, võib põhjustada vigastusi.
- Hoidke oma keha normaalselt. Seiske kindlalt ja hoidke alati tasakaalu. Nii saate elektritööriista ootamatutes olukordades paremini kontrollida.
- Kandke sobivaid riideid. Ärge kandke avaraid riideid ega ehteid. Jälgige, et juuksed ja riided ei satuks liikuvate osade lähedusse. Lahtised riided, ehted või pikad juuksed võivad sattuda liikuvatesse osadesse.

- Kui tolmuimemis- ja tolmukogumisseadmeid saab paigaldada, tuleb need ühendada ja õigesti kasutada. Tolmuimeja kasutamine võib vähendada tolmust lähtuvaid ohtusid.
- Ärge olge ülemäära enesekindel ja ärge eirake elektritööriistade ohutusreegleid ka siis, kui tunnete elektritööriista pärast mitmekordset kasutamist. Hooletu käitumine võib viia mõne sekundiga raskete vigastusteni.

Elektritööriista kasutamine ja hooldamine

- Ärge koormake elektritööriista üle. Kasutage oma töö jaoks selleks ettenähtud elektritööriista. Õige elektritööriistaga töötate tõhusamalt ja turvalisemalt ning ettenähtud võimsusvahemikus.
- Ärge kasutage rikkis lülitiga elektritööriista. Elektritööriist, mida ei saa enam sisse või välja lülitada, on ohtlik ja vajab parandamist.
- Tõmmake pistik pistikupesast välja ja/või eemaldage eemaldatav aku enne, kui hakkate seadet seadistama, tarvikuid vahetama või elektritööriista ära panete. See ettevaatusabinõu aitab vältida elektritööriista juhuslikku käivitamist.
- Kui te ei kasuta elektritööriistu, hoidke neid selliselt, et need ei satuks laste kätte. Ärge lubage elektritööriista kasutada inimestel, kes seda ei tunne või kes pole neid juhiseid lugenud. Elektritööriistad on kogemusteta inimeste käes ohtlikud.
- Hooldage elektritööriistu ja tarvikuid hoolikalt. Kontrollige, kas liikuvad osad töötavad laitmatult ega kiilu kinni, kas mõni osa on murdunud või selliselt kahjustatud, et elektritööriista toimimine on mõjutatud. Laske kahjustatud osad enne elektritööriista kasutamist parandada. Paljud õnnetused juhtuvad halvasti hooldatud elektritööriistade tõttu.
- Jälgige, et lõikavad tööriistad oleksid teravad ja puhtad. Hoolikalt hooldatud lõiketööriistad, millel on teravad lõikeservad, kiiluvad vähem kinni ja neid on kergem juhtida.
- Järgige neid juhiseid elektritööriista, tarvikute ja muude kasutamisel. Pidage seejuures silmas ka töötingimusi ja tehtavat tööd. Kui kasutate elektritööriista ettenähtust muul eesmärgil, võib see põhjustada ohtlikke olukordi.
- Jälgige, et käepidemed ja haardepinnad oleksid kuivad ja puhtad ning et neil poleks õli ega määrderasva. Libedad käepidemed ja haardepinnad ei võimalda elektritööriista kindlalt käsitseda ega ootamatutes olukordades kontrolli all hoida.

Teenindus

- Laske oma elektritööriista parandada ainult spetsialistil, kes kasutab originaalvaruosi. See tagab elektritööriista ohutuse säilitamise.

Nakerdaja ohutusjuhised

- Hoidke tööriista tugevalt kinni.
- Kinnitage toorik kindlalt.
- Hoidke käed pöörlevatest osadest eemal.
- Tooriku servad ja lõiked on teravad. Kandke kaitsekindaid. Vigastuste vältimiseks on soovitatav kanda paksude taldadega jalatseid.
- Ärge asetage tööriista tooriku lõigetele. Vastasel juhul võib tööriist saada kahjustada ja võivad tekkida talitlushäired.
- Ärge jätke tööriista järelevalveta tööle. Kasutage tööriista ainult käes hoides.
- Seiske kindlalt. Veenduge tööriista kasutamisel kõrgustes, et allpool ei viibiks inimesi.
- Vältige lõhistihvti, matriitsi või tooriku puudutamist vahetult pärast töötlemist, kuna osad on endiselt väga kuumad ja võivad põhjustada nahapõletusi.
- Vältige elektrikaabli lõikamist. See võib elektrilöögi tõttu tekitada raskeid õnnetusi.

Originaaltarvikud/-lisaseadmed

- Kasutage ainult tarvikuid ja lisaseadmeid, mis on loetletud selles kasutusjuhendis ja mille kinnitus ühildub seadmega.

Vibratsiooni ja müra vähendamine

Piirake kasutamisaega, kasutage vibratsiooni- ja müravaeseid töörežiime ja kandke isikukaitsevahendeid, et vähendada vibratsiooni ja müra toimet.

Järgmised meetmed aitavad vähendada vibratsioonist ja mürast tulenevaid riske:

- Kasutage seadet ainult otstarbekohaselt ja selle juhendi juhiseid järgides.
- Veenduge, et seade oleks laitmatult korras ja korralikult hooldatud.
- Kasutage seadmega õigeid tarvikuid ja veenduge, et need oleks laitmatult korras.
- Hoidke seadet kindlalt käepidemetest/haardepindadest kinni.
- Kasutage seadet kasutusjuhendit järgides ja tagage piisav määrimine (kui on vajalik).
- Planeerige oma töid selliselt, et tugevat vibratsiooni tekitavate seadmete kasutamine oleks jaotatud pikema aja peale.

Käitumine hädaolukorras

Lugege see kasutusjuhend läbi, et tutvuda seadme kasutamisega. Jätke ohutusjuhised meelde ja pidage neist täpselt kinni. Nii saate ohtusid vältida.

- Olge seadme kasutamisel alati tähelepanelik, et saaksite ohtusid varakult märgata ja neile reageerida. Kiire sekkumine võib aidata vältida raskeid vigastusi ja varalist kahju.
- Lülitage toode rikete korralike kohe välja ja lahutage vooluvõrgust. Enne kasutamise jätkamist laske kvalifitseeritud spetsialistil toodet kontrollida ja vajaduse korral parandada.

Jääkohud

Ka siis, kui kasutate seadet nõuetekohaselt, jääb võimalik vigastusoht ja varalise kahju oht. Selle seadme olemusest lähtuvalt võivad ohud olla muu hulgas järgmised:

- Vibratsioonist tulenevad tervisekahjustused, kui seadet kasutatakse pikemat aega või kui seda ei juhita või ei hooldata õigesti.
- Vigastused ja varaline kahju kasutamise ajal defektiga lõiketööriistade tõttu või varjatud objektist tuleneva järsku löögi tõttu.
- Vigastused ja varaline kahju lendavate objektide tõttu.

MÄRKUS

- See toode tekitab käitamise ajal elektromagnetilise välja! Väli võib teatud oludes mõjutada aktiivseid või passiivseid meditsiinilisi implantaate! Raskete või surmavate vigastuste ohu vähendamiseks soovitame meditsiiniliste implantaatidega inimestel enne toote kasutamist arsti ja implantaadi tootjaga nõu pidada!

Esmakordne kasutamine

⚠ HOIATUS!



Lülitage toode välja, lahutage see vooluvõrgust ja laske tootel maha jahtuda, enne kui hakkate seda kohandama!

Matriitsikinnituse asetuse muutmine

Joon. A

Matriitsi asetust saab reguleerida 360°. Ette on antud 4 tööasendit. Tööasendeid saab reguleerida alljärgnevalt:

1. Vabastage kuuskantvõtmega **7** sisekuuskantkruvi **2**.
2. Keerake matriitsikinnitus **5** soovitud tööasendisse nii, et vastav puurava matriitsikinnituses **5** osutaks sisekuuskantkruvi **2** poole.
3. Keerake sisekuuskantkruvi **2** kuuskantvõtmega **7** uuesti kinni.
4. Kontrollige matriitsikinnituse **5** kerge pööramise teel, kas see on õiges asendis kinnitunud.

Lubatud materjalitugevus

- Maksimaalne lõikevõimsus sõltub materjali kvaliteedist ja tugevusest.
- Matriitsikinnituse **5** mõõtesooned **3** ja **4** on mõeldud lubatud lõikepaksuse suuniseks. Ärge lõigake kunagi suuremaid toorikuid kui tehnilistes andmetes nimetatud materjali tugevus.

Lõhistihvti ja matriitsi kinnituse paigaldamine/eemaldamine

Joon. B+C

Lõhistihvti ja matriitsikinnituse eemaldamine

1. Vabastage kuuskantvõtmega **7** sisekuuskantkruvi **2**.
2. Tõmmake matriitsikinnitus **5** seadmest ära.
3. Keerake sisekuuskantkruvi **8** kuuskantvõtmega **10** lahti, et lõhistihvt **9** tööriistakinnitusest **11** välja võtta.

Lõhistihvti ja matriitsikinnituse paigaldamine

1. Pange uus lõhistihvt **9** tööriistakinnitusse **11**, et lõhistihvtil **9** olev puurava osutaks sisekuuskantkruvi **8** poole.
2. Keerake sisekuuskantkruvi **8** lõhistihvti **9** kinnitamiseks kinni.
3. Pange matriitsikinnitus **5** uuesti seadmel oleva tööriistakinnituse **11** peale.
4. Keerake matriitsikinnitus **5** soovitud tööasendisse nii, et vastav puurava matriitsikinnituses **5** osutaks sisekuuskantkruvi **2** poole.
5. Keerake sisekuuskantkruvi **2** kuuskantvõtmega **7** uuesti kinni.
6. Kontrollige matriitsikinnituse **5** kerge pööramise teel, kas see on õiges asendis kinnitunud.

Kasutamine

Sisse/välja lülitamine

Toote sisselülitamine

- Lülitage toitelüliti **1** asendisse **I**.

Toote väljalülitamine

- Lülitage toitelüliti **1** asendisse **0**.

Määrimine

- Kandke lõhistihvti **9** ja matriitsi **6** kasutusaja pikendamiseks lõikepinnale tavapärast masinaõli. See on eriti oluline alumiiniumi lõikamisel.

Lõikamine

1. Hoidke toodet töötlemise ajal tooriku suhtes täisnurga all (90°).
2. Liigutage seadet kerget survet avaldades lõikamise suunas.

Avauste lõikamine

- Siseavauste lõikamise korral on matriitsikinnituse **5** kasutamiseks vaja suuremat kui 22,5 mm puurava

Puhastamine ja hooldus

⚠ HOIATUS!



Lülitage toode välja, lahutage see vooluvõrgust ja laske tootel maha jahtuda, enne kui teete ülevaatus-, hooldus- või puhastustöid!

Puhastamine

- Jälgige, et toote sisemusse ei satuks vedelikke.
- Jälgige, et toode oleks alati puhas, kuiv ja vaba õlidest või määrderasvadest. Eemaldage tolm iga kord pärast kasutamist ja enne hoiustamist.
- Korrapärane põhjalik puhastamine aitab tagada turvalist kasutamist ja pikendab toote kasutusiga.
- Puhastage toodet kuiva lapiga. Kasutage raskesti ligipääsetavate kohtade jaoks pehmet harja.

MÄRKUS

- Ärge kasutage toote puhastamiseks keemilisi, leeliselisi, abrasiivseid või muid tugevaid puhastus- või desinfitseerimisvahendeid, kuna need võivad pindu kahjustada.

Hooldus

- Kontrollige seadet ja tarvikuid iga kord enne ja pärast kasutamist kulumise ja kahjustuste suhtes. Vahetage need vajaduse korral uute vastu välja, nagu selles kasutusjuhendis kirjeldatud.
  Järgige seejuures tehnilisi nõudeid (vt „Tehnilised andmed“).
- Süsinikharjasid tuleb regulaarselt eemaldada ja kontrollida. Kui need on saavutanud kulumispiiri, tuleb need välja vahetada. Hoidke süsinikharjad alati puhtana, et need takistuseta kinnituses libiseksid. Mõlemad süsinikharjad tuleb vahetada samal ajal. Kasutage ainult samasuguseid süsinikharjasid.
- Keerake mutrivõtmega harjakinnituse kork **12** välja. Võtke kulunud süsinikharjad välja, asetage uued sisse ja keerake seejärel harjakinnituse korgid uuesti peale.

⚠ HOIATUS!

- Kui tuleb vahetada ühenduskaablit, tohib seda teha turvaohu vältimiseks ainult tootja või tema esindaja.

Remont

- Selle toote sisemuses ei ole osi, mida kasutaja saaks remontida. Pöörduge seadme kontrollimiseks ja töökorda seadmiseks kvalifitseeritud spetsialisti poole.

Hoiustamine

- Puhastage toode (vaadake „Puhastamine“).
- Hoiustage seadet ja selle tarvikuid pimedas, kuivas, külmumiskindlas ja hästi ventileeritud kohas.
- Hoiustage toodet alati lastele kättesaamatus kohas.

Transport

- Kaitske toodet löökide ja tugeva vibratsiooni eest, mis tekivad eelkõige sõidukites transportimisel.
- Kindlustage toode libisemise ja ümbermineku vastu.

Jäätmekäitlus



Jälgige prügi sorteerimisel pakkematerjalide tähistusi, mis koosnevad lühenditest (a) ja numbritest (b) ning nende tähendused on järgmised: 1–7: plastik / 20–22: paber ja papp / 80–98: liitmaterjalid.



Küsige vana toote käitlemise võimaluste kohta oma valla- või linnavalitsusest.



Palun utiliseerige toode pärast selle kasutusea lõppu nõuetekohaselt ja ärge visake seda olmeprügi hulka. Teavet kogumispunktide ja nende lahtioleku aegade kohta saate asjakohasest haldusasutusest.

Garantii

Toode on valmistatud rangete kvaliteedijuhiste järgi ja seda on enne tarnimist põhjalikult kontrollitud. Materjali- või tootmisdefektide korral on teil seaduslikud õigused toote müüja suhtes. Teie seadusjärgsed õigused ei ole mingil juhul piiratud meie allpool sätestatud garantiiga.

Selle toote garantii kehtib 3 aastat alates ostukuupäevast. Garantiiaeg algab ostukuupäevaga. Hoidke müügitšeki originaali kindlas kohas, kuna see dokument on vajalik ostu tõendamiseks.

Kõikidest kahjustustest või defektidest, mis esinesid juba ostmise ajal, tuleb teatada kohe pärast toote lahtipakkimist.

Kui tootel ilmneb 3 aasta jooksul alates ostukuupäevast materjali- või teostusviga, parandame või asendame selle omal valikul teie eest tasuta. Garantiiperioodi ei pikendata kinnitatud garantiinõudega. See kehtib ka asendatud ja parandatud osade kohta.

See garantii kaotab kehtivuse, kui toode on kahjustatud, või kui seda on valesti kasutatud või hooldatud.

Garantii katab materjali- ja tootmisdefektid. See garantii ei laiene tooteosadele, mis on tavapäraselt kulunud ja mida seetõttu peetakse kuluvateks osadeks (nt akud, taaslaetavad akud, voolikud, värvikassetid), ega ka purunevate osade kahjustustele, nt lülitid või klaasist osad.

Garantii käsitlemine

Selleks et teie mureküsimus saaks kiire lahenduse, järgige palun alltoodud juhiseid:

Kõikide päringute jaoks hoidke oma ostu tõendamiseks alles kassatšekk ja tootenumber (IAN 524212_2601).

Tootenumbri leiate tootel olevalt tüübisildilt või graveeringult, oma kasutusjuhendi tiitellehelt (all vasakul) või toote taga- või allosas olevalt kleebiselt.

Toote toimivusvigade või muude puuduste korral võtke kõigepealt telefoni või e-posti teel ühendust alltoodud teenindusosakonnaga.

Lisades defektsele tootele ostudokumendi (kassatšeki), kirjelduse toote puuduste kohta ja andmed selle kohta, millal need ilmnesid, saate selle tasuta saata teile teadaantud teeninduse aadressile.

Neid ja paljusid teisi käsiraamatuid saate vaadata ja alla laadida lehelt parkside-diy.com. Selle QR-koodi abil satute otse lehele parkside-diy.com. Valige oma riik ja otsige otsinguvälja abil kasutusjuhendeid. Tootenumbri (IAN) 524212_2601 sisestamisel pääsete ligi oma toote kasutusjuhendile.



Teenindus

(EE) **Teenindus Eestis**
Tel: 8000049141
Kontakti vorm *parkside-diy.com*
IAN 524212_2601

CE

ELi vastavusdeklaratsioon

ELi VASTAVUSDEKLARATSIOON (nr 524212_2601)

Meie, firma

OWIM GmbH & Co. KG, Stiftsbergstraße 1, 74167 Neckarsulm, Saksamaa

kinnitame oma ainuvastutusel, et toode

IAN:	**524212_2601**
Tootekood:	**"PARKSIDE" Nakerdaja**
Mudeli number:	**HG09160**

vastab loetletud ELi direktiivide põhinõuetele

2006/42/EÜ [ELT L 157, 09.06.2006]
2014/30/EL [ELT L 96, 29.03.2014]
2011/65/EL [ELT L 174, 01.07.2011]

Viited kasutatud harmoneeritud standarditele või viited muudele tehnilistele spetsifikatsioonidele, millele vastavust deklareeritakse:

Nr / Osad
2006/42/EÜ
EN 62841-1:2015+A11:2022
EN 62841-2-8:2016
2014/30/EL
EN IEC 61000-3-2:2019+A1:2021+A2:2024
EN 61000-3-3:2013+A1:2019+A2:2021
EN IEC 55014-1:2021
EN IEC 55014-2:2021

Eespool kirjeldatud deklareeritav ese on kooskõlas Euroopa Parlamendi ja nõukogu 8. juuni 2011. aasta direktiiviga 2011/65/EL teatavate ohtlike ainete kasutamise piiramise kohta elektrija elektroonikaseadmetes:

Nr / Osad
EN IEC 63000:2018 (4.3.3 c)
EN 62321-3-1:2014
EN 62321-4:2014+A1:2017
EN 62321-5:2014
EN 62321-7-1:2015
EN 62321-7-2:2017
EN 62321-6:2015
EN 62321-8:2017

Tehnilise dokumentatsiooni valdaja: OWIM GmbH & Co.KG

Alla kirjutanud:

OWIM GmbH & Co. KG, Stiftsbergstraße 1, 74167 Neckarsulm, Saksamaa

Algse vastavusdeklaratsiooni tõlge

Neckarsulm	21.5.2026	ppa. Jens Buchheim	ppa. Dr. Thorsten Maier
Koht	Kuupäev	Volitatud allakirjutanu	Volitatud allakirjutanu

EE

Izmantotie brīdinājumi un simboli ... Lpp. 72
Paredzētais lietojums ... Lpp. 72
Piegādes komplekts ... Lpp. 72
Daļu saraksts ... Lpp. 73
Tehniskie parametri ... Lpp. 73
Vispārējie drošības norādījumi ... Lpp. 74
Vispārīgas drošības norādes elektroinstrumentiem ... Lpp. 74
Drošības norādījumi metāla griezējam ... Lpp. 75
Oriģinālie piederumi/papildu aprīkojums ... Lpp. 75
Vibrāciju un trokšņu samazināšana ... Lpp. 76
Rīcība ārkārtas situācijās ... Lpp. 76
Citi riski ... Lpp. 76
Pirmā lietošanas reize ... Lpp. 76
Matrices turētāja pozīcijas maiņa ... Lpp. 76
Pieļaujamais materiāla biezums ... Lpp. 77
Puansona un matrices turētāja montāža/demontāža ... Lpp. 77
Ekspluatācija ... Lpp. 77
Ieslēgšana/izslēgšana ... Lpp. 77
Eļļošana ... Lpp. 77
Griešanas process ... Lpp. 77
Izgriezumi ... Lpp. 77
Tīrīšana un kopšana ... Lpp. 77
Tīrīšana ... Lpp. 77
Apkope ... Lpp. 78
Remonts ... Lpp. 78
Glabāšana ... Lpp. 78
Transportēšana ... Lpp. 78
Utilizācija ... Lpp. 78
Garantija ... Lpp. 78
Rīcība garantijas gadījumā ... Lpp. 79
Serviss ... Lpp. 79
EK atbilstības deklarācija ... Lpp. 80

Izmantotie brīdinājumi un simboli			
Šajā lietošanas pamācībā, uz iepakojuma un datu plāksnītē ir izmantoti šādi brīdinājumi:			
	Izlasiet lietošanas pamācību.		II aizsardzības klase (dubultā izolācija)
	Ievērojiet brīdinājuma un drošības norādes!		Izmantojiet aizsargcimdus!
	Elektriskās strāvas trieciena risks!		Izmantojiet dzirdes aizsardzības līdzekļus!
	Izmantojiet aizsargbrilles!		Izmantojiet masku pret putekļiem!
	Drošībai nēsājiet apavus, kas neslīd!	~	Maiņstrāva/spriegums
	Pirms regulēšanas, apkopes vai tīrīšanas darbu veikšanas vai gadījumā, ja neturpināsiet izstrādājuma lietošanu, izslēdziet izstrādājumu, atvienojiet to no elektrotīkla un ļaujiet izstrādājumam atdzist.	CE	CE zīme apstiprina atbilstību ES direktīvām, kas piemērojamas izstrādājumam.
	Drošības informācija Lietošanas instrukcija		

METĀLA GRIEZĒJS

Paredzētais lietojums

Šis izstrādājums ir piemērots tērauda lokšņu un alumīnija lokšņu griešanai. Izstrādājums ir paredzēts tikai lietošanai sausās telpās.

Cita izstrādājuma lietošana vai izmaiņas tiek uzskatītas par nepareizām, un tās var radīt tādus riskus kā apdraudējumu dzīvībai, traumas un bojājumus. Ražotājs neuzņemas atbildību par bojājumiem, kas radušies nepareizas lietošanas dēļ. Izstrādājums ir paredzēts tikai privātai lietošanai. Izstrādājums nav paredzēts komerciālai lietošanai vai līdzīgām lietošanas jomām.

Ievērojiet visus piemērojamos vietējos drošības noteikumus, standartus un normatīvos aktus. Trokšņus izraisošu elektroinstrumentu lietošana ir atļauta tikai noteiktā laikā saskaņā ar valsts vai vietējiem normatīviem aktiem.

Piegādes komplekts

⚠ BRĪDINĀJUMS!

- Izstrādājums un iepakojuma materiāli nav rotaļlietas bērniem! Bērni nedrīkst spēlēties ar plastmasas maisiņiem, plēvēm un sīkām detaļām! Pastāv aizrīšanās un nosmakšanas risks!

1 Metāla griezējs
2 Puansons (1 sākotnēji uzstādīts)
2 Seškanšu atslēga
1 Lietošanas instrukcija

Daļu saraksts

Pirms pamācības lasīšanas atlokiet lapu ar attēliem un iepazīstieties ar visām iekārtas funkcijām.

1 Ieslēgšanas/izslēgšanas slēdzis
2 Skrūve ar sešstūra iedobi
3 Mērīšanas rieva, 1,6 mm
4 Mērīšanas rieva, 1,2 mm
5 Matrices turētājs
6 Matrice
7 Seškanšu atslēga
8 Skrūve ar sešstūra iedobi
9 Puansons
10 Seškanšu atslēga
11 Instrumentu turētājs
12 Sukas turētāja aizvāznis

Tehniskie parametri

Metāla griezējs	**PMK 550 D2**
Modeļa numurs	HG09160 (ar VDE spraudni) HG09160-BS (ar BS spraudni) HG09160-CH (ar CH spraudni)
Nominālais spriegums	230 V~ 50 Hz (maiņstrāva)
Nominālais strāvas patēriņš	550 W
Brīvgaitas ātrums	2200 apgr./min.

Maks. griešanas veiktspēja/materiāla biezums

Alumīnijs	2,5 mm (200 N/mm^2)
Tērauds	1,6 mm (400 N/mm^2) 1,2 mm (600 N/mm^2) 0,8 mm (800 N/mm^2)
Min. griezuma rādiuss	iekšējais = 45 mm ārējais = 50 mm
Griezuma sliedes platums	5 mm
Aizsargklase	II / ⧈ (dubultā izolācija)

Trokšņa emisijas vērtības

Izmērītā trokšņa vērtība noteikta saskaņā ar EN 62841.
Elektroinstrumenta A svērtais trokšņa līmenis parasti ir šāds

Skaņas spiediena līmenis	L_{pA}	= 93	dB
Nenoteiktība	K_{pA}	= 3	dB
Skaņas jaudas līmenis	L_{WA}	= 104	dB
Nenoteiktība	K_{WA}	= 3	dB

Kopējās vibrāciju vērtības

(vektoru summa trīs virzienos), kas noteiktas saskaņā ar standartu EN 62841:

Metāla lokšņu griešana	a_h	= 8,7	m/s^2
Nenoteiktība	K	= 1,5	m/s^2

⚠ BRĪDINĀJUMS!



Izmantojiet dzirdes aizsardzības līdzekļus!

NORĀDE

- Norādītās kopējas vibrāciju vērtības un noteiktās trokšņa emisijas vērtības ir izmērītas, izmantojot standartizētu testa metodi, un tās var izmantot, lai salīdzinātu elektroinstrumentus.
- Norādītās kopējās vibrāciju vērtības un noteiktās trokšņa emisijas vērtības var izmantot arī pagaidu slodzes novērtēšanai.

⚠ BRĪDINĀJUMS!

- Vibrāciju un trokšņa emisijas elektroinstrumenta faktiskās lietošanas laikā var atšķirties no norādītajām vērtībām atkarībā no elektroinstrumenta lietošanas, jo īpaši no tā, kāda veida sagatave tiek apstrādāta. Centieties, lai vibrācijas un trokšņi būtu pēc iespējas mazāki. Pasākumi, ko varat veikt, lai instrumenta lietošanas laikā samazinātu vibrāciju iedarbību, piemēram, ir izmantot cimdus un ierobežot darba laiku. Jāņem vērā visas darba cikla daļas (piemēram, reizes, kad elektroinstruments tiek izslēgts, un reizes, kad tas tiek ieslēgts, bet darbojas bez slodzes).

Vispārējie drošības norādījumi

Vispārīgas drošības norādes elektroinstrumentiem

⚠ BRĪDINĀJUMS!

- **Izlasiet visus drošības norādījumus, pamācības, aplūkojiet attēlus un tehniskos parametrus, kuri iekļauti elektroinstrumenta komplektācijā.** Neievērojot tālāk sniegtos norādījumus, var rasties elektriskās strāvas trieciens, ugunsgrēks un/vai nopietnas traumas.

Saglabājiet visus drošības norādījumus un pamācības turpmākai uzziņai.

Drošības norādījumos izmantotais termins "elektroinstruments" attiecas uz elektroinstrumentiem (ar barošanas vadu) vai ar akumulatoru darbināmiem elektroinstrumentiem (bez barošanas vada).

Darba vietas drošība

- **Uzturiet darba vietu tīru un labi apgaismotu.** Nekārtība vai neapgaismotas darba vietas var izraisīt negadījumus.
- **Nedarbojieties ar elektroinstrumentu sprādzienbīstamā vidē, kurā ir viegli uzliesmojoši šķidrumi, gāzes vai putekļi.** Elektroinstrumenti rada dzirksteles, kas var aizdedzināt putekļus vai izgarojumus.
- **Elektroinstrumenta lietošanas laikā turiet to drošā attālumā no bērniem un citām personām.** Ja esat izklaidīgs, varat zaudēt kontroli pār elektroinstrumentu.

Elektrodrošība

- **Elektroinstrumenta kontaktdakšai jāiederas kontaktligzdā. Kontaktdakšu nekādi nedrīkst pārveidot. Nelietojiet nevienu adaptera spraudni kopā ar iezemētiem elektroinstrumentiem.** Nepārveidotas kontaktdakšas un atbilstošās kontaktligzdas samazina elektriskās strāvas trieciena risku.
- **Izvairieties no fiziska kontakta ar iezemētām virsmām, piemēram, caurulēm, sildītājiem, krāsnīm un ledusskapjiem.** Ja jūsu ķermenis ir iezemēts, palielinās elektriskās strāvas trieciena risks.
- **Aizsargājiet elektroinstrumentus no lietus vai mitruma.** Ūdens iekļūšana elektroinstrumentā palielina elektriskās strāvas trieciena risku.
- **Neizmantojiet pieslēguma vadu, lai pārnēsātu elektroinstrumentu, to pakārtu vai izvilktu kontaktdakšu no kontaktligzdas. Pieslēguma kabeli aizsargājiet no karstuma, eļļas, asām malām vai kustīgām detaļām.** Bojāti vai samezglojušies pieslēguma vadi palielina elektriskās strāvas trieciena risku.
- **Ja jūs strādājat ar elektroinstrumentu ārā, izmantojiet tikai pagarinātājus, kas ir piemēroti arī izmantošanai ārpus telpām.** Āra lietošanai piemērota pagarinātāja lietošana samazina elektriskās strāvas trieciena risku.
- **Ja elektroinstrumenta darbība mitrumā ir neizbēgama, lietojiet atlikušās strāvas ķēdes pārtraucēju.** Atlikušās strāvas ķēdes pārtraucēja lietošana samazina elektriskās strāvas trieciena risku.

Personu drošība

- Sekojiet līdzi un skatieties, ko jūs darāt, un strādājiet saprātīgi ar elektroinstrumentu. Nelietojiet elektroinstrumentu, ja esat noguris vai narkotiku, alkohola reibumā vai medikamentu ietekmē. Neuzmanības brīdis, lietojot elektroinstrumentu, var izraisīt nopietnas traumas.
- Izmantojiet individuālos aizsardzības līdzekļus un vienmēr aizsargbrilles. Individuālo aizsardzības līdzekļu, piemēram, putekļu maskas, neslīdošu drošības apavu, aizsargķiveres vai dzirdes aizsardzības līdzekļu, izmantošana atkarībā no elektroinstrumenta veida un pielietojuma samazina traumu risku.
- Izvairieties no netīšas iedarbināšanas. Pirms pievienojat to barošanas avotam un/vai akumulatoram, paceļat vai nēsājat, pārliecinieties, ka elektroinstruments ir izslēgts. Ja, nēsājot elektroinstrumentu, turat pirkstu uz slēdža vai elektroinstruments ir pievienots barošanas avotam, tas var izraisīt nelaimes gadījumus.
- Pirms elektroinstrumenta ieslēgšanas noņemiet visus regulēšanas instrumentus vai uzgriežņu atslēgas. Instruments vai atslēga, kas atrodas elektroinstrumenta rotējošajā daļā, var izraisīt traumas.
- Izvairieties no neparastas stājas. Nodrošiniet drošu stāvēšanu un vienmēr saglabājiet līdzsvaru. Tas ļauj labāk kontrolēt elektroinstrumentu neparedzētās situācijās.
- Valkājiet piemērotu apģērbu. Nevalkājiet vaļīgu apģērbu vai rotaslietas. Aizsargājiet matus un apģērbu no kustīgajām daļām. Vaļīgs apģērbs, rotaslietas vai gari mati var ieķerties kustīgajās daļās.

- Ja var uzstādīt putekļu nosūkšanas un savākšanas ierīces, tām jābūt pareizi pieslēgtām un lietotām. Izmantojot putekļu nosūcēju, var samazināt putekļu radīto apdraudējumu.
- Neļaujieties viltus drošības sajūtai un neignorējiet drošības noteikumus par elektroinstrumentu, pat ja pēc daudzām lietošanas reizēm jūs jau esat iepazinuši elektroinstrumentu. Neuzmanīga rīcība sekundes laikā var izraisīt nopietnas traumas.

Elektroinstrumenta lietošana un rīkošanās ar to

- Nepārslogojiet elektroinstrumentu. Lietojiet darbam paredzēto elektroinstrumentu. Pareizais elektroinstruments ļauj jums strādāt labāk un drošāk norādītajā jaudas diapazonā.
- Nelietojiet elektroinstrumentu, kura slēdzis ir bojāts. Elektroinstruments, kuru vairs nevar ieslēgt vai izslēgt, ir bīstams, un tas ir jāremontē.
- Pirms veicat ierīces iestatījumus, mainīt darba instrumenta daļas vai novietojat elektroinstrumentu glabāšanā, izvelciet kontaktdakšu no kontaktligzdas un/vai noņemiet noņemamo akumulatoru. Šie piesardzības pasākumi novērš elektroinstrumenta nejaušu iedarbināšanu.
- Nelietotos elektroinstrumentus glabājiet bērniem nepieejamā vietā. Neļaujiet elektroinstrumentu lietot nevienai personai, kura to nav iepazinusi vai kura nav izlasījusi pamācības. Elektroinstrumenti ir bīstami, ja tos izmanto nepieredzējušas personas.
- Rūpīgi kopiet elektroinstrumentu un darba instrumentu. Pārbaudiet, vai kustīgās daļas darbojas pareizi un vai tās nav iestrēgušas, vai daļas nav salauztas vai sabojātas tā, ka tiek traucēta elektroinstrumenta darbība. Pirms elektroinstrumenta lietošanas salabojiet bojātās daļas. Daudzus negadījumus izraisa slikti uzturēti elektroinstrumenti.
- Griezējinstrumentiem jābūt asiem un tīriem. Rūpīgi kopti griezējinstrumenti ar asām griešanas malām mazāk iesprūst un ir vieglāk vadāmi.
- Lietojiet elektroinstrumentu, darba instrumentu, darba instrumentus u. c. saskaņā ar pamācībām. Ņemiet vērā darba apstākļus un veicamo darbu. Elektroinstrumentu izmantošana citām vajadzībām, nevis tām, kurām tie ir paredzēti, var izraisīt bīstamas situācijas.
- Rokturiem un satveršanas virsmām jābūt sausām, tīrām un bez eļļas un smērvielas. Slideni rokturi un satveršanas virsmas neļauj droši darbināt un kontrolēt elektroinstrumentu neparedzētās situācijās.

Serviss

- Lūdziet, lai jūsu elektroinstrumentu remontē tikai kvalificēti speciālisti un tikai ar oriģinālajām rezerves daļām. Tas nodrošina elektroinstrumenta drošības uzturēšanu.

Drošības norādījumi metāla griezējam

- Turiet instrumentu stingrā tvērienā.
- Pareizi nostipriniet sagatavi.
- Turiet rokas projām no rotējošajām daļām.
- Sagataves malas un skaidas ir asas. Izmantojiet aizsargcimdus. Lai novērstu traumas, ieteicams arī valkāt apavus ar biezām zolēm.
- Nenovietojiet instrumentu uz sagataves skaidām. Pretējā gadījumā varat radīt instrumenta bojājumus un darbības traucējumus.
- Neļaujiet instrumentam darboties bez uzraudzības. Izmantojiet instrumentu, tikai turot to rokās.
- Sekojiet līdzi, lai darba poza būtu droša. Izmantojot instrumentu augstumā esošās darba vietās, pārliecinieties, ka apakšā neatrodas neviena persona.
- Nodrošiniet, ka jūs nepieskarieties puansonam, matricei vai instrumentam uzreiz pēc darbināšanas, kamēr daļas vēl ir ļoti karstas, jo varat gūt apdegumus.
- Nepārgrieziet elektriskus kabeļus. Šādi var rasties elektriskās strāvas trieciens, kas var izraisīt smagus negadījumus.

Oriģinālie piederumi/papildu aprīkojums

- Izmantojiet tikai lietošanas pamācībā norādītos vai ar ierīci saderīgos piederumus un papildu aprīkojumu.

Vibrāciju un trokšņu samazināšana

Lai samazinātu vibrāciju un trokšņa ietekmi, ierobežojiet lietošanas laiku, izmantojiet zemas vibrācijas un zema trokšņa līmeņa režīmus un izmantojiet individuālos aizsardzības līdzekļus.

Tālāk norādītie pasākumi palīdz samazināt ar vibrācijām un troksni saistītos riskus:

- Izmantojiet izstrādājumu tikai paredzētajiem lietojuma nolūkiem un atbilstoši šajā pamācībā sniegtajam aprakstam.
- Pārliecinieties, ka izstrādājums ir lieliskā tehniskajā stāvoklī un labi uzturēts.
- Izstrādājumam lietojiet pareizos darba instrumentus un pārliecinieties, ka tie ir labā darba stāvoklī.
- Stingri turiet izstrādājumu aiz rokturiem/satveršanas virsmām.
- Veiciet izstrādājuma apkopi saskaņā ar pamācībām un nodrošiniet pietiekamu eļļošanu (ja piemērojams).
- Plānojiet darba plūsmu tā, lai izstrādājumus ar augstu vibrācijas līmeni izmantotu ilgākā laika periodā.

Rīcība ārkārtas situācijās

Izmantojiet lietošanas pamācību, lai iepazītos ar izstrādājuma lietošanu. Iegaumējiet drošības norādījumus un stingri ievērojiet tos. Tas palīdz izvairīties no riskiem un apdraudējumiem.

- Lietojot izstrādājumu, vienmēr ievērojiet piesardzību, lai agrīnā stadijā varētu identificēt bīstamību un attiecīgi rīkoties. Ātra iejaukšanās var novērst nopietnas traumas un mantas bojājumus.
- Ja izstrādājums darbojas kļūdaini, nekavējoties to izslēdziet un atvienojiet no elektrotīkla. Pirms atkārtotas ekspluatācijas lūdziet, lai kvalificēts speciālists to pārbauda un nepieciešamības gadījumā salabo.

Citi riski

Pat ja jūs pareizi lietojat izstrādājumu, pastāv potenciāls traumu un mantas bojājumu risks. Saistībā ar izstrādājuma uzbūvi un dizainu cita starpā var rasties tālāk norādītie apdraudējumi:

- Vibrāciju emisiju radītais veselības apdraudējums, ja izstrādājums, kuru ilgstoši lieto, netiek pareizi pārvaldīts un kopts.
- Personu traumas un mantas bojājumi, kas radušies bojātu griezējinstrumentu vai pēkšņa slēpta priekšmeta trieciena dēļ lietošanas laikā.
- Traumu un mantas bojājuma risks, ko rada lidojoši priekšmeti.

NORĀDE

▶ Izstrādājums darbības laikā rada elektromagnētisko lauku! Noteiktos apstākļos elektromagnētiskais lauks var ietekmēt aktīvos vai pasīvos medicīniskos implantus! Lai samazinātu nopietnu vai letālu traumu risku, mēs iesakām personām ar medicīniskajiem implantiem pirms izstrādājuma lietošanas konsultēties ar ārstu un medicīniskā implanta ražotāju!

Pirmā lietošanas reize

⚠ BRĪDINĀJUMS!



Pirms veicat pielāgojumus, izslēdziet izstrādājumu, atvienojiet to no elektrotīkla un ļaujiet izstrādājumam atdzist!

Matrices turētāja pozīcijas maiņa

A att.

Matrices pozīciju var regulēt 360° diapazonā. Pieejamas 4 darba pozīcijas. Darba pozīcijas varat iestatīt, rīkojoties šādi:

1. Atskrūvējiet skrūvi ar sešstūra iedobi **2**, izmantojot seškanšu atslēgu **7**.
2. Pagrieziet matrices turētāju **5** vēlamajā darba pozīcijā tā, lai attiecīgais matrices turētāja **5** urbums būtu vērsts pret skrūvi ar sešstūra iedobi **2**.
3. Atkal ieskrūvējiet skrūvi ar sešstūra iedobi **2**, izmantojot seškanšu atslēgu **7**.
4. Viegli pagriežot matrices turētāju **5**, pārbaudiet, vai tas saglabājas pareizajā pozīcijā.

Pieļaujamais materiāla biezums

- Maksimālā griešanas veiktspēja ir atkarīga no materiāla kvalitātes un biezuma.
- Mērīšanas rievas **3** **4**, kas atrodas pie matrices turētāja **5**, kalpo kā biezuma mērskala pieļaujamā griezuma biezuma iestatīšanai. Nekad negrieziet materiālu, kas ir biezāks par tehniskajos datos norādīto materiāla biezumu.

Puansona un matrices turētāja montāža/ demontāža

B+C att.

Puansona un matrices turētāja demontāža

1. Atskrūvējiet skrūvi ar sešstūra iedobi **2**, izmantojot seškanšu atslēgu **7**.
2. Noņemiet matrices turētāju **5** no ierīces.
3. Atskrūvējiet skrūvi ar sešstūra iedobi **8**, izmantojot seškanšu atslēgu **10**, lai pēc tam izņemtu puansonu **9** no instrumentu turētāja **11**.

Puansona un matrices turētāja montāža

1. Ievietojiet jauno puansonu **9** instrumentu turētājā **11** tā, lai puansona **9** urbums būtu vērsts pret skrūvi ar sešstūra iedobi **8**.
2. Cieši pievelciet skrūvi ar sešstūra iedobi **8**, lai nofiksētu puansonu **9**.
3. Iebīdiet un ievietojiet matrices turētāju **5** atpakaļ ierīcē caur instrumenta turētāju **11**.
4. Pagrieziet matrices turētāju **5** vēlamajā darba pozīcijā tā, lai attiecīgais matrices turētāja **5** urbums būtu vērsts pret skrūvi ar sešstūra iedobi **2**.
5. Atkal ieskrūvējiet skrūvi ar sešstūra iedobi **2**, izmantojot seškanšu atslēgu **7**.
6. Viegli pagriežot matrices turētāju **5**, pārbaudiet, vai tas neizkustas no pareizās pozīcijas.

Ekspluatācija

Ieslēgšana/izslēgšana

Izstrādājuma ieslēgšana

- Nospiediet ieslēgšanas/izslēgšanas slēdzi **1**, pārvietojot to pozīcijā **I**.

Izstrādājuma izslēgšana

- Nospiediet ieslēgšanas/izslēgšanas slēdzi **1**, pārvietojot to pozīcijā **0**.

Eļļošana

- Uzklājiet tirdzniecībā pieejamo mašīneļļu uz griezuma līnijas, lai pagarinātu puansona **9** un matrices **6** kalpošanas ilgumu.
  Šāda darbība ir īpaši svarīga, griežot alumīniju.

Griešanas process

1. Apstrādes laikā turiet izstrādājumu taisnā leņķī (90°) pret sagatavi.
2. Pārvietojiet ierīci ar vieglu spiedienu griezuma virzienā.

Izgriezumi

- Lai veiktu iekšējos griezumus, matrices turētāja **5** ievietošanai ir nepieciešams urbums, kas ir lielāks par 22,5 mm

Tīrīšana un kopšana

⚠ BRĪDINĀJUMS!



Pirms veicat pārbaudes, apkopes vai tīrīšanas darbus, izslēdziet izstrādājumu, atvienojiet to no elektrotīkla un ļaujiet izstrādājumam atdzist!

Tīrīšana

- Gādājiet, lai izstrādājumā neiekļūtu šķidrums.
- Vienmēr saglabājiet izstrādājumu tīru, sausu un bez eļļas vai smērvielas. Pēc katras lietošanas reizes un pirms uzglabāšanas notīriet putekļus.
- Regulāra pareiza tīrīšana palīdz nodrošināt drošu lietošanu un pagarina izstrādājuma kalpošanas laiku.
- Notīriet izstrādājumu ar sausu drānu. Grūti sasniedzamām vietām izmantojiet mīkstu suku.

NORĀDE

- Izstrādājuma tīrīšanai nelietojiet ķīmiskus, sārmainus, abrazīvus vai citus agresīvus tīrīšanas līdzekļus vai dezinfekcijas līdzekļus, jo tie var sabojāt virsmas.

Apkope

- Pirms un pēc katras lietošanas reizes pārbaudiet, vai izstrādājumam un papildu aprīkojumam nav nodiluma un bojājumu pazīmju. Ja nepieciešams, nomainiet tos pret jauniem, kā aprakstīts lietošanas pamācībā.
  Lūdzu, ņemiet vērā tehniskās prasības (sk. "Tehniskie parametri").
- Oglekļa sukas ir regulāri jānoņem un jāpārbauda. Ja tā ir nolietota līdz nodiluma robežai, suka ir jāatjauno. Vienmēr uzturiet oglekļa suku tīru, lai tā bez traucējumiem varētu iebīdīties turētājā. Abas oglekļa sukas ir jāatjauno vienlaicīgi. Izmantojiet tikai identiski vienādas oglekļa sukas.
- Izskrūvējiet sukas turētāja aizvāzni **12**, izmantojot skrūvgriezi. Izņemiet nolietoto oglekļa suku, ievietojiet jauno suku un pēc tam atkal ieskrūvējiet sukas turētāja aizvāzni.

⚠ BRĪDINĀJUMS!

- Ja nepieciešams nomainīt pieslēguma vadu, tas jāpasūta tikai no ražotāja vai tā izplatītāja, lai novērstu drošības riskus.

Remonts

- Šajā izstrādājumā nav detaļu, kuras lietotājs varētu labot. Lai pārbaudītu un salabotu izstrādājumu, sazinieties ar kvalificētu speciālistu.

Glabāšana

- Notīriet izstrādājumu (skatiet nodaļu "Tīrīšana").
- Uzglabājiet izstrādājumu un tā piederumus tumšā, sausā, siltā un labi vēdināmā vietā.
- Vienmēr uzglabājiet izstrādājumu bērniem nepieejamā vietā.

Transportēšana

- Aizsargājiet izstrādājumu no triecieniem un spēcīgām vibrācijām, kas rodas, to pārvadājot transportlīdzekļos.
- Nodrošiniet izstrādājumu pret slīdēšanu un apgāšanos.

Utilizācija



Šķirojot atkritumus, ievērojiet marķējumus uz iepakojuma materiāliem, kas ir apzīmēti ar saīsinājumiem (a) un numuriem (b) ar šādu nozīmi: 1–7: plastmasas / 20–22: papīrs un kartons / 80–98: saistvielas.



Informāciju par nolietotā izstrādājuma utilizāciju varat saņemt savā novada vai pilsētas pašvaldībā.



Kad izstrādājums ir nolietots, neizmetiet to sadzīves atkritumos, bet gan veiciet pienācīgu utilizāciju. Informāciju par atkritumu nodošanas vietām un to darbalaikiem varat saņemt savā pašvaldībā.

Garantija

Izstrādājums bija izgatavots atbilstoši stingrām kvalitātes vadlīnijām un pirms piegādes rūpīgi pārbaudīts. Materiālu vai ražošanas defektu gadījumā jums attiecībā pret izstrādājuma pārdevēju ir likumīgas tiesības. Mūsu zemāk minētā garantija nekādā veidā neierobežo jūsu likumīgās tiesības.

Šim izstrādājumam tiek piešķirta 3 gadu garantija, sākot ar pirkuma izdarīšanas datumu. Garantijas termiņš sākas ar pirkuma izdarīšanas datumu. Uzglabājiet oriģinālo pirkuma čeku drošā vietā, jo tas ir nepieciešams kā pirkuma dokumentāls pierādījums.

Par visiem bojājumiem vai trūkumiem, kas jau eksistē uz pirkuma izdarīšanas brīdi, nekavējoties jāziņo pēc izstrādājuma izpakošanas.

Ja 3 gadu laikā, sākot ar pirkuma izdarīšanas datumu, izstrādājumam parādīsies kāds materiālu vai ražošanas defekts, mēs pēc savas izvēles izstrādājumu salabosim vai nomainīsim bez maksas. Garantijas laiks nepagarināsies uz notikušās garantijas prasības pamata. Tas attiecas arī uz aizvietotām un salabotām daļām.

Garantija zaudē spēku, ja izstrādājums bija bojāts vai nelietpratīgi lietots vai apkopts.

Garantija sedz materiālu un ražošanas defektus. Šī garantija neattiecas ne uz izstrādājuma daļām, kas ir pakļautas normālam nolietojumam, un līdz ar to ir uzskatāmas par nolietojuma daļām (piemēram, baterijas, akumulatori, šļūtenes, kārtridži), ne uz plīstošu daļu bojājumiem, piemēram, slēdzis vai stikla daļas.

Rīcība garantijas gadījumā

Lai Jūsu prasība tiktu ātrāk apstrādāta, lūdzu, ievērojiet tālāk sniegtās norādes.

Jebkādu prasību apstrādei kā pirkuma apliecinājumu, lūdzu, uzglabājiet kases čeku un izstrādājuma numuru (IAN 524212_2601).

Izstrādājuma numurs norādīts tipa plāksnītē uz izstrādājuma, gravējumā uz izstrādājuma, lietošanas instrukcijas titullapā (apakšā, kreisajā pusē) vai kā uzlīme izstrādājuma aizmugurē vai apakšā.

Ja izstrādājums darbojas kļūdaini vai tam ir citi trūkumi, lūdzu, vispirms sazinieties ar tālāk norādīto servisa daļu pa tālruni vai e-pastu.

Pēc tam izstrādājumu, kam konstatēts defekts, varat nosūtīt bez maksas uz Jums norādīto servisa adresi, pievienojot pirkuma apliecinājumu (kases čeku) un norādi par attiecīgo defektu un tā rašanās laiku.

Vietnē parkside-diy.com varat apskatīt un lejupielādēt gan šo, gan daudzas citas rokasgrāmatas. Ar šo QR kodu Jūs varat atvērt vietni parkside-diy.com. Izvēlieties valsti un meklējiet lietošanas instrukcijas, izmantojot meklēšanas rīku. Ievadot preces numuru (IAN) 524212_2601, Jūs atvērsiet attiecīgās preces lietošanas instrukciju.



Serviss

(LV) **Serviss Latvijā**
Tālr.: 80000040
Kontaktforma šeit *parkside-diy.com*
IAN 524212_2601

CE

EK atbilstības deklarācija

ES ATBILSTĪBAS DEKLARĀCIJA (Nr. 524212_2601)

Mēs, uzņēmums

OWIM GmbH & Co. KG, Stiftsbergstraße 1, 74167 Neckarsulm, Germany

pilnībā jāuzņemas atbildība, ka Produkts:

IAN:	**524212_2601**
Produkta identifikācijas numurs:	**"PARKSIDE" Metāla griezējs**
Modeļa numurs:	**HG09160**

Atbilst uzskaitīto ES direktīvu pamatprasībām

2006/42/EK [ES L 157, 09.06.2006]
2014/30/ES [ES L 96, 29.03.2014]
2011/65/ES [ES L 174, 01.07.2011]

Atsauces uz attiecīgajiem izmantojamiem saskaņotajiem standartiem vai atsauces uz cītam tehniskajām specifikācijām, attiecībā uz ko tiek deklarēta atbilstība:

N° / Daļas
2006/42/EK
EN 62841-1:2015+A11:2022
EN 62841-2-8:2016
2014/30/ES
EN IEC 61000-3-2:2019+A1:2021+A2:2024
EN 61000-3-3:2013+A1:2019+A2:2021
EN IEC 55014-1:2021
EN IEC 55014-2:2021

Augstāk aprakstītais deklarācijas priekšmets ir saskaņā ar Eiropas Parlamenta un Padomes 2011. gada 8. jūnija Direktīvu 2011/65/ES par dažubīstamu vielu izmantošanas ierobežošanu elektriskās un elektroniskās iekārtās:

N° / Daļas
EN IEC 63000:2018 (4.3.3 c)
EN 62321-3-1:2014
EN 62321-4:2014+A1:2017
EN 62321-5:2014
EN 62321-7-1:2015
EN 62321-7-2:2017
EN 62321-6:2015
EN 62321-8:2017

Tehniskās dokumentācijas turētājs: OWIM GmbH & Co.KG

Parakstīts šādas personas vārdā:

OWIM GmbH & Co. KG, Stiftsbergstraße 1, 74167 Neckarsulm, Germany

Oriģinālās atbilstības deklarācijas tulkojums

Neckarsulm	21.5.2026	ppa. Buchheim	ppa. Dr. Thorsten Maier
Vieta	Datums	ppa. Jens Buchheim Pilnvarots parakstītājs	ppa. Dr. Thorsten Maier Pilnvarots parakstītājs

LV

Liste der verwendeten Piktogramme ... Seite 82
Bestimmungsgemäße Verwendung ... Seite 82
Lieferumfang ... Seite 82
Liste der Teile ... Seite 83
Technische Daten ... Seite 83
Allgemeine Sicherheitshinweise ... Seite 84
Allgemeine Sicherheitshinweise für Elektrowerkzeuge ... Seite 84
Sicherheitshinweise für Knabber ... Seite 86
Originalzubehör/-zusatzgeräte ... Seite 86
Vibrations- und Geräuschminderung ... Seite 86
Verhalten im Notfall ... Seite 86
Restrisiken ... Seite 86
Erstverwendung ... Seite 87
Matrizenhalterposition ändern ... Seite 87
Zulässige Materialstärke ... Seite 87
Montage/Demontage von Kerbstift und Matrizenhalte ... Seite 87
Betrieb ... Seite 87
Einschalten/Ausschalten ... Seite 87
Schmierung ... Seite 87
Schneidvorgang ... Seite 87
Ausschnitte ... Seite 88
Reinigung und Wartung ... Seite 88
Reinigung ... Seite 88
Wartung ... Seite 88
Reparatur ... Seite 88
Lagerung ... Seite 88
Transport ... Seite 88
Entsorgung ... Seite 89
Garantie ... Seite 89
Abwicklung im Garantiefall ... Seite 89
Service ... Seite 90
EG-Konformitätserklärung ... Seite 91

Liste der verwendeten Piktogramme			
In dieser Bedienungsanleitung, auf der Verpackung und auf dem Typenschild werden die folgenden Warnhinweise verwendet:			
	Lesen Sie die Bedienungsanleitung.		Schutzklasse II (Doppelisolierung)
	Warn- und Sicherheitshinweise beachten!		Tragen Sie Schutzhandschuhe!
	Risiko eines elektrischen Schlags!		Tragen Sie Gehörschutz!
	Tragen Sie eine Schutzbrille!		Tragen Sie eine Staubschutzmaske!
	Tragen Sie rutschfeste Sicherheitsschuhe!		Wechselstrom/-spannung
	Schalten Sie das Produkt aus, trennen Sie es vom Stromnetz und lassen Sie das Produkt abkühlen, bevor Sie Anpassungen, Wartungs- oder Reinigungsarbeiten durchführen oder wenn das Produkt nicht verwendet wird.	CE	Das CE-Zeichen bestätigt Konformität mit den für das Produkt zutreffenden EU-Richtlinien.
	Sicherheitshinweise Gebrauchsanweisungen		

KNABBER

Bestimmungsgemäße Verwendung

Dieses Produkt eignet sich zum Schneiden von Stahlblech und Aluminiumblech. Das Produkt ist ausschließlich für den Gebrauch in trockenen Räumen zugelassen.

Andere Verwendungen oder Veränderungen des Produkts gelten als nicht bestimmungsgemäß und können zu Risiken wie Lebensgefahr, Verletzungen und Beschädigungen führen. Für aus bestimmungswidriger Verwendung entstandene Schäden übernimmt der Hersteller keine Haftung. Das Produkt ist ausschließlich für den privaten Gebrauch bestimmt. Das Produkt ist nicht für den gewerblichen Einsatz oder für ähnliche Einsatzbereiche bestimmt.

Beachten Sie alle anwendbaren lokalen Sicherheitsvorschriften, Normen und Verordnungen. Die Verwendung von lärmenden Elektrowerkzeugen kann gemäß nationalen oder lokalen Vorschriften nur zu bestimmten Zeiten erlaubt sein.

Lieferumfang

⚠ WARNUNG!

- Das Produkt und die Verpackungsmaterialien sind kein Kinderspielzeug! Kinder dürfen nicht mit Kunststoffbeuteln, Folien und Kleinteilen spielen! Es besteht Verschluckungs- und Erstickungsgefahr!

1 Knabber
2 Kerbstifte (1 vormontiert)
2 Sechskantschlüssel
1 Bedienungsanleitung

Liste der Teile

Klappen Sie vor dem Lesen die Seite mit den Abbildungen aus und machen Sie sich anschließend mit allen Funktionen des Gerätes vertraut.

1 Ein-/Aus-Schalter
2 Innensechskantschraube
3 Meßnut 1,6 mm
4 Meßnut 1,2 mm
5 Matrizenhalter
6 Matrize
7 Sechskantschlüssel
8 Innensechskantschraube
9 Kerbstift
10 Sechskantschlüssel
11 Werkzeughalter
12 Bürstenhalterkappen

Technische Daten

Knabber	**PMK 550 D2**
Modellnummer	HG09160 (mit VDE-Stecker) HG09160-BS (mit BS-Stecker) HG09160-CH (mit CH-Stecker)
Bemessungsspannung	230 V~ 50 Hz (Wechselstrom)
Bemessungsaufnahme	550 W
Leerlaufhubzahl	2200 min^{-1}

Max. Schnittleistung/Materialstärke

Aluminium	2,5 mm (200 N/mm^2)
Stahl	1,6 mm (400 N/mm^2) 1,2 mm (600 N/mm^2) 0,8 mm (800 N/mm^2)
Min. Schnittradius	innen = 45 mm außen = 50 mm
Schneidspurbreite	5 mm
Schutzklasse	II / ⧈ (Doppelisolierung)

Geräuschemissionswert

Messwert für Geräusch ermittelt entsprechend EN 62841.
Der A-bewertete Geräuschpegel des Elektrowerkzeugs beträgt typischerweise

Schalldruckpegel	L_{pA}	=	93	dB
Unsicherheit	K_{pA}	=	3	dB
Schallleistungspegel	L_{WA}	=	104	dB
Unsicherheit	K_{WA}	=	3	dB

Schwingungsgesamtwerte

(Vektorsumme dreier Richtungen) ermittelt entsprechend EN 62841:

Schneiden von Blechen	a_h	=	8,7	m/s^2
Unsicherheit	K	=	1,5	m/s^2

⚠ WARNUNG!



Tragen Sie Gehörschutz!

HINWEIS

- Die angegebenen Schwingungsgesamtwerte und die angegebenen Geräuschemissionswerte sind nach einem genormten Prüfverfahren gemessen worden und können zum Vergleich eines Elektrowerkzeugs mit einem anderen verwendet werden.
- Die angegebenen Schwingungsgesamtwerte und die angegebenen Geräuschemissionswerte können auch zu einer vorläufigen Einschätzung der Belastung verwendet werden.

⚠ WARNUNG!

- Die Schwingungs- und Geräuschemissionen können während der tatsächlichen Benutzung des Elektrowerkzeugs von den Angabewerten abweichen, abhängig von der Art und Weise, in der das Elektrowerkzeug verwendet wird, insbesondere, welche Art von Werkstück bearbeitet wird.
  Versuchen Sie, die Belastung durch Vibrationen und Geräusche so gering wie möglich zu halten. Beispielhafte Maßnahmen zur Verringerung der Vibrationsbelastung sind das Tragen von Handschuhen beim Gebrauch des Werkzeugs und die Begrenzung der Arbeitszeit. Dabei sind alle Anteile des Betriebszyklus zu berücksichtigen (beispielsweise Zeiten, in denen das Elektrowerkzeug abgeschaltet ist, und solche, in denen es zwar eingeschaltet ist, aber ohne Belastung läuft).

⚠ Allgemeine Sicherheitshinweise

Allgemeine Sicherheitshinweise für Elektrowerkzeuge

⚠ WARNUNG!

- **Lesen Sie alle Sicherheitshinweise, Anweisungen, Bebilderungen und technischen Daten, mit denen dieses Elektrowerkzeug versehen ist.** Versäumnisse bei der Einhaltung der nachfolgenden Anweisungen können elektrischen Schlag, Brand und/oder schwere Verletzungen verursachen.

Bewahren Sie alle Sicherheitshinweise und Anweisungen für die Zukunft auf.

Der in den Sicherheitshinweisen verwendete Begriff „Elektrowerkzeug" bezieht sich auf netzbetriebene Elektrowerkzeuge (mit Netzleitung) oder auf akkubetriebene Elektrowerkzeuge (ohne Netzleitung).

Arbeitsplatzsicherheit

- **Halten Sie Ihren Arbeitsbereich sauber und gut beleuchtet.** Unordnung oder unbeleuchtete Arbeitsbereiche können zu Unfällen führen.
- **Arbeiten Sie mit dem Elektrowerkzeug nicht in explosionsgefährdeter Umgebung, in der sich brennbare Flüssigkeiten, Gase oder Stäube befinden.** Elektrowerkzeuge erzeugen Funken, die den Staub oder die Dämpfe entzünden können.
- **Halten Sie Kinder und andere Personen während der Benutzung des Elektrowerkzeugs fern.** Bei Ablenkung können Sie die Kontrolle über das Elektrowerkzeug verlieren.

Elektrische Sicherheit

- **Der Anschlussstecker des Elektrowerkzeugs muss in die Steckdose passen. Der Stecker darf in keiner Weise verändert werden. Verwenden Sie keine Adapterstecker gemeinsam mit schutzgeerdeten Elektrowerkzeugen.** Unveränderte Stecker und passende Steckdosen verringern das Risiko eines elektrischen Schlages.
- **Vermeiden Sie Körperkontakt mit geerdeten Oberflächen wie von Rohren, Heizungen, Herden und Kühlschränken.** Es besteht ein erhöhtes Risiko durch elektrischen Schlag, wenn Ihr Körper geerdet ist.
- **Halten Sie Elektrowerkzeuge von Regen oder Nässe fern.** Das Eindringen von Wasser in ein Elektrowerkzeug erhöht das Risiko eines elektrischen Schlages.
- **Zweckentfremden Sie die Anschlussleitung nicht, um das Elektrowerkzeug zu tragen, aufzuhängen oder um den Stecker aus der Steckdose zu ziehen. Halten Sie die Anschlussleitung fern von Hitze, Öl, scharfen Kanten oder sich bewegenden Teilen.** Beschädigte oder verwickelte Anschlussleitungen erhöhen das Risiko eines elektrischen Schlages.
- **Wenn Sie mit einem Elektrowerkzeug im Freien arbeiten, verwenden Sie nur Verlängerungsleitungen, die auch für den Außenbereich geeignet sind.** Die Anwendung einer für den Außenbereich geeigneten Verlängerungsleitung verringert das Risiko eines elektrischen Schlages.
- **Wenn der Betrieb des Elektrowerkzeugs in feuchter Umgebung nicht vermeidbar ist, verwenden Sie einen Fehlerstromschutzschalter.** Der Einsatz eines Fehlerstromschutzschalters vermindert das Risiko eines elektrischen Schlages.

Sicherheit von Personen

- Seien Sie aufmerksam, achten Sie darauf, was Sie tun, und gehen Sie mit Vernunft an die Arbeit mit einem Elektrowerkzeug. Benutzen Sie kein Elektrowerkzeug, wenn Sie müde sind oder unter dem Einfluss von Drogen, Alkohol oder Medikamenten stehen. Ein Moment der Unachtsamkeit beim Gebrauch des Elektrowerkzeugs kann zu ernsthaften Verletzungen führen.
- Tragen Sie persönliche Schutzausrüstung und immer eine Schutzbrille. Das Tragen persönlicher Schutzausrüstung, wie Staubmaske, rutschfeste Sicherheitsschuhe, Schutzhelm oder Gehörschutz, je nach Art und Einsatz des Elektrowerkzeugs, verringert das Risiko von Verletzungen.
- Vermeiden Sie eine unbeabsichtigte Inbetriebnahme. Vergewissern Sie sich, dass das Elektrowerkzeug ausgeschaltet ist, bevor Sie es an die Stromversorgung und/oder den Akku anschließen, es aufnehmen oder tragen. Wenn Sie beim Tragen des Elektrowerkzeugs den Finger am Schalter haben oder das Elektrowerkzeug eingeschaltet an die Stromversorgung anschließen, kann dies zu Unfällen führen.
- Entfernen Sie Einstellwerkzeuge oder Schraubenschlüssel, bevor Sie das Elektrowerkzeug einschalten. Ein Werkzeug oder Schlüssel, der sich in einem drehenden Teil des Elektrowerkzeugs befindet, kann zu Verletzungen führen.
- Vermeiden Sie eine abnormale Körperhaltung. Sorgen Sie für einen sicheren Stand und halten Sie jederzeit das Gleichgewicht. Dadurch können Sie das Elektrowerkzeug in unerwarteten Situationen besser kontrollieren.
- Tragen Sie geeignete Kleidung. Tragen Sie keine weite Kleidung oder Schmuck. Halten Sie Haare und Kleidung fern von sich bewegenden Teilen. Lockere Kleidung, Schmuck oder lange Haare können von sich bewegenden Teilen erfasst werden.
- Wenn Staubabsaug- und -auffangeinrichtungen montiert werden können, sind diese anzuschließen und richtig zu verwenden. Die Verwendung einer Staubabsaugung kann Gefährdungen durch Staub verringern.
- Wiegen Sie sich nicht in falscher Sicherheit und setzen Sie sich nicht über die Sicherheitsregeln für Elektrowerkzeuge hinweg, auch wenn Sie nach vielfachem Gebrauch mit dem Elektrowerkzeug vertraut sind. Achtloses Handeln kann binnen Sekundenbruchteilen zu schweren Verletzungen führen.

Verwendung und Behandlung des Elektrowerkzeugs

- Überlasten Sie das Elektrowerkzeug nicht. Verwenden Sie für Ihre Arbeit das dafür bestimmte Elektrowerkzeug. Mit dem passenden Elektrowerkzeug arbeiten Sie besser und sicherer im angegebenen Leistungsbereich.
- Benutzen Sie kein Elektrowerkzeug, dessen Schalter defekt ist. Ein Elektrowerkzeug, das sich nicht mehr ein- oder ausschalten lässt, ist gefährlich und muss repariert werden.
- Ziehen Sie den Stecker aus der Steckdose und/oder entfernen Sie den abnehmbaren Akku, bevor Sie Geräteeinstellungen vornehmen, Einsatzwerkzeugteile wechseln oder das Elektrowerkzeug weglegen. Diese Vorsichtsmaßnahme verhindert den unbeabsichtigten Start des Elektrowerkzeugs.
- Bewahren Sie unbenutzte Elektrowerkzeuge außerhalb der Reichweite von Kindern auf. Lassen Sie keine Personen das Elektrowerkzeug benutzen, die mit diesem nicht vertraut sind oder diese Anweisungen nicht gelesen haben. Elektrowerkzeuge sind gefährlich, wenn sie von unerfahrenen Personen benutzt werden.
- Pflegen Sie Elektrowerkzeuge und Einsatzwerkzeug mit Sorgfalt. Kontrollieren Sie, ob bewegliche Teile einwandfrei funktionieren und nicht klemmen, ob Teile gebrochen oder so beschädigt sind, dass die Funktion des Elektrowerkzeugs beeinträchtigt ist. Lassen Sie beschädigte Teile vor dem Einsatz des Elektrowerkzeuges reparieren. Viele Unfälle haben ihre Ursache in schlecht gewarteten Elektrowerkzeugen.
- Halten Sie Schneidwerkzeuge scharf und sauber. Sorgfältig gepflegte Schneidwerkzeuge mit scharfen Schneidkanten verklemmen sich weniger und sind leichter zu führen.
- Verwenden Sie Elektrowerkzeug, Einsatzwerkzeug, Einsatzwerkzeuge usw. entsprechend diesen Anweisungen. Berücksichtigen Sie dabei die Arbeitsbedingungen und die auszuführende Tätigkeit. Der Gebrauch von Elektrowerkzeugen für andere als die vorgesehenen Anwendungen kann zu gefährlichen Situationen führen.
- Halten Sie Griffe und Griffflächen trocken, sauber und frei von Öl und Fett. Rutschige Griffe und Griffflächen erlauben keine sichere Bedienung und Kontrolle des Elektrowerkzeugs in unvorhergesehenen Situationen.

Service

- Lassen Sie Ihr Elektrowerkzeug nur von qualifiziertem Fachpersonal und nur mit Original-Ersatzteilen reparieren. Damit wird sichergestellt, dass die Sicherheit des Elektrowerkzeugs erhalten bleibt.

Sicherheitshinweise für Knabber

- Halten Sie das Werkzeug mit festem Griff.
- Sichern Sie das Werkstück einwandfrei.
- Halten Sie die Hände von rotierenden Teilen fern.
- Die Kanten und Späne des Werkstücks sind scharf. Tragen Sie Handschuhe. Zur Verhütung von Verletzungen ist es auch empfehlenswert, dick besohlte Schuhe zu tragen.
- Legen Sie das Werkzeug nicht auf die Späne des Werkstücks. Anderenfalls kann es zu Beschädigung und Funktionsstörungen des Werkzeugs kommen.
- Lassen Sie das Werkzeug nicht unbeaufsichtigt laufen. Benutzen Sie das Werkzeug nur mit Handhaltung.
- Achten Sie stets auf sicheren Stand. Vergewissern Sie sich bei Einsatz des Werkzeugs an hochgelegenen Arbeitsplätzen, dass sich keine Personen darunter aufhalten.
- Vermeiden Sie eine Berührung des Kerbstifts, der Matrize oder des Werkstücks unmittelbar nach der Bearbeitung, weil die Teile noch sehr heiß sind und Hautverbrennungen verursachen können.
- Vermeiden Sie das Durchtrennen von elektrischen Kabeln. Dies kann zu schweren Unfällen durch elektrischen Schlag führen.

Originalzubehör/-zusatzgeräte

- Benutzen Sie nur Zubehör und Zusatzgeräte, die in der Bedienungsanleitung angegeben sind bzw. deren Aufnahme mit dem Gerät kompatibel ist.

Vibrations- und Geräuschminderung

Begrenzen Sie die Benutzungszeit, verwenden Sie vibrations- und geräuscharme Betriebsarten und tragen Sie persönliche Schutzausrüstung, um Vibrations- und Geräuschauswirkungen zu reduzieren.

Die folgenden Maßnahmen helfen, vibrations- und geräuschbedingte Risiken zu mindern:

- Verwenden Sie das Produkt nur gemäß seinem bestimmungsgemäßen Gebrauch und wie in diesen Anweisungen beschrieben.
- Stellen Sie sicher, dass das Produkt einwandfrei und gut gewartet ist.
- Verwenden Sie die richtigen Einsatzwerkzeuge für dieses Produkt und stellen Sie sicher, dass diese einwandfrei sind.
- Halten Sie das Produkt sicher an den Handgriffen/ Griffflächen fest.
- Warten Sie das Produkt entsprechend den Anweisungen und sorgen Sie für ausreichende Schmierung (wenn anwendbar).
- Planen Sie Ihren Arbeitsablauf so, dass die Verwendung von Produkten mit hohem Vibrationswert auf einen längeren Zeitraum verteilt ist.

Verhalten im Notfall

Machen Sie sich anhand dieser Bedienungsanleitung mit der Benutzung dieses Produkts vertraut. Prägen Sie sich die Sicherheitshinweise ein und halten Sie sich unbedingt daran. Dies hilft, Risiken und Gefahren zu vermeiden.

- Seien Sie bei der Nutzung dieses Produkts immer aufmerksam, damit Sie Gefahren frühzeitig erkennen und handeln können. Rasches Einschreiten kann schwere Verletzungen und Sachschäden vermeiden.
- Schalten Sie das Produkt bei Fehlfunktionen umgehend aus und trennen Sie es vom Netz. Lassen Sie dieses von einer qualifizierten Fachkraft überprüfen und gegebenenfalls instand setzen, bevor Sie es wieder in Betrieb nehmen.

Restrisiken

Auch wenn Sie dieses Produkt vorschriftsmäßig bedienen, bleibt ein potenzielles Risiko für Personen- und Sachschäden bestehen. Folgende Gefahren können im Zusammenhang mit der Bauweise und Ausführung dieses Produkts unter anderem auftreten:

- Gesundheitsschäden, die aus Vibrationsemissionen resultieren, falls das Produkt über einen längeren Zeitraum benutzt, nicht ordnungsgemäß geführt und gewartet wird.
- Personen- und Sachschäden hervorgerufen durch defekte Schneidwerkzeuge oder plötzlichen Einschlag eines verdeckten Objekts während des Gebrauchs.
- Verletzungsgefahr und Sachschäden verursacht durch fliegende Objekte.

HINWEIS

- Dieses Produkt erzeugt während des Betriebs ein elektromagnetisches Feld! Dieses Feld kann unter bestimmten Umständen aktive oder passive medizinische Implantate beeinträchtigen! Um die Gefahr von ernsthaften oder tödlichen Verletzungen zu verringern, empfehlen wir Personen mit medizinischen Implantaten ihren Arzt und den Hersteller vom medizinischen Implantat zu konsultieren, bevor das Produkt bedient wird!

Erstverwendung

⚠ WARNUNG!



Schalten Sie das Produkt aus, trennen Sie es vom Stromnetz und lassen Sie das Produkt abkühlen, bevor Sie Anpassungen durchführen!

Matrizenhalterposition ändern

Abb. A

Die Matrizenposition ist um 360° verstellbar. 4 Arbeitspositionen sind vorgegeben. Die Arbeitspositionen lassen sich wie folgt einstellen:

1. Lösen Sie die Innensechskantschraube **2** mit dem Sechskantschlüssel **7**.
2. Drehen Sie den Matrizenhalter **5** in die gewünschte Arbeitsposition, so dass die jeweilige Bohrung im Matrizenhalter **5** zur Innensechskantschraube **2** zeigt.
3. Drehen Sie die Innensechskantschraube **2** mit dem Sechskantschlüssel **7** wieder fest.
4. Überprüfen Sie durch leichtes drehen des Matrizenhalters **5**, ob dieser in seiner richtigen Position gehalten wird.

Zulässige Materialstärke

- Die maximale Schnittkapazität ist abhängig von der Materialgüte und -festigkeit.
- Die Meßnuten **3** **4** am Matrizenhalter **5** dienen als Dickenlehre für die zulässige Schneiddicke. Schneiden Sie niemals größere als in den Technischen Daten angegebene Materialstärken.

Montage/Demontage von Kerbstift und Matrizenhalte

Abb. B+C

Demontage von Kerbstift und Matrizenhalter

1. Lösen Sie die Innensechskantschraube **2** mit dem Sechskantschlüssel **7**.
2. Ziehen Sie den Matrizenhalter **5** vom Gerät ab.
3. Lösen Sie die Innensechskantschraube **8** mit dem Sechskantschlüssel **10**, um den Kerbstift **9** anschließend aus dem Werkzeughalter **11** zu entnehmen.

Montage von Kerbstift und Matrizenhalter

1. Setzen Sie den neuen Kerbstift **9** in den Werkzeughalter **11** ein, so dass die Bohrung im Kerbstift **9** zur Innensechskantschraube **8** zeigt.
2. Ziehen Sie die Innensechskantschraube **8** fest, um den Kerbstift **9** zu befestigen.
3. Führen und setzen Sie den Matrizenhalter **5** wieder über den Werkzeughalter **11** in das Gerät ein.
4. Drehen Sie den Matrizenhalter **5** in die gewünschte Arbeitsposition, so dass die jeweilige Bohrung im Matrizenhalter **5** zur Innensechskantschraube **2** zeigt.
5. Drehen Sie die Innensechskantschraube **2** mit dem Sechskantschlüssel **7** wieder fest.
6. Prüfen Sie durch leichtes Drehen des Matrizenhalters **5**, ob dieser in seiner richtigen Position gehalten wird.

Betrieb

Einschalten/Ausschalten

Produkt einschalten

- Drücken Sie den Ein-/Aus-Schalter **1** in die Position **I**.

Produkt ausschalten

- Drücken Sie den Ein-/Aus-Schalter **1** in die Position **0**.

Schmierung

- Tragen Sie handelsübliches Maschinenöl auf die Schnittlinie auf, um die Standzeit von Kerbstift **9** und Matrize **6** zu verlängern.
  Dies ist besonders wichtig beim Schneiden von Aluminium.

Schneidvorgang

1. Halten Sie das Produkt während des Bearbeitungsvorgangs im rechten Winkel (90°) zum Werkstück.
2. Bewegen Sie das Gerät mit sanften Druck in Schneidrichtung.

Ausschnitte

- Bei Innenausschnitten wird eine Bohrung größer als 22,5 mm zum Einsetzen des Matrizenhalters **5** benötigt

Reinigung und Wartung

⚠ WARNUNG!



Schalten Sie das Produkt aus, trennen Sie es vom Stromnetz und lassen Sie das Produkt abkühlen, bevor Sie Inspektions-, Wartungs- oder Reinigungsarbeiten durchführen!

Reinigung

- Achten Sie darauf, dass keine Flüssigkeiten in das Innere des Produkts gelangen.
- Halten Sie das Produkt stets sauber, trocken und frei von Öl oder Schmierfetten. Entfernen Sie Staub nach jedem Gebrauch und vor der Lagerung.
- Regelmäßige ordentliche Reinigung hilft einen sicheren Gebrauch sicherzustellen und verlängert die Lebensdauer des Produkts.
- Reinigen Sie das Produkt mit einem trockenen Tuch. Verwenden Sie für schwer zugängliche Stellen eine weiche Bürste.

HINWEIS

- Verwenden Sie keine chemischen, alkalischen, schmirgelnde oder andere aggressive Reinigungs- oder Desinfektionsmittel, um das Produkt zu reinigen, da diese die Oberflächen beschädigen können.

Wartung

- Überprüfen Sie das Produkt und Zubehörteile vor und nach jeder Benutzung auf Verschleiß und Beschädigungen. Tauschen Sie diese gegebenenfalls wie in dieser Bedienungsanleitung beschrieben gegen neue aus. Beachten Sie dabei die technischen Anforderungen (siehe „Technische Daten“).
- Die Kohlebürsten müssen regelmäßig entfernt und überprüft werden. Wenn sie bis zur Verschleißgrenze abgenutzt sind, müssen sie erneuert werden. Halten Sie die Kohlebürsten stets sauber, damit sie ungehindert in den Haltern gleiten können. Beide Kohlebürsten sollten gleichzeitig erneuert werden. Verwenden Sie nur identische Kohlebürsten.
- Drehen Sie die Bürstenhalterkappen **12** mit einem Schraubendreher heraus. Nehmen Sie die abgenutzten Kohlebürsten heraus, setzen Sie die neuen ein, und drehen Sie dann die Bürstenhalterkappen wieder ein.

⚠ WARNUNG!

- Wenn die Anschlussleitung ersetzt werden muss, darf dies nur durch den Hersteller oder seinen Vertreter geschehen, um Sicherheitsgefährdungen zu vermeiden.

Reparatur

- Im Inneren dieses Produkts befinden sich keine Teile, die vom Benutzer repariert werden können. Wenden Sie sich an eine qualifizierte Fachkraft, um das Produkt überprüfen und instand setzen zu lassen.

Lagerung

- Reinigen Sie das Produkt (siehe „Reinigung“).
- Lagern Sie das Produkt und dessen Zubehör an einem dunklen, trockenen, frostfreiem und gut belüftetem Ort.
- Lagern Sie das Produkt stets an einem für Kinder unzugänglichen Ort.

Transport

- Schützen Sie das Produkt gegen Schläge und starke Vibrationen, die insbesondere beim Transport in Fahrzeugen auftreten.
- Sichern Sie das Produkt gegen Verrutschen und Kippen.

Entsorgung



Beachten Sie die Kennzeichnung der Verpackungsmaterialien bei der Abfalltrennung, diese sind gekennzeichnet mit Abkürzungen (a) und Nummern (b) mit folgender Bedeutung: 1–7: Kunststoffe/20–22: Papier und Pappe/80–98: Verbundstoffe.



Möglichkeiten zur Entsorgung des ausgedienten Produkts erfahren Sie bei Ihrer Gemeinde oder Stadtverwaltung.



Gerät entsorgen

Das Symbol der durchgestrichenen Mülltonne bedeutet, dass dieses Gerät am Ende der Nutzungszeit nicht über den Haushaltsmüll entsorgt werden darf. Das Gerät ist bei eingerichteten Sammelstellen, Wertstoffhöfen oder Entsorgungsbetrieben abzugeben. Zudem sind Vertreiber von Elektro- und Elektronikgeräten sowie Vertreiber von Lebensmitteln zur Rücknahme verpflichtet. LIDL bietet Ihnen Rückgabemöglichkeiten direkt in den Filialen und Märkten an. Rückgabe und Entsorgung sind für Sie kostenfrei. Beim Kauf eines Neugerätes haben Sie das Recht, ein entsprechendes Altgerät unentgeltlich zurückzugeben. Zusätzlich haben Sie die Möglichkeit, unabhängig vom Kauf eines Neugerätes, unentgeltlich (bis zu drei) Altgeräte abzugeben, die in keiner Abmessung größer als 25 cm sind. Bitte löschen Sie vor der Rückgabe alle personenbezogenen Daten. Bitte entnehmen Sie vor der Rückgabe Batterien oder Akkumulatoren, die nicht vom Altgerät umschlossen sind, sowie Lampen, die zerstörungsfrei entnommen werden können und führen diese einer separaten Sammlung zu.

Garantie

Das Produkt wurde nach strengen Qualitätsrichtlinien hergestellt und vor der Auslieferung sorgfältig geprüft. Im Falle von Material- oder Herstellungsfehlern haben Sie gegenüber dem Verkäufer des Produkts gesetzliche Rechte. Ihre gesetzlichen Rechte werden in keiner Weise durch unsere unten aufgeführte Garantie eingeschränkt.

Die Garantie für dieses Produkt beträgt 3 Jahre ab Kaufdatum. Die Garantiezeit beginnt mit dem Kaufdatum. Bewahren Sie den Originalkaufbeleg an einem sicheren Ort auf, da dieses Dokument als Nachweis des Kaufs erforderlich ist.

Alle Schäden oder Mängel, die bereits zum Zeitpunkt des Kaufs vorhanden sind, müssen unverzüglich nach dem Auspacken des Produkts gemeldet werden.

Sollte das Produkt innerhalb von 3 Jahren ab Kaufdatum einen Material- oder Herstellungsfehler aufweisen, werden wir es – nach unserer Wahl – kostenlos für Sie reparieren oder ersetzen. Die Garantiezeit verlängert sich durch einen stattgegebenen Gewährleistungsanspruch nicht. Dies gilt auch für ersetzte und reparierte Teile.

Diese Garantie erlischt, wenn das Produkt beschädigt oder unsachgemäß verwendet oder gewartet wurde.

Die Garantie deckt Material- und Herstellungsfehler ab. Diese Garantie erstreckt sich weder auf Produktteile, die normalem Verschleiß unterliegen, und somit als Verschleißteile gelten (z. B. Batterien, Akkus, Schläuche, Farbpatronen), noch auf Schäden an zerbrechlichen Teilen, z. B. Schalter oder Teile aus Glas.

Abwicklung im Garantiefall

Um eine schnelle Bearbeitung Ihres Anliegens zu gewährleisten, folgen Sie bitte den folgenden Hinweisen:

Bitte halten Sie für alle Anfragen den Kassenbon und die Artikelnummer (IAN 524212_2601) als Nachweis für den Kauf bereit.

Die Artikelnummer entnehmen Sie bitte dem Typenschild am Produkt, einer Gravur am Produkt, dem Titelblatt Ihrer Anleitung (unten links) oder dem Aufkleber auf der Rück- oder Unterseite des Produktes.

Sollten Funktionsfehler oder sonstige Mängel auftreten kontaktieren Sie zunächst die nachfolgend benannte Serviceabteilung telefonisch oder per EMail.

Ein als defekt erfasstes Produkt können Sie dann unter Beifügung des Kaufbelegs (Kassenbon) und der Angabe, worin der Mangel besteht und wann er aufgetreten ist, für Sie portofrei an die Ihnen mitgeteilte Service Anschrift übersenden.

Auf parkside-diy.com können Sie diese und viele weitere Handbücher einsehen und herunterladen. Mit diesem QR-Code gelangen Sie direkt auf parkside-diy.com. Wählen Sie Ihr Land aus, und suchen Sie über die Suchmaske nach den Bedienungsanleitungen. Mittels Eingabe der Artikelnummer (IAN) 524212_2601 gelangen Sie zur Bedienungsanleitung für Ihren Artikel.

PDF ONLINE
parkside-diy.com

Service

(DE) **Service Deutschland**
Tel.: 08008855300
Kontaktformular auf *parkside-diy.com*
IAN 524212_2601

(AT) **Service Österreich**
Tel.: 0800447750
Kontaktformular auf *parkside-diy.com*
IAN 524212_2601

(BE) **Service Belgien**
Tél.: 080012614
Kontaktformular auf *parkside-diy.com*
IAN 524212_2601

(CH) **Service Schweiz**
Tel.: 0800563601
Kontaktformular auf *parkside-diy.com*
IAN 524212_2601

CE

EG-Konformitätserklärung

EU-KONFORMITÄTSERKLÄRUNG (Nr. 524212_2601)

Wir, die Firma

OWIM GmbH & Co. KG, Stiftsbergstraße 1, 74167 Neckarsulm, Deutschland

erklären in alleiniger Verantwortung, dass das Produkt:

IAN:	**524212_2601**
Produkt-Identifikation:	**"PARKSIDE" Knabber**
Modellnummer:	**HG09160**

die grundlegenden Anforderungen der aufgeführten EU-Richtlinien erfüllt

2006/42/EG [OJEU L 157, 09.06.2006]
2014/30/EU [OJEU L 96, 29.03.2014]
2011/65/EU [OJEU L 174, 01.07.2011]

Angabe der einschlägigen harmonisierten Normen oder der anderen technischen Spezifikationen, für die die Konformität erklärt wird:

Nr. / Teile
2006/42/EG
EN 62841-1:2015+A11:2022
EN 62841-2-8:2016
2014/30/EU
EN IEC 61000-3-2:2019+A1:2021+A2:2024
EN 61000-3-3:2013+A1:2019+A2:2021
EN IEC 55014-1:2021
EN IEC 55014-2:2021

Der Gegenstand der oben beschriebenen Erklärung steht im Einklang mit der Richtlinie 2011/65/EU des Europäischen Parlaments und des Rates vom 8. Juni 2011 zur Beschränkung der Verwendung bestimmter gefährlicher Stoffe in Elektro- und Elektronikgeräten:

Nr. / Teile
EN IEC 63000:2018 (4.3.3 c)
EN 62321-3-1:2014
EN 62321-4:2014+A1:2017
EN 62321-5:2014
EN 62321-7-1:2015
EN 62321-7-2:2017
EN 62321-6:2015
EN 62321-8:2017

Person, die die technische Dokumentation aufbewahrt: OWIM GmbH & Co.KG

Unterzeichnet für und im Namen von:

OWIM GmbH & Co. KG, Stiftsbergstraße 1, 74167 Neckarsulm, Deutschland

Original-Konformitätserklärung

Neckarsulm	21.5.2026	ppa. Buchheim	ppa. Dr. Maier
Ort	Datum	ppa. Jens Buchheim Prokurist	ppa. Dr. Thorsten Maier Prokurist

DE