PARKSIDE®

PDF ONLINE
parkside-diy.com

ĮRANKIŲ RINKINYS KĖBULO ĮDUBOMS ŠALINTI

WWS-HKP20-F02
WWS-DRS21-CFU1

LT

ĮRANKIŲ RINKINYS KĖBULO ĮDUBOMS ŠALINTI

Originalios naudojimo instrukcijos vertimas

IAN 472138_2407

LT

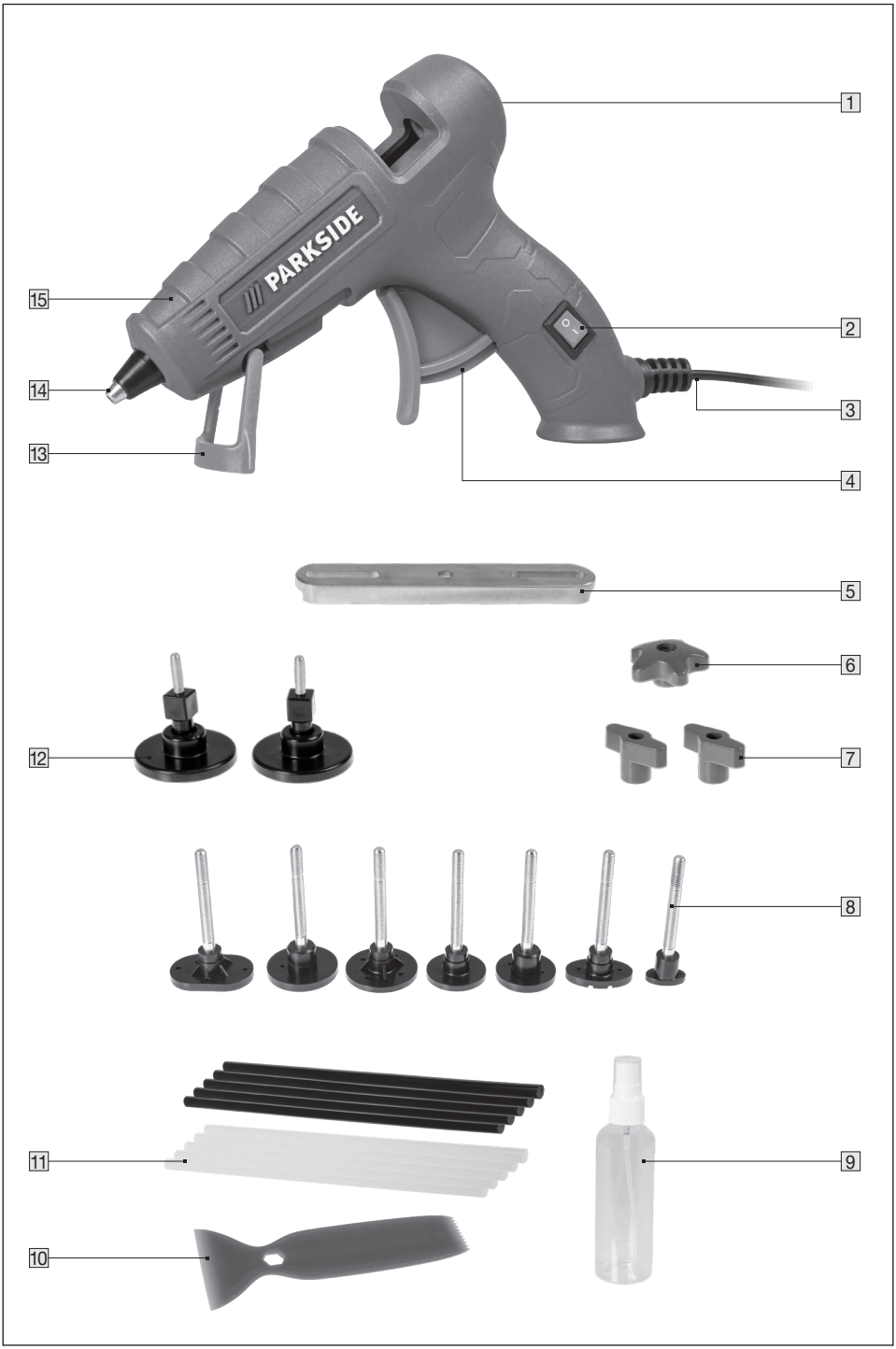
PARKSIDE
1
2
3
4
5
6
7
8
9
10
11
12
13
14
15

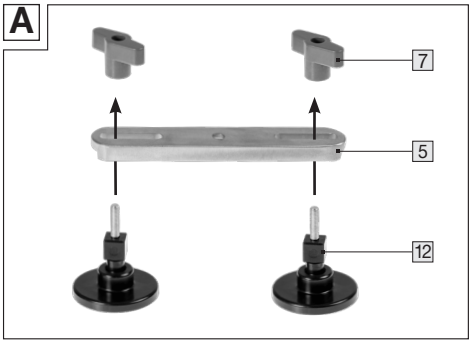
A
7
5
12

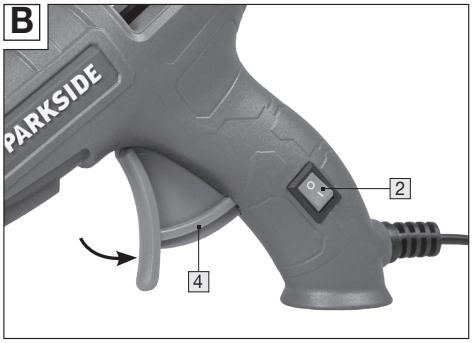
B
PARKSIDE
2
4

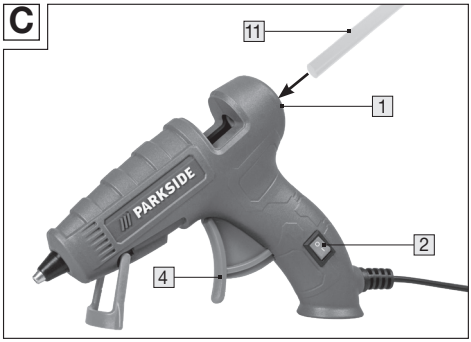
C
11
1
PARKSIDE
2
4

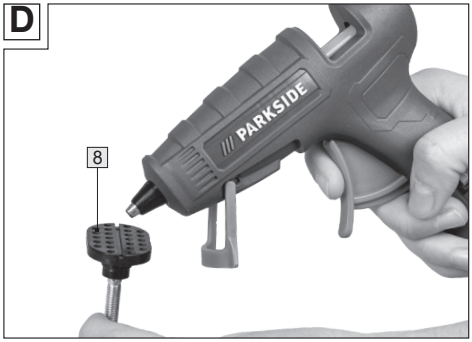
D
PARKSIDE
8

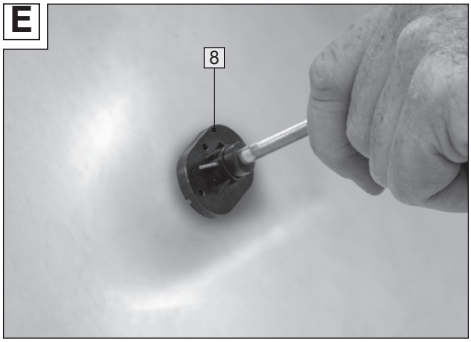
E
8

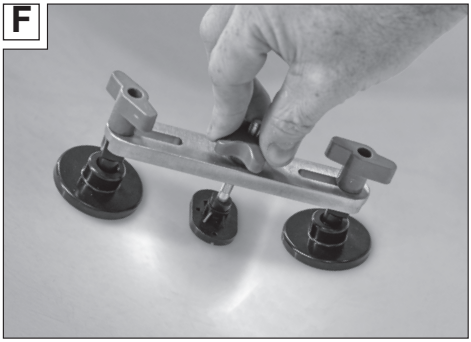
F

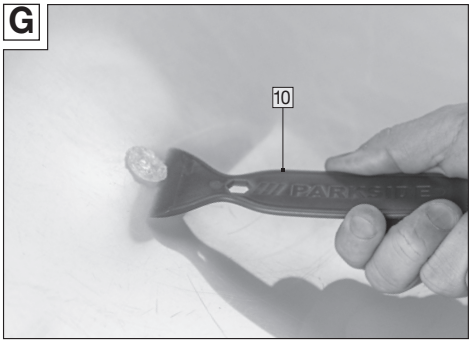
G
10

Turinys

1. Įvadas **05**
Naudojami simboliai **05**
Dalių pavadinimai **06**
2. Techniniai duomenys **06**
3. Sauga **06**
Naudojimas pagal paskirtį **06**
Likutinė rizika **07**
Bendrieji saugos nurodymai naudojant elektrinius įrankius **07**
4. Prieš naudojimą **09**
Gaminio ir tiekiamo komplekto patikrinimas **09**
Įdubų traukimo tiltelio surinkimas (A pav.) **09**
5. Naudojimas **09**
Karštų klijų pistoleto įjungimas ir išjungimas (B pav.) **09**
Paviršiaus paruošimas **10**
Įdubų taisymas (C–G pav.) **10**
6. Techninė priežiūra, valymas, laikymas ir transportavimas **11**
Techninė priežiūra **11**
Valymas **12**
Laikymas **12**
Transportavimas **12**
7. Gedimų šalinimas **13**
8. Perdirbimas **13**
Pakuočių, popieriaus ir spaudinių šalinimas **13**
Gaminio šalinimas **13**
9. Atitikties deklaracija **14**
10. Garantija **14**
11. Techninės priežiūros tarnyba **15**

1. Įvadas

Sveikiname įsigijus naują prietaisą. Jūs pasirinkote aukštos kokybės gaminį. Ši naudojimo instrukcija yra šio įrankių rinkinio kėbulo įduboms šalinti (toliau – gaminys) dalis. Šioje naudojimo instrukcijoje pateikiama svarbi informacija apie saugą, naudojimą ir atliekų tvarkymą. Prieš pradėdami naudoti gaminį, susipažinkite su visais naudojimo ir saugos nurodymais. Gaminį naudokite tik taip, kaip aprašyta, ir pagal nurodytą paskirtį. Perleisdami gaminį kitiems asmenims, perduokite ir visus dokumentus.
Šią naudojimo instrukciją skaitmeniniu formatu taip pat galite gauti iš gamintojo klientų aptarnavimo tarnybos. Peržiūra: ID 001 - 2025-02 - REV001

Šiuo simboliu pažymėti gaminiai atitinka visas Europos ekonominėje erdvėje taikomas Bendrijos taisykles.

Šis simbolis rodo naudingą papildomą informaciją apie prietaiso sandarą arba naudojimą.

II apsaugos klasė. (Dviguba izoliacija)

Skaitykite naudojimo instrukciją.

Neištraukite karštos klijų lazdelės.

Gaminio modelio žymėjimas yra raidžių ir skaičių derinys:

WWS	-	HKP	20	-	F02
Teikėjas rinkai		Gaminys (GER)	Galia		Versija

Platintojas = „WALTER Werkzeuge Salzburg GmbH“ (WWS); **Gaminys (GER)** = karštų klijų pistoletas (HKP); **Galingumas** = 20 W (60 W); **versija** = F02

WWS-DRS21-CFU1
=
Įlenkimų šalinimo įrankių rinkinys

Naudojami simboliai

Šioje naudojimo instrukcijoje, ant gaminio arba ant pakuotės naudojami toliau nurodyti simboliai ir signaliniai žodžiai.

⚠ ĮSPĖJIMAS!

Nurodo pavojų, kurio neišvengus galima mirti arba sunkiai susižaloti.

⚠ ATSARGIAI!

Nurodo pavojų, kurio neišvengus galima patirti nedidelį ar vidutinio sunkumo sužalojimą.

⚠ NURODYMAS!

Įspėjimas apie galimą materialinę žalą.

Dalių pavadinimai

1 Klijų dozatorius (karštų klijų lazdelei)
2 Įjungimo ir išjungimo jungiklis
3 Tinklo laidas su tinklo kištuku
4 Paleidimo svirtelė
5 Įdubų traukimo tiltelis
6 Antgalių rankena
7 2 atraminių antgalių rankenos
8 7 antgaliai
9 Purkštuvas (tuščias)
10 Klijų šalinimo priemonė
11 10 karštų klijų lazdelių
12 2 atraminiai antgaliai
13 Laikiklis
14 Dozavimo antgalis
15 Šildymo kamera

2. Techniniai duomenys

Modelio Nr.	WWS-HKP20-F02
Nominali įtampa:	230 V ~ / 50 Hz
Energijos sąnaudos	20 W (paleidimo galia: 60 W, vėliau nukrenta iki 20 W)
Įšilimo trukmė	apie 5 min. (maždaug 150° C)
Temperatūra:	maks. 170° C (+/- 10° C)
Apsaugos klasė:	II

Tinka naudoti įprastas karštų klijų lazdeles, kurių skersmuo Ø 7 mm.

3. Sauga

Naudojimas pagal paskirtį

Šis gaminys skirtas tik privatiems naudotojams, užsiimantiems toliau nurodytais darbais pagal savo pomėgius:

- motorinių transporto priemonių kėbulo įduboms šalinti.

Naudojimas kitais tikslais aiškiai draudžiamas ir laikomas naudojimu ne pagal paskirtį. Gamintojas arba pardavėjas neprisiima atsakomybės už jokius sužalojimus, nuostolius ar žalą, atsiradusią dėl netinkamo ar neteisingo naudojimo.

Galimi netinkamo ar klaidingo naudojimo pavyzdžiai:

- gaminio naudojimas kitais nei numatytieji tikslais;
- saugos nurodymų ir įspėjimų, taip pat surinkimo, naudojimo, techninės ir įprastos priežiūros instrukcijų, pateiktų šioje naudojimo instrukcijoje, nesilaikymas;
- kitų gaminio naudojimui taikomų ir (arba) bendrai taikytinų nelaimingų atsitikimų prevencijos, darbo medicinos ar saugos taisyklių nesilaikymas;
- priedų ir atsarginių dalių, neskirtų šiam gaminiui, naudojimas;
- gaminio taisymas, atliekamas ne gamintojo ar specialisto;
- gaminio naudojimas komerciniais, amatų ar pramonės tikslais;
- gaminio naudojimas ar techninė priežiūra, kai tie asmenys nemoka su gaminiu dirbti ir (arba) nesupranta su tuo susijusių pavojų.

Priedus naudokite laikydamiesi šių nurodymų. Jei nesilaikysite šioje naudojimo instrukcijoje pateiktų

nurodymų, galite rimtai susižaloti ir netekti taikomų garantijų. Laikykitės galiojančių vietos arba nacionalinių reikalavimų dėl šio gaminio naudojimo. Niekada nekeiskite gaminio detalių. Bet koks gaminio pakeitimas gali būti pavojingas ir yra draudžiamas.

Likutinė rizika

Nepaisant naudojimo pagal numatytą paskirtį, negalima visiškai atmesti ir galimų likutinės rizikos padarinių. Atsižvelgiant į gaminio pobūdį, gali kilti toks pavojus:

- Nudegimų pavojus prisilietus prie įkaitusių gaminio dalių.
- Nusideginimo skystais klijais pavojus.
- Perkaitimas ir gaisro pavojus uždengus gaminį.

Bendrieji saugos nurodymai naudojant elektrinius įrankius

⚠ ĮSPĖJIMAS!

Perskaitykite visus saugos nurodymus ir instrukcijas. *Jei nesilaikysite saugos nurodymų ir instrukcijų, galimas elektros smūgis, gaisras ir (arba) rimti susižalojimai.*

Saugokite visą saugos informaciją ir instrukcijas, kad galėtumėte su jomis susipažinti ateityje.

a) Šiuo prietaisu gali naudotis vaikai nuo 8 metų, taip pat ribotų fizinių, juslinių ar protinių gebėjimų arba nepakankamai patirties ir žinių turintys asmenys, jei jie prižiūrimi arba išmokyti, kaip juo saugiai naudotis, ir supranta iš to kylančią riziką. Vaikams draudžiama žaisti su prietaisu. Vaikai be priežiūros negali gaminio valyti ir atlikti jo techninės priežiūros.

b) Jei pažeistas šio prietaiso maitinimo kabelis, jį pakeisti turi gamintojas, jo klientų aptarnavimo tarnyba arba panašią kvalifikaciją turintis asmuo, kad būtų išvengta pavojų.

c) Panaudotą karštų klijų pistoletą padėkite visiškai atvėsti ore.

d) ĮSPĖJIMAS: Karštų klijų pistoletas turi būti pastatomas ant laikiklio 13, kai jis nenaudojamas.

e) **Nenaudokite karštų klijų pistoleto, jei pažeista rankena, maitinimo laidas arba kištukas.**

f) **Nenaudokite tinklo laido ne pagal paskirtį: nekabinkite ir neneškite už laido karštų klijų pistoleto, netempkite už jo, norėdami ištraukti kištuką iš lizdo.**
Saugokite tinklo laidą nuo karščio, alyvos, aštrių kraštų.
Jei dirbant pažeidžiamas arba nutraukiamas tinklo laidas, jo nelieskite, tačiau nedelsiant ištraukite tinklo kištuką. Pažeisti arba susipainioję laidai padidina elektros smūgio riziką.

g) **Saugokite karšto klijų pistoletą nuo drėgmės ar lietaus.**

h) **Venkite įkaitusių karštų klijų pistoleto dalių ir aplinkinių karščiui jautrių objektų sąlyčio.**

i) **Darbo metu nelieskite karšto dozavimo antgalio, išsilydžiusių klijų ar įkaitusių komponentų, nes kyla nudegimų pavojus!**
Patekus ant odos, nedelsiant keletą minučių plaukite tą vietą šalto vandens srove.
Nebandykite pašalinti klijų nuo odos.

j) **Po kiekvieno naudojimo ištraukite tinklo kištuką!**

k) **Palikite karštų klijų pistoletą visiškai atvėsti po naudojimo ir prieš sandėliavimą.**

l) **Negesinkite karštų klijų pistoleto vandeniu!**

m) **Būkite atsargūs naudodami karštų klijų pistoletą šalia degių medžiagų.**

n) **Neapdorokite jokių asbesto turinčių medžiagų.**

o) **Nenukreipkite į vieną ir tą pačią vietą ilgą laiką.**

p) **Nepalikite karštų klijų pistoleto be priežiūros, kai jis veikia.**

q) **Visada laikykite tinklo laidą gale, toliau nuo įrenginio.**

r) **Klijų lazdelės netraukite atgal! Nupjaukite ją, kad galėtumėte įdėti gaminį į originalią pakuotę.**

4. Prieš naudojimą

Gaminio ir tiekiamo komplekto patikrinimas

- Iš pakuotės išimkite gaminį.
- Patikrinkite, ar yra visos dalys (žr. skyrių „Tiekiamas komplektas / dalių pavadinimai“)
- Patikrinkite, ar nepažeistas gaminys arba kuri nors jo dalis.
- Jei taip, gaminio nenaudokite. Kreipkitės į gamintoją skyriuje „Garantija“ nurodytu klientų aptarnavimo skyriaus adresu.

Įdubų traukimo tiltelio surinkimas (A pav.)

- Įveržkite atraminius antgalius 12 pro įdubų traukimo tiltelio dešinėje ir kairėje pusėje 5 esančias skyles.
- Pritvirtinkite atitinkamą atraminį antgalį atraminio antgalio sriegikliu 7.
- Privežkite sriegiklį laikrodžio rodyklės kryptimi.

5. Naudojimas

⚠ ĮSPĖJIMAS!

Jokiu būdu neuždenkite karštų klijų pistoletų ar jų antgalių antklodėmis, drabužiais ar panašiais daiktais, kai jie yra įkaitę.

Niekada nelieskite klijų ar antgalio pirštais *Klijai ir antgalio galiukas įkaista iki 170 °C!*

⚠ NURODYMAS!

Visada laikykite karštą klijų pistoletą švarų ir prieš kiekvieną naudojimą pašalinkite klijų likučius. Atsižvelkite į skyrių „Valymas“.

Karštų klijų pistoleto įjungimas ir išjungimas (B pav.)

Įjungimas:

- Įjunkite tinklo kištuką 3 į 230 V ~ / 50 Hz lizdą.
- Paspauskite įjungimo / išjungimo jungiklį 2 į 1 padėtį.
- Karštų klijų pistoletas ims kaisti. Įkaista maždaug per 5 minutes, kad būtų pasiekta maždaug 150 °C.

Išjungimas:

- Paspauskite įjungimo / išjungimo jungiklį į 0 padėtį.
- Ištraukite tinklo kištuką.

Karštų klijų pistoleto pastatymas:

⚠ ATSARGIAI!

Karštų klijų pistoletas turi būti pastatomas ant laikiklio 13, kai jis nenaudojamas. Bet kur kitur padėjus, gali išdeginti tą vietą.

- Atlenkite laikiklį.
- Karštų klijų pistoletą pastatykite vertikaliai.

Paviršiaus paruošimas

- Pirmiausia drėgna ir švaria šluoste nuvalykite pažeisto ploto paviršių.
  - Klijuojamos vietos turi būti visiškai be riebalų, sausos ir švarios.
  - Suklijuotoms vietoms valyti nenaudokite degių tirpiklių.
- Aplinkos ir klijuojamos medžiagos temperatūra turi būti ne žemesnė kaip + 5 °C ir ne aukštesnė kaip + 50 °C.
- Sušildykite greitai vėstančias medžiagas, tokias kaip metalas, kad geriau sukibtų.

Įdubų taisymas (C–G pav.)

Darbas su karštų klijų pistoletu reikalauja praktikos. Pasibandykite su nereikalingomis medžiagomis. Reikalingas klijų kiekis arba padavimo greitis labai priklauso nuo klijuojamos medžiagos dydžio ir pobūdžio ir gali būti nustatytas tik atliekant bandymus.

⚠ NURODYMAS!

Įdubas tinkamiausia šalinti esant maždaug 15–25 °C lauko temperatūrai. Esant žemai temperatūrai, remonto darbus atlikite garaže arba prieš tai įdubą pašildę plaukų džiovintuvu. Jei įdubos nepavyksta visiškai pašalinti, procesą kartokite tol, kol pasieksite norimą rezultatą. (Pastaba. Ne visas įdubas galima pašalinti 100 %). Jei dažų danga yra pažeista, uždėjus klijų ir traukiant įdubą, dažai gali nusilupti. Negalima naudoti už antgalį mažesnėms įduboms, smailų kampą ar briauną turinčioms įduboms, didelėms įduboms šalinti.

Jei ant transporto priemonės lieka klijų likučių arba antgalio nebegalima nuimti, klijus galite atsargiai pašildyti plaukų džiovintuvu ir pašalinti naudodami acetoną arba izopropilo alkoholį. Užlašinkite kelis lašus ant šluostės ir lengvais sukamaisiais judesiais kelias sekundes valykite pažeistą vietą. Taip pat galima naudoti pridedamą tuščią purkštuvą. Prieš valydami, nepastebimoje vietoje patikrinkite, ar tai nepažeis dažų dangos!

- Įjunkite karštų klijų pistoletą (žr. skyrių „Įjungimas ir išjungimas“).
- Įdėkite karštų klijų lazdelę 11 į dozatorių 1.
- Paspauskite paleidimo svirtelę 4,

  kad karštų klijų lazdelė būtų įstumta į šildymo kamerą 15.
- Palaukite apie 2 minutes, kol šildymo kamera arba karštų klijų lazdelė įkais, klijai turi suskystėti.
- Patraukite paleidimo svirtelę, kad klijai iš dozatoriaus 14 patektų ant klijuojamos vietos.
- Pasirinkite reikiamo dydžio ir įdubai tinkamą 8 antgalį.
  - Kuo didesnis antgalis, tuo didesnė tempimo galia.
  - Antgalio dydis turi būti mažesnis už įdubos dydį.
- Patraukite paleidimo svirtelę, kad klijai iš dozatoriaus patektų ant antgalio.
  - Naudodami karštų klijų pistoletą pasirinktą antgalį gausiai ištepkite karštais klijais.
  - Įsitikinkite, kad klijais būtų užpildytos visos antgalio ertmės.
- Nedelsdami uždėkite antgalį ties įdubos viduriu ir laikykite jį tol, kol jis tvirtai prilips.
  - Leiskite klijams sukietėti maždaug 8 minutes.
- Surinktą įdubų traukimo tiltelį 5 per skylę viduryje užmaukite ant priklijuoto antgalio.
- Ant antgalio sriegio 6 prisukite antgalio rankeną.
- Rankeną lėtai pagal laikrodžio rodyklę sukite tol, kol pavyks pasiekti norimą rezultatą arba kol antgalis atsiplėš nuo paviršiaus.
- Prireikus procesą pakartokite, jei pageidaujate dar labiau pagerinti rezultatą.
- Antgalį ir likusius klijų likučius atsargiai pašalinkite naudodami pridedamą klijų šalinimo priemonę 10.

6. Techninė priežiūra, valymas, laikymas ir transportavimas

⚠ ĮSPĖJIMAS!

Prieš atlikdami bet kokius nustatymus, techninę priežiūrą ar remontą, atjunkite tinklo laidą ir palaukite, kol gaminys visiškai atvės.

Techninė priežiūra

Gaminiui techninė priežiūra iš esmės nereikalinga.
Naudokite tik gamintojo arba iš įgaliotųjų dirbtuvių įsigytas atsargines dalis ir priedus.
Remontą gali atlikti tik ekspertai arba įgaliotas techninės priežiūros centras. Kvalifikuoti specialistai yra asmenys, turintys atitinkamą profesinį išsilavinimą ir patirties, kurie žino gaminio konstrukcijai ir dizainui keliamus reikalavimus ir supranta saugos taisykles.

Valymas

⚠ **NURODYMAS!**

Nenaudokite jokių agresyvių valymo priemonių, šepečių su metaliniais arba nailoniniais šeriais arba aštrių ar metalinių valymo objektų, tokių kaip peiliai, kietos mentelės ir pan. Tokie daiktai gali sugadinti paviršių. Nenaudokite tekančio vandens ar kitų skysčių valymui ir saugokite, kad vanduo nepatektų į gaminio vidų.
Nenaudokite elektrinių valymo prietaisų.

- Nuvalykite visus paviršius ir komponentus šiek tiek sudrėkinta šluoste.
- Šluostei sudrėkinti naudokite švelnų muiluotą tirpalą.
- Tada leiskite visoms dalims visiškai išdžiūti.

Laikymas

- Prieš padėdami gaminį į laikymo vietą, jį nuvalykite (žr. skyrių „Valymas“).
- Nenaudojamą gaminį laikykite saugioje, vėsioje, sausoje ir gerai vėdinamoje, vaikams nepasiekiamoje vietoje.

Transportavimas

- Gaminį transportuokite apsaugotą nuo smūgių ir vibracijos originalioje pakuotėje.

7. Gedimų šalinimas

Problema	Galima priežastis	Šalinimas
Karštų klijų pistoletas nekaista.	Nėra maitinimo įtampos.	Patikrinkite, ar tiekiama maitinimo įtampa (ar veikia kištukinis lizdas). Prireikus kreipkitės į specialistą.
	Apgadintas prijungimo laidas arba kištukas.	Jungiamąjį laidą paveskite pakeisti gamintojui arba jo atstovui.
Karštų klijų lazdelė netirpsta.	Karštų klijų pistoletas nevisiškai įkaitęs.	Pirmiausia leiskite karštų klijų pistoletui visiškai įkaisti. Trukmė: apie 5 min.
	Karštų klijų lazdelė neteisingai įstatyta.	Spauskite paleidimo svirtelę 4, kol karštų klijų lazdelė iki pat galo pasieks šildymo kamerą.

8. Perdirbimas

Pakuočių, popieriaus ir spaudinių šalinimas

Pakuotę, popierių ir spaudinius šalinkite atsižvelgdami į medžiagos tipą ir vietines taisykles, galiojančias jūsų vietovėje.

Gaminio šalinimas

Greta pateikiamas ratinio šiukšlių konteinerio perbraukto linija simbolis nurodo, kad šiam įtaisui taikoma Direktyva 2012/19/ES. Šioje direktyvoje nustatyta, kad šį įtaisą, kai baigiasi jo eksploatavimo trukmė, draudžiama šalinti su įprastomis buitinėmis atliekomis – jį privaloma gabenti į specialiai įrengtas surinkimo vietas, grąžinamojo perdirbimo centrus arba šalinimo įmones. Šis šalinimas jums nieko nekainuoja. Saugokite aplinką ir šalinkite šį įtaisą pagal teisės aktų reikalavimus.

Vokietijos rinkoje taikomos šios sąlygos:

Pirkdami naują įtaisą turite teisę atitinkamą panaudotą įtaisą atiduoti savo prekybininkui. Prekiautojas elektros ir elektronine įranga, kurio prekybos plotas ne mažesnis kaip 400 m^2, bei maisto produktų mažmeninis prekiautojas, kurio prekybos plotas ne mažesnis kaip 800 m^2 ir kuris reguliariai parduoda elektros bei elektroninę įrangą, taip pat yra įpareigotas priimti panaudotus įtaisus, net jeigu naujas įtaisas nėra perkamas, jei panaudoto įtaiso bet kuris matmuo nėra didesnis

kaip 25 cm. Importuotojas siūlo jums tiesioginę priėmimo galimybę įmonėje ir rinkoje. Prašome taip pat susisiekti su savo prekiautojo, iš kurio susižinotumėte apie vietines priėmimo galimybes.

Jei jūsų sename įrenginyje yra asmeninių duomenų, esate patys atsakingi už jų ištrynimą prieš grąžindami.

Jei įmanoma nesugadinus seno prietaiso, prieš grąžindami jį utilizavimui išimkite iš jo senas baterijas arba akumuliatorius bei lemputes ir pristatykite juos atskirai.

Jeigu akumuliatorius įmontuotas neišardomai, šalindami pasakykite, kad įtaise yra likęs akumuliatorius.

Jei ieškote kitų būdų, kaip išmesti seną įrangą, susisiekite su savivaldybės arba miesto administracija.

9. Atitikties deklaracija

ES atitikties deklaracijos galima teirautis adresu, nurodytu skirsnyje „Klientų aptarnavimo tarnyba“.

10. Garantija

Firmos „Walter Werkzeuge Salzburg GmbH“ garantija

Gerbiama vartotoja, gerbiamas vartotojau,

šiam prietaisui suteikiame 3 metų garantiją, kuri galioja nuo pirkimo datos. Jei gaminys turi trūkumų, jūs turite teisę pateikti teisės aktuose numatytus reikalavimus pardavėjui. Toliau aprašyta mūsų garantija neriboja jūsų teisės aktuose numatytų teisių.

Garantijos sąlygos

Garantijos laikotarpis prasideda nuo pirkimo datos. Saugokite originalų kasos čekį. Tai yra pirkimą patvirtinantis dokumentas. Jei per trejus metus nuo šio gaminio pirkimo datos, atsiranda medžiagos ar gamybos defektų, mes savo pasirinkimu nemokamai suremontuojame arba pakeičiame gaminį. Kad būtų taikoma garantija, būtina per trejų metų laikotarpį pateikti patį prietaisą ir pirkimą patvirtinantį dokumentą (kasos čekį) bei trumpą aprašymą, koks tai defektas ir kada jis atsirado.

Jei defektui taikoma mūsų garantija, grąžinsime jums suremontuotą arba naują gaminį. Suremontavus arba pakeitus gaminį, neprasideda naujas garantinis laikotarpis.

Garantijos trukmė ir teisės aktuose numatytos teisės dėl defektų

Teisės aktuose numatytos teisės dėl defektų neprailgina garantijos trukmės. Tai taip pat taikoma pakeistoms ir suremontuotoms dalims. Jei defektai buvo jau pirkimo momentu, apie juos privalote pranešti tik išpakavę gaminį. Remonto paslaugos pasibaigus garantijos laikui yra mokamos.

Garantijos apimtis

Prietaisas pagamintas taikant griežtus kokybės reikalavimus ir prieš tiekiant kruopščiai patikrintas. Garantija taikoma medžiagų ir gamybos defektams. Garantija netaikoma dalims, kurios gali nusidėvėti ir todėl yra laikomos nusidėvinčiomis bei lūžtančių dalių, pavyzdžiui, jungiklių, baterijų arba iš stiklo pagamintų dalių, pažeidimams.

Ši garantija nustoja galioti, jei gaminys buvo pažeistas ir netinkamai naudojamas ar prižiūrimas. Kad gaminys būtų naudojamas tinkamai, būtina laikytis visų naudojimo instrukcijoje pateiktų nurodymų. Taip pat būtina laikytis visų naudojimo instrukcijoje pateiktų reikalavimų nenaudoti įrenginio netinkamai ir nesiimti instrukcijoje uždraustų veiksmų.

Gaminys skirtas naudoti tik privačiai ir netinkamas naudoti komerciškai. Garantija nustoja galioti, jei gaminys naudojamas netinkamai arba ne pagal paskirtį ir jei gaminį išardo ne mūsų patvirtinta aptarnavimo atstovybė.

Garantijos vykdymas

Kad garantijos procedūra būtų vykdoma greitai, laikykitės šių reikalavimų:

- Visais atvejais pateikite kasos čekį ir gaminio numerį (pavyzdžiui, IAN 12345) gaminio įsigijimui patvirtinti.
- Gaminio numeris pateiktas tipo lentelėje, naudojimo instrukcijos tituliniame lape (apačioje kairėje), lipduke gaminio nugarėlėje arba apačioje ir yra išgraviruotas ant gaminio.
- Atsiradus veikimo triktims ar kitiems defektams, iš pradžių **telefonu** ar **elektroniniu laišku** kreipkitės į nurodytą aptarnavimo padalinį.
- Jei nustatoma, kad yra gaminio defektas, gaminį pridėję pirkimą patvirtinantį dokumentą (kasos čekį) ir nurodę defekto tipą bei laiką, kada jis atsirado, galite nemokamai nusiųsti jums nurodytu aptarnavimo padalinio adresu.

Interneto svetainėje www.lidl-service.com galite atsisiųsti šią naudojimo instrukciją bei kitus žinynus, gaminių vaizdo įrašus ir programinę įrangą.

11. Techninės priežiūros tarnyba

LT

Teknihall Elektronik GmbH
el. paštas: service-lt@walteronline.com
tel.: 00 800 925 837 88
IAN 472138_2407

Tiekėjas
Atkreipkite dėmesį, kad šis adresas nėra aptarnavimo padalinio adresas. Iš pradžių kreipkitės į prieš tai nurodytą aptarnavimo padalinį.
Walter Werkzeuge Salzburg GmbH
Gewerbeparkstr. g. 9, 5081 Anif, Austrija

Walter Werkzeuge Salzburg GmbH
Gewerbeparkstr. 9
5081 Anif, Österreich

V. 1.0
Redakcija:
02/2025

IAN 472138_2407