PARKSIDE®
PERFORMANCE

PDF ONLINE
parkside-diy.com



Cordless Sabre Saw PSSAP 20-Li E6

(FI)
Akkukäyttöinen puukkosaha
Alkuperäisten ohjeiden käännös

(DK)
Batteridreven bajonetsav
Oversættelse af den originale brugsanvisning

(LT)
Akumuliatorinis tiesinis pjūklas
Instrukciju tulkojums no oriģinālvalodas

(LV)
Ar akumulatoru darbināms zobenzāģis
Originalios instrukcijos vertimas

(SE)
Batteridriven tigersåg
Översättning av bruksanvisning i original

(PL)
Akumulatorowa piła szablasta
Tłumaczenie instrukcji oryginalnej

(EE)
Aku-saabelsaag
Algupärase kasutusjuhendi tõlge

(DE)
Akku-Säbelsäge
Originalbetriebsanleitung

IAN 521701_2601

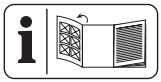

(FI)
Käännä ennen lukemista kuvallinen sivu esiin ja tutustu seuraavaksi laitteen kaikkiin toimintoihin.

(SE)
Vik ut bildsidan och ha den till hands när du läser igenom anvisningarna och gör dig bekant med apparatens / maskinens funktioner.

(DK)
Før du læser, vend siden med billeder frem og bliv bekendt med alle apparatets funktioner.

(PL)
Przed przeczytaniem proszę rozłożyć stronę z ilustracjami, a następnie proszę zapoznać się z wszystkimi funkcjami urządzenia.

(LT)
Prieš skaitydami išlankstykite lapą su paveikslėliais ir susipažinkite su visomis prietaiso funkcijomis.

(EE)
Enne lugemist voltige lahti jooniseid sisaldav leht, seejärel tutvuge seadme kõikide funktsioonidega.

(LV)
Pirms lasīšanas atlokiet lappusi ar attēliem un iepazīstieties ar visām ierīces funkcijām.

(DE)
Klappen Sie vor dem Lesen die Seite mit den Abbildungen aus und machen Sie sich anschließend mit allen Funktionen des Gerätes vertraut.

FI	Alkuperäisten ohjeiden käännös	Sivu	4
SE	Översättning av bruksanvisning i original	Sidan	13
DK	Oversættelse af den originale brugsanvisning	Side	22
PL	Tłumaczenie instrukcji oryginalnej	Strona	31
LT	Instrukciju tulkojums no oriģinālvalodas	Puslapis	41
EE	Algupärase kasutusjuhendi tõlge	Lehekülg	50
LV	Originalios instrukcijos vertimas	Lapaspuse	59
DE	Originalbetriebsanleitung	Seite	68

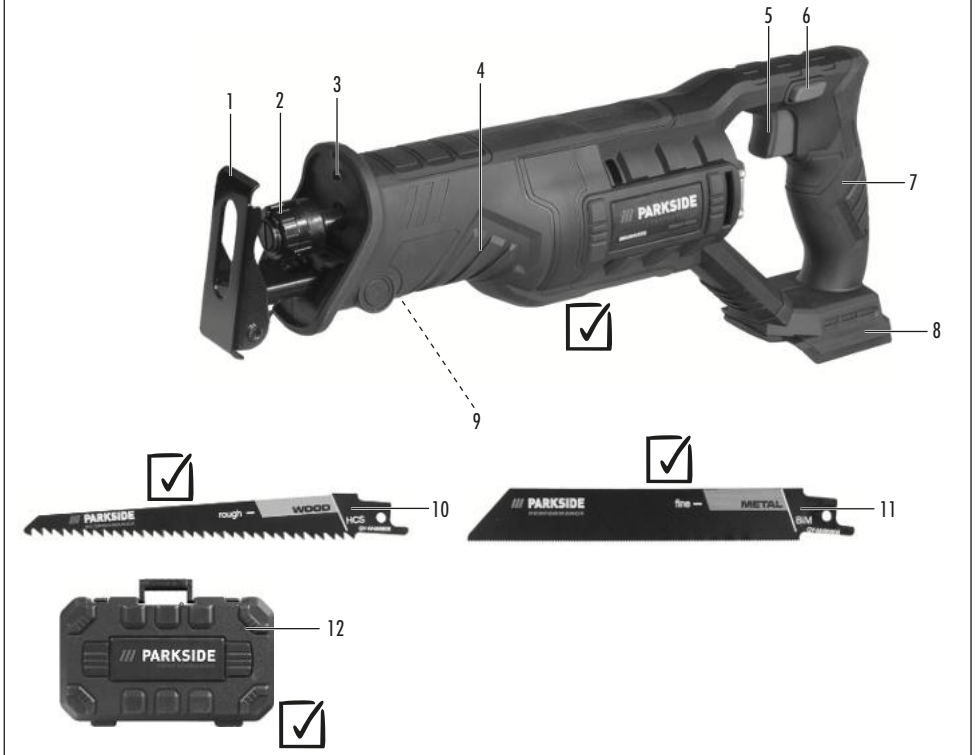
1
2
3
4
5
6
7
8
9
PARKSIDE
10
PARKSIDE
rough
WOOD
HCS
11
PARKSIDE
fine
METAL
BIM
12
PARKSIDE

A


1
9
1
2

B

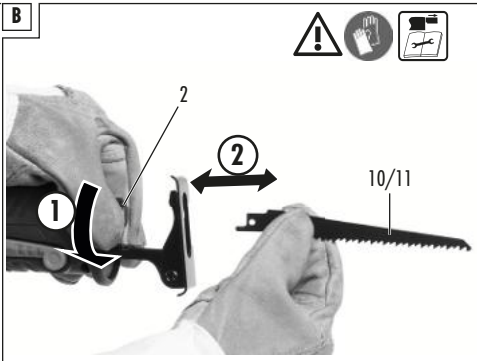
2
1
2
10/11

Sisällysluettelo

Johdanto 4
- Määräystenmukainen käyttö 4
- Toimitussisältö/Lisätarvikkeet 4
- Yleiskatsaus 4
- Toiminnan kuvaus 5
- Tekniset tiedot 5

Turvaohjeet 5
- Turvallisuusohjeiden merkitys 5
- Kuvat ja symbolit 5
- Yleiset sähkötyökaluja koskevat turvallisuusvaroitukset 6
- Edestakaisin liikkuvia sahoja koskevia turvallisuusohjeita 7
- Jäännösriskit 8

Valmistelut 8
- Hallintalaitteet 8
- Alustalevyn säätäminen 8
- Sahanterän kiinnittäminen ja irrottaminen 8
- Akun lataustilan tarkastaminen 8
- Akun lataaminen 9

Käyttö 9
- Ohjeita sahaamiseen 9
- Akun asettaminen ja irrottaminen 9
- Käynnistäminen ja sammuttaminen 9

Kuljetus 9

Puhdistus, huolto ja varastointi 9
- Puhdistus 9
- Huolto 9
- Varastointi 9

Hävittäminen/ympäristönsuojelu 9
- Hävitä akut ympäristöystävällisesti 10

Vianmääritys 10

Huolto 10
- Takuu 10
- Korjauspalvelu 11
- Service-Center 11
- Maahantuojalla 11

Varaosat ja lisävarusteet 11

Alkuperäisen UE-vaatimustenmukaisuusvakuutuksen käännös 12

Räjäytyskuva.....79

Johdanto



Käyttöohje on osa tätä tuotetta. Tutustu ennen tuotteen käyttöä kaikkiin käyttö- ja turvallisuusohjeisiin. Säilytä käyttöohje hyvin ja luovuta mukana kaikki tuotetta koskevat asiakirjat, kun luovutat laitteen edelleen.

Määräystenmukainen käyttö

Suosittelemme näiden akkujen lataamista seuraavilla latauslaitteilla:

- Muovin, puun ja kevytmetallin sahaaminen tukevalla alustalla.
- Toiminta yksinomaan kuivissa tiloissa.

Noudata sahanterätyyppejä koskevia ohjeita.

Kaikenlainen muu käyttö, jota ei tässä käyttöohjeessa nimenomaisesti sallita, voi aiheuttaa laitevaurioita ja vakavan vaaran käyttäjälle. Laitteen käyttäjä on vastuussa muille ihmisille aiheutuvista tapaturmista ja heidän omaisuudelleen koituvista vaurioista. Laite on tarkoitettu vain kotikäyttöön. Sitä ei ole suunniteltu jatkuvaan ammattikäyttöön. Laitteen takuu raukeaa, jos sitä käytetään kaupallisissa tarkoituksissa. Valmistaja ei vastaa vahingoista, jotka johtuvat tarkoituksenvastaisesta tai vääränlaisesta käytöstä.

Toimitussisältö/Lisätarvikkeet

Pura laite pakkauksesta ja tarkasta toimitussisältö.



sisältyy toimitukseen



ei sisälly toimitukseen

Hävitä pakkausmateriaalit asianmukaisesti.

Yleiskatsaus

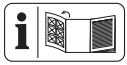

Laitteen kuvat ovat etu- ja takasivun kääntösivulla.

1 Jalkalevy
2 Istukka
3 LED-työvalo
4 Lisäkahva
5 Virtakytkin
6 Käynnistyslukko
7 Kahva
8 Akkupidike
9 Vipu
10 Puusahanterä
11 Metallisahanterä
12 Säilytyslaukku

(Kuva C)

13 Akun vapautus

14 Painike (Lataustilan näyttö)

15 Akku

16 Lataustilan näyttö

17 Latauslaite

Toiminnan kuvaus

Laite on käsin ohjattava saha, jossa on edestakaisin liikkuva sahanterä.

Osien kuvaukset löytyvät jäljempää.

Tekniset tiedot

Akkukäyttöinen puukkosaha ..... PSSAP 20-Li E6

Mitoitusjännite *U* ..... 20 V ⎓

Kotelointiluokka IPX0

Paino (ilman akkua) ..... ≈1,6 kg

Tyhjäkäynti-iskuluku ..... 0–3000 min^{-1}

Iskupituus ..... 22 mm

Enimmäisleikkuusyvyys*

- puu ..... ≤ 150 mm
- teräs ..... ≤ 15 mm
- värimetalli ..... ≤ 20 mm
- metalliputkissa ..... ≤ 100 mm

Äänenpainetaso (L_{pA}) ..... 84,3 dB; K_{pA}=5 dB

Äänitehotaso (L_{WA})

- mitattu ..... 92,3 dB; K_{WA}=5 dB

Värähtely (a_h): puupalkki ..... 9,117 m/s^2; K=1,5 m/s^2

Värähtely (a_h): lauta ..... 7,947 m/s^2; K=1,5 m/s^2

Akku ..... Li-Ion

Lämpötila ..... Maks. 50 °C

- Lataaminen ..... 4–40 °C
- Käyttö ..... 4–50 °C
- Varastointi ..... 15–25 °C

PARKSIDE Performance Älykäs akku Smart PAPS 204 A1/ Smart PAPS 208 A1/Smart PAPS 2012 A1/PAPP 204 A1/ PAPP 208 A1

- taajuusalue ..... 2400–2483,5 MHz
- lähetetty teho ..... ≤ 20 dBm

*riippuu käytetystä sahanterästä

⚠ **HUOMIO!** Kuulovauriot! Käytä kuulosuojaimia.

Melu- ja tärinäarvot on määritetty vaatimustenmukaisuusvakuutuksessa nimettyjen standardien ja määräysten mukaan.

Ilmoitettu tärinän kokonaisarvo ja ilmoitettu melupäästöarvo on mitattu standardoidulla testausmenetelmällä, ja niitä voidaan käyttää sähkötyökalujen keskinäiseen vertaamiseen. Ilmoitettua tärinän kokonaisarvoa ja ilmoitettua melupäästöarvoa voidaan käyttää myös kuormituksen ennakoivaan arviointiin.

⚠ **VAROITUS!** Sähkötyökalun todellisessa käytössä tärinä- ja melupäästöt voivat poiketa ilmoitetuista arvoista sähkötyökalun käytöstä ja käyttötavasta riippuen. On välttämätöntä määrittää käyttäjän turvallisuutta edistävät toimenpiteet, jotka perustuvat värähtelyaltistuksesta tehtyyn arvioon todellisissa käyttöolosuhteissa (tässä on otettava huomioon kaikki käyttöjakson vaiheet, esimerkiksi ajat, jolloin sähkötyökalu on kytketty pois päältä, sekä ajat, jolloin se on päällä, mutta ilman kuormitusta).

X 20 V TEAM

Laite kuuluu **X 20 V TEAM** -sarjaan ja sitä voidaan käyttää **X 20 V TEAM** -sarjan akuilla. **X 20 V TEAM** -sarjan akut saa ladata ainoastaan **X 20 V TEAM** -sarjan latauslaitteilla.

Suosittelemme tämän laitteen käyttöä ainoastaan seuraavilla akuilla: PAP 20 B1, PAP 20 B3, Smart PAPS 204 A1, Smart PAPS 208 A1, Smart PAPS 2012 A1, PAP 202 A1, PAP 204 A1, PAPP 204 A1, PAPP 208 A1

Suosittelemme näiden akkujen lataamista seuraavilla latauslaitteilla: PLG 20 A3, PLG 20 A4, PLG 20 C1, PLG 20 C2, PLG 20 C3, PLG 201 A1, PDSLG 20 A1, PDSLG 20 B1, PDSLG 20 B2, Smart PLGS 2012 A1

Akun ja laturin tekniset tiedot: katso erilliset ohjeet.

Turvaohjeet

Tämä kappale sisältää laitteen käytössä noudatettavia perustavanlaatuisia turvallisuusohjeita.

⚠ **VAROITUS!** Akun epäasianmukaisesta käytöstä aiheutuvat henkilö- ja esinevahingot. Noudata turvallisuusohjeita sekä latauksesta ja oikeasta käytöstä annettuja ohjeita, jotka löytyvät**X 20 V TEAM** -sarjan akun ja latauslaitteen käyttöohjeesta. Yksityiskohtainen kuvaus lataustapahtumasta ja muita tietoja löytyy tästä erillisestä käyttöohjeesta.

Turvallisuusohjeiden merkitys

⚠ **VAARA!** Tämän turvallisuusohjeen noudattamatta jättämisestä seuraa tapaturma. Seurauksena on vaikea ruumiillinen vamma tai kuolema.

⚠ **VAROITUS!** Tämän turvallisuusohjeen noudattamatta jättämisestä voi seurata tapaturma. Seurauksena voi olla vaikea ruumiillinen vamma tai kuolema.

⚠ **HUOMIO!** Tämän turvallisuusohjeen noudattamatta jättämisestä seuraa tapaturma. Seurauksena voi olla lievä tai keskivaikea ruumiillinen vamma.

HUOMAUTUS! Tämän turvallisuusohjeen noudattamatta jättämisestä seuraa tapaturma. Siitä voi seurata esinevahinko.

Kuvat ja symbolit

Laitteessa olevat symbolit



Lue käyttöohje



Sähkölaitteet eivät kuulu kotitalousjätteen sekaan.

Käyttöohjeessa olevat symbolit


Vaihe vaiheelta -käsittelyohje


Huomio!


Käytä suojakäsineitä


Poista akku ennen kaikkia laitteelle tehtäviä toimenpiteitä!


Painaminen


Akun lataustilan tarkastaminen


Akun lataaminen



Älä altista akkua pitkään suoralle auringonpaisteelle äläkä yli 50 °C:n lämpötiloille. Vältä erityisesti akun asettamista pattereiden päälle tai akun säilyttämistä ajoneuvoissa.


Säilytä kuivassa paikassa


Poissa lasten ulottuvilta


Poista akku laitteesta ennen pitkäkestoista varastointia (ota huomioon akun ja latauslaitteen erillinen käyttöohje)



Varastoi puhtaana, pölyltä ja pakkaselta suojattuna

Yleiset sähkötyökaluja koskevat turvallisuusvaroitukset

⚠ VAROITUS! Lue kaikki tämän sähkötyökalun mukana toimitetut turvallisuusvaroitukset, ohjeet, kuvitukset ja eritelmät. Kaikkien alla lueteltujen ohjeiden noudattamatta jättäminen saattaa johtaa sähköiskuun, tulipaloon ja/tai vakavaan vammautumiseen. **Tallenna kaikki varoitukset ja ohjeet tulevaa käyttöä varten.**

Varoituksissa käytetty termi "sähkötyökalu" viittaa verkkovirralla käytettäviin (johdollisiin) sähkötyökaluihin tai akulla käytettäviin (johdottomiin) sähkötyökaluihin.

1 **TYÖSKENTELYPAIKAN TURVALLISUUS**

a) **Pidä työskentelypaikka siistinä ja hyvin valaistuna.** Sotkuiset ja pimeät alueet aiheuttavat onnettomuuksia.

b) **Älä käytä sähkötyökaluja räjähdysalttiissa ympäristöissä, kuten ympäristöissä, joissa on syttyviä nesteitä, kaasuja tai pölyä.** Sähkötyökalut luovat kipinöitä, jotka voivat sytyttää pölyn tai kaasut.

c) **Pidä lapset ja muut ulkopuoliset poissa, kun käytät sähkötyökalua.** Jos huomiosi herpaantuu, voit menettää työkalun hallinnan.

2 **SÄHKÖTURVALLISUUS**

a) **Sähkötyökalujen pistokkeiden on vastattava pistorasiaa. Älä koskaan muokkaa pistoketta millään tapaa. Älä käytä sovitinpistokkeita maadoitettujen sähkötyökalujen kanssa.** Muokkaamattomat pistokkeet ja niitä vastaavat pistorasiat vähentävät sähköiskun riskiä.

b) **Vältä kehokosketusta maadoitettujen pintojen kanssa, kuten putkien, lämpöpattereiden, liesien ja jääkaappien kanssa.** Sähköiskun riski kasvaa, jos kehosi on maadoitettu.

c) **Älä altista sähkötyökaluja sateelle tai kosteudelle.** Jos sähkötyökalun sisään menee vettä, sähköiskun riski kasvaa.

d) **Älä käytä johtoa väärin. Älä koskaan käytä johtoa sähkötyökalun kantamiseen, vetämiseen tai pistorasiasta irrottamiseen. Pidä johto poissa lämmönlähteistä, öljystä, terävistä kulmista ja liikkuvista osista.** Vaurioituneet tai solmussa olevat johdot lisäävät sähköiskun riskiä.

e) **Jos käytät sähkötyökalua ulkona, käytä ulko-olosuhteisiin sopivaa jatkojohtoa.** Ulko-olosuhteisiin sopiva jatkojohto vähentää sähköiskun riskiä.

f) **Jos sähkötyökalun käyttöä kosteassa paikassa ei voida välttää, käytä vikavirtasuojakytkimellä suojattua virtalähdettä.** Vikavirtasuojakytkimen käyttö vähentää sähköiskun riskiä.

3 **HENKILÖKOHTAINEN TURVALLISUUS**

a) **Pysy valppaana, katso, mitä teet, ja käytä maalaisjärkeä sähkötyökalua käyttäessäsi. Älä käytä sähkötyökalua, kun olet väsynyt taikka huumeiden, alkoholin tai lääkityksen vaikutuksen alaisena.** Huomion herpaantuminen vain hetkeksi sähkötyökalua käyttäessä voi aiheuttaa vakavan henkilövahingon.

b) **Käytä henkilönsuojaimia. Käytä aina silmiensuojainta.** Henkilönsuojaimet, kuten pölynsuojain, luistamattomat turvakengät, suojakypärä tai kuulonsuojain asianmukaisia olosuhteita varten, estävät henkilövahinkoja.

c) **Estä tahaton käynnistyminen. Varmista, että kytkin on pois päältä-asennossa, ennen kuin liität sähkötyökalun virranlähteeseen ja/tai akkuun taikka nostat tai kannat sitä.** Sähkötyökalujen kantaminen sormi virtapainikkeella tai virran syöttäminen sähkötyökaluille, joiden kytkin on päälle-asennossa, aiheuttaa onnettomuuksia.

d) **Poista mahdolliset säätöavaimet tai jakoavaimet, ennen kuin käynnistät sähkötyökalun.** Sähkötyökalun pyörivään osaan kiinni jätetty säätöavain tai jakoavain saattaa johtaa henkilövahinkoon.

e) **Älä kurottele. Pidä jalkasi tukevasti maassa ja säilytä tasapainosi kaikkina aikoina.** Tämä mahdollistaa säh-

kötyökalun paremman hallinnan odottamattomissa tilanteissa.

f) **Pukeudu asianmukaisesti. Älä käytä löysiä vaatteita tai koruja. Pidä hiuksesi ja vaatteesi poissa liikkuvista osista.** Löysät vaatteet, korut tai pitkät hiukset voivat jäädä kiinni liikkuviin osiin.

g) **Jos mukana on pölyn imemiseen ja keräämiseen tarkoitettuja laitteita, varmista, että ne on liitetty ja niitä käytetään asianmukaisesti.** Pölynkeräyslaitteiden käyttö voi vähentää pölyyn liittyviä riskejä.

h) **Älä tuudittaudu turvallisuuden tunteeseen ja jätä työkalujen turvallisohjeita huomioimatta, vaikka olisitkin käyttänyt sähkötyökaluja usein.** Varomaton toimi saattaa aiheuttaa vakavan vamman sekunnin murto-osassa.

4 **SÄHKÖTYÖKALUN KÄYTTÖ JA HOITO**

a) **Älä käytä sähkötyökalua voimalla. Käytä oikeanlaista sähkötyökalua käyttökohteessasi.** Oikeanlainen sähkötyökalu antaa paremman lopputuloksen ja on turvallisempi nopeudella, johon se on suunniteltu.

b) **Älä käytä sähkötyökalua, jos sitä ei voida käynnistää ja sammuttaa kytkimestä.** Sähkötyökalu, jota ei voida ohjata kytkimellä, on vaarallinen, ja se on korjattava.

c) **Irrota pistoke virranlähteestä ja/tai irrota akku, jos se on irrotettavissa, ennen kuin teet muokkauksia, vaihdat lisäosia tai laitat sähkötyökalun sivuun.** Tällaiset ennakoivat turvallisuustoimet vähentävät sähkötyökalun tahattoman käynnistymisen riskiä.

d) **Varastoi käyttämättömät sähkötyökalut lasten ulottumattomille, äläkä anna sellaisten henkilöiden käyttää sähkötyökalua, jotka eivät osaa käyttää sitä tai jotka eivät ole lukeneet näitä ohjeita.** Sähkötyökalut ovat vaarallisia kokemattomien käyttäjien käsissä.

e) **Huolla sähkötyökaluja ja lisäosia. Tarkasta liikkuvien osien yhteensopiminen ja kiinnittyminen, osien mahdollinen rikkoutuminen ja kaikki muut seikat, jotka voivat vaikuttaa sähkötyökalun toimintaan. Jos sähkötyökalu on vaurioitunut, korjaa se ennen käyttöä.** Monet onnettomuudet johtuvat huonosti huolletuista sähkötyökaluista.

f) **Pidä leikkaavat työkalut terävinä ja puhtaina.** Asialliset huolletut leikkaavat, teräväreunaiset työkalut eivät jää helposti jumiin, ja niitä on helpompi hallita.

g) **Käytä sähkötyökalua, lisäosia ja teräpaloja yms. näiden ohjeiden mukaisesti ottaen huomioon työskentelyolosuhteet ja kohteena oleva työ.** Sähkötyökalun käyttö tarkoituksenvastaisiin käyttökohteisiin saattaa johtaa vaaralliseen tilanteeseen.

h) **Pidä kahvat ja tarttumispinnat kuivina, puhtaina sekä öljyttöminä ja rasvattomina.** Liukkaat kahvat ja tarttumispinnat estävät sähkötyökalun turvallisen käsittelyn ja hallinnan odottamattomissa tilanteissa.

5 **AKKUTYÖKALUN KÄYTTÖ JA HOITO**

a) **Lataa akku ainoastaan valmistajan määrittelemällä laturilla.** Laturi, joka sopii yhdenlaiseen akkuun, saattaa aiheuttaa tulipaloriskin toisenlaisen akun kanssa käytettynä.

b) **Käytä sähkötyökaluja ainoastaan erityisesti niille tarkoitettujen akkujen kanssa.** Toisenlaisten akkujen käyttö saattaa aiheuttaa vahinko- ja tulipaloriskin.

c) **Kun akkua ei käytetä, pidä se poissa muista metalliesineistä, kuten klemmareista, kolikoista, avaimista, nauloista, ruuveista tai muista pienistä metalliesineistä, jotka saattavat muodostaa yhteyden liittimestä toiseen.** Akun liittimien oikominen saattaa aiheuttaa palovammoja tai tulipalon.

d) **Väärissä olosuhteissa akusta saattaa purkautua nestettä; vältä kosketusta. Jos kosketat nestettä vahingossa, huuhtele vedellä. Jos neste joutuu silmien kanssa kosketuksiin, käänny lisäksi lääkärin puoleen.** Akusta purkautuva neste saattaa aiheuttaa ärsytystä tai palovammoja.

e) **Älä käytä akkua tai työkalua, joka on vaurioitunut tai jota on muokattu.** Vaurioituneet tai muokatut akut saattavat käyttäytyä arvaamattomasti ja johtaa tulipaloon, räjähdykseen tai vammautumisriskiin.

f) **Älä altista akkua tai työkalua tulelle tai korkeille lämpötiloille.** Altistuminen tulelle tai yli 130 °C:n lämpötiloille saattaa aiheuttaa räjähdyksen.

g) **Noudata kaikkia lataamista koskevia ohjeita. Älä lataa akkua tai työkalua ohjeissa määritellyn lämpötila-alueen ulkopuolella.** Epäasianmukainen lataaminen tai lataaminen määritellyn lämpötila-alueen ulkopuolella saattaa vahingoittaa akkua ja nostaa tulipaloriskiä.

6 **HUOLTO**

a) **Anna pätevän huoltohenkilön huoltaa sähkötyökalusi ja käyttää ainoastaan vastaavia varaosia.** Tämä ylläpitää sähkötyökalun turvallisuutta.

b) **Älä koskaan huolla vaurioituneita akkuja.** Akkuja saa huoltaa ainoastaan valmistaja tai valtuutettu huoltopalveluidentarjoaja.

Edestakaisin liikkuvia sahoja koskevia turvallisuusohjeita

- **Pidä kiinni sähkötyökalun eristetyistä tartuntapinnoista suorittaessasi toimintoa, jossa leikkaustarvike saattaa joutua kosketuksiin piilossa olevan johdotuksen.** Leikkaustarvikkeet, jotka osuvat jännitteiseen johtoon, saattavat johtaa jännitteen sähkötyökalun paljaisiin metalliosiin ja aiheuttaa käyttäjälle sähköiskun.
- **Varmista ja tue työkappale tukevalle alustalle pidikkeillä tai muulla käytännöllisellä tavalla.** Työkappaleen pitäminen kädessä tai työkappaleen tukeminen omaa vartaloa vasten ei pidä työkappaletta tukevasti ja saattaa johtaa hallinnan menettämiseen.
- **Käytä ainoastaan PARKSIDEn suosittelemia lisäosia.** Sopimattomat lisäosat saattavat aiheuttaa sähköiskun tai tulipalon.

Edestakaisin liikkuvia sahoja koskevia lisäturvallisuusohjeita

- **Älä pidä käsiä sahausalueen lähellä.** Älä ota kiinni työkappaleen alta. Sahanterän koskettamiseen liittyy loukkaantumisvaara.
- **Ohjaa sähkötyökalu työkappaletta vasten ainoastaan käynnistettynä.** Muuten on olemassa takaisiniskeytymisen vaara, jos työkalu tarttuu työkappaleeseen.
- **Varmista, että jalkalevy on sahattaessa aina kiinni työkappaleessa.** Kanttaantunut sahanterä voi murtua tai aiheuttaa takaisiniskeytymisen.
- **Sammuta sähkötyökalu työvaiheen jälkeen ja vedä sahanterä sahausurasta vasta, kun se on pysähtynyt.** Näin vältät takaisiniskeytymisen ja voit laskea sähkötyökalun turvallisesti käsistäsi.
- **Käytä vain ehjiä, moitteettomasti toimivia sahanteriä.** Vääntyneet ja tylpät sahanterät voivat murtua, vaikuttaa leikkuujälkeen negatiivisesti tai aiheuttaa takaisiniskeytymisen.
- **Älä yritä pysäyttää sahanterää laitteen sammuttamisen jälkeen painamalla sahanterää sivulta.** Sahanterä voi vaurioitua, murtua tai aiheuttaa takaisiniskeytymisen.
- **Varmista ja tue työkappale tukevalle alustalle pidikkeillä tai muulla käytännöllisellä tavalla.** Työkappaleen pitäminen kädessä tai työkappaleen tukeminen omaa vartaloa vasten ei pidä työkappaletta tukevasti ja saattaa johtaa hallinnan menettämiseen.
- **Älä kosketa esineitä tai maata/lattiaa käynnissä olevalla sahalla.** On olemassa takaiskun vaara.
- **Pidä työskennellessäsi sähkötyökalusta hyvin kiinni molemmin käsin ja seiso vakaasti.** Sähkötyökalun ohjaaminen on varmempaa kaksin käsin.
- **Sammuta laite välittömästi, jos sahanterä menee vinoon. Levitä sahausuraa ja vedä sahanterä varovasti ulos.** Se voi aiheuttaa sähkötyökalun hallinnan menettämisen.
- **Käytä soveltuvia ilmaisimia määrittelemään, onko työkohteessasi piilossa olevia virtalinjoja, tai ole asiasta yhteydessä paikalliseen sähköyhtiöön.** Sähköjohtoihin osuminen saattaa aiheuttaa tulipalon ja sähköiskun. Vaurioituneet kaasujohdot saattavat aiheuttaa räjähdyksen. Vesijohtojen rikkoutuminen aiheuttaa omaisuusvahinkoja.
- **Odota aina kunnes sähkötyökalu on pysähtynyt kokonaan, ennen kuin laitat sen sivuun.** Lisäosa saattaa jumittua, minkä seurauksena voit menettää sähkötyökalun hallinnan.

Jäännösriskit

Jäännösriski on olemassa siitäkin huolimatta, että tätä laitetta käsitellään määräystenmukaisesti. Tämän laitteen rakenteesta tai käytöstä voi aiheutua seuraavia vaaroja:

- Kuulovauriot, jos työskentelyn aikana ei käytetä soveltuvia kuulosuojaimia.
- Terveyshaitat, jotka aiheutuvat käteen ja käsivarteen kohdistuvasta tärinästä, jos laitetta käytetään pitkään taikka jos sitä ei käytetä tai huolleta oikein.
- Viiltovammat

⚠ **VAROITUS!** Laitteen käytön aikana syntyvän elektromagneettisen kentän aiheuttamat haitat. Sähkömagneettinen kenttä voi haitata aktiivisia tai passiivisia lääkinnällisiä implantteja. Vakavien ja hengenvaarallisten vaarojen välttämiseksi suosittelemme henkilöitä, joilla on lääkinnällinen implantti, konsultoimaan lääkäriään tai implantin valmistajaa ennen laitteen käyttämistä.

Valmistelut

⚠ **VAROITUS!** Tahattomasti käynnistyvän laitteen aiheuttama loukkaantumisvaara. Aseta akku laitteeseen vasta, kun laite on kokonaan valmisteltu käyttöä varten.

Hallintalaitteet

Tarkasta ennen ensimmäistä käyttöä kaikkien esiasennettujen osien turvallinen istuvuus, ja tutustu hallintalaitteiden toimintaan.

- **Virtakytkin (5)**
  - Käynnistäminen: Paina
  - Iskuluvun säätäminen portaattomasti: Iskuluku on sitä korkeampi, mitä enemmän virtakytkintä painetaan.
  - Sammuttaminen: Vapauta
- **Käynnistyslukko (6)**
  - Lukituksen vapauttaminen: paina
  - Lukitseminen: vapauta

Alustalevyn säätäminen

Ohjeita

- Loukkaantumisvaara! Irrota sahanterä **(10, 11)**.
- ⚠ **VAROITUS!** Älä koskaan käytä laitetta ilman alustalevyä **(1)**.

Menettely

→ katso (Kuva A)

Sahanterän kiinnittäminen ja irrottaminen

Ohjeita

- Sahanterässä on ½":n yleiskiinnitys.
- Varmista, että sahanterä **(10, 11)** on kiinnitetty oikein ja että hampaat osoittavat alaspäin.

Menettely

→ katso (Kuva B)

Akun lataustilan tarkastaminen

→ katso (Kuva C)

väri	Merkitys
vihreä	Akku ladattu
oranssi	Akku osittain ladattu
punainen	Akku on ladattava

Akun lataaminen

Ohjeita

- Älä altista akkua pitkään suoralle auringonpaisteelle äläkä > 50 °C lämpötiloille. Vältä erityisesti akun asettamista pattereiden päälle tai akun säilyttämistä ajoneuvoissa.
- Katso myös laturin käyttöohje.

→ **katso (Kuva C)**

Käyttö

Ohjeita sahaamiseen

Yleisohjeita

- Älä käytä tylppiä, vääntyneitä tai muuten vaurioituneita sahanteriä.
- Tarkista ennen sahaamista, ettei työstettävässä kappaleessa ole vääntyneitä esineitä kuten nauloja tai ruuveja. Poista ne.
- Käytä vain sahanteriä, joilla on samanlainen varsiosa kuin mukana toimitetulla sahanterällä.
- Pidä tiukasti kiinni laitteen kahvasta.
- Aseta jalkalevy työkappaleelle.
- Älä työnnä laitetta liiallisella voimalla. Anna laitteen tehdä työ.
- Sammuta laite välittömästi, jos sahanterä menee vinoon. Levitä sahausuraa ja vedä sahanterä varovasti ulos.
- Sammuta laite ja odota, kunnes kone on kokonaan pysähtynyt, ennen kuin otat laitteen pois työkappaleelta.
- Asetu työskennellessäsi aina sivuttain sahaan nähden.
- Vältä laitteen ylikuormittamista töiden aikana.

Upotussahaus

Edellytykset

- Pehmeät materiaalit, kuten puu, kevytbetoni ja kipsikartonki jne.

Menettely

1 Aseta laitteen jalkalevyn **(1)** alareuna työstettävälle kappaleelle. Sahanterä **(10)** ei kosketa työstettävää kappaletta.
2 Upota sahanterä **(10)** työstettävään kappaleeseen kallistamalla laitetta eteenpäin, kunnes laite on pystysuorassa.
3 Sahaa haluttua sahauslinjaa pitkin.

Akun asettaminen ja irrottaminen

→ **katso (Kuva D)**

Käynnistäminen ja sammuttaminen

Ohjeita

- Iskulukua voidaan säädellä portaattomasti. Mitä enemmän virtakytkintä **(5)** painetaan, sitä korkeampi iskuluku on.
- Vedä sahanterä sahausurasta vasta, kun se on pysähtynyt.
- LED-työvalo **(3)**
  START → LED-työvalo päällä
  STOP → LED-työvalo sammuu noin 10 sekuntia poiskytkemisen jälkeen

Menettely

→ **katso (Kuva E)**

Kuljetus

Ohjeita

- Sammuta laite.
- Varmista, että kaikki liikkuvat osat ovat pysähtyneet täysin.
- Poista akku.
- Irrota käyttötyökalu.
- Kanna laitetta aina kahvasta.

Puhdistus, huolto ja varastointi

⚠ **VAROITUS!** Tahattomasti käynnistyvän laitteen aiheuttama loukkaantumisvaara. Suojaa itsesi huolto- ja puhdistustöiden aikana. Sammuta laite ja irrota liitäntäpistoke pistorasiasta.

Anna huoltopalvelumme hoitaa kunnostus- ja huoltotyöt, joita ei ole kuvattu tässä käyttöohjeessa. Käytä vain alkuperäisvaraosia.

Puhdistus

→ **katso Kuva F**

Huolto

Laite ei vaadi huoltoa.

Varastointi

→ **katso (Kuva G)**

Hävittäminen/ympäristönsuojelu

Poista akku laitteesta ja toimita laite, akku, lisävarusteet ja pakkaus ympäristöystävälliseen kierrätykseen.



Sähkölaitteet eivät kuulu kotitalousjätteen sekaan.

Yliviivatun pyörillä varustetun jäteastian symboli tarkoittaa, että tätä tuotetta ei saa hävittää lajittelemattomana yhdyskuntajätteenä käyttöikänsä lopussa.

Sähkö- ja elektroniikkaromua käsittelevä direktiivi 2012/19/EU:

Kuluttajilla on lain mukaan velvollisuus toimittaa sähkö- ja elektroniikkalaitteet niiden käyttöiän päätyttyä ympäristöystävälliseen kierrätykseen. Näin varmistetaan ympäristöystävällinen ja resursseja säästävä hyötykäyttö.
Aina osaksi kansallista lainsäädäntöön sovittamisesta riippuen voi käytössä olla seuraavat mahdollisuudet:

- palautus myyntipisteeseen,
- toimittaminen viralliseen keräyspisteeseen,
- lähettäminen takaisin valmistajalle/liikkeeseenlaskijalle.

Tämä ei koske käytöstä otettujen laitteiden tarvikkeita ja apuvälineitä, jotka eivät sisällä sähköosia.

Hävitä akut ympäristöystävällisesti



Älä heitä akkua kotitalousjätteisiin, avotuleen (räjähdysvaara) tai veteen. Vioittuneet akut voivat aiheuttaa haittaa ympäristölle ja ihmisten terveydelle, jos niistä vuotaa myrkyllisiä höyryjä tai nesteitä.

Sinun on hävitettävät vialliset tai käyttöikänsä loppuun tulleet akut ympäristöystävällisesti.

- Älä avaa akkuja, ja vältä mekaanisten vaurioiden syntyminen. On olemassa oikosulun vaara, ja akusta voi erittyä hengitysteitä ärsyttävää höyryä.
- Turvallisuussyistä akkujen lataus on purettava ennen hävittämistä.
- Teippaa akun navat oikosulkujen välttämiseksi.
- Toimita akut hävitettäväksi liikkeeseen tai keräyspisteeseen.
- **Vaurioituneet akut**

  Käsittele vaurioituneita akkuja erittäin varovasti!
  - Älä koske vaurioituneisiin akkuihin paljailla käsillä.
  - Jos et voi teipata napoja, aseta akut yksittäin muovipussiin.
  - Toimit vaurioituneet akut yksittäin suljettavissa ei-syttyvissä säiliöissä, jotka voidaan täyttää hiekalla.
  - Toimita vaurioituneet akut keräyspisteeseen ammattilaisen hävitettäviksi.

Vianmääritys

Seuraava taulukko auttaa pienien häiriötilojen ratkaisemisessa:

Ongelma	Mahdollinen syy	Vikojen korjaus
Laite ei käynnisty	Virtakytkin **(5)** viallinen	Ota yhteyttä huoltopalveluun.
	Moottorivika	Ota yhteyttä huoltopalveluun.
Laitteen toiminta keskeytyy välillä	Löysä liitäntä laitteen sisällä	Ota yhteyttä huoltopalveluun.
Huono sahausteho	Sahanterä **(10, 11)** ei sovellu työkappaleelle	Asenna soveltuva sahanterä **(10, 11)**
	Sahanterä **(10, 11)** on tylsä	Aseta uusi sahanterä paikoilleen **(10, 11)**
	Väärä sahausnopeus	Sovita sahausnopeutta
Sahanterä tylsyy nopeasti	Sahanterä **(10, 11)** ei sovellu työkappaleelle	Asenna soveltuva sahanterä **(10, 11)**
	Sahausnopeus on liian suuri	Vähennä sahausnopeutta
	Painettu liian voimakkaasti	Vähennä painetta

Huolto

Takuu

Arvoisa asiakas

Saat tälle tuotteelle 5 vuoden takuun ostopäivästä lukien. Jos havaitset tässä tuotteessa puutteita, sinulla on lakisääteisiä oikeuksia tuotteen myyjää kohtaan. Seuraavassa esitetty takuumme ei rajoita näitä lakisääteisiä oikeuksia.

Takuuehdot

Takuuaika alkaa ostopäiväyksestä. Säilytä alkuperäinen kassakuitti hyvin. Tätä asiakirjaa tarvitaan todisteeksi ostosta. Jos viiden vuoden sisällä tämän tuotteen ostopäiväyksestä lukien esiintyy materiaali- tai valmistusvirheitä, korjaamme tai vaihdamme tuotteen uuteen maksuttomasti valintamme mukaan. Tämä takuu edellyttää, että viallinen tuote ja ostotosite (kassakuitti) esitetään viiden vuoden määräajan sisällä ja kuvataan lyhyesti kirjallisesti, mikä puute on olemassa ja koska se on havaittu.

Jos takuumme kattaa vian, saat korjatun tai uuden tuotteen takaisin. Tuotteen korjaus tai vaihto ei aloita uutta takuuaikaa.

Takuuaika ja lakisääteinen puutevastuu

Takuukorjaus ei pidennä takuuaikaa. Tämä koskee myös vaihdettuja ja korjattuja osia. Mahdollisesti jo ostettaessa olemassa olevista vaurioista ja puutteista on ilmoitettava välittömästi pakkauksen avaamisen jälkeen. Takuuajan päättymisen jälkeen suoritettavat korjaukset ovat maksullisia.

Takuun laajuus

Tuote on valmistettu tiukkojen laatuperiaatteiden mukaisesti huolella ja tarkastettu perusteellisesti ennen toimitusta.

Takuu koskee materiaali- tai valmistusvirheitä. Tämä takuu ei kata tuoteosia, jotka altistuvat normaalille kulutukselle ja joita siksi voidaan pitää kuluvina osina (esim. Puusahanterä, Metallisahanterä) taikka särkyvien osien vaurioita.

Tämä takuu ei ole voimassa, jos tuotetta on vahingoitettu, käytetty virheellisesti tai sitä ei ole huollettu. Tuotteen asianmukaista käyttöä varten on kaikkia käyttöohjeessa ilmoitettuja ohjeita noudatettava tarkasti. Käyttötarkoituksia ja toimintoja, jotka kielletään käyttöohjeessa tai joista varoitetaan, on ehdottomasti vältettävä.

Tuote on tarkoitettu ainoastaan yksityiskäyttöön, ei kaupalliseen käyttötarkoitukseen. Laitteen vääränlainen tai asiaton käsittely,

väkivallan käyttö ja muut kuin valtuutetun huoltopisteen suorittamat korjaukset aiheuttavat takuun raukeamisen.

Toiminta takuutapauksessa

Jotta asiasi voitaisiin käsitellä nopeasti, noudata seuraavia ohjeita:

- Pidä kaikissa tiedusteluissa kassakuitti ja tuotenumero (IAN 521701_2601) valmiina todisteena ostosta.
- Tuotenumero löytyy tuotteen tyyppikilvestä, tuotteessa olevasta kaiverruksesta, käyttöohjeen otsikkosivulta (alavasemmalta) tai tarrasta tuotteen taustapuolella tai pohjassa.
- Jos esiintyy toimintahäiriöitä tai muita puutteita, ota ensiksi yhteyttä seuraavassa mainittuun huoltopalveluun **puhelimitse** tai käytä **yhteydenottolomakettamme**, joka löytyy osoitteesta *parkside-diy.com* kategoriasta **Huolto**.
- Vialliseksi todetun tuotteen voit toimittaa, asiasta huoltopalvelumme kanssa sovittaessa, liittämällä mukaan ostotosite (kassakuitti) ja tieto siitä, missä vika on ja koska se on esiintynyt, maksutta sinulle ilmoitettuun huolto-osoitteeseen. Vastaanotto-ongelmia ja lisäkuluja välttääksemme pyydämme käyttämään ainoastaan sinulle ilmoitettua osoitetta. Varmista, ettei toimitus tapahdu ilman postimaksua, suurena pakettina, pikalähetyksenä tai muuna erikoiskuormana. Lähetä tuote ja kaikki ostettaessa mukana toimitetut tarvikeosat, ja huolehdi riittävän turvallisesta kuljetuspakkauksesta.

Korjauspalvelu

Jos kyse on korjaustöistä, **jotka eivät kuulu takuun piiriin**, ota yhteyttä huoltopalveluun. Sieltä saat kustannusarvion.

- Voimme työstää ainoastaan laitteita, jotka on toimitettu meille riittävän hyvin paketoituna ja joiden postimaksu on maksettu.

  Ohje: Lähetä laite puhdistettuna huoltopalveluumme annettuun osoitteeseen ja liitä mukaan selvitys viasta.
- Emme ota vastaan ilman postimaksua lähetettyjä laitteita emmekä laitteita, jotka on lähetetty suurikokoisena pakettina, pikapakettina lähetettyjä tai muuna erikoislähetyksenä.
- Hävitämme meille lähetetyt, vialliset laitteet maksutta.

Service-Center

FI

Huolto Suomi
Tel.: 0800 916210
Yhteydenottolomake:
parkside-diy.com
IAN 521701_2601

SE

Huolto Ruotsi
Tel.: 020 795 049
Yhteydenottolomake:
parkside-diy.com
IAN 521701_2601

Maahantuojalla

Huomaa, ettei seuraava osoite ole huoltoosoite. Ota ensiksi yhteyttä yllä mainittuun "Service-Center".

Grizzly Tools GmbH & Co. KG
Stockstädter Str. 20
63762 Großostheim
SAKSA
www.grizzlytools.de

Varaosat ja lisävarusteet

Varaosia ja lisävarusteita saat osoitteesta *www.grizzlytools.shop*. Jos tilauksen yhteydessä ilmenee ongelmia, ota meihin yhteyttä verkkokaupan kautta. Mikäli sinulla on kysyttävää, ota yhteyttä: *Service-Center, S. 11*

Asema-nro.	Nimitys	Tilausnro.
1	Jalkalevy	75118254
9	Vipu	75118255
10	Puusahanterä	13800419
11	Metallisahanterä	13800420

Alkuperäisen UE-vaatimustenmukaisuusvakuutuksen käännös

Tuote: **Akkukäyttöinen puukkosaha**

Malli: **PSSAP 20-Li E6**

Sarjanumero: 000001-202000

Edellä kuvattu vakuutuksen kohde on asiaa koskevan unionin yhdenmukaistamislainsäädännön vaatimusten mukainen:

2006/42/EC (2027-01-19 asti); (EU) 2023/1230 (2027-01-20 alkaen)
• 2014/30/EU • 2011/65/EU & (EU) 2015/863 Tuote akulla Smart PAPS 204 A1/Smart PAPS 208 A1/Smart PAPS 2012 A1/PAPP 204 A1/PAPP 208 A1: 2014/53/EU (seuraavan sijaan: 2014/30/EU)

Edellä kuvattu vakuutuksen kohde on tiettyjen vaarallisten aineiden käytön rajoittamisesta sähköja elektroniikkalaitteissa 8 päivänä kesäkuuta 2011 annetun Euroopan parlamentin ja neuvoston direktiivin 2011/65/EU vaatimusten mukainen.

Vaatimustenmukaisuuden varmistamiseksi on sovellettu seuraavia yhdenmukaistettuja standardeja sekä kansallisia standardeja ja määräyksiä:

EN 62841-1:2015/A11:2022 • EN 62841-2-11:2016/A11:2024
EN IEC 55014-1:2021 • EN IEC 55014-2:2021 • EN IEC 63000:2018
EN 62471:2008 • IEC 62471:2006 Tuote akulla Smart PAPS 204 A1/
Smart PAPS 208 A1/Smart PAPS 2012 A1/PAPP 204 A1/PAPP 208 A1:
EN 301 489-1 V2.2.3:2019 • EN 301 489-17 V3.3.1:2024
EN 300 328 V2.2.2:2019 • EN 50663:2017 • EN 62479:2010

Tämä vaatimustenmukaisuusvakuutus on annettu valmistajan yksinomaisella vastuulla.

CE

Grizzly Tools GmbH & Co. KG
Stockstädter Str. 20
63762 Großostheim
SAKSA
11.07.2026



Christian Frank
Valtuutettu edustaja dokumentointia varten

Innehållsförteckning

Inledning 13
Avsedd användning 13
Leveransomfattning/Tillbehör 13
Översikt 13
Funktionsbeskrivning 14
Tekniska data 14
Säkerhetsanvisningar 14
Säkerhetsanvisningarnas betydelse 14
Bildtecken och symboler 14
Allmänna säkerhetsvarningar för elverktyg 15
Säkerhetsanvisningar för pendelsågar 16
Restrisker 17
Förberedelser 17
Manöverdelar 17
Ställa in fotplattan 17
Montera och demontera sågklingan 17
Kontrollera batteriets laddningsnivå 17
Ladda batteriet 17
Drift 17
Instruktioner för sågning 17
Sätta i och ta ut batteriet 18
Koppla på och stänga av 18
Transport 18
Rengöring, underhåll och förvaring 18
Rengöring 18
Underhåll 18
Förvaring 18
Kassering/miljöskydd 18
Tänk på miljön när du kasserar batteriet 18
Felsökning 19
Service 19
Garanti 19
Reparationsservice 20
Service-Center 20
Importör 20
Reservdelar och tillbehör 20
Översättning av den ursprungliga EU-försäkran om överensstämmelse 21
Sprängskiss.....79

Inledning

Bruksanvisningen är en del av produkten. Läs noga igenom alla användar- och säkerhetsanvisningar innan du använder produkten. Ta väl vara på bruksanvisningen och överlämna all dokumentation tillsammans med produkten om du överlåter den till någon annan person.

Avsedd användning

Produkten är endast avsedd att användas på följande sätt:

- Såga i plast, trä och lättmetall på fasta underlag.
- Drift endast i torra utrymmen.

Observera anvisningarna för olika typer av sågklingor och sågblad.

All typ av användning som inte uttryckligen tillåts i den här manualen kan utgöra en allvarlig risk för användaren och orsaka skador på produkten. Den som arbetar med produkten är ansvarig för ev. olyckor eller skador på människor och deras egendom som orsakas av produkten. Produkten är avsedd för hemmabruk. Den är inte konstruerad för att användas kontinuerligt i yrkesmässigt syfte. Om produkten används kommersiellt upphör garantin att gälla. Tillverkaren ansvarar inte för skador till följd av användningssätt som strider mot föreskrifterna eller till följd av att produkten hanteras på fel sätt.

Leveransomfattning/Tillbehör

Packa upp produkten och kontrollera att leveransen är komplett.

ingår i leveransen

Ingår inte i leveransen

Kassera förpackningen enligt föreskrifterna.

Översikt

Bilder av produkten finns på den främre och bakre utvikningssidan.

1 Fotplatta
2 Chuck
3 LED-arbetsbelysning
4 Extrahandtag
5 På/Av-knapp
6 Inkopplingsspärr
7 Handtag
8 Batterihållare
9 Spak
10 Träsågblad
11 Metallsågblad
12 Förvaringsväska

(Fig. C)

13 Batteriupplåsning
14 Knapp (Laddningsindikator)
15 Laddbart batteri

(Fig. C)

16 Laddningsindikator

17 Laddare

Funktionsbeskrivning

Produkten är manuellt styrd och har ett sågblad som rör sig fram och tillbaka.

Hur delarna fungerar beskrivs i följande avsnitt.

Tekniska data

Batteridriven tigersåg ..... PSSAP 20-Li E6

Märkspänning *U* ..... 20 V ⎓

Kapslingsklass IPX0

Vikt (utan batteri) ..... ≈1,6 kg

Slaghastighet på tomgång ..... 0–3000 min^{-1}

Slaglängd ..... 22 mm

Snittdjup*

- trä ..... ≤ 150 mm
- stål ..... ≤ 15 mm
- icke-järnmetall ..... ≤ 20 mm
- metallrör ..... ≤ 100 mm

Ljudtrycksnivå (L_{pA}) ..... 84,3 dB; K_{pA}=5 dB

Ljudeffektnivå (L_{WA})

- uppmätt ..... 92,3 dB; K_{WA}=5 dB

Vibration (a_h): träbalk ..... 9,117 m/s^2; K=1,5 m/s^2

Vibration (a_h): bräda ..... 7,947 m/s^2; K=1,5 m/s^2

Laddbart batteri ..... Li-Ion

Temperatur ..... Max. 50 °C

- Laddningsprocess ..... 4–40 °C
- Användning ..... 4–50 °C
- Förvaring ..... 15–25 °C

Smart batteri från PARKSIDE Performance Smart PAPS 204 A1/Smart PAPS 208 A1/Smart PAPS 2012 A1/PAPP 204 A1/ PAPP 208 A1

- frekvensband ..... 2400–2483,5 MHz
- utsänd effekt ..... ≤ 20 dBm

*beroende på monterat sågblad

⚠ **AKTA!** Hörselskador! Använd hörselskydd.

Information om buller- och vibrationsvärden finns i de standarder och bestämmelser som anges i försäkran om överensstämmelse.

De totala vibrations- och bulleremissionsvärden som anges har uppmätts med en standardiserad mätmetod och kan användas för att jämföra olika elverktyg med varandra. De totala vibrations- och bulleremissionsvärden som anges kan även användas för en preliminär uppskattning av exponeringen.

⚠ **VARNING!** De faktiska vibrations- och bulleremissionsvärden som uppstår när man arbetar kan avvika från de värden som anges beroende på hur elverktyget används i praktiken. För att skydda användaren är det nödvändigt att bestämma säkerhetsåtgärder som baseras på en uppskattning av vibrationsbelastningen under de faktiska användningsförhållandena (alla delar av driftscykeln måste räknas med, till exempel även när elverktyget är avstängt och när det är påkopplat, men körs utan belastning).

X 20 V TEAM

Produkten ingår i serie **X 20 V TEAM** och kan användas med batterier i serie**X 20 V TEAM**. Batterierna i serie **X 20 V TEAM** får bara laddas med laddare i serie **X 20 V TEAM**.

Vi rekommenderar att denna produkt endast används med följande batterier: PAP 20 B1, PAP 20 B3, Smart PAPS 204 A1, Smart PAPS 208 A1, Smart PAPS 2012 A1, PAP 202 A1, PAP 204 A1, PAPP 204 A1, PAPP 208 A1

Vi rekommenderar att ladda dessa batterier med följande laddare: PLG 20 A3, PLG 20 A4, PLG 20 C1, PLG 20 C2, PLG 20 C3, PLG 201 A1, PDSLG 20 A1, PDSLG 20 B1, PDSLG 20 B2, Smart PLGS 2012 A1

Tekniska data för batteri och laddare: Se separat anvisning.

Säkerhetsanvisningar

Det här avsnittet innehåller grundläggande säkerhetsanvisningar för användning av produkten.

⚠ **VARNING!** Person- och sakskador på grund av felaktig hantering av batteriet. Följ säkerhetsanvisningarna och instruktionerna för laddning och användning i bruksanvisningarna till batteriet och laddaren i modellserie **X 20 V TEAM**. En detaljerad beskrivning av laddningsprocessen och ytterligare information finns i denna separata bruksanvisning.

Säkerhetsanvisningarnas betydelse

⚠ **FARA!** Om den här säkerhetsanvisningen inte följs inträffar en olycka. Följden blir allvarliga personskador eller dödsfall.

⚠ **VARNING!** Om den här säkerhetsanvisningen inte följs kan en olycka inträffa. Följden kan bli allvarliga personskador eller dödsfall.

⚠ **AKTA!** Om den här säkerhetsanvisningen inte följs inträffar en olycka. Följden kan bli lättare eller medelsvåra personskador.

OBSERVERA! Om den här säkerhetsanvisningen inte följs inträffar en olycka. Följden kan bli sakskador.

Bildtecken och symboler

Symboler på produkten



Läs bruksanvisningen



Elektriska apparater får inte kastas i hushållsavfallet.

Symboler i bruksanvisningen

① ② ... Steg för steg Handlingsanvisning


Se upp!


Använd skyddshandskar


Ta alltid ut batteriet innan du gör några arbeten på produkten!


Trycka


Kontrollera batteriets laddningsnivå


Ladda batteriet



Utsätt inte batteriet för direkt solljus eller temperaturer över 50 °C under längre tid. Undvik i synnerhet att placera batteriet på värmeelement eller förvara det i fordon.


Förvaras torrt


Förvaras utom räckhåll för barn


Ta ut batteriet ur produkten om den inte ska användas under en längre tid (observera separat bruksanvisning för uppladdningsbart batteri och laddare)



Förvaras rent, dammskyddat och frostsäkert

Allmänna säkerhetsvarningar för elverktyg

⚠ VARNING! Läs alla säkerhetsvarningar, instruktioner, illustrationer och specifikationer som medföljer detta elverktyg. Underlåtenhet att följa alla instruktioner som anges nedan kan resultera i elektriska stötar, brand och/eller allvarliga skador. **Spara alla varningar och instruktioner för framtida referens.**

Termen "elverktyg" i varningarna syftar på ditt nätdrivna (sladd) elverktyg eller batteridrivna (sladdlösa) elverktyg.

1 **ARBETSOMRÅDETS SÄKERHET**

a) **Se till att arbetsområdet är rent och väl upplyst.** Röriga eller mörka områden leder lättare till olyckor.

b) **Använd inte elverktyg i explosiv atmosfär, som i närvaro av brandfarliga vätskor, gaser eller damm.** Elverktyg skapar gnistor som kan antända damm eller ångor.

c) **Håll barn och åskådare borta medan du använder ett elverktyg.** Distraktioner kan medföra att du tappar kontrollen.

2 **ELEKTRISK SÄKERHET**

a) **Elverktygskontakter måste matcha uttaget. Modifiera aldrig kontakten på något sätt. Använd inte några adapterkontakter med jordade elverktyg.** Omodifierade kontakter och matchande uttag minskar risken för elektriska stötar.

b) **Undvik kroppskontakt med jordade ytor, såsom rör, radiatorer, spisar och kylskåp.** Det finns en ökad risk för elektriska stötar om din kropp är jordad.

c) **Utsätt inte elverktyg för regn eller våta förhållanden.** Vatten som kommer in i ett elverktyg ökar risken för elektriska stötar.

d) **Var inte hårdhänt med sladden. Använd aldrig sladden för att bära, dra eller koppla ur elverktyget. Håll sladden borta från värme, olja, vassa kanter eller rörliga delar.** Skadade eller intrasslade sladdar ökar risken för elektriska stötar.

e) **När du använder ett elverktyg utomhus ska du använda en förlängningssladd som är lämplig för utomhusbruk.** Användning av en sladd som är lämplig för utomhusbruk minskar risken för elektriska stötar.

f) **Om det är oundvikligt att använda ett elverktyg på en fuktig plats, ska du använda en jordfelsbrytare (RCD).** Användning av en jordfelsbrytare minskar risken för elektriska stötar.

3 **PERSONLIG SÄKERHET**

a) **Var uppmärksam, titta på vad du gör och använd sunt förnuft när du använder ett elverktyg. Använd inte ett elverktyg när du är trött eller påverkad av droger, alkohol eller medicin.** Ett ögonblick av bristande uppmärksamhet när du använder elverktyg kan leda till allvarliga personskador.

b) **Använd personlig skyddsutrustning. Använd alltid ögonskydd.** Skyddsutrustning som en dammask, halkfria skyddsskor, hjälm eller hörselskydd som används för lämpliga förhållanden kommer att minska personskador.

c) **Förhindra oavsiktlig start. Se till att strömbrytaren är i avstängt läge innan du ansluter till strömkällan och/eller batteripaketet, plockar upp eller bär verktyget.** Om du bär elverktyg med fingret på strömbrytaren eller strömsätter elverktyg som har strömbrytaren på ökar risken för olyckor.

d) **Ta bort eventuell justeringsnyckel eller skiftnyckel innan du sätter på elverktyget.** En skiftnyckel eller en nyckel som sitter kvar på en roterande del av elverktyget kan leda till personskada.

e) **Överskrid inte dina förmågor. Se till att alltid ha rätt fotfäste och balans.** Detta möjliggör bättre kontroll över elverktyget i oväntade situationer.

f) **Klä dig på rätt sätt. Bär inte löst sittande kläder eller smycken. Håll ditt hår och kläder borta från rörliga delar.** Lösa kläder, smycken eller långt hår kan fastna i rörliga delar.

g) **Om enheter tillhandahålls för anslutning av dammsugnings- och uppsamlingsanläggningar, ska du se till att dessa är anslutna och används på korrekt sätt.**

Användning av dammuppsamling kan minska dammrelaterade faror.

h) **Låt inte din vana vid frekvent användning av verktyg göra att du blir oförsiktig och ignorerar verktygets säkerhetsprinciper.** En vårdslös handling kan orsaka allvarlig skada inom en bråkdel av en sekund.

4 **ANVÄNDNING OCH SKÖTSEL AV ELVERKTYG**

a) **Tvinga inte elverktyget. Använd korrekt elverktyg för ändamålet.** Rätt elverktyg kommer att göra jobbet både bättre och säkrare i den hastighet som det är designat för.

b) **Använd inte elverktyget om strömbrytaren inte slår på och av det.** Ett elverktyg som inte kan styras med strömbrytaren är farligt och måste repareras.

c) **Koppla bort kontakten från strömkällan och/eller ta bort batteripaketet, om det är avtagbart, från elverktyget innan du gör några justeringar, byter tillbehör eller förvarar elverktyg.** Sådana förebyggande säkerhetsåtgärder minskar risken för att elverktyget startas av misstag.

d) **Förvara elverktyg som inte används utom räckhåll för barn, och låt inte personer som inte är vana att hantera elverktyget eller dessa instruktioner använda elverktyget.** Elverktyg är farliga i händerna på outbildade användare.

e) **Underhåll elverktyg och tillbehör. Kontrollera om rörliga delar är felinriktade eller fastnar, delar som går sönder och andra tillstånd som kan påverka elverktygets funktion. Om elverktyget är skadat ska det repareras före användning.** Många olyckor orsakas av dåligt underhållna elverktyg.

f) **Se till att skärverktyg hålls vassa och rena.** Korrekt underhållna skärverktyg med vassa eggar är mindre benägna att fastna och är lättare att kontrollera.

g) **Använd elverktyget, tillbehören och verktygsbits osv. i enlighet med dessa instruktioner, med hänsyn till arbetsförhållandena och det arbete som ska utföras.** Användning av elverktyget för andra ändamål än de avsedda kan resultera i farliga situationer.

h) **Håll handtag och greppytor torra, rena och fria från olja och fett.** Hala handtag och greppytor medger inte säker hantering och kontroll av verktyget i oväntade situationer.

5 **ANVÄNDNING OCH SKÖTSEL AV BATTERIVERKTYG**

a) **Ladda endast med den laddare som specificerats av tillverkaren.** En laddare som är lämplig för en typ av batteripaket kan skapa brandrisk när den används med ett annat batteripaket.

b) **Elverktyg ska endast användas med specifikt avsedda batteripaket.** Användning av andra batteripaket kan medföra risk för skador och brand.

c) **När batteripaketet inte används ska det hållas borta från andra metallföremål, som gem, mynt, nycklar, spikar, skruvar eller andra små metallföremål som kan skapa en anslutning från en batteripol till en annan.** Kortslutning av batteripolerna kan orsaka brännskador eller brand.

d) **Om batteriet hanteras oförsiktigt kan vätska läcka från batteriet. Undvik då kontakt. Om kontakt sker av misstag ska du spola med vatten. Om vätska kommer i kontakt med ögonen ska du även uppsöka sjukvården.** Vätska som sprutas ut från batteriet kan orsaka irritation eller brännskador.

e) **Använd inte ett batteripaket eller ett verktyg som är skadat eller modifierat.** Skadade eller modifierade batterier kan uppvisa oförutsägbart beteende som kan leda till brand, explosion eller risk för skada.

f) **Utsätt inte ett batteripaket eller ett verktyg för eld eller för höga temperaturer.** Exponering för eld eller temperaturer över 130 °C kan orsaka explosion.

g) **Följ alla laddningsinstruktioner och ladda inte batteripaketet eller verktyget utanför det temperaturintervall som anges i instruktionerna.** Felaktig laddning eller vid temperaturer som ligger utanför det specificerade intervallet kan skada batteriet och öka risken för brand.

6 **SERVICE**

a) **Låt en kvalificerad reparatör, som endast använder identiska reservdelar, serva ditt elverktyg.** Detta säkerställer att elverktygets säkerhet upprätthålls.

b) **Utför aldrig service på skadade batteripaket.** Service av batteripaket bör endast utföras av tillverkaren eller auktoriserade serviceleverantörer.

Säkerhetsanvisningar för pendelsågar

- **Håll elverktyget i dess isolerade greppytor när du utför ett arbetsmoment där skärverktyget kan komma i kontakt med dolda ledningar.** Skärverktyg som kommer i kontakt med en strömförande ledning kan göra exponerade metalldelar på elverktyget strömförande och ge användaren en elektrisk stöt.
- **Använd klämmor eller något annat praktiskt sätt för att fästa och stötta arbetsstycket på en stabil plattform.** När du håller i arbetsstycket med handen eller mot kroppen blir det instabilt, vilket kan leda till att du förlorar kontrollen.
- **Använd endast tillbehör som rekommenderas av PARKSIDE.** Olämpliga tillbehör kan orsaka elchock eller eldsvåda.

Ytterligare säkerhetsanvisningar för pendelsågar

- **Håll händerna borta från sågområdet.** Stick inte in handen under arbetsstycket. Risk för personskador vid kontakt med sågbladet.
- **Styr elverktyget endast mot arbetsstycket när det är påslaget.** Annars finns det risk för kast om insatsverktyget fastnar i arbetsstycket.
- **Kontrollera att fotplattan ligger på stadigt och säkert när du sågar.** Ett fastnat sågblad kan bryta eller leda till kast.
- **Stäng av elverktyget när arbetet är klart och dra inte ut såget ur snittet förrän den stannat helt.** Detta förhindrar kast och gör att du kan lägga undan elverktyget på ett säkert sätt.
- **Använd endast oskadda och felfria sågblad.** Sneda eller slöa sågblad kan bryta, påverka snittet negativt eller orsaka kast.

- **Bromsa aldrig sågbladet genom att trycka det åt sidan när sågen stängts av.** Sågbladet kan skadas, brytas eller orsaka kast.
- **Använd klämmor eller något annat praktiskt sätt för att fästa och stötta arbetsstycket på en stabil plattform.** När du håller i arbetsstycket med handen eller mot kroppen blir det instabilt, vilket kan leda till att du förlorar kontrollen.
- **Vidrör inga föremål eller marken med en såg som är i rörelse.** Det finns risk för kast.
- **Håll elverktyget stadigt med båda händerna när du arbetar och se till att du står stadigt.** Elverktyget styrs säkrare med två händer.
- **Stäng omedelbart av produkten om sågbladet fastnar. Bända upp sågsnittet och dra försiktigt ut sågbladet.** Annars kan du förlora kontrollen över elverktyget.
- **Använd lämpliga detektorer för att avgöra om det finns dolda matningsledningar eller kontakta det lokala elbolaget för hjälp.** Kontakt med elkablar kan orsaka eldsvåda och elchocker. Om gasledningar skadas kan det leda till explosion. Brott på vattenledningar orsakar materiella skador.
- **Vänta alltid tills elverktyget har stannat helt innan du lägger ner det.** Tillsatsverktyget kan fastna och få dig att tappa kontrollen över elverktyget.

Restrisker

Även om du använder produkten i enlighet med anvisningarna finns det alltid kvarstående risker. På grund av produktens utformning och konstruktion kan följande risker uppstå:

- Hörselskador om inget lämpligt hörselskydd används.
- Vibrationsskador i händer och armar om produkten används under en längre tid eller inte hanteras eller underhålls på ett korrekt sätt.
- Skärsår

⚠ **VARNING!** Risk för elektromagnetiska fält som uppstår när produkten används. Under vissa omständigheter kan detta fält påverka aktiva eller passiva medicinska implantat. För att minska risken för allvarliga eller livsfarliga skador rekommenderar vi att personer med medicinska implantat rådgör med sin läkare och implantatets tillverkare innan de använder elverktyget.

Förberedelser

⚠ **VARNING!** Risk för personskador om produkten startar av misstag. Sätt inte in batteriet i produkten förrän den är helt redo för drift.

Manöverdelar

Kontrollera före första användningen att alla förmonterade delar sitter säkert och lär känna manöverdelarna.

- **På/Av-knapp (5)**
  - Påkoppling: Tryck
  - Steglös slagantalsreglering: Ju mer du trycker på knappen, desto högre slagantal.
  - Avstängning: Släpp
- **Inkopplingsspärr (6)**
  - Låsa upp: Tryck
  - Låsa: Släpp

Ställa in fotplattan

Anvisningar

- Risk för personskador! Demontera sågbladet **(10, 11)**.
- ⚠ **VARNING!** Använd aldrig produkten utan fotplatta **(1)**.

Tillvägagångssätt

→ se (Fig. A)

Montera och demontera sågklingan

Anvisningar

- Sågbladet har ett ½-tums universalfäste.
- Kontrollera att sågbladet **(10, 11)** är korrekt monterat och att tänderna pekar nedåt.

Tillvägagångssätt

→ se (Fig. B)

Kontrollera batteriets laddningsnivå

→ se (Fig. C)

färg	Betydelse
grön	Batteriet är laddat
orange	Batteriet är delvis laddat
röd	Batteriet måste laddas

Ladda batteriet

Anvisningar

- Utsätt inte batteriet för direkt solljus eller temperaturer > 50 °C under längre tid. Undvik i synnerhet att placera batteriet på värmeelement eller förvara det i fordon.
- Se även laddarens bruksanvisning.

→ se (Fig. C)

Drift

Instruktioner för sågning

Allmänna instruktioner

- Använd aldrig sågklingor som är trubbiga, böjda eller defekta på annat sätt.
- Undersök det arbetsstycke som ska sågas för att se om det finns dolda föremål som spikar eller skruvar innan du börjar såga. Ta i så fall bort dem.
- Använd bara sågblad med likadant skaft som det sågblad som ingår i leveransen.
- Håll ett stadigt grepp om sågens handtag.
- Sätt fotplattan på arbetsstycket.

- Tryck inte sågen för hårt mot arbetsstycket. Låt sågen göra arbetet.
- Stäng av produkten direkt om sågklingan hamnat snett. Bänd ut sågsnittet och dra ut sågklingan försiktigt.
- Stäng av sågen och vänta tills den står helt stilla innan du lägger undan den.
- Stå alltid vid sidan av sågen under pågående arbete.
- Utsätt inte produkten för alltför stora påfrestningar när du arbetar.

Sticksågning

Förutsättningar

- Mjuka material som trä, lättbetong, gipsskivor osv.

Tillvägagångssätt

1 Placera sågen med underkanten på fotplattan **(1)** mot arbetsstycket. Sågbladet **(10)** ska inte röra vid arbetsstycket.
2 Stick in sågbladet **(10)** i arbetsstycket genom att luta sågen framåt tills den står lodrätt.
3 Såga längs den önskade snittlinjen.

Sätta i och ta ut batteriet

→ se (Fig. D)

Koppla på och stänga av

Anvisningar

- Slagantalet kan ställas in steglöst. Ju mer du trycker på knappen **(5)**, desto högre blir slagantalet.
- Dra inte ut sågbladet ur snittet förrän sågen stannat helt.
- LED-arbetsbelysning **(3)**
  START → LED-arbetsbelysning på
  STOP → LED-arbetslampan slocknar cirka 10 sekunder efter avstängning

Tillvägagångssätt

→ se (Fig. E)

Transport

Anvisningar

- Stäng av produkten.
- Kontrollera att alla rörliga delar har stannat helt.
- Ta bort batteriet.
- Ta bort insatsverktyget.
- Bär alltid sågen i handtaget.

Rengöring, underhåll och förvaring

⚠ **VARNING!** Risk för personskador om produkten startar av misstag. Skydda dig själv vid underhålls- och rengöringsarbeten. Stäng av produkten och dra ut kontakten ur eluttaget.

Låt vår serviceverkstad utföra reparations- och underhållsarbeten som inte beskrivs i denna bruksanvisning. Använd endast originalreservdelar.

Rengöring

→ se Fig. F

Underhåll

Produkten är underhållsfri.

Förvaring

→ se (Fig. G)

Kassering/miljöskydd

Ta ut batteriet och lämna in produkten, tillbehören och förpackningen till miljövänlig återvinning.



Elektriska apparater får inte kastas i hushållsavfallet.

Symbolen med den överkryssade soptunnan på hjul innebär att denna produkt inte får kastas som osorterat kommunalt avfall i slutet av sin livslängd.

Direktiv 2012/19/EU för hantering av elektriskt och elektroniskt avfall:

Alla som använder elektriska och elektroniska produkter är skyldiga enligt lag att lämna in dem till miljövänlig återvinning när de inte ska användas längre. På så sätt kan vi skona miljön och spara på våra resurser.
Beroende på vilka regler som gäller i ditt land finns följande möjligheter:

- lämna tillbaka produkten till en återförsäljare,
- lämna produkten till en offentlig avfallshanterare,
- skicka tillbaka produkten till tillverkaren eller distributören.

Tillbehör och hjälpmedel till uttjänta produkter som inte innehåller några elektriska delar berörs inte av detta.

Tänk på miljön när du kasserar batteriet



Kasta inte batteriet bland hushållssoporna, i en eld (explosionsrisk) eller i vatten. Skadade batterier kan skada miljön och människors hälsa om giftiga ångor eller vätskor tränger ut.

Du är skyldig att lämna in förbrukade batterier till rätt typ av återvinning.

- Öppna aldrig batterier och akta så att de inte skadas mekaniskt. Det finns risk för kortslutning och ångor som irriterar luftvägarna.
- Batterier bör av säkerhetsskäl lämnas in i urladdat tillstånd.
- Sätt tejp över polerna så att det inte kan bli kortslutning.
- Lämna in gamla batterier till en återförsäljare eller ett insamlingsställe.
- **Skadade batterier**
  Var extra försiktig när du hanterar skadade batterier!
  - Rör inte skadade batterier med bara händer.

- Om det inte går att sätta tejp över polerna lägger du batterierna i var sin plastpåse.
- Skadade batterier kan läggas var för sig i en behållare som inte kan börja brinna och som kan stängas och även fyllas med sand.
- Lämna in skadade batterier till en avfallsanläggning med yrkeskunnig personal.

Felsökning

Följande tabell ska hjälpa dig att åtgärda mindre fel:

Problem	Möjlig orsak	Åtgärda fel
Produkten startar inte	På/Av-knappen **(5)** är defekt	Kontakta vårt servicecenter.
	Motorn är defekt	Kontakta vårt servicecenter.
Produkten arbetar med avbrott	Glappkontakt	Kontakta vårt servicecenter.
Dålig effekt när man sågar	Sågbladet **(10, 11)** passar inte till det arbetsstycke som ska bearbetas	Sätt i ett lämpligt sågblad en lämplig **(10, 11)**
	Sågbladet **(10, 11)** är slött/slö	Byt till ett nytt sågblad en ny **(10, 11)**
	Fel såghastighet	Anpassa sågens hastighet
Sågbladet blir snabbt slött	Sågbladet **(10, 11)** passar inte till det arbetsstycke som ska bearbetas	Sätt i ett lämpligt sågblad en lämplig **(10, 11)**
	För hög såghastighet	Minska såghastigheten
	Du har tryckt för hårt	Tryck inte så hårt

Service

Garanti

Bästa kund

Denna produkt har en 5 års garanti från inköpsdatumet. Om det visar sig vara något fel på produkten har du lagstadgade rättigheter mot säljaren av produkten. Dina lagstadgade rättigheter begränsas inte av den garanti som beskrivs i följande avsnitt.

Garantivillkor

Garantitiden börjar vid inköpsdatum. Ta väl vara på originalkvittot. Denna handling krävs som köpebevis. Om ett material- eller tillverkningsfel konstateras på produkten inom fem år från inköpsdatum kommer vi efter eget gottfinnande antingen att reparera eller ersätta produkten utan kostnad för dig. Denna garantiservice kräver att den defekta produkten och köpebeviset (kvittot) uppvisas inom femårsperioden tillsammans med en kortfattad, skriftlig beskrivning av defekten och när den uppstod.

Om felet täcks av vår garanti kommer du att få tillbaka en reparerad eller en ny produkt. Garantitiden börjar inte om från början för en reparerad eller utbytt produkt.

Garantitid och lagstadgad reklamationsrätt

Garantitiden förlängs inte för att garantin har utnyttjats. Detta gäller även för utbytta och reparerade delar. Eventuella skador eller defekter som redan fanns vid inköpstillfället måste anmälas omedelbart efter uppackning. Reparationer som utförs efter det att garantitiden har löpt ut är kostnadspliktiga.

Garantins omfattning

Produkten har tillverkats med omsorg enligt stränga kvalitetskriterier och testats noga före leveransen.

Garantin gäller bara för material- eller fabrikationsfel. Garantin omfattar inte produktdelar som utsätts för normalt slitage och därför kan betraktas som slitdelar (t.ex. Träsågblad, Metallsågblad) och inte heller för skador på ömtåliga delar.

Garantin gäller inte om produkten medvetet skadas, används på fel sätt eller om underhåll inte har utförts. För att säkerställa att produkten används korrekt måste alla anvisningar i bruksanvisningen följas noggrant. Användningar och åtgärder som avråds eller varnas för i bruksanvisningen ska absolut undvikas.

Produkten är endast avsedd för privat bruk och inte för kommersiellt bruk. Garantin upphör att gälla vid felanvändning, felhantering, användning av våld och ingrepp som inte utförts av vår auktoriserade serviceverkstad.

Behandling av garantiärenden

För att snabbt kunna behandla ditt ärende ber vi dig följa nedanstående anvisningar:

- För alla förfrågningar, vänligen ha kvittot och artikelnummer (IAN 521701_2601) redo som köpebevis.
- Artikelnumret finns på typskylten på produkten, som en gravyr på produkten, på förstasidan i bruksanvisningen (längst ner till vänster) eller på dekalen på produktens bak- eller undersida.
- Om funktionsfel eller andra defekter uppstår, kontakta först nedanstående servicecenter per **telefon** eller använd vårt **kontaktformulär**, som du hittar på *parkside-diy.com* i kategorin **Service**.
- Om en produkt registreras som defekt kan du skicka den portofritt till den serviceadress som du har fått efter samråd med vårt servicecenter, bifoga köpebeviset (kvittot) och ange vad

defekten är och när den uppstod. För att undvika mottagningsproblem och extra kostnader ber vi dig att endast använda den angivna adressen. Kontrollera att paketet inte skickas utan porto, som skrymmande, express eller annan specialfrakt. Vänligen skicka produkten inklusive alla tillbehör som medföljde köpet och se till att förpackningen är tillräckligt säker för transport.

Reparationsservice

Kontakta vårt servicecenter om det krävs reparationer **som inte omfattas av garantin**. Då ger vi dig gärna ett kostnadsförslag.

- Vi kan endast hantera produkter som har skickats in ordentligt förpackade och frankerade.
  Observera: Skicka in din rengjorda produkt och information om felet till den adress du får av vårt servicecenter.
- Vi tar inte emot produkter om frakten inte betalats av avsändaren och inte heller produkter som klassas som skrymmande gods eller som skickas med express eller annan specialfrakt.
- Vi tar kostnadsfritt hand om dina returnerade, defekta produkter.

Service-Center

SE
Service Sverige
Tel.: 020 795 049
Kontaktformulär på
parkside-diy.com
IAN 521701_2601

FI
Service Finland
Tel.: 0800 916210
Kontaktformulär på
parkside-diy.com
IAN 521701_2601

Importör

Observera att följande adress inte är någon serviceadress. Kontakta först ovannämnda servicecenter.

Grizzly Tools GmbH & Co. KG
Stockstädter Str. 20
63762 Großostheim
TYSKLAND
www.grizzlytools.de

Reservdelar och tillbehör

Reservdelar och tillbehör kan beställas på *www.grizzlytools.shop*. Kontakta vår webbshop om du har problem med beställningen. För ytterligare frågor, vänligen kontakta: *Service-Center, S. 20*

Pos. nr.	Benämning	Beställningsnr.
1	Fotplatta	75118254
9	Spak	75118255
10	Träsågblad	13800419
11	Metallsågblad	13800420

Översättning av den ursprungliga EU-försäkran om överensstämmelse

Produkt: **Batteridriven tigersåg**

Modell: **PSSAP 20-Li E6**

Serienummer: 000001-202000

Föremålet för försäkran ovan överensstämmer med den relevanta harmoniserade unionslagstiftningen:

2006/42/EC (till 2027-01-19); (EU) 2023/1230 (från 2027-01-20) • 2014/30/EU • 2011/65/EU & (EU) 2015/863 Produkt med batteri Smart PAPS 204 A1/Smart-PAPS 208 A1/Smart PAPS 2012 A1/PAPP 204 A1/PAPP 208 A1: 2014/53/EU (istället för 2014/30/EU)

Föremålet för försäkran ovan överensstämmer med Europaparlamentets och rådets direktiv 2011/65/EU av den 8 juni 2011 om begränsning av användningen av vissa farliga ämnen i elektrisk och elektronisk utrustning.

För att säkerställa överensstämmelse har följande harmoniserade standarder och nationella standarder och föreskrifter tillämpats:

EN 62841-1:2015/A11:2022 • EN 62841-2-11:2016/A11:2024 EN IEC 55014-1:2021 • EN IEC 55014-2:2021 • EN IEC 63000:2018 EN 62471:2008 • IEC 62471:2006 Produkt med batteri Smart PAPS 204 A1/ Smart PAPS 208 A1/Smart PAPS 2012 A1/PAPP 204 A1/PAPP 208 A1: EN 301 489-1 V2.2.3:2019 • EN 301 489-17 V3.3.1:2024 EN 300 328 V2.2.2:2019 • EN 50663:2017 • EN 62479:2010

Denna försäkran om överensstämmelse utfärdas på tillverkarens eget ansvar.

CE

Grizzly Tools GmbH & Co. KG
Stockstädter Str. 20
63762 Großostheim
TYSKLAND

11.07.2026



Christian Frank
Tillverkarens representant för dokumentation

Indholdsfortegnelse

Indledning 22
- Formålsbestemt anvendelse 22
- Leverede dele/Tilbehør 22
- Oversigt 22
- Funktionsbeskrivelse 23
- Tekniske data 23

Sikkerhedsanvisninger 23
- Sikkerhedsanvisningernes betydning 23
- Billedtegn og symboler 24
- Generelle advarsler for elværktøjer 24
- Sikkerhedsanvisninger til save, der bevæges frem og tilbage 25
- Restrisici 26

Forberedelse 26
- Betjeningselementer 26
- Indstilling af fodplade 26
- Montering og afmontering af savklinge 26
- Kontrol af batteriets ladningstilstand 26
- Opladning af batteri 27

Drift 27
- Anvisninger for savning 27
- Isætning og udtagning af batteriet 27
- Tænd og sluk 27

Transport 27

Rengøring, vedligeholdelse og opbevaring 27
- Rengøring 27
- Vedligeholdelse 27
- Opbevaring 27

Bortskaffelse/miljøbeskyttelse 27
- Bortskaf batterier miljørigtigt 28

Fejlsøgning 28

Service 28
- Garanti 28
- Reparationsservice 29
- Service-Center 29
- Importør 29

Reservedele og tilbehør 29

Oversættelse af den originale EU-overensstemmelseserklæringen 30

Eksploderet tegning.....79

Indledning



Betjeningsvejledningen er en del af dette produkt. Inden du anvender produktet, skal du gøre dig fortrolig med alle betjenings- og sikkerhedsanvisninger. Opbevar betjeningsvejledningen sikkert, og sørg for, at alle dokumenter følger med produktet, hvis det gives videre til en tredjepart.

Formålsbestemt anvendelse

Produktet er udelukkende beregnet til følgende anvendelser:

- Savning af plast, træ og stål med fast støtte.
- Brug kun apparatet i tørre rum.

Vær opmærksom på henvisningerne til savklingetyper.

Enhver anden anvendelse, som ikke er udtrykkeligt tilladt i denne betjeningsvejledning, kan udgøre en alvorlig fare for brugeren og medføre skader på apparatet. Brugeren af apparatet er ansvarlig for ulykker eller skader på andre mennesker eller deres ejendom. Apparatet er kun beregnet til privat brug. Det er ikke konstrueret til erhvervsmæssig brug. Ved erhvervsmæssig brug bortfalder garantien. Producenten er ikke ansvarlig for skader, som skyldes ikke-formålsbestemt anvendelse, eller som skyldes forkert betjening.

Leverede dele/Tilbehør

Pak apparatet ud og kontrollér de leverede dele.



inkluderet i leveringen



Ikke inkluderet i leveringen

Bortskaf emballagen korrekt.

Oversigt

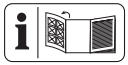

Billeder af produktet finder du på den forreste og bageste udfoldningsside.

1 Fodplade
2 Centrerpatron
3 LED-arbejdslys
4 Ekstra håndtag
5 Tænd-/sluk-kontakt
6 Startspærre
7 Håndtag
8 Batteriholder
9 Greb
10 Savklinge til træ
11 Savklinge til metal
12 Opbevaringskuffert

(Fig. C)

13 Batteriopløsning

14 Knap (Ladetilstandsvisning)

15 Batteri

16 Ladetilstandsvisning

17 Oplader

Funktionsbeskrivelse

Produktet er en håndholdt sav med en savklinge, der bevæger sig frem og tilbage.

I det følgende beskrives betjeningsdelenes funktion.

Tekniske data

Batteridreven bajonetsav ..... PSSAP 20-Li E6

Mærkespænding *U* ..... 20 V ⎓

Beskyttelsesgrad IPX0

Vægt (uden batteri) ..... ≈1,6 kg

Tomgangsslagtal ..... 0–3000 min^{-1}

Slaglængde ..... 22 mm

Skæredybde*

- træ ..... ≤ 150 mm
- stål ..... ≤ 15 mm
- non-ferrometal ..... ≤ 20 mm
- metalrør ..... ≤ 100 mm

Lydtrykniveau (L_{pA}) ..... 84,3 dB; K_{pA}=5 dB

Lydeffektniveau (L_{WA})

- målt ..... 92,3 dB; K_{WA}=5 dB

Vibration (a_h): træbjælke ..... 9,117 m/s^2; K=1,5 m/s^2

Vibration (a_h): plank ..... 7,947 m/s^2; K=1,5 m/s^2

Batteri ..... Li-Ion

Temperatur ..... Maks. 50 °C

- Opladning ..... 4–40 °C
- Drift ..... 4–50 °C
- Opbevaring ..... 15–25 °C

PARKSIDE Performance Smart-batteri Smart PAPS 204 A1/ Smart PAPS 208 A1/Smart PAPS 2012 A1/PAPP 204 A1/ PAPP 208 A1

- frekvensbånd ..... 2400–2483,5 MHz
- transmitteret effekt ..... ≤ 20 dBm

*afhængigt af den anvendte savklinge

⚠ **FORSIGTIG!** Høreskader! Bær høreværn.

Støj- og vibrationsværdier er blevet målt efter standarderne og bestemmelserne, som er angivet i overensstemmelseserklæringen.

Den angivne samlede vibrationsværdi og den angivne samlede støjemissionsværdi er målt iht. til en standardiseret afprøvningsproces og kan anvendes til sammenligning af elværktøjer. Den angivne samlede vibrationsværdi og den angivne samlede støjemissionsværdi kan også anvendes til en foreløbig vurdering af belastningen.

⚠ **ADVARSEL!** Vibrations- og støjemissioner kan under brugen af elværktøjet afvige fra de angivne værdier afhængigt af måden, som elværktøjet anvendes på. Forsøg at holde belastningen pga. vibrationer så lav som muligt. En måde at reducere vibrationsbelastningen på, er at begrænse arbejdstiden. Her er det nødvendigt at tage hensyn til alle dele af driftscyklussen (fx tider, hvor elværktøjet er slukket, og tider, hvor det ganske vist er tændt, men kører uden belastning).

X 20 V TEAM

Dette produkt er en del af **X 20 V TEAM**-serien og kan anvendes sammen med genopladelige batterier fra **X 20 V TEAM**-serien. De genopladelige batterier fra **X 20 V TEAM**-serien må kun oplades med opladere fra **X 20 V TEAM**-serien.

Dette produkt kan kun anvendes med følgende genopladelige batterier: PAP 20 B1, PAP 20 B3, Smart PAPS 204 A1, Smart PAPS 208 A1, Smart PAPS 2012 A1, PAP 202 A1, PAP 204 A1, PAPP 204 A1, PAPP 208 A1

Vi anbefaler, at du oplader disse batterier med følgende opladere: PLG 20 A3, PLG 20 A4, PLG 20 C1, PLG 20 C2, PLG 20 C3, PLG 201 A1, PDSLG 20 A1, PDSLG 20 B1, PDSLG 20 B2, Smart PLGS 2012 A1

Tekniske data af genopladeligt batteri og oplader: Se den separate vejledning.

Sikkerhedsanvisninger

Dette afsnit beskriver de grundlæggende sikkerhedsanvisninger ved brug af apparatet.

⚠ **ADVARSEL!** Personskader og materielle skader pga. uhensigtsmæssig anvendelse af det genopladelige batteri. Følg sikkerhedsanvisninger og henvisninger vedrørende opladning og korrekt brug i betjeningsvejledningen til dit genopladelige batteri og din oplader i serien **X 20 V TEAM**. Du kan finde en detaljeret beskrivelse af opladningen og yderligere oplysninger i den separate betjeningsvejledning.

Sikkerhedsanvisningernes betydning

⚠ **FARE!** Hvis du ikke overholder denne sikkerhedsanvisning, sker der et uheld. Dette resulterer i alvorlige kvæstelser eller dødsfald.

⚠ **ADVARSEL!** Hvis du ikke overholder denne sikkerhedsanvisning, sker der muligvis et uheld. Dette resulterer muligvis i alvorlige kvæstelser eller dødsfald.

⚠ **FORSIGTIG!** Hvis du ikke overholder denne sikkerhedsanvisning, sker der et uheld. Dette resulterer muligvis i lettere eller moderate kvæstelser.

BEMÆRK! Hvis du ikke overholder denne sikkerhedsanvisning, sker der et uheld. Dette resulterer muligvis i materielle skader.

Billedtegn og symboler

Billedsymboler på apparatet


Læs betjeningsvejledningen


Elektriske apparater må ikke bortskaffes som husholdningsaffald.

Billedsymboler i betjeningsvejledningen


Trin-for-trin håndteringsanvisning


OBS!


Bær beskyttelseshandsker


Tag altid batteriet ud før arbejde på produktet!


Tryk


Kontrol af ladetilstanden på batteriet


Opladning af batteri



Udsæt ikke batteriet for kraftigt sollys i længere tid, eller for temperaturer over 50 °C. Undgå især at lægge batteriet på radiatorer eller at opbevare det i køretøjer.


Opbevares tørt


Opbevares uden for børns rækkevidde


Tag det genopladelige batteri ud af produktet inden længerevarende opbevaring (se den separate betjeningsvejledning til batteriet og opladeren)



Opbevares rent, støvbeskyttet og frostsikkert

Generelle advarsler for elværktøjer

⚠ ADVARSEL! Læs alle sikkerhedsadvarsler, anvisninger, illustrationer og specifikationer, der følger med dette elværktøj. Hvis ikke alle nedenstående instruktioner følges, kan der opstå elektrisk stød, brand og/eller alvorlige kvæstelser. **Gem alle advarsler og anvisninger til fremtidig brug.**

Begrebet "elværktøj" i advarslerne refererer til dit lysnettilsluttede (kabelforbundne) elværktøj eller batteridrevne (kabelfrie) elværktøj.

1 **SIKKERHED PÅ ARBEJDSOMRÅDET**

a) **Hold arbejdsområdet rent og godt oplyst.** Rodede eller mørke områder er en kilde til ulykker.

b) **Betjen ikke elværktøjer i eksplosive omgivelser, f.eks. i nærheden af antændelige væsker, gasser eller støv.** Elværktøjer frembringer gnister, der kan antænde støv eller dampe.

c) **Hold børn og omkringstående personer på afstand, når elværktøjet er i brug.** Forstyrrelser kan medføre tab af kontrol.

2 **ELEKTRISK SIKKERHED**

a) **Stik på elværktøjet skal passe til stikkontakten. Stikket må aldrig modificeres på nogen måde. Anvend ikke adapterstik i forbindelse med jordforbundne elværktøjer.** Når stikket ikke er modificeret og stikkontakten passer, reduceres risikoen for elektrisk stød.

b) **Undgå kropskontakt med jordforbundne overflader som f.eks. rør, radiatorer, komfurer og køleskabe.** Der er en øget risiko for elektrisk stød, hvis din krop er jordforbundet.

c) **Udsæt ikke elværktøjet for regn eller våde forhold.** Hvis der trænger vand ind i elværktøjet, øges risikoen for elektrisk stød.

d) **Misbrug ikke ledningen. Brug aldrig ledningen til at bære eller trække elværktøjet eller til at trække stikket ud af stikkontakten. Hold ledningen på afstand af varme, olie, skarpe kanter eller bevægelige dele.** Beskadigede eller sammenfiltrede ledninger øger risikoen for elektrisk stød.

e) **Når elværktøjet anvendes udenfor, skal der benyttes en forlængerledning, der er egnet til udendørs brug.** Brug af en ledning, der er egnet til udendørs brug, reducerer risikoen for elektrisk stød.

f) **Hvis det ikke kan undgås at bruge elværktøjet i et fugtigt område, skal der anvendes en fejlstrømsafbryder (RCD).** Brug af en fejlstrømsafbryder reducerer risikoen for elektrisk stød.

3 **PERSONSIKKERHED**

a) **Vær opmærksom, overvej dine handlinger, og brug din sunde fornuft, når du betjener et elværktøj. Anvend ikke elværktøjet, hvis du er træt eller påvirket af stoffer, alkohol eller medikamenter.** Et øjebliks uopmærksomhed under brugen af elværktøjet kan medføre alvorlige personskader.

b) **Anvend personlige værnemidler. Bær altid øjenværn.** Beskyttelsesudstyr som f.eks. en støvmaske, skridsikre sko, beskyttelseshjelm eller høreværn, der anvendes ved behov, reducerer personskader.

c) **Undgå utilsigtet start. Sørg for, at kontakten står i off-stilling, inden du forbinder værktøjet til strømkilden og/eller batteripakken eller tager det op eller bærer det.** Hvis man bærer elværktøjet med fingeren på

kontakten eller sætter strøm til et elværktøj med tændt kontakt, er der risiko for ulykker.

d) **En eventuel indstillingsnøgle eller skruenøgle skal fjernes, inden der tændes for elværktøjet.** En skruenøgle eller en nøgle, der er fastgjort på en roterende del af elværktøjet, kan medføre personskade.

e) **Ræk ikke for højt op med værktøjet. Sørg altid for godt fodfæste og god balance.** Så har du bedre kontrol over elværktøjet i uventede situationer.

f) **Sørg for passende beklædning. Bær ikke løstsiddende tøj eller smykker. Hold hår og tøj på afstand af bevægelige dele.** Løstsiddende tøj, smykker eller langt hår kan sætte sig fast i bevægelige dele.

g) **Hvis der er installeret anordninger til tilslutning af støvudsugnings- og opsamlingsanlæg, skal det sikres, at disse er tilsluttet og anvendes korrekt.** Brug af støvopsamling kan reducere støvrelaterede farer.

h) **Fortrolighed, du opnår ved hyppig brug af værktøjet, må ikke få dig til at se stort på og ignorere sikkerhedsprincipperne for værktøjet.** En uforsigtig handling kan forårsage alvorlig skade i løbet af en brøkdel af et sekund.

4 **BRUG OG PLEJE AF ELVÆRKTØJET**

a) **Pres ikke elværktøjet. Benyt det rigtige elværktøj til det pågældende anvendelsesformål.** Med det rigtige elværktøj udføres arbejdet bedre og mere sikkert med den hastighed, som værktøjet er konstrueret til.

b) **Anvend ikke elværktøjet, hvis kontakten ikke tænder og slukker for det.** Et elværktøj, der ikke kan styres med kontakten, er farligt og skal repareres.

c) **Adskil stikket fra strømkilden og/eller fjern batteripakken fra elværktøjet (hvis den kan tages af), før du foretager indstillinger, skifter tilbehør eller opbevarer elværktøjet.** Sådanne forebyggende sikkerhedsforanstaltninger reducerer risikoen for, at elværktøjet starter ved et uheld.

d) **Opbevar det ubenyttede elværktøj uden for børns rækkevidde, og lad ikke personer, der ikke er fortrolige med elværktøjet eller denne vejledning, betjene elværktøjet.** Elværktøjer er farlige, hvis de anvendes af uerfarne brugere.

e) **Vedligehold elværktøj og tilbehør. Kontrollér, om bevægelige dele er fejljusteret eller binder, om dele er gået i stykker, eller om andre forhold kan påvirke elværktøjets funktion. Hvis elværktøjet er beskadiget, skal det repareres inden brug** Mange ulykker skyldes dårligt vedligeholdte elværktøjer.

f) **Hold skæreværktøjer skarpe og rene.** Godt vedligeholdte skæreværktøjer med skarpe skærekanter har mindre tendens til at binde og er nemmere at kontrollere.

g) **Anvend elværktøjet, tilbehøret og værktøjsbits etc. i overensstemmelse med denne vejledning, idet du tager hensyn til arbejdsforholdene og det pågældende arbejde, der skal udføres.** Hvis elværktøjet anvendes til andre end de tilsigtede formål, kan der opstå farlige situationer.

h) **Hold håndtag og gribeflader tørre, rene og fri for olie og smørefedt.** Glatte håndtag og gribeflader forhindrer sikker håndtering af og kontrol over værktøjet i uventede situationer.

5 **BRUG OG PLEJE AF BATTERIVÆRKTØJET**

a) **Foretag kun opladning med den oplader, der er angivet af producenten.** En oplader, der er egnet til én batteripakketype, kan medføre brandfare, hvis den anvendes med en anden batteripakketype.

b) **Anvend kun elværktøj sammen med de dertil beregnede batteripakker.** Brug af andre batteripakker medfører fare for skader og brand.

c) **Når batteripakken ikke er i brug, skal den holdes på afstand af andre metalgenstande som f.eks. papirclips, mønter, nøgler, som, skruer eller andre små metalgenstande, der kan etablere en forbindelse mellem poler.** Hvis batteripolerne kortsluttes, kan det medføre forbrændinger eller brand.

d) **I tilfælde af misbrug kan der slippe væske ud af batteriet; undgå kontakt. Hvis der opstår kontakt ved et uheld, skal der skylles efter med vand. Hvis væsken kommer i kontakt med øjnene, skal der desuden søges lægehjælp.** Væskeudslip fra batteriet kan medføre irritation eller forbrænding.

e) **Batteripakker eller værktøjer, der er beskadiget eller modificeret, må ikke anvendes.** Beskadigede eller modificerede batterier kan være uberegnelige og medføre brand, eksplosion eller risiko for personskade.

f) **Udsæt ikke batteripakker eller værktøj for ild eller for høje temperaturer.** Ild eller temperaturer over 130 °C kan medføre eksplosion.

g) **Følg alle anvisninger til opladningen, og oplad ikke batteripakken eller værktøjet uden for det temperaturområde, der er angivet i vejledningen.** Forkert opladning eller opladning ved temperaturer uden for det angivne område kan beskadige batteriet og øge risikoen for brand.

6 **VEDLIGEHOLDELSE**

a) **Få dit elværktøj vedligeholdt af kvalificerede reparatører, der udelukkende anvender identiske reservedele.** Derved opretholdes sikkerheden for elværktøjet.

b) **Udfør aldrig vedligeholdelse på beskadigede batteripakker.** Vedligeholdelse af batteripakker bør udelukkende udføres af producenten eller autoriserede serviceudbydere.

Sikkerhedsanvisninger til save, der bevæges frem og tilbage

- **Hold elværktøjet i de isolerede gribeflader, når du udfører arbejde, hvor skæretilbehøret kan ramme skjulte ledninger.** Kontakt med en spændingsførende ledning kan også sætte apparatets metaldele under spænding og eventuelt medføre elektrisk stød.
- **Fastgør og sikr arbejdsemnet ved hjælp af tvinger eller på anden vis på et stabilt underlag.** Hvis du kun holder arbejdsemnet med den ene hånd eller ind mod kroppen, er det ikke stabilt, og du kan miste kontrollen over det.

- **Anvend udelukkende tilbehør, der er anbefalet af PARKSIDE.** Uegnet tilbehør kan forårsage elektrisk stød eller brand.

Yderligere sikkerhedsanvisninger til save, der bevæges frem og tilbage

- **Hold hænderne væk fra saveområdet.** Grib ikke ned under arbejdsemnet. Ved kontakt med savklingen er der risiko for kvæstelser.
- **Før kun elværktøjet mod arbejdsemnet i tændt tilstand.** Der er risiko for tilbageslag, hvis indsatsværktøjet sætter sig fast i arbejdsemnet.
- **Sørg for, at fodpladen er anbragt sikkert, når der saves.** En savklinge, der sidder skævt, kan knække eller slå tilbage.
- **Sluk for elværktøjet efter afsluttet arbejde, og træk først savklingen ud af snittet, når den står stille.** På denne måde forhindrer du tilbageslag og kan lægge elværktøjet sikkert til side.
- **Anvend kun ubeskadigede savklinger i perfekt stand.** Bøjede eller uskarpe savklinger kan knække og påvirke savsnittet negativt eller forårsage tilbageslag.
- **Brems ikke savklingen efter slukning ved at presse mod den på siden.** Savklingen kan blive beskadiget, knække eller medføre tilbageslag.
- **Berør ikke andre genstande eller jorden med den kørende sav.** Der er risiko for tilbageslag.
- **Hold godt fast i elværktøjet med begge hænder under arbejdet, og sørg for at stå stabilt.** Med begge hænder føres elværktøjet mere sikkert.
- **Sluk straks for apparatet, hvis savklingen sætter sig fast. Udvid savsnittet og træk forsigtigt savklingen ud.** Dette kan medføre tab af kontrol over elværktøjet.
- **Brug egnede detektorer til at finde ud af, om der er skjulte forsyningsledninger, eller kontakt det lokale forsyningsselskab for at få hjælp.** Kontakt med elektriske ledninger kan forårsage brand og elektrisk stød. Beskadigelse af gasledninger kan føre til eksplosion. Brud på vandrør medfører materielle skader.
- **Vent altid, indtil elværktøjet er gået helt i stå, før du lægger det ned.** Anvendelsesværktøjet kan sætte sig fast og medføre, at du mister kontrollen over elværktøjet.

Restrisici

Selvom dette apparat betjenes i overensstemmelse med forskrifterne, vil der være en række restrisici. Følgende farer kan forekomme i forbindelse med dette apparats konstruktion og udførelse:

- Høreskader, hvis der ikke bæres egnet høreværn.
- Sundhedsskader, som sker pga. hånd-arm-vibrationer, hvis apparatet bruges over en længere periode eller ikke føres eller vedligeholdes korrekt.
- Snitsår

⚠ **ADVARSEL!** Fare på grund af det elektromagnetiske felt, som genereres, når produktet er i drift. Feltet kan i visse situationer påvirke aktive eller passive medicinske implantater. For at reducere faren for alvorlige eller livsfarlige kvæstelser anbefaler vi, at personer med medicinske implantater konsulterer deres læge, før de anvender produktet.

Forberedelse

⚠ **ADVARSEL!** Risiko for kvæstelser på grund af utilsigtet start af apparatet. Sæt først det genopladelige batteri i produktet, når produktet er fuldstændig klar til brug.

Betjeningselementer

Kontrollér før første brug, at alle formonterede elementer er fastgjort sikkert, og gør dig fortrolig med betjeningselementerne.

- **Tænd-/sluk-kontakt (5)**
  - Tænd: Tryk
  - Trinløs indstilling af slagtal: Jo længere der trykkes på tænd-/sluk-kontakten, desto højere er slagtallet.
  - Sluk: Slip
- **Startspærre (6)**
  - Aktivering: Tryk på
  - Spærring: Slip

Indstilling af fodplade

Bemærk

- Fare for kvæstelser! Afmonter savklingen **(10, 11)**.
- ⚠ **ADVARSEL!** Brug aldrig apparatet uden fodplade **(1)**.

Fremgangsmåde

→ se (Fig. A)

Montering og afmontering af savklinge

Bemærk

- Savklingen har en ½" universalholder.
- Sørg for, at savklingen **(10, 11)** er fastgjort korrekt, og at tænderne peger nedad.

Fremgangsmåde

→ se (Fig. B)

Kontrol af batteriets ladningstilstand

→ se (Fig. C)

farve	Betydning
grøn	Det genopladelige batteri er opladet
orange	Det genopladelige batteri er delvist opladet
rød	Det genopladelige batteri skal oplades

Opladning af batteri

Bemærk

- Udsæt ikke batteriet for kraftigt sollys eller for temperaturer > 50 °C i længere tid. Undgå især at lægge batteriet på radiatorer eller at opbevare det i køretøjer.
- Se også betjeningsvejledningen til opladeren.

→ se (Fig. C)

Drift

Anvisninger for savning

Generelle bemærkninger

- Anvend ikke sløve, bøjede eller på anden vis beskadigede savblade.
- Kontrollér arbejdsemnet for skjulte fremmedlegemer såsom søm og skruer, før der saves. Fjern sådanne.
- Anvend kun savklinger med det samme savklingeskaft som den leverede savklinge.
- Hold apparatet godt fast i håndtaget.
- Anbring fodpladen på arbejdsemnet.
- Udøv ikke for stort tryk i skæreretningen. Lad apparatet udføre arbejdet.
- Sluk straks for apparatet, hvis savklingen sætter sig fast. Udvid savsnittet og træk forsigtigt savbladet ud.
- Sluk produktet og vent, til det er kommet helt til stilstand, før du lægger det til side.
- Stå altid ved siden af saven under arbejdet.
- Undgå overbelastning af produktet under arbejdet.

Dyksavning

Betingelser

- Bløde materialer som træ, porebeton, gipskarton etc.

Fremgangsmåde

1 Placer produktet med fodpladens **(1)** nederste kantpå arbejdsemnet. Savbladet **(10)** har ikke berøring med arbejdsemnet.
2 Sænk savbladet **(10)** ned i arbejdsemnet, idet du vipper produktet fremad, indtil produktet står lodret.
3 Sav langs den ønskede snitlinje.

Isætning og udtagning af batteriet

→ se (Fig. D)

Tænd og sluk

Bemærk

- Slagtallet kan justeres trinløst. Jo længere der trykkes på tænd/sluk-kontakten, **(5)** desto højere er slagtallet.
- Træk først savklingen ud af snittet, når den står stille.
- LED-arbejdslys **(3)**
  START → LED-arbejdslys tændt
  STOP → LED-arbejdslyset slukkes ca. 10 sekunder efter slukning

Fremgangsmåde

→ se (Fig. E)

Transport

Bemærk

- Sluk for apparatet.
- Kontrollér, at alle bevægelige dele står fuldstændigt stille.
- Tag batteriet ud.
- Fjern indsatsværktøjet.
- Bær altid apparatet i håndtaget.

Rengøring, vedligeholdelse og opbevaring

⚠ **ADVARSEL!** Risiko for kvæstelser på grund af utilsigtet start af apparatet. Beskyt dig selv ved vedligeholdelses- og rengøringsarbejder. Sluk for produktet, og træk tilslutningsstikket ud af stikkontakten.

Vedligeholdelses- og servicearbejde, som ikke er beskrevet i denne betjeningsvejledning, skal udføres af vores servicecenter. Anvend kun originale reservedele.

Rengøring

→ se Fig. F

Vedligeholdelse

Produktet er vedligeholdelsesfrit.

Opbevaring

→ se (Fig. G)

Bortskaffelse/miljøbeskyttelse

Tag det genopladelige batteri ud af apparatet, og aflever apparatet, det genopladelige batteri, tilbehør og emballage til miljøvenlig genanvendelse.



Elektriske apparater må ikke bortskaffes som husholdningsaffald.

Symbolet med den overstregede affaldsspand på hjul betyder, at dette produkt ikke må bortskaffes som usorteret husholdningsaffald ved udløbet af dets levetid.

Direktiv 2012/19/EU om affald af elektrisk og elektronisk udstyr:

Forbrugere er juridisk forpligtet til at sende elektriske og elektroniske enheder til miljøvenlig genanvendelse ved slutningen af produkternes levetid. På denne måde garanteres en miljø- og ressourcebesparende genanvendelse.
Afhængigt af hvordan det implementeres i national lovgivning, har du følgende muligheder:

- at give det tilbage til salgsstedet,
- at aflevere det til et officielt indsamlingssted,
- at sende det tilbage til producenten/distributøren.

Tilbehørsdele og hjælpemidler uden elektriske bestanddele, der følger med det udtjente udstyr, er ikke omfattet heraf.

Bortskaf batterier miljørigtigt



Genopladelige batterier må ikke bortskaffes via husaffaldet, må ikke kastes ind i ild (eksplosionsfare) eller vand. Beskadigede genopladelige batterier kan være til skade for miljøet og helbredet, hvis der slipper giftige dampe eller væsker ud.

Du er forpligtet til at bortskaffe defekte eller udtjente batterier miljørigtigt.

- Åbn ikke batterier, og undgå en mekanisk beskadigelse. Der er fare for kortslutning, og der kan undslippe dampe, der irriterer luftvejene.
- Af sikkerhedsmæssige årsager bør batterier aflades før bortskaffelse.
- Sæt tape på polerne, for at undgå kortslutning.
- Bortskaf batterierne via forhandlere eller et opsamlingssted.
- **Beskadigede batterier**

  Beskadigede batterier skal håndteres forsigtigt!
  - Rør ikke ved beskadigede batterier med de bare hænder.
  - Læg batterierne enkeltvis i en plastikpose, hvis du ikke kan sætte tape på polerne.
  - Læg beskadigede batterier enkeltvis i en ikke brændbar beholder, der kan lukkes og fyldes med sand.
  - Beskadigede batterier afleveres på et opsamlingssted med fagpersoner.

Fejlsøgning

Den følgende tabel hjælper dig ved fejlsøgning af småfejl:

Problem	Mulig årsag	Fejlafhjælpning
Apparatet starter ikke	Tænd-/sluk-kontakt **(5)** defekt	Kontakt vores servicecenter.
	Motoren er defekt	Kontakt vores servicecenter.
Produktet arbejder med afbrydelser	Intern løs forbindelse	Kontakt vores servicecenter.
Lav saveeffekt	Savklingen **(10, 11)** er uegnet til arbejdsemnet, der skal bearbejdes	En egnet savklinge **(10, 11)** skal indsættes
	Savklingen **(10, 11)** stump	En ny savklinge **(10, 11)** skal indsættes
	Forkert savehastighed	Tilpas savehastigheden
Savklingen bliver hurtigt sløv	Savklingen **(10, 11)** er uegnet til arbejdsemnet, der skal bearbejdes	En egnet savklinge **(10, 11)** skal indsættes
	Savehastigheden er for høj	Reducér savehastigheden
	Der anvendes for højt tryk	Reducér trykket

Service

Garanti

Kære kunde,

på dette produkt får du 5 års garanti fra købsdatoen. I tilfælde af mangler ved produktet har du lovmæssige rettigheder over for sælgeren af produktet. Disse lovmæssige rettigheder bliver ikke indskrænket af garantien, som uddybes efterfølgende.

Garantibetingelser

Garantifristen begynder med købsdatoen. Opbevar den originale kassebon omhyggeligt. Dette bilag bruges til at dokumentere købet. Hvis der inden for fem år fra købsdato af dette produkt opstår materiale- eller fabrikationsfejl, bliver produktet - efter vores valg - repareret omkostningsfrit eller erstattet. Denne garantiydelse forudsætter, at det defekte apparat samt købsbeviset (kassebon) forlægges inden for fristen på fem år, og at det kort beskrives, hvori manglen består, og hvornår den er opstået.

Hvis fejlen dækkes af vores garanti, modtager du et repareret eller et nyt produkt. Reparationen eller et nyt produkt er ikke begyndelsen på en ny garantiperiode.

Garantiperiode og lovmæssige reklamationer

Garantiperioden bliver ikke forlænget pga. garantiydelser. Dette gælder også for skiftede eller reparerede dele. Eventuelle skader og mangler, som allerede eksisterer ved købet, skal meddeles til producenten straks efter udpakningen. Reparationer, der foretages, efter at garantiperioden er udløbet, laves mod betaling.

Garantidækning

Dette apparat blev produceret efter strenge kvalitetskrav og nøje kontrolleret før udleveringen.

Garantiydelser gælder for materiale- og fabrikationsfejl. Denne garanti dækker ikke dele af produktet, der er udsat for normal slitage og derfor kan betragtes som sliddele (f.eks. Savklinge til træ, Savklinge til metal) eller for beskadigelse af skrøbelige dele.

Denne garanti bortfalder, hvis produktet er beskadiget, ikke blev anvendt korrekt eller ikke blev vedligeholdt. For at sikre en korrekt brug af produktet skal alle anvisninger i betjeningsvejledning nøje overholdes. Anvendelser og handlinger, der frarådes i betjeningsvejledningen eller som der advares imod, skal ubetinget undgås.

Produktet er udelukkende beregnet til den private og ikke til den erhvervsmæssige brug. Ved misbrug og uhensigtsmæssig brug, anvendelse af vold og ved indgreb, som ikke er foretaget af vores autoriserede serviceafdeling, udløber garantien.

Bearbejdning af reklamationer

For at sikre en hurtig behandling af din anmodning skal du følge følgende instruktioner:

- Hav kassebonen og varenummeret (IAN 521701_2601) parat som købsbevis ved alle forespørgsler.
- Varenummeret kan aflæses på typeskiltet på produktet, en indgravering på produktet, omslaget af din vejledning (nederst til venstre) eller på klistermærket på bagsiden eller bunden af produktet.
- Kontakt først nedenstående service-center via **telefon**eller brug vores **kontaktformular**, som du finder på *parkside-diy.com* under kategorien **Service**, hvis der er funktionsfejl eller andre mangler.
- Et defekt produkt kan sammen med købsbeviset og beskrivelsen af fejlen, og hvornår den er opstået, efter samråd med vores service-center sendes omkostningsfrit til den adresse, som du får oplyst. For at undgå problemer med modtagelsen og yderligere omkostninger er det vigtigt, at du kun bruger den adresse, som du har fået oplyst. Sørg for, at forsendelsen er betalt, ikke er for omfangsrig og ikke sker per ekspres eller andre særlige former for forsendelse. Send apparatet inkl. alt tilbehør, som fulgte med ved købet, og sørg for tilstrækkelig og sikker transportemballage.

Reparationsservice

Kontakt vores service-center i tilfælde af reparationer, som **ikke er omfattet af garantien** . Service-centeret giver dig gerne et tilbud.

- Vi kan kun bearbejde apparater, hvor forsendelsen er betalt, og som er pakket forsvarligt.
  Bemærk: Send dit apparat rengjort og med en beskrivelse af defekten til den nævnte adresse af vores service-center.
- Vi tager ikke imod apparater, uden at forsendelsen er betalt, eller som er sendt som volumenpakker, ekspres-pakker eller andre særlige leveringer.
- Vi bortskaffer dine indsendte, defekte apparater gratis.

Service-Center

DK
Service Danmark
Tel.: 80 254583
Kontaktformular på
parkside-diy.com
IAN 521701_2601

Importør

Bemærk at den følgende adresse ikke er en serviceadresse. Kontakt først ovennævnte service-center.

Grizzly Tools GmbH & Co. KG
Stockstädter Str. 20
63762 Großostheim
TYSKLAND
www.grizzlytools.de

Reservedele og tilbehør

Reservedele og tilbehør kan fås på *www.grizzlytools.shop*. Hvis der opstår problemer i forbindelse med bestillingen, bedes du kontakte vores online-shop. Hvis du har yderligere spørgsmål, bedes du kontakte: *Service-Center, s. 29*

Pos.nr.	Betegnelse	Best.nr.
1	Fodplade	75118254
9	Greb	75118255
10	Savklinge til træ	13800419
11	Savklinge til metal	13800420

Oversættelse af den originale EU-overensstemmelseserklæringen

Produkt: **Batteridreven bajonetsav**

Model: **PSSAP 20-Li E6**

Serienummer: 000001-202000

Genstanden for erklæringen, som beskrevet ovenfor, er i overensstemmelse med den relevante EU-harmoniseringslovgivning:

2006/42/EC (indtil 2027-01-19); (EU) 2023/1230 (fra 2027-01-20) • 2014/30/EU • 2011/65/EU & (EU) 2015/863 Produkt med batteri Smart PAPS 204 A1/Smart-PAPS 208 A1/Smart PAPS 2012 A1/PAPP 204 A1/PAPP 208 A1: 2014/53/EU (i stedet for 2014/30/EU)

Genstanden for erklæringen, som beskrevet ovenfor, er i overensstemmelse med Europa-Parlamentets og Rådets direktiv 2011/65/EU af 8. juni 2011 om begrænsning af anvendelsen af visse farlige stoffer i elektrisk og elektronisk udstyr.

For at sikre overensstemmelse er følgende harmoniserede standarder og nationale standarder og forskrifter blevet anvendt:

EN 62841-1:2015/A11:2022 • EN 62841-2-11:2016/A11:2024 EN IEC 55014-1:2021 • EN IEC 55014-2:2021 • EN IEC 63000:2018 EN 62471:2008 • IEC 62471:2006 Produkt med batteri Smart PAPS 204 A1/ Smart PAPS 208 A1/Smart PAPS 2012 A1/PAPP 204 A1/PAPP 208 A1:

EN 301 489-1 V2.2.3:2019 • EN 301 489-17 V3.3.1:2024 EN 300 328 V2.2.2:2019 • EN 50663:2017 • EN 62479:2010

Denne overensstemmelseserklæring udstedes på fabrikantens ansvar.

CE

Grizzly Tools GmbH & Co. KG
Stockstädter Str. 20
63762 Großostheim
TYSKLAND
11.07.2026



Christian Frank
Repræsentant for dokumentation

Spis treści

Wprowadzenie 31
Użytkowanie zgodne z przeznaczeniem 31
Zakres dostawy/Akcesoria 31
Zestawienie 31
Opis działania 32
Dane techniczne 32
Wskazówki dotyczące bezpieczeństwa 32
Znaczenie wskazówek dotyczących bezpieczeństwa 32
Piktogramy i symbole 33
Ogólne ostrzeżenia dotyczące bezpieczeństwa elektronarzędzi 33
Wskazówki bezpieczeństwa dotyczące cięcia oscylacyjnego 35
Ryzyko resztkowe 35
Przygotowanie 35
Elementy obsługowe 36
Regulacja stopy 36
Montaż i demontaż brzeszczotu do cięć 36
Sprawdzanie stanu naładowania akumulatora 36
Naładować akumulator 36
Eksploatacja 36
Wskazówki w zakresie cięcia 36
Wkładanie i wyciąganie akumulatora 36
Włączanie i wyłączanie 36
Transport 37
Czyszczenie, konserwacja i przechowywanie 37
Czyszczenie 37
Konserwacja 37
Przechowywanie 37
Utylizacja /ochrona środowiska 37
Akumulatory utylizować zgodnie z zasadami ochrony środowiska 37
Rozwiązywanie problemów 38
Serwis 38
Gwarancja 38
Serwis naprawczy 39
Service-Center 39
Importer 39
Części zamienne i akcesoria 39
Tłumaczenie oryginalnej deklaracji zgodności EU 40
Widok rozłożony..... 79

Wprowadzenie



Instrukcja obsługi jest elementem składowym produktu. Przed rozpoczęciem korzystania z produktu należy zapoznać się ze wszystkimi wskazówkami dotyczącymi obsługi i bezpieczeństwa. Instrukcję obsługi należy starannie przechowywać, a przekazując produkt innym osobom dołączyć całą dokumentację.

Użytkowanie zgodne z przeznaczeniem

Urządzenie jest przeznaczone wyłącznie do następujących celów:

- Cięcie tworzywa sztucznego, drewna i lekkich elementów przy stabilnym podparciu.
- Eksploatacja wyłącznie w suchych pomieszczeniach.

Przestrzegać uwag dotyczących typów brzeszczotów.

Każdy inny rodzaj zastosowania, który nie został wyraźnie dopuszczony w niniejszej instrukcji obsługi, może stanowić źródło poważnych niebezpieczeństw dla użytkownika oraz prowadzić do uszkodzeń urządzenia. Operator lub użytkownik jest odpowiedzialny za wypadki lub szkody innych osób lub ich własności. Urządzenie jest przeznaczone do użytku prywatnego. Urządzenie nie zostało zaprojektowane do ciągłego użytku komercyjnego. Użytkowanie urządzenia do celów komercyjnych powoduje utratę gwarancji. Producent nie odpowiada za szkody spowodowane użyciem urządzenia w sposób niezgodny z przeznaczeniem lub jego nieprawidłową obsługą.

Zakres dostawy/Akcesoria

Rozpakować urządzenie i sprawdzić zakres dostawy.



w zakresie dostawy



Nie jest zawarty w zakresie dostawy

Materiały opakowaniowe należy usuwać zgodnie z przepisami.

Zestawienie

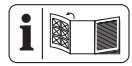

Ilustracje znajdują się na przedniej i tylnej rozkładanej stronie.

1 Płyta podstawy
2 Uchwyt mocujący
3 Lampka robocza LED
4 Dodatkowy uchwyt
5 Włącznik/wyłącznik
6 Blokada załączania
7 Rękojeść
8 Uchwyt akumulatora
9 Dźwignia
10 Brzeszczot do cięcia drewna

11 Brzeszczot do cięcia metalu

12 Walizka

(rys. C)

13 Element odblokowujący akumulator

14 Przycisk (Wskaźnik poziomu naładowania)

15 Akumulator

16 Wskaźnik poziomu naładowania

17 Ładowarka

Opis działania

Urządzenie to ręczna piła z brzeszczotem do cięć poruszającym się ruchem posuwisto-zwrotnym.

Funkcje elementów obsługowych podano w poniższych opisach.

Dane techniczne

Akumulatorowa piła szablasta ..... PSSAP 20-Li E6

Napięcie znamionowe *U* ..... 20 V ⎓

Stopień ochrony IPX0

Ciężar (bez akumulatora) ..... ≈1,6 kg

Liczba skoków na biegu jałowym ..... 0–3000 min^{-1}

Długość skoku ..... 22 mm

Głębokość cięcia*

- drewno ..... ≤ 150 mm
- stal ..... ≤ 15 mm
- metal nieżelazny ..... ≤ 20 mm
- rura metalowa ..... ≤ 100 mm

Poziom ciśnienia akustycznego (L_{pA}) ..... 84,3 dB; K_{pA}=5 dB

Poziom mocy akustycznej (L_{WA})

- zmierzony ..... 92,3 dB; K_{WA}=5 dB

Wibracje (a_h): drewniana belka ..... 9,117 m/s^2; K=1,5 m/s^2

Wibracje (a_h): deska ..... 7,947 m/s^2; K=1,5 m/s^2

Akumulator ..... Li-Ion

Temperatura ..... Maks. 50 °C

- Ładowanie ..... 4–40 °C
- Eksploatacja ..... 4–50 °C
- Przechowywanie ..... 15–25 °C

Akumulator PARKSIDE Performance Smart Smart PAPS 204 A1/Smart PAPS 208 A1/Smart PAPS 2012 A1/PAPP 204 A1/ PAPP 208 A1

- pasmo częstotliwości ..... 2400–2483,5 MHz
- moc nadawania ..... ≤ 20 dBm

*w zależności od zastosowanego brzeszczotu

⚠ **UWAGA!** Uszkodzenia słuchu! Stosować środki ochrony słuchu.

Wartości emisji hałasu i wibracji zostały ustalone zgodnie z normami i przepisami, wyszczególnionymi w deklaracji zgodności.

Podana łączna wartość drgań i wartość emisji hałasu zostały zmierzone zgodnie z unormowaną metodą pomiarów i mogą zostać wykorzystane do porównania tego elektronarzędzia z innym. Podana łączna wartości drgań i wartość emisji hałasu mogą zostać wykorzystane także do wstępnej oceny narażenia.

⚠ **OSTRZEŻENIE!** Wartości emisji drgań i hałasu mogą różnić się w trakcie rzeczywistego użytkowania elektronarzędzia od wartości podanej, w zależności od sposobu eksploatacji elektronarzędzia. Należy próbować maksymalnie ograniczać narażenie na wibracje. Przykładowym sposobem zmniejszenia narażenia na wibracje jest ograniczenie czasu pracy. Należy przy tym uwzględnić wszystkie elementy cyklu eksploatacji (na przykład czas, w którym elektronarzędzie jest wyłączone, oraz czas, w których jest ono wprawdzie włączone, ale pracuje bez obciążenia).

X 20 V TEAM

Urządzenie jest częścią serii **X 20 V TEAM** i może być zasilane za pomocą akumulatorów serii **X 20 V TEAM**. Akumulatory serii **X 20 V TEAM** można ładować tylko za pomocą ładowarek z serii **X 20 V TEAM**.

Zalecamy użytkowanie urządzenia wyłącznie z następującymi akumulatorami: PAP 20 B1, PAP 20 B3, Smart PAPS 204 A1, Smart PAPS 208 A1, Smart PAPS 2012 A1, PAP 202 A1, PAP 204 A1, PAPP 204 A1, PAPP 208 A1

Zalecamy ładowanie akumulatorów za pomocą następujących ładowarek: PLG 20 A3, PLG 20 A4, PLG 20 C1, PLG 20 C2, PLG 20 C3, PLG 201 A1, PDSLG 20 A1, PDSLG 20 B1, PDSLG 20 B2, Smart PLGS 2012 A1

Dane techniczne akumulatora i ładowarki: Patrz osobna instrukcja obsługi.

Wskazówki dotyczące bezpieczeństwa

W niniejszym rozdziale opisano podstawowe wskazówki dotyczące bezpieczeństwa w ramach użytkowania urządzenia.

⚠ **OSTRZEŻENIE!** Szkody na osobach i szkody rzeczowe wynikające z niewłaściwego postępowania z akumulatorem. Należy przestrzegać uwag dotyczących bezpieczeństwa i wskazówek w zakresie ładowania i prawidłowego użytkowania podanych w instrukcji obsługi akumulatora i ładowarki serii **X 20 V TEAM**. Szczegółowy opis procesu ładowania i dalsze informacje można znaleźć w tej oddzielnej instrukcji obsługi.

Znaczenie wskazówek dotyczących bezpieczeństwa

⚠ **NIEBEZPIECZEŃSTWO!** W przypadku nieprzestrzegania niniejszej wskazówki dotyczącej bezpieczeństwa, dojdzie do wypadku. Jego skutkiem są poważne obrażenia ciała lub zgon.

⚠ **OSTRZEŻENIE!** W przypadku nieprzestrzegania niniejszej wskazówki dotyczącej bezpieczeństwa, dojdzie do wypadku. Jego skutkiem mogą być poważne obrażenia ciała lub zgon.

⚠ **UWAGA!** W przypadku nieprzestrzegania niniejszej wskazówki dotyczącej bezpieczeństwa, dojdzie do wypadku. Jego skutkiem mogą być lekki lub średnie obrażenia ciała.

WSKAZÓWKA! W przypadku nieprzestrzegania niniejszej wskazówki dotyczącej bezpieczeństwa, dojdzie do wypadku. Jego skutkiem może być szkoda materialna.

Piktogramy i symbole

Piktogramy na urządzeniu


Przeczytać instrukcję obsługi


Urządzeń elektrycznych nie należy wyrzucać razem z odpadami komunalnymi.

Symbole w instrukcji obsługi


Instrukcja postępowania krok po kroku


Uwaga!


Stosować rękawice ochronne


Przed rozpoczęciem wszelkich prac na urządzeniu należy wyciągnąć akumulator!


Wciśnięcie


Kontrola poziomu naładowania na akumulatorze


Naładować akumulator



Nie narażać akumulatora na dłuższe oddziaływanie silnego promieniowania słonecznego lub oddziaływania temperatury powyżej 50°C. W szczególności należy unikać odkładania akumulatora na grzejnikach lub przechowywania go w pojazdach.


Przechowywać w suchych warunkach


Poza zasięgiem dzieci


Przed dłuższym przechowywaniem należy wyjąć akumulator z urządzenia (postępować według osobnej instrukcji obsługi akumulatora i ładowarki)



Przechowywać w miejscu czystym, zabezpieczonym przed pyłem i mrozem

Ogólne ostrzeżenia dotyczące bezpieczeństwa elektronarzędzi

⚠ OSTRZEŻENIE! Przeczytaj wszystkie ostrzeżenia dotyczące bezpieczeństwa, instrukcje, ilustracje i specyfikacje dołączone do tego elektronarzędzia. Nieprzestrzeganie wszystkich poniższych instrukcji może być przyczyną porażenia prądem, pożaru i/lub poważnych obrażeń. **Zachowaj wszystkie ostrzeżenia i instrukcje do wykorzystania w przyszłości.**

Pojęcie „elektronarzędzie" w ostrzeżeniach odnosi się do elektronarzędzia zasilanego sieciowo (przewodowo) lub akumulatorowo (bezprzewodowo).

1 **BEZPIECZEŃSTWO W MIEJSCU PRACY**

a) **Utrzymuj miejsce pracy w czystości oraz dobrze oświetlone.** Nieuporządkowane lub ciemne miejsca sprzyjają wypadkom.

b) **Nie korzystaj z elektronarzędzi w środowisku zagrożonym wybuchem, np. w obecności łatwopalnych cieczy, gazów lub pyłów.** Elektronarzędzia wytwarzają iskry, które mogą spowodować zapłon pyłu lub oparów.

c) **Podczas pracy z elektronarzędziem należy trzymać dzieci i osoby postronne z daleka.** Rozproszenie uwagi może spowodować utratę kontroli nad narzędziem.

2 **BEZPIECZEŃSTWO ELEKTRYCZNE**

a) **Wtyki sieciowe elektronarzędzi muszą pasować do gniazda zasilania. Nigdy nie wolno w żaden sposób modyfikować wtyków sieciowych. Korzystając z uziemionych elektronarzędzi nie wolno używać żadnych wtyczek adaptacyjnych.** Niezmodyfikowane wtyki sieciowe i pasujące gniazda zasilania zmniejszają ryzyko porażenia prądem.

b) **Unikać kontaktu ciała z uziemionymi powierzchniami, takimi jak rury, grzejniki, piece i lodówki.** Istnieje zwiększone ryzyko porażenia prądem, jeśli ciało jest uziemione.

c) **Nie wystawiaj elektronarzędzi na działanie deszczu lub wilgoci.** Woda przedostająca się do elektronarzędzia zwiększa ryzyko porażenia prądem.

d) **Nie wolno korzystać z kabla zasilającego niezgodnie z jego przeznaczeniem. Nigdy nie używaj kabla zasilającego do przenoszenia, ciągnięcia lub odłączania elektronarzędzia. Trzymaj kabel zasilający z dala od źródeł ciepła, oleju, ostrych krawędzi lub poruszających się części.** Uszkodzone lub zaplątane kable zasilające zwiększają ryzyko porażenia prądem.

e) **Podczas pracy z elektronarzędziem na zewnątrz należy stosować kabel zasilający przeznaczony do użytku na zewnątrz.** Użycie kabla zasilającego przeznaczonego do użytku na zewnątrz zmniejsza ryzyko porażenia prądem.

f) **Jeżeli nie można uniknąć pracy elektronarzędzia w wilgotnym miejscu, należy użyć zasilania zabezpieczonego wyłącznikiem różnicowo-prądowym (RCD).** Zastosowanie wyłącznika różnicowo-prądowego zmniejsza ryzyko porażenia prądem.

3 **BEZPIECZEŃSTWO OSOBISTE**

a) **Pracując z elektronarzędziem zachowaj czujność, patrz co robisz i kieruj się zdrowym rozsądkiem. Nie korzystaj z elektronarzędzia, gdy jesteś zmęczony lub pod wpływem narkotyków, alkoholu bądź leków.** Chwila nieuwagi podczas obsługi elektronarzędzia może spowodować poważne obrażenia ciała.

b) **Stosuj środki ochrony indywidualnej. Zawsze stosuj ochronę oczu.** Sprzęt ochronny, taki jak maska przeciwpyłowa, antypoślizgowe obuwie ochronne, kask lub ochronniki słuchu, stosowane w odpowiednich warunkach, ograniczają obrażenia ciała.

c) **Zapobiegaj niezamierzonemu uruchomieniu. Przed podłączeniem do źródła zasilania i/lub akumulatora, podniesieniem lub przenoszeniem narzędzia upewnij się, że wyłącznik jest w pozycji wyłączonej.** Przenoszenie elektronarzędzi z palcem na włączniku lub włączanie elektronarzędzi z włączonym włącznikiem sprzyja wypadkom.

d) **Przed włączeniem elektronarzędzia usuń klucz nastawczy lub klucz maszynowy.** Klucz maszynowy lub klucz pozostawiony na obracającej się części elektronarzędzia może spowodować obrażenia ciała.

e) **Nie sięgaj zbyt daleko. Utrzymuj właściwą postawę i równowagę przez cały czas.** Umożliwia to lepszą kontrolę nad elektronarzędziem w nieoczekiwanych sytuacjach.

f) **Ubieraj się odpowiednio. Nie noś luźnej odzieży ani biżuterii. Trzymaj włosy i ubrania z dala od ruchomych części.** Luźne ubrania, biżuteria lub długie włosy mogą zostać pochwycone przez ruchome części.

g) **Jeśli na wyposażeniu znajdują się urządzenia do podłączania instalacji odpylających i zbierających, należy dopilnować, aby były one podłączone i właściwie użytkowane.** Stosowanie systemu odpylania może zmniejszyć zagrożenia związane z pyłem.

h) **Nie pozwól, aby przyzwyczajenie wynikające z częstego używania narzędzi spowodowało u Ciebie nadmierną pewność siebie i zignorować zasady bezpieczeństwa narzędzi.** Nieostrożne działanie może w ciągu ułamka sekundy spowodować poważne obrażenia.

4 **OBSŁUGA I KONSERWACJA ELEKTRONARZĘDZI**

a) **Nie należy przeciążać elektronarzędzi. Zawsze używaj odpowiedniego elektronarzędzia do danego zastosowania.** Właściwe elektronarzędzie wykona pracę lepiej i bezpieczniej, w tempie, do którego zostało zaprojektowane.

b) **Nie korzystaj z elektronarzędzia, jeśli nie ma możliwości włączenia i wyłączenia go przełącznikiem.** Każde elektronarzędzie, które nie może być sterowane za pomocą przełącznika jest niebezpieczne i musi zostać naprawione.

c) **Przed dokonaniem jakichkolwiek regulacji, zmianą akcesoriów lub przechowywaniem elektronarzędzia należy odłączyć wtyk sieciowy od źródła zasilania i/lub wyjąć akumulator, jeśli jest odłączany.** Takie prewencyjne środki bezpieczeństwa zmniejszają ryzyko przypadkowego uruchomienia elektronarzędzia.

d) **Nieużywane elektronarzędzia należy przechowywać w miejscu niedostępnym dla dzieci i nie dopuszczać do obsługi elektronarzędzia przez osoby nieobeznane z elektronarzędziem lub niniejszą instrukcją.** Elektronarzędzia są niebezpieczne w rękach nieprzeszkolonych użytkowników.

e) **Konserwuj elektronarzędzia i akcesoria. Sprawdź elektronarzędzie pod kątem rozregulowania lub blokowania się ruchomych części, czy nie doszło do ich pęknięcia oraz czy nie występują inne okoliczności, które mogą wpływać na działanie elektronarzędzia. Jeśli elektronarzędzie jest uszkodzone, zleć jego naprawę przed użyciem.** Wiele wypadków jest powodowanych przez źle konserwowane elektronarzędzia.

f) **Utrzymuj narzędzia tnące ostre i czyste.** Prawidłowo konserwowane narzędzia tnące z ostrymi krawędziami tnącymi są mniej podatne na zakleszczenia i łatwiejsze do kontrolowania.

g) **Używaj elektronarzędzia, osprzętu, końcówek narzędzi itp. zgodnie z niniejszą instrukcją, uwzględniając warunki pracy i wykonywaną pracę.** Używanie elektronarzędzia do czynności niezgodnych z przeznaczeniem może prowadzić do niebezpiecznych sytuacji.

h) **Utrzymuj uchwyty i powierzchnie chwytne suche, czyste i wolne od oleju i smaru.** Śliskie uchwyty i powierzchnie chwytne nie pozwalają na bezpieczną obsługę i kontrolę narzędzia w nieoczekiwanych sytuacjach.

5 **OBSŁUGA I KONSERWACJA NARZĘDZI AKUMULATOROWYCH**

a) **Ładuj wyłącznie za pomocą ładowarki określonej przez producenta.** Ładowarka, która jest odpowiednia dla jednego typu akumulatora, może stwarzać ryzyko pożaru, gdy jest używana z innym akumulatorem.

b) **Elektronarzędzi używaj wyłącznie z przeznaczonymi do tego celu akumulatorami.** Używanie jakichkolwiek innych akumulatorów może stwarzać niebezpieczeństwo obrażeń i pożaru.

c) **Gdy akumulator nie jest używany, należy trzymać go z dala od innych metalowych przedmiotów, takich jak spinacze, monety, klucze, gwoździe, śruby lub inne małe metalowe przedmioty, mogą spowodować zwarcie zacisków urządzenia.** Zwarcie ze sobą biegunów akumulatora może spowodować poparzenia lub pożar.

d) **W trudnych warunkach z akumulatora może wydobywać się ciecz; należy unikać kontaktu z nią. W razie przypadkowego kontaktu, spłukać wodą. W przypadku kontaktu cieczy z oczami, należy dodatkowo zwrócić się o pomoc lekarską.** Ciecz wydostająca się z akumulatora może powodować podrażnienia lub oparzenia.

e) **Nie używaj akumulatora ani narzędzia, które jest uszkodzone lub zmodyfikowane.** Uszkodzone lub zmodyfikowane akumulatory mogą zachowywać się nieprzewidywalnie, co może spowodować pożar, wybuch lub ryzyko obrażeń.

f) **Nie narażaj akumulatora lub narzędzia na działanie ognia lub nadmiernej temperatury.** Wystawienie na działanie ognia lub temperatury powyżej 130°C może spowodować wybuch.

g) **Przestrzegaj wszystkich instrukcji ładowania i nie ładuj akumulatora ani narzędzia poza zakresem temperatur wskazanym w instrukcji.** Nieprawidłowe ładowanie lub ładowanie w temperaturach spoza podanego zakresu może spowodować uszkodzenie akumulatora i zwiększyć ryzyko pożaru.

6 **SERWIS**

a) **Elektronarzędzie powinno być serwisowane przez wykwalifikowanego pracownika serwisu przy użyciu wyłącznie identycznych części zamiennych.** Zapewni to utrzymanie bezpieczeństwa elektronarzędzia.

b) **Nigdy nie należy serwisować uszkodzonych akumulatorów.** Serwisowanie akumulatorów powinien być wykonywany wyłącznie przez producenta lub autoryzowany serwis.

Wskazówki bezpieczeństwa dotyczące cięcia oscylacyjnego

- **Trzymaj elektronarzędzie za izolowane powierzchnie chwytające podczas wykonywania operacji, w której osprzęt tnący mogłyby zetknąć się z ukrytym okablowaniem.** Osprzęt tnący mające kontakt z przewodem pod napięciem może spowodować, że odsłonięte metalowe części elektronarzędzia elektrycznego znajdą się pod napięciem, co może być przyczyną porażenia operatora prądem elektrycznym.
- **Użyj zacisków lub innego praktycznego sposobu, aby zabezpieczyć i podeprzeć obrabiany przedmiot na stabilnej podstawie.** Trzymanie przedmiotu obrabianego ręką lub przy ciele powoduje jego niestabilność i może prowadzić do utraty kontroli nad nim.
- **Używaj wyłącznie akcesoriów zalecanych przez firmę PARKSIDE.** Nieodpowiednie akcesoria mogą spowodować porażenie prądem lub pożar.

Dalsze wskazówki bezpieczeństwa dotyczące cięcia oscylacyjnego

- **Dłonie trzymać z dala od miejsca cięcia.** Nie sięgać pod obrabiany element. Kontakt z brzeszczotem do cięć grozi urazem.
- **Elektronarzędzie prowadzić po obrabianym elemencie tylko w stanie włączonym.** W przeciwnym razie istnieje niebezpieczeństwo odbicia, gdy narzędzie końcowe zatnie się w obrabianym elemencie.
- **Zwracać uwagę, aby podczas cięcia stopka dobrze przylegała do przedmiotu.** Przekrzywiony brzeszczot do cięć może pęknąć lub spowodować odbicie.
- **Po zakończeniu pracy elektronarzędzie wyłączyć i wyciągnąć brzeszczot do cięć z rzazu dopiero po całkowitym zatrzymaniu urządzenia.** Dzięki temu unikniemy odbicia i możemy bezpiecznie odłożyć elektronarzędzie.
- **Używać tylko nieuszkodzonych, właściwych brzeszczotów do cięć.** Wygięte i tępe brzeszczoty do cięć mogą pękać, negatywnie wpływać na proces cięcia lub powodować odbicie.
- **Po wyłączeniu urządzenia nie wyhamowywać brzeszczotu do cięć przez dociskanie jego bocznej powierzchni.** Brzeszczot do cięć może zostać uszkodzony, może pęknąć lub spowodować odbicie.
- **Użyj zacisków lub innego praktycznego sposobu, aby zabezpieczyć i podeprzeć obrabiany przedmiot na stabilnej podstawie.** Trzymanie przedmiotu obrabianego ręką lub przy ciele powoduje jego niestabilność i może prowadzić do utraty kontroli nad nim.
- **Nie dotykać pracującą piłą żadnych przedmiotów, ani ziemi.** Niebezpieczeństwo odbicia.
- **Podczas prac elektronarzędzie trzymać obiema rękami i zapewnić sobie bezpieczną pozycję.** Prace z elektronarzędziem bezpieczniej jest wykonywać dwoma rękami.
- **Jeśli brzeszczot do cięć zablokuje się, urządzenie natychmiast wyłączyć. Rozeprzeć rzaz i ostrożnie wyciągnąć brzeszczot do cięć.** Może to spowodować utratę kontroli nad elektronarzędziem.
- **Użyć odpowiednich detektorów do ustalenia, czy są ukryte przewody zasilania lub skontaktować się z lokalnym przedsiębiorstwem komunalnym, aby uzyskać pomoc.** Kontakt z kablami elektrycznymi może spowodować pożar i porażenie elektryczne. Uszkodzenie przewodów gazu może spowodować wybuch. Pękające rury wody powodują uszkodzenia mienia.
- **Zawsze odczekać, aż narzędzie elektryczne całkowicie się zatrzyma przed odłożeniem go w dół.** Narzędzie użytkowe może się zblokować i doprowadzić do utraty kontroli nad narzędziem elektrycznym.

Ryzyko resztkowe

Nawet w przypadku prawidłowej obsługi urządzenia zawsze istnieje ryzyko resztkowe. Z uwagi na konstrukcję i wariant wykonania urządzenia mogą wystąpić następujące zagrożenia:

- Uszkodzenie słuchu w przypadku niestosowania odpowiednich ochronników słuchu.
- Szkody zdrowotne, spowodowane przez przenoszenie drgań na ręce, jeśli urządzenie jest użytkowane przez dłuższy czas lub jest nieprawidłowo prowadzone i konserwowane.
- Niebezpieczeństwo skaleczenia

⚠ **OSTRZEŻENIE!** Zagrożenie generowane przez pole elektromagnetyczne podczas pracy urządzenia. Pole to może w określonych okolicznościach zakłócać pracę aktywnych lub pasywnych implantów medycznych. Aby zmniejszyć niebezpieczeństwo poważnych lub śmiertelnych obrażeń ciała, przed przystąpieniem do obsługi urządzenia przez osoby z implantami medycznymi zalecamy konsultację się z lekarzem i producentem implantu medycznego.

Przygotowanie

⚠ **OSTRZEŻENIE!** Ryzyko obrażeń ciała w wyniku przypadkowego uruchomienia urządzenia. Akumulator należy umieszczać w urządzeniu dopiero wtedy, gdy jest ono całkowicie przygotowane do pracy.

Elementy obsługowe

Przed pierwszym użyciem sprawdzić bezpieczne osadzenie wszystkich wstępnie zamontowanych elementów i zapoznać się z elementami obsługowymi.

- **Włącznik/wyłącznik (5)**
  - Włączanie: Wciśnięcie
  - Płynna regulacja liczby skoków: Im dalej zostanie naciśnięty włącznik/wyłącznik, tym wyższa będzie liczba skoków.
  - Wyłączanie: Zwolnienie
- **Blokada załączania (6)**
  - Odblokowanie: Wciśnięcie
  - Blokowanie: Zwolnienie

Regulacja stopy

Wskazówki

- Ryzyko obrażeń ciała! Zdemontować brzeszczot **(10, 11)**.
- ⚠ **OSTRZEŻENIE!** Nigdy nie używać urządzenia bez zamontowanej stopy **(1)**.

Sposób postępowania

→ **patrz (rys. A)**

Montaż i demontaż brzeszczotu do cięć

Wskazówki

- Brzeszczot do cięć posiada uniwersalne mocowanie ½".
- Upewnić się, że brzeszczot do cięć **(10, 11)** jest prawidłowo zamocowany i że zęby są skierowane w dół.

Sposób postępowania

→ **patrz (rys. B)**

Sprawdzanie stanu naładowania akumulatora

→ **patrz (rys. C)**

kolor	Znaczenie
zielony	Akumulator jest naładowany
pomarańczowy	Akumulator jest częściowo naładowany
czerwony	Akumulator wymaga ładowania

Naładować akumulator

Wskazówki

- Nie narażać akumulatora na dłuższe oddziaływanie silnego promieniowania słonecznego lub temperatury > 50 °C. W szczególności należy unikać odkładania akumulatora na grzejnikach lub przechowywania go w pojazdach.
- Patrz również instrukcja obsługi ładowarki.

→ **patrz (rys. C)**

Eksploatacja

Wskazówki w zakresie cięcia

Uwagi ogólne

- Nie stosować tępych, wygiętych lub uszkodzonych w inny sposób brzeszczotów.
- Przed rozpoczęciem cięcia należy sprawdzić obrabiany element pod kątem obecności ukrytych ciał obcych, takich jak gwoździe i śruby. Należy je usunąć.
- Należy stosować jedynie brzeszczoty do cięć z identycznym trzpieniem, jak dostarczony brzeszczot.
- Urządzenie trzymać bezpiecznie za uchwyt.
- Przyłożyć podstawę do obrabianego elementu.
- Nie wywierać zbyt dużego nacisku w kierunku cięcia. Pracę powinno wykonywać urządzenie.
- Jeśli brzeszczot zablokuje się, urządzenie natychmiast wyłączyć. Rozeprzeć rzaz i ostrożnie wyciągnąć brzeszczot.
- Przed odłożeniem urządzenia należy je wyłączyć i odczekać, aż całkowicie się zatrzyma.
- Podczas pracy należy zawsze ustawiać się z boku piły.
- Unikać nadmiernego obciążania urządzenia podczas pracy.

Piłowanie wgłębne

Warunki

- Miękkie materiały jak drewno, beton komórkowy, płyty gipsowo-kartonowe itd.

Sposób postępowania

1 Przyłożyć urządzenie dolną krawędzią stopy **(1)** do obrabianego elementu. Brzeszczot do cięć **(10)** nie dotyka obrabianego elementu.
2 Zagłębić brzeszczot do cięć **(10)** w obrabianym elemencie, przechylając urządzenie do przodu, aż znajdzie się w pozycji pionowej.
3 Piłować wzdłuż żądanej linii cięcia.

Wkładanie i wyciąganie akumulatora

→ **patrz (rys. D)**

Włączanie i wyłączanie

Wskazówki

- Liczbę skoków można regulować płynnie. Im mocniej wciśnięty jest włącznik/wyłącznik **(5)** , tym wyższa będzie liczba skoków.
- Brzeszczot należy usuwać z ciętego detalu dopiero po całkowitym zatrzymaniu.
- Lampka robocza LED **(3)**
  START → Lampka robocza LED włączona
  STOP → Lampka robocza LED gaśnie po ok. 10 sekundach od wyłączenia

Sposób postępowania

→ **patrz (rys. E)**

Transport

Wskazówki

- Wyłączyć urządzenie.
- Należy się upewnić, że wszystkie ruchome elementy całkowicie się zatrzymały.
- Wyciągnąć akumulator.
- Wyciągnąć narzędzie końcowe.
- Urządzenie należy zawsze trzymać za rękojeść.

Czyszczenie, konserwacja i przechowywanie

⚠ **OSTRZEŻENIE!** Ryzyko obrażeń ciała w wyniku przypadkowego uruchomienia urządzenia. Przed wykonaniem prac konserwacyjnych i czyszczenia należy zadbać o własne bezpieczeństwo. Wyłączyć urządzenie i wyciągnąć wtyczkę z gniazdka sieciowego.

Wykonanie prac naprawczych i konserwacyjnych, które nie zostały opisane w niniejszej instrukcji, należy powierzać naszym specjalistom z działu serwisowego. Stosować tylko oryginalne części zamienne.

Czyszczenie

→ patrz rys. F

Konserwacja

Urządzenie jest bezobsługowe.

Przechowywanie

→ patrz (rys. G)

Utylizacja /ochrona środowiska

Wyjmij akumulator z urządzenia i przekaż urządzenie, akumulator, akcesoria oraz opakowanie do punktu recyklingu opadów.



Urządzeń elektrycznych nie należy wyrzucać razem z odpadami komunalnymi.

Symbol przekreślonego kosza na śmieci oznacza, że po zakończeniu okresu użytkowania tego produktu nie wolno wyrzucać jako niesortowanych odpadów komunalnych.

Dyrektywa 2012/19/UE w sprawie zużytego sprzętu elektrycznego i elektronicznego:

Konsumenci są prawnie zobowiązani po zakończeniu okresu żywotności urządzeń elektrycznych i elektronicznych do ich przekazywania do ponownego przetworzenia zgodnie z zasadami ochrony środowiska. Dzięki temu można zapewnić wykorzystanie urządzeń zgodnie z zasadami ochrony środowiska i ochrony zasobów. W zależności od adaptacji na gruncie prawa krajowego mogą być do wyboru następujące możliwości:

- zwrot w miejscu zakupu,
- zwrot w oficjalnym punkcie zbiórki,
- odesłanie do producenta/podmiotu wprowadzającego produkt na rynek.

Przepisy te nie obejmują akcesoriów i środków pomocniczych dołączonych do starych urządzeń, które nie zawierających elementów elektrycznych.

Zużyty sprzęt może mieć szkodliwy wpływ na środowisko i zdrowie ludzi z uwagi na potencjalną zawartość niebezpiecznych substancji, mieszanin oraz części składowych. Gospodarstwo domowe spełnia ważną rolę w przyczynianiu się do ponownego użycia i odzysku surowców wtórnych, w tym recyklingu zużytego sprzętu. Na tym etapie kształtuje się postawy, które wpływają na zachowanie wspólnego dobra jakim jest czyste środowisko naturalne.

Akumulatory utylizować zgodnie z zasadami ochrony środowiska



Nie wyrzucaj akumulatora do śmieci domowych, ognia (ryzyko wybuchu) lub wody. Uszkodzone akumulatory mogą szkodzić środowisku naturalnemu i zdrowiu ludzi, jeśli wydostaną się z nich trujące opary lub ciecze.

Są Państwo zobowiązani do utylizowania uszkodzonych lub wysłużonych akumulatorów zgodnie z zasadami ochrony środowiska.

- Nie otwierać akumulatorów i unikać uszkodzeń mechanicznych. Istnieje wówczas niebezpieczeństwo zwarcia i wydostania się oparów podrażniających drogi oddechowe.
- Ze względów bezpieczeństwa przed utylizacją należy rozładować akumulatory.
- Aby uniknąć zwarć, należy oklejać bieguny.
- Akumulatory należy utylizować za pośrednictwem punktów handlowych lub w punkcie zbiórki odpadów.
- **Uszkodzone akumulatory**

  Akumulatory z uszkodzeniami zewnętrznymi należy traktować z zachowaniem szczególnej ostrożności!
  - Nie dotykać uszkodzonych akumulatorów gołymi dłońmi.
  - Jeśli nie można okleić biegunów, należy umieszczać akumulatory osobno w plastikowym woreczku.
  - Uszkodzone akumulatory umieszczać osobno w niepalnym, zamykanym pojemniku, który może zostać zasypany jeszcze piaskiem.
  - Akumulator należy przekazywać do punktu zbiórki z personelem technicznym.

Rozwiązywanie problemów

Poniższa tabeli stanowi pomoc w ramach usuwania błędów:

Problem	Możliwa przyczyna	Sposób usunięcia problemu
Urządzenie nie uruchamia się	Włącznik/wyłącznik **(5)** jest uszkodzony	Należy się zwrócić do Centrum Serwisowego.
	Uszkodzony silnik	Należy się zwrócić do Centrum Serwisowego.
Urządzenie pracuje z przerwami	Chwiejny styk wewnątrz urządzenia	Należy się zwrócić do Centrum Serwisowego.
Niska wydajność piłowania	Brzeszczot **(10, 11)** nieodpowiedni(-a) do obrabianego materiału	Użyć odpowiedniego brzeszczotu **(10, 11)**
	Brzeszczot **(10, 11)** tępy(-a)	Założyć nowy brzeszczot **(10, 11)**
	Nieprawidłowa prędkość piłowania	Dostosować prędkość piłowania
Brzeszczot ulega szybkiemu stępieniu	Brzeszczot **(10, 11)** nieodpowiedni(-a) do obrabianego materiału	Użyć odpowiedniego brzeszczotu **(10, 11)**
	Prędkość piłowania za wysoka	Zmniejszyć prędkość piłowania
	Za duży nacisk	Zmniejszyć nacisk

Serwis

Gwarancja

Szanowni Klienci,

Na niniejszy produkt udzielamy 5 letniej gwarancji od daty zakupu. W przypadku usterek produktu nabywcy przysługują ustawowe prawa wobec sprzedawcy. Te ustawowe prawa nie są ograniczone przez naszą przedstawioną poniżej gwarancję.

Warunki gwarancji

Okres gwarancji rozpoczyna się od daty zakupu. Należy dobrze przechować oryginalny paragon. Dokument ten będzie potrzebny jako dowód zakupu. Jeśli w ciągu pięciu lat od daty zakupu produktu wystąpi wada materiałowa lub produkcyjna, dokonamy - według własnego uznania - bezpłatnej naprawy lub wymiany produktu. Realizacja świadczenia gwarancyjnego wymaga przekazania w terminie pięciu lat wadliwego urządzenia i dowodu zakupu (paragon) oraz pisemnego, krótkiego opisu rodzaju wady i daty jej wystąpienia.

Jeśli nasza gwarancja pokrywa dany defekt, otrzymają Państwo naprawiony lub wymieniony produkt. Naprawa lub wymiana produktu nie rozpoczyna nowego okresu gwarancji.

Okres gwarancji i roszczenia ustawowe z tytułu wad

Jeśli wadliwy produkt został wymieniony na nowy lub dokonano istotnych napraw, termin gwarancji biegnie od nowa od momentu dostarczenia klientowi wymienionego lub naprawionego rzeczy. W przypadku wymiany pojedynczej części należącej do reklamowanego towaru, czas gwarancji biegnie od nowa w odniesieniu do tej części. Jeżeli reklamacja w zakresie wymiany lub naprawy nie została uznana albo naprawa nie była istotna bądź konsument żądał od gwaranta działań innych niż wymiana i naprawa – okres trwania gwarancji wydłuża się o czas, przez który konsument nie mógł korzystać z towaru w związku ze złożoną reklamacją.

Wszelkie uszkodzenia lub wady występujące ewentualnie już w chwili zakupu należy zgłosić niezwłocznie po rozpakowaniu. Po upływie okresu gwarancji wszelkie naprawy są wykonywane odpłatnie.

Zakres gwarancji

Produkt został wyprodukowany starannie zgodnie z surowymi wymogami jakościowymi i przed dostarczeniem został rzetelnie skontrolowany.

Świadczenia gwarancyjne dotyczą wad materiałowych i produkcyjnych. Niniejsza gwarancja nie obejmuje części produktu podlegających normalnemu zużyciu, które należy traktować jako części zużywające się (np. Brzeszczot do cięcia drewna, Brzeszczot do cięcia metalu) lub uszkodzeń części delikatnych.

Niniejsza gwarancja traci ważność, jeśli produkt został uszkodzony, był niewłaściwie używany lub nie był konserwowany. W celu prawidłowego użytkowania produktu należy ściśle przestrzegać wszystkich wskazówek zawartych w instrukcji obsługi. Należy bezwzględnie unikać zastosowań i czynności, które są odradzane lub przed którymi ostrzega się w instrukcji obsługi.

Produkt jest przeznaczony jedynie do użytku prywatnego, a nie do użytku profesjonalnego. Gwarancja wygasa w przypadku niezgodnego z przeznaczeniem i niewłaściwego użytkowania, użycia siły oraz ingerencji, które nie zostały wykonane przez nasz autoryzowany serwis.

Realizacja świadczenia gwarancyjnego

Aby zapewnić szybkie opracowanie Państwa przypadku, należy postępować zgodnie z zamieszczonymi poniżej wskazówkami:

- Na wypadek wszelkich zapytań prosimy o zachowanie paragonu i numeru artykułu (IAN 521701_2601) jako dowodu zakupu.
- Numer artykułu znaleźć można na tabliczce znamionowej produktu. Może on być również wygrawerowany na produkcie lub znajdować się na stronie tytułowej instrukcji (po lewej stronie na dole) lub na naklejce z tyłu lub na dolnej stronie produktu.
- W razie wystąpienia błędów działania lub innych wad, należy w pierwszej kolejności skontaktować się ze wskazanym poniżej działem serwisowym **telefonicznie** lub wykorzystać nasz

formularz kontaktowy, dostępny pod adresem *parkside-diy.com* w kategorii **Serwis**.

- Produkt uznany za wadliwy mogą Państwo bezpłatnie przesłać po konsultacji z naszym działem obsługi klienta na podany adres serwisu, załączając dowód zakupu (paragon) oraz informację, na czym polega wada i kiedy wystąpiła. Aby uniknąć problemów z przyjęciem i dodatkowych kosztów, konieczne jest korzystanie wyłącznie z podanego adresu. Należy upewnić się, że przesyłka nie zostanie przesłana odpłatnie, jako przesyłka wielkogabarytowa, ekspresowa lub też jako inna przesyłka specjalna. Prosimy o odesłanie produktu wraz ze wszystkimi akcesoriami dostarczonymi w chwili zakupu i zapewnienie odpowiednio bezpiecznego opakowania transportowego.

Serwis naprawczy

W sprawie napraw, **które nie podlegają gwarancji**, należy się zwracać do Centrum Serwisowego. Centrum Serwisowe prześle Państwu odpowiedni kosztorys.

- Możemy naprawiać tylko urządzenia w odpowiednim opakowaniu i przesłane z uregulowaną opłatą pocztową.
  Wskazówka: Oczyszczone urządzenie wraz z informacją na temat uszkodzenia należy przesyłać bezpośrednio na adres podany przez Centrum Serwisowe.
- Urządzenia przesłane bez opłaty, jako towary niewymiarowe, w trybie ekspresowym lub w ramach innych typów przesyłek specjalnych, nie będą przyjmowanie.
- Przesłane, uszkodzone urządzenia utylizujemy bezpłatnie.

Service-Center

PL
Serwis Polska
Tel.: 00800 4912069
Formularz kontaktowy na
parkside-diy.com
IAN 521701_2601

Importer

Uwaga: poniższy adres nie jest adresem działu serwisowego. Najpierw skontaktuj się z podanym wyżej centrum serwisowym.

Grizzly Tools GmbH & Co. KG
Stockstädter Str. 20
63762 Großostheim
NIEMCY
www.grizzlytools.de

Części zamienne i akcesoria

Części zamienne i akcesoria można zamówić na stronie *www.grizzlytools.shop*. Jeśli w ramach procedury Państwa zamówienia pojawią się problemy, prosimy o kontakt za pośrednictwem naszego sklepu internetowego. W razie kolejnych pytań należy zwracać się do: *Service-Center, s. 39*

Nr stan.	Opis	Nr zamów.
1	Płyta podstawy	75118254
9	Dźwignia	75118255
10	Brzeszczot do cięcia drewna	13800419
11	Brzeszczot do cięcia metalu	13800420

Tłumaczenie oryginalnej deklaracji zgodności EU

Produkt: **Akumulatorowa piła szablasta**

Model: **PSSAP 20-Li E6**

Numer serii: 000001-202000

Wymieniony powyżej przedmiot niniejszej deklaracji jest zgodny z odnośnymi wymaganiami unijnego prawodawstwa harmonizacyjnego

2006/42/EC (do 2027-01-19); (EU) 2023/1230 (od 2027-01-20) • 2014/30/EU • 2011/65/EU & (EU) 2015/863 Produkt z baterią Smart PAPS 204 A1/Smart PAPS 208 A1/Smart PAPS 2012 A1/PAPP 204 A1/PAPP 208 A1: 2014/53/EU (zamiast 2014/30/EU)

Opisany powyżej przedmiot deklaracji jest zgodny z dyrektywą Parlamentu Europejskiego i Rady 2011/65/EU z dnia 8 czerwca 2011 r. w sprawie ograniczenia stosowania niektórych niebezpiecznych substancji w sprzęcie elektrycznym i elektronicznym.

Aby zapewnić zgodność, zastosowano następujące normy zharmonizowane oraz normy i przepisy krajowe:

EN 62841-1:2015/A11:2022 • EN 62841-2-11:2016/A11:2024 EN IEC 55014-1:2021 • EN IEC 55014-2:2021 • EN IEC 63000:2018 EN 62471:2008 • IEC 62471:2006 Produkt z baterią Smart PAPS 204 A1/ Smart PAPS 208 A1/Smart PAPS 2012 A1/PAPP 204 A1/PAPP 208 A1: EN 301 489-1 V2.2.3:2019 • EN 301 489-17 V3.3.1:2024 EN 300 328 V2.2.2:2019 • EN 50663:2017 • EN 62479:2010

Niniejsza deklaracja zgodności wydana zostaje na wyłączną odpowiedzialność producenta.

CE

Grizzly Tools GmbH & Co. KG
Stockstädter Str. 20
63762 Großostheim
NIEMCY
11.07.2026



Christian Frank
Upoważniony przedstawiciel dokumentacji

Turinys

Įvadas 41
Naudojimas pagal paskirtį 41
Tiekiamas rinkinys/Priedai 41
Apžvalga 41
Veikimo aprašymas 42
Techniniai duomenys 42
Saugos nurodymai 42
Saugos nurodymų apibūdinimas 42
Ženklai ir simboliai 42
Bendrieji elektrinių įrankių saugos įspėjimai 43
Švytuoklinių pjūklų naudojimo saugos nurodymai 44
Liekamieji pavojai 45
Paruošimas 45
Valdymo elementai 45
Atraminės plokštės nustatymas 45
Pjūklelio surinkimas ir išrinkimas 45
Akumuliatoriaus įkrovos lygio patikra 45
Akumuliatoriaus įkrovimas 45
Naudojimas 45
Pjovimo patarimai 45
Akumuliatoriaus įdėjimas ir išėmimas 46
Įjungimas ir išjungimas 46
Gabenimas 46
Valymas, techninė priežiūra ir laikymas 46
Valymas 46
Techninė priežiūra 46
Laikymas 46
Šalinimas ir aplinkos apsauga 46
Akumuliatorius išmeskite nekenkdami aplinkai 46
Trikčių paieška 47
Paslaugos 47
Garantija 47
Remonto paslaugos 48
Service-Center 48
Importuotojas 48
Atsarginės dalys ir priedai 48
ES atitikties deklaracijos originalo vertimas 49
Išskaidytasis brėžinys..... 79

Įvadas

Naudojimo instrukcija yra šio gaminio dalis. Prieš naudodami gaminį, susipažinkite su visais naudojimo ir saugos nurodymais. Būtinai išsaugokite naudojimo instrukciją ir perduodami gaminį tretiesiems asmenims kartu perduokite ir visus dokumentus.

Naudojimas pagal paskirtį

Prietaisas skirtas tik toliau nurodytoms reikmėms:

- Plastikui, medienai ir lengviesiems metalams pjauti, naudojant tvirtą atramą.
- Eksploatuoti tik sausose patalpose.

Atkreipkite dėmesį į informaciją apie pjovimo diskų tipus.

Prietaisą naudojant bet kokiems kitokiems šioje naudojimo instrukcijoje aiškiai nenurodytiems tikslams, prietaisas gali kelti didelį pavojų naudotojui ir sugesti. Prietaisą valdantis ar jį naudojantis asmuo atsako už nelaimingus atsitikimus ar žalą, padarytą kitiems žmonėms arba jų turtui. Prietaisas skirtas neprofesionaliems naudotojams. Jis neskirtas komerciniams nuolatinio naudojimo tikslams. Naudojant komerciniams tikslams, garantija negalioja. Gamintojas neatsako už žalą, patirtą prietaisą naudojant ne pagal paskirtį arba netinkamai.

Tiekiamas rinkinys/Priedai

Išpakuokite įrankį ir patikrinkite tiekiamą rinkinį.

yra tiekiamame rinkinyje

Tiekiamame rinkinyje nėra

Tinkamai pašalinkite pakuotės medžiagas.

Apžvalga

Prietaiso paveikslėlius rasite priekiniame ir galiniame išskleidžiamajame puslapyje.

1 Atraminė plokštė
2 Griebtuvas
3 Šviesos diodų darbinė lemputė
4 Papildoma rankena
5 Įjungiklis / išjungiklis
6 Jungiklio užraktas
7 Rankena
8 Akumuliatoriaus laikiklis
9 Svirtis
10 Pjūklelis medienai pjauti
11 Pjūklelis metalui pjauti
12 Lagaminas

(C pav.)

13 Akumuliatoriaus atlaisvinimo mygtukas
14 Mygtukas (Įkrovos lygio indikatorius)
15 Akumuliatorius
16 Įkrovos lygio indikatorius

(C pav.)

17 Kroviklis

Veikimo aprašymas

Šis prietaisas – tai rankinis pjūklas su pirmyn ir atgal judančiu pjovimo disku.

Valdymo elementų paskirtis aprašyta toliau.

Techniniai duomenys

Akumuliatorinis tiesinis pjūklas ..... PSSAP 20-Li E6

Vardinė įtampa *U* ..... 20 V ⎓

Apsaugos laipsnis IPX0

Svoris (be akumuliatoriaus) ..... ≈1,6 kg

Eigos greitis tuščiąja eiga ..... 0–3000 min^{-1}

Pjūklelio eiga ..... 22 mm

Pjūvio gylis*

- medis ..... ≤ 150 mm
- plienas ..... ≤ 15 mm
- spalvotasis metalas ..... ≤ 20 mm
- metalinis vamzdis ..... ≤ 100 mm

Garso slėgio lygis (L_{pA}) ..... 84,3 dB; K_{pA}=5 dB

Garso galios lygis (L_{WA})

- išmatuotas ..... 92,3 dB; K_{WA}=5 dB

Vibracija (a_h): medinė sija ..... 9,117 m/s^2; K=1,5 m/s^2

Vibracija (a_h): lenta ..... 7,947 m/s^2; K=1,5 m/s^2

Akumuliatorius ..... Li-Ion

Temperatūra ..... Maks. 50 °C

- Įkraunant ..... 4–40 °C
- Naudojimas ..... 4–50 °C
- Laikymas ..... 15–25 °C

„PARKSIDE Performance Smart“ akumuliatorius Smart PAPS 204 A1/Smart PAPS 208 A1/Smart PAPS 2012 A1/PAPP 204 A1/ PAPP 208 A1

- dažnių juosta ..... 2400–2483,5 MHz
- perdavimo galia ..... ≤ 20 dBm

*priklauso nuo įdėto pjūklelio

⚠ **ATSARGIAI!** Klausos pažeidimas! Dėvėkite klausos apsaugos priemonę.

Triukšmo ir vibracijos vertės nustatytos vadovaujantis atitikties deklaracijoje nurodytais standartais ir nuostatomis.

Nurodytos vibracijų bendroji vertė ir spinduliuojamojo triukšmo vertė išmatuotos standartiniu matavimo metodu ir gali būti naudojamos vienam elektriniam įrankiui su kitu palyginti. Nurodytomis vibracijų bendrąja verte ir spinduliuojamojo triukšmo verte taip pat galima vadovautis preliminariai vertinant poveikį.

⚠ **ĮSPĖJIMAS!** Praktiškai naudojant elektrinį įrankį, vibracijų spinduliuotė ir spinduliuojamasis triukšmas gali skirtis nuo nurodytos vertės – tai priklauso nuo elektrinio įrankio naudojimo būdo. Įvertinus vibracijų poveikį praktinėmis naudojimo sąlygomis, būtina nustatyti saugos priemones dirbančiajam apsaugoti (čia reikia atsižvelgti į visas įrankio naudojimo ciklo dalis, pvz., laikotarpius, kai elektrinis įrankis yra išjungtas, ir laikotarpius, kai įrankis įjungtas, tačiau veikia nenaudojamas).

X 20 V TEAM

Įrankis yra „**X 20 V TEAM**“ serijos dalis, jį galima naudoti su „**X 20 V TEAM**“ serijos akumuliatoriais. „**X 20 V TEAM**“ serijos akumuliatorius galima įkrauti tik „**X 20 V TEAM**“ serijos krovikliais.

Rekomenduojame šį įrankį naudoti tik su toliau išvardytais akumuliatoriais: PAP 20 B1, PAP 20 B3, Smart PAPS 204 A1, Smart PAPS 208 A1, Smart PAPS 2012 A1, PAP 202 A1, PAP 204 A1, PAPP 204 A1, PAPP 208 A1

Rekomenduojame šiuos akumuliatorius įkrauti toliau išvardytais krovikliais: PLG 20 A3, PLG 20 A4, PLG 20 C1, PLG 20 C2, PLG 20 C3, PLG 201 A1, PDSLG 20 A1, PDSLG 20 B1, PDSLG 20 B2, Smart PLGS 2012 A1

Akumuliatorius ir kroviklio techniniai duomenys: žr. atskirą instrukciją.

Saugos nurodymai

Šiame skirsnyje aprašyti pagrindiniai prietaiso naudojimo saugos nurodymai.

⚠ **ĮSPĖJIMAS!** Netinkamai elgiantis su akumuliatoriumi gali būti sužaloti žmonės ir patirta materialinės žalos. Atkreipkite dėmesį į saugos bei įkrovimo ir tinkamo naudojimo nurodymus, kuriuos rasite savo akumuliatoriaus ir **X 20 V TEAM** serijos kroviklio naudojimo instrukcijoje. Išsamų įkrovimo aprašymą ir daugiau informacijos rasite šioje atskiroje naudojimo instrukcijoje.

Saugos nurodymų apibūdinimas

⚠ **PAVOJUS!** Nesilaikant šio saugos nurodymo, įvyks nelaimingas atsitikimas. Naudotojas patirs sunkių arba mirtinų kūno sužalojimų.

⚠ **ĮSPĖJIMAS!** Nesilaikant šio saugos nurodymo, gali įvykti nelaimingas atsitikimas. Naudotojas gali patirti sunkių arba mirtinų kūno sužalojimų.

⚠ **ATSARGIAI!** Nesilaikant šio saugos nurodymo, įvyks nelaimingas atsitikimas. Naudotojas gali patirti lengvų arba vidutinio sunkumo kūno sužalojimų.

NUORODA! Nesilaikant šio saugos nurodymo, įvyks nelaimingas atsitikimas. Dėl to galima patirti materialinės žalos.

Ženklai ir simboliai

Piktogramos ant įrankio



Perskaitykite naudojimo instrukciją



Elektrinių įrankių neišmeskite su buitinėmis atliekomis.

Piktogramos naudojimo instrukcijoje


Išsamios naudojimo instrukcijos


Dėmesio!


Mūvėkite apsaugines pirštines


Prieš kaip nors tvarkydami įrankį išimkite akumuliatorių!


Paspauskite


Akumuliatoriaus įkrovos lygio patikra


Akumuliatoriaus įkrovimas



Nelaikykite akumuliatoriaus ilgesnį laiką tiesioginiuose saulės spinduliuose ar aukštesnėje nei 50 °C temperatūroje. Ypač jo nedėkite ant radiatorių arba transporto priemonėse.


Laikykite sausoje vietoje


Vaikams nepasiekiamoje vietoje


Prieš padėdami ilgesniam laikui, išimkite iš prietaiso akumuliatorių (vadovaukitės atskira akumuliatoriaus ir kroviklio naudojimo instrukcija)



Laikykite švarioje, nuo dulkių ir šalčio apsaugotoje vietoje

Bendrieji elektrinių įrankių saugos įspėjimai

⚠ ĮSPĖJIMAS! Perskaitykite visus saugos įspėjimus, instrukcijas, iliustracijas ir specifikacijas, pridedamas prie šio elektrinio įrankio. Jei nesilaikysite visų toliau pateiktų instrukcijų, galite patirti elektros smūgį, sukelti gaisrą ir (arba) sunkiai susižeisti. **Išsaugokite visus įspėjimus ir instrukcijas, kad galėtumėte pasinaudoti ateityje.**

Įspėjimuose vartojama sąvoka „elektrinis įrankis“ reiškia iš tinklo (su laidu) arba iš akumuliatoriaus (be laido) maitinamą elektrinį įrankį.

1 **DARBO VIETOS SAUGA**

a) **Užtikrinkite, kad darbo vieta būtų švari ir gerai apšviesta.** Netvarkingose ar tamsiose vietose gali įvykti nelaimingi atsitikimai.

b) **Nedirbkite su elektriniais įrankiais potencialiai sprogioje aplinkoje, pvz., esant degių skysčių, dujų ar dulkių.** Elektriniai įrankiai kelia kibirkštis, nuo kurių gali užsidegti dulkės arba dūmai.

c) **Dirbdami su elektriniu įrankiu saugokite vaikus ir pašalinius asmenis.** Dėl išsiblaškymo galite nesuvaldyti.

2 **ELEKTROS SAUGA**

a) **Elektrinių įrankių kištukai turi tikti elektros lizdui. Niekada jokiu būdu nekeiskite kištuko. Nenaudokite adapterio kištukų su įžemintais elektriniais įrankiais.** Nepakeisti kištukai ir tinkami elektros lizdai sumažina elektros smūgio pavojų.

b) **Venkite kūno sąlyčio su įžemintais paviršiais, pvz., vamzdžiais, radiatoriais, viryklėmis ir šaldytuvais.** Jei jūsų kūnas yra įžemintas, padidėja elektros smūgio pavojus.

c) **Saugokite elektrinius įrankius nuo lietaus ar drėgmės poveikio.** Jei į elektrinį įrankį patenka vandens, padidėja elektros smūgio pavojus.

d) **Nenaudokite laido netinkamai. Niekada nenaudokite laido elektriniam įrankiui nešti, traukti ar atjungti. Saugokite laidą nuo karščio, alyvos, aštrių kraštų ar judančių dalių.** Pažeisti arba susipynę laidai padidina elektros smūgio pavojų.

e) **Jei elektrinį įrankį naudojate lauke, naudokite prailgintuvą, tinkamą naudoti lauke.** Naudojant lauke naudoti tinkamą laidą, sumažėja elektros smūgio pavojus.

f) **Jei elektrinio įrankio naudojimas drėgnose patalpose yra neišvengiamas, naudokite maitinimo šaltinį, apsaugotą liekamosios srovės įtaisu (LSĮ).** Naudojant LSĮ sumažėja elektros smūgio pavojus.

3 **ASMENINĖ SAUGA**

a) **Būkite budrūs, žiūrėkite, ką darote, ir dirbdami su elektriniu įrankiu vadovaukitės sveika nuovoka. Nenaudokite elektrinio įrankio, kai esate pavargę arba apsvaigę nuo narkotikų, alkoholio ar vaistų.** Dėl neatsargumo dirbant su elektriniais įrankiais galima rimtai susižeisti.

b) **Naudokite asmenines apsaugos priemones. Visada dėvėkite akių apsaugos priemones.** Tinkamomis sąlygomis naudojamos apsauginės priemonės, pvz., kaukė nuo dulkių, neslystantis apsauginiai batai, šalmas ar klausos apsauga, padeda sumažinti sužeidimų skaičių.

c) **Užkirskite kelią netyčiniam įjungimui. Prieš prijungdami įrankį prie maitinimo šaltinio ir (arba) akumuliatoriaus, imdami jį į rankas arba nešdami, įsitikinkite, kad jungiklis yra išjungtas.** Nešant elektrinius įrankius su pirštu ant jungiklio arba įjungiant elektrinius įrankius su įjungtu jungikliu galimi nelaimingi atsitikimai.

d) **Prieš įjungdami elektrinį įrankį nuimkite reguliavimo raktus ar veržliarakčius.** Ant besisukančios elektrinio įrankio dalies paliktas veržliaraktis ar raktas gali sužaloti.

e) **Nesiekite per toli. Visada užtikrinkite, kad būtų tinkamas pagrindas ir būtumėte pusiausvyroje.** Tai leidžia geriau valdyti elektrinį įrankį netikėtose situacijose.

f) **Tinkamai apsirenkite. Nedėvėkite laisvų drabužių ar papuošalų. Saugokite plaukus ir drabužius nuo ju-**

dančių dalių. Laisvi drabužiai, papuošalai ar ilgi plaukai gali būti įtraukti į judančias dalis.

g) **Jei yra dulkių ištraukimo ir surinkimo įrenginių prijungimo įtaisai, įsitikinkite, kad jie tinkamai prijungti ir naudojami.** Naudojant dulkių nusiurbimo sistemą galima sumažinti su dulkėmis susijusius pavojus.

h) **Neleiskite, kad dėl dažno naudojimosi įrankiais įgytos patirties taptumėte pernelyg savimi pasitikintys ir nepaisytumėte įrankių saugos principų.** Neatsargus veiksmas per sekundės dalį gali sukelti rimtų sužalojimų.

4 **ELEKTRINIŲ ĮRANKIŲ NAUDOJIMAS IR PRIEŽIŪRA**

a) **Nenaudokite elektrinio įrankio su jėga. Darbui naudokite tinkamą elektrinį įrankį.** Tinkamu elektriniu įrankiu atliksite darbą geriau ir saugiau, tokiu greičiu, kuriam jis buvo sukurtas.

b) **Nenaudokite elektrinio įrankio, jei jungiklis jo neįjungia ir neišjungia.** Bet koks elektrinis įrankis, kurio negalima valdyti jungikliu, yra pavojingas ir turi būti remontuojamas.

c) **Prieš atlikdami reguliavimą, keisdami priedus ar laikydami elektrinius įrankius, atjunkite kištuką nuo maitinimo šaltinio ir (arba) išimkite akumuliatorių iš elektrinio įrankio, jei jis yra išimamas.** Šios prevencinės saugos priemonės sumažina netyčinio elektrinio įrankio įjungimo riziką.

d) **Laikykite nenaudojamus elektrinius įrankius vaikams nepasiekiamoje vietoje ir neleiskite jais naudotis asmenims, kurie nėra susipažinę su elektriniu įrankiu ar šiomis instrukcijomis.** Neapmokytų naudotojų naudojami elektriniai įrankiai yra pavojingi.

e) **Prižiūrėkite elektrinius įrankius ir priedus. Patikrinkite, ar judančios dalys nėra neteisingai suderintos arba sujungtos, ar nėra sulūžusių dalių, ar nėra kitų sąlygų, galinčių turėti įtakos elektrinio įrankio veikimui. Jei elektrinis įrankis yra pažeistas, prieš naudodami sutaisykite.** Daug nelaimingų atsitikimų įvyksta dėl netinkamai prižiūrimų elektrinių įrankių.

f) **Užtikrinkite, kad pjovimo įrankiai būtų aštrūs ir švarūs.** Prižiūrėkite, kad pjovimo įrankiai būtų aštrūs ir švarūs.

g) **Elektrinį įrankį, priedus, antgalius ir kt. naudokite vadovaudamiesi šiomis instrukcijomis ir atsižvelgdami į darbo sąlygas bei atliekamus darbus.** Naudodami elektrinį įrankį ne pagal paskirtį, galite sukelti pavojingą situaciją.

h) **Rankenos ir suėmimo paviršiai turi būti sausi, švarūs, be alyvos ir riebalų.** Neįmanoma saugiai dirbti įrankiu ir valdyti jį netikėtose situacijose kai rankenos ir paėmimo paviršiai yra slidūs.

5 **AKUMULIATORINIO ĮRANKIO NAUDOJIMAS IR PRIEŽIŪRA**

a) **Įkraukite tik gamintojo nurodytu įkrovikliu.** Vienam akumuliatoriaus tipui tinkamas įkroviklis, naudojamas su kito tipo akumuliatoriumi, gali kelti gaisro pavojų.

b) **Elektrinius įrankius naudokite tik su specialiai tam skirtais akumuliatoriais.** Naudodami kitus akumuliatorius galite susižeisti ir sukelti gaisrą.

c) **Kai akumuliatorius nenaudojamas, laikykite jį atokiau nuo kitų metalinių daiktų, pvz., segtukų, monetų, raktų, vinių, varžtų ar kitų smulkių metalinių daiktų, galinčių sujungti vieną gnybtą su kitu.** Trumpas akumuliatoriaus gnybtų sujungimas gali sukelti nudegimus arba gaisrą.

d) **Netinkamai naudojant, iš akumuliatoriaus gali ištekėti skysčio; venkite sąlyčio. Atsitiktinai prisilietus, nuplaukite vandeniu. Skysčiui patekus į akis, kreipkitės į gydytoją.** Iš akumuliatoriaus išsiliejęs skystis gali sudirginti arba nudeginti.

e) **Nenaudokite pažeisto ar pakeisto akumuliatoriaus ar įrankio.** Pažeisti ar pakeisti akumuliatoriai gali veikti nenuspėjamai, todėl gali kilti gaisras, sprogimas ar sužeidimų pavojus.

f) **Nepalikite akumuliatoriaus ar įrankio ugnies ar pernelyg aukštos temperatūros poveikyje.** Ugnis arba aukštesnė nei 130 °C temperatūra gali sukelti sprogimą.

g) **Laikykitės visų įkrovimo instrukcijų ir neįkraukite akumuliatoriaus ar įrankio už instrukcijose nurodyto temperatūros diapazono ribų.** Netinkamas įkrovimas arba įkrovimas už nurodyto temperatūros diapazono ribų gali sugadinti akumuliatorių ir padidinti gaisro pavojų.

6 **APTARNAVIMAS**

a) **Elektrinio įrankio techninę priežiūrą atlieka kvalifikuotas remontininkas, kuris naudoja tik tapačias atsargines dalis.** Taip užtikrinama elektrinio įrankio sauga.

b) **Pažeistų akumuliatorių negalima aptarnauti.** Akumuliatorių blokų techninę priežiūrą turi atlikti tik gamintojas arba įgalioti techninės priežiūros paslaugų teikėjai.

Švytuoklinių pjūklų naudojimo saugos nurodymai

- **Elektrinį įrankį laikykite už izoliuotų suėmimo paviršių, kai atliekate operaciją, kurios metu pjovimo reikmenys gali liesti paslėptus laidus.** Pjovimo priedai, kuries liečia įtampą turinį laidą, gali įelektrinti atviras metalines elektrinio įrankio dalis, o operatorių gali ištikti elektros smūgis.
- **Naudokite spaustuvus arba kitą patogų metodą, kad pritvirtintumėte ir laikytumėte ruošinį ant stabilios platformos.** Jei ruošinį laikysite ranka arba prispaudę prie kūno, jis bus nestabilus ir galite prarasti kontrolę.
- **Naudokite tik PARKSIDE rekomenduojamus priedus.** Netinkami priedai gali sukelti elektros smūgį arba gaisrą.

Kiti švytuoklinių pjūklų naudojimo saugos nurodymai

- **Rankas laikykite atokiai nuo pjovimo zonos.** Nekiškite rankų po ruošiniu. Prisilietus prie pjūklelio kyla pavojus susižaloti.
- **Prie ruošinio glauskite tik įjungtą elektrinį įrankį.** Antraip papildomam darbo įrankiui ruošinyje persikreipus gali įvykti atatranka.
- **Pasirūpinkite, kad pjaunant atraminė plokštė būtų gerai prigludusi.** Persikreipęs pjūklelis gali lūžti arba sukelti atatranką.

- **Baigę pjauti, elektrinį įrankį išjunkite, o pjūklelį iš pjūvio vietos ištraukite tik jam visiškai sustojus.** Taip išvengsite atatrankos ir galėsite saugiai padėti elektrinį įrankį.
- **Naudokite tik neapgadintus ir nepriekaištingos būklės pjūklelius.** Sulankstyti ar atšipę pjūkleliai gali lūžti, nekokybiškai pjauti arba sukelti atatranką.
- **Išjungę įrankį, nestabdykite pjūklelio prispausdami jį šonu prie kokio nors paviršiaus.** Taip tik apgadinsite ar sulaužysite pjūklelį arba sukelsite atatranką.
- **Veikiančiu pjūklu nesilieskite prie daiktų ar žemės.** Kyla atatrankos pavojus.
- **Dirbdami elektrinį įrankį tvirtai laikykite abiem rankomis ir tvirtai stovėkite.** Elektrinį įrankį valdydami dviem rankomis dirbsite saugiau.
- **Pjūkleliui persikreipus, nedelsdami išjunkite įrankį. Praplėskite pjūvio vietą ir atsargiai ištraukite pjūklelį.** Elektrinis įrankis gali tapti nevaldomas.
- **Naudokite tinkamus detektorius, kad nustatytumėte, ar nėra paslėptų tiekimo linijų, arba susisiekite su vietine komunalinių paslaugų įmone.** Prisilietimas prie maitinimo laidų gali sukelti gaisrą ir elektros smūgį. Dujų vamzdžių pažeidimas gali sukelti sprogimą. Trūkę vandentiekio vamzdžiai padarys žalos turtui.
- **Visada palaukite, kol elektrinis įrankis visiškai sustoja, ir tik tada padėkite ant žemės.** Taikomas įrankis gali užstrigti ir jūs galite prarasti elektrinio įrankio valdymą.

Liekamieji pavojai

Liekamieji pavojai išlieka net ir naudojant šį įrankį pagal nurodymus. Dėl šio įrankio sąrankos ir konstrukcijos gali kilti šie pavojai:

- Klausos pažeidimo pavojus, jei nenaudojama tinkama klausos apsaugos priemonė.
- Žalos sveikatai pavojus dėl plaštakų ir rankų vibracijos, jei įrankis naudojamas ilgesnį laiką, netinkamai naudojamas ar netinkamai techniškai prižiūrimas.
- Įsipjovimai

⚠ ĮSPĖJIMAS! Įrankiui veikiant sukuriamo elektromagnetinio lauko keliamas pavojus. Tam tikromis aplinkybėmis laukas gali neigiamai veikti aktyviuosius arba pasyviuosius medicininius implantus. Kad sumažėtų pavojus sunkiai arba mirtinai susižaloti, prieš naudojant įrankį asmenims su medicininiais implantais rekomenduojame pasikonsultuoti su savo gydytoju ir medicininio implanto gamintoju.

Paruošimas

⚠ ĮSPĖJIMAS! Pavojus susižaloti įrankiui netikėtai pradėjus veikti. Akumuliatorių į įrankį įdėkite tik tada, kai įrenginys bus visiškai parengtas naudoti.

Valdymo elementai

Prieš pirmą naudodami patikrinkite, ar visos jau surinktos dalys tvirtai laikosi ir susipažinkite su valdymo elementais.

- **Įjungiklis / išjungiklis (5)**
  - Įjungimas: paspauskite
  - Tolydus eigos dažnio reguliavimas: Kuo stipriau spausite įjungimo / išjungimo jungiklį, tuo didesnis bus eigos dažnis.
  - Išjungimas: atleiskite
- **Jungiklio užraktas (6)**
  - Atblokavimas: spaudžiant
  - Užblokavimas: atleidžiant

Atraminės plokštės nustatymas

Keitimo

- Pavojus susižaloti! Nuimkite pjovimo diską **(10, 11)**.
- **⚠ ĮSPĖJIMAS!** Niekada nenaudokite prietaiso be atraminės plokštės **(1)**.

Veiksmai

→ žr. (A pav.)

Pjūklelio surinkimas ir išrinkimas

Keitimo

- Pjovimo diskas yra su ½" universaliąja tvirtinamąja dalimi.
- Įsitikinkite, kad pjovimo diskas **(10, 11)** tinkamai įtvirtintas ir dantukai nukreipti žemyn.

Veiksmai

→ žr. (B pav.)

Akumuliatoriaus įkrovos lygio patikra

→ žr. (C pav.)

spalva	Prasmė
žalias	Akumuliatorius įkrautas
oranžinis	Akumuliatorius iš dalies įkrautas
raudonas	Akumuliatorių reikia įkrauti

Akumuliatoriaus įkrovimas

Keitimo

- Nelaikykite akumuliatoriaus ilgesnį laiką tiesioginiuose saulės spinduliuose ar > 50 °C temperatūroje. Ypač jo nedėkite ant radiatorių arba transporto priemonėse.
- Žr. ir kroviklio naudojimo instrukciją.

→ žr. (C pav.)

Naudojimas

Pjovimo patarimai

Bendrieji nurodymai

- Nenaudokite atšipusių, sulankstytų ar kitaip apgadintų pjūklo geležčių.

- Prieš pjaudami patikrinkite, ar ruošinyje nėra nematomų pašalinių daiktų, pvz., vinių, varžtų. Pašalinkite juos.
- Naudokite tik pjūklelius su tokiu pačiu pjūklelio kotu, kaip kartu tiekiamas pjūklelis.
- Įrankį tvirtai laikykite už rankenos.
- Atraminę plokštę uždėkite ant ruošinio.
- Nespauskite per stipriai pjovimo kryptimi. Leiskite prietaisui dirbti pačiam.
- Pjūklo geležtei persikreipus, nedelsdami išjunkite įrankį. Praplėskite pjūvio vietą ir atsargiai ištraukite pjūklelį.
- Prieš padėdami prietaisą, jį išjunkite ir palaukite, kol jis visiškai sustos.
- Dirbdami visada stovėkite pjūklo šone.
- Dirbdami venkite per didelės įrankio apkrovos.

Įleistiniai pjūviai

Sąlygos

- Minkštos medžiagos, pvz., mediena, akytasis betonas, gipskartonis ir pan.

Veiksmai

1 Įrankį atraminės plokštės **(1)** apatine briauna uždėkite ant ruošinio. Pjovimo diskas **(10)** nesiliečia prie ruošinio.
2 Įleiskite pjovimo diską **(10)** į ruošinį, įrankį lenkdami į priekį, kol įrankis taps vertikalus.
3 Pjaukite išilgai norimos pjūvio linijos.

Akumuliatoriaus įdėjimas ir išėmimas

→ žr. (D pav.)

Įjungimas ir išjungimas

Keitimo

- Eigos greitį galima reguliuoti tolygiai. Kuo stipriau spausite įjungimo / išjungimo jungiklį **(5)**, tuo didesnis bus eigos greitis.
- Pjovimo diską iš pjūvio vietos ištraukite tik tada, kai jis visiškai sustos.
- Šviesos diodų darbinė lemputė **(3)**
  START → Šviesos diodų darbinė lemputė įsijungia
  STOP → Šviesos diodų darbinė lemputė užgęsta maždaug po 10 sekundžių nuo išjungimo

Veiksmai

→ žr. (E pav.)

Gabenimas

Keitimo

- Išjunkite įrankį.
- Įsitikinkite, kad visos judamosios dalys visiškai sustojo.
- Išimkite akumuliatorių.
- Nuimkite papildomą darbo įrankį.
- Prietaisą visada neškite už rankenos.

Valymas, techninė priežiūra ir laikymas

⚠ ĮSPĖJIMAS! Pavojus susižaloti įrankiui netikėtai pradėjus veikti. Saugokitės atlikdami techninės priežiūros ir valymo darbus. Išjunkite įrankį ir ištraukite tinklo kištuką iš elektros lizdo.

Šioje instrukcijoje neaprašytus taisymo ir techninės priežiūros darbus paveskite mūsų klientų aptarnavimo tarnybai. Naudokite tik originalias atsarginės dalis.

Valymas

→ žr. F pav.

Techninė priežiūra

Prietaisui techninės priežiūros nereikia.

Laikymas

→ žr. (G pav.)

Šalinimas ir aplinkos apsauga

Išimkite akumuliatorių iš įrankio ir įrankį, akumuliatorių, priedus bei pakuotę atiduokite perdirbti nedarydami žalos aplinkai.



Elektrinių įrankių neišmeskite su buitinėmis atliekomis.

Perbrauktos šiukšliadėžės su ratukais simbolis reiškia, kad pasibaigus šio gaminio naudojimo laikui jo negalima išmesti kaip nerūšiuotų komunalinių atliekų.

Direktyva 2012/19/ES dėl elektros ir elektroninės įrangos atliekų:

Vartotojus įstatymai įpareigoja nebenaudojamus elektrinius ir elektroninius prietaisus pristatyti pakartotinai perdirbti nedarant žalos aplinkai. Taip užtikrinama, kad jie bus perdirbti tausojant aplinką ir išteklius.
Priklausomai nuo direktyvos įgyvendinimo šalies teisės aktuose, įrankį galite pašalinti taip:

- grąžinti pardavimo vietoje,
- pristatyti į oficialią surinkimo vietą,
- grąžinti gamintojui / platintojui.

Tai netaikoma senų įrankių priedams ir pagalbinėms priemonėms be elektrinių dalių.

Akumuliatorius išmeskite nekenkdami aplinkai



Akumuliatoriaus neišmeskite su buitinėmis atliekomis, nemeskite į ugnį (gali sprogti) ar į vandenį. Iš pažeistų akumuliatorių išsiskyrę nuodingi garai ar skysčiai gali pakenkti aplinkai ir jūsų sveikatai.

Sugedusius arba netinkamus naudoti akumuliatorius privalote pašalinti nekenkdami aplinkai.

- Neardykite akumuliatorių ir stenkitės jų mechaniškai nepažeisti. Kyla trumpojo jungimo pavojus ir gali išsiskirti kvėpavimo takus dirginančių garų.

- Saugos sumetimais akumuliatoriai, prieš juos pašalinant, turėtų būti iškrauti.
- Užklijuokite polius, kad neįvyktų trumpasis įungimas.
- Akumuliatorius pašalinkite pristatydami į prekyvietę ar surinkimo punktą.
- **Apgadinti akumuliatoriai**
  Su išoriškai apgadintais akumuliatoriais elkitės ypač atsargiai!
- Apgadintų akumuliatorių nelieskite plikomis rankomis.
- Jei polių užklijuoti negalite, kiekvieną atskirą akumuliatorių įdėkite į plastikinį maišelį.
- Kiekvieną atskirą apgadintą akumuliatorių įdėkite į nedegią, uždaromą talpyklą, į kurią dar būtų galima priberti smėlio.
- Apgadintus akumuliatorius pristatykite į surinkimo punktą, kuriame dirba specialistai.

Trikčių paieška

Toliau pateikta lentelė padės pašalinti nedideles triktis:

Problema	Galima priežastis	Trikčių šalinimas
Įrenginys neįsijungia	Įjungimo / išjungimo jungiklis **(5)** sugedo	Kreipkitės į klientų aptarnavimo tarnybą.
	Sugedo variklis	Kreipkitės į klientų aptarnavimo tarnybą.
Prietaisas veikia su pertrūkiais	Viduje atsilaisvino kontaktas	Kreipkitės į klientų aptarnavimo tarnybą.
Įrankis silpnai pjauna	Pjovimo diskas **(10, 11)** netinka apdirbamam ruošiniui	Įdėkite tinkamą pjovimo diską **(10, 11)** .
	Pjovimo diskas **(10, 11)** atšipo	Įdėkite naują pjovimo diską **(10, 11)** .
	Parinktas netinkamas pjovimo greitis	Priderinkite pjovimo greitį
Pjovimo diskas greitai atšimpa	Pjovimo diskas **(10, 11)** netinka apdirbamam ruošiniui	Įdėkite tinkamą pjovimo diską **(10, 11)** .
	Per didelis pjovimo greitis	Pjaukite lėčiau
	Įrankis per stipriai spaudžiamas	Spauskite silpniau

Paslaugos

Garantija

Gerbiamasis pirkėjau,

Šiam gaminiui suteikiama 5 metų garantija nuo pirkimo dienos. Jei išryškėtų šio gaminio trūkumų, gaminio pardavėjas užtikrina jums teisės aktais reglamentuojamas teises. Toliau išdėstytomis mūsų garantijos teikimo sąlygomis šios jūsų teisės aktais reglamentuojamos teisės neapribojamos.

Garantijos sąlygos

Garantinis laikotarpis pradedamas skaičiuoti nuo pirkimo dienos. Būtinai išsaugokite originalų kasos čekį. Jo reikia kaip pirkimo dokumento. Jei per penkerius metus nuo šio gaminio pirkimo datos išryškėtų medžiagų ar gamybos trūkumų, gaminį savo nuožiūra nemokamai sutaisysime arba pakeisime. Norint pasinaudoti šia garantija, sugedusį gaminį ir pirkimo dokumentą (kasos čekį) būtina pateikti penkerių metų laikotarpiu trumpai aprašius trūkumą ir nurodžius trūkumo atsiradimo laiką.

Jei trūkumui taikoma mūsų garantija, grąžinsime pataisytą arba pristatysime naują gaminį. Pataisius arba pakeitus gaminį, garantijos teikimo laikotarpis nepratęsiamas.

Garantijos galiojimo trukmė ir įstatyme nustatytos pretenzijos dėl defektų

Garantijos teikimo laikotarpiu suteikus garantinių paslaugų, garantijos teikimo laikotarpis nepratęsiamas. Tokia pati sąlyga taikoma ir pakeistoms bei pataisytoms dalims. Apie įsigyto gaminio pažeidimus ir trūkumus būtina pranešti vos išpakavus gaminį. Pasibaigus garantijos teikimo laikotarpiui, už remonto darbus imamas mokestis.

Garantijos taikymo apimtis

Produktas gaminamas laikantis griežtų kokybės reikalavimų ir rūpestingai patikrinamas prieš jį išsiunčiant.

Garantija taikoma tik medžiagų arba gamybos trūkumams. Ši garantija netaikoma įprastai dylančioms gaminio dalims, priskiriamoms prie susidėvinčių dalių kategorijos (pvz., Pjūklelis medienai pjauti, Pjūklelis metalui pjauti), o taip pat lūžtančių (dužių) dalių pažeidimams.

Ši garantija netaikoma, jei gaminys apgadinamas, netinkamai naudojamas ar techniškai prižiūrimas. Gaminys tinkamai naudojamas tik tada, kai tiksliai laikomasi visų naudojimo instrukcijoje pateiktų nurodymų. Gaminį draudžiama naudoti tokiais tikslais ar būdais, kurie nerekomenduojami naudojimo instrukcijoje arba dėl kurių joje įspėjama.

Gaminys skirtas tik asmeninio, o ne komercinio naudojimo reikmėms. Garantija netaikoma piktnaudžiavimo, netinkamo naudojimo atvejais, jei naudojama jėga ir jei gaminį remontuoja ne mūsų įgaliotoji klientų aptarnavimo tarnyba.

Naudojimasis garantija

Kad galėtume greitai apdoroti jūsų prašymą, vadovaukitės toliau pateikiamais nurodymais:

- Kreipdamiesi kokiu nors klausimu dėl gaminio, kaip pirkimo dokumentą turėkite kasos čekį ir žinokite gaminio numerį (IAN 521701_2601).
- Gaminio numerį rasite gaminio duomenų lentelėje, išgraviruotą ant gaminio, nurodytą ant naudojimo instrukcijos viršelio (apačioje kairėje) arba užklijuotą gaminio galinėje pusėje ar apačioje.
- Jei išryškėtų gaminio veikimo ar kitokių trūkumų, pirmiausia **telefonu** arba pasinaudokite **mūsų pasiteiravimo forma**, kurią rasite *parkside-diy.com* **Aptarnavimas** kreipkitės į toliau nurodytą klientų aptarnavimo centrą.
- Sugedusiu pripažintą gaminį, suderinę su mūsų klientų aptarnavimo centru, o taip pat pridėję pirkimo dokumentą (kasos čekį) ir nurodę trūkumą bei jo atsiradimo laiką, galėsite nemokamai išsiųsti jums nurodytu techninės priežiūros tarnybos adresu. Kad ji priimtų gaminį ir neturėtumėte papildomų išlaidų, gaminį siųskite tik jums nurodytu adresu. Pasirūpinkite, kad už gaminį nereikėtų mokėti mokesčių, jis nebūtų didelių gabaritų, siunčiamas kaip skubus siuntinys ar kitoks specialus krovinys. Prie siunčiamo produkto pridėkite visus įsigyjant įrankį pristatytus priedus ir pasirūpinkite pakankamai saugia transportavimo pakuote.

Remonto paslaugos

Dėl remonto darbų, **kuriems netaikoma garantija**, kreipkitės į klientų aptarnavimo tarnybą. Ji mielai parengs jums išlaidų sąmatą.

- Galime pasirūpinti tik tinkamai supakuotais prietaisais, kurių pašto išlaidos yra apmokėtos.
  Nurodymas: nuvalytą prietaisą, nurodę trūkumą, atsiųskite klientų aptarnavimo tarnybos nurodytu adresu.
- Nepriimame prietaisų, už kuriuos reikia mokėti mokesčius, o taip pat didelių gabaritų, kaip skubi siunta ar kitoks specialus krovinys atsiųstų prietaisų.
- Jūsų atsiųstus sugedusius prietaisus pašalinsime nemokamai.

Service-Center

LT

Paslaugos Lietuva
Tel.: 0800 33062
Kontaktinė forma
parkside-diy.com
IAN 521701_2601

Importuotojas

Prašome atkreipti dėmesį, kad šis adresas nėra klientų aptarnavimo tarnybos adresas. Pirmiausia susisiekite su pirmiau nurodyta klientų aptarnavimo tarnyba.

Grizzly Tools GmbH & Co. KG
Stockstädter Str. 20
63762 Großostheim
VOKIETIJA
www.grizzlytools.de

Atsarginės dalys ir priedai

Atsarginių dalių ir priedų galite įsigyti *www.grizzlytools.shop*. Jei užsisakant kiltų sunkumų, susisiekite su mumis pasinaudodami mūsų internetine parduotuve. Jei turėtumėte kitų klausimų, kreipkitės į: *Service-Center, Žr. 48*

Poz. Nr.	Pavadinimas	Užsakymo Nr.
1	Atraminė plokštė	75118254
9	Svirtis	75118255
10	Pjūklelis medienai pjauti	13800419
11	Pjūklelis metalui pjauti	13800420

ES atitikties deklaracijos originalo vertimas

Produktas: **Akumuliatorinis tiesinis pjūklas**

Modelis: **PSSAP 20-Li E6**

Serijos numeris: 000001-202000

Pirmiau aprašytas deklaracijos objektas atitinka susijusius derinamuosius Sąjungos teisės aktus:

2006/42/EC (iki 2027-01-19); (EU) 2023/1230 (nuo 2027-01-20) • 2014/30/EU • 2011/65/EU & (EU) 2015/863 Produktas su akumuliatoriumi Smart PAPS 204 A1/ Smart PAPS 208 A1/Smart PAPS 2012 A1/PAPP 204 A1/PAPP 208 A1: 2014/53/EU (vietoj 2014/30/EU)

Pirmiau aprašytasis deklaracijos objektas atitinka 2011 m. birželio 8 d. Europos Parlamento ir Tarybos direktyvą 2011/65/EU dėl tam tikrų pavojingų medžiagų elektros ir elektroninėje įrangoje naudojimo apribojimo.

Siekiant užtikrinti atitiktį, taikyti šie darnieji standartai, nacionaliniai standartai ir reglamentai:

EN 62841-1:2015/A11:2022 • EN 62841-2-11:2016/A11:2024 EN IEC 55014-1:2021 • EN IEC 55014-2:2021 • EN IEC 63000:2018 EN 62471:2008 • IEC 62471:2006 Produktas su akumuliatoriumi Smart PAPS 204 A1/Smart PAPS 208 A1/Smart PAPS 2012 A1/PAPP 204 A1/PAPP 208 A1: EN 301 489-1 V2.2.3:2019 • EN 301 489-17 V3.3.1:2024 EN 300 328 V2.2.2:2019 • EN 50663:2017 • EN 62479:2010

Ši atitikties deklaracija išduota tik gamintojo atsakomybe.

CE

Grizzly Tools GmbH & Co. KG
Stockstädter Str. 20
63762 Großostheim
VOKIETIJA

11.07.2026

Christian Frank
Įgaliotasis atstovas dėl dokumentų

Sisukord

Sissejuhatus 50
- Sihipärane kasutamine 50
- Tarnekomplekt/Tarvikud 50
- Ülevaade 50
- Funktsiooni kirjeldus 51
- Tehnilised andmed 51

Ohutusjuhised 51
- Ohutusjuhiste tähendus 51
- Pildimärgid ja sümbolid 51
- Elektritööriistade üldised ohutusjuhised 52
- Edasi ja tagasi liikuvate saagide ohutusjuhised 53
- Jääkriskid 54

Ettevalmistus 54
- Juhtelemendid 54
- Talla seadistamine 54
- Saelehe monteerimine ja demonteerimine 54
- Aku laetustaseme kontrollimine 54
- Aku laadimine 54

Kasutamine 54
- Juhised saagimiseks 54
- Aku paigaldamine ja eemaldamine 55
- Sisse- ja väljalülitamine 55

Transport 55

Puhastamine, hooldamine ja ladustamine 55
- Puhastamine 55
- Hooldus 55
- Ladustamine 55

Jäätmekäitlus/keskkonnakaitse 55
- Akude keskkonnasõbralik jäätmekäitlus 55

Veaotsing 56

Service 56
- Garantii 56
- Remonditeenus 57
- Service-Center 57
- Importija 57

Varuosad ja tarvikud 57

Algupärase EL vastavusdeklaratsioon tõlge 58

Laotusjoonis.....79

Sissejuhatus



Kasutusjuhend on selle toote osa. Tutvuge enne toote kasutamist kõikide käsitsus- ja ohutusjuhistega. Hoidke kasutusjuhend hästi alles ja andke toote edasiandmisel kolmandale isikule kaasa ka kõik seadme dokumendid.

Sihipärane kasutamine

Seade on ette nähtud ainult järgmiseks kasutamiseks:

- Plasti, puidu ja terase saagimine tugeval alusel.
- Käitage ainult kuivades ruumides.

Järgige saelehetüüpide juhiseid.

Igasugune muul viisil kasutamine, mida selles kasutusjuhendis ei ole selgesõnaliselt lubatud, võib kujutada endast tõsist ohtu kasutajale ja tekitada seadmele kahjustusi. Seadmega töötaja või selle kasutaja vastutab teiste inimestega juhtuvate õnnetuste ja nende varale tekkiva kahju eest. Seade on ette nähtud kodumajapidamises kasutamiseks. Seade ei ole ette nähtud tööduslikuks püsikasutuseks. Tööndusliku kasutamise korral kaotab garantii kehtivuse. Tootja ei vastuta kahjude eest, mis on põhjustatud mittesihipärasest kasutamisest või valest käsitsemisest.

Tarnekomplekt/Tarvikud

Võtke seade pakendist välja ja kontrollige tarnekomplekti.

 sisaldub tarnekomplektis

 Ei kuulu tarnekomplekti

Käidelge pakkematerjal nõuetekohaselt.

Ülevaade

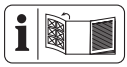 Olulisemate osade joonised leiate eesmiselt ja tagumiselt lahtipööratavalt lehelt.

1 Tald
2 Kinnituspadrun
3 LED-töötuli
4 Lisakäepide
5 Sisse-/väljalüliti
6 Sisselülitustõkis
7 Käepide
8 Akuhoidik
9 Hoob
10 Puidusaeleht
11 Metallisaeleht
12 Hoiukohver

(joon. C)

13 Aku lukustuse vabasti
14 Klahv (Laetustaseme näidik)
15 Aku
16 Laetustaseme näidik
17 Laadimisseade

Funktsiooni kirjeldus

Seade on käsitsi juhitav edasi-tagasi liikuva saelehega saag.

Juhtelementide funktsioonid vaadake palun alljärgnevatest kirjeldustest.

Tehnilised andmed

Aku-saabelsaag ..... PSSAP 20-Li E6

Nimipinge *U* ..... 20 V ⎓

Kaitseaste IPX0

Kaal (ilma akuta) ..... ≈1,6 kg

Tühikäigusagedus ..... 0–3000 min^{-1}

Käigu pikkus ..... 22 mm

Lõikesügavus*

- puit ..... ≤ 150 mm
- teras ..... ≤ 15 mm
- mitteraudmetall ..... ≤ 20 mm
- metalltoru ..... ≤ 100 mm

Mürarõhutase (L_{pA}) ..... 84,3 dB; K_{pA}=5 dB

Helivõimsuse tase (L_{WA})

- mõõdetud ..... 92,3 dB; K_{WA}=5 dB

Vibratsioon (a_h): puupalk ..... 9,117 m/s^2; K=1,5 m/s^2

Vibratsioon (a_h): laud ..... 7,947 m/s^2; K=1,5 m/s^2

Aku ..... Li-Ion

Temperatuur ..... Max 50 °C

- Laadimisprotsess ..... 4–40 °C
- Käitamine ..... 4–50 °C
- Ladustamine ..... 15–25 °C

PARKSIDE Performance nutiaku Smart PAPS 204 A1/ Smart PAPS 208 A1/Smart PAPS 2012 A1/PAPP 204 A1/ PAPP 208 A1

- sagedusala ..... 2400–2483,5 MHz
- edastatav võimsus ..... ≤ 20 dBm

*sõltuv paigaldatud saelehest

⚠ **ETTEVAATUST!** Kuulmiskahjustused! Kandke kõrvaklappe.

Müra- ja vibratsiooniväärtused määrati kooskõlas vastavusdeklaratsioonis nimetatud standardite ja määrustega.

Toodud vibratsiooni koguväärtus ja toodud müra emissiooniväärtus on mõõdetud standardse kontrollmeetodi järgi ja neid võib kasutada ühe elektritööriista võrdlemiseks teisega. Toodud vibratsiooni koguväärtust ja toodud müra emissiooniväärtust saab kasutada ka koormuse ajutiseks hindamiseks.

⚠ **HOIATUS!** Vibratsiooni- ja müraemissioonid võivad elektritööriista tegelikul kasutamisel toodud väärtustest erineda, olenevalt viisist, kuidas elektritööriista kasutatakse. Vajalik on kindlaks määrata ohutusmeetmed töötaja kaitseks, mis põhinevad tegelikes kasutustingimustes tekkiva vibratsioonikoormuse hindamisel (siinjuures tuleb arvestada kõiki töötsükli osi, näiteks aegu, kui elektritööriist on välja lülitatud ja selliseid, kui see on küll sisse lülitatud aga töötab ilma koormuseta).

X 20 V TEAM

Seade on seeria **X 20 V TEAM** osa ja seda saab käitada seeria **X 20 V TEAM** akudega. Seeria **X 20 V TEAM** akusid tohib laadida ainult seeria **X 20 V TEAM** laadimisseadmetega.

Me soovitame teile käitada seda seadet ainult järgmiste akudega: PAP 20 B1, PAP 20 B3, Smart PAPS 204 A1, Smart PAPS 208 A1, Smart PAPS 2012 A1, PAP 202 A1, PAP 204 A1, PAPP 204 A1, PAPP 208 A1

Me soovitame teile laadida neid akusid ainult järgmiste laadimisseadmetega: PLG 20 A3, PLG 20 A4, PLG 20 C1, PLG 20 C2, PLG 20 C3, PLG 201 A1, PDSLG 20 A1, PDSLG 20 B1, PDSLG 20 B2, Smart PLGS 2012 A1

Aku ja laaduri tehnilised andmed: Vt eraldi juhend.

Ohutusjuhised

See lõik käsitleb põhilisi ohutusjuhiseid seadme kasutamisel.

⚠ **HOIATUS!** Isiku- ja varakahjud aku asjatundmatul kasutamisel. Järgige ohutusjuhiseid ja laadimisjuhiseid ning juhiseid korrektse kasutamise kohta, mis on toodud teie **X 20 V TEAM** seeria aku ja laaduri kasutusjuhendis. Laadimisprotsessi üksikasjaliku kirjelduse ja täiendava info leiate sellest eraldi kasutusjuhendist.

Ohutusjuhiste tähendus

⚠ **OHT!** Selle ohutusjuhise eiramisele järgneb õnnetus. Tagajärjeks on raske kehavigastus või surm.

⚠ **HOIATUS!** Selle ohutusjuhise eiramisele võib järgneda õnnetus. Tagajärjeks võib olla raske kehavigastus või surm.

⚠ **ETTEVAATUST!** Selle ohutusjuhise eiramisele järgneb õnnetus. Tagajärjeks võib olla raske kerge või keskmise raskusastmega kehavigastus.

MÄRKUS! Selle ohutusjuhise eiramisele järgneb õnnetus. Tagajärjeks võib olla materiaalne kahju.

Pildimärgid ja sümbolid

Piktogrammid seadmel


Lugege kasutusjuhendit


Elektriseadmed kuulu olmejäätmete hulka.

Piktogrammid kasutusjuhendis


Samm-sammult toimimisinstruktsioon


Tähelepanu!


Kasutage kaitsekindaid


Eemaldage enne kõiki töid seadmel aku!


Vajutamine


Laetustase kontrollimine akul


Aku laadimine



Ärge jätke akut pikemaks ajaks otsese päikesekiirguse või temperatuuride üle 50 °C kätte. Vältige iseäranis paigutamist küttekehadele või ladustamist sõidukites.


Kuivalt ladustamine


Ladustage lastele kättesaamatus kohas


Eemaldage aku enne pikemat ladustamist seadmest (järgige eraldi aku ja laaduri kasutusjuhendit)



Ladustage puhtas, tolmu eest kaitstud ja külmumisohuta kohas

Elektritööriistade üldised ohutusjuhised

⚠ HOIATUS! Lugege kõik sellele elektritööriistale lisatud ohutusjuhised, instruktsioonid, joonised ja tehnilised andmed läbi. Alljärgnevate instruktsioonide eiramine võib põhjustada elektrilööki, tulekahju ja/või raskeid vigastusi. **Hoidke kõik ohutusjuhised ja instruktsioonid hilisemaks kasutamiseks alles.**

Ohutusjuhistes kasutatud mõiste „Elektritööriist" tähendab võrgust käitatavaid elektritööriistu (võrgukaabliga) ja akuga käitatavaid elektritööriistu (ilma võrgukaablita).

1 **OHUTUS TÖÖKOHAL**

a) **Hoidke oma töökoht puhas ja hästi valgustatud.** Korralagedus ja valgustamata töökohad võivad põhjustada õnnetusi.

b) **Ärge kasutage elektritööriistu plahvatusohtlikes keskkondades, näiteks tuleohtlike vedelike, gaaside või tolmu läheduses.** Elektritööriistad tekitavad sädemeid, mis võivad tolmu või aurud süüdata.

c) **Hoidke lapsed ja kõrvalised isikud elektritööriista kasutamise ajal eemal.** Tähelepanu hajumisel võite kaotada kontrolli.

2 **ELEKTRIOHUTUS**

a) **Elektritööriista pistikud peavad sobima pistikupesaga. Pistikut ei tohi mingil viisil muuta. Ärge kasutage adapterpistikuid koos maandatud elektritööriistadega.** Muutmata pistikud ja sobivad pistikupesad vähendavad elektrilöögi riski.

b) **Vältige keha kokkupuutumist maandatud osadega, nt torud, radiaatorid ja jahutusseadmed.** Kui teie keha on maandatud, esineb kõrgendatud elektrilöögi risk.

c) **Hoidke elektritööriistad vihmast või niiskusest eemal.**. Vee sissetungimine elektritööriista suurendab elektrilöögi riski.

d) **Ärge kasutage kaablit mittesihipäraselt. Ärge kasutage kaablit elektritööriista kandmiseks, riputamiseks või pistiku pistikupesast väljatõmbamiseks. Hoidke kaabel kuumusest, õlist, teravatest servadest või liikuvatest osadest eemal.** Kahjustatud või sassis kaablid suurendavad elektrilöögi riski.

e) **Kui töötate elektritööriistaga väljas, kasutage ainult välistingimustes kasutada lubatud pikenduskaableid.** Välistingimustesse sobiva kaabli kasutamine vähendab elektrilöögi riski.

f) **Kui elektritööriista kasutamine niiskes keskkonnas ei ole välditav, kasutage rikkevoolukaitset (RCD).** RCD kasutamine vähendab elektrilöögi riski.

3 **ISIKLIK OHUTUS**

a) **Olge tähelepanelikud, jälgige mida te teete ja kasutage elektritööriista arukalt. Ärge kasutage elektritööriista, kui olete väsinud või narkootikumide, alkoholi või ravimite mõju all.** Hetkeline tähelepanematus elektritööriista kasutamisel võib tekitada tõsiseid vigastusi.

b) **Kasutage isikukaitsevahendeid. Kandke alati silmakaitsevahendit.** Isikukaitsevahendite nagu tolmumaski, libisemiskindlate turvajalatsite, kaitsekiivri või kuulmiskaitsevahendi kandmine sobivates tingimustes vähendab inimeste vigastuste riski.

c) **Vältige soovimatut käivitumist. Enne kui ühendate elektritööriista vooluvõrku ja/või akupakiga, võtate selle kätte või kannate seda, veenduge, et elektritööriist on välja lülitatud.** Kui teil on elektritööriista kandmisel sõrm lülitil või kui ühendate elektritööriista sisselülitatud olekus vooluvõrku, võib see põhjustada õnnetusi.

d) **Enne kui lülitate elektritööriista sisse, eemaldage seadistusinstrument või kruvikeeraja.** Elektritööriista pöörlevas osas asuv tööriist või võti võib põhjustada vigastusi.

e) **Käituge arukalt. Tagage ohutu asend ja hoidke igal ajal tasakaalu.** Sellega saate elektritööriista ootamatutes olukordades paremini kontrollida.

f) **Kandke sobivat riietust. Ärge kandke laia riietust või ehteid. Hoidke juuksed ja riietus liikuvatest osadest eemal.** Liikuvad osad võivad lahtise riietuse, ehted või pikad juuksed kaasa haarata.

g) **Kui on olemas tolmuäratõmbe- ja kogumisseadised, tuleb need külge ühendada ja neid tuleb õigesti kasutada.** Tolmuäratõmbe kasutamine võib vähendada tolmust tulenevaid ohtusid.

h) **Ärge olge endas liiga kindlad ja eirake elektritööriistade ohutusreegleid, seda ka siis, kui te pärast mitmekordset kasutamist elektritööriista juba tunnete.**

Tähelepanematu tegutsemine võib sekundi murdosade jooksul põhjustada raskeid vigastusi.

4 **ELEKTRITÖÖRIISTADE KASUTAMINE JA HOOLDUS**

a) **Ärge rakendage elektritööriista kasutamisel jõudu. Kasutage oma töö jaoks ettenähtud elektritööriista.** Sobiva elektritööriistaga töötate paremini ja ohutumalt antud võimsusvahemikus.

b) **Ärge kasutage elektritööriista, mille lüliti ei lülita seda sisse ja välja.** Iga elektritööriist, mida ei saa enam lülitiga lülitada, on ohtlik ja tuleb remontida.

c) **Enne elektritööriista seadistamist, instrumentide vahetamist või elektritööriista ärapanekut tõmmake pistik pistikupesast välja ja/või eemaldage akupakk (kui see on äravõetav).** Sellised ennetavad ohutusmeetmed vähendavad elektritööriista juhusliku käivitumise ohtu.

d) **Hoidke mittekasutatavaid elektritööriistu lastele kättesaamatus kohas ja ärge lubage elektritööriista või käesolevat kasutusjuhendit mittetundvatel isikutel elektritööriista kasutada.** Elektritööriistad on ohtlikud, kui neid kasutavad kogenematud isikud.

e) **Hooldage elektritööriistu ja tarvikuid. Kontrollige, kas liikuvad osad talitlevad laitmatult ja ei kiilu kinni, kas osad on murdunud või nii kahjustatud, et elektritööriista talitlus on piiratud. Laske kahjustatud elektritööriist enne kasutamist remontida.** Paljude õnnetuste põhjus peitub halvasti hooldatud elektritööriistades.

f) **Hoidke lõikeinstrumendid teravad ja puhtad.** Hoolikalt hooldatud teravate lõikeservadega lõikeinstrumendid kiiluvad vähem kinni ja neid on kergem juhtida.

g) **Kasutage elektritööriista, tarvikuid, instrumente jne vastavalt käesolevatele instruktsioonidele võttes arvesse töötingimusi ja tehtavat tööd.** Elektritööriista kasutamine muudel kui ettenähtud töödel võib põhjustada ohtlikke olukordi.

h) **Hoidke käepidemed ja haardepinnad kuivad, puhtad ning õlist ja määrdest vabad.** Libedad käepidemed ja haardepinnad ei võimalda ohutut käsitsemist ja kontrolli elektritööriista üle ettenägematutes olukordades.

5 **AKUTÖÖRIISTADE KASUTAMINE JA HOOLDUS**

a) **Laadige ainult tootja poolt soovitatava laadimisseadmega.** Teatud kindlat liiki akupaki jaoks sobiva laadimisseadme korral esineb tuleoht, kui seda kasutatakse teise akupakiga.

b) **Kasutage elektritööriistu ainult spetsiaalselt selleks ettenähtud akupakkidega.** Muude akupakkide kasutamine võib põhjustada vigastus- ja tuleohtu.

c) **Hoidke mittekasutatavad akupakid eemal kirjaklambritest, müntidest, võtmetest, naeltest, kruvidest või teisest väikestest metallesemetest, mis võivad põhjustada kontaktide sildamist.** Akuklemmide lühistamine võib põhjustada põletusi või tulekahju.

d) **Ebasoodsates tingimustes võib vedelik akust välja voolata; vältige kokkupuudet. Juhuslikul kokkupuutumisel loputage veega. Kui vedelik sattub silma, pöörduge täiendavalt arsti poole.** Väljatungiv akuvedelik võib tekitada nahaärritusi või põletusi.

e) **Ärge kasutage kahjustatud või muudetud akupakki või tööriista.** Kahjustatud või muudetud akud võivad talitleda ettearvamatult ning tekitada tulekahju, plahvatust või vigastusohtu.

f) **Ärge laske akupakile või tööriistale mõjuda tulel või kõrgetel temperatuuridel.** Kokkupuude tulega või temperatuurid üle 130 °C võivad põhjustada plahvatuse.

g) **Järgige kõiki laadimise instruktsioone ja ärge mitte kunagi laadige akupakki või akutööriista väljaspool instruktsioonides märgitud temperatuurivahemikku.** Vale laadimine või laadimine väljaspool lubatud temperatuurivahemikku võib rikkuda akut ja suurendada tuleohtu.

6 **TEENINDUS**

a) **Laske oma elektritööriista remontida ainult kvalifitseeritud spetsialistidel ja ainult originaalvaruosadega.** See tagab elektritööriista ohutuse säilimise.

b) **Ärge mitte kunagi hooldage kahjustatud akupakke.** Akupakkide hooldust peaksid tegema ainult tootja või volitatud klienditeenindusettevõtted.

Edasi ja tagasi liikuvate saagide ohutusjuhised

- **Kui teostate töid, mille korral lõikeinstrument võib kokku puutuda varjatud elektrikaablite, siis hoidke elektritööriista isoleeritud haardepindadest.** Lõikeinstrumendi kokkupuude pingestatud kaabliga võib muuta elektritööriista juurdepääsetavad metallosad pingestatuks ja põhjustada operaatorile elektrilöögi.
- **Kinnitage ja kindlustage detail klambritega või mõnel muul viisil stabiilsele alusele.** Kui hoiate detaili ainult oma käega või vastu oma keha, jääb detail liikuvaks, mis võib põhjustada kontrolli kaotamist.
- **Kasutage ainult PARKSIDE'i poolt soovitatavaid tarvikuid.** Sobimatud tarvikud võivad põhjustada elektrilööki või tulekahju.

Edasi ja tagasi liikuvate saagide täiendavad ohutusjuhised

- **Hoidke käed saagimispiirkonnast eemal.** Ärge pange käsi detaili alla. Saelehega kokkupuutumisel esineb vigastusoht.
- **Juhtige elektritööriist ainult sisselülitatult vastu detaili.** Vastasel juhul esineb tagasilöögi oht, kui instrument läheb viltu.
- **Jälgige, et tald toetub saagimisel kindlalt.** Viltune saeleht võib murduda või tekitada tagasilöögi.
- **Lülitage pärast tööoperatsiooni lõpetamist elektritööriist välja ja tõmmake saeleht lõikest välja alles siis, kui see on seiskunud.** Nii väldite tagasilööki ja saate elektritööriista ohutult käest ära panna.
- **Kasutage ainult kahjustamata, laitmatuid saelehti.** Kõverad või nürid saelehed võivad murduda, mõjutada lõiget negatiivselt või põhjustada tagasilööki.
- **Ärge pidurdage saelehte pärast väljalülitamist selle külje vastusurumise teel.** Saeleht võib saada kahjustada, murduda või põhjustada tagasilööki.

- **Kinnitage ja kindlustage detail klambritega või mõnel muul viisil stabiilsele alusele.** Kui hoiate detaili ainult oma käega või vastu oma keha, jääb detail liikuvaks, mis võib põhjustada kontrolli kaotamist.
- **Ärge puudutage töötava saega esemeid või maapinda.** Esineb tagasilöögi oht.
- **Hoidke elektritööriista töötamisel mõlema käega tugevasti kinni ja tagage oma stabiilne asend.** Elektritööriista juhitakse kindlalt kahe käega.
- **Kui saeleht läheb viltu, lülitage seade koheselt välja. Suruge saetee laiali ja tõmmake saeleht ettevaatlikult välja.** Kontroll elektritööriista üle võib kaduda.
- **Kasutage sobivaid detektoreid, et teha kindlaks, kas esineb varjatud kaableid või võtke abi saamiseks ühendust kohaliku elektrivõrguettevõttega.** Kokkupuude elektrikaablitega võib põhjustada tulekahju ja elektrilöögi. Gaasitorude kahjustamine võib põhjustada plahvatuse. Veetorude purunemine põhjustab varalist kahju.
- **Laske elektritööriistal enne ärapanekut täielikult jahtuda.** Instrument võib kinni kiiluda ja põhjustada kontrolli kaotamist elektritööriista üle.

Jääkriskid

Ka selle seadme eeskirjadekohasel käitsemisel säilivad alati jääkriskid. Olenevalt selle seadme konstruktsioonist ja teostusest võivad esineda järgmised ohud:

- Kuulmiskahjustused, kui ei kanta sobivat kuulmiskaitsevahendit.
- Tervisekahjustused, mis tulenevad labakäe-käsivarre vibratsioonist, kui seadet kasutatakse pikema ajavahemiku jooksul või seda ei juhita ja seadet ei hooldata nõuetekohaselt.
- Lõikevigastused

⚠ **HOIATUS!** Oht elektromagnetvälja tõttu, mis tekitatakse seadme käitamise ajal. See väli võib teatud juhtudel mõjutada aktiivseid või passiivseid meditsiinilisi implantaate. Tõsiste või surmavate vigastuste ohu vähendamiseks soovitame meditsiiniliste implantaatidega isikutel enne seadme käsitsemist konsulteerida oma arsti ja meditsiinilise implantaadi tootjaga.

Ettevalmistus

⚠ **HOIATUS!** Vigastusoht soovimatult käivituva seadme tõttu. Paigaldage aku seadmesse alles siis, kui seade on täielikult kasutamiseks ette valmistatud.

Juhtelemendid

Kontrollige enne esimest kasutamist kõigi eelmonteeritud elementide tugevat kinnitust ja õppige juhtelemente tundma.

- **Sisse-/väljalüliti (5)**
  - Sisselülitamine: Vajutage
  - Käigusageduse astmeteta reguleerimine: Mida kaugemale sisse-/väljalülitit surute, seda kõrgem on käigusagedus.
  - Väljalülitamine: Vabastage
- **Sisselülitustõkis (6)**
  - Deblokeerimine: Vajutage
  - Blokeerimine: Vabastage

Talla seadistamine

Juhised

- Vigastusoht! Demonteerige saeleht **(10, 11)**.
- ⚠ **HOIATUS!** Ärge mitte kunagi kasutage seadet ilma tallata **(1)**.

Toimimine

→ vaadake (joon. A)

Saelehe monteerimine ja demonteerimine

Juhised

- Saelehel on ½" universaalkinnitus.
- Veenduge, et saeleht **(10, 11)** on korrektselt kinnitatud ja hambad on suunatud allapoole.

Toimimine

→ vaadake (joon. B)

Aku laetustaseme kontrollimine

→ vaadake (joon. C)

värv	Tähendus
roheline	Aku laetud
oranž	Aku osaliselt laetud
punane	Akut tuleb laadida

Aku laadimine

Juhised

- Ärge jätke akut pikemaks ajaks otsese päikesekiirguse või temperatuuride > 50 °C kätte. Vältige iseäranis paigutamist küttekehadele või ladustamist sõidukites.
- Vt ka laaduri kasutusjuhend.

→ vaadake (joon. C)

Kasutamine

Juhised saagimiseks

Üldised juhised

- Ärge kasutage nürisid, kõveraid või muul viisil kahjustatud saelehti.
- Kontrollige enne saagimist detailis varjatud võõrkehade nagu naelte või kruvide esinemist. Eemaldage need.
- Kasutage ainult saelehti, mis on tarnekomplekti kuuluva saelehega identse saelehesabaga.
- Hoidke seadet tugevasti käepidemest kinni.
- Asetage tald detailile.
- Ärge avaldage lõikesuunas liiga suurt survet. Laske seadmel töötada.

- Kui saeleht läheb viltu, lülitage seade koheselt välja. Suruge saetee laiali ja tõmmake saeleht ettevaatlikult välja.
- Enne seadme käest ärapanekut lülitage seade välja ja oodake, kuni seade on täielikult seiskunud.
- Asuge töötamisel alati sae kõrval.
- Vältige töötamise ajal seadme ülekoormamist.

Sukelsaagimine

Eeldused

- Pehmed materjalid nagu puit, poorbetoon, kipsplaat jne.

Toimimine

1 Asetage seade talla alumise servaga **(1)** töödeldavale detailile. Saeleht **(10)** ei puuduta detaili.
2 Asetage saeleht **(10)** töödeldava detaili sisse, selleks kallutage seadet ettepoole kuni seade seisab vertikaalselt.
3 Saagige piki soovitud lõikejoont.

Aku paigaldamine ja eemaldamine

→ vaadake (joon. D)

Sisse- ja väljalülitamine

Juhised

- Käigusagedust saab astmeteta reguleerida. Mida kaugemale sisse-/väljalülitit **(5)** vajutatakse, seda suurem on käigusagedus.
- Tõmmake saeleht alles siis lõikest välja, kui see on seiskunud.
- LED-töötuli **(3)**
  START → LED-töötuli sees
  STOP → LED-töötuli kustub umbes 10 sekundit pärast väljalülitamist

Toimimine

→ vaadake (joon. E)

Transport

Juhised

- Lülitage seade välja.
- Veenduge, et kõik liikuvad osad on täielikult seiskunud.
- Eemaldage aku.
- Eemaldage instrument.
- Kandke seadet alati käepidemest.

Puhastamine, hooldamine ja ladustamine

⚠ **HOIATUS!** Vigastusoht soovimatult käivituva seadme tõttu. Kaitske end hooldus- ja puhastustöödel. Lülitage seade välja ja tõmmake ühenduspistik pistikupesast välja.

Laske remondi- ja hooldustööd, mida pole käesolevas juhendis kirjeldatud, teostada meie teeninduskeskusel. Kasutage ainult originaalvaruosi.

Puhastamine

→ vaadake joon. F

Hooldus

Seade on hooldusvaba.

Ladustamine

→ vaadake (joon. G)

Jäätmekäitlus/keskkonnakaitse

Eemaldage seadmest aku ja suunake seade, aku, tarvikud ja pakend keskkonnasõbralikku korduvkasutusse.



Elektriseadmed kuulu olmejäätmete hulka.

Välja kriipsutatud ratastega prügikasti sümbol tähendab, et seda toodet ei tohi kasutusaja lõppedes sorteerimata olmejäätmetena ära visata.

Kasutatud elektri- ja elektroonikaseadmete direktiiv 2012/19/EU:

Tarbijad on seadusega kohustatud suunama elektri- ja elektroonikaseadmed nende kasutusea lõpul keskkonnasõbralikku korduvkasutusse. Sellisel viisil tagatakse keskkonda ja ressursse säästev taaskasutamine.
Olenevalt rakendamises siseriiklikku õigusesse võivad olla teil järgmised võimalused:

- anda tagasi müügikohta,
- anda ära ametlikku kogumiskohta,
- saata tagasi tootjale/turustajale tagasi.

Nõue ei puuduta kasutatud seadmete juurde kuuluvaid tarvikuid ja elektriliste osadeta abivahendeid.

Akude keskkonnasõbralik jäätmekäitlus



Ärge visake akut olmejäätmete hulka, tulle (plahvatusoht) ega vette. Kahjustunud akud võivad kahjustada keskkonda ja teie tervist, kui mürgised aurud või vedelikud lekivad sellest välja.

Te olete kohustatud, defektsed või kasutatud akud käitlema keskkonnasõbralikult.

- Ärge avage akusid ja vältige mehaanilist kahjustamist. Esineb lühise oht ja võivad väljuda hingamisteid ärritavad aurud.
- Turvakaalutlustel tuleksid akud enne jäätmekäitlust tühjendada.
- Kleepige lühise vältimiseks poolused kinni.
- Käidelge akud kaubanduse kaudu või kogumiskohas.
- **Kahjustatud akud**
  Käidelge väliselt kahjustatud akusid eriti ettevaatlikult!
  - Ärge puudutage kahjustatud akusid paljaste kätega.
  - Kui te ei saa pooluseid kinni kleepida, pange akud ükshaaval plastikkotti.
  - Pange kahjustatud akud ükshaaval mittepõlevasse, suletavasse nõusse, mida saab veel liivaga täita.

- Viige kahjustatud akud spetsialistiga kogumiskohta.

Veaotsing

Järgnev tabel abistab teid väikeste tõrgete kõrvaldamisel:

Probleem	Võimalik põhjus	Vigade kõrvaldamine
Seade ei käivitu	Sisse-/väljalüliti **(5)** defektne	Pöörduge teeninduskeskusesse.
	Mootor defektne	Pöörduge teeninduskeskusesse.
Seade töötab katkestustega	Sisemine halb kontakt	Pöörduge teeninduskeskusesse.
Väike saagimisjõudlus	Saeleht **(10, 11)** töödeldava detaili jaoks ebasobiv	Paigaldage sobiv saeleht **(10, 11)**
	Saeleht **(10, 11)** nüri	Paigaldage uus saeleht **(10, 11)**
	Vale saagimiskiirus	Kohandage saagimiskiirust
Saeleht läheb kiiresti nüriks	Saeleht **(10, 11)** töödeldava detaili jaoks ebasobiv	Paigaldage sobiv saeleht **(10, 11)**
	Saagimiskiirus liiga suur	Vähendage saagimiskiirust
	Rakendatakse liiga palju survet	Vähendage survet

Service

Garantii

Väga austatud klient,

Te saate sellele tootele garantii 5 aastat alates ostukuupäevast. Sellel tootel ilmnevate puuduste korral on teil müüja suhtes seadusega ettenähtud õigused. Neid seadusega ettenähtud õigusi meie poolt antav järgnev garantii ei piira.

Garantiitingimused

Garantiiaeg algab ostukuupäevast. Palun hoidke kassatšeki originaal hästi alles. See dokument on vajalik teie ostu tõendina. Kui viie aasta jooksul alates selle toote ostukuupäevast ilmnevad tootel materjali- või tootmisvead, siis toode meie valikul kas remonditakse või asendatakse tasuta. Selle garantii täitmise eelduseks on, et esitate meile viie aastase tähtaja jooksul defektse toote ja ostudokumendi (kassatšeki) ning lühikirjelduse puuduse ja selle ilmnemise aja kohta.

Kui defekt on meie garantiiga kaetud, saate tagasi remonditud või uue toote. Toote remontimisel või väljavahetamisel ei alga uus garantiiaeg.

Garantiiaeg ja seaduslikud reklamatsioonid

Garantii täitmisega garantiiaega ei pikendata. Sama kehtib ka väljavahetatud ja remonditud osade kohta. Võimalikest, juba ostu ajal olemasolevatest kahjustustest ja puudustest tuleb teada anda kohe pärast seadme pakendist väljavõtmist.. Pärast garantiiaja möödumist teostatavad remondid on tasulised.

Garantii maht

Toode on toodetud rangeid kvaliteedinõudeid järgides ja on enne tarnimist hoolikalt üle kontrollitud.

Garantii kehtib materjali- või tootmisvigade kohta. See garantii ei laiene toote osadele, mis kuluvad tavakasutuse käigus ja mida võidakse vaadelda seetõttu kui kuluvosi (nt Puidusaeleht, Metallisaeleht) või kergesti purunevate osade kahjustustele.

Garantii ei kehti, kui toode on kahjustatud, seda on mittesihipäraselt kasutatud või kui seda ei ole hooldatud. Toote sihipäraseks kasutamiseks tuleb täpselt järgida kõiki selles kasutusjuhendis toodud instruktsioone. Kasutusotstarvet ja toiminguid, mida selles kasutusjuhendis ei soovitata või mille eest hoiatatakse, tuleb tingimata vältida.

Toode on ette nähtud üksnes isiklikuks ja mitte tööndusliku kasutamiseks. Garantii kaotab kehtivuse vale ja asjatundmatu käsitsemise korral, jõu kasutamise ja toimingute korral, mida ei ole teostatud meie volitatud teeninduses.

Garantiijuhtumi menetlemine

Teie probleemi kireks lahendamiseks järgige palun järgmisi juhiseid:

- Palun hoidke kõikide päringute jaoks alles kassatšekk ja toote number (IAN 521701_2601), mis tõendab teie ostu.
- Toote numbrit vaadake palun toote tüübisildilt, tootele tehtud graveeringu näol, teie kasutusjuhendi tiitellehelt (all vasakul) või toote tagaküljel või alumisel küljel olevalt kleebiselt.
- Kui tootel ilmnevad talitlusvead või muud puudused, võtke kõigepealt ühendust alljärgnevalt nimetatud teeninduskeskusega **telefoni** või kasutage meie **kontaktvormi**, mille leiate lehelt *parkside-diy.com* kategoorias **Teenus** teel.
- Defektseks hinnatud toote saate kokkuleppel meie teeninduskeskusega tasuta saata teile teavitatud teeninduse aadressil, lisades ostudokumendi (kassatšeki) ja selgituse, milles puudus seisneb ning millal see ilmnes. Vastuvõtu probleemide ja saatmiskulude vältimiseks kasutage tingimata ainult teile antud aadressi. Veenduge, et saatmine ei toimuks tasu eest, lahtiselt, kulleriga või muu eritranspordiga. Saatke koos tootega palun kõik ostul tarnekomplekti kuuluvad sellega kaasasolnud tarvikud ja tagage piisavalt kindel transpordipakend.

Remonditeenus

Muude küsimuste korral **mis ei kuulu garantii alla** , pöörduge palun teeninduskeskusesse. Sealt saate hinnapakkumuse.

- Me saame remontida ainult selliseid seadmed, mis on saadetud korralikult pakituna ja mille saatekulud on täielikult tasutud.
  Juhis: Saatke seade puhtana ning koos defekti kirjeldusega meie teeninduskeskuse poolt nimetatud aadressil.
- Tasumata saatekuludega seadmeid, ning seadmeid, mis on saadetud lahtiselt, kulleriga või muu eritranspordiga, vastu ei võeta.
- Me käitleme teie poolt saadetud defektsed seadmed tasuta.

Service-Center

EE

Service Eesti
Tel.: 8000 049 141
Kontaktvorm veebilehel
parkside-diy.com
IAN 521701_2601

Importija

Pange arvestage, et alltoodud aadress ei ole teeninduse aadress. Võtke kõigepealt ühendust nimetatud teeninduskeskusega.

Grizzly Tools GmbH & Co. KG
Stockstädter Str. 20
63762 Großostheim
SAKSAMAA
www.grizzlytools.de

Varuosad ja tarvikud

Varuosi ja tarvikuid saab tellida aadressil *www.grizzlytools.shop*. Kui teie tellimusega peaks olema probleeme, võtke ühendust meie veebipoe kaudu. Täiendavate küsimuste korral pöörduge: *Service-Center, lk 57*

Pos.-nr.	Nimetus	Tellimuse nr.
1	Tald	75118254
9	Hoob	75118255
10	Puidusaeleht	13800419
11	Metallisaeleht	13800420

Algupärase EL vastavusdeklaratsioon tõlge

Toode: **Aku-saabelsaag**

Mudel: **PSSAP 20-Li E6**

Seerianumber: 000001-202000

Eelkirjeldatud deklareeritav toode on kooskõlas asjaomaste liidu ühtlustamisaktidega:

2006/42/EC (kuni 2027-01-19); (EU) 2023/1230 (alates 2027-01-20) • 2014/30/EU • 2011/65/EU & (EU) 2015/863 Toode akuga Smart PAPS 204 A1/Smart PAPS 208 A1/Smart PAPS 2012 A1/PAPP 204 A1/PAPP 208 A1: 2014/53/EU (asemel 2014/30/EU)

Eespool kirjeldatud deklareeritav ese on kooskõlas Euroopa Parlamendi ja nõukogu 8. juuni 2011. aasta direktiiviga 2011/65/EU teatavate ohtlike ainete kasutamise piiramise kohta elektrija elektroonikaseadmetes.

Vastavuse tagamiseks on kohaldatud järgmisi ühtlustatud standardeid ning riiklikke standardeid ja eeskirju:

EN 62841-1:2015/A11:2022 • EN 62841-2-11:2016/A11:2024 EN IEC 55014-1:2021 • EN IEC 55014-2:2021 • EN IEC 63000:2018 EN 62471:2008 • IEC 62471:2006 Toode akuga Smart PAPS 204 A1/ Smart PAPS 208 A1/Smart PAPS 2012 A1/PAPP 204 A1/PAPP 208 A1: EN 301 489-1 V2.2.3:2019 • EN 301 489-17 V3.3.1:2024 EN 300 328 V2.2.2:2019 • EN 50663:2017 • EN 62479:2010

Käesolev vastavusdeklaratsioon on välja antud valmistaja ainuvastutusel.

CE

Grizzly Tools GmbH & Co. KG
Stockstädter Str. 20
63762 Großostheim
SAKSAMAA
11.07.2026

Christian Frank
Volitatud esindaja dokumenteerimiseks

Satura rādītājs

Ievads 59
Noteikumiem atbilstīgs lietojums 59
Piegādes komplektācija/Piederumi 59
Pārskats 59
Darbības apraksts 60
Tehniskie dati 60
Drošības norādījumi 60
Drošības norādījumu nozīme 60
Piktogrammas un simboli 60
Vispārīgi elektroinstrumentu drošības brīdinājumi 61
Norādījumi attiecībā uz zāģiem, kas pārvietojas uz priekšu un atpakaļ 62
Nenovērstie riski 63
Sagatavošanās 63
Vadības elementi 63
Balstplātnes iestatīšana 63
Zāģa plātnes uzmontēšana un nomontēšana 63
Akumulatora uzlādes līmeņa pārbaude 63
Akumulatora uzlāde 64
Darbība 64
Norādes par zāģēšanu 64
Akumulatora ievietošana un izņemšana 64
Ieslēgšana un izslēgšana 64
Transportēšana 64
Tīrīšana, apkope un uzglabāšana 64
Tīrīšana 64
Apkope 64
Uzglabāšana 64
Likvidēšana un vides aizsardzība 64
Akumulatoru utilizēšana videi nekaitīgā veidā 65
Kļūdu meklēšana 65
Service 65
Garantija 65
Remonta serviss 66
Service-Center 66
Importētājs 66
Rezerves daļas un piederumi 66
ES atbilstības deklarācijas oriģināla tulkojums 67
Klaidskats.....79

Ievads



Lietošanas instrukcija ir šī izstrādājuma sastāvdaļa. Pirms izstrādājuma lietošanas izlasiet visas norādes par lietošanu un drošību. Saglabājiet šo lietošanas instrukciju un, nododot izstrādājumu lietošanā citai personai, iedodiet līdzi arī visas ierīces dokumentācijas.

Noteikumiem atbilstīgs lietojums

Ierīce ir paredzēta vienīgi šādiem pielietojumiem:

- Plastmasas, koksnes un vieglmetāla zāģēšanai uz stingras pamatnes.
- Darbība vienīgi sausās telpās.

Ievērojiet norādījumus attiecībā uz zāģa plātņu veidiem.

Jebkāda cita veida izmantošana, kas šajā lietošanas instrukcijā nav nepārprotami atļauta, var izraisīt bojājumus ierīcē un radīt nopietnu apdraudējumu lietotājam. Ierīces lietotājs vai ekspluatētājs ir atbildīgs par negadījumiem vai zaudējumiem un bojājumiem, kas nodarīti citām personām vai to mantai. Ierīce ir paredzēta izmantošanai mājamatniecības darbos. Tā nav piemērota ilgstošai, profesionālai ekspluatācijai. Lietojot ierīci komerciāliem nolūkiem, garantija tiek anulēta. Ražotājs neatbild par zaudējumiem, kas radušies pēc noteikumiem neatbilstīgas izmantošanas vai nepareizas lietošanas.

Piegādes komplektācija/Piederumi

Izpakojiet ierīci un pārbaudiet piegādes komplektāciju.



iekļauti piegādes komplektācijā



Nav iekļauta piegādes komplektā

Likvidējiet iepakojuma materiālus atbilstoši noteikumiem.

Pārskats

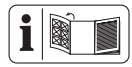

Ierīces attēli ir atrodami priekšējā un aizmugurējā atlokāmajā lapā.

1 Balstplātne
2 Spīļpatrona
3 LED darba apgaismojums
4 Papildrokturis
5 Ieslēgšanas/izslēgšanas slēdzis
6 Ieslēgšanas bloķētājs
7 Rokturis
8 Akumulatora turētājs
9 Svira
10 Zāģa asmens kokam
11 Zāģa asmens metālam
12 Uzglabāšanas koferis

(C att.)

13 Akumulatora atbloķētājs
14 Taustiņš (Uzlādes līmeņa indikators)
15 Akumulators

(C att.)

16 Uzlādes līmeņa indikators

17 Uzlādes ierīce

Darbības apraksts

Ierīce ir rokas zāģis ar zāģa asmeni, kas pārvietojas uz priekšu un atpakaļ.

Vadības elementu darbība ir izklāstīta turpmākajā aprakstā.

Tehniskie dati

Ar akumulatoru darbināms zobenzāģis .. PSSAP 20-Li E6

Nominālais spriegums *U* ..... 20 V ⎓

Aizsardzības veids IPX0

Svars (bez akumulatora) ..... ≈1,6 kg

Gājienu skaits tukšgaitas režīmā ..... 0–3000 min^{-1}

Gājiena garums ..... 22 mm

Griešanas dziļums*

- koksne ..... ≤ 150 mm
- tērauds ..... ≤ 15 mm
- krāsainais metāls ..... ≤ 20 mm
- metāla caurule ..... ≤ 100 mm

Skaņas spiediena līmenis (L_{pA}) ..... 84,3 dB; K_{pA}=5 dB

Skaņas jaudas līmenis (L_{WA})

- izmērītais ..... 92,3 dB; K_{WA}=5 dB

Vibrācija (a_h): koka sijas ..... 9,117 m/s^2; K=1,5 m/s^2

Vibrācija (a_h): dēlis ..... 7,947 m/s^2; K=1,5 m/s^2

Akumulators ..... Li-Ion

Temperatūra ..... Maks. 50 °C

- Uzlāde ..... 4–40 °C
- Darbība ..... 4–50 °C
- Uzglabāšana ..... 15–25 °C

PARKSIDE Performance viedais akumulators Smart PAPS 204 A1/Smart PAPS 208 A1/Smart PAPS 2012 A1/PAPP 204 A1/ PAPP 208 A1

- radiofrekvenču josla ..... 2400–2483,5 MHz
- pārraidīt jaudu ..... ≤ 20 dBm

*atkarībā no ievietotās zāģa asmens

⚠ **UZMANĪBU!** Dzirdes bojājumi! Lietojiet dzirdes aizsargus.

Trokšņa un vibrācijas vērtības ir aprēķinātas atbilstoši atbilstības deklarācijā minētajiem standartiem un noteikumiem.

Norādītā vibrāciju kopējā vērtība un trokšņu emisijas vērtība ir mērītas atbilstoši standartizētam pārbaudes procesam, un tās var izmantot elektroinstrumenta salīdzināšanai ar citu instrumentu. Norādīto vibrāciju kopējo vērtību un trokšņu emisijas vērtību var izmantot arī provizoriskai slodzes aprēķināšanai.

⚠ **BRĪDINĀJUMS!** Vibrāciju emisija un trokšņu emisija elektriskā instrumenta faktiskās lietošanas laikā var atšķirties no norādītās vērtības atkarībā no tā, kādā veidā elektroinstruments tiek lietots, īpaši no tā, kāda veida materiāls tiek apstrādāts. Lai pasargātu lietotāju, ir jānosaka drošības pasākumi, kas balstās uz vibrāciju radītās slodzes novērtējumu faktisko lietošanas apstākļu laikā (šai sakarā jāņem vērā visi ekspluatācijas cikla aspekti, piemēram, laiks, kad elektroinstruments ir izslēgts un kad tas ir ieslēgts, bet darbojas bez slodzes).

X 20 V TEAM

Ierīce ir **X 20 V TEAM** sērijas sastāvdaļa, un to var darbināt ar **X 20 V TEAM** sērijas akumulatoriem. **X 20 V TEAM** sērijas akumulatoru uzlādi drīkst veikt tikai ar **X 20 V TEAM** sērijas uzlādes ierīcēm.

Iesakām šo ierīci darbināt tikai ar šādiem akumulatoriem: PAP 20 B1, PAP 20 B3, Smart PAPS 204 A1, Smart PAPS 208 A1, Smart PAPS 2012 A1, PAP 202 A1, PAP 204 A1, PAPP 204 A1, PAPP 208 A1

Iesakām šo akumulatoru uzlādi veikta ar šādām uzlādes ierīcēm: PLG 20 A3, PLG 20 A4, PLG 20 C1, PLG 20 C2, PLG 20 C3, PLG 201 A1, PDSLG 20 A1, PDSLG 20 B1, PDSLG 20 B2, Smart PLGS 2012 A1

Akumulatora un uzlādes ierīces tehniskie dati: Skatiet atsevišķo instrukciju.

Drošības norādījumi

Šajā sadaļā ir izklāstīti svarīgākie drošības norādījumi saistībā ar ierīces lietošanu.

⚠ **BRĪDINĀJUMS!** Kaitējuma nodarīšana personām un materiālie zaudējumi, nepareizi apejoties ar ierīci. Ņemiet vērā drošības norādījumus un norādes par uzlādi un pareizu lietošanu, kas ir sniegtas sērijas **X 20 V TEAM** akumulatora un uzlādes ierīces lietošanas instrukcijā. Detalizēts lādēšanas procesa apraksts un papildu informācija ir atrodama šajā atsevišķajā lietošanas instrukcijā.

Drošības norādījumu nozīme

⚠ **BĪSTAMI!** Neievērojot šo drošības norādījumu, notiek nelaimes gadījums. Sekas ir smagas traumas vai nāves iestāšanās.

⚠ **BRĪDINĀJUMS!** Neievērojot šo drošības norādījumu, pastāv iespēja, ka notiks nelaimes gadījums. Sekas ir smagu traumu gūšanas iespējamība vai nāves iestāšanās.

⚠ **UZMANĪBU!** Neievērojot šo drošības norādījumu, notiek nelaimes gadījums. Tā rezultātā var tikt gūtas vieglas vai vidēji smagas traumas.

NORĀDĪJUMS! Neievērojot šo drošības norādījumu, notiek nelaimes gadījums. Tā rezultātā iespējami materiāli zaudējumi.

Piktogrammas un simboli

Piktogrammas uz ierīces



Izlasīt lietošanas instrukciju



Elektroierīces nedrīkst izmest sadzīves atkritumos.

Piktogrammas lietošanas instrukcijā


Instrukcija, kā veikt nepieciešamās darbības soli pa solim


Uzmanību!


Lietot aizsargcimdus


Pirms jebkādu darbu veikšanas pie ierīces izņemiet no tās akumulatoru!


Spiešana


Akumulatora uzlādes līmeņa pārbaude akumulatorā


Akumulatora uzlāde



Nepakļaujiet akumulatoru ilglaicīgai spēcīgu saules staru iedarbībai vai temperatūrai, kas ir augstāka par 50 °C. Jo īpaši izvairieties to novietot uz radiatoriem vai glabāt transportlīdzekļos.


Uzglabāt sausā vietā


vietā, kurai nevar piekļūt bērni


Pirms ilgākas uzglabāšanas izņemiet akumulatoru no ierīces (ņemiet vērā atsevišķo akumulatora un uzlādes ierīces lietošanas instrukciju)



Uzglabājiet ierīci tīrā vietā, kur tā ir pasargāta no putekļiem un sala

Vispārīgi elektroinstrumentu drošības brīdinājumi

⚠ BRĪDINĀJUMS! Izlasiet visus drošības brīdinājumus, norādījumus, ilustrācijas un specifikācijas, kas pievienoti šim elektroinstrumentam. Visu turpmāk minēto norādījumu neievērošana var izraisīt elektriskās strāvas triecienu, ugunsgrēku un/vai nopietnus ievainojumus. **Saglabājiet visus brīdinājumus un norādījumus turpmākai atsaucei.**

Termins "elektroinstruments" brīdinājumos attiecas uz elektroinstrumentu, ko darbina no elektrotīkla (ar vadu), vai elektroinstrumentu, ko darbina no akumulatora (bez vada).

1 **DARBA ZONAS DROŠĪBA**

a) **Uzturiet darba zonu tīru un labi apgaismotu.** Netīras vai tumšas zonas veicina nelaimes gadījumus.

b) **Nedarbiniet elektroinstrumentus sprādzienbīstamā vidē, piemēram, uzliesmojošu šķidrumu, gāzu vai putekļu klātbūtnē.** Elektroinstrumenti rada dzirksteles, kas var aizdedzināt putekļus vai tvaikus.

c) **Strādājot ar elektroinstrumentu, turiet tālāk bērnus un apkārtējos cilvēkus.** Uzmanības atraušana var izraisīt kontroles zudumu.

2 **ELEKTRODROŠĪBA**

a) **Elektroinstrumentu kontaktdakšām jāatbilst kontaktligzdai. Nekādā veidā nemodificējiet kontaktdakšu. Neizmantojiet adaptera kontaktdakšas ar iezemētiem (ar zemējumu) elektriskajiem instrumentiem.** Nemodificētas kontaktdakšas un atbilstošas kontaktligzdas samazina elektriskās strāvas trieciena risku.

b) **Izvairieties no ķermeņa saskares ar iezemētām virsmām, piemēram, caurulēm, radiatoriem, plītīm un ledusskapjiem.** Ja jūsu ķermenis ir iezemēts, pastāv paaugstināts elektrošoka risks.

c) **Neatstājiet elektroinstrumentus lietus vai mitros apstākļos.** Ūdens iekļūšana elektriskajā instrumentā palielina elektriskās strāvas trieciena risku.

d) **Neizmantojiet vadu ļaunprātīgi. Nekad neizmantojiet vadu elektroinstrumenta pārnēsāšanai, vilkšanai vai atvienošanai no tīkla. Sargājiet vadu no karstuma, eļļas, asām malām vai kustīgām daļām.** Bojāti vai sajaukti vadi palielina elektriskās strāvas trieciena risku.

e) **Strādājot ar elektroinstrumentu ārpus telpām, izmantojiet pagarinātāju, kas piemērots lietošanai ārpus telpām.** Izmantojot āra lietošanai piemērotu vadu, tiek samazināts elektriskās strāvas trieciena risks.

f) **Ja elektroinstrumenta lietošana mitrā vietā ir neizbēgama, izmantojiet strāvas padevi, kas aizsargāta ar aizsardzības atslēgšanas ierīci (RCD).** RCD izmantošana samazina elektriskās strāvas trieciena risku.

3 **PERSONISKĀ DROŠĪBA**

a) **Strādājot ar elektriskajiem instrumentiem, esiet uzmanīgi, vērojiet, ko darāt, un rīkojieties saskaņā ar veselo saprātu. Nelietojiet elektroinstrumentu, ja esat noguris vai esat narkotisko vielu, alkohola vai medikamentu iespaidā.** Neuzmanības mirklis, strādājot ar elektriskajiem instrumentiem, var izraisīt nopietnus miesas bojājumus.

b) **Lietojiet individuālos aizsardzības līdzekļus. Vienmēr lietojiet acu aizsardzību.** Aizsargaprīkojums, piemēram, putekļu maska, neslīdeni aizsargapavi, aizsargcepure vai dzirdes aizsardzība, ko izmanto piemērotos apstākļos, samazinās personisko traumu skaitu.

c) **Neplānotas iedarbināšanas novēršana. Pirms pieslēgšanas strāvas avotam un/vai akumulatoram, kā arī pirms instrumenta pacelšanas vai pārnēsāšanas pārliecinieties, ka slēdzis ir izslēgtā stāvoklī.** Elektrisko instrumentu nēsāšana ar pirkstu uz slēdža vai elektrisko instrumentu, kuriem ir ieslēgts slēdzis, pieslēgšana pie strāvas veicina nelaimes gadījumus.

d) **Pirms elektroinstrumenta ieslēgšanas noņemiet regulēšanas atslēgu vai uzgriežņu atslēgu.** Uzgriežņu atslē-

ga vai atslēga, kas atstāta pie elektriskā instrumenta rotējošās daļas, var radīt miesas bojājumus.

e) **Nepārvilksiet pārmērīgi. Vienmēr satbīli nostājieties uz kājām un saglabājiet līdzsvaru.** Tas ļauj labāk kontrolēt elektroinstrumentu neparedzētās situācijās.

f) **Atbilstoši ģērbieties. Nenēsājiet brīvu apģērbu vai rotaslietas. Sargājiet matus un apģērbu no kustīgām daļām.** Brīvs apģērbs, rotaslietas vai gari mati var tikt ierauti kustīgās daļās.

g) **Ja ierīces ir paredzētas putekļu nosūces un savākšanas iekārtu pieslēgšanai, pārliecinieties, ka tās ir pieslēgtas un tiek pareizi izmantotas.** Putekļu savākšana var samazināt ar putekļiem saistītos apdraudējumus.

h) **Neļaujiet, lai biežā instrumentu lietošanā gūtā pieredze ļautu jums kļūt pašapmierinātiem un ignorēt instrumentu drošības principus.** Neuzmanīga rīcība sekundes daļas laikā var izraisīt smagu traumu.

4 **ELEKTROINSTRUMENTU LIETOŠANA UN APKOPE**

a) **Neiedarbiniet elektroinstrumentu ar spēku. Lietojiet piemērotu elektroinstrumentu savam darbam.** Pareizs elektroinstruments paveiks darbu labāk un drošāk tādā ātrumā, kādam tas ir paredzēts.

b) **Nelietojiet elektroinstrumentu, ja slēdzis to neieslēdz un neizslēdz.** Jebkurš elektroinstruments, kuru nevar vadīt ar slēdzi, ir bīstams, un tas ir jāremontē.

c) **Pirms regulēšanas, piederumu maiņas vai elektroinstrumentu glabāšanas atvienojiet kontaktdakšu no strāvas avota un/vai izņemiet no elektroinstrumenta akumulatoru, ja tas ir noņemams.** Šādi preventīvi drošības pasākumi samazina risku neļauši iedarbināt elektroinstrumentu.

d) **Nestrādājošus elektroinstrumentus uzglabājiet bērniem nepieejamā vietā un neļaujiet ar elektroinstrumentu strādāt personām, kas nav iepazinušās ar elektroinstrumentu vai šīm instrukcijām.** Elektroinstrumenti ir bīstami neapmācītu lietotāju rokās.

e) **Veiciet elektroinstrumentu un piederumu apkopi. Pārbaudiet, vai kustīgās daļas nav nepareizi noregulētas vai montētas, vai tās nav salūzušas, kā arī citus apstākļus, kas var ietekmēt elektroinstrumenta darbību. Ja elektroinstruments ir bojāts, pirms lietošanas to remontējiet.** Daudzus nelaimes gadījumus izraisa slikti uzturēti elektroinstrumenti.

f) **Uzturiet griezējinstrumentus asus un tīrus.** Pareizi uzturēti griezējinstrumenti ar asām griezņiem retāk iesprūst un ir vieglāk kontrolējami.

g) **Lietojiet elektroinstrumentu, piederumus, uzgaļus utt. saskaņā ar šiem norādījumiem, ņemot vērā darba apstākļus un veicamos darbus.** Ja elektroinstrumentu izmanto darbībām, kas atšķiras no paredzētajām, var rasties bīstama situācija.

h) **Uzturiet rokturus un satveršanas virsmas sausas, tīras un bez eļļas un smērvielām.** Slidenie rokturi un satveršanas virsmas neļauj droši lietot un kontrolēt instrumentu neparedzētās situācijās.

5 **AKUMULATORA INSTRUMENTU LIETOŠANA UN APKOPE**

a) **Uzlādējiet tikai ar ražotāja norādīto lādētāju.** Lādētājs, kas ir piemērots viena tipa akumulatoriem, var radīt ugunsgrēka risku, ja to izmanto ar cita tipa akumulatoriem.

b) **Lietojiet elektroinstrumentus tikai ar īpaši paredzētiem akumulatoru komplektiem.** Citu akumulatoru komplektu izmantošana var radīt traumu un ugunsgrēka risku.

c) **Kad akumulatori netiek lietoti, turiet tos tālāk no citiem metāla priekšmetiem, piemēram, papīra saspraudēm, monētām, atslēgām, naglām, skrūvēm vai citiem maziem metāla priekšmetiem, kas var izveidot savienojumu no viena izvada uz otru.** Akumulatora izvadu īsslegumas var izraisīt apdegumus vai ugunsgrēku.

d) **Nepareizas darbības gadījumā no akumulatora var izplūst šķidrums; izvairieties no kontakta. Ja nejauši notikusi saskare, noskalojiet ar ūdeni. Ja šķidrums nonāk acīs, papildus vērsties pēc medicīniskās palīdzības.** No akumulatora izplūdušais šķidrums var izraisīt kairinājumu vai apdegumus.

e) **Neizmantojiet bojātu vai pārveidotu akumulatoru vai instrumentu.** Bojātas vai pārveidotas baterijas var darboties neprognozējami, izraisot ugunsgrēku, sprādzienu vai ievainojumu risku.

f) **Nepakļaujiet akumulatoru komplektu vai instrumentu ugunij vai pārmērīgai temperatūrai.** Uguns iedarbība vai temperatūra virs 130 °C var izraisīt sprādzienu.

g) **Ievērojiet visus uzlādes norādījumus un neuzlādējiet akumulatoru vai instrumentu ārpus instrukcijās norādītā temperatūras diapazona.** Nepareiza uzlāde vai uzlāde temperatūrā, kas ir ārpus norādītā diapazona, var sabojāt akumulatoru un palielināt ugunsgrēka risku.

6 **APKOPE**

a) **Elektroinstrumenta apkopi uzticiet kvalificētam remontstrādniekam, izmantojot tikai identiskas rezerves daļas.** Tādējādi tiks nodrošināta elektroinstrumenta drošība.

b) **Nekad neveiciet bojātu akumulatoru apkopi.** Akumulatoru apkopi drīkst veikt tikai ražotājs vai pilnvaroti servisa pakalpojumu sniedzēji.

Norādījumi attiecībā uz zāģiem, kas pārvietojas uz priekšu un atpakaļ

- **Turiet elektroinstrumentu ar izolētām satveršanas virsmām, veicot darbības, kurās griezējierīce var saskarties ar slēpto elektroinstalāciju.** Ja griešanas piederumi saskaras ar vadu, kas atrodas zem sprieguma, elektroinstrumenta atklātās metāla daļas var būt arī zem sprieguma un izraisīt operatora elektrošoku.
- **Izmantojiet aizspiedņus vai citu praktisku rīku, kā nostiprināt un atbalstīt apstrādājamo detaļu uz stabilas platformas.** Turot apstrādājamo detaļu ar roku vai pie ķermeņa, tā kļūst nestabila un var tikt zaudēta kontrole.
- **Izmantojiet tikai PARKSIDE ieteiktos piederumus.** Nepiemēroti piederumi var izraisīt elektrošoku vai ugunsgrēku.

Papildu drošības norādījumi attiecībā uz zāģiem, kas pārvietojas uz priekšu un atpakaļ

- **Turiet rokas atstatus no zāģēšanas zonas.** Neķerieties ar rokām zem sagataves. Saskaroties ar zāģa plātni, pastāv risks gūt miesas bojājumus.
- **Virziet elektroinstrumentu pret sagatavi tikai tad, kad instruments ir ieslēgts.** Pretējā gadījumā pastāv atsitiena risks, darbinstrumentam sasveroties sagatavē.
- **Raugieties, lai balsta plāksne zāģēšanas laikā stabili balstītos pret virsmu.** Slīpi sasverot, zāģa plātne var pārlūzt vai izraisīt atsitienu.
- **Pēc darba pabeigšanas elektroinstrumentu izslēdziet un zāģa plātni no griezuma vietas izņemiet tikai pēc tam, kas tā ir pilnībā apstājusies.** Šādi jūs novērsīsiet atsitienu un varēsiet elektroinstrumentu drošā veidā nolikt malā.
- **Izmantojiet tikai zāģa plātnes, kas nav bojātas un ir labā tehniskā stāvoklī.** Saliektas vai neasas zāģa plātnes var pārlūzt, negatīvi ietekmēt griezumu vai izraisīt atsitienu.
- **Pēc ierīces izslēgšanas neapstādiniet zāģa plātni, to spiežot uz sāniem.** Zāģa plātne var tikt bojāta, pārlūzt vai izraisīt pretsitienu.
- **Izmantojiet aizspiedņus vai citu praktisku rīku, kā nostiprināt un atbalstīt apstrādājamo detaļu uz stabilas platformas.** Turot apstrādājamo detaļu ar roku vai pie ķermeņa, tā kļūst nestabila un var tikt zaudēta kontrole.
- **Nepieskaroties ar darbojošos zāģi priekšmetiem vai zemei.** Pastāv atsitiena risks.
- **Strādājot ar elektroinstrumentu, stingri turiet to ar abām rokām un rūpējieties par stabilu stāju.** Vadīt elektroinstrumentu ar abām rokam ir drošāk.
- **Ja zāģa plātne sasveras slīpi, nekavējoties izslēdziet ierīci. Izpletiet zāģējuma vietu un uzmanīgi izvelciet zāģa plātni.** Var tikt zaudēta kontrole pār elektroinstrumentu.
- **Izmantojiet piemērotus detektorus, lai noteiktu, vai ir slēptas padeves līnijas, vai sazinieties ar vietējo komunālo pakalpojumu uzņēmumu, lai saņemtu palīdzību.** Saskare ar elektrības kabeļiem var izraisīt ugunsgrēku un elektrošoku. Gāzesvadu bojājumi var izraisīt sprādzienu. Ūdens cauruļu plīsumi nodara kaitējumu īpašumam.
- **Pirms noliekat elektrisko instrumentu, vienmēr pagaidiet, līdz tas ir pilnībā apstājies.** Lietošanas rīks var iestrēgt, un jūs varat zaudēt elektroinstrumenta vadību.

Nenovērstie riski

Arī tad, ja jūs šo ierīci lietojat atbilstoši noteikumiem, vienmēr saglabājas nenovērstie riski. Saistībā ar šīs ierīces konstrukciju un versiju var rasties šādi apdraudējumi:

- Dzirdes bojājumi, ja netiek lietoti piemēroti dzirdes aizsargi.
- Kaitējumi veselībai, kas rodas no roku kustināšanas, ierīci darbinot ilgāku laiku, vai to vadot / apkopjot neatbilstoši norādījumiem.
- Grieztas brūces

⚠ **BRĪDINĀJUMS!** Apdraudējums, ko rada elektromagnētiskais lauks, kas rodas ierīces darbības laikā. Lauks zināmos apstākļos var bojāt aktīvos vai pasīvos medicīniskos implantus. Lai mazinātu nopietnu vai nāvējošu traumu gūšanas risku, iesakām cilvēkiem ar medicīniskiem implantiem pirms ierīces izmantošanas konsultēties ar savu ārstu un medicīniskā implanta ražotāju.

Sagatavošanās

⚠ **BRĪDINĀJUMS!** Traumu risks, ierīcei nekontrolēti ieslēdzoties. Ievietojiet akumulatoru ierīcē tikai tad, kad tā ir pilnībā sagatavota darbam.

Vadības elementi

Pirms ierīces ekspluatācijas pārbaudiet, vai visi iepriekš samontētie elementi ir droši nostiprināti, un iepazīstieties ar vadības elementiem.

- **Ieslēgšanas/izslēgšanas slēdzis (5)**
  - Ieslēgšana: spiest
  - Gājienu skaita regulēšana bezpakāpju režīmā: Jo tālāk tiek spiests ieslēgšanas/izslēgšanas slēdzis, jo lielāks kļūst gājienu skaits.
  - Izslēgšana: atlaist
- **Ieslēgšanas bloķētājs (6)**
  - Atbloķēšana: spiest
  - Nobloķēšana: atlaist

Balstplātnes iestatīšana

Norādes

- Savainošanās risks! Nomontējiet zāģa asmeni **(10, 11)**.
- ⚠ **BRĪDINĀJUMS!** Nekad nedarbiniet ierīci bez balstplātnes **(1)**.

Rīcība

→ skatīt (A att.)

Zāģa plātnes uzmontēšana un nomontēšana

Norādes

- Zāģa asmenim ir ½" universālā ietvere.
- Pārliecinieties, ka zāģa asmens (**(10, 11)**) ir pareizi piestiprināts un zobi ir vērsti lejup.

Rīcība

→ skatīt (B att.)

Akumulatora uzlādes līmeņa pārbaude

→ skatīt (C att.)

krāsa	Jēga
zaļš	akumulators ir uzlādēts
oranžs	akumulators ir daļēji uzlādēts
sarkans	akumulators ir jāuzlādē

Akumulatora uzlāde

Norādes

- Nepakļaujiet akumulatoru ilglaicīgai spēcīgu saules staru iedarbībai vai temperatūrai > 50 °C. Jo īpaši izvairieties to novietot uz radiatoriem vai glabāt transportlīdzekļos.
- Skatiet arī uzlādes ierīces lietošanas instrukciju.

→ skatīt (C att.)

Darbība

Norādes par zāģēšanu

Vispārīgi norādījumi

- Neizmantojiet trulas, deformējušās vai kā citādi bojātas zāģa plātnes.
- Pirms zāģēšanas pārbaudiet apstrādājamo materiālu, vai tajā nav svešķermeņu, piem., naglu vai skrūvju. Izņemiet tos.
- Izmantojiet tikai zāģa plātnes ar identisku zāģa plātnes kātu, kāds tas ir klāt pievienotajai zāģa plātei.
- Turiet ierīci stingri aiz roktura.
- Novietojiet balsta plāksni uz sagataves.
- Nepiespiediet pārāk stipri griezuma virzienā. Ļaujiet ierīcei paveikt savu darbu.
- Ja zāģa plātne sasveras slīpi, nekavējoties izslēdziet ierīci. Izpletiet zāģējuma vietu un uzmanīgi izvelciet zāģa plātni.
- Pirms ierīci noliekat malā, izslēdziet to un pagaidiet, līdz tā ir pilnībā apstājusies.
- Strādājot ar ierīci, vienmēr nostājieties sāniski attiecībā pret zāģi.
- Darba laikā nepieļaujiet ierīces pārslodzi.

Gremdzāģēšana

Priekšnosacījumi

- Mīksti materiāli, piemēram, koksne, gāzbetons, ģipškartons u.c.

Rīcība

1 Novietojiet ierīci uz apstrādājamā materiāla tā, lai balsta plāksnes apakšpuse **(1)** atrastos uz apstrādājamā materiāla. Zāģa asmens **(10)** nepieskaras apstrādājamajam materiālam.
2 Iegremdējiet zāģa asmeni **(10)** apstrādājamajā materiālā, sasverot ierīci uz priekšu, līdz tā atrodas vertikālā stāvoklī.
3 Zāģējiet pa vēlamo griezuma līniju.

Akumulatora ievietošana un izņemšana

→ skatīt (D att.)

Ieslēgšana un izslēgšana

Norādes

- Gājienu skaitu var regulēt bezpakāpju režīmā. Jo tālāk tiek spiests ieslēgšanas/izslēgšanas slēdzis **(5)**, jo lielāks ir gājienu skaits.
- Zāģa plātni no griezuma vietas izņemiet tikai pēc tam, kas tā ir pilnībā apstājusies.
- LED darba apgaismojums **(3)**
  START → LED darba apgaismojums ieslēgts
  STOP → Darba apgaismojuma LED lampiņa nodziest aptuveni 10 sekundes pēc ierīces izslēgšanas.

Rīcība

→ skatīt (E att.)

Transportēšana

Norādes

- Izslēdziet ierīci.
- Pārliecinieties, ka visas kustīgās detaļas ir pilnībā apstājušās.
- Izņemiet akumulatoru.
- Izņemiet ievietojamo darbarīku.
- Vienmēr nesiet ierīci aiz roktura.

Tīrīšana, apkope un uzglabāšana

⚠ **BRĪDINĀJUMS!** Traumu risks, ierīcei nekontrolēti ieslēdzoties. Aizsargājiet sevi apkopes un tīrīšanas darbu izpildes laikā. Izslēdziet ierīci un atvienojiet no kontaktligzdas pieslēguma spraudni.

Labošanas un apkopes darbus, kas nav izklāstīti šajā instrukcijā, lūdziet veikt mūsu servisa centram. Izmantojiet tikai oriģinālās rezerves daļas.

Tīrīšana

→ skatīt F att.

Apkope

Ierīcei apkope nav nepieciešama.

Uzglabāšana

→ skatīt (G att.)

Likvidēšana un vides aizsardzība

Izņemiet akumulatoru no ierīces un pārstrādājiet ierīci, akumulatoru, piederumus un iepakojumu videi draudzīgā veidā.



Elektroierīces nedrīkst izmest sadzīves atkritumos.

Pārsvītrotās atkritumu tvertnes ar riteņiem simbols nozīmē, ka šo izstrādājumu nedrīkst izmest kā nešķirotus sadzīves atkritumus, beidzoties tā derīguma termiņam.

Eiropas Direktīva 2012/19/ES par elektrisko un elektronisko iekārtu atkritumiem:

Ar likumu ir noteikts, ka patērētājiem elektroniskās ierīces un elektroierīces pēc to kalpošanas laika beigām ir jānodod vides ne-

kaitīgai atkārtotai pārstrādei. Šādi tiek nodrošināta apkārtējo vidi un resursus saudzējoša pārstrāde.
Atkarībā no direktīvas ieviešanas nacionālajos normatīvajos aktos varat izvēlēties kādu no šīm iespējām:

- atgriešana atpakaļ tirgotājam,
- nodošana oficiālā elektrisko un elektronisko atkritumu savākšanas punktā,
- nosūtīšana atpakaļ ražotājam/izplatītājam.

Tas neattiecas uz nolietoto ierīču piederumiem un palīglīdzekļiem, kas nesatur elektrotehniskas sastāvdaļas.

Akumulatoru utilizēšana videi nekaitīgā veidā



Neizmetiet akumulatoru sadzīves atkritumos, ugunsgrēkā (sprādziena risks) vai ūdenī. Bojāti akumulatori var kaitēt videi un jūsu veselībai, ja izdalās toksiski izgarojumi vai šķidrumi.

Jūsu pienākums ir utilizēt bojātus vai nolietotus akumulatorus videi nekaitīgā veidā.

- Neveriet vaļā akumulatorus un izvairieties no mehāniskiem akumulatoru bojājumiem. Pastāv īssavienojuma risks, un var izplūst tvaiki, kas kairina elpceļus.
- Drošības apsvērumu dēļ akumulatorus pirms utilizēšanas ieteicams izlādēt.
- Aplīmējiet polus ar līmlenti, lai nepieļautu īsslēgumu veidošanos.
- Utilizējiet uzlādējamos akumulatorus kādā no tirdzniecības vai savākšanas punktiem.
- **Bojāti akumulatori**

  Ar akumulatoriem, kuriem ir ārēji bojājumi, rīkojieties īpaši uzmanīgi!

  - Neaizskariet bojātus akumulatorus ar kailām rokām.
  - Ja nevarat ar līmlenti aplīmēt polus, ievietojiet katru akumulatoru atsevišķi plastmasas maisiņā.
  - Bojātus akumulatorus katru atsevišķi ievietojiet nedegošā, aizslēdzamā tvertnē, ko vēl var piepildīt ar smiltīm.
  - Bojātus akumulatorus nogādājiet savākšanas punktā, kur strādā specializēts personāls.

Kļūdu meklēšana

Tālāk dotā tabula jums palīdzēs mazu traucējumu novēršanā:

Problēma	Iespējamais cēlonis	Kļūdu novēršana
Ierīce nesāk darboties	Ieslēgšanas/izslēgšanas slēdzis **(5)** bojāts	Vērsieties servisa centrā.
	Motora bojājums	Vērsieties servisa centrā.
Ierīce darbojas ar pārtraukumiem	Iekšējs vaļīgs kontakts	Vērsieties servisa centrā.
Maza zāģēšanas jauda	Zāģa asmens **(10, 11)** nav piemērota apstrādājamajai sagatavei	Izmantojiet piemērotu zāģa asmeni **(10, 11)**
	Zāģa asmens **(10, 11)** trula	Ievietojiet jaunu zāģa asmeni **(10, 11)**
	Nepareizs zāģēšanas ātrums	Nomainiet zāģēšanas ātrumu
Zāģa asmens ātri kļūst neass	Zāģa asmens **(10, 11)** nav piemērota apstrādājamajai sagatavei	Izmantojiet piemērotu zāģa asmeni **(10, 11)**
	Pārāk liels zāģēšanas ātrums	Samaziniet zāģēšanas ātrumu
	Tiek izdarīts pārāk spēcīgs spiediens	Samaziniet piespiešanas spēku

Service

Garantija

Ļ. cien. klients, a. god. klient!

Šim produktam jūs saņemat 5 gadu garantiju, skaitot no iegādes datuma. Konstatējot šajā produktā defektus, jums attiecībā pret produkta pārdevēju ir likumā noteiktas tiesības. Mūsu turpmāk izklāstītā garantija šīs likumīgās tiesības neierobežo.

Garantijas nosacījumi

Garantija sāk darboties dienā, kad ir veikts pirkums. Lūdzu, saglabājiet oriģinālo kases čeku. Šis dokuments kalpos kā pirkuma apliecinājums. Ja piecu gadu laikā kopš pirkuma datuma produktā tiks konstatētas ar materiālu vai ražošanas procesu saistītas kļūmes, mēs produktu pēc saviem ieskatiem vai nu bez maksas saremontēsim, vai arī apmainīsim pret jaunu. Šis garantijas pakalpojums paredz, ka piecu gadu laikā bojātā ierīce kopā ar pirkumu apliecinošu dokumentu (kases čeku) un īsu konstatētā defekta aprakstu, kā arī norādi par laiku, kad defekts ir ticis konstatēts, tiek atsūtīta mums.

Ja konstatētais defekts ietilps garantijas pakalpojumā, jūs saņemsiet atpakaļ saremontētu veco produktu vai arī jaunu produktu. Līdz ar produkta saremontēšanu vai nomaiņu garantijas darbības laiks nesākas no jauna.

Garantijas darbības laiks un prasības saistībā ar produkta kvalitāti

Garantijas pakalpojuma sniegšana garantijas darbības laiku nepagarina. Tas attiecas arī uz nomainītām un saremontētām detaļām. Ja bojājumi un trūkumi produktā ir bijuši jau pirkuma brīdī, par tiem nekavējoties jāziņo uzreiz pēc produkta izsaiņošanas. Garantijas darbības laikam beidzoties, visi ar produktu saistītie remonta darbi tiek veikti par maksu.

Garantijas pakalpojuma apjoms

Produkts ir izgatavots atbilstoši visstingrākajām kvalitātes prasībām un pirms piegādes klientam rūpīgi pārbaudīts.

Garantijas pakalpojums attiecas uz defektiem, kas saistīti ar materiālu vai ražošanas procesu. Šī garantija neattiecas uz produkta daļām, kas ir pakļautas dabiskam nodilumam un tāpēc var tikt pieskaitītas pie dilstošām detaļām (piem., Zāģa asmens kokam, Zāģa asmens metālam), vai uz bojājumiem, kas radušies lūstošās detaļās.

Šī garantija zaudē savu spēku, ja produktam ir nodarīti bojājumi, tas nav lietots atbilstoši noteikumiem vai tam nav veikta apkope. Lai nodrošinātu produkta lietošanu atbilstoši noteikumiem, ir precīzi jāievēro visi lietošanas instrukcijā sniegtie norādījumi. Obligāti jāizvairās no tādiem produkta izmantošanas mērķiem un darbībām, no kuru veikšanas lietošanas instrukcijā tiek aicināts atturēties un par kurām tiek brīdināts.

Produkts ir paredzēta vienīgi lietošanai privātām vajadzībām, nevis komerciāliem mērķiem. Izmantojot produktu pretēji paredzētajam pielietojumam un neatbilstoši noteikumiem, iedarbojoties uz produktu ar spēku un atverot tā korpusu, izņemot, ja to ir darījuši mūsu pilnvarotas servisa filiāles darbinieki, garantija zaudē savu spēku.

Rīcības procedūra, iestājoties garantijas gadījumam

Lai nodrošinātu ātru jūsu pieprasījuma apstrādi, lūdzu, sekojiet tālāk sniegtajām norādēm:

- Vēršoties pie mums ar jebkāda veida pieprasījumu, sagatavojiet kases čeku un artikula numuru (IAN 521701_2601), kas kalpos kā pirkumu apliecinošs dokuments.
- Artikula numuru, lūdzu, skatiet tehnisko datu plāksnītē uz produkta, gravējumā uz produkta, lietošanas instrukcijas titullapā (apakšā kreisajā pusē) vai uzlīmē, kas atrodas produkta aizmugurē vai apakšpusē.
- Konstatējot produktā ražošanas brāķi vai cita veida defektus, vispirms sazinieties ar tālāk norādīto servisa struktūrvienību **telefoniski** vai izmantojiet mūsu **saziņas veidlapu**, kas ir pieejama *parkside-diy.com* sadaļā **Serviss**.
- Produkts, kuram ir konstatēts defekts, iepriekš konsultējoties ar mūsu klientu apkalpošanas centru un klāt pievienojot pirkumu apliecinošu dokumentu (kases čeku), kā arī sniedzot īsu defekta raksturojumu un norādot laiku, kad tas tika konstatēts, jānosūta uz jums paziņoto servisa adresi (bezmaksas sūtījums). Lai izvairītos no problēmām, kas saistītas ar sūtījuma pieņemšanu, un papildu izdevumiem, obligāti norādiet tikai to adresi, kas jums tika paziņota. Pārliecinieties, ka sūtījums netiek noformēts kā sūtījums, par kuru jāmaksā saņēmējam, vai kā lielizmēra prece, ātrās piegādes krava vai cita veida speciālais pārvadājums. Lūdzu, nosūtiet produktu kopā ar pirkuma brīdī klāt pievienotajiem piederumiem un nodrošiniet pietiekami drošu un izturīgu iepakojumu, kas ir piemērots produkta pārvadāšanai.

Remonta serviss

Saistībā ar remontu, **kas neietilpst garantijas pakalpojumā** , vērsieties servisa centrā. Tur jums tiks sastādīta tāme.

- Mēs varam apstrādāt tikai tādas ierīces, kas ir atbilstoši iesaiņotas un kurām ir samaksāta pasta nodeva.
  Norāde: Notīrītu ierīci ar norādi par konstatēto defektu, lūdzu, nosūtiet uz servisa centra norādīto adresi.
- Netiek pieņemtas ierīces, kas ir iesūtītas ar norādi „Vedmaksa jāmaksā saņēmējam", kā lielgabarīta, steidzama vai cita veida speciāla krava.
- Mēs likvidēsim jūsu iesūtītās, bojātās ierīces bez maksas.

Service-Center

LV
Service Latvija
Tel.: 8000 0040
Kontaktformu par
parkside-diy.com
IAN 521701_2601

Importētājs

Lūdzu, ņemiet vērā, ka tālāk norādītā adrese nav servisa adrese. Vispirms sazinieties ar iepriekš minēto servisa centru.

Grizzly Tools GmbH & Co. KG
Stockstädter Str. 20
63762 Großostheim
VĀCIJA
www.grizzlytools.de

Rezerves daļas un piederumi

Rezerves daļas un piederumus var pasūtīt vietnē *www.grizzlytools.shop*. Ja pasūtīšanas laikā jums rodas kādi sarežģījumi, sazinieties ar mums ar tiešsaistes veikala starpniecību. Ja jums rodas papildu jautājumi, vērsieties šeit: *Service-Center, S. 66*

Poz. Nr.	Apzīmējums	Pasūtījuma Nr.
1	Balstplātne	75118254
9	Svira	75118255
10	Zāģa asmens kokam	13800419
11	Zāģa asmens metālam	13800420

ES atbilstības deklarācijas oriģināla tulkojums

Produkts: **Ar akumulatoru darbināms zobenzāģis**

Modelis: **PSSAP 20-Li E6**

Sērijas numurs: 000001-202000

Iepriekš aprakstītais deklarācijas priekšmets atbilst attiecīgajam Savienības saskaņošanas tiesību aktam:

2006/42/EC (līdz 2027-01-19); (EU) 2023/1230 (no 2027-01-20) • 2014/30/EU • 2011/65/EU & (EU) 2015/863 Produkts ar akumulatoru Smart PAPS 204 A1/ Smart PAPS 208 A1/Smart PAPS 2012 A1/PAPP 204 A1/PAPP 208 A1: 2014/53/EU (nevis 2014/30/EU)

Iepriekš aprakstītais deklarācijas priekšmets ir saskaņā ar Eiropas Parlamenta un Padomes Direktīvu 2011/65/EU (2011. gada 8. jūnijs) par dažu bīstamu vielu izmantošanas ierobežošanu elektriskās un elektroniskās iekārtās.

Lai nodrošinātu atbilstību, ir piemēroti šādi saskaņotie standarti un valsts standarti un noteikumi:

EN 62841-1:2015/A11:2022 • EN 62841-2-11:2016/A11:2024 EN IEC 55014-1:2021 • EN IEC 55014-2:2021 • EN IEC 63000:2018 EN 62471:2008 • IEC 62471:2006 Produkts ar akumulatoru Smart PAPS 204 A1/Smart PAPS 208 A1/Smart PAPS 2012 A1/PAPP 204 A1/PAPP 208 A1: EN 301 489-1 V2.2.3:2019 • EN 301 489-17 V3.3.1:2024 EN 300 328 V2.2.2:2019 • EN 50663:2017 • EN 62479:2010

Šī atbilstības deklarācija ir izdota vienīgi uz šāda ražotāja atbildību.

CE

Grizzly Tools GmbH & Co. KG
Stockstädter Str. 20
63762 Großostheim
VĀCIJA

11.07.2026



Christian Frank
Pilnvarotais pārstāvis dokumentācijai

Inhaltsverzeichnis

Einleitung 68
Bestimmungsgemäße Verwendung 68
Lieferumfang/Zubehör 68
Übersicht 68
Funktionsbeschreibung 69
Technische Daten 69
Sicherheitshinweise 69
Bedeutung der Sicherheitshinweise 69
Bildzeichen und Symbole 70
Allgemeine Sicherheitshinweise für Elektrowerkzeuge 70
Sicherheitshinweise für hin- und hergehende Sägen 72
Restrisiken 72
Vorbereitung 72
Bedienteile 72
Fußplatte einstellen 73
Sägeblatt montieren und demontieren 73
Ladezustand des Akkus prüfen 73
Akku aufladen 73
Betrieb 73
Hinweise zum Sägen 73
Akku einsetzen und entnehmen 73
Ein- und Ausschalten 73
Transport 73
Reinigung, Wartung und Lagerung 74
Reinigung 74
Wartung 74
Lagerung 74
Entsorgung/Umweltschutz 74
Zusätzliche Entsorgungshinweise für Deutschland 74
Akkus umweltgerecht entsorgen 74
Fehlersuche 74
Service 75
Garantie 75
Reparatur-Service 75
Service-Center 76
Importeur 76
Ersatzteile und Zubehör 76
Original-EU-Konformitätserklärung 76
Explosionszeichnung.....79

Einleitung



Die Betriebsanleitung ist Bestandteil dieses Produkts. Machen Sie sich vor der Benutzung des Produkts mit allen Bedien- und Sicherheitshinweisen vertraut. Bewahren Sie die Betriebsanleitung gut auf und händigen Sie alle Unterlagen bei Weitergabe des Produkts an Dritte mit aus.

Bestimmungsgemäße Verwendung

Das Gerät ist ausschließlich für folgende Verwendungen bestimmt:

- Sägen von Kunststoff, Holz und Stahl bei fester Auflage.
- Betrieb ausschließlich in trockenen Räumen.

Beachten Sie die Hinweise zu Sägeblatttypen.

Jede andere Verwendung, die in dieser Betriebsanleitung nicht ausdrücklich zugelassen wird, kann eine ernsthafte Gefahr für den Benutzer darstellen und zu Schäden am Gerät führen. Der Bediener oder Nutzer des Geräts ist für Unfälle oder Schäden an anderen Menschen oder deren Eigentum verantwortlich. Das Gerät ist für den Einsatz im Heimwerkerbereich bestimmt. Es wurde nicht für den gewerblichen Dauereinsatz konzipiert. Bei gewerblichem Einsatz erlischt die Garantie. Der Hersteller haftet nicht für Schäden, die durch bestimmungswidrige Verwendung oder falsche Bedienung verursacht wurden.

Lieferumfang/Zubehör

Packen Sie das Gerät aus und überprüfen Sie den Lieferumfang.



im Lieferumfang enthalten



Nicht im Lieferumfang enthalten

Entsorgen Sie das Verpackungsmaterial ordnungsgemäß.

Übersicht

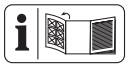

Die Abbildungen des Geräts finden Sie auf der vorderen und hinteren Ausklappseite.

1 Fußplatte
2 Spannfutter
3 LED-Arbeitslicht
4 Zusatzhandgriff
5 Ein-/Ausschalter
6 Einschaltsperre
7 Handgriff
8 Akku-Halter
9 Hebel
10 Holzsägeblatt
11 Metallsägeblatt
12 Aufbewahrungskoffer

(Abb. C)

13 Akku-Entriegelung
14 Taste (Ladezustandsanzeige)
15 Akku

(Abb. C)

16 Ladezustandsanzeige

17 Ladegerät

Funktionsbeschreibung

Das Gerät ist eine handgeführte Säge mit einem sich hin- und herbewegenden Sägeblatt.

Die Funktion der Bedienteile entnehmen Sie bitte den nachfolgenden Beschreibungen.

Technische Daten

Akku-Säbelsäge ..... PSSAP 20-Li E6

Bemessungsspannung U ..... 20 V ⎓

Schutzart IPX0

Gewicht (ohne Akku) ..... ≈1,6 kg

Leerlaufhubzahl ..... 0–3000 min^{-1}

Hublänge ..... 22 mm

Schnitttiefe*

- Holz ..... ≤ 150 mm
- Stahl ..... ≤ 15 mm
- Nichteisenmetall ..... ≤ 20 mm
- Metallrohr ..... ≤ 100 mm

Schalldruckpegel L_{pA} ..... 84,3 dB; K_{pA}=5 dB

Schallleistungspegel L_{WA}

- gemessen ..... 92,3 dB; K_{WA}=5 dB

Vibration a_h: Holzbalken ..... 9,117 m/s^2; K=1,5 m/s^2

Vibration a_h: Brett ..... 7,947 m/s^2; K=1,5 m/s^2

Akku ..... Li-Ion

Temperatur ..... Max. 50 °C

- Ladevorgang ..... 4–40 °C
- Betrieb ..... 4–50 °C
- Lagerung ..... 15–25 °C

PARKSIDE Performance Smart Akku Smart PAPS 204 A1/ Smart PAPS 208 A1/Smart PAPS 2012 A1/PAPP 204 A1/ PAPP 208 A1

- Frequenzband ..... 2400–2483,5 MHz
- Sendeleistung ..... ≤ 20 dBm

*abhängig vom eingesetzten Sägeblatt

⚠ **VORSICHT!** Gehörschäden! Tragen Sie Gehörschutz.

Lärm- und Vibrationswerte wurden entsprechend den in der Konformitätserklärung genannten Normen und Bestimmungen ermittelt.

Der angegebene Schwingungsgesamtwert und der angegebene Geräuschemissionswert sind nach einem genormten Prüfverfahren gemessen worden und können zum Vergleich eines Elektrowerkzeugs mit einem anderen verwendet werden. Der angegebene Schwingungsgesamtwert und der angegebene Geräuschemissionswert können auch zu einer vorläufigen Einschätzung der Belastung verwendet werden.

⚠ **WARNUNG!** Die Schwingungs- und Geräuschemissionen können während der tatsächlichen Benutzung des Elektrowerkzeugs von dem Angabewert abweichen, abhängig von der Art und Weise, in der das Elektrowerkzeug verwendet wird. Es ist notwendig, Sicherheitsmaßnahmen zum Schutz des Bedieners festzulegen, die auf einer Abschätzung der Schwingungsbelastung während der tatsächlichen Benutzungsbedingungen beruhen (hierbei sind alle Anteile des Betriebszyklus zu berücksichtigen, beispielsweise Zeiten, in denen das Elektrowerkzeug abgeschaltet ist, und solche, in denen es zwar eingeschaltet ist, aber ohne Belastung läuft).

X 20 V TEAM

Das Gerät ist Teil der Serie **X 20 V TEAM** und kann mit Akkus der **X 20 V TEAM** Serie betrieben werden. Akkus der Serie **X 20 V TEAM** dürfen nur mit Ladegeräten der Serie **X 20 V TEAM** geladen werden.

Wir empfehlen Ihnen, dieses Gerät ausschließlich mit folgenden Akkus zu betreiben: PAP 20 B1, PAP 20 B3, Smart PAPS 204 A1, Smart PAPS 208 A1, Smart PAPS 2012 A1, PAP 202 A1, PAP 204 A1, PAPP 204 A1, PAPP 208 A1

Wir empfehlen Ihnen, diese Akkus mit folgenden Ladegeräten zu laden: PLG 20 A3, PLG 20 A4, PLG 20 C1, PLG 20 C2, PLG 20 C3, PLG 201 A1, PDSLG 20 A1, PDSLG 20 B1, PDSLG 20 B2, Smart PLGS 2012 A1

Technische Daten von Akku und Ladegerät: Siehe separate Anleitung.

Sicherheitshinweise

Dieser Abschnitt behandelt die grundlegenden Sicherheitshinweise beim Gebrauch des Geräts.

⚠ **WARNUNG!** Personen- und Sachschäden durch unsachgemäßen Umgang mit dem Akku. Beachten Sie die Sicherheitshinweise und Hinweise zum Aufladen und der korrekten Verwendung in der Betriebsanleitung Ihres Akkus und Ladegeräts der Serie **X 20 V TEAM**. Eine detaillierte Beschreibung zum Ladevorgang und weitere Informationen finden Sie in dieser separaten Bedienungsanleitung.

Bedeutung der Sicherheitshinweise

⚠ **GEFAHR!** Wenn Sie diesen Sicherheitshinweis nicht befolgen, tritt ein Unfall ein. Die Folge ist schwere Körperverletzung oder Tod.

⚠ **WARNUNG!** Wenn Sie diesen Sicherheitshinweis nicht befolgen, tritt möglicherweise ein Unfall ein. Die Folge ist möglicherweise schwere Körperverletzung oder Tod.

⚠ **VORSICHT!** Wenn Sie diesen Sicherheitshinweis nicht befolgen, tritt ein Unfall ein. Die Folge ist möglicherweise leichte oder mittelschwere Körperverletzung.

HINWEIS! Wenn Sie diesen Sicherheitshinweis nicht befolgen, tritt ein Unfall ein. Die Folge ist möglicherweise ein Sachschaden.

Bildzeichen und Symbole

Bildzeichen auf dem Gerät


Betriebsanleitung lesen


Elektrogeräte gehören nicht in den Hausmüll.

Bildzeichen in der Betriebsanleitung


Schritt-für-Schritt Handlungsanweisung


Achtung!


Schutzhandschuhe benutzen


Entfernen Sie den Akku vor allen Arbeiten am Gerät!


Drücken


Ladezustand am Akku prüfen


Akku aufladen



Setzen Sie den Akku nicht über längere Zeit direkter Sonneneinstrahlung oder Temperaturen über 50 °C aus. Vermeiden Sie insbesondere das Ablegen auf Heizkörpern oder das Lagern in Fahrzeugen.


Trocken lagern


Außerhalb der Reichweite von Kindern lagern


Akku vor einer längeren Lagerung aus dem Gerät entfernen (separate Bedienungsanleitung für Akku und Ladegerät beachten)



Sauber, staubgeschützt und frostsicher lagern

Allgemeine Sicherheitshinweise für Elektrowerkzeuge

⚠ **WARNUNG! Lesen Sie alle Sicherheitshinweise, Anweisungen, Bebilderungen und technischen Daten, mit denen dieses Elektrowerkzeug versehen ist.** Versäumnisse bei der Einhaltung der nachfolgenden Anweisungen können elektrischen Schlag, Brand und/oder schwere Verletzungen verursachen. **Bewahren Sie alle Sicherheitshinweise und Anweisungen für die Zukunft auf.**

Der in den Sicherheitshinweisen verwendete Begriff „Elektrowerkzeug" bezieht sich auf netzbetriebene Elektrowerkzeuge (mit Netzleitung) oder auf akkubetriebene Elektrowerkzeuge (ohne Netzleitung).

1 **Arbeitsplatzsicherheit**

a) **Halten Sie Ihren Arbeitsbereich sauber und gut beleuchtet.** Unordnung oder unbeleuchtete Arbeitsbereiche können zu Unfällen führen.

b) **Arbeiten Sie mit dem Elektrowerkzeug nicht in explosionsgefährdeter Umgebung, in der sich brennbare Flüssigkeiten, Gase oder Stäube befinden.** Elektrowerkzeuge erzeugen Funken, die den Staub oder die Dämpfe entzünden können.

c) **Halten Sie Kinder und andere Personen während der Benutzung des Elektrowerkzeuges fern.** Bei Ablenkung können Sie die Kontrolle über das Elektrowerkzeug verlieren.

2 **Elektrische Sicherheit**

a) **Der Anschlussstecker des Elektrowerkzeugs muss in die Steckdose passen. Der Stecker darf in keiner Weise verändert werden. Verwenden Sie keine Adapterstecker gemeinsam mit schutzgeerdeten Elektrowerkzeugen.** Unveränderte Stecker und passende Steckdosen verringern das Risiko eines elektrischen Schlages.

b) **Vermeiden Sie Körperkontakt mit geerdeten Oberflächen wie von Rohren, Heizungen, Herden und Kühlschränken.** Es besteht ein erhöhtes Risiko durch elektrischen Schlag, wenn Ihr Körper geerdet ist.

c) **Halten Sie das Elektrowerkzeug von Regen oder Nässe fern.** Das Eindringen von Wasser in ein Elektrowerkzeug erhöht das Risiko eines elektrischen Schlages.

d) **Zweckentfremden Sie die Anschlussleitung nicht, um das Elektrowerkzeug zu tragen, aufzuhängen oder um den Stecker aus der Steckdose zu ziehen. Halten Sie die Anschlussleitung fern von Hitze, Öl, scharfen Kanten oder sich bewegenden Teilen.** Beschädigte oder verwickelte Anschlussleitungen erhöhen das Risiko eines elektrischen Schlages.

e) **Wenn Sie mit einem Elektrowerkzeug im Freien arbeiten, verwenden Sie nur Verlängerungsleitungen, die auch für den Außenbereich geeignet sind.** Die Anwendung einer für den Außenbereich geeigneten Verlängerungsleitung verringert das Risiko eines elektrischen Schlages.

f) **Wenn der Betrieb des Elektrowerkzeuges in feuchter Umgebung nicht vermeidbar ist, verwenden Sie einen Fehlerstromschutzschalter.** Der Einsatz eines Fehlerstromschutzschalters vermindert das Risiko eines elektrischen Schlages.

3 **Sicherheit von Personen**

a) **Seien Sie aufmerksam, achten Sie darauf, was Sie tun, und gehen Sie mit Vernunft an die Arbeit mit einem Elektrowerkzeug. Benutzen Sie kein Elektrowerkzeug, wenn Sie müde sind oder unter Einfluss von Drogen, Alkohol oder Medikamenten stehen.** Ein

Moment der Unachtsamkeit beim Gebrauch des Elektrowerkzeugs kann zu ernsthaften Verletzungen führen.

b) **Tragen Sie persönliche Schutzausrüstung und immer eine Schutzbrille.** Das Tragen persönlicher Schutzausrüstung, wie Staubmaske, rutschfeste Sicherheitsschuhe, Schutzhelm oder Gehörschutz, je nach Art und Einsatz des Elektrowerkzeugs, verringert das Risiko von Verletzungen.

c) **Vermeiden Sie eine unbeabsichtigte Inbetriebnahme. Vergewissern Sie sich, dass das Elektrowerkzeug ausgeschaltet ist, bevor Sie es an die Stromversorgung und/oder den Akku anschließen, es aufnehmen oder tragen.** Wenn Sie beim Tragen des Elektrowerkzeugs den Finger am Schalter haben oder das Elektrowerkzeug eingeschaltet an die Stromversorgung anschließen, kann dies zu Unfällen führen.

d) **Entfernen Sie Einstellwerkzeuge oder Schraubenschlüssel, bevor Sie das Elektrowerkzeug einschalten.** Ein Werkzeug oder Schlüssel, der sich in einem drehenden Teil des Elektrowerkzeugs befindet, kann zu Verletzungen führen.

e) **Vermeiden Sie eine abnormale Körperhaltung. Sorgen Sie für einen sicheren Stand und halten Sie jederzeit das Gleichgewicht.** Dadurch können Sie das Elektrowerkzeug in unerwarteten Situationen besser kontrollieren.

f) **Tragen Sie geeignete Kleidung. Tragen Sie keine weite Kleidung oder Schmuck. Halten Sie Haare und Kleidung fern von sich bewegenden Teilen.** Lockere Kleidung, Schmuck oder lange Haare können von sich bewegenden Teilen erfasst werden.

g) **Wenn Staubabsaug- und -auffangeinrichtungen montiert werden können, sind diese anzuschließen und richtig zu verwenden.** Verwendung einer Staubabsaugung kann Gefährdungen durch Staub verringern.

h) **Wiegen Sie sich nicht in falscher Sicherheit und setzen Sie sich nicht über die Sicherheitsregeln für Elektrowerkzeuge hinweg, auch wenn Sie nach vielfachem Gebrauch mit dem Elektrowerkzeug vertraut sind.** Achtloses Handeln kann binnen Sekundenbruchteilen zu schweren Verletzungen führen.

4 **Verwendung und Behandlung des Elektrowerkzeugs**

a) **Überlasten Sie das Elektrowerkzeug nicht. Verwenden Sie für Ihre Arbeit das dafür bestimmte Elektrowerkzeug.** Mit dem passenden Elektrowerkzeug arbeiten Sie besser und sicherer im angegebenen Leistungsbereich.

b) **Benutzen Sie kein Elektrowerkzeug, dessen Schalter defekt ist.** Ein Elektrowerkzeug, das sich nicht mehr ein- oder ausschalten lässt, ist gefährlich und muss repariert werden.

c) **Ziehen Sie den Stecker aus der Steckdose und/oder entfernen Sie einen abnehmbaren Akku, bevor Sie Geräteeinstellungen vornehmen, Einsatzwerkzeugteile wechseln oder das Elektrowerkzeug weglegen.** Diese Vorsichtsmaßnahme verhindert den unbeabsichtigten Start des Elektrowerkzeugs.

d) **Bewahren Sie unbenutzte Elektrowerkzeuge außerhalb der Reichweite von Kindern auf. Lassen Sie keine Personen das Elektrowerkzeug benutzen, die mit diesem nicht vertraut sind oder diese Anweisungen nicht gelesen haben.** Elektrowerkzeuge sind gefährlich, wenn sie von unerfahrenen Personen benutzt werden.

e) **Pflegen Sie das Elektrowerkzeug und Einsatzwerkzeug mit Sorgfalt. Kontrollieren Sie, ob bewegliche Teile einwandfrei funktionieren und nicht klemmen, ob Teile gebrochen oder so beschädigt sind, dass die Funktion des Elektrowerkzeugs beeinträchtigt ist. Lassen Sie beschädigte Teile vor dem Einsatz des Elektrowerkzeugs reparieren.** Viele Unfälle haben ihre Ursache in schlecht gewarteten Elektrowerkzeugen.

f) **Halten Sie Schneidwerkzeuge scharf und sauber.** Sorgfältig gepflegte Schneidwerkzeuge mit scharfen Schneidkanten verklemmen sich weniger und sind leichter zu führen.

g) **Verwenden Sie Elektrowerkzeug, Zubehör, Einsatzwerkzeuge usw. entsprechend diesen Anweisungen. Berücksichtigen Sie dabei die Arbeitsbedingungen und die auszuführende Tätigkeit.** Der Gebrauch von Elektrowerkzeugen für andere als die vorgesehenen Anwendungen kann zu gefährlichen Situationen führen.

h) **Halten Sie Griffe und Griffflächen trocken, sauber und frei von Öl und Fett.** Rutschige Griffe und Griffflächen erlauben keine sichere Bedienung und Kontrolle des Elektrowerkzeugs in unvorhergesehenen Situationen.

5 **Verwendung und Behandlung des Akkuwerkzeugs**

a) **Laden Sie die Akkus nur mit Ladegeräten auf, die vom Hersteller empfohlen werden.** Durch ein Ladegerät, das für eine bestimmte Art von Akkus geeignet ist, besteht Brandgefahr, wenn es mit anderen Akkus verwendet wird.

b) **Verwenden Sie nur die dafür vorgesehenen Akkus in den Elektrowerkzeugen.** Der Gebrauch von anderen Akkus kann zu Verletzungen und Brandgefahr führen.

c) **Halten Sie den nicht benutzten Akku fern von Büroklammern, Münzen, Schlüsseln, Nägeln, Schrauben oder anderen kleinen Metallgegenständen, die eine Überbrückung der Kontakte verursachen könnten.** Ein Kurzschluss zwischen den Akkukontakten kann Verbrennungen oder Feuer zur Folge haben.

d) **Bei falscher Anwendung kann Flüssigkeit aus dem Akku austreten. Vermeiden Sie den Kontakt damit. Bei zufälligem Kontakt mit Wasser abspülen. Wenn die Flüssigkeit in die Augen kommt, nehmen Sie zusätzlich ärztliche Hilfe in Anspruch.** Austretende Akkuflüssigkeit kann zu Hautreizungen oder Verbrennungen führen.

e) **Benutzen Sie keinen beschädigten oder veränderten Akku.** Beschädigte oder veränderte Akkus können sich unvorhersehbar verhalten und zu Feuer, Explosion oder Verletzungsgefahr führen.

f) **Setzen Sie einen Akku keinem Feuer oder zu hohen Temperaturen aus.** Feuer oder Temperaturen über 130 °C können eine Explosion hervorrufen.

g) **Befolgen Sie alle Anweisungen zum Laden und laden Sie den Akku oder das Akkuwerkzeug niemals außerhalb des in der Betriebsanleitung angegebenen Temperaturbereichs.** Falsches Laden oder Laden außerhalb des

zugelassenen Temperaturbereichs kann den Akku zerstören und die Brandgefahr erhöhen.

6 **Service**

a) **Lassen Sie Ihr Elektrowerkzeug nur von qualifiziertem Fachpersonal und nur mit Original-Ersatzteilen reparieren.** Damit wird sichergestellt, dass die Sicherheit des Elektrowerkzeugs erhalten bleibt.

b) **Warten Sie niemals beschädigte Akkus.** Sämtliche Wartung von Akkus sollte nur durch den Hersteller oder bevollmächtige Kundendienststellen erfolgen.

Sicherheitshinweise für hin- und hergehende Sägen

- **Halten Sie das Elektrowerkzeug an den isolierten Griffflächen, wenn Sie Arbeiten ausführen, bei denen das Einsatzwerkzeug verborgene Stromleitungen treffen kann.** Der Kontakt mit einer spannungsführenden Leitung kann auch metallene Geräteteile unter Spannung setzen und zu einem elektrischen Schlag führen.
- **Befestigen und sichern Sie das Werkstück mittels Zwingen oder auf andere Art und Weise an einer stabilen Unterlage.** Wenn Sie das Werkstück nur mit der Hand oder gegen Ihren Körper halten, bleibt es labil, was zum Verlust der Kontrolle führen kann.
- **Verwenden Sie ausschließlich Zubehör, welches von PARKSIDE empfohlen wurde.** Ungeeignetes Zubehör kann zu elektrischem Schlag oder Feuer führen.

Weiterführende Sicherheitshinweise für hin- und hergehende Sägen

- **Halten Sie die Hände vom Sägebereich fern.** Greifen Sie nicht unter das Werkstück. Bei Kontakt mit dem Sägeblatt besteht Verletzungsgefahr.
- **Führen Sie das Elektrowerkzeug nur eingeschaltet gegen das Werkstück.** Es besteht sonst die Gefahr eines Rückschlages, wenn sich das Einsatzwerkzeug im Werkstück verkantet.
- **Achten Sie darauf, dass die Fußplatte beim Sägen sicher aufliegt.** Ein verkantetes Sägeblatt kann brechen oder zum Rückschlag führen.
- **Schalten Sie nach Beendigung des Arbeitsvorgangs das Elektrowerkzeug aus und ziehen Sie das Sägeblatt erst dann aus dem Schnitt, wenn dieses zum Stillstand gekommen ist.** So vermeiden Sie einen Rückschlag und können das Elektrowerkzeug sicher ablegen.
- **Verwenden Sie nur unbeschädigte, einwandfreie Sägeblätter.** Verbogene oder unscharfe Sägeblätter können brechen, den Schnitt negativ beeinflussen oder einen Rückschlag verursachen.
- **Bremsen Sie das Sägeblatt nach dem Ausschalten nicht durch seitliches Gegendrücken ab.** Das Sägeblatt kann beschädigt werden, brechen oder einen Rückschlag verursachen.
- **Berühren Sie keine Gegenstände oder den Erdboden mit der laufenden Säge.** Es besteht Rückschlaggefahr.
- **Halten Sie das Elektrowerkzeug beim Arbeiten fest mit beiden Händen und sorgen Sie für einen sicheren Stand.** Das Elektrowerkzeug wird mit zwei Händen sicherer geführt.
- **Schalten Sie das Gerät sofort aus, wenn das Sägeblatt verkantet. Spreizen Sie den Sägeschnitt und ziehen Sie das Sägeblatt vorsichtig heraus.** Es kann zum Verlust der Kontrolle über das Elektrowerkzeug führen.
- **Verwenden Sie geeignete Suchgeräte, um verborgene Versorgungsleitungen aufzuspüren, oder ziehen Sie die örtliche Versorgungsgesellschaft hinzu.** Kontakt mit Elektroleitungen kann zu Feuer und elektrischem Schlag führen. Beschädigung einer Gasleitung kann zur Explosion führen. Eindringen in eine Wasserleitung verursacht Sachbeschädigung.
- **Warten Sie, bis das Elektrowerkzeug zum Stillstand gekommen ist, bevor Sie es ablegen.** Das Einsatzwerkzeug kann sich verhaken und zum Verlust der Kontrolle über das Elektrowerkzeug führen.

Restrisiken

Auch wenn Sie dieses Gerät vorschriftsmäßig bedienen, bleiben immer Restrisiken bestehen. Folgende Gefahren können im Zusammenhang mit der Bauweise und Ausführung dieses Gerätes auftreten:

- Gehörschäden, falls kein geeigneter Gehörschutz getragen wird.
- Gesundheitsschäden, die aus Hand-Arm-Schwingungen resultieren, falls das Gerät über einen längeren Zeitraum verwendet wird oder nicht ordnungsgemäß geführt und gewartet wird.
- Schnittverletzungen

⚠ **WARNUNG!** Gefahr durch elektromagnetisches Feld, das, während das Gerät im Betrieb ist, erzeugt wird. Das Feld kann unter bestimmten Umständen aktive oder passive medizinische Implantate beeinträchtigen. Um die Gefahr von ernsthaften oder tödlichen Verletzungen zu verringern, empfehlen wir Personen mit medizinischen Implantaten ihren Arzt und den Hersteller des medizinischen Implantats zu konsultieren, bevor das Gerät bedient wird.

Vorbereitung

⚠ **WARNUNG!** Verletzungsgefahr durch ungewollt anlaufendes Gerät. Setzen Sie den Akku erst dann in das Gerät ein, wenn das Gerät vollständig für den Einsatz vorbereitet ist.

Bedienteile

Kontrollieren Sie vor dem ersten Gebrauch den sicheren Sitz aller vormontierten Elemente und lernen Sie die Bedienteile kennen.

- **Ein-/Ausschalter (5)**
  - Einschalten: Drücken
  - Hubzahl stufenlos regulieren: Je weiter Sie den Ein-/Ausschalter drücken, desto höher ist die Hubzahl.

- Ausschalten: Loslassen

- **Einschaltsperre (6)**
  - Entsperren: Drücken
  - Sperren: Loslassen

Fußplatte einstellen

Hinweise

- Verletzungsgefahr! Demontieren Sie das Sägeblatt **(10, 11)**.
- ⚠ **WARNUNG!** Verwenden Sie das Gerät niemals ohne Fußplatte **(1)**.

Vorgehen

→ siehe (Abb. A)

Sägeblatt montieren und demontieren

Hinweise

- Das Sägeblatt hat eine ½" Universal-Aufnahme.
- Stellen Sie sicher, dass das Sägeblatt **(10, 11)** korrekt befestigt ist und die Zähne nach unten zeigen.

Vorgehen

→ siehe (Abb. B)

Ladezustand des Akkus prüfen

→ siehe (Abb. C)

Farbe	Bedeutung
grün	Akku geladen
orange	Akku teilweise geladen
rot	Akku muss geladen werden

Akku aufladen

Hinweise

- Setzen Sie den Akku nicht über längere Zeit direkter Sonneneinstrahlung oder Temperaturen > 50 °C aus. Vermeiden Sie insbesondere das Ablegen auf Heizkörpern oder das Lagern in Fahrzeugen.
- Siehe auch Betriebsanleitung des Ladegeräts.

→ siehe (Abb. C)

Betrieb

Hinweise zum Sägen

Allgemeine Hinweise

- Verwenden Sie keine stumpfen, verbogenen oder anderweitig beschädigten Sägeblätter.
- Prüfen Sie vor dem Sägen das Werkstück auf verborgene Fremdkörper wie Nägel oder Schrauben. Entfernen Sie diese.
- Verwenden Sie nur Sägeblätter mit dem identischen Sägeblattschaft wie das mitgelieferte Sägeblatt.
- Halten Sie das Gerät sicher am Handgriff fest.
- Setzen Sie die Fußplatte auf das Werkstück.
- Üben Sie nicht zu viel Druck in Schnittrichtung aus. Lassen Sie das Gerät die Arbeit verrichten.
- Schalten Sie das Gerät sofort aus, wenn das Sägeblatt verkantet. Spreizen Sie den Sägeschnitt und ziehen Sie das Sägeblatt vorsichtig heraus.
- Bevor Sie das Gerät ablegen, schalten Sie es aus und warten Sie, bis es vollkommen zum Stillstand gekommen ist.
- Stellen Sie sich beim Arbeiten immer seitlich zur Säge.
- Vermeiden Sie die Überbeanspruchung des Gerätes während der Arbeit.

Tauchsägen

Voraussetzungen

- Weiche Materialien wie Holz, Porenbeton, Gipskarton usw.

Vorgehen

1 Setzen Sie das Gerät mit der Unterkante der Fußplatte **(1)** auf das Werkstück. Das Sägeblatt **(10)** berührt das Werkstück nicht.
2 Tauchen Sie das Sägeblatt **(10)** in das Werkstück ein, indem Sie das Gerät nach vorne kippen, bis das Gerät senkrecht steht.
3 Sägen Sie entlang der gewünschten Schnittlinie.

Akku einsetzen und entnehmen

→ siehe (Abb. D)

Ein- und Ausschalten

Hinweise

- Die Hubzahl kann stufenlos reguliert werden. Je weiter der Ein-/Ausschalter **(5)** gedrückt wird, desto höher ist die Hubzahl.
- Ziehen Sie das Sägeblatt erst dann aus dem Schnitt, wenn dieses zum Stillstand gekommen ist.
- LED-Arbeitslicht **(3)**
  START → LED-Arbeitslicht an
  STOP → LED-Arbeitslicht erlischt ca. 10 Sekunden nach dem Ausschalten

Vorgehen

→ siehe (Abb. E)

Transport

Hinweise

- Schalten Sie das Gerät aus.
- Vergewissern Sie sich, dass alle sich bewegenden Teile zum vollständigen Stillstand gekommen sind.
- Entfernen Sie den Akku.
- Entfernen Sie das Einsatzwerkzeug.
- Tragen Sie das Gerät immer am Handgriff.

Reinigung, Wartung und Lagerung

⚠ **WARNUNG!** Verletzungsgefahr durch ungewollt anlaufendes Gerät. Schützen Sie sich bei Wartungs- und Reinigungsarbeiten. Schalten Sie das Gerät aus und ziehen Sie den Anschlussstecker aus der Steckdose.

Lassen Sie Instandsetzungsarbeiten und Wartungsarbeiten, die nicht in dieser Anleitung beschrieben sind, von unserem Service-Center durchführen. Verwenden Sie nur Original-Ersatzteile.

Reinigung

→ siehe Abb. F

Wartung

Das Gerät ist wartungsfrei.

Lagerung

→ siehe (Abb. G)

Entsorgung/Umweltschutz

Nehmen Sie den Akku aus dem Gerät und führen Sie Gerät, Akku, Zubehör und Verpackung einer umweltgerechten Wiederverwertung zu.



Elektrogeräte gehören nicht in den Hausmüll.

Das Symbol der durchgestrichenen Mülltonne bedeutet, dass dieses Elektro- bzw. Elektronikgerät am Ende seiner Lebensdauer nicht im Hausmüll entsorgt werden darf, sondern vom Endnutzer einer getrennten Sammlung zugeführt werden muss.

Richtlinie 2012/19/EU über Elektro- und Elektronik-Altgeräte:

Verbraucher sind gesetzlich dazu verpflichtet, Elektro- und Elektronikgeräte am Ende ihrer Lebensdauer einer umweltgerechten Wiederverwertung zuzuführen. Auf diese Weise wird eine umwelt- und ressourcenschonende Verwertung sichergestellt.
Je nach Umsetzung in nationales Recht können Sie folgende Möglichkeiten haben:

- an einer Verkaufsstelle zurückgeben,
- an einer offiziellen Sammelstelle abgeben,
- an den Hersteller/Inverkehrbringer zurücksenden.

Nicht betroffen sind den Altgeräten beigefügte Zubehörteile und Hilfsmittel ohne Elektrobestandteile.

Zusätzliche Entsorgungshinweise für Deutschland

Das Gerät ist bei eingerichteten Sammelstellen, Wertstoffhöfen oder Entsorgungsbetrieben abzugeben. Zudem sind Vertreiber von Elektro- und Elektronikgeräten sowie Vertreiber von Lebensmitteln zur Rücknahme verpflichtet. LIDL bietet Ihnen Rückgabemöglichkeiten direkt in den Filialen und Märkten an. Rückgabe und Entsorgung sind für Sie kostenfrei.

Beim Kauf eines Neugerätes haben Sie das Recht, ein entsprechendes Altgerät unentgeltlich zurückzugeben.

Zusätzlich haben Sie die Möglichkeit, unabhängig vom Kauf eines Neugerätes, unentgeltlich (bis zu drei) Altgeräte abzugeben, die in keiner Abmessung größer als 25 cm sind.

Bitte entnehmen Sie vor der Rückgabe Batterien oder Akkumulatoren, sowie Lampen, die zerstörungsfrei entnommen werden können und führen diese einer separaten Sammlung zu.

Akkus umweltgerecht entsorgen



Der Akku darf am Ende der Nutzungszeit nicht über den Haushaltsmüll entsorgt werden. Werfen Sie den Akku nicht ins Feuer (Explosionsgefahr) oder ins Wasser. Beschädigte Akkus können der Umwelt und ihrer Gesundheit schaden, wenn giftige Dämpfe oder Flüssigkeiten austreten.

Sie sind verpflichtet, defekte oder ausgediente Akkus umweltgerecht zu entsorgen.

- Öffnen Sie Akkus nicht und vermeiden Sie eine mechanische Beschädigung. Es besteht die Gefahr eines Kurzschlusses und es können Dämpfe austreten, die die Atemwege reizen.
- Aus Sicherheitsgründen sollten Akkus vor der Entsorgung entladen werden.
- Kleben Sie die Pole ab, um Kurzschlüsse zu vermeiden.
- Entsorgen Sie Akkus über den Handel oder eine Sammelstelle.
- **Beschädigte Akkus**

  Behandeln Sie äußerlich beschädigte Akkus besonders vorsichtig!
  - Berühren Sie beschädigte Akkus nicht mit bloßen Händen.
  - Falls Sie die Pole nicht abkleben können, geben Sie Akkus einzeln in eine Plastiktüte.
  - Geben Sie beschädigte Akkus einzeln in einen nicht brennbaren, verschließbaren Behälter, der noch mit Sand gefüllt werden kann.
  - Bringen Sie beschädigte Akkus zu einer Sammelstelle mit Fachpersonal.

Fehlersuche

Die folgende Tabelle hilft Ihnen kleine Störungen zu beseitigen:

Problem	Mögliche Ursache	Fehlerbehebung
Gerät startet nicht	Ein-/Ausschalter **(5)** defekt	Wenden Sie sich an das Service-Center.
	Motor defekt	Wenden Sie sich an das Service-Center.
Gerät arbeitet mit Unterbrechungen	Interner Wackelkontakt	Wenden Sie sich an das Service-Center.

Problem	Mögliche Ursache	Fehlerbehebung
Geringe Sägeleistung	Sägeblatt **(10, 11)** für das zu bearbeitende Werkstück ungeeignet	Geeignetes Sägeblatt **(10, 11)** einsetzen
	Sägeblatt **(10, 11)** stumpf	Neues Sägeblatt **(10, 11)** einsetzen
	Falsche Sägegeschwindigkeit	Sägegeschwindigkeit anpassen
Sägeblatt wird schnell stumpf	Sägeblatt **(10, 11)** für das zu bearbeitende Werkstück ungeeignet	Geeignetes Sägeblatt **(10, 11)** einsetzen
	Sägegeschwindigkeit zu hoch	Sägegeschwindigkeit verringern
	Zu viel Druck angewandt	Druck verringern

Service

Garantie

Sehr geehrte Kundin, sehr geehrter Kunde,

Sie erhalten auf dieses Produkt 5 Jahre Garantie ab Kaufdatum. Im Falle von Mängeln dieses Produkts stehen Ihnen gegen den Verkäufer des Produkts gesetzliche Rechte zu. Diese gesetzlichen Rechte werden durch unsere im Folgenden dargestellte Garantie nicht eingeschränkt.

Garantiebedingungen

Die Garantiefrist beginnt mit dem Kaufdatum. Bitte bewahren Sie den Original-Kassenbon gut auf. Diese Unterlage wird als Nachweis für den Kauf benötigt. Tritt innerhalb von fünf Jahren ab dem Kaufdatum dieses Produkts ein Material- oder Fabrikationsfehler auf, wird das Produkt von uns – nach unserer Wahl – für Sie kostenlos repariert oder ersetzt. Diese Garantieleistung setzt voraus, dass innerhalb der Fünf-Jahres-Frist das defekte Produkt und der Kaufbeleg (Kassenbon) vorgelegt und schriftlich kurz beschrieben wird, worin der Mangel besteht und wann er aufgetreten ist.

Wenn der Defekt von unserer Garantie gedeckt ist, erhalten Sie das reparierte oder ein neues Produkt zurück. Mit Reparatur oder Austausch des Produkts beginnt kein neuer Garantiezeitraum.

Garantiezeit und gesetzliche Mängelansprüche

Die Garantiezeit wird durch die Gewährleistung nicht verlängert. Dies gilt auch für ersetzte und reparierte Teile. Eventuell schon beim Kauf vorhandene Schäden und Mängel müssen sofort nach dem Auspacken gemeldet werden. Nach Ablauf der Garantiezeit anfallende Reparaturen sind kostenpflichtig.

Garantieumfang

Das Produkt wurde nach strengen Qualitätsrichtlinien sorgfältig produziert und vor Anlieferung gewissenhaft geprüft.

Die Garantieleistung gilt für Material- oder Fabrikationsfehler. Diese Garantie erstreckt sich nicht auf Produktteile, die normaler Abnutzung ausgesetzt sind und daher als Verschleißteile angesehen werden können (z. B. Holzsägeblatt, Metallsägeblatt) oder für Beschädigungen an zerbrechlichen Teilen.

Diese Garantie verfällt, wenn das Produkt beschädigt, nicht sachgemäß benutzt oder nicht gewartet wurde. Für eine sachgemäße Benutzung des Produkts sind alle in der Betriebsanleitung aufgeführten Anweisungen genau einzuhalten. Verwendungszwecke und Handlungen, von denen in der Betriebsanleitung abgeraten oder vor denen gewarnt wird, sind unbedingt zu vermeiden.

Das Produkt ist lediglich für den privaten und nicht für den gewerblichen Gebrauch bestimmt. Bei missbräuchlicher und unsachgemäßer Behandlung, Gewaltanwendung und bei Eingriffen, die nicht von unserer autorisierten Service-Niederlassung vorgenommen wurden, erlischt die Garantie.

Abwicklung im Garantiefall

Um eine schnelle Bearbeitung Ihres Anliegens zu gewährleisten, folgen Sie bitte den folgenden Hinweisen:

- Bitte halten Sie für alle Anfragen den Kassenbon und die Artikelnummer (IAN 521701_2601) als Nachweis für den Kauf bereit.
- Die Artikelnummer entnehmen Sie bitte dem Typenschild am Produkt, einer Gravur am Produkt, dem Titelblatt der Bedienungsanleitung (unten links) oder dem Aufkleber auf der Rück- oder Unterseite des Produktes.
- Sollten Funktionsfehler oder sonstige Mängel auftreten, kontaktieren Sie zunächst das nachfolgend benannte Service-Center **telefonisch** oder nutzen Sie unser **Kontaktformular**, das Sie auf *parkside-diy.com* in der Kategorie **Service** finden.
- Ein als defekt erfasstes Produkt können Sie, nach Rücksprache mit unserem Service-Center unter Beifügung des Kaufbelegs (Kassenbons) und der Angabe, worin der Mangel besteht und wann er aufgetreten ist, für Sie portofrei an die Ihnen mitgeteilte Service-Anschrift übersenden. Um Annahmeprobleme und Zusatzkosten zu vermeiden, benutzen Sie unbedingt nur die Adresse, die Ihnen mitgeteilt wird. Stellen Sie sicher, dass der Versand nicht unfrei, per Sperrgut, Express oder sonstiger Sonderfracht erfolgt. Senden Sie das Produkt bitte inkl. aller beim Kauf mitgelieferten Zubehörteile ein und sorgen Sie für eine ausreichend sichere Transportverpackung.

Reparatur-Service

Für Reparaturen, **die nicht der Garantie unterliegen**, wenden Sie sich an das Service-Center. Dort erhalten Sie gerne einen Kostenvoranschlag.

- Wir können nur Geräte bearbeiten, die ausreichend verpackt und frankiert eingesandt wurden.
  Hinweis: Bitte senden Sie Ihr Gerät gereinigt und mit Hinweis auf den Defekt an die vom Service-Center genannte Adresse.
- Nicht angenommen werden unfrei eingeschickte Geräte sowie Geräte, die per Sperrgut, Express oder mit sonstiger Sonderfracht versendet wurden.

- Wir entsorgen Ihre eingesendeten, defekten Geräte kostenlos.

Service-Center

DE
Service Deutschland
Tel.: 0800 88 55 300
Kontaktformular auf
parkside-diy.com
IAN 521701_2601

Importeur

Bitte beachten Sie, dass die folgende Anschrift keine Serviceanschrift ist. Kontaktieren Sie zunächst das oben genannte Service-Center.

Grizzly Tools GmbH & Co. KG
Stockstädter Str. 20
63762 Großostheim
DEUTSCHLAND
www.grizzlytools.de

Ersatzteile und Zubehör

Ersatzteile und Zubehör erhalten Sie unter *www.grizzlytools.shop*. Sollten bei Ihrem Bestellvorgang Probleme auftreten, kontaktieren Sie uns über unseren Online-Shop. Bei weiteren Fragen wenden Sie sich an: *Service-Center, S. 76*

Pos.-Nr.	Bezeichnung	Best.-Nr.
1	Fußplatte	75118254
9	Hebel	75118255
10	Holzsägeblatt	13800419
11	Metallsägeblatt	13800420

Original-EU-Konformitätserklärung

Produkt: **Akku-Säbelsäge**

Modell: **PSSAP 20-Li E6**

Seriennummer: 000001-202000

Der oben beschriebene Gegenstand der Erklärung erfüllt die einschlägigen Harmonisierungsrechtsvorschriften der Union:

2006/42/EG (bis 2027-01-19); (EU) 2023/1230 (ab 2027-01-20) • 2014/30/EU • 2011/65/EU & (EU) 2015/863 Produkt mit Akku Smart PAPS 204 A1/Smart-PAPS 208 A1/Smart PAPS 2012 A1/PAPP 204 A1/PAPP 208 A1: 2014/53/EU (statt 2014/30/EU)

Der oben beschriebene Gegenstand der Erklärung erfüllt die Vorschriften der Richtlinie 2011/65/EU des Europäischen Parlaments und des Rates vom 8. Juni 2011 zur Beschränkung der Verwendung bestimmter gefährlicher Stoffe in Elektro- und Elektronikgeräten.

Um die Konformität zu gewährleisten, wurden folgende harmonisierte Normen sowie nationale Normen und Bestimmungen angewendet:

EN 62841-1:2015/A11:2022 • EN 62841-2-11:2016/A11:2024 EN IEC 55014-1:2021 • EN IEC 55014-2:2021 • EN IEC 63000:2018 EN 62471:2008 • IEC 62471:2006 Produkt mit Akku Smart PAPS 204 A1/ Smart PAPS 208 A1/Smart PAPS 2012 A1/PAPP 204 A1/PAPP 208 A1: EN 301 489-1 V2.2.3:2019 • EN 301 489-17 V3.3.1:2024 EN 300 328 V2.2.2:2019 • EN 50663:2017 • EN 62479:2010

Die alleinige Verantwortung für die Ausstellung dieser Konformitätserklärung trägt der Hersteller:

CE
Grizzly Tools GmbH & Co. KG
Stockstädter Str. 20
63762 Großostheim
DEUTSCHLAND
11.07.2026



Christian Frank
Dokumentationsbevollmächtigter

C

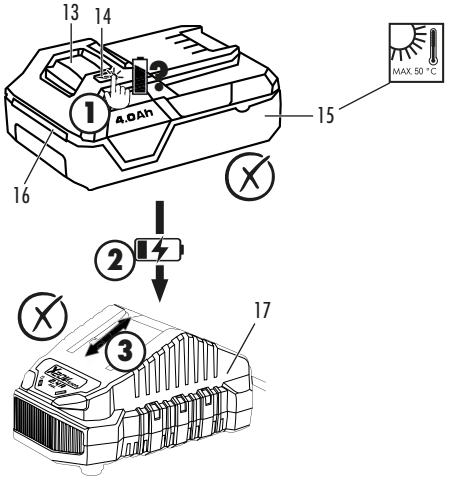
13
14
4.0Ah
15
MAX. 50 °C
16
2
3
17

D

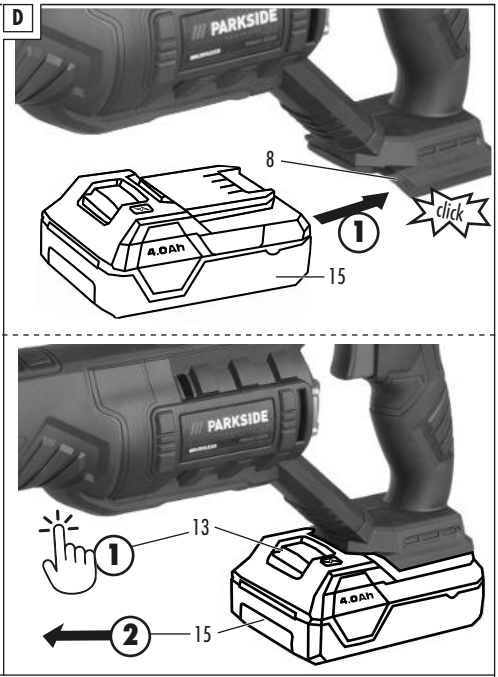
PARKSIDE
8
click
1
4.0Ah
15
PARKSIDE
13
1
4.0Ah
2
15

E


6
1
5
2
3
3
1 + 2
START

F


PARKSIDE

G

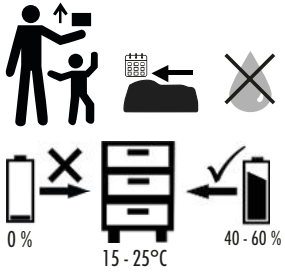
0 %
15 - 25°C
40 - 60 %

Explosionszeichnung • Sprängskiss • Eksploderet tegning • Räjäytyskuva • Laotusjoonis • Išskaidytasis brėžinys • Klaidskats • Widok rozłożony

PSSAP 20-Li E6

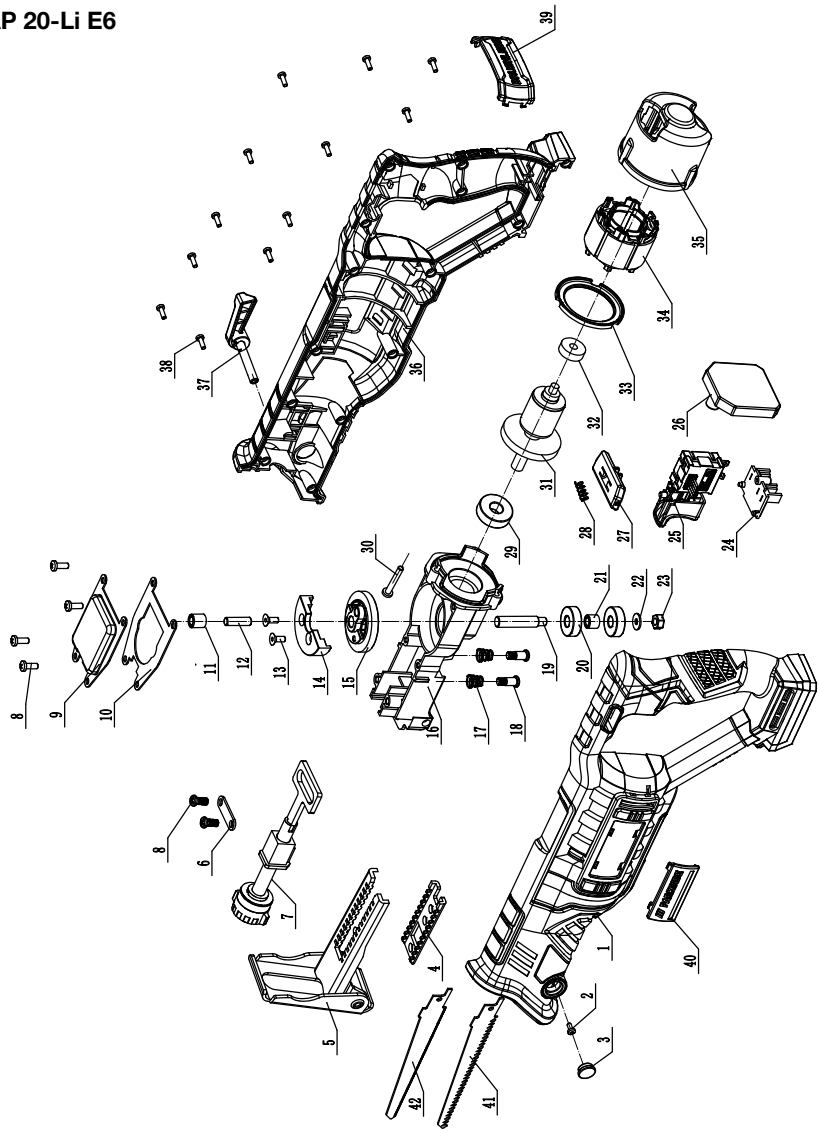

informativ • informatiivinen • informatiivne • informatyvus • informatīvs • informacyjny

Grizzly Tools GmbH & Co. KG
Stockstädter Str. 20
63762 Großostheim
GERMANY

Stand der Informationen • Informationsstatus • Tilstand af information • Tietojen tila • Teabe läbivaatamise kuupäev • Informacijos pobūdis • Teksta pēdējās pārskatīšanas datums • Stan informacji: 06/2026
Ident.-No.: 74211527062026-2

FSC
www.fsc.org
100%
From well-managed forests
FSC® C159200