PARKSIDE
PERFORMANCE

PDF ONLINE
parkside-diy.com



20V CORDLESS IMPACT WRENCH PDSSAP 20-Li D3

(GB) (CY)
20V CORDLESS IMPACT WRENCH
User manual
Translation of the original instructions

(HU)
20 V AKKUS ÜTVECSAVAROZÓ
Használati útmutató
Eredeti használati utasítás fordítása

(SI)
20 V AKUMULATORSKI VRTALNI UDARNI VIJAČNIK
Navodila za uporabo
Prevod izvirnih navodil

(CZ)
20 V AKU RÁZOVÝ UTAHOVÁK
Návod na obsluhu
Překlad původního návodu k používání

(SK)
20 V AKU RÁZOVÝ UŤAHOVÁK
Návod na obsluhu
Preklad pôvodného návodu na použitie

(HR)
20 V AKU UDARNI ODVIJAČ
Upute za uporabu
Prijevod originalnih uputa

(RS)
20 V AKU UDARNI ODVIJAČ
Uputstvo za korišćenje
Prevod originalnog uputstva

(BA)
20 V AKU UDARNI ODVIJAČ
Korisnički priručnik
Prijevod originalnih uputa

(MK)
20V АКУМУЛАТОРСКИ УДАРЕН ВРТЕЖЕН КЛУЧ
Прирачник за корисници
Превод на оригиналните упатства

(AL)
20 V VIDATOR GODITËS ME BATERI
Manuali i përdorimit
Përkthim i udhëzimeve origjinale

(RO)
20 V MAȘINĂ DE ÎNȘURUBAT FĂRĂ FIR
Instrucțiuni de utilizare
Traducere a instrucțiunilor originale

(BG)
20 V АКУМУЛАТОРЕН УДАРЕН ВИНТОВЕРТ
Ръководство за експлоатация
Превод на оригиналната инструкция

(GR) (CY)
20 V ΕΠΑΝΑΦΟΡΤΙΖΟΜΕΝΟ ΠΑΛΜΙΚΟ ΚΑΤΣΑΒΙΔΙ
Οδηγίες χρήσης
Μετάφραση του πρωτοτύπου των οδηγιών χρήσης

(DE) (AT) (BE) (CH)
20 V AKKU-DREHSCHLAGSCHRAUBER
Bedienungsanleitung
Originalbetriebsanleitung

IAN 524970_2601

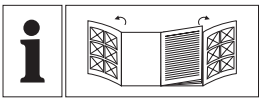

GB/CY	User manual	Page	5
HU	Használati útmutató	Oldal	20
SI	Navodila za uporabo	Stran	36
CZ	Návod na obsluhu	Strana	51
SK	Návod na obsluhu	Strana	66
HR	Upute za uporabu	Stranica	81
RS	Uputstvo za korišćenje	Strana	96
BA	Korisnički priručnik	Stranica	112
MK	Прирачник за корисници	Страница	127
AL	Manuali i përdorimit	Faqja	143
RO	Instrucțiuni de utilizare	Pagina	158
BG	Ръководство за експлоатация	Страница	173
GR/CY	Οδηγίες χρήσης	Σελίδα	190
DE/AT/BE/CH	Bedienungsanleitung	Seite	206

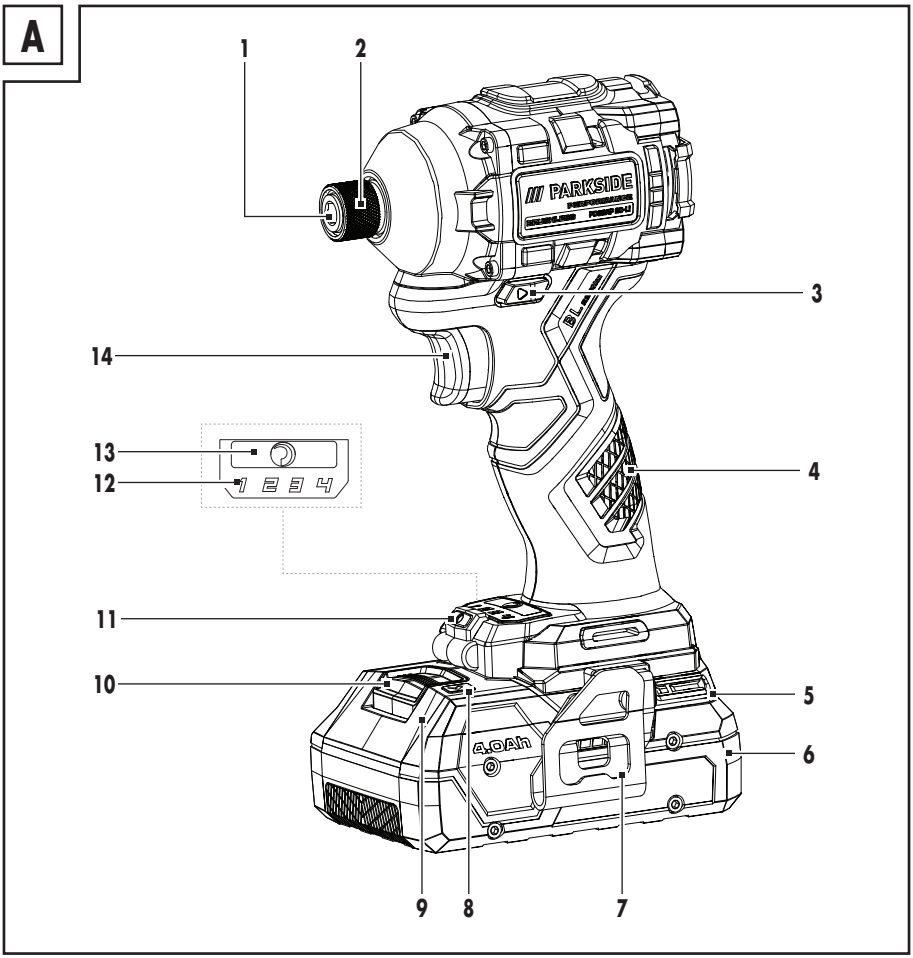
A
1
2
3
4
5
6
7
8
9
10
11
12
13
14
PARKSIDE
4.0Ah
1 2 3 4

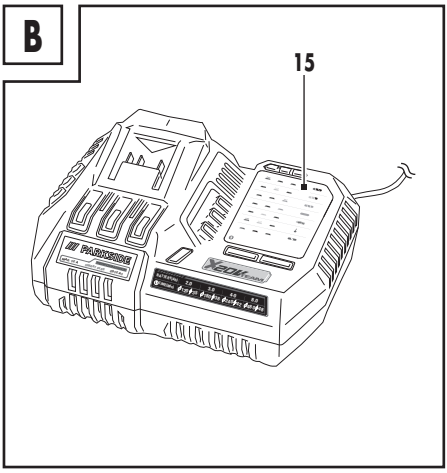
B
15

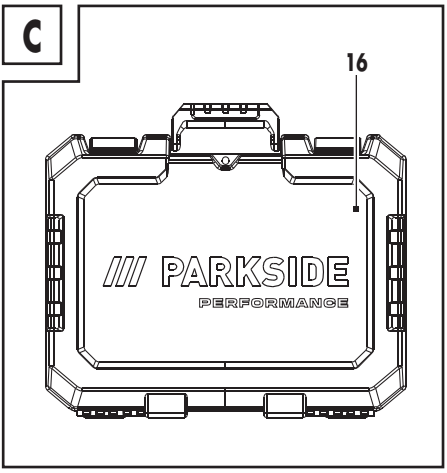
C
16
PARKSIDE
PERFORMANCE

PARKSIDE X20V TEAM

BATTERY COMPATIBLE WITH ALL DEVICES OF THE SERIES "X 20 V TEAM"

AZ AKKU AZ „X 20 V TEAM" SOROZAT MINDEN KÉSZÜLÉKÉVEL KOMPATIBILIS

POLNILNA BATERIJE JE ZDRUŽLJIVA Z VSEMI NAPRAVAMI IZ SERIJE »X 20 V TEAM«

AKUMULÁTOR KOMPATIBILNÍ SE VŠEMI PŘÍSTROJI ŘADY „X 20 V TEAM"

AKUMULÁTOR JE KOMPATIBILNÝ SO VŠETKÝMI PRÍSTROJMI ZO SÉRIE „X 20 V TEAM"

PUNJIVA BATERIJA KOMPATIBILNA JE SA SVIM UREĐAJIMA IZ SERIJE „X 20 V TEAM"

AKUMULATOR JE KOMPATIBILAN SA SVIM UREĐAJIMA IZ SERIJE „X 20 V TEAM"

BATERIJA JE KOMPATIBILNA SA SVIM UREĐAJIMA SERIJE „X 20 V TEAM"

БАТЕРИЈАТА Е КОМПАТИБИЛНА СО СИТЕ УРЕДИ ОД СЕРИЈАТА „X 20 V TEAM"

BATERI E PËRSHTATSHME ME TË GJITHA PAJISJET E SERISË "X 20 V TEAM"

ACUMULATOR COMPATIBIL CU TOATE APARATELE DIN SERIA "X 20 V TEAM"

АКУМУЛАТОРНА БАТЕРИЯ, СЪВМЕСТИМА С ВСИЧКИ УРЕДИ ОТ СЕРИЯТА „X 20 V TEAM"

ΜΠΑΤΑΡΙΑ ΣΥΜΒΑΤΗ ΜΕ ΟΛΕΣ ΤΙΣ ΣΥΣΚΕΥΕΣ ΤΗΣ ΣΕΙΡΑΣ «X 20 V TEAM»

AKKU KOMPATIBEL MIT ALLEN GERÄTEN DER SERIE „X 20 V TEAM"

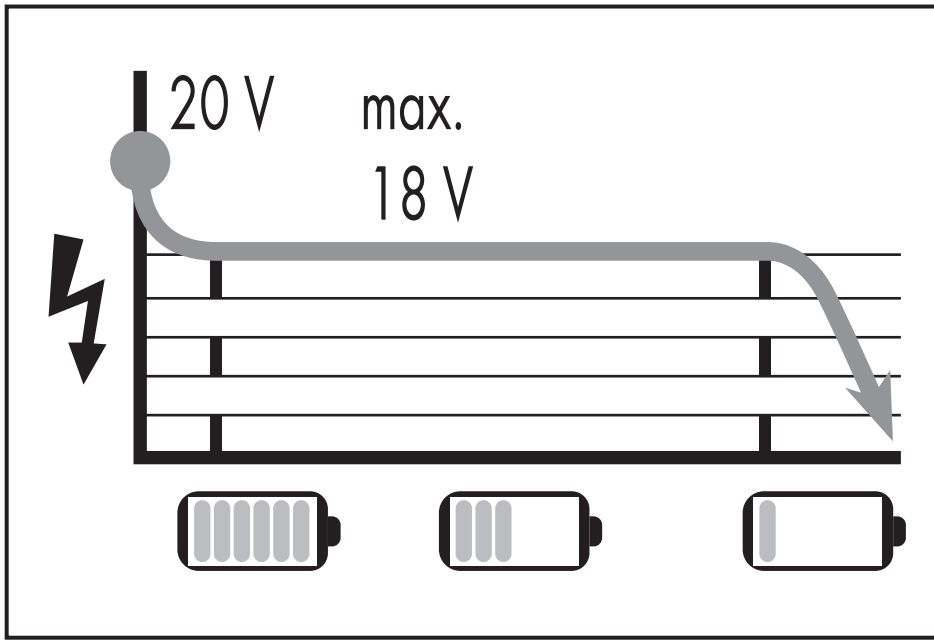

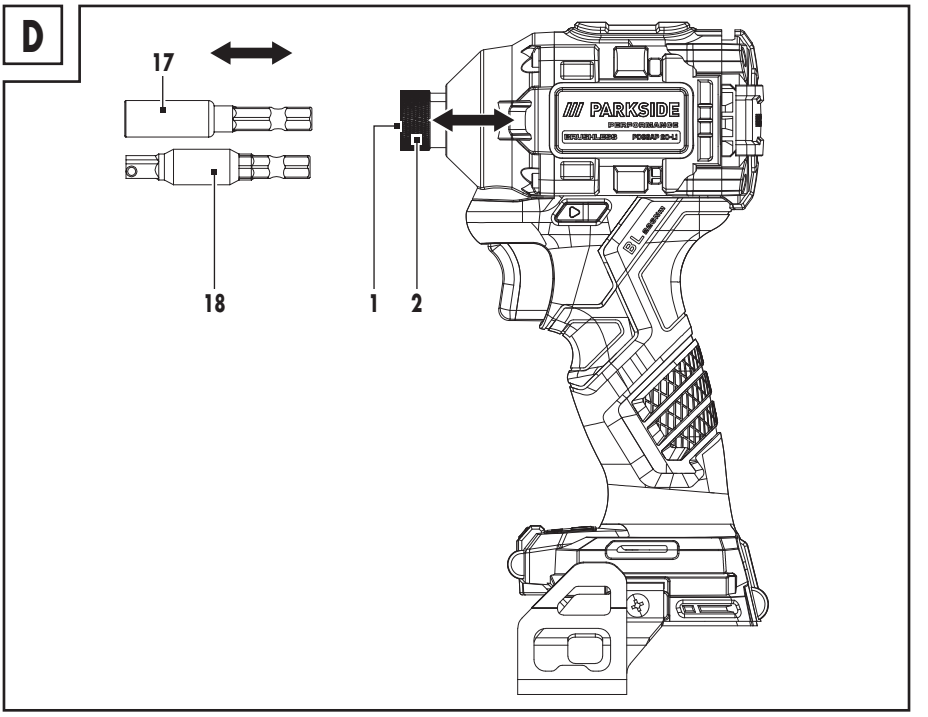
D
17
18
1
2
PARKSIDE

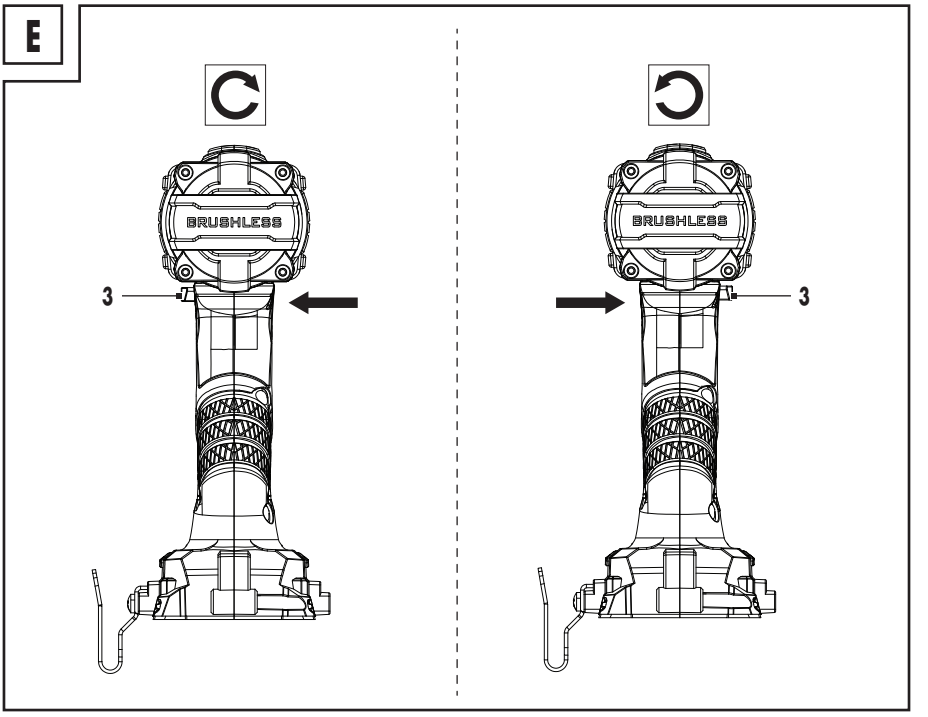
E
BRUSHLESS
3
BRUSHLESS
3

List of pictograms used ... Page 7
Intended use ... Page 7
Scope of delivery ... Page 8
Description of parts ... Page 8
Functional description ... Page 8
Technical data ... Page 8
Safety instructions ... Page 10
General power tool safety warnings ... Page 10
Safety information for impact wrenches ... Page 12
Vibration and noise reduction ... Page 12
Behaviour in emergency situations ... Page 12
Residual risks ... Page 12
Before first use ... Page 13
Unpacking the product ... Page 13
Accessories ... Page 13
Preparation ... Page 13
Attaching/removing an insertion tool ... Page 13
Checking the charging level of the battery pack ... Page 13
Charging the battery pack ... Page 14
Operation ... Page 14
Inserting/removing the battery pack ... Page 14
Selecting the speed level ... Page 14
Setting the rotational direction ... Page 14
Switching on/off ... Page 15
Speed control ... Page 15
LED work light ... Page 15
Belt clip ... Page 15
Working instructions ... Page 15
Transport ... Page 16

Cleaning, maintenance and storage ..... Page 16
Cleaning ..... Page 16
Maintenance ..... Page 16
Storage ..... Page 16
Replacement parts/Accessories ..... Page 16
Troubleshooting ..... Page 16
Disposal ..... Page 17
Warranty ..... Page 17
Warranty claim procedure ..... Page 17
Service ..... Page 18
EU Declaration of conformity ..... Page 19

List of pictograms used			
	**DANGER!** – Designating a hazard with high risk, which will result in death or severe injury if not avoided (e.g. risk of suffocation)		This symbol means that the operating instructions must be observed before using the product.
	**WARNING!** – Designating a hazard with moderate risk, which can result in death or severe injury if not avoided (e.g. risk of electric shock)		Direct current/voltage
			Wear hearing protection!
	**CAUTION!** – Designating a hazard with low risk, which could result in minor or moderate injury if not avoided (e.g. risk of scalding)		Wear protective gloves!
			Wear eye protection!
	**NOTICE!** – Warns of possible damage to property/the product if not avoided (e.g. risk of short circuit)		Speed level button **(13)**
			Speed level display **(12)**
	Caution! Hot surface. There is a risk of burns.		Safety information Instructions for use
	CE mark indicates conformity with relevant EU directives applicable for this product.		

20V CORDLESS IMPACT WRENCH

Intended use

- This product is designed for:
  - Screwing in and loosening screws
  - Tightening and loosening nuts
- The LED work light **(11)** is intended to illuminate the immediate work area.
- Always use the correct type of accessories according to the intended use. Observe the technical requirements of this product (see "Technical data") when purchasing and using accessory tools!
- Use the product in dry indoor spaces only.
- Any other use or modification of the product are considered improper use and can result in hazards such as death, life-threatening injuries and damage.
- The manufacturer is not liable for any damages caused by improper use.
- The operator or user of the product is responsible for any accidents or personal injury and/or material damage to third parties or their property.
- The product is exclusively intended for domestic use.
- The product is not intended for commercial use or for similar uses.
- Observe all applicable local safety regulations, standards and ordinances. The use of noise emitting power tools may be restricted to certain times by national or local regulations.
- The product is part of the **X 20 V TEAM** series and can be operated with battery packs of the **X 20 V TEAM** series. Battery packs of the **X 20 V TEAM** series may only be charged using chargers of the **X 20 V TEAM** series.

Scope of delivery

⚠ WARNING!

- The product and the packaging are not children's toys! Children must not play with plastic bags, sheets and small parts! There is a danger of choking and suffocation!

NOTE

- Battery pack and charger are not included in delivery.

1 20V Cordless impact wrench
1 Storage case
1 User manual

Description of parts

Before reading, unfold the pages containing the illustrations and familiarise yourself with all functions of the product.

(Fig. A)

(1) Tool holder
(2) Locking sleeve
(3) Rotational direction switch
(4) Handle (insulated gripping surface)
(5) Battery pack holder
(6) Battery pack *
(7) Belt clip
(8) button (charging level)
(9) Charging level indicator
(10) Release button (battery pack)
(11) LED work light
(12) Speed level display
(13) button (speed level)
(14) On/off switch

(Fig. B)

(15) Charger *

(Fig. C)

(16) Storage case

(Fig. D)

(17) Bit holder *
(18) Socket adapter *

* Not included in delivery.

Functional description

- The product features a ¼" (6.35 mm) hexagon tool holder **(1)** which can rotate clockwise and counter-clockwise.
- To use standard short bits (25 mm), a suitable magnetic bit holder is required.
- The rotary impact function converts the force of the motor into uniform rotary impacts.
- The striking mechanism switches on when tightening and loosening screws and nuts.
- Further details about each operating element's function can be found in the section "Operation".

Technical data

20V Cordless impact wrench	**PDSSAP 20-Li D3**
Rated voltage U:	20 V ⎓
Weight (with battery pack):	1.58 kg
No-load rotation speed n_0:	
- Level 1:	0–1,900 min^{-1}
- Level 2:	0–2,400 min^{-1}
- Level 3:	0–3,050 min^{-1}
- Level 4:	0–3,600 min^{-1}
Impact rate:	
- Level 1:	0–1,200 min^{-1}
- Level 2:	0–2,400 min^{-1}
- Level 3:	0–3,800 min^{-1}
- Level 4:	0–4,300 min^{-1}
Torque:	
- Level 1:	120 N m
- Level 2:	150 N m
- Level 3:	190 N m
- Level 4:	226 N m
Max. screw/nut size:	M16
Tool holder:	¼" (6.35 mm) hexagon drive

PARKSIDE Performance Smart battery	**Smart PAPP 204 A1/ Smart PAPS 208 A1**
Frequency band:	2,400–2,483.5 MHz
Transmitted power:	≤ 20 dBm

Recommended ambient temperature	
Max. temperature (total):	+50 °C
While charging:	+4 °C to +40 °C
During operation:	+4 °C to +50 °C
During storage:	0 °C to +45 °C

Noise emission value

The measured values have been determined in accordance with EN 62841. The A-rated noise level of the product is typically as follows:

Sound pressure level L_{pA}:	71.2 dB
Uncertainty K_{pA}:	3.0 dB
Sound power level L_{WA}:	79.2 dB
Uncertainty K_{WA}:	3.0 dB

Total vibration value

Total vibration values (triaxial vector sum) determined in accordance with EN 62841:

Vibration a_h:	8.02 m/s^2
Uncertainty K:	1.5 m/s^2

⚠ WARNING!



Wear hearing protection!

⚠ WARNING!

- The vibration and noise emissions during actual use of the product can differ from the declared values depending on the manner in which the tool is used, especially what kind of workpiece is processed. Try to minimise exposure to vibration and noise. Examples of measures to reduce vibration include wearing gloves when using the tool and limiting working time. All parts of the operating cycle must be taken into account (e. g. times when the product is switched off and when it is running idle in addition to the trigger time).

NOTE

- The declared vibration total value and the declared noise emission value have been measured in accordance with a standard test method and may be used for comparing one tool with another.
- The declared total vibration value and the declared noise emission value may also be used for a preliminary assessment of exposure.

Charging time

⚠ WARNING! Risk of injury and property damage due to improper handling of the battery pack!

- Observe the safety instructions and notes on charging and proper use as shown in the user manual for your battery pack and charger from the **X 20 V TEAM** series.
- You can find a detailed description of the charging process and further information in the separate user manual.

- The product is part of the **X 20 V TEAM** series and can be operated with battery packs of the **X 20 V TEAM** series. Battery packs of the **X 20 V TEAM** series may only be charged using chargers of the **X 20 V TEAM** series.
- The charging time is influenced by factors such as the temperature of the environment and the battery pack, as well as the mains voltage applied, and may therefore deviate from the specified values.
- We recommend that you operate this product with the following battery packs only:
  - **PAP 20 B1**
  - **PAP 20 B3**
  - **PAPP 204 A1**
  - **Smart PAPS 208 A1**
- We recommend charging these battery packs with the following chargers:
  - **PLG 20 A3**
  - **PLG 20 A4**
  - **PLG 20 C1**
  - **PLG 20 C3**
  - **PDSLG 20 A1**
  - **Smart PLGS 2012 A1**

☐ Technical data of the battery pack and charger: see separate user manual

Charging time Charger	2 Ah Battery pack PAP 20 B1	4 Ah Battery pack PAP 20 B3	4 Ah PAPP 204 A1	8 Ah Smart PAPS 208 A1
Max. 2.4 A Charger PLG 20 A4/C1	60 min	120 min	120 min	210 min
Max. 4.5 A Charger PLG 20 A3/C3	35 min	60 min	50 min	120 min
Max. 4.5 A Charger PDSLG 20 A1	35 min	60 min	50 min	120 min
Charger Smart PLGS 2012 A1	35 min	35 min	35 min	45 min



Safety instructions

General power tool safety warnings

⚠ WARNING!

- **Read all safety warnings, instructions, illustrations and specifications provided with this power tool.** Failure to follow all instructions listed below may result in electric shock, fire and/or serious injury.

Save all warnings and instructions for future reference.

The term "power tool" in the warnings refers to your mains-operated (corded) power tool or battery-operated (cordless) power tool.

Work area safety

1) **Keep work area clean and well lit.** Cluttered or dark areas invite accidents.
2) **Do not operate power tools in explosive atmospheres, such as in the presence of flammable liquids, gases or dust.** Power tools create sparks which may ignite the dust or fumes.
3) **Keep children and bystanders away while operating a power tool.** Distractions can cause you to lose control.

Electrical safety

1) **Power tool plugs must match the outlet. Never modify the plug in any way. Do not use any adapter plugs with earthed (grounded) power tools.** Unmodified plugs and matching outlets will reduce risk of electric shock.
2) **Avoid body contact with earthed or grounded surfaces, such as pipes, radiators, ranges and refrigerators.** There is an increased risk of electric shock if your body is earthed or grounded.
3) **Do not expose power tools to rain or wet conditions.** Water entering a power tool will increase the risk of electric shock.
4) **Do not abuse the cord. Never use the cord for carrying, pulling or unplugging the power tool. Keep cord away from heat, oil, sharp edges or moving parts.** Damaged or entangled cords increase the risk of electric shock.
5) **When operating a power tool outdoors, use an extension cord suitable for outdoor use.** Use of a cord suitable for outdoor use reduces the risk of electric shock.
6) **If operating a power tool in a damp location is unavoidable, use a residual current device (RCD) protected supply.** Use of an RCD reduces the risk of electric shock.

Personal safety

1) **Stay alert, watch what you are doing and use common sense when operating a power tool. Do not use a power tool while you are tired or under the influence of drugs, alcohol or**

medication. A moment of inattention while operating power tools may result in serious personal injury.

2) **Use personal protective equipment. Always wear eye protection.** Protective equipment such as dust mask, non-skid safety shoes, hard hat, or hearing protection used for appropriate conditions will reduce personal injuries.
3) **Prevent unintentional starting. Ensure the switch is in the off-position before connecting to power source and/or battery pack, picking up or carrying the tool.** Carrying power tools with your finger on the switch or energising power tools that have the switch on invites accidents.
4) **Remove any adjusting key or wrench before turning the power tool on.** A wrench or a key left attached to a rotating part of the power tool may result in personal injury.
5) **Do not overreach. Keep proper footing and balance at all times.** This enables better control of the power tool in unexpected situations.
6) **Dress properly. Do not wear loose clothing or jewellery. Keep your hair, clothing and gloves away from moving parts.** Loose clothes, jewellery or long hair can be caught in moving parts.
7) **If devices are provided for the connection of dust extraction and collection facilities, ensure these are connected and properly used.** Use of dust collection can reduce dust-related hazards.
8) **Do not let familiarity gained from frequent use of tools allow you to become complacent and ignore tool safety principles.** A careless action can cause severe injury within a fraction of a second.

Power tool use and care

1) **Do not force the power tool. Use the correct power tool for your application.** The correct power tool will do the job better and safer at the rate for which it was designed.
2) **Do not use the power tool if the switch does not turn it on and off.** Any power tool that cannot be controlled with the switch is dangerous and must be repaired.
3) **Disconnect the plug from the power source and/or the battery pack from the power tool before making any adjustments, changing accessories, or storing power tools.** Such preventive safety measures reduce the risk of starting the power tool accidentally.
4) **Store idle power tools out of the reach of children and do not allow persons unfamiliar with the power tool or these instructions to operate the power tool.** Power tools are dangerous in the hands of untrained users.
5) **Maintain power tools diligently. Check for misalignment or binding of moving parts, breakage of parts and any other condition that may affect the power tool's operation. If damaged, have the power tool repaired before use.** Many accidents are caused by poorly maintained power tools.
6) **Keep cutting tools sharp and clean.** Properly maintained cutting tools with sharp cutting edges are less likely to bind and are easier to control.
7) **Use the power tool, accessories and tool bits etc. in accordance with these instructions, taking into account the working conditions and the work to be performed.** Use of the power tool for operations different from those intended could result in a hazardous situation.
8) **Keep handles and grasping surfaces dry, clean and free from oil and grease.** Slippery handles and grasping surfaces do not allow for safe handling and control of the tool in unexpected situations.

Battery tool use and care

1) **Recharge only with the charger specified by the manufacturer.** A charger that is suitable for one type of battery pack may create a risk of fire when used with another battery pack.
2) **Use power tools only with specifically designated battery packs.** Use of any other battery packs may create a risk of injury and fire.
3) **When battery pack is not in use, keep it away from other metal objects, like paper clips, coins, keys, nails, screws or other small metal objects, that can make a connection from one terminal to another.** Shorting the battery terminals together may cause burns or a fire.
4) **Under abusive conditions, liquid may be ejected from the battery; avoid contact. If contact accidentally occurs, flush with water. If liquid contacts eyes, additionally seek medical help.** Liquid ejected from the battery may cause irritation or burns.

5) **Do not use a battery pack or tool that is damaged or modified.** Damaged or modified batteries exhibit unpredictable behaviour resulting in fire, explosion or risk of injury.
6) **Do not expose a battery pack or tool to fire or excessive temperature.** Exposure to fire or temperature above +130 °C may cause explosion.
7) **Follow all charging instructions and do not charge the battery pack or tool outside the temperature range specified in the instructions.** Charging improperly or at temperatures outside the specified range may damage the battery and increase the risk of the fire.

Service

1) **Have your power tool serviced by a qualified repair person using only identical replacement parts.** This will ensure that the safety of the power tool is maintained.
2) **Never service damaged battery packs.** Service of battery packs should only be performed by the manufactured or authorized service providers.

Safety information for impact wrenches

- **Hold the power tool by insulated gripping surfaces, when performing an operation where the fastener may contact hidden wiring.** Fasteners contacting a "live" wire may make exposed metal parts of the power tool "live" and could give the operator an electric shock.
- **Secure the workpiece.** A workpiece clamped with clamping devices or in a vice is held more secure than by hand.
- **Always wait until the power tool has come to a complete stop before placing it down.** The application tool can jam and cause you to lose control of the power tool.
- **Use suitable detectors to determine if there are hidden supply lines or contact the local utility company for assistance.** Contact with electric cables can cause fire and electric shock. Damaging gas lines can lead to explosion. Breaking water pipes causes property damage.
- **In case of soft materials such as aluminium or similar, using the impact wrench can damage the thread or screw seat if screwed too tight.**

Original accessories/auxiliary equipment

⚠ WARNING!

- Do not use accessories not recommended by /// PARKSIDE®. This may result in electric shock or fire.

- Only use the accessories and additional equipment that are specified in the operating instructions and compatible with the product.

Vibration and noise reduction

To reduce the impact of noise and vibration emission, limit the time of operation, use low-vibration and low-noise operating modes as well as wear personal protective equipment.

Take the following points into account to minimise the vibration and noise exposure risks:

- Only use the product as intended by its design and these instructions.
- Ensure that the product is in good condition and well maintained.
- Keep tight grip on the handles/grip surface.
- Maintain this product in accordance with these instructions and keep it well lubricated (where appropriate).
- Plan your work schedule to spread any high vibration tool use across a longer period of time.

Behaviour in emergency situations

Familiarise yourself with the use of this product by means of this instruction manual. Memorise the safety warnings and follow them to the letter. This will help to prevent risks and hazards.

- Always be alert when using this product, so that you can recognise and handle risks early. Fast intervention can prevent serious injury and damage to property.
- Switch the product off and remove the battery pack if there are malfunctions. Have the product checked by a qualified professional and repaired, if necessary, before you operate it again.

Residual risks

NOTE

- This product produces an electromagnetic field during operation! This field may under some circumstances interfere with active or passive medical implants! To reduce the risk of serious or fatal injury, we recommend persons with medical implants to consult their doctor and the medical implant manufacturer before operating this product!

Even if you are operating this product in accordance with all the safety requirements, potential risks of injury and damage remain. The following dangers can arise in connection with the structure and design of this product:

- Injuries caused by moving parts or hot surfaces
- Ear damage if working without ear protection
- Damage to your health caused by swinging your hands and arms when operating the product for longer periods of time or if the unit is not held or maintained properly

Before first use

Unpacking the product

1. Take the product out of the packaging and remove all packaging materials and plastic wrappings.
2. Check to make sure that all listed parts are included (see "Scope of delivery").
3. Check whether the product and all parts are in good condition, if any damage or defect is detected, do not use the product, but follow the procedure described in chapter "Warranty".

Accessories

⚠ WARNING!

- Do not use accessories not recommended by /// PARKSIDE®. This may result in electric shock or fire.

To operate this product safely and correctly, the following accessories, i.e. tools and accessory tools, are necessary:

- Insertion tool for ¼" (6.35 mm) tool holder **(1)**:
  - Bit holder and screw bit
  - Socket adapter and socket
- Suitable personal protective equipment

Accessories and accessory tools are available via our service website or at retail outlets. When buying always consider the technical requirements of this product (see "Technical data"). If you are not certain, ask a qualified specialist or contact our service center.

Preparation

⚠ WARNING! Risk of injury due to unintentional start-up!

- Only insert the battery pack **(6)** once the product is fully prepared for use.

Attaching/removing an insertion tool

NOTE

- The directional information in this section should be interpreted as meaning that the user is positioned behind the product.
- Impact-resistant accessory or socket adapter must be used, a non-impact rated accessory may cause a reduction in the fastening torque or damaged accessories.

Attaching an insertion tool

(Fig. D)

1. **Unlocking the tool holder (1):** Slide the locking sleeve **(2)** forwards.
2. Insert a bit holder **(17)** or socket adapter **(18)** into the tool holder **(1)**.
3. **Clamping the insertion tool:** Release the locking sleeve **(2)**.
4. Push a screw bit or socket onto the bit holder **(17)** or socket adapter **(18)**.
5. Check that the insertion tool is firmly secured by pulling on it.

Removing an insertion tool

(Fig. D)

⚠ CAUTION! Risk of burns!

- Insertion tools can become very hot. Wear protective gloves whenever appropriate.

1. **Unlocking the tool holder (1):** Slide the locking sleeve **(2)** forwards.
2. Remove the insertion tool.

Checking the charging level of the battery pack

- ☐ Press ⇄ **(8)** on the battery pack **(6)**.
- ■ The charging level of the battery pack **(6)** is indicated by illumination of the corresponding LED lights on the charging level indicator **(9)**.

Colour	Meaning
Green	Fully charged
Orange	Partially charged
Red	Needs to be charged

□ Charge the battery pack **(6)** when only the red LED on the charging level indicator **(9)** is illuminated.

Charging the battery pack

⚠ NOTICE! Risk of damage to the battery pack (6)!

▶ Do not expose the battery pack **(6)** to direct sunlight for long periods and do not place it on a radiator. Observe an ambient temperature of max. +50 °C.

NOTE

▶ You can find detailed instructions in the user manual of the charger **(15)**.

▶ If the battery pack **(6)** is still warm, allow it to cool down before charging.

1. Remove the battery pack **(6)** from the product.
2. Push the battery pack **(6)** into the charging slot of the charger **(15)**.
3. Connect the charger **(15)** to a socket-outlet.
4. After charging, disconnect the charger **(15)** from the socket-outlet.
5. Pull the battery pack **(6)** out of the charger **(15)**.

Control LEDs on the charger

Green	Red	Meaning
Lights up	–	Fully charged
		Stand-by mode (no battery pack **(6)** inserted)
–	Lights up	Charging
–	Flashes	Battery pack **(6)** is overheated
Flashes	Flashes	Battery pack **(6)** is defective

Operation

Inserting/removing the battery pack

⚠ WARNING! Risk of injury due to unintentional start-up!

▶ Only insert the battery pack **(6)** once the product is fully prepared for use.

⚠ NOTICE! Risk of property damage and damage to the product!

▶ An incorrect battery pack can damage the product and the battery pack.

Inserting the battery pack

1. Push the battery pack **(6)** along the guide into the battery pack holder **(5)**.
2. Ensure the battery pack **(6)** clicks audibly in place.

Removing the battery pack

1. Press the release button **(10)** on the battery pack **(6)**.
2. Pull the battery pack **(6)** out of the battery pack holder **(5)**.

Selecting the speed level

□ Press **(13)** to choose between 4 speed levels.

■ The selected speed level is indicated on the speed level display **(12)**.

Level	Max. no-load rotation speed	Max. impact rate	Torque
1	1,900 min^{-1}	1,200 min^{-1}	120 N m
2	2,400 min^{-1}	2,400 min^{-1}	150 N m
3	3,050 min^{-1}	3,800 min^{-1}	190 N m
4	3,600 min^{-1}	4,300 min^{-1}	226 N m

Setting the rotational direction

(Fig. E)

⚠ NOTICE! Risk of product damage!

▶ Only operate the rotational direction switch **(3)** when the product has stopped.

NOTE

▶ The directional information in this section should be interpreted as meaning that the user is positioned behind the product.

□ Set the rotational direction switch **(3)** to one of the 3 positions:

Position of the rotational direction switch (3)	Rotational direction
Left	Clockwise
Middle	On/off switch **(14)** locked
Right	Counter-clockwise

Switching on/off

⚠ WARNING! Risk of injury due to unintentional continuous operation of the product!

▶ Before inserting the battery pack **(6)**, check that the on/off switch **(14)** works properly and returns to the OFF position when released.

Switching on

1. Insert the battery pack **(6)** (see "Inserting/removing the battery pack").
2. Set the rotational direction (see "Setting the rotational direction").
3. Select the speed level (see "Selecting the speed level").
4. Press and hold the on/off switch **(14)**.

Switching off

1. Release the on/off switch **(14)**.
2. Wait until the product has stopped before placing it down.
3. When taking a break, push the rotational direction switch **(3)** to the middle position. This prevents the product from being switched on accidentally.
4. Remove the battery pack **(6)** from the product if you are leaving the product unattended or if you have finished working.

Speed control

□ **Progressively controlling the speed:** Apply gentle or stronger pressure on the on/off switch **(14)**.

Pressure	Speed
Gentle	Low
Strong	High

LED work light

NOTE

▶ Improve visibility in poorly lit areas: This product is equipped with a LED work light **(11)** to illuminate the immediate working area.

■ As soon as the product is switched on, the LED work light **(11)** switches on immediately.

Belt clip

⚠ CAUTION! Risk of injury!

▶ Before hanging the product on a belt: Push the rotational direction switch **(3)** to the middle position. This prevents the product from being switched on accidentally.

□ Use the belt clip **(7)** to hang the product on a belt.

■ You can use the belt clip **(7)** as a bottle opener for bottles with crown caps.

Working instructions

⚠ NOTICE!

▶ Always follow the manufacturer's instructions for tightening screws or nuts. Follow the manufacturer's guidelines for the inspection of screws or nuts in accordance with time or performance.

▶ **After changing a vehicle's wheel(s):** Inspect the wheel bolts or nuts as requested in the manufacturer's instructions or guidelines. Tighten the wheel bolts or nuts with a torque wrench after 50 to 100 km.

Practical advice

■ The torque depends on the impact duration. The maximum achievable torque is the sum of all individual torques achieved by the impact. The maximum torque is reached after an impact duration of 6–10 seconds. After this duration, the tightening torque increases only minimally.

■ The impact duration is to be determined for each required tightening torque. The actual tightening torque achieved should always be checked with a torque wrench.

■ The tightening torque depends on the impact duration.

□ In order to achieve optimum impact force, do not exert any pressure against the screw/nut.

- ☐ Only use the product to tighten screws and nuts for pre-assembly work. It is not the product that achieves the desired target torque of the screw or nut, but a torque wrench that is set to the target torque.
- ☐ Check the tightening torque actually achieved with a torque wrench.

Transport

- ☐ Switch off the product and remove the battery pack **(6)**. Let all moving parts come to a complete stop.
- ☐ Remove the insertion tool.
- ☐ Always carry the product by the handle **(4)**.

Cleaning, maintenance and storage

⚠ WARNING! Risk of injury due to unintentional start-up!

- ▶ Protect yourself when performing maintenance or cleaning work.
- ▶ Switch off the product and remove the battery pack **(6)**.

- ☐ Have any repair and maintenance work that is not described in these instructions carried out by our Service Centre (see "Service"). Only use original replacement parts.

Cleaning

⚠ WARNING! Risk of electric shock!

- ▶ Never spray the product with water.

⚠ NOTICE! Risk of product damage!

- ▶ Chemical substances may attack the plastic parts of the product. Do not use any cleaning agents or solvents.

- ☐ Keep the ventilation slots, motor housing and handle of the product clean. Use a damp cloth or brush to do this.

Maintenance

- ■ The product is maintenance free.

Storage

- ☐ Always store the product and its accessories
  - – clean,
  - – dry,
  - – protected against dust,
  - – in the storage case **(16)**,
  - – out of the reach of children.
- ☐ The storage temperature for the battery pack **(6)** and the product is between 0 °C and +45 °C. Avoid extreme cold or heat during storage to ensure the output of the battery pack is not adversely affected.
- ☐ Before storage, remove the battery pack **(6)** from the product.

Replacement parts/Accessories

- ■ Customers can obtain compatible replacement parts and accessories via www.optimex-shop.com.
- ■ You can only place orders online.
- ☐ Contact the Lidl service hotline (see "Service") for further information.

Troubleshooting

Problem	Possible cause	Solution
The product does not start.	The battery pack **(6)** is not inserted.	Insert the battery pack **(6)** (see "Inserting/ removing the battery pack").
	The battery pack **(6)** is discharged.	Charge the battery pack **(6)** (see "Charging the battery pack").
	The on/off switch **(14)** is defective.	Contact our Service Centre (see "Service").
	The motor is defective.	
The performance of the product is poor.	Excessive pressure on the product	Apply appropriate pressure on the product.
The product works with interruptions.	Internal loose contact	Contact our Service Centre (see "Service").
	The on/off switch **(14)** is defective.	

Disposal



Observe the marking of the packaging materials for waste separation, which are marked with abbreviations (a) and numbers (b) with following meaning: 1–7: plastics/20–22: paper and fibreboard/80–98: composite materials.

Product:



Contact your local refuse disposal authority for more details of how to dispose of your worn-out product.



Please dispose of the product properly when it has reached the end of its useful life and not in the household waste. Information on collection points and their opening hours can be obtained from your local authority.

Faulty or used batteries/rechargeable batteries must be recycled. Return the batteries/rechargeable batteries and/or the product to the available collection points.



Environmental damage through incorrect disposal of the batteries/rechargeable batteries!

Remove the batteries/battery pack from the product before disposal.

Batteries/rechargeable batteries may not be disposed of with the usual domestic waste. They may contain toxic heavy metals and are subject to hazardous waste treatment rules and regulations. The chemical symbols for heavy metals are as follows: Cd = cadmium, Hg = mercury, Pb = lead. That is why you should dispose of used batteries/rechargeable batteries at a local collection point.

Warranty

The product has been manufactured to strict quality guidelines and meticulously examined before delivery. In the event of material or manufacturing defects you have legal rights against the retailer of this product. Your legal rights are not limited in any way by our warranty detailed below.

The warranty for this product is 5 years from the date of purchase. The warranty period begins on the date of purchase. Keep the original sales receipt in a safe location as this document is required as proof of purchase.

Any damage or defects already present at the time of purchase must be reported without delay after unpacking the product.

Should the product show any fault in materials or manufacture within 5 years from the date of purchase, we will repair or replace it – at our choice – free of charge to you. The warranty period is not extended as a result of a claim being granted. This also applies to replaced and repaired parts.

This warranty becomes void if the product has been damaged, or used or maintained improperly.

The warranty covers material or manufacturing defects. This warranty does not cover product parts subject to normal wear and tear, thus considered consumables (e.g. batteries, tubes, cartridges), nor damage to fragile parts, e.g. switches or glass parts.

Warranty claim procedure

So that your request can be processed quickly, please observe the following instructions:

For all inquiries, please have the receipt and item number (IAN 524970_2601) ready as proof of purchase.

The article number can be taken from the identification label on the product, engraving on the product, the front cover of your manual (at the bottom left), or the sticker on the back or bottom of the product.

If malfunctions or other defects arise, first contact the service department indicated below by phone or email.

You can then send a product recorded as defective to the communicated service address postage-free, making sure to enclose proof of purchase (receipt) and information on the details of the defect and when it occurred.

PDF ONLINE
parkside-diy.com

You can download and view this and numerous other manuals at parkside-diy.com. This QR code takes you directly to parkside-diy.com. Choose your country and use the search screen to search for the operating instructions. Entering the item number (IAN) 524970_2601 takes you to the operating instructions for your item.

Service

(GB) **Service Great Britain**
Tel.: 08000518970
Contact form on *parkside-diy.com*
IAN 524970_2601

(CY) **Service Cyprus**
Tel.: 80094242
Contact form on *parkside-diy.com*
IAN 524970_2601

Serbian mark of conformity

EU Declaration of conformity

EU DECLARATION OF CONFORMITY (No. 524970_2601)

We, the company
OWIM GmbH & Co. KG, Stiftsbergstraße 1, 74167 Neckarsulm, Germany
declare in sole responsibility that the Product:

IAN:	**524970_2601**
Product identification:	**"PARKSIDE" Cordless impact wrench**
Model Number:	**HG13479**

Meets the essential requirements of the listed EU Directives

2006/42/EC [OJ L 157, 9 June 2006]
2014/30/EU [OJ L 96, 29 March 2014]
2011/65/EU [OJ L 174, 1 July 2011]

References to the relevant harmonised standards used or references to the other technical specifications in relation to which conformity is declared:

N° / Parts
2006/42/EC
EN ISO 12100:2010
EN 62841-1:2015+AC:2015+A11:2022
EN 62841-2-2:2014+AC:2015
2014/30/EU
EN IEC 55014-1:2021
EN IEC 55014-2:2021

The object of the declaration described above is in conformity with Directive 2011/65/EU of the European Parliament and of the Council of 8 June 2011 on the restriction of the use of certain hazardous substances in electrical and electronic equipment:

N° / Parts
EN IEC 63000:2018 (4.3.3 c))
EN 62321-3-1:2014
EN 62321-4:2014/A1:2017
EN 62321-5:2014
EN 62321-7-1:2015
EN 62321-7-2:2017
EN 62321-6:2015
EN 62321-8:2017

Keeper of the technical documentation: OWIM GmbH & Co.KG

Signed for and on behalf of:
OWIM GmbH & Co. KG, Stiftsbergstraße 1, 74167 Neckarsulm, Germany

Translation of the original declaration of conformity

Neckarsulm	23.03.2026	ppa. Buchheim	ppa. Maier
Place	Date	ppa. Jens Buchheim Authorised Signatory	ppa. Dr. Thorsten Maier Authorised Signatory

EN

CE

A felhasznált piktogramok/szimbólumok listája ... Oldal 22
Rendeltetésszerű használat ... Oldal 22
A csomagolás tartalma ... Oldal 23
A részegységek leírása ... Oldal 23
Funkcióleírás ... Oldal 23
Műszaki adatok ... Oldal 23
Biztonsági utasítások ... Oldal 25
Általános biztonsági utasítások elektromos szerszámokhoz ... Oldal 25
Biztonsági utasítások ütőműves csavarbehajtókhoz ... Oldal 27
A rezgés és a zaj csökkentése ... Oldal 28
Teendők vészhelyzet esetén ... Oldal 28
További kockázatok ... Oldal 28
Első használat előtt ... Oldal 28
A termék kicsomagolása ... Oldal 28
Tartozékok ... Oldal 29
Előkészületek ... Oldal 29
Szerszámbetét felszerelése/leszerelése ... Oldal 29
Az akkumulátorcsomag töltöttségi szintjének ellenőrzése ... Oldal 29
Az akkumulátorcsomag feltöltése ... Oldal 29
Kezelés ... Oldal 30
Az akkumulátorcsomag behelyezése/kivétele ... Oldal 30
A sebességfokozat kiválasztása ... Oldal 30
A forgásirány beállítása ... Oldal 30
Be-/kikapcsolás ... Oldal 31
A sebesség szabályozása ... Oldal 31
LED munkalámpa ... Oldal 31
Övcsat ... Oldal 31
Utasítások a munkához ... Oldal 31
Szállítás ... Oldal 32

Tisztítás, karbantartás és tárolás ..... Oldal 32
Tisztítás ..... Oldal 32
Karbantartás ..... Oldal 32
Tárolás ..... Oldal 32
Pótalkatrészek/tartozékok ..... Oldal 32
Hibaelhárítás ..... Oldal 32
Mentesítés ..... Oldal 33
Garancia ..... Oldal 33
Garanciális ügyek lebonyolítása ..... Oldal 33
Szerviz ..... Oldal 34
EU-megfelelőségi nyilatkozat ..... Oldal 35

A felhasznált piktogramok/szimbólumok listája

	**VESZÉLY!** – Magas kockázati szintű veszélyre utal, melyet ha nem kerülnek el, az halálesethez vagy súlyos sérüléshez vezet (pl. fulladásveszély)		Ez a szimbólum arra utal, hogy a termék használata során figyelembe kell venni a használati útmutatóban leírtakat.
	**FIGYELMEZTETÉS!** – Közepes kockázati szintű veszélyre utal, melyet ha nem kerülnek el, az halálesethez vagy súlyos sérüléshez vezethet (pl. áramütés kockázata)		Egyenáram/-feszültség
			Hordjon fülvédőt!
	**VIGYÁZAT!** – Alacsony kockázati szintű veszélyre utal, melyet ha nem kerülnek el, az könnyebb vagy mérsékelt sérüléshez vezethet (pl. forrázásveszély)		Viseljen védőkesztyűt!
			Viseljen szemvédőt!
	**FIGYELEM!** – Lehetséges anyagi károkra hívja fel a figyelmet (pl. rövidzárlat veszélye)		Sebességfokozat-állító gomb **(13)**
			Sebességfokozat-jelző **(12)**
	Vigyázat! Forró felületek. Égési sérülés kockázata áll fenn.		Biztonsági utasítások Kezelési utasítások
	A CE-jelzés azt jelzi, hogy a termék megfelel a rá vonatkozó EU előírásoknak.		

20 V AKKUS ÜTVECSAVAROZÓ

Rendeltetésszerű használat

- A termék az alábbi eljárásokhoz használható:
  - Csavarok becsavarása és kicsavarása
  - Csavaranyák meghúzása és kicsavarása
- A LED munkalámpa **(11)** a közvetlen munkaterület megvilágítására használható.
- Mindig az adott használatnak megfelelő tartozékokat használja. Szerszámbetétek vásárlása és használata során vegye figyelembe a termék műszaki előírásait (lásd a „Műszaki adatok" c. részben).
- A terméket csak száraz helyiségekben, beltéren használja.
- A termék más használati módjai, módosításai nem rendeltetésszerűnek minősülnek és életveszély, sérülések és károk kockázatával járnak.
- A gyártó nem vállal felelősséget a nem rendeltetésszerű használatból eredő károkért.
- A balesetekért vagy személyi sérülésekért és/vagy a harmadik személyeket vagy azok tulajdonát ért károkért a termék üzemeltetője vagy felhasználója felelős.
- A termék kizárólag magánháztartásokban használható.
- A termék üzleti vagy ahhoz hasonló célokra nem alkalmas.
- Vegyen figyelembe minden alkalmazandó helyi biztonsági előírást, szabványt és rendeletet. Az elektromos szerszámok használata egyes országos vagy helyi előírások szerint csak bizonyos időben lehet engedélyezett.

- A termék az **X 20 V TEAM** sorozathoz tartozik, és az **X 20 V TEAM** sorozat akkumulátorcsomagjaival működtethető. Az **X 20 V TEAM** akkumulátorcsomagjait csak az **X 20 V TEAM** töltőkészülékeivel szabad tölteni.

A csomagolás tartalma

⚠ FIGYELMEZTETÉS!

- A termék és a csomagolóanyagok nem játékszerek! Gyermekek nem játszhatnak a műanyag zacskókkal, fóliákkal és az apró alkatrészekkel! Lenyelés és fulladás veszélye!

MEGJEGYZÉS

- Az akkumulátorcsomag és a töltőkészülék nincs mellékelve.

1 20 V Akkus ütvecsavarozó
1 Tartókoffer
1 Használati útmutató

A részegységek leírása

Elolvasás előtt hajtogassa ki az ábrákat tartalmazó oldalakat és ismerkedjen meg a termék funkcióival.

(A ábra)

(1) Szerszámbefogó
(2) Rögzítőkarima
(3) Forgásirány-kapcsoló
(4) Fogó (szigetelt markolat)
(5) Akkumulátorcsomag-tartó
(6) Akkumulátorcsomag *
(7) Övcsat
(8) gomb (töltöttségi szint)
(9) Töltöttségjelző
(10) Kioldógomb (akkumulátorcsomag)
(11) LED munkalámpa
(12) Sebességfokozat-jelző
(13) gomb (sebességfokozat)
(14) Be-/kikapcsoló gomb

(B ábra)

(15) Töltőkészülék *

(C ábra)

(16) Tartókoffer

(D ábra)

(17) Bittartó *
(18) Dugókulcsadapter *

Funkcióleírás

- A termék szerszámbefogóval **(1)** rendelkezik, ¼" (6,35 mm) belső hatszögletű foglalattal, amely az óramutató járásával megegyező vagy ellentétes irányba tud forogni.
- A szabványos rövid bitek (25 mm) használatához megfelelő mágneses bittartóra van szükség.
- Az ütvecsavarás funkció a motor erejét egyenletes ütvecsavarásokká alakítja át.
- Az ütőmű a csavarok és a csavaranyák meghúzásakor és kicsavarásakor bekapcsol.
- Az egyes kezelőelemekkel kapcsolatos további információk a „Kezelés" c. fejezetben találhatók.

Műszaki adatok

20 V Akkus ütvecsavarozó	PDSSAP 20-Li D3
Névleges feszültség U:	20 V ⎓
Súly (akkumulátorcsomaggal):	1,58 kg
Üresjárati fordulatszám n_0:	
- 1. fokozat:	0–1900 min^{-1}
- 2. fokozat:	0–2400 min^{-1}
- 3. fokozat:	0–3050 min^{-1}
- 4. fokozat:	0–3600 min^{-1}
Löketszám:	
- 1. fokozat:	0–1200 min^{-1}
- 2. fokozat:	0–2400 min^{-1}
- 3. fokozat:	0–3800 min^{-1}
- 4. fokozat:	0–4300 min^{-1}
Nyomaték:	
- 1. fokozat:	120 N m
- 2. fokozat:	150 N m
- 3. fokozat:	190 N m
- 4. fokozat:	226 N m
A csavarok/csavaranyák max. mérete:	M16
Szerszámbefogó:	¼" (6,35 mm) belső hatszögletű foglalat

* Nincs mellékelve.

PARKSIDE Performance intelligens akkumulátor	Smart PAPP 204 A1/ Smart PAPS 208 A1
Frekvenciasáv:	2400–2483,5 MHz
Átviteli teljesítmény:	≤ 20 dBm

Ajánlott környezeti hőmérséklet	
Max. hőmérséklet (összesen):	+50 °C
Töltés közben:	+4 °C és +40 °C között
Működés közben:	+4 °C és +50 °C között
Tárolásnál:	0 °C és +45 °C között

Zajkibocsájtási értékek

A mért értékek meghatározása az EN 62841 alapján történt.
Az elektromos szerszám A besorolású zajszintje tipikusan:

Hangnyomásszint L_{pA}:	71,2 dB
Bizonytalanság K_{pA}:	3,0 dB
Hangteljesítményszint L_{WA}:	79,2 dB
Bizonytalanság K_{WA}:	3,0 dB

Rezgési értékek

A rezgési összérték (háromirányú vektorösszeg) megállapítása az EN 62841 szerint történt:

Rezgés a_h:	8,02 m/s^2
Bizonytalanság K:	1,5 m/s^2

⚠ FIGYELMEZTETÉS!



Viseljen fülvédőt!

⚠ FIGYELMEZTETÉS!

- A rezgés- és zajkibocsátási érték az elektromos szerszám tényleges használata közben eltérhet a megadott értéktől, az elektromos szerszám használati típusától és módjától, különösképpen a megmunkálandó munkadarab típusától függően.
  Próbálja a rezgési és a zajterhelést minél kisebbre csökkenteni. A rezgési terhelés csökkentése érdekében többek között a szerszámbetét használata során viseljen kesztyűt, valamint csökkentse a munkaidőt. Ehhez a működési ciklus minden részét figyelembe kell venni (például amikor az elektromos szerszám kikapcsolt állapotban van, vagy amikor be van kapcsolva, de nincs terhelés alatt).

MEGJEGYZÉS

- A megadott rezgési összérték és a megadott zajkibocsátási érték megállapítása egy szabványosított vizsgálati eljárás során került megállapításra, és felhasználható egy elektromos szerszám összehasonlítására egy másikkal.
- A megadott rezgési összérték és a megadott zajkibocsátási érték továbbá felhasználható a terhelés előzetes becslésére is.

Töltési idő

⚠ FIGYELMEZTETÉS! Személyi sérülések és anyagi károk kockázata az akkumulátorcsomag szakszerűtlen kezelése esetén!

- Vegye figyelembe a biztonsági utasításokat, és az **X 20 V TEAM** akkumulátorcsomagjaihoz és töltőkészülékéhez mellékelt használati útmutatóban található utasításokat a feltöltéshez és a helyes használathoz.
- A töltési folyamat részletes leírása és további információk ebben a külön használati útmutatóban találhatók.

- A termék az **X 20 V TEAM** sorozathoz tartozik, és az **X 20 V TEAM** sorozat akkumulátorcsomagjaival működtethető. Az **X 20 V TEAM** akkumulátorcsomagjait csak az **X 20 V TEAM** töltőkészülékeivel szabad tölteni.
- A töltési időt olyan tényezők befolyásolják, mint a környezet és az akkumulátorcsomag hőmérséklete, valamint a meglévő hálózati feszültség, és az esetenként a megadott értékektől eltérhet.
- A termék üzemeltetéséhez kizárólag az alábbi akkumulátorcsomagok használata javasolt:
  - **PAP 20 B1**
  - **PAP 20 B3**
  - **PAPP 204 A1**
  - **Smart PAPS 208 A1**
- Ezeknek az akkumulátorcsomagoknak a töltéséhez kizárólag az alábbi töltőkészülékek használata javasolt:
  - **PLG 20 A3**
  - **PLG 20 A4**
  - **PLG 20 C1**
  - **PLG 20 C3**
  - **PDSLG 20 A1**
  - **Smart PLGS 2012 A1**

- ☐ Az akkumulátorcsomag és a töltőkészülék műszaki adatai: Lásd a különálló használati útmutatót

Töltési idő Töltőkészülék	2 Ah Akkumulátor-csomag PAP 20 B1	4 Ah Akkumulátor-csomag PAP 20 B3	4 Ah PAPP 204 A1	8 Ah Smart PAPS 208 A1
Max. 2,4 A Töltőkészülék PLG 20 A4/C1	60 min	120 min	120 min	210 min
Max. 4,5 A Töltőkészülék PLG 20 A3/C3	35 min	60 min	50 min	120 min
Max. 4,5 A Töltőkészülék PDSLG 20 A1	35 min	60 min	50 min	120 min
Töltőkészülék Smart PLGS 2012 A1	35 min	35 min	35 min	45 min



Biztonsági utasítások

Általános biztonsági utasítások elektromos szerszámokhoz

⚠ FIGYELMEZTETÉS!

▶ **Olvasson el minden, ehhez az elektromos szerszámhoz mellékelt biztonsági utasítást, figyelmeztetést, ábrát és műszaki adatot.** Az alábbi figyelmeztetések figyelmen kívül hagyása áramütéshez, tűzesethez és/vagy súlyos sérülésekhez vezethet.

Őrizzen meg minden biztonsági utasítást és figyelmeztetést biztonságos helyen későbbi használatra.

A biztonsági utasításokban használt „elektromos szerszám" kifejezés hálózati áramról működő (hálózati kábellel rendelkező) és akkumulátorral működő (hálózati kábel nélküli) elektromos szerszámokra vonatkozik.

Munkahelyi biztonság

1) **A munkaterület legyen mindig tiszta és jól megvilágított.** A rendetlenség vagy a rossz fényviszonyok balesetekhez vezethetnek.
2) **Az elektromos szerszámot ne használja robbanásveszélyes környezetben, ahol gyúlékony folyadékok, gázok vagy porok találhatóak.** Az elektromos szerszámok szikrákat keltenek, mely a port vagy a gázokat meggyújthatják.
3) **Az elektromos szerszám használata során tartsa a gyermekeket és az egyéb személyeket távol.** Ha megzavarják, elvesztheti az elektromos szerszám feletti uralmát.

Elektromos biztonság

1) **Az elektromos szerszám hálózati csatlakozójának illenie kell a konnektorba. Ne módosítsa a csatlakozót. Ne használjon adapteres csatlakozódugaszt földelt elektromos szerszámokkal.** A módosítás nélküli csatlakozók és a megfelelően illeszkedő konnektorok használatával csökken az áramütés kockázata.
2) **Kerülje a testi érintkezést olyan földelt felületekkel, mint például csövek, fűtőberendezések, sütők vagy hűtőszekrények.** Az áramütés veszélye megnő, ha a teste földelve van.
3) **Az elektromos szerszámokat tartsa esőtől, nedvességtől távol.** Ha az elektromos szerszám belsejébe víz jut be, az növeli az áramütés kockázatát.

4) **Az elektromos vezetéket kizárólag rendeltetésének megfelelően használja, azzal ne szállítsa vagy akassza fel az elektromos szerszámot, illetve ne használja a hálózati csatlakozó kihúzására a konnektorból. Az elektromos vezetéket óvja a hőtől, olajoktól, éles sarkoktól vagy a készülék mozgó alkatrészeitől.** A sérült vagy összetekeredett elektromos vezetékek növelik az áramütés kockázatát.
5) **Ha az elektromos szerszámot kültéren használja, csak olyan hosszabbítót használjon, mely kültéri használatra alkalmas.** Egy kültéri használatra alkalmas hosszabbítókábel használata csökkenti az áramütés kockázatát.
6) **Ha elkerülhetetlen, hogy az elektromos szerszámot nedves környezetben használják, használjon egy maradékáram-megszakítót.** Maradékáram-megszakító használata lecsökkenti az áramütés kockázatát.

Személyes biztonság

1) **Az elektromos szerszám használata során legyen körültekintő, figyeljen arra, mit tesz, dolgozzon tudatosan. Ne használjon elektromos szerszámokat kábítószer, alkohol vagy gyógyszerek hatása alatt.** Az elektromos szerszám használata során csupán egy pillanatnyi figyelmetlenség is súlyos sérülésekhez vezethet.
2) **Viseljen személyes védőfelszerelést és mindig hordjon védőszemüveget.** A személyes védőfelszerelés, például porálarc, csúszásmentes biztonsági cipő, védősisak vagy fülvédő - az elektromos szerszám használatától függően - lecsökkenti a sérülések kockázatát.
3) **Ügyeljen arra, hogy az elektromos szerszám ne tudjon akaratlanul elindulni. Mielőtt az elektromos szerszámot az elektromos hálózatra és/vagy akkumulátorhoz csatlakoztatná, kézbe venné vagy mozgatná, ellenőrizze, hogy az ki van-e kapcsolva.** Ha az elektromos szerszám szállítása során az ujját a bekapcsológombon tartja, illetve ha az elektromos szerszám bekapcsolt állapotban van és az elektromos hálózatra csatlakozik, az balesetekhez vezethet.
4) **Az elektromos szerszám bekapcsolása előtt a beállító szerszámokat, csavarkulcsokat távolítsa el.** Ha egy szerszám vagy egy kulcs az elektromos szerszám egy forgó részébe kerül, az sérüléseket okozhat.
5) **Kerülje a szokatlan testhelyzeteket. Álljon biztosan és mindig őrizze meg az egyensúlyát.** Így képes lesz az elektromos szerszámot szokatlan helyzetekben is az irányítása alatt tartani.
6) **Viseljen megfelelő ruházatot. Ne viseljen laza ruházatot vagy ékszereket. A haját, ruházatát és a kesztyűjét tartsa a forgó alkatrészektől távol.** A laza ruházatot, ékszereket vagy hajat a készülék mozgó részei elkaphatják.
7) **Ha porelszívó- vagy gyűjtőkészülékek kerültek beszerelésre, ügyeljen azok csatlakoztatására és helyes használatára.** A porelszívó használata csökkenti a por okozta veszélyeket.
8) **Kerülje a hamis biztonságérzetet, és ne hagyja figyelmen kívül az elektromos szerszámokra vonatkozó biztonsági szabályokat akkor sem, ha a gyakori használatnak köszönhetően azok kezelésében már tapasztalt.** A figyelmetlen kezelés a pillanat törtrésze alatt is sérülésekhez vezethet.

Az elektromos szerszám használata és kezelése

1) **Ne terhelje túl az elektromos szerszámot. Az adott munkához az arra alkalmas elektromos szerszámot használja.** A megfelelő elektromos szerszám jobban és biztonságosabban dolgozhat, ha azt a megfelelő teljesítmény-tartományon belül használja.
2) **Ne használjon meghibásodott kapcsolóval rendelkező elektromos szerszámot.** Ha egy elektromos szerszámot nem lehet be- vagy kikapcsolni, az veszélyes és szerelésre szorul.
3) **A készülék beállítási műveletei, szerszámbetétek cseréje valamint az elektromos szerszám tárolása előtt húzza ki a hálózati csatlakozót a konnektorból és/vagy vegye ki a kivehető akkumulátort.** Ezzel az óvintézkedéssel megelőzi az elektromos szerszám akaratlan bekapcsolását.
4) **A használaton kívüli elektromos szerszámokat tartsa gyermekek számára nem elérhető helyen. Ne hagyja, hogy az elektromos szerszámot olyan személyek használják, akik azzal kapcsolatban nem rendelkeznek tapasztalattal vagy nem olvasták el ezeket az utasításokat.** Az elektromos szerszámok tapasztalatlan kezekben veszélyesek.

5) **Ápolja az elektromos szerszámokat és a szerszámbetéteit gondosan. Ellenőrizze a mozgó részek kifogástalan működését, hogy azok nem ragadnak-e be, hogy vannak-e törött vagy sérült alkatrészek, és hogy az elektromos szerszám működését semmi sem befolyásolja. A sérült alkatrészeket az elektromos szerszám használatba vétele előtt meg kell javíttatni.** Sok baleset okozója az elektromos szerszámok gondatlan karbantartása.
6) **Gondoskodjon a vágószerszámok élességéről és tisztaságáról.** A gondosan ápolt, éles pengékkel rendelkező vágószerszámok kevésbé hajlamosak a beragadásra, és könnyebben irányíthatóak.
7) **Az elektromos szerszámot, annak tartozékait, szerszámbetéteit stb. ezen útmutató szerint használja. Ennek során vegye figyelembe a munka körülményeit és az elvégzendő feladatot.** Az elektromos szerszámok nem rendeltetésszerű használata veszélyes helyzetekhez vezethet.
8) **Tartsa a fogantyúkat és a fogófelületeket szárazon, tisztán, olajoktól és zsiradékoktól mentesen.** A csúszós fogantyúk és fogófelületek miatt nem biztosítható az elektromos szerszám biztonságos kezelése és irányítása váratlan helyzetekben.

Az akkumulátoros szerszám használata és kezelése

1) **Akkumulátoros szerszámokat csak olyan töltőkészülékekkel töltsön fel, melyeket a gyártó ajánl.** Egy olyan töltőkészülék, mely csak bizonyos típusú akkumulátorokhoz alkalmas, más akkumulátorokkal történő használat esetén tűzveszélyt okozhat.
2) **Az elektromos szerszámokban csak a hozzájuk készült akkumulátorokat használja.** Más akkumulátorok használata sérülésekhez és tűzveszélyhez vezethet.
3) **A használaton kívüli akkumulátorokat tartsa iratkapcsoktól, pénzérméktől, kulcsoktól, tűktől, csavaroktól vagy más olyan kisméretű fém tárgyaktól távol, melyek összeköttetést hozhatnak létre a csatolópontok között.** Az akkumulátor csatolópontjai közötti rövidzárlat égési sérülésekhez vagy tűzesethez vezethet.
4) **Helytelen használat esetén az akkumulátor kifolyhat. Kerülje az érintkezést a folyadékkal. Akaratlan érintkezés esetén öblítse le vízzel. Ha a folyadék a szembe kerül, további orvosi segítségre is szükség van.** A kilépő akkumulátorfolyadék bőrirritációkat és égési sérüléseket okoz.
5) **Ne használjon sérült vagy módosított akkumulátorokat.** A sérült vagy módosított akkumulátorok előre nem látható módon viselkedhetnek, és tűzesetet, robbanást vagy sérüléseket okozhatnak.
6) **Az akkumulátort ne tegye ki tűznek vagy magas hőmérsékleteknek.** A tűz vagy a +130 °C feletti hőmérséklet robbanáshoz vezethet.
7) **Kövesse a töltésre vonatkozó utasításokat, és soha ne töltse az akkumulátort vagy az akkumulátoros szerszámot a kezelési útmutatóban megadott hőmérsékleti tartományon kívül.** A helytelen vagy a megengedett hőmérsékleti tartományon kívüli töltés tönkreteheti az akkumulátort, valamint tűzeset veszélyével jár.

Szerviz

1) **Az elektromos szerszám javítási munkálatait bízza képzett szakemberre, és csak eredeti pótalkatrészeket használjon.** Így gondoskodhat az elektromos szerszám biztonságos működésének megőrzéséről.
2) **Soha ne próbálja az akkumulátort megjavítani, ha az megsérült.** Az akkumulátorok javítási munkálatait csak a gyártó vagy annak a meghatalmazott ügyfélszolgálata végezheti.

Biztonsági utasítások ütőműves csavarbehajtókhoz

- **Az elektromos szerszámot csak a szigetelt fogófelületeinél tartsa, ha olyan munkákat végez, melyek során a csavar rejtett elektromos vezetékeket érhet.** Feszültség alatt lévő vezetékekkel történő érintkezés során a készülék fém részei is feszültség alá kerülnek, ami áramütéshez vezethet.
- **Rögzítse a munkadarabot.** Szorítóeszközökkel vagy satuval a munkadarabokat biztosabban lehet megtartani, mint kézzel.
- **Mielőtt az elektromos szerszámot letenné, várja meg, míg az teljes mértékben leáll.** A szerszámbetét beakadhat, és az elektromos szerszám feletti irányítás elveszhet.

- **A rejtett vezetékek megtalálásához használjon megfelelő keresőkészülékeket, vagy forduljon a helyi közműszolgáltatóhoz.** Ha elektromos vezetékekbe ér, az tűzesethez és áramütéshez vezethet. Gázvezetékek megsértése robbanást okozhat. Ha vízvezetékbe ér, az anyagi károkkal jár.
- **Ha az ütvecsavarozót puhább anyagokon, például alumíniumon vagy hasonló anyagokon használja, a csavar túl szoros meghúzása esetén a menet vagy a csavaranya megsérülhet.**

Eredeti tartozékok/kiegészítő eszközök

⚠ FIGYELMEZTETÉS!

- Ne használjon olyan tartozékokat, melyeket nem a /// PARKSIDE® javasol. Az áramütéshez és tűzesethez vezethet.

- Csak olyan tartozékokat és kiegészítő eszközöket használjon, amelyek a használati útmutatóban szerepelnek, vagy amelyek szerszámbefogója kompatibilis a termékkel.

A rezgés és a zaj csökkentése

Csökkentse a használati időt, alkalmazzon kevesebb rezgéssel és zajjal járó használati módokat, valamint viseljen személyes védőfelszerelést, ezzel csökkentve a rezgés és a zaj hatásait.

Az alábbi intézkedések segítenek a rezgések és a zaj okozta ártalmak csökkentésében:

- A terméket kizárólag rendeltetésszerűen, az ebben az útmutatóban leírtak szerint használja.
- Ügyeljen a termék kifogástalan állapotára és gondoskodjon a megfelelő karbantartásról.
- Tartsa a terméket határozottan a fogóinál, illetve fogófelületeinél.
- A termék karbantartását végezze az utasításoknak megfelelően, továbbá ne feledkezzen meg az elégséges kenésről sem (ahol ez szükséges).
- A munkafolyamatot tervezze meg úgy, hogy a nagyobb rezgési értékű termékekkel végzett munka nagyobb időintervallumra tudjon eloszlani.

Teendők vészhelyzet esetén

Ismerkedjen meg a termék használatával ennek az útmutatónak a segítségével. Tartsa észben a biztonsági utasításokat, és minden esetben kövesse azokat. Ez segít elkerülni a kockázatokat és veszélyeket.

- A termék használata során legyen mindig éber, így időben képes lesz a veszélyek felismerésére és kezelésére. A gyors beavatkozás segít megelőzni a súlyos személyi sérüléseket és anyagi károkat.
- Hibás működés esetén azonnal kapcsolja ki a terméket és vegye ki az akkumulátorcsomagot. Vizsgáltassa át és szükség szerint szereltesse meg a terméket egy képzett szakemberrel, mielőtt újra használná.

További kockázatok

MEGJEGYZÉS

- A termék működés közben elektromágneses teret kelt! Ez a tér bizonyos körülmények között hatással lehet aktív vagy passzív orvosi implantátumok működésére! A súlyos vagy halálos sérülés kockázatának csökkentése érdekében javasoljuk, hogy az orvosi implantátummal rendelkező személyek a termék használata előtt konzultáljanak orvosukkal és az orvosi implantátum gyártójával!

Még akkor is megmarad a személyi sérülések és anyagi károk potenciális veszélye, ha a terméket az előírásoknak megfelelően használja. A termék felépítéséből és kialakításából adódóan többek között az alábbi veszélyekkel lehet számolni:

- A mozgó alkatrészek vagy a forró felületek okozta sérülések
- Halláskárosodás, ha nem visel megfelelő fülvédőt
- A kezek és a karok rezgésével járó egészségügyi kockázatok, amennyiben a terméket hosszabb ideig használják, illetve a kezelése és a karbantartása nem szakszerűen történik

Első használat előtt

A termék kicsomagolása

1. Vegye ki a terméket a csomagolásból, és szabaduljon meg az összes csomagolóanyagtól és védőfóliától.
2. Ellenőrizze, hogy minden alkatrész megvan-e, és hogy a csomagolás minden alkatrészt tartalmaz-e (lásd „A csomagolás tartalma”).
3. Ellenőrizze, hogy a termék és minden alkatrész jó állapotban van-e. Ha sérülést vagy hibát talál, ne használja a terméket, hanem járjon el a „Garancia” c. fejezetben leírtak szerint.

Tartozékok

⚠ FIGYELMEZTETÉS!

▶ Ne használjon olyan tartozékokat, melyeket nem a /// PARKSIDE® javasol. Az áramütéshez és tűzesethez vezethet.

A termék biztonságos és szakszerű használatához többek között az alábbi tartozékokra, pl. szerszámokra, szerszámbetétekre van szükség:

- Szerszámbetét az ¼" (6,35 mm) szerszámbefogóhoz **(1)**:
  - Bittartó és csavarbit
  - Dugókulcsadapter és dugókulcs
- Használható személyes védőfelszerelés

Szerszámok és szerszámbetétek szervizweboldalunkon és értékesítési pontjainkon kaphatók. A beszerzés során tartsa szem előtt a termék műszaki követelményeit (lásd a „Műszaki adatok" c. részben). Ha bizonytalan, forduljon képzett szakemberhez vagy ügyfélszolgálatunkhoz.

Előkészületek

⚠ FIGYELMEZTETÉS! Sérülésveszély az akaratlan beindítás miatt!

▶ Az akkumulátorcsomagokat **(6)** csak akkor helyezze be a termékbe, ha azt teljes mértékben előkészítette a használatra.

Szerszámbetét felszerelése/leszerelése

MEGJEGYZÉS

▶ Az ebben a szakaszban szereplő irányadatokat úgy kell értelmezni, hogy a felhasználó a termék mögött helyezkedik el.

▶ Ütésálló tartozékot vagy dugókulcsadaptert kell használni. A nem ütésálló tartozékok a meghúzási nyomaték csökkenéséhez vagy a tartozék károsodásához vezethetnek.

Szerszámbetét felszerelése

(D ábra)

1. **A szerszámbefogó (1) kioldása:** Tolja meg a rögzítőkarimát **(2)** előrefelé.
2. Dugjon be egy bittartót **(17)** vagy egy dugókulcsadaptert **(18)** a szerszámbefogóba **(1)**.
3. **A szerszámbetét rögzítése:** Engedje vissza a rögzítőkarimát **(2)**.
4. Dugjon rá egy csavarbitet ill. egy dugókulcsot a bittartóra **(17)** ill. dugókulcsadapterre **(18)**.
5. A szerszámbetét meghúzásával ellenőrizze, hogy az berögzült-e.

Szerszámbetét leszerelése

(D ábra)

⚠ VIGYÁZAT! Égési sérülés kockázata!

▶ A szerszámbetétek nagyon forróak lehetnek. Szükség esetén viseljen védőkesztyűt.

1. **A szerszámbefogó (1) kioldása:** Tolja meg a rögzítőkarimát **(2)** előrefelé.
2. Vegye ki a szerszámbetétet.

Az akkumulátorcsomag töltöttségi szintjének ellenőrzése

□ Nyomja meg a **(8)** gombot az akkumulátorcsomagon **(6)**.

■ Az akkumulátorcsomag **(6)** töltöttségi szintjét a töltöttségjelző **(9)** megfelelő LED-lámpáinak kigyulladása jelzi.

Szín	Jelentés
Zöld	Teljesen feltöltve
Narancssárga	Részben feltöltve
Piros	Töltés szükséges

□ Töltse fel az akkumulátorcsomagot **(6)**, ha a töltöttségjelzőn **(9)** már csak a piros színű LED világít.

Az akkumulátorcsomag feltöltése

⚠ FIGYELEM! Az akkumulátorcsomag (6) károsodásának kockázata!

▶ Ne tegye ki az akkumulátorcsomagot **(6)** hosszabb ideig közvetlen napfénynek, és ne tegye fűtőtestekre. Tartsa be a max. +50 °C környezeti hőmérsékletet.

MEGJEGYZÉS

▶ Részletes utasítások a töltőkészülék **(15)** használati útmutatójában találhatók.

MEGJEGYZÉS

▶ Ha az akkumulátorcsomag **(6)** még meleg, feltöltés előtt hagyja lehűlni.

1. Vegye ki a akkumulátorcsomagot **(6)** a termékből.
2. Tolja be az akkumulátorcsomagot **(6)** a töltőkészülék **(15)** töltőnyílásába.
3. Csatlakoztassa a töltőkészüléket **(15)** egy konnektorhoz.
4. Töltés után húzza ki a töltőkészüléket **(15)** a konnektorból.
5. Húzza ki az akkumulátorcsomagot **(6)** a töltőkészülékből **(15)**.

A töltőkészülék ellenőrző LED-jei

Zöld	Piros	Jelentés
Világít	–	Teljesen feltöltve
		Készenléti mód (nincs akkumulátorcsomag **(6)** behelyezve)
–	Világít	Töltés alatt
–	Villog	Az akkumulátorcsomag **(6)** túlhevült
Villog	Villog	Az akkumulátorcsomag **(6)** meghibásodott

Kezelés

Az akkumulátorcsomag behelyezése/ kivétele

⚠ FIGYELMEZTETÉS! Sérülésveszély az akaratlan beindítás miatt!

▶ Az akkumulátorcsomagot **(6)** csak akkor helyezze be, ha a termék teljes mértékben használatra kész.

⚠ FIGYELEM! Anyagi károk és a termék károsodásának kockázata!

▶ A nem megfelelő akkumulátorcsomag kárt tehet a termékben és az akkumulátorcsomagban.

Az akkumulátorcsomag behelyezése

1. Tolja be az akkumulátorcsomagot **(6)** végig az akkumulátorcsomag-tartó **(5)** vezetősínén.
2. Ügyeljen arra, hogy az akkumulátorcsomag **(6)** a helyére kattanjon.

Az akkumulátorcsomag kivétele

1. Nyomja meg az akkumulátorcsomag **(6)** kioldógombját **(10)**.
2. Húzza ki az akkumulátorcsomagot **(6)** az akkumulátorcsomag-tartóból **(5)**.

A sebességfokozat kiválasztása

□ A 4 sebességfokozat között a **(13)** megnyomásával válthat.

■ A beállított sebesség a sebességfokozat-jelzőn **(12)** látható.

Fokozat	Max. üresjárati fordulatszám	Max. löketszám	Nyomaték
1	1900 min^{-1}	1200 min^{-1}	120 N m
2	2400 min^{-1}	2400 min^{-1}	150 N m
3	3050 min^{-1}	3800 min^{-1}	190 N m
4	3600 min^{-1}	4300 min^{-1}	226 N m

A forgásirány beállítása

(E ábra)

⚠ FIGYELEM! A termék károsodásának kockázata!

▶ A forgásirány-kapcsolót **(3)** csak akkor működtesse, ha a termék már leállt.

MEGJEGYZÉS

▶ Az ebben a szakaszban szereplő irányadatokat úgy kell értelmezni, hogy a felhasználó a termék mögött helyezkedik el.

□ Állítsa a forgásirány-kapcsolót **(3)** a 3 állás egyikébe:

A forgásirány-kapcsoló (3) állása	Forgásirány
Bal	Az óramutató járásának megfelelő
Közép	A be-/kikapcsoló gomb **(14)** zárolva van
Jobb	Az óramutató járásával ellentétes irányban

Be-/kikapcsolás

⚠ FIGYELMEZTETÉS! Sérülésveszély a termék akaratlan tartós működése miatt!

- ▶ Mielőtt az akkumulátorcsomagot **(6)** behelyezné ellenőrizze, hogy a be-/kikapcsoló gomb **(14)** megfelelően működik-e, illetve hogy az a visszaengedés után visszatér-e KI helyzetbe.

Bekapcsolás

1. Helyezze be az akkumulátorcsomagot **(6)** (lásd „Az akkumulátorcsomag behelyezése/kivétele" c. részt).
2. Állítsa be a forgásirányt (lásd „A forgásirány beállítása" c. részt).
3. Válassza ki a sebességfokozatot (lásd „A sebességfokozat kiválasztása" c. részt).
4. Tartsa lenyomva a be-/kikapcsoló gombot **(14)**.

Kikapcsolás

1. Engedje fel a be-/kikapcsoló gombot **(14)**.
2. Mielőtt a terméket letenné, várja meg, míg az teljes mértékben leáll.
3. Ha szünetet tart, fordítsa a forgásirány-kapcsolót **(3)** középső állásba. Ez megakadályozza a termék akaratlan bekapcsolását.
4. Ha a terméket felügyelet nélkül hagyja, vagy ha a munkával végzett, vegye ki az akkumulátorcsomagot **(6)** a termékből.

A sebesség szabályozása

- □ **A sebesség szabályozása lépésenként:** Nyomja meg a be-/kikapcsoló gombot **(14)** gyengébben vagy erősebben.

Nyomás	Fordulatszám
Könnyű	Alacsony
Erős	Magas

LED munkalámpa

MEGJEGYZÉS

- ▶ **A látás javítása rosszabb megvilágítású területeken:** A termék egy LED munkalámpával **(11)** rendelkezik a közvetlen munkaterület megvilágításához.

- ■ A termék bekapcsolása után a LED munkalámpa **(11)** azonnal bekapcsol.

Övcsat

⚠ VIGYÁZAT! Sérülés kockázata!

- ▶ Mielőtt a terméket övre akasztaná: Fordítsa a forgásirány-kapcsolót **(3)** középső állásba. Ez megakadályozza a termék akaratlan bekapcsolását.

- □ Az övcsat **(7)** segítségével a termék övre akasztható.
- ■ Az övcsat **(7)** sörnyitóként is használható fém kupakos üvegekhez.

Utasítások a munkához

⚠ FIGYELEM!

- ▶ A csavarok vagy csavaranyák meghúzására vonatkozóan mindig kövesse a gyártó utasításait. Kövesse a gyártó utasításait a csavarok vagy anyák idő vagy teljesítmény szerinti ellenőrzésére vonatkozóan.
- ▶ A jármű kerékcseréje után: Ellenőrizze a kerékcsavarokat vagy -anyákat a gyártó utasításainak vagy iránymutatásainak megfelelően. A kerékcsavarokat vagy -anyákat 50–100 km után húzza meg egy nyomatékkulcs segítségével.

Gyakorlati tanács

- ■ A nyomaték az ütés idejétől függ. A maximálisan elérhető nyomaték az ütés által elért egyedi nyomatékok összegéből adódik. A maximális nyomaték elérése 6–10 másodpercnyi ütési idő után történik. Ezután az idő után a meghúzási nyomaték már csak minimális mértékben növekszik.
- ■ Az ütési időt minden szükséges meghúzási nyomatékhoz meg kell határozni. A ténylegesen elért meghúzási nyomatékot mindig ellenőrizni kell egy nyomatékkulcs segítségével.
- ■ A meghúzási nyomaték az ütés idejétől függ.
- □ Az optimális ütőerő elérése érdekében ne gyakoroljon nyomást a csavarra/csavaranyára.
- □ Kizárólag az összeszerelés előtti munkákhoz szükséges csavaranyák és csavarok meghúzására használja a terméket. Nem a termék éri el a csavar vagy csavaranya kívánt célnyomatékát, hanem a célnyomatékra beállított nyomatékkulcs.
- □ Mindig ellenőrizze a ténylegesen elért meghúzási nyomatékot egy nyomatékkulcs segítségével.

Szállítás

- ☐ Kapcsolja ki a terméket és vegye ki az akkumulátorcsomagot **(6)**. Várja meg, amíg a mozgó alkatrészek teljesen leállnak.
- ☐ Vegye ki a szerszámbetétet.
- ☐ A terméket mindig csak a fogónál **(4)** szállítsa.

Tisztítás, karbantartás és tárolás

⚠ FIGYELMEZTETÉS! Sérülésveszély az akaratlan beindítás miatt!

- ▶ A karbantartási és tisztítási munkálatok során gondoskodjon a saját biztonságáról.
- ▶ Kapcsolja ki a terméket és vegye ki az akkumulátorcsomagot **(6)**.

- ☐ Az ebben az útmutatóban nem említett javítási és karbantartási munkák elvégzését bízza szervizközpontunkra (lásd a „Szerviz" c. részt). Csak eredeti pótalkatrészeket használjon.

Tisztítás

⚠ FIGYELMEZTETÉS! Áramütésveszély!

- ▶ Soha ne fröcsköljön a termékre vizet.

⚠ FIGYELEM! A termék károsodásának kockázata!

- ▶ A vegyi anyagok megtámadhatják a termék műanyag felületeit. Ne használjon tisztító- és oldószereket.

- ☐ A termék szellőzőnyílásait, motorházát és fogóit tartsa tisztán. Ehhez használjon egy enyhén nedves ruhát vagy egy kefét.

Karbantartás

- ■ A termék nem igényel karbantartást.

Tárolás

- ☐ A terméket és tartozékait tárolja
  - – Tiszta,
  - – Száraz,
  - – Portól védett helyen,
  - – A tartókofferben **(16)**,
  - – Gyermekektől elzárt helyen.
- ☐ Az akkumulátorcsomag **(6)** és a termék tárolási hőmérsékletének 0 °C és +45 °C között kell lennie. Tárolás alatt kerülje a túlzott hideget vagy meleget, hogy az akkumulátorcsomag teljesítménye ne romoljon.
- ☐ Tárolás előtt vegye ki a termékből az akkumulátorcsomagot **(6)**.

Pótalkatrészek/tartozékok

- ■ Ügyfeleink kompatibilis pótalkatrészeket és tartozékokat a www.optimex-shop.com oldalról szerezhetnek.
- ■ Rendeléseket csak online tud leadni.
- ☐ További információkat a Lidl ügyfélszolgálati forródrótján kaphat (lásd a „Szerviz" c. részt).

Hibaelhárítás

Probléma	Lehetséges ok	Megoldás
A termék nem indul.	Az akkumulátorcsomag **(6)** nincs behelyezve.	Helyezze be az akkumulátorcsomagot **(6)** (lásd „Az akkumulátorcsomag behelyezése/kivétele" c. részt).
	Az akkumulátorcsomag **(6)** lemerült.	Töltse fel akkumulátorcsomagot **(6)** (lásd „Az akkumulátorcsomag feltöltése" c. részt).
	A be-/kikapcsoló gomb **(14)** meghibásodott.	Forduljon az szervizközpontunkhoz (lásd a „Szerviz" c. részt).
	A motor meghibásodott.	
A termék teljesítménye gyenge.	A termékre túl nagy nyomást gyakorolt	A termékre mérsékelt nyomást gyakoroljon.
A termék működése szakadozik.	Egy belső érintkezés kilazult	Forduljon az szervizközpontunkhoz (lásd a „Szerviz" c. részt).
	A be-/kikapcsoló gomb **(14)** meghibásodott.	

Mentesítés



A hulladék elkülönítéséhez vegye figyelembe a csomagolóanyagon található jelzéseket. Ezek rövidítéseket (a) és számokat (b) tartalmaznak a következő jelentéssel: 1–7: műanyagok/20–22: papír és karton/80–98: kötőanyagok.

Termék:



A kiszolgált termék megsemmisítési lehetőségeiről lakóhelye illetékes önkormányzatánál tájékozódhat.



Ne dobja a kiszolgált terméket a háztartási szemétbe, hanem adja le szakszerű ártalmatlanításra. A gyűjtőhelyekről és azok nyitvatartási idejéről az illetékes önkormányzatnál tájékozódhat.

A hibás vagy elhasznált elemeket/akkukat újra kell hasznosítani. Szolgáltassa vissza az elemeket/akkukat és/vagy a terméket az ajánlott gyűjtőállomásokon keresztül.



Környezeti károk az elemek/akkuk hibás megsemmisítése következtében!

A megsemmisítés előtt vegye ki az elemeket/az akkumulátorcsomagot a termékből.

Az elemeket/akkukat nem szabad a háziszemétbe dobni. Mérgező hatású nehézfémeket tartalmazhatnak és ezért különleges kezelést igénylő hulladéknak számítanak. A nehézfémek vegyjelei a következők: Cd = kadmium, Hg = higany, Pb = ólom. Ezért az elhasznált elemeket/akkukat egy közösségi gyűjtőhelyen adja le.

Garancia

A terméket gondosan, szigorú minőségi előírások betartásával gyártottuk, és a szállítás előtt gondosan ellenőriztük. Anyag- vagy gyártási hibák esetén a termék eladójával szemben törvényes jogok illetik meg. Az Ön törvényes jogait az általunk alább meghatározott garancia semmilyen módon nem korlátozza.

Erre a termékre 5 év garanciát adunk a vásárlás dátumától számítva. A garancia idő a vásárlás dátumával kezdődik. Biztonságos helyen őrizze meg az eredeti vásárlói bizonylatot, mert ez a dokumentum szükséges a vásárlás bizonyításához.

A vásárláskor fennálló károkat és hiányosságokat a termék kicsomagolása után haladéktalanul jelezze.

Ha ezen a terméken a vásárlástól számított 5 éven belül anyag- vagy gyártási hibát észlel, választásunk szerint ingyenesen megjavítjuk vagy kicseréljük a terméket. A garancia idő nem hosszabbodik meg a helyette nyújtott szavatossági igény által. Ez a kicserélt vagy javított alkatrészekre is érvényes.

A garancia megszűnik, ha a terméket megrongálták, ill. nem szakszerűen kezelték vagy végezték a karbantartást.

A garancia az anyag- és gyártási hibákra vonatkozik. Ez a garancia nem terjed ki azokra a termékalkatrészekre, amelyek normál kopásnak vannak kitéve, és ezért gyorsan kopó alkatrésznek minősülnek (pl. elemekre, tömlőkre, tintapatronokra), illetve a törékeny alkatrészek sérülésére, pl. kapcsolókra vagy üveg alkatrészekre.

Garanciális ügyek lebonyolítása

Megkeresése gyors feldolgozásához kérjük, kövesse az alábbi utasításokat:

Megkeresés esetén kérjük, mindig készítse elő a pénztárblokkot és a termékszámot (IAN 524970_2601) a vásárlás igazolására.

A termékszámot kérjük, olvassa le a típustábláról, a terméken elhelyezett gravírozásból, az útmutató címlapjáról (alul a bal oldalon), vagy a termék hátsó vagy alsó oldalán található matricáról.

Működési hiba vagy egyéb hiányosság fellépése esetén először vegye fel a kapcsolatot a következőkben felsorolt szervizek valamelyikével telefonon, vagy e-mailen.

A hibásnak ítélt terméket a pénztárblokk és a hiba leírásának és keletkezési idejének megjelölésével, díjmentesen küldheti el az Ön számára kijelölt szerviz címére.



A parkside-diy.com oldalon ezt és számos további kézikönyvet tud megtekinteni és letölteni. Ezzel a QR-kóddal közvetlenül a parkside-diy.com oldalra jut. Válassza ki az országot, és a keresőfelületen keresse meg a használati útmutatókat. A termékszám (IAN) 524970_2601 beírásával juthat el az Ön termékének használati útmutatójához.

Szerviz

(HU) **Szerviz Magyarország**
Tel.: 0680021647
A formanyomtatvány itt elérhető: *parkside-diy.com*
IAN 524970_2601

Szerb megfelelőségi jelzés

EU-megfelelőségi nyilatkozat

EU-MEGFELELŐSÉGI NYILATKOZAT (IAN. 524970_2601)

Mi, a vállalat

OWIM GmbH & Co. KG, Stiftsbergstraße 1, 74167 Neckarsulm, Németország

kizárólagos felelősséggel kijelenti, hogy a termék:

IAN:	**524970_2601**
Termékazonosító:	**"PARKSIDE" Akku-csavarozó**
Típusszám:	**HG13479**

Megfelel a felsorolt EU-irányelvek alapvető követelményeinek

2006/42/EK [HL L 157, 2006 június 9.]
2014/30/EU [HL L 96, 2014 március 29]
2011/65/EU [HL L 174., 2011 július 1.]

Az alkalmazott harmonizált szabványokra hivatkozás vagy az azokra az egyéb műszaki leírásokra való hivatkozás, amelyekkel kapcsolatban megfelelőségi nyilatkozatot tettek:

Szám / vonatkozó részek
2006/42/EK
EN ISO 12100:2010
EN 62841-1:2015+AC:2015+A11:2022
EN 62841-2-2:2014+AC:2015
2014/30/EU
EN IEC 55014-1:2021
EN IEC 55014-2:2021

A fent ismertetett nyilatkozat tárgya megfelel az egyes veszélyes anyagok elektromos és elektronikus berendezésekben való alkalmazásának korlátozásáról szóló, 2011. június 8-i 2011/65/EU európai parlamenti és tanácsi irányelvnek:

Szám / vonatkozó részek
EN IEC 63000:2018 (4.3.3 c))
EN 62321-3-1:2014
EN 62321-4:2014/A1:2017
EN 62321-5:2014
EN 62321-7-1:2015
EN 62321-7-2:2017
EN 62321-6:2015
EN 62321-8:2017

A műszaki dokumentáció tulajdonosa: OWIM GmbH & Co.KG

A nyilatkozatot a nevében és megbízásában írták alá:

OWIM GmbH & Co. KG, Stiftsbergstraße 1, 74167 Neckarsulm, Németország

Az eredeti megfelelőségi nyilakozat fordítása

Neckarsulm	23.03.2026	ppa. Buchheim	ppa. T. Maier
Hely	Dátum	ppa. Jens Buchheim meghatalmazott aláíró	ppa. Dr. Thorsten Maier meghatalmazott aláíró

HU

CE

Seznam uporabljenih piktogramov/simbolov ... Stran 38
Predvidena uporaba ... Stran 38
Obseg dobave ... Stran 39
Opis delov ... Stran 39
Opis delovanja ... Stran 39
Tehnični podatki ... Stran 39
Varnostni napotki ... Stran 41
Splošni varnostni napotki za električna orodja ... Stran 41
Varnostni napotki za vrtalni udarni vijačnik ... Stran 43
Zmanjšanje tresljajev in hrupa ... Stran 43
Obnašanje v nujnem primeru ... Stran 43
Ostale nevarnosti ... Stran 44
Pred prvo uporabo ... Stran 44
Razpakiranje izdelka ... Stran 44
Dodatna oprema ... Stran 44
Priprava ... Stran 44
Namestitev/odstranjevanje orodnih nastavkov ... Stran 44
Preverjanje stanja napolnjenosti baterijskega paketa ... Stran 45
Polnjenje baterijskega paketa ... Stran 45
Uporaba ... Stran 45
Vstavljanje/odstranjevanje baterijskega paketa ... Stran 45
Izbira stopnje števila vrtljajev ... Stran 45
Nastavljanje smeri vrtenja ... Stran 45
Vklop/izklop ... Stran 46
Upravljanje števila vrtljajev ... Stran 46
Delovna svetilka LED ... Stran 46
Zaponka za pas ... Stran 46
Navodila za delo ... Stran 46
Prevoz ... Stran 47

Čiščenje, vzdrževanje in skladiščenje ... Stran 47
Čiščenje ... Stran 47
Vzdrževanje ... Stran 47
Shranjevanje ... Stran 47
Nadomestni deli/pribor ... Stran 47
Odpravljanje napak ... Stran 47
Odstranjevanje ... Stran 48
Garancijski list ... Stran 48
Postopek pri uveljavljanju garancije ... Stran 49
Servis ... Stran 49
Izjava EU o skladnosti ... Stran 50

Seznam uporabljenih piktogramov/simbolov

	**NEVARNOST!** – Označuje nevarnost z visoko stopnjo tveganja, ki lahko povzroči smrt ali hude telesne poškodbe, če se ji ne izognete (npr. nevarnost zadušitve)		Ta oznaka pomeni, da je pred uporabo izdelka treba upoštevati navodila za uporabo.
	**OPOZORILO!** – Označuje nevarnost s srednjo stopnjo tveganja, ki lahko povzroči smrt ali hude telesne poškodbe, če se ji ne izognete (npr. nevarnost električnega udara)		Enosmerni tok/napetost
			Nosite zaščito sluha!
	**PREVIDNO!** – Označuje nevarnost z nizko stopnjo tveganja, ki lahko povzroči lažje do srednje hude telesne poškodbe, če se ji ne izognete (npr. nevarnost opeklin)		Rabite zaščitne rokavice!
			Obvezna uporaba zaščitnih očal!
	**POZOR!** – Opozarja pred morebitno materialno škodo (npr. nevarnost kratkega stika)		Tipka za nastavitev števila vrtljajev **(13)**
			Prikaz stopnje števila vrtljajev **(12)**
	Previdno! Vroča površina. Obstaja nevarnost opeklin.		Varnostni napotki Navodila za delo
CE	Znak CE potrjuje skladnost z direktivami EU, ki veljajo za izdelek.		

20 V AKUMULATORSKI VRTALNI UDARNI VIJAČNIK

Predvidena uporaba

- Ta izdelek je namenjen za naslednje dejavnosti:
  - Privijanje in odvijanje vijakov
  - Zategovanje in odvijanje matic
- Delovna svetilka LED **(11)** je namenjena za osvetlitev neposrednega delovnega območja.
- Vedno uporabljajte ustrezen pribor za predvideno uporabo. Pri nakupu in uporabi orodnih nastavkov upoštevajte tehnične zahteve izdelka (glejte »Tehnični podatki«).
- Izdelek uporabljajte le v zaprtih notranjih prostorih.
- Druge uporabe ali spremembe izdelka se štejejo za nenamenske in lahko povzročijo tveganja, kot so smrt, poškodbe ali škoda.
- Za škodo, nastalo pri nestrokovni uporabi, proizvajalec ne prevzame jamstva.
- Upravljavec ali uporabnik izdelka je odgovoren za nezgode ali telesne poškodbe in/ali materialno škodo, povzročeno tretjim osebam ali na njihovi lastnini.
- Izdelek je predviden samo za individualno uporabo.
- Izdelek ni primeren za komercialne ali druge namene.
- Upoštevajte vse veljavne lokalne varnostne predpise, standarde in uredbe. Uporaba hrupnih električnih orodij je v skladu z nacionalnimi ali lokalnimi predpisi dovoljena le v določenih obdobjih.
- Izdelek je del serije **X 20 V TEAM** in ga lahko uporabljate z baterijskimi paketi serije **X 20 V TEAM**. Baterijske pakete serije **X 20 V TEAM** smete polniti samo s polnilniki serije **X 20 V TEAM**.

Obseg dobave

⚠ OPOZORILO!

- Izdelki in embalažni materiali niso otroške igrače! Otroci se ne smejo igrati s plastičnimi vrečkami, folijami in majhnimi deli! Obstaja nevarnost zaužitja in zadušitve!

OPOMBA

- Baterijski paket in polnilnik nista priložena.

1 20 V Akumulatorski vrtalni udarni vijačnik
1 Kovček za shranjevanje
1 Navodila za uporabo

Opis delov

Pred branjem odprite strani s slikami in se nato seznanite z vsemi funkcijami izdelka.

(Sl. A)

(1) Držalo orodja
(2) Zaporni nastavek
(3) Stikalo za smer vrtenja
(4) Ročaj (izolirana površina ročaja)
(5) Držalo baterijskega paketa
(6) Baterijski paket *
(7) Zaponka za pas
(8) Tipka (napolnjenost)
(9) Prikaz napolnjenosti
(10) Sprostitvena tipka (baterijskega paketa)
(11) Delovna svetilka LED
(12) Prikaz stopnje števila vrtljajev
(13) Tipka (stopnja števila vrtljajev)
(14) Stikalo za vklop/izklop

(Sl. B)

(15) Polnilnik *

(Sl. C)

(16) Kovček za shranjevanje

(Sl. D)

(17) Držalo za nastavke *
(18) Adapter za natični nastavek *

Opis delovanja

- Izdelek ima držalo za orodje **(1)** s šestrobo odprtino ¼" (6,35 mm), ki se lahko vrti v smeri urnega kazalca ali v njegovi nasprotni smeri.
- Za uporabo standardnih kratkih nastavkov (25 mm) potrebujete primerno magnetno držalo nastavkov.
- Vrtljiva udarna funkcija pretvarja moč motorja v enakomerne vrtljive udarce.
- Udarni mehanizem se vklopi pri zategovanju in odvijanju vijakov in matic.
- Dodatne informacije o posamičnih upravljalnih elementih so na voljo v poglavju »Uporaba«.

Tehnični podatki

20 V Akumulatorski vrtalni udarni vijačnik	**PDSSAP 20-Li D3**
Nazivna napetost U:	20 V ⎓
Teža (z baterijskim paketom):	1,58 kg
Število obratov v prostem teku n_0:	
- Stopnja 1:	0–1900 min^{-1}
- Stopnja 2:	0–2400 min^{-1}
- Stopnja 3:	0–3050 min^{-1}
- Stopnja 4:	0–3600 min^{-1}
Število udarcev:	
- Stopnja 1:	0–1200 min^{-1}
- Stopnja 2:	0–2400 min^{-1}
- Stopnja 3:	0–3800 min^{-1}
- Stopnja 4:	0–4300 min^{-1}
Navor:	
- Stopnja 1:	120 N m
- Stopnja 2:	150 N m
- Stopnja 3:	190 N m
- Stopnja 4:	226 N m
Najv. velikost vijaka/matice:	M16
Držalo za orodje:	Notranji šesterokotnik ¼" (6,35 mm)

* Ni vključeno v obseg dobave.

Pametna polnilna baterija PARKSIDE Performance	Smart PAPP 204 A1/ Smart PAPS 208 A1
Frekvenčni pas:	2400-2483,5 MHz
Prenosna moč:	≤ 20 dBm

Priporočena temperatura okolice	
Najv. temperatura (skupna):	+50 °C
Med polnjenjem:	od +4 °C do +40 °C
Med delovanjem:	od +4 °C do +50 °C
Med skladiščenjem:	od 0 °C do +45 °C

Emisije hrupa

Izmerjene vrednosti so bile določene v skladu z EN 62841.
Z A ocenjena raven hrupa električnega orodja je običajno:

Nivo zvočnega tlaka L_{pA}:	71,2 dB
Negotovost K_{pA}:	3,0 dB
Nivo zvočne moči L_{WA}:	79,2 dB
Negotovost K_{WA}:	3,0 dB

Vrednosti emisije tresljajev

Skupne vrednosti vibracij (vsota vektorjev treh smeri), določena v skladu z EN 62841:

Vibracije a_h:	8,02 m/s^2
Negotovost K:	1,5 m/s^2

⚠ OPOZORILO!



Nosite zaščito za sluh!

⚠ OPOZORILO!

- Vibracije in emisije hrupa med dejansko uporabo električnega orodja lahko odstopajo od referenčnih vrednosti, odvisno od vrste in načina uporabe električnega orodja, zlasti od vrste obdelovanca, ki ga obdelujete. Poskusite čim bolj zmanjšati vpliv tresljajev in hrupa. Primeri ukrepov za zmanjšanje izpostavljenosti tresljajev vključujejo uporabo rokavice med uporabo orodnega nastavka in omejevanjem delovnega časa. V tem primeru je treba upoštevati vse dele obratovalnega cikla (na primer čas, ko je električno orodje izključeno in čas, v katerem je orodje vklopljeno, vendar deluje brez obremenitve).

OPOMBA

- Navedena skupna vrednost vibracij in deklarirana vrednost emisije hrupa so bili izmerjeni v skladu s standardiziranim preskusnim postopkom in se lahko uporabijo za primerjavo enega električnega orodja z drugim.
- Navedena skupna vrednost vibracij in navedena vrednost emisije hrupa se lahko uporabita tudi za predhodno oceno obremenitve.

Trajanje polnjenja

⚠ OPOZORILO! Nevarnost telesnih poškodb in materialne škode zaradi nepravilnega ravnanja z baterijskim paketom!

- Upoštevajte varnostne napotke ter napotke za polnjenje in pravilno uporabo, ki so navedeni v navodilih za uporabo baterijskih paketov in polnilnika serije **X 20 V TEAM**.
- Podroben opis postopka polnjenja in dodatne informacije so na voljo v ločenih navodilih za uporabo.

- Izdelek je del serije **X 20 V TEAM** in ga lahko uporabljate z baterijskimi paketi serije **X 20 V TEAM**. Baterijske pakete serije **X 20 V TEAM** smete polniti samo s polnilniki serije **X 20 V TEAM**.
- Na trajanje polnjenja vplivajo dejavniki, kot so temperatura okolice in baterijskih paketov ter omrežna napetost, in ta lahko odstopa od navedenih vrednosti.
- Priporočamo, da izdelek uporabljate samo z naslednjimi baterijskimi paketi:
  - **PAP 20 B1**
  - **PAP 20 B3**
  - **PAPP 204 A1**
  - **Smart PAPS 208 A1**
- Priporočamo, da ta baterijska paketa polnite z naslednjimi polnilniki:
  - **PLG 20 A3**
  - **PLG 20 A4**
  - **PLG 20 C1**
  - **PLG 20 C3**
  - **PDSLG 20 A1**
  - **Smart PLGS 2012 A1**
- ☐ Tehnični podatki baterijskega paketa in polnilnika: glejte ločena navodila za uporabo

Trajanje polnjenja Polnilnik	2 Ah Baterijski paket PAP 20 B1	4 Ah Baterijski paket PAP 20 B3	4 Ah PAPP 204 A1	8 Ah Smart PAPS 208 A1
Največ 2,4 A Polnilnik PLG 20 A4/C1	60 min	120 min	120 min	210 min
Največ 4,5 A Polnilnik PLG 20 A3/C3	35 min	60 min	50 min	120 min
Največ 4,5 A Polnilnik PDSLG 20 A1	35 min	60 min	50 min	120 min
Polnilnik Smart PLGS 2012 A1	35 min	35 min	35 min	45 min



Varnostni napotki

Splošni varnostni napotki za električna orodja

⚠ OPOZORILO!

- **Preberite vse varnostne napotke, navodila, ilustracije in tehnične podatke, ki so priloženi električnemu orodju.** Neupoštevanje navodil lahko povzroči električni udar, požar in hude telesne poškodbe.

Varnostni napotki in opozorila shranite za kasnejšo uporabo.

Izraz »električno orodje«, ki se uporablja v varnostnih napotkih, se nanaša na električno orodje na električni pogon (z napajalnim kablom) in električno orodje s polnilno baterijo (brez napajalnega kabla).

Varnost na delovnem mestu

1) **Delovno območje mora biti čisto in dobro osvetljeno.** Nered ali slabo osvetljeno delovno območje lahko povzročita nesreče.
2) **Ne delajte z električnim orodjem v potencialno eksplozivnem okolju, kjer so prisotne vnetljive tekočine, plini ali prah.** Električna orodja ustvarjajo iskre, ki lahko vžgejo prah ali hlape.
3) **Med uporabo električnega orodja morajo otroci in druge osebe biti izven dosega.** Z odvračanjem lahko izgubite nadzor nad električnim orodjem.

Električna varnost

1) **Vtič električnega orodja se mora prilegati v vtičnico. Vtiča ne smete v nobenem primeru spremeniti. Ne uporabljajte vtikača skupaj z električno ozemljenimi električnimi orodji.** Nespremenjeni vtiči in ustrezne vtičnice zmanjšujejo tveganje električnega udara.
2) **Izogibajte se telesnemu stiku z ozemljenimi površinami, kot so cevi, grelniki, peči in hladilniki.** Če je vaše telo ozemljeno, je prisotno povečano tveganje električnega udara.
3) **Električna orodja ne izpostavljajte dežju ali vlagi.** Vdor vode v električno orodje poveča tveganje električnega udara.
4) **Priključnega kabla ne uporabljajte za druge namene, za prenos električnega orodja, obešanje ali vlečenje vtiča iz vtičnice. Priključni kabel držite izven dosega vročine, olja, ostrih robov ali gibljivih delov naprave.** Poškodovani ali zavozlani priključni kabel zvišuje tveganje električnega udara.
5) **Če z električnim orodjem delate na prostem uporabljajte samo podaljške, primerne za uporabo na prostem.** Uporaba podaljška, primernega za zunanjo uporabo, zmanjšuje nevarnost električnega udara.
6) **Če je delovanje električnega orodja v vlažnem okolju neizogibno, uporabite zaščitno napravo za preostali tok.** Uporaba zaščitne naprave za preostali tok zmanjša tveganje električnega udara.

Varnost oseb

1) **Pri delu z električnim orodjem bodite vedno pozorni, pazite, kaj počnete in uporabite razum. Ne uporabljajte električnega orodja, ko ste utrujeni ali pod vplivom drog, alkohola ali zdravil.** Trenutek neprevidnosti pri uporabi električnega orodja lahko povzroči resne poškodbe.
2) **Nosite osebno zaščitno opremo in vedno uporabljajte zaščitna očala.** Nošenje osebne zaščitne opreme, na primer maske proti prahu, nedrsečih zaščitnih čevljev, zaščitne čelade ali zaščite za sluh, ki ustreza vrsti in uporabi električnega orodja, zmanjšuje tveganje za poškodbe.
3) **Izogibajte se nenamernim zagonom. Prepričajte se, da je električno orodje izključeno, preden ga povežete z napajanjem in/ali vstavite polnilno baterijo, ter preden ga dvignete ali nosite.** Če imate pri nošenju električnega orodja prst na stikalu ali električno orodje povežete z napajanjem, ko je že vključena, lahko to privede do nesreče.
4) **Pred vklopom električnega orodja odstranite orodja za nastavitev ali ključe.** Orodje ali ključ, ki se nahaja v vrtljivem delu električnega orodja, lahko povzroči poškodbe.
5) **Izogibajte se nenormalni drži. Poskrbite za varno stabilnost in vedno ohranite ravnotežje.** To vam omogoča, da v nepričakovanih okoliščinah bolje nadzirate električno orodje.
6) **Nosite primerna oblačila. Ne nosite ohlapnih oblačil ali nakita. Lase, oblačila in rokavice držite izven dosega gibljivih delov.** Ohlapna oblačila, nakit ali dolgi lasje se lahko ujamejo v gibljive dele.
7) **Če je možna namestitev naprave za sesanje prahu in zbiranje prahu, se prepričajte, ali je ta priključena in se pravilno uporablja.** Uporaba naprave za sesanje prahu lahko zmanjša tveganja zaradi prahu.
8) **Ne postanite preveč samozavestni in ne prekoračite varnostnih pravil za električna orodja, tudi če ste na podlagi pogoste uporabe že seznanjeni z električnim orodjem.** Neprevidna uporaba lahko povzroči hude poškodbe v delcu sekunde.

Uporaba in ravnanje z električnim orodjem

1) **Električnega orodja ne preobremenite. Uporabite ustrezno električno orodje za svoje opravilo.** Z ustreznim električnim orodjem delate bolje in varnejše v navedenem razponu zmogljivosti.
2) **Ne uporabljajte električnega orodja, če je stikalo pokvarjeno.** Električno orodje, ki ga ni mogoče vklopiti ali izklopiti, je nevarno in ga je treba popraviti.
3) **Napravo odklopite iz vtičnice in/ali odstranite polnilno baterijo, preden izvajate nastavitve na napravi, zamenjate orodne nastavke, zamenjate dodatno opremo ali električno orodje odložite.** Ta varnostni ukrep preprečuje nenameren zagon električnega orodja.
4) **Shranite električno orodje izven dosega otrok. Električnega orodja ne smejo uporabljati osebe, ki je ne poznajo ali niso prebrale teh navodil.** Električna orodja so nevarna, če jih uporabljajo neizkušene osebe.
5) **Električna orodja in orodne nastavke pazljivo vzdržujte. Preverite, ali gibljivi deli delujejo brezhibno in se ne zatikajo, preglejte, ali so deli zlomljeni ali poškodovani do te mere, da je delovanje električnega orodja omejeno. Pred uporabo električnega orodja morate poškodovane dele popraviti.** Slabo vzdrževana električna orodja so vzrok za mnoge nesreče.
6) **Orodja za rezanje ohranjajte čista in ostra.** Temeljito vzdrževana orodja za rezanje z ostrimi rezili se redkeje zatikajo in jih je lažje upravljati.
7) **Uporabljajte električna orodja, dodatno opremo, orodne nastavke ipd., v skladu s temi navodili. Pri tem upoštevajte delovne pogoje in opravilo, ki ga je treba izvesti.** Uporaba električnih orodij za druge, kot predvidene namene, lahko privede do nevarnih situacij.
8) **Ročaji in držalne površine naj bodo suhi, čisti in brez olja in masti.** Drseči ročaji in držalne površine ne omogočajo varnega upravljanja in nadzora električnega orodja v nepredvidenih situacijah.

Uporaba in ravnanje z baterijskimi orodji

1) **Polnilne baterije polnite samo s polnilniki, ki jih priporoča proizvajalec.** Zaradi polnilnika, ki je primeren za določen tip polnilnih baterij, obstaja tveganje za požar, če polnilnik uporabljate z drugimi polnilnimi baterijami.
2) **V električnih orodjih uporabljajte samo v ta namen predvidene polnilne baterije.** Uporaba drugih polnilnih baterij lahko povzroči poškodbe ali požar.
3) **Neuporabljeno polnilno baterijo hranite proč od pisarniških sponk, kovancev, ključev, žebljev, vijakov ali drugih majhnih kovinskih**

predmetov, ki bi lahko povzročili stik med kontakti. Kratek stik med kontakti polnilne baterije lahko povzroči opekline ali požar.

4) **Pri nepravilni uporabi lahko iz polnilne baterije izteka tekočina. Izogibajte se stiku s temi tekočinami. V primeru nenamernega stika sperite z vodo. Če tekočina pride v oči, poiščite dodatno zdravniško pomoč.** Iztekajoča tekočine iz polnilne baterije lahko povzroči draženje kože ali opekline.
5) **Ne uporabljajte poškodovanih ali spremenjenih polnilnih baterij.** Poškodovane ali spremenjene polnilne baterije se lahko nepredvidljivo obnašajo in povzročijo požar, eksplozijo ali poškodbe.
6) **Polnilne baterije ne izpostavljajte ognju ali visokim temperaturam.** Ogenj ali temperature nad +130 °C lahko povzročijo eksplozijo.
7) **Upoštevajte vsa navodila za polnjenje in nikoli ne polnite polnilne baterije ali baterijskega orodja zunaj temperaturnega območja, ki je določeno v navodilih za uporabo.** Nepravilno polnjenje ali polnjenje izven dovoljenega temperaturnega razpona lahko uniči polnilno baterijo in poveča nevarnost požara.

Servis

1) **Električno orodje lahko popravlja samo kvalificirano osebje in samo z originalnimi nadomestnimi deli.** S tem zagotovite ohranjanje varnosti električnega orodja.
2) **Nikoli ne izvajajte vzdrževanja na poškodovanih polnilnih baterijah.** Vzdrževanje polnilnih baterij sme opraviti samo proizvajalec ali pooblaščeni servisni center.

Varnostni napotki za vrtalni udarni vijačnik

- **Med izvajanjem del, pri katerih lahko vijak pride v stik s skritimi električnimi vodi, držite električno orodje samo na izoliranih ročajih.** Stik s kablom pod napetostjo lahko povzroči prevajanje napetosti v kovinske dele naprave in povzroči električni udar.
- **Pritrdite obdelovanca.** Obdelovanec, ki ga vpnete v vpenjalne naprave ali primež, je bolj varen, kot če ga držite z roko.
- **Preden električno orodje odložite počakajte, da se popolnoma ustavi.** Orodni nastavek se lahko zatakne in povzroči izgubo nadzora nad električnim orodjem.
- **Z ustrezno iskalno napravo zaznajte skrite napajalne vode ali se posvetujte z lokalnim komunalnim podjetjem.** Stik z električnimi vodi lahko povzroči požar in električni udar. Poškodba plinovoda lahko povzroči eksplozijo. Vdor v vodovodno cev povzroči materialno škodo.
- **Pri uporabi udarnega vijačnika na mehkih materialih, kot je aluminij ali podobno, se lahko zaradi premočnega zategovanja poškoduje navoj ali ležišče vijaka.**

Originalni pribor/dodatne naprave

⚠ OPOZORILO!

▶ Ne uporabljajte pribor, ki ga /// PARKSIDE® ne priporoča. To lahko povzroči električni udar in požar.

- Uporabljajte samo dodatke in dodatne naprave, ki so navedeni v navodilih za uporabo ali katerih namestitev je združljiva z izdelkom.

Zmanjšanje tresljajev in hrupa

Omejite čas uporabe, uporabite načine delovanja z manj tresljaji in hrupa in uporabljajte osebno zaščitno opremo za zmanjšanje vpliva tresljajev in hrupa.

Naslednji ukrepi pomagajo ublažiti tveganja zaradi tresljajev in hrupa:

- Izdelek uporabite le v skladu s predvideno namensko uporabo in kot je opisano v teh navodilih.
- Prepričajte se, da je izdelek brezhiben in dobro vzdrževan.
- Varno držite izdelek za ročaje/držalne površine.
- Izdelek vzdržujte v skladu z navodili in zagotovite ustrezno mazanje (če je primerno).
- Načrtujte svoj potek dela tako, da je uporaba izdelkov z visokimi tresljaji razporejena v daljšem časovnem obdobju.

Obnašanje v nujnem primeru

Seznanite se z uporabo tega izdelka na osnovi teh navodil za uporabo. Zapomnite si varnostne napotke in jih obvezno upoštevajte. To pomaga pri preprečevanju tveganj in nevarnosti.

- Pri uporabi tega izdelka bodite vedno pazljivi, tako da lahko zgodaj prepoznate nevarnosti in se lahko ustrezno odzovete. S hitrim posredovanjem se lahko izognete resnim poškodbam in premoženjski škodi.
- Izklopite izdelek pri okvari delovanja in izvlecite baterijski paket. Izdelek mora pregledati ter po potrebi popraviti kvalificiran strokovnjak, preden ga ponovno začnete uporabljati.

Ostale nevarnosti

OPOMBA

- Ta izdelek med delovanjem ustvarja elektromagnetno polje! To polje lahko moti aktivne ali pasivne medicinske vsadke! Da bi zmanjšali tveganje resnih poškodb ali smrti, priporočamo ljudem z medicinskimi vsadki, da se pred uporabo tega izdelka posvetujejo s svojim zdravnikom in proizvajalcem medicinskega vsadka!

Tudi če izdelek upravljate pravilno, obstaja potencialna tveganje za telesne poškodbe in materialno škodo. V povezavi z zasnovo in izvedbo tega izdelka se lahko pojavijo naslednje nevarnosti, vključno z, vendar ne omejeno na:

- Telesne poškodbe zaradi gibljivih delov ali vročih površin
- Poškodbe sluha, če ne nosite ustrezne zaščite za sluh
- Škodljive posledice za zdravje zaradi tresljajev rok, če se izdelek uporablja dlje časa ali ni pravilno upravljan in vzdrževan

Pred prvo uporabo

Razpakiranje izdelka

1. Izdelek odstranite iz embalaže in z njega odstranite vse embalažne materiale ter zaščitne folije.
2. Preverite, ali so priloženi vsi deli in ali je dobava enaka opisani (glejte »Obseg dobave«).
3. Preverite, ali so vsi deli in izdelek v dobri stanju. Če opazite poškodbo ali okvaro, izdelka ne uporabljajte, ampak ravnajte, kot je opisano v poglavju »Garancijski list«.

Dodatna oprema

⚠ OPOZORILO!

- Ne uporabljajte pribor, ki ga /// PARKSIDE® ne priporoča. To lahko povzroči električni udar in požar.

Za varno in pravilno uporabo tega izdelka se uporablja naslednja dodatna oprema, kot so npr. orodja in orodni nastavki:

- Orodni nastavek za držalo orodja **(1)** ¼" (6,35 mm):
  - Držalo nastavka in vijačni nastavek
  - Adapter za natični nastavek in natični nastavek
- Primerna osebna zaščitna oprema

Orodja in orodni nastavki so na voljo na naši servisni spletni strani in v maloprodajnih trgovinah. Pri nakupu vedno upoštevajte tehnične zahteve tega izdelka (glejte »Tehnični podatki«). Če niste prepričani, se posvetujte s kvalificiranim strokovnjakom ali se obrnite na našo službo za stranke.

Priprava

⚠ OPOZORILO! Nevarnost telesnih poškodb zaradi nenamernega zagona!

- Baterijski paket **(6)** vstavite v izdelek šele, ko je ta povsem pripravljen za uporabo.

Namestitev/odstranjevanje orodnih nastavkov

OPOMBA

- Podatke o smeri v tem poglavju je treba razumeti tako, da je uporabnik postavljen za izdelkom.
- Uporabiti je treba pribor, odporen proti udarcem, ali adapter za nasadni nastavek. Pripomočki, ki niso odporni proti udarcem, lahko povzročijo zmanjšanje navora privijanja ali poškodbe pripomočkov.

Namestitev orodnega nastavka

(Sl. D)

1. **Odpahnitev držala orodja (1):** Potisnite zaporni nastavek **(2)** naprej.
2. V držalo orodja **(1)** vstavite držalo nastavka **(17)** ali adapter za natični nastavek **(18)**.
3. **Vpenjanje orodnega nastavka:** Spustite zaporni nastavek **(2)**.
4. Na držalo nastavka **(17)** ali adapter za natični nastavek **(18)** potisnite vijačni nastavek oz. natični nastavek.
5. Preverite, ali je orodni nastavek trdno vpet, tako da ga povlečete.

Odstranjevanje orodnega nastavka

(Sl. D)

⚠ PREVIDNO! Nevarnost opeklin!

- Orodni nastavki se lahko močno segrejejo. Po potrebi nosite zaščitne rokavice.

1. **Odpahnitev držala orodja (1):** Potisnite zaporni nastavek **(2)** naprej.
2. Odstranite orodni nastavek.

Preverjanje stanja napolnjenosti baterijskega paketa

□ Pritisnite ⊡ **(8)** na baterijskem paketu **(6)**.

■ Napolnjenost baterijskih paketov **(6)** je prikazana z vklopom ustreznih lučk LED na prikazu napolnjenosti **(9)**.

Barva	Pomen
Zelena	Popolnoma napolnjen
Oranžna	Delno napolnjen
Rdeča	Potrebno je polnjenje

□ Baterijski paket **(6)** napolnite, če sveti samo še rdeča lučka LED prikaza napolnjenosti **(9)**.

Polnjenje baterijskega paketa

⚠ POZOR! Nevarnost poškodbe baterijskega paketa (6)!

▶ Baterijskega paketa **(6)** ne izpostavljajte dolgotrajni močni sončni svetlobi in ga ne odlagajte na grelnike. Vzdržujte temperaturo okolice najv. +50 °C.

OPOMBA

▶ Podrobna navodila so na voljo v navodilih za uporabo polnilnika **(15)**.

▶ Če je baterijski paket **(6)** še vedno topel, počakajte, da se pred polnjenjem ohladi.

1. Odstranite baterijski paket **(6)** z izdelka.
2. Baterijski paket **(6)** potisnite v polnilno režo polnilnika **(15)**.
3. Polnilnik **(15)** priključite v vtičnico.
4. Po polnjenju izključite polnilnik **(15)** iz stenske vtičnice.
5. Izvlecite baterijski paket **(6)** iz polnilnika **(15)**.

Lučke LED na polnilniku

Zelena	Rdeča	Pomen
Sveti	–	Popolnoma napolnjen
		Način pripravljenosti (brez vstavljenega baterijskega paketa **(6)**)
–	Sveti	Se polni
–	Utripa	Baterijski paket **(6)** je pregret
Utripa	Utripa	Baterijski paket **(6)** je okvarjen

Uporaba

Vstavljanje/odstranjevanje baterijskega paketa

⚠ OPOZORILO! Nevarnost telesnih poškodb zaradi nenamernega zagona!

▶ Baterijski paket **(6)** vstavite šele, ko je izdelek povsem pripravljen za uporabo.

⚠ POZOR! Nevarnost materialne škode in poškodb izdelka!

▶ Napačen baterijski paket lahko poškoduje izdelek in baterijski paket.

Vstavljanje baterijskega paketa

1. Potisnite baterijski paket **(6)** vzdolž vodilne tirnice v držalu baterijskega paketa **(5)**.
2. Prepričajte se, ali se je baterijski paket **(6)** slišno zaskočil.

Odstranjevanje baterijskega paketa

1. Pritisnite sprostitveno tipko **(10)** na baterijskem paketu **(6)**.
2. Izvlecite baterijski paket **(6)** iz držala baterijskega paketa **(5)**.

Izbira stopnje števila vrtljajev

□ Pritisnite ⟲ **(13)** za izbiranje med 4 stopnjami števila vrtljajev.

■ Izbrana stopnja števila vrtljajev se prikaže na prikazu stopnje števila vrtljajev **(12)**.

Stopnja	Najv. število vrtljajev v prostem teku	Maks. število udarcev	Navor
1	1900 min^{-1}	1200 min^{-1}	120 N m
2	2400 min^{-1}	2400 min^{-1}	150 N m
3	3050 min^{-1}	3800 min^{-1}	190 N m
4	3600 min^{-1}	4300 min^{-1}	226 N m

Nastavljanje smeri vrtenja

(Sl. E)

⚠ POZOR! Tveganje poškodb izdelka!

▶ Stikalo za smer vrtenja **(3)** pritisnite šele, ko se izdelek ustavi.

OPOMBA

▶ Podatke o smeri v tem poglavju je treba razumeti tako, da je uporabnik postavljen za izdelkom.

□ Stikalo za smer vrtenja **(3)** nastavite v enega izmed 3 položajev:

Položaj stikala za smer vrtenja (3)	Smer vrtenja
Levo	V desno
Povprečno	Stikalo za vklop/izklop **(14)** je blokirano
Desno	V levo

Vklop/izklop

⚠ OPOZORILO! Nevarnost telesnih poškodb zaradi nenamernega neprekinjenega delovanja izdelka!

▶ Pred vstavljanjem baterijskega paketa **(6)** preverite, ali stikalo za vklop/izklop **(14)** deluje pravilno in se po sprostitvi povrne v položaj za izklop.

Vklop

1. Vstavite baterijski paket **(6)** (glejte poglavje »Vstavljanje/odstranjevanje baterijskega paketa«).
2. Nastavite smer vrtenja (glejte »Nastavljanje smeri vrtenja«).
3. Izberite stopnjo števila vrtljajev (glejte »Izbira stopnje števila vrtljajev«).
4. Pritisnite in pridržite stikalo za vklop/izklop **(14)**.

Izklop

1. Sprostite stikalo za vklop/izklop **(14)**.
2. Preden izdelek odložite, počakajte, da se popolnoma ustavi.
3. Ko si vzamete odmor, stikalo za smer vrtenja **(3)** premaknite v srednji položaj. To preprečuje, da bi se izdelek nenamerno vklopil.
4. Kadar izdelek puščate brez nadzora ali končate z delom, odstranite baterijski paket **(6)** iz izdelka.

Upravljanje števila vrtljajev

□ **Postopno uravnavanje števila vrtljajev:** Rahlo ali močneje pritisnite stikalo za vklop/izklop **(14)**.

Tlak	Število vrtljajev
Lahko	Nizko
Velika	Visoka

Delovna svetilka LED

OPOMBA

▶ **Izboljšanje vidljivosti v slabo osvetljenih območjih:** Ta izdelek je opremljen z delovno svetilko LED **(11)** za osvetljevanje neposrednega delovnega območja.

■ Takoj ko je izdelek vklopljen, se takoj vklopi delovna svetilka LED **(11)**.

Zaponka za pas

⚠ PREVIDNO! Nevarnost telesnih poškodb!

▶ Preden izdelek obesite na pas: Stikalo za smer vrtenja **(3)** nastavite v srednji položaj. To preprečuje, da bi se izdelek nenamerno vklopil.

□ Za pritrditev izdelka na pas uporabite zaponko za pas **(7)**.

■ Zaponko za pas **(7)** lahko uporabite kot odpirač za steklenice s kronskimi zamaški.

Navodila za delo

⚠ POZOR!

▶ Pri zategovanju vijakov ali matic vedno upoštevajte navodila proizvajalca. Upoštevajte navodila proizvajalca za preverjanje vijakov ali matic glede na čas ali zmogljivost.

▶ Po zamenjavi kolesa na vozilu: Preverite vijake ali matice kolesa, tako kot je zahtevano v navodilih ali smernicah proizvajalca. Po 50 do 100 km z momentnim ključem ponovno zategnite kolesne vijake ali matice.

Praktični nasvet

■ Pritezni moment je odvisen od trajanja udarne funkcije. Največji dosegljivi pritezni navor je vsota vseh posameznih navorov, doseženih z udarno funkcijo. Največji pritezni navor je dosežen po trajanju udarne funkcije 6–10 sekund. Po tem času se pritezni navor le minimalno poveča.

■ Trajanje udarne funkcije je treba določiti za vsak potreben pritezni navor. Dejanski doseženi pritezni navor je treba vedno preveriti z momentnim ključem.

■ Pritezni moment je odvisen od trajanja udarne funkcije.

□ Za doseganje optimalne udarne sile ne pritiskajte na vijak/matico.

- ☐ Izdelek uporabljajte samo za zategovanje vijakov in matic za predmontažna dela. Želenega ciljnega navora vijaka ali matice ne doseže izdelek, temveč momentni ključ, ki je nastavljen na ciljni navor.
- ☐ Dejanski doseženi pritezni moment preverite z momentnim ključem.

Prevoz

- ☐ Izklopite izdelek in odstranite baterijski paket **(6)**. Počakajte, da se vsi gibljivi deli popolnoma ustavijo.
- ☐ Odstranite orodni nastavek.
- ☐ Izdelek vedno nosite za ročaj **(4)**.

Čiščenje, vzdrževanje in skladiščenje

⚠ OPOZORILO! Nevarnost telesnih poškodb zaradi nenamernega zagona!

- ▶ Med vzdrževalnimi deli in čiščenjem se zaščitite.
- ▶ Izklopite izdelek in odstranite baterijski paket **(6)**.

- ☐ Popravila in vzdrževalna dela, ki niso opisana v teh navodilih, prepustite našemu servisnemu centru (glejte poglavje »Servis«). Uporabljajte samo originalne nadomestne dele.

Čiščenje

⚠ OPOZORILO! Nevarnost električnega udara!

- ▶ Izdelka nikoli ne škropite z vodo.

⚠ POZOR! Tveganje poškodb izdelka!

- ▶ Kemične snovi lahko razžrejo dele izdelka iz umetne mase. Ne uporabljajte čistil ali topil.

- ☐ Reže za zračenje, ohišje motorja in ročaj izdelka vzdržujte čiste. Uporabite vlažno krpo ali krtačo.

Vzdrževanje

- ■ Izdelek ni treba vzdrževati.

Shranjevanje

- ☐ Izdelek in pribor vedno shranjujte
  - Čista,
  - Suha,
  - Zaščitena pred prahom,
  - V kovčku za shranjevanje **(16)**,
  - Izven dosega otrok.
- ☐ Temperatura shranjevanja baterijskega paketa **(6)** in izdelka je v območju od 0 °C do +45 °C. Med shranjevanjem preprečite izreden mraz ali vročino, da baterijski paket ne izgubi zmogljivosti.
- ☐ Pred shranjevanjem odstranite baterijski paket **(6)** iz izdelka.

Nadomestni deli/pribor

- ■ Kupci lahko združljive nadomestne dele in pribor naročijo v spletni trgovini www.optimex-shop.com.
- ■ Naročila lahko oddate samo prek spleta.
- ☐ Za dodatne informacije se obrnite na Lidl servisni telefon (glejte »Servis«).

Odpravljanje napak

Težava	Morebitni vzrok	Rešitev
Izdelek se ne zažene.	Baterijski paket **(6)** ni vstavljen.	Vstavite baterijski paket **(6)** (glejte poglavje »Vstavljanje/odstranjevanje baterijskega paketa«).
	Baterijski paket **(6)** je izpraznjen.	Napolnite baterijski paket **(6)** (glejte »Polnjenje baterijskega paketa«).
	Stikalo za vklop/izklop **(14)** je okvarjeno.	Obrnite se na naš servisni center (glejte »Servis«).
	Motor je okvarjen.	
Moč izdelka je šibka.	Prekomerni pritisk na izdelek	Na izdelek uporabite ustrezen pritisk.
Izdelek deluje s prekinitvami.	Slabo pritrjen kontakt v izdelku	Obrnite se na naš servisni center (glejte »Servis«).
	Stikalo za vklop/izklop **(14)** je okvarjeno.	

Odstranjevanje



Upoštevajte oznake embalažnih materialov za ločevanje odpadkov, ki so označene s kraticami (a) in številkami (b) z naslednjim pomenom: 1–7: umetne mas/20–22: papir in karton/80–98: vezni materiali.

Izdelek:



O možnostih odstranjevanja odsluženega izdelka se lahko pozanimate pri svoji občinski ali mestni upravi.



Izdelek pravilno zavrzite, ko doseže konec svoje življenjske dobe, vendar ne med gospodinjske odpadke. O zbirnih mestih in njihovih delovnih časih se lahko pozanimate pri svoji pristojni občinski upravi.

Pokvarjene ali iztrošene baterije/akumulatorje je treba reciklirati. Baterije/akumulatorje in/ali izdelek vrnite na ponujenih zbirnih mestih.



Škoda na okolju zaradi napačnega odstranjevanja baterij/akumulatorjev!

Pred odstranjevanjem odstranite baterije/akumulatorske baterije iz izdelka.

Baterij/akumulatorjev ni dovoljeno odstraniti skupaj z gospodinjskimi odpadki. Vsebujejo lahko strupene težke kovine in so podvržene določbam za ravnanje z nevarnimi odpadki. Kemični simboli težkih kovin so naslednji: Cd = kadmij, Hg = živo srebro, Pb = svinec. Zato iztrošene baterije/akumulatorje oddajte na komunalnem zbirnem mestu.

Pooblaščeni serviser:

OWIM GmbH & Co. KG
Stiftsbergstraße 1
74167 Neckarsulm
NEMČIJA

Servisna telefonska številka: 080 080917

Garancijski list

1. S tem garancijskim listom OWIM GmbH & Co. KG, Stiftsbergstraße 1, 74167 Neckarsulm, Nemčija jamčimo, da bo izdelek v garancijskem roku ob normalni in pravilni uporabi brezhibno deloval in se zavezujemo, da bomo ob izpolnjenih spodaj navedenih pogojih odpravili morebitne pomanjkljivosti in okvare zaradi napak v materialu ali izdelavi oziroma po svoji presoji izdelek zamenjali ali vrnili kupnino.
2. Garancija je veljavna na ozemlju Republike Slovenije.
3. Garancijski rok za proizvod je 5 let od datuma izročitve blaga. Datum izročitve blaga je razviden iz računa.
4. Če izdelek ne izpolnjuje specifikacij ali nima lastnosti, navedenih v garancijskem listu ali oglaševalskem sporočilu, lahko potrošnik najprej zahteva odpravo napak. O napaki mora potrošnik obvestiti proizvajalca ali pooblaščeni servis (kontaktna številka in elektronski naslov navedena zgoraj) in zahtevati odpravo napak. Kupec je dolžan ob uveljavljanju zahtevka predložiti garancijski list in račun, kot potrdilo in dokazilo o nakupu ter dnevu izročitve blaga. Svetujemo vam, da pred tem natančno preberete navodila o sestavi in uporabi izdelka.
5. Rok za odpravo napake je 30 dni od dneva, ko je proizvajalec ali pooblaščeni servis prejel zahtevo za odpravo napake. Če napake v tem roku niso odpravljene, mora proizvajalec potrošniku brezplačno zamenjati blago z enakim, novim in brezhibnim blagom. Rok se lahko zaradi narave in kompleksnost blaga, narave in resnosti neskladnosti ter napora, ki je potreben za dokončanje popravila ali zamenjave podaljša za najkrajši čas, ki je potreben za dokončanje popravila, vendar največ za 15 dni. O številu dni podaljšanega roka in razlogih za podaljšanje mora biti potrošnik obveščen pred potekom 30 dnevnega roka za odpravo napak.
6. Če v roku 30 dni oz. v primeru podaljšanja v roku 45 dni blago ni popravljeno ali blago ni zamenjano z novim, lahko potrošnik od proizvajalca zahteva vračilo celotne kupnine ali zahteva sorazmerno znižanje kupnine. Sorazmerno znižanje kupnine je sorazmerno zmanjšanju vrednosti blaga, ki ga je potrošnik prejel, v primerjavi z vrednostjo, ki bi jo imelo blago, če bi bilo skladno.
7. Če se neskladnost pojavi v manj kot 30 dneh od dobave blaga, lahko potrošnik ob predložitvi blaga od proizvajalca takoj zahteva vračilo plačanega zneska.

8. Proizvajalec oziroma pooblaščeni servis lahko potrošniku za čas popravila blaga, za katero je bila izdana obvezna garancija, zagotovi brezplačno uporabo podobnega blaga. Če proizvajalec potrošniku ne zagotovi nadomestnega blaga v začasno uporabo, ima potrošnik pravico uveljavljati škodo, ki jo je utrpel, ker blaga ni mogel uporabljati od trenutka, ko je zahteval popravilo ali zamenjavo, do njune izvršitve.
9. Stroške za material, nadomestne dele, delo, prenos in prevoz izdelkov, ki nastanejo pri odpravljanju okvar oziroma nadomestitvi blaga z novim, krije proizvajalec.
10. V primeru zamenjave blaga ali zamenjave bistvenega dela blaga z novim se potrošniku izda nov garancijski list.
11. V primeru, da proizvod popravlja nepooblaščeni servis ali nepooblaščena oseba, kupec ne more uveljavljati zahtevkov iz te garancije.
12. Vzroki za okvaro oziroma nedelovanje izdelka morajo biti lastnosti stvari same in ne vzroki, ki so zunaj proizvajalčeve oziroma prodajalčeve sfere. Kupec ne more uveljavljati zahtevkov iz te garancije, če se ni držal priloženih navodil za sestavo in uporabo izdelka ali če je izdelek kakorkoli spremenjen ali nepravilno vzdrževan.
13. Proizvajalec zagotavlja proti plačilu popravilo, vzdrževanje blaga, nadomestne dele in priklopne aparate vsaj tri leta po poteku garancijskega roka.
14. Obrabni deli oz. potrošni material so izvzeti iz garancije.
15. Vsi potrebni podatki za uveljavljanje garancije in podatki, ki identificirajo blago za katerega velja garancija se nahajajo na dveh ločenih dokumentih (garancijski list, račun).
16. Ta garancija proizvajalca ne izključuje zakonske pravice potrošnika, da zoper prodajalca v primeru neskladnosti blaga brezplačno uveljavlja jamčevalne zahtevke. Ta garancija prav tako ne izključuje pravic potrošnika, ki izhajajo iz obveznega jamstva za skladnost blaga.

Prodajalec:
Lidl Slovenija d.o.o. k.d., Pod lipami 1, SI-1218 Komenda

Postopek pri uveljavljanju garancije

Za zagotavljanje hitre obdelave vaše zadeve sledite naslednjim napotkom:

Za vse poizvedbe imejte pripravljeni potrdilo o nakupu in številko izdelka (IAN 524970_2601) kot dokazilo o nakupu.

Številka izdelka je navedena na tipski ploščici na izdelku, gravuri na izdelku, naslovnem listu vaših navodil (spodaj levo) ali nalepki na hrbtni ali spodnji strani izdelka.

Če pride do napak v delovanju ali drugih pomanjkljivosti, se najprej obrnite na spodaj navedeni servisni oddelek po telefonu ali e-pošti.

Izdelek, ki je označen za pokvarjenega, lahko nato s priložitvijo računa (potrdila o nakupu) ter z navedbo pomanjkljivosti in kdaj je do nje prišlo brezplačno pošljete na navedeni servisni naslov.

PDF ONLINE
parkside-diy.com

Na strani parkside-diy.com lahko preberete in prenesete ta priročnik in še veliko drugih. S to kodo QR prispete neposredno na stran parkside-diy.com. Izberite svojo državo in prek iskalne maske poiščite navodila za uporabo. Z vnosom številke izdelka (IAN) 524970_2601 prispete do navodil za uporabo tega izdelka.

Servis

(SI) **Servis Slovenija**
Tel.: 080081400
Kontaktni obrazec na *parkside-diy.com*
IAN 524970_2601

Srbska znamka skladnosti

Izjava EU o skladnosti

IZJAVA EU O SKLADNOSTI (št. 524970_2601)

Mi, podjetje
OWIM GmbH & Co. KG, Stiftsbergstraße 1, 74167 Neckarsulm, Nemčija
izjavljamo na lastno odgovornost, da izdelek

IAN:	**524970_2601**
Identifikacija izdelka:	**"PARKSIDE" Akumulatorski vrtalni udarni vijačnik**
Številka modela:	**HG13479**

izpolnjuje temeljne zahteve navedenih direktiv EU

2006/42/ES [UL L 157, 09.06.2006]
2014/30/EU [UL L 96, 29.03.2014]
2011/65/EU [UL L 174, 01.07.2011]

Sklicevanja na zadevne harmonizirane standarde ali sklicevanja na druge tehnične specifikacije v zvezi s skladnostjo, ki je navedena v izjavi:

Št. / Deli
2006/42/ES
EN ISO 12100:2010
EN 62841-1:2015+AC:2015+A11:2022
EN 62841-2-2:2014+AC:2015
2014/30/EU
EN IEC 55014-1:2021
EN IEC 55014-2:2021

Predmet zgoraj navedene izjave je v skladu z Direktivo 2011/65/EU Evropskega parlamenta in Sveta z dne 8. junija 2011 o omejevanju uporabe nekaterih nevarnih snovi v električni in elektronski opremi:

Št. / Deli
EN IEC 63000:2018 (4.3.3 c))
EN 62321-3-1:2014
EN 62321-4:2014/A1:2017
EN 62321-5:2014
EN 62321-7-1:2015
EN 62321-7-2:2017
EN 62321-6:2015
EN 62321-8:2017

Tehnično dokumentacijo hrani: OWIM GmbH & Co.KG

Podpisano za in v imenu:
OWIM GmbH & Co. KG, Stiftsbergstraße 1, 74167 Neckarsulm, Nemčija

Prevod izvirne izjave o skladnosti

Neckarsulm	23.03.2026	ppa. Jens Buchheim	ppa. Dr. Thorsten Maier
Kraj	Datum	Prokurist	Prokurist

SI

CE

Seznam použitých piktogramů/symbolů ... Strana 53
Použití ke stanovenému účelu ... Strana 53
Rozsah dodávky ... Strana 54
Popis dílů ... Strana 54
Funkční popis ... Strana 54
Technické údaje ... Strana 54
Bezpečnostní pokyny ... Strana 56
Všeobecné bezpečnostní pokyny pro elektrické nástroje ... Strana 56
Bezpečnostní pokyny pro rázové utahováky ... Strana 58
Snížení vibrací a hluku ... Strana 58
Chování v nouzových případech ... Strana 58
Zbytková rizika ... Strana 59
Před prvním použitím ... Strana 59
Vybalte výrobek ... Strana 59
Příslušenství ... Strana 59
Příprava ... Strana 59
Montáž/demontáž nástrojového nástavce ... Strana 59
Zkontrolujte stav nabíjení akumulátorové sady ... Strana 60
Nabijte akumulátorovou sadu ... Strana 60
Obsluha ... Strana 60
Vložení/vyjmutí akumulátorové sady ... Strana 60
Zvolte úroveň otáček ... Strana 60
Nastavení směru otáčení ... Strana 61
Zapnout/vypnout ... Strana 61
Regulace otáček ... Strana 61
Pracovní svítilna s LED ... Strana 61
Spona na opasek ... Strana 61
Pracovní pokyny ... Strana 61
Transport ... Strana 62

Čištění, údržba a skladování ..... Strana 62
Čištění ..... Strana 62
Údržba ..... Strana 62
Skladování ..... Strana 62
Náhradní díly/příslušenství ..... Strana 62
Odstraňování chyb ..... Strana 63
Zlikvidování ..... Strana 63
Záruka ..... Strana 63
Postup v případě uplatňování záruky ..... Strana 63
Servis ..... Strana 64
EU prohlášení o shodě ..... Strana 65

Seznam použitých piktogramů/symbolů

	**NEBEZPEČÍ!** – Označuje ohrožení s vysokým stupněm rizika, které má, pokud se mu nezabrání, za následek smrt nebo těžké zranění (např. nebezpečí udušení)		Tento symbol znamená, že před použitím výrobku je nutno dodržovat návod na obsluhu.
	**VAROVÁNÍ!** – Označuje nebezpečí se středním stupněm rizika, které může mít, pokud se mu nezabrání, za následek těžké zranění nebo smrt (např. riziko úrazu elektrickým proudem)		Stejnosměrný proud/napětí
			Nosit ochranu sluchu!
	**OPATRNĚ!** – Označuje ohrožení s nízkým stupněm rizika, které může mít, pokud se mu nezabrání, za následek lehké až střední zranění (např. nebezpečí opaření)		Noste ochranné rukavice!
			Noste ochranu očí!
	**VÝSTRAHA!** – Varuje přmožným poškozením majetku (např. nebezpečí zkratu)		Tlačítko nastavení úrovně otáček **(13)**
			Indikátor úrovně otáček **(12)**
	Opatrně! Horký povrch. Existuje riziko popálení.		Bezpečnostní pokyny Pokyny pro činnost
	Značka CE potvrzuje shodu se směrnicemi EU, které se na výrobek vztahují.		

20 V AKU RÁZOVÝ UTAHOVÁK

Použití ke stanovenému účelu

- Tento výrobek je určen pro následující činnosti:
  - Utahování a povolování šroubů
  - Utahování a povolování matic
- Pracovní svítilna s LED **(11)** je určena k osvětlení přímé pracovní oblasti.
- Vždy používejte správném příslušenství pro zamýšlené použití. Při nákupu a použití nástrojových nástavců vždy dbejte na technické požadavky výrobku (viz „Technické údaje").
- Používejte výrobek jen v suchých vnitřních prostorách.
- Jiné upotřebení nebo úpravy výrobku se považují za užívání v rozporu se stanoveným účelem a mohou vést k rizikům, jako je nebezpečí smrti, zranění nebo poškození.
- Výrobce nenese žádnou odpovědnost za škody způsobené nesprávným upotřebením.
- Provozovatel nebo uživatel výrobku nese odpovědnost za nehody nebo zranění osob a/nebo škody způsobené třetím osobám nebo na jejich majetku.
- Tento výrobek je vhodný výhradně pro soukromé použití.
- Výrobek není určen k živnostenskému nebo podobnému využívání.
- Dodržujte všechny platné místní bezpečnostní předpisy, normy a nařízení. Používání hlučných elektrických nástrojů

může být v souladu s národními nebo místními předpisy povoleno pouze v určitých časech.
- Výrobek je součástí řady **X 20 V TEAM** a lze jej provozovat s akumulátorovými sadami řady **X 20 V TEAM**. Akumulátorové sady řady **X 20 V TEAM** lze nabíjet pouze pomocí nabíječek řady **X 20 V TEAM**.

Rozsah dodávky

⚠ VAROVÁNÍ!

- Výrobek a balicí materiály nejsou dětská hračka! Nedovolte dětem hrát si s plastovými sáčky, fóliemi a malými díly! Hrozí nebezpečí polknutí a udušení!

UPOZORNĚNÍ

- Akumulátorová sada a nabíječka nejsou součástí balení.

1 20 V Aku rázový utahovák
1 Úložný kufr
1 Návod na obsluhu

Popis dílů

Otevřete před dalším čtením stránku s obrázky a seznamte se se všemi funkcemi výrobku.

(Obr. A)

(1) Držák nástroje
(2) Blokovací klapka
(3) Přepínač směru otáčení
(4) Rukojeť (izolovaný úchop)
(5) Držák akumulátorové sady
(6) Akumulátorová sada *
(7) Spona na opasek
(8) Tlačítko (stav nabíjení)
(9) Indikátor stavu nabíjení
(10) Odblokovací tlačítko (akumulátorová sada)
(11) Pracovní svítilna s LED
(12) Indikátor úrovně otáček
(13) Tlačítko (úroveň otáček)
(14) Vypínač Zap/Vyp

(Obr. B)

(15) Nabíječka *

(Obr. C)

(16) Úložný kufr

(Obr. D)

(17) Držák bitu *
(18) Nástrčný adaptér *

Funkční popis

- Výrobek je vybaven držákem nástrojů **(1)** s vnitřním šestihranem ¼" (6,35 mm), který se může otáčet ve směru nebo proti směru hodinových ručiček.
- K použití standardních krátkých bitů (25 mm) potřebujete vhodný magnetický držák bitů.
- Funkce rotačního úderu převádí výkon motoru na rovnoměrné rotační údery.
- Rázový mechanismus se zapíná při utahování a povolování šroubů a matic.
- Další informace o jednotlivých ovládacích prvcích naleznete v kapitole „Obsluha".

Technické údaje

20 V Aku rázový utahovák	PDSSAP 20-Li D3
Jmenovité napětí U:	20 V ⎓
Hmotnost (bez akumulátorové sady):	1,58 kg
Volnoběžné otáčky n_0:	
- Úroveň 1:	0–1900 min^{-1}
- Úroveň 2:	0–2400 min^{-1}
- Úroveň 3:	0–3050 min^{-1}
- Úroveň 4:	0–3600 min^{-1}
Počet úderů:	
- Úroveň 1:	0–1200 min^{-1}
- Úroveň 2:	0–2400 min^{-1}
- Úroveň 3:	0–3800 min^{-1}
- Úroveň 4:	0–4300 min^{-1}
Točivý moment:	
- Úroveň 1:	120 N m
- Úroveň 2:	150 N m
- Úroveň 3:	190 N m
- Úroveň 4:	226 N m
Max. velikost šroubu/matice:	M16
Držák nástroje:	¼" (6,35 mm) vnitřní šestihran

* Není zahrnuto v rozsahu dodávky.

PARKSIDE Performance Chytrý akumulátor	Smart PAPP 204 A1/ Smart PAPS 208 A1
Frekvenční pásmo:	2400–2483,5 MHz
Přenosový výkon:	≤ 20 dBm

Doporučená okolní teplota	
Max. teplota (celkově):	+50 °C
Během nabíjení:	+4 °C až +40 °C
Během provozu:	+4 °C až +50 °C
Během skladování:	0 °C až +45 °C

Hodnoty emisí hluku

Naměřené hodnoty byly stanoveny v souladu s normou EN 62841. Hladina akustického tlaku elektrického nástroje hodnocená jako A je obvykle:

Hladina akustického tlaku L_{pA}:	71,2 dB
Nejistota K_{pA}:	3,0 dB
Hladina akustického výkonu L_{WA}:	79,2 dB
Nejistota K_{WA}:	3,0 dB

Emisní hodnoty vibrací

Celkové hodnoty vibrací (vektorový součet tří směrů), stanovené v souladu s EN 62841:

Vibrace a_h:	8,02 m/s^2
Nejistota K:	1,5 m/s^2

⚠ VAROVÁNÍ!



Noste ochranu sluchu!

⚠ VAROVÁNÍ!

- Vibrace a hluk při skutečném použití elektrických nástrojů se od uvedených hodnot odchylují v závislosti na způsobu, jakým je elektrický nástroj používán, zejména typ zpracovávaného obrobku.
  Snažte se udržet zatížení vibracemi a hlukem tak nízké, jak je to jen možné. Příkladnými opatřeními ke snížení zatížení vibracemi je nošení rukavic při používání nástrojového nástavce a omezení doby práce. Přitom se musí brát do úvahy všechny akce provozního cyklu (například časy kde je elektrický nástroj vypnut, a ty, u kterých je sice zapnutý, ale běží bez zatížení).

UPOZORNĚNÍ

- Uvedená celková hodnota vibrací a uvedená hodnota emisí hluku byly naměřeny pomocí standardizovaných zkušebních metod, a mohou být použity k porovnání jednoho elektrického nástroje s jiným.
- Uvedená celková hodnota vibrací a uvedená hodnota emisí hluku mohou být použity i pro předběžnému odhadu zatížení.

Doba nabíjení

⚠ VAROVÁNÍ! Riziko zranění osob a věcných škod v důsledku nesprávné manipulace s akumulátorovou sadou!

- Dodržujte bezpečnostní pokyny a pokyny k nabíjení a správnému používání uvedené v návodu na obsluhu vaší akumulátorové sady a nabíječky řady **X 20 V TEAM**.
- Podrobný popis postupu nabíjení a další informace naleznete v samostatném návodu na obsluhu.

- Výrobek je součástí řady **X 20 V TEAM** a lze jej provozovat s akumulátorovými sadami řady **X 20 V TEAM**. Akumulátorové sady řady **X 20 V TEAM** lze nabíjet pouze pomocí nabíječek řady **X 20 V TEAM**.
- Doba nabíjení je ovlivněna faktory, jako je teplota prostředí a akumulátorové sady, jakož i napětím sítě, a může se případně odchylovat od uvedených hodnot.
- Doporučujeme tento výrobek provozovat pouze s následujícími akumulátorovými sadami:
  - **PAP 20 B1**
  - **PAP 20 B3**
  - **PAPP 204 A1**
  - **Smart PAPS 208 A1**
- Doporučujeme vám nabíjet tyto akumulátorové sady s pomocí následujících nabíječek:
  - **PLG 20 A3**
  - **PLG 20 A4**
  - **PLG 20 C1**
  - **PLG 20 C3**
  - **PDSLG 20 A1**
  - **Smart PLGS 2012 A1**
- ☐ Technické údaje akumulátorové sady a nabíječky: Viz samostatný návod na obsluhu

Doba nabíjení Nabíječka	2 Ah Akumulátorová sada PAP 20 B1	4 Ah Akumulátorová sada PAP 20 B3	4 Ah PAPP 204 A1	8 Ah Smart PAPS 208 A1
Max. 2,4 A Nabíječka PLG 20 A4/C1	60 min	120 min	120 min	210 min
Max. 4,5 A Nabíječka PLG 20 A3/C3	35 min	60 min	50 min	120 min
Max. 4,5 A Nabíječka PDSLG 20 A1	35 min	60 min	50 min	120 min
Nabíječka Smart PLGS 2012 A1	35 min	35 min	35 min	45 min



Bezpečnostní pokyny

Všeobecné bezpečnostní pokyny pro elektrické nástroje

⚠ VAROVÁNÍ!

▶ **Přečtěte si všechny bezpečnostní pokyny, pokyny, ilustrace a technické údaje, kterými je tento elektrický nástroj opatřen.** Nedodržení následných pokynů může způsobit zranění elektrickým proudem, požár a/nebo těžká zranění.

Uschovejte bezpečnostní pokyny a návody pro budoucnost.

Termín používaný v bezpečnostních pokynech „elektrický nástroj" se vztahuje na elektrické nástroje napájené ze sítě (síťovým vedením) nebo elektrické nástroje napájené akumulátorem (bez síťového vedení).

Bezpečnost práce na pracovním místě

1) **Udržujte svůj pracovní prostor v čistotě a dobře osvětlený.** Nepořádek nebo neosvětlené pracovní prostory mohou vést k úrazům.
2) **Nepracujte s elektrickým nástrojem ve výbušném prostředí, v přítomnosti hořlavých kapalin, plynů nebo prachu.** Elektrické nástroje jsou zdrojem jiskření, které může zapálit prach nebo výpary.
3) **Při práci s elektrickými nástroji udržujte děti a osoby v bezpečné vzdálenosti.** Při rozptýlení můžete ztratit kontrolu nad elektrickým nástrojem.

Elektrická bezpečnost

1) **Síťová zástrčka elektrického nástroje se musí hodit do zásuvky. Zástrčka nesmí být žádným způsobem měněna. Nepoužívejte rozbočovací zástrčky s uzemněnými elektrickými nástroji.** Neupravené zástrčky a odpovídající zásuvky snižují riziko úrazu elektrickým proudem.
2) **Vyhněte se kontaktu těla s uzemněnými povrchy, jako jsou potrubí, radiátory, sporáky a ledničky.** Pokud je vaše tělo uzemněné, existuje zvýšené riziko úrazu elektrickým proudem.
3) **Chraňte elektrické nástroje před deštěm nebo vlhkem.** Proniknutí vody do elektrického nástroje zvyšuje riziko úrazu elektrickým proudem.
4) **Nezneužívejte přípojné vedení k zavěšování nebo nošení elektrického nástroje nebo k vytáhnutí zástrčky ze zásuvky. Udržujte přípojné vedení daleko od tepla, oleje, ostrých hran nebo pohybujících se částí přístroje.** Poškozená nebo spletená přípojná vedení zvyšují riziko úrazu elektrickým proudem.
5) **Pokud pracujete s elektrickým nástrojem venku, používejte jen prodlužovací kabel vhodné i pro venkovní použití.** Použití prodlužovacího kabelu vhodného pro venkovní prostředí snižuje riziko úrazu elektrickým proudem.
6) **Pracujete-li s elektrickým nástrojem ve vlhkém prostředí, použijte proudový chránič.** Použití proudového chrániče snižuje riziko úrazu elektrickým proudem.

Bezpečnost osob

1) **Buďte pozorní, sledujte, co děláte a používejte zdravý rozum při práci s elektrickým nástrojem. Nepoužívejte elektrický nástroj, jste-li unaveni nebo pod vlivem drog, alkoholu nebo léků.** Moment nepozornosti při používání elektrického nástroje může vést k vážným zraněním.
2) **Používejte osobní ochranné pomůcky a vždy noste ochranné brýle.** Nošení osobních ochranných pomůcek, jako je protiprachová maska, neklouzavá bezpečnostní obuv, ochranná přilba nebo ochrana sluchu, v závislosti na povaze a použití elektrického nástroje, snižuje riziko zranění.
3) **Zabraňte náhodnému spuštění. Ujistěte se, že elektrický nástroj je vypnutý předtím, než jej připojíte k elektrické síti a/nebo akumulátoru, ho zvednete nebo přenášíte.** Pokud přenášíte elektrický nástroj s prstem na spínači nebo zapnutý elektrický nástroj připojíte k napájení, může to vést k nehodám.
4) **Před zapnutím elektrického nástroje odstraňte všechny seřizovací nástroje nebo klíč na šrouby.** Nástroj nebo klíč, který ponecháte připevněn k otáčející se části elektrického nástroje, může vést ke zranění.
5) **Vyhýbejte se nenormálnímu držení těla. Dbejte na správný postoj a udržujte za všech okolností rovnováhu.** To umožňuje lepší ovladatelnost elektrického nástroje v neočekávaných situacích.
6) **Noste vhodný oděv. Nenoste volný oděv nebo šperky. Udržujte své vlasy, oblečení a rukavice mimo dosah pohybujících se částí.** Volný oděv, šperky nebo dlouhé vlasy mohou být zachyceny pohybujícími se částmi.
7) **Pokud mohou být namontována zařízení na odsávání a sběr prachu, ujistěte se, že jsou připojeny a správně použity.** Použití odsávání prachu dokáže snížit ohrožení prachem.
8) **Neukolébejte se ve falešné bezpečnosti a nepřekračujte bezpečnostní pravidla pro elektrické nástroje, a to ani v případě, že jste se seznámili s elektrickým nástrojem při častém používání.** Nedbalé jednání může vést k vážným zraněním během zlomků sekundy.

Upotřebení a zacházení s elektrickým nástrojem

1) **Elektrický nástroj nepřetěžujte. Použijte pro svou práci určený typ elektrického nástroje.** S pomocí vhodného elektrického nástroje pracujete lépe a bezpečněji v zadané oblasti výkonu.
2) **Nepoužívejte elektrický nástroj, jehož vypínač je vadný.** Elektrický nástroj, které již není možné zapnout nebo vypnout, je nebezpečné a musí být opraveno.
3) **Před jakýmkoliv seřizováním, výměnou nástrojových nástavců nebo před uložením nepoužívaného elektrického nástroje vytáhněte zástrčku ze zásuvky a/nebo odstraňte odnímatelný akumulátor.** Toto opatření zabraňuje neúmyslnému spuštění elektrického nástroje.
4) **Nepoužívané elektrické nástroje skladujte mimo dosah dětí. Nenechte osoby používat elektrický nástroj, pokud nejsou s ním obeznámeni nebo nečetli instrukce.** Elektrické nástroje jsou nebezpečné, když jsou používány nezkušenými osobami.
5) **Opatrujte elektrické nástroje a nástrojový nástavec s péčí. Zkontrolujte, zda pohyblivé díly bezvadně fungují a nezadírají se, zda díly nejsou prasklé nebo tak poškozené, že je narušena funkce elektrického nástroje. Poškozené díly nechte opravit před použitím elektrického nástroje.** Mnoho nehod je způsobeno špatně udržovanými elektrickými nástroji.
6) **Řezné nástroje udržujte ostré a čisté.** Řádně udržované řezné nástroje s ostrými řeznými břity se méně zadírají a lépe se ovládají.
7) **Používejte elektrický nástroj, příslušenství a nástrojové nástavce atd. v souladu s těmito pokyny. Zohledněte pracovní podmínky a činnost, která má být provedena.** Použití elektrického nástroje k jiné činnosti, než je určené použití, může vést k nebezpečným situacím.
8) **Udržujte rukojeti a úchopy suché, čisté a bez oleje a tuku.** Kluzké rukojeti a úchopy neumožňují bezpečnou obsluhu a ovládání elektrického nástroje v neočekávaných situacích.

Použití akumulátorového nástroje a zacházení s ním

1) **Akumulátor nabíjejte pouze nabíječkami doporučenými výrobcem.** U nabíječky, která je určena pro určitý druh akumulátorů, hrozí riziko požáru v případě jejího použití s jinými akumulátory.
2) **V elektrických nástrojích používejte pouze akumulátory pro ně určené.** Použití jiných akumulátorů může způsobit poranění a vést k nebezpečí požáru.

3) **Nepoužívaný akumulátor uchovávejte v bezpečné vzdálenosti od kancelářských sponek, mincí, klíčů, hřebíků, šroubů či jiných malých kovových předmětů, které by mohly zapříčinit přemostění kontaktů.** Zkrat mezi kontakty akumulátoru může mít za následek popáleniny nebo požár.
4) **Pokud jsou použity nesprávně, může z akumulátoru unikat tekutina. Vyhněte se kontaktu s ní. Při náhodném kontaktu opláchněte vodou. Pokud se kapalina dostane do očí, požadujte navíc lékařskou pomoc.** Unikající kapalina z akumulátoru může vést k podráždění pokožky nebo popáleninám.
5) **Nepoužívejte poškozený nebo změněný akumulátor.** Poškozené nebo upravené akumulátory se mohou chovat nepředvídatelně a vést k požáru, výbuchu nebo nebezpečí zranění.
6) **Nevystavujte akumulátor ohni nebo vysokým teplotám.** Oheň nebo teploty nad +130 °C mohou vyvolat explozi.
7) **Dodržujte všechny pokyny k nabíjení a nabíjejte akumulátor akumulátorového nástroje nikdy mimo rozsah teplot uvedený v návodu k obsluze.** Nesprávné nabíjení nebo nabíjení mimo přípustný rozsah teplot mohou akumulátor zničit a zvyšují nebezpečí vzniku požáru.

Servis

1) **Nechte svůj elektrický nástroj opravovat jen od kvalifikovaného odborného personálu s použitím originálních náhradních dílů.** Tím je zajištěno, že bezpečnost elektrického nástroje zůstane zachována.
2) **Nikdy neudržujte poškozené akumulátory.** Veškerá údržba akumulátorů musí být provedena výrobcem nebo autorizovanými servisními středisky.

Bezpečnostní pokyny pro rázové utahováky

- **Elektrický nástroj držte při provádění operací, kdy může použitý nástroj dojít do kontaktu se skrytými vodiči, za izolované úchopy.** Kontakt s vedením pod napětím může dostat pod napětí i kovové části přístroje a vést tak k úderu elektrickým proudem.
- **Zajistěte obrobek.** Obrobek držený upínacími přípravky nebo svěrákem je držen bezpečněji než rukou.
- **Počkejte, až se elektrický nástroj zastaví, než ho odložíte.** Nástrojový nástavec může být zaklesnut a vést ke ztrátě kontroly nad elektrickým nástrojem.
- **Pomocí vhodných vyhledávacích zařízení vyhledejte skryté napájecí linky nebo se obraťte na místní společnost poskytující technické služby.** Kontakt s elektrickým vedením může vést k požáru a úrazu elektrickým proudem. Poškození plynového vedení může vést k výbuchu. Průnik do vodovodního vedení způsobí poškození majetku.
- **Při použití rázového utahováku na měkké materiály, jako je hliník apod. může dojít k poškození závitu nebo sedla šroubu nadměrným utažením.**

Originální příslušenství/přídavné přístroje

⚠ VAROVÁNÍ!

▶ Nepoužívejte žádné příslušenství, které nebylo doporučené /// PARKSIDE®. To může vést ke zranění elektrickým proudem a k požáru.

- Používejte pouze příslušenství a přídavné přístroje, které jsou specifikovány v návodu na obsluhu nebo jejichž držák je kompatibilní s výrobkem.

Snížení vibrací a hluku

Omezte dobu používání, používejte provozní režimy se slabými vibracemi a málo hlučné a noste osobní ochranné pomůcky pro snížení účinků vibrací a hluku.

Následující opatření umožní snížit vibracemi a hlukem působená rizika:

- Používejte výrobek pouze podle jeho účelu a jak je popsáno v těchto instrukcích.
- Ujistěte se, že je výrobek bezvadný a je dobře udržován.
- Držte výrobek bezpečně za rukojeti/úchopy.
- Udržujte výrobek podle pokynů a dbejte o dostatečné mazání (je-li aplikovatelné).
- Plánujte průběh svých prací tak, aby upotřebení výrobků s vysokou hodnotou vibrací bylo rozloženo na delší časové období.

Chování v nouzových případech

Seznamte se na základě tohoto návodu na obsluhu s použitím tohoto výrobku. Zapamatujte si bezpečnostní pokyny a bezpodmínečně se jich držte. To pomáhá vyhnout se rizikům a nebezpečím.

- Vždy buďte při používání výrobku pozorní, abyste nebezpečí zjistili včas a mohli jednat. Včasný zásah může zabránit vážnému zranění nebo poškození majetku.
- Při vadné funkci ihned výrobek vypněte a odeberte akumulátorovou sadu. Nechte výrobek zkontrolovat kvalifikovanému odborníkovi a popřípadě ho opravit předtím, než ho opět uvedete do provozu.

Zbytková rizika

UPOZORNĚNÍ

- Tento výrobek generuje během provozu elektromagnetické pole! Toto pole může za určitých okolností interferovat s aktivními nebo pasivními lékařskými implantáty! Aby se snížilo riziko vážného nebo smrtelného zranění, doporučujeme, aby se osoby se zdravotnickými implantáty před použitím tohoto výrobku poradily se svým lékařem a výrobcem lékařského implantátu!

I když použijete tento výrobek obsluhujete podle předpisu, zůstává potenciální riziko pro zranění a poškození. Následující nebezpečí mohou kromě jiných nastat v souvislosti s konstrukcí a provedením tohoto výrobku:

- Poranění způsobená pohyblivými částmi nebo horkými povrchy
- Poškození sluchu, pokud se nenosí vhodná ochrana sluchu
- Zdravotní poškození vyplývající z vibrací ruky a paže, je-li výrobek používán po delší dobu, nebo není správně veden a udržován

Před prvním použitím

Vybalte výrobek

1. Vyjměte výrobek z obalu a odstraňte veškeré balicí materiály a ochranné fólie.
2. Zkontrolujte, zda jsou k dispozici všechny díly a zda je rozsah dodávky kompletní (viz „Rozsah dodávky“).
3. Zkontrolujte, zda je výrobek a všechny součásti v dobrém stavu. Pokud zjistíte jakékoli poškození nebo závadu, výrobek nepoužívejte, ale postupujte podle popisu v kapitole „Záruka“.

Příslušenství

⚠ VAROVÁNÍ!

- Nepoužívejte žádné příslušenství, které nebylo doporučené ***///*** **PARKSIDE**. To může vést ke zranění elektrickým proudem a k požáru.

Pro bezpečné a řádné používání tohoto výrobku jsou nutné mimo jiné následující díly příslušenství, jako např. nástroje a nástrojové nástavce:

- Nástrojový nástavec pro ¼" (6,35 mm) držák nástroje **(1)**:
  - Držák bitů a šroubovací bit
  - Nástrčný adaptér a nástrčný nástavec
- Vhodné osobní ochranné pomůcky

Nástroje a nástrojové nástavce jsou k dostání na našich servisních webových stránkách a v prodejnách. Při nákupu vždy dodržujte technické požadavky tohoto produktu (viz „Technické údaje“). V případě nejasností se poraďte s kvalifikovaným odborníkem nebo se obraťte na náš zákaznický servis.

Příprava

⚠ VAROVÁNÍ! Nebezpečí zranění v důsledku neúmyslného uvedení do provozu!

- Vložte akumulátorovou sadu **(6)** teprve tehdy do výrobku, když bude zcela připraven k použití.

Montáž/demontáž nástrojového nástavce

UPOZORNĚNÍ

- Informace o směru v této části je třeba interpretovat tak, že uživatel je umístěn za výrobkem.
- Je nutné použít příslušenství odolné proti nárazu nebo adaptér na nástrčné klíče. Příslušenství, které není odolné proti nárazu, může vést ke snížení utahovacího momentu nebo k poškození příslušenství.

Montáž nástrojového nástavce

(Obr. D)

1. **Odblokujte držák nástroje (1):** Zatáhněte za blokovací klapku **(2)** dopředu.
2. Do držáku nástroje **(1)** vložte držák bitů **(17)** nebo nástrčný adaptér **(18)**.
3. **Upněte nástrojový nástavec:** Uvolněte blokovací klapku **(2)**.
4. Na držák bitů **(17)** nebo nástrčný adaptér **(18)** nasaďte šroubovací bit nebo nástrčnou hlavici.
5. Zkontrolujte, zda je nástrojový nástavec pevně usazen zatažením za něj.

Demontáž nástrojového nástavce

(Obr. D)

⚠ OPATRNĚ! Riziko popálení!

▶ Nástrojové nástavce se mohou velmi zahřívat. V případě potřeby používejte ochranné rukavice.

1. **Odblokujte držák nástroje (1):** Zatáhněte za blokovací klapku **(2)** dopředu.
2. Odeberte nástrojový nástavec.

Zkontrolujte stav nabíjení akumulátorové sady

□ Stiskněte **(8)** na akumulátorové sadě **(6)**.

■ Stav nabíjení akumulátorových sad **(6)** je indikován rozsvícením příslušných kontrolek LED na indikátoru stavu nabíjení **(9)**.

Barva	Význam
Zelená	Plně naložený
Oranžová	Částečně naložený
Červená	Musí být naložený

□ Nabíjejte akumulátorovou sadu **(6)**, pokud stále svítí pouze červená LED indikátoru stavu nabíjení **(9)**.

Nabijte akumulátorovou sadu

⚠ VÝSTRAHA! Riziko poškození akumulátorové sady (6)!

▶ Nevystavujte akumulátorovou sadu **(6)** po delší dobu přímému slunečnímu záření ani ho neodkládejte na topná tělesa. Udržujte teplotu okolí na max. +50 °C.

UPOZORNĚNÍ

▶ Podrobné pokyny naleznete v návodu na obsluhu nabíječky **(15)**.

▶ Pokud je akumulátorová sada **(6)** ještě teplá, nechte ji před nabíjením vychladnout.

1. Odeberte akumulátorovou sadu **(6)** z výrobku.
2. Zasuňte akumulátorovou sadu **(6)** do nabíjecí šachty nabíječky **(15)**.
3. Spojte nabíječku **(15)** se zásuvkou.
4. Nabíječku **(15)** oddělte po nabíjení od zásuvky.
5. Vytáhněte akumulátorovou sadu **(6)** z nabíječky **(15)**.

Kontrolní LED na nabíječce

Zelená	Červená	Význam
Svítí	–	Plně naložený
		Pohotovostní režim (bez vložené akumulátorové sady **(6)**)
–	Svítí	Nabíjí se
–	Bliká	Akumulátorová sada **(6)** je přehřátá
Bliká	Bliká	Akumulátorová sada **(6)** je vadná

Obsluha

Vložení/vyjmutí akumulátorové sady

⚠ VAROVÁNÍ! Nebezpečí zranění v důsledku neúmyslného uvedení do provozu!

▶ Akumulátorovou sadu **(6)** vkládejte pouze tehdy, když je výrobek plně připraven k použití.

⚠ VÝSTRAHA! Riziko věcných škod a poškození výrobku!

▶ Nesprávná akumulátorová sada může vést k poškození výrobku a akumulátorové sady.

Vložení akumulátorové sady

1. Zasuňte akumulátorovou sadu **(6)** podél vodicí lišty do držáku akumulátorové sady **(5)**.
2. Ujistěte se, že akumulátorová sada **(6)** slyšitelně zapadla na své místo.

Vyjmutí akumulátorové sady

1. Stiskněte tlačítko odblokování **(10)** na akumulátorové sadě **(6)**.
2. Vyjměte akumulátorovou sadu **(6)** z držáku akumulátorové sady **(5)**.

Zvolte úroveň otáček

□ Pro volbu mezi 4 úrovněmi otáček stlačte **(13)**.

■ Nastavené otáčky se zobrazí na indikátoru úrovně otáček **(12)**.

Úroveň	Max. volnoběžné otáčky	Max. počet úderů	Točivý moment
1	1900 min^{-1}	1200 min^{-1}	120 N m
2	2400 min^{-1}	2400 min^{-1}	150 N m
3	3050 min^{-1}	3800 min^{-1}	190 N m
4	3600 min^{-1}	4300 min^{-1}	226 N m

Nastavení směru otáčení

(Obr. E)

⚠ VÝSTRAHA! Nebezpečí poškození výrobku!

▶ Přepínač směru otáčení **(3)** stiskněte teprve tehdy, když se výrobek zastaví.

UPOZORNĚNÍ

▶ Informace o směru v této části je třeba interpretovat tak, že uživatel je umístěn za výrobkem.

□ Nastavte přepínač směru otáčení **(3)** do jedné ze 3 poloh:

Poloha přepínače směru otáčení (3)	Směr otáčení
Zleva	Ve směru hodinových ručiček
Střed	Vypínač Zap/Vyp **(14)** zablokovaný
Zprava	Proti směru hodinových ručiček

Zapnout/vypnout

⚠ VAROVÁNÍ! Nebezpečí poranění v důsledku nechtěného nepřetržitého provozu výrobku!

▶ Před připojením akumulátorové sady **(6)** zkontrolujte, zda vypínač Zap/Vyp **(14)** správně funguje a po uvolnění se vrátí do polohy VYP.

Zapnutí

1. Vložte akumulátorovou sadu **(6)** (viz „Vložení/vyjmutí akumulátorové sady").
2. Nastavte směr otáčení (viz „Nastavení směru otáčení").
3. Zvolte úroveň otáček (viz „Zvolte úroveň otáček").
4. Podržte vypínač Zap/Vyp **(14)** stisknutý.

Vypnout

1. Pusťte vypínač Zap/Vyp **(14)**.
2. Počkejte, až se výrobek zastaví, než ho odložíte.
3. Při přestávce nastavte přepínač směru otáčení **(3)** do střední polohy. Tím se zabrání náhodnému zapnutí výrobku.
4. Když necháváte výrobek bez dozoru nebo po skončení práce, vyjměte z něj akumulátorovou sadu **(6)**.

Regulace otáček

□ **Regulujte otáčky po úrovních:** Zatlačte lehčeji nebo silněji na vypínač Zap/Vyp **(14)**.

Tlak	Otáčky
Lehký	Nízká citlivost
Silný	Vysoký

Pracovní svítilna s LED

UPOZORNĚNÍ

▶ **Zlepšení viditelnosti ve špatně osvětlených prostorách:** Tento výrobek je vybaven pracovní svítilnou s LED **(11)** pro osvětlení bezprostředního pracovního prostoru.

■ Jakmile je výrobek zapnutý, pracovní svítilna s LED **(11)** se okamžitě rozsvítí.

Spona na opasek

⚠ OPATRNĚ! Riziko zranění!

▶ Než zavěsíte výrobek na opasek: Nastavte přepínač směru otáčení **(3)** do střední polohy. Tím se zabrání náhodnému zapnutí výrobku.

□ K připevnění výrobku k opasku použijte sponu na opasek **(7)**.

■ Sponu na opasek **(7)** můžete použít jako otvírák na láhve s korunkovým uzávěrem.

Pracovní pokyny

⚠ VÝSTRAHA!

▶ Při utahování šroubů nebo matic se vždy řiďte pokyny výrobce. Při kontrole šroubů nebo matic podle času nebo výkonu postupujte podle pokynů výrobce.

⚠ VÝSTRAHA!

▶ Po výměně kola na vozidle: Zkontrolujte šrouby nebo matice kol podle pokynů nebo směrnic výrobce. Po ujetí 50 až 100 km šrouby nebo matice kol znovu utáhněte momentovým klíčem.

Praktický tip

- Krouticí moment závisí na době trvání nárazů. Maximální dosažitelný krouticí moment je výsledkem součtu všech jednotlivých krouticích momentů dosažených při úderu. Maximálního krouticího momentu se dosáhne po 6–10 sekundách trvání nárazů. Po této době se krouticí moment zvyšuje jen minimálně.
- Pro každý požadovaný krouticí moment je třeba stanovit dobu trvání rázu. Skutečně dosažený krouticí moment by měl být vždy kontrolován momentovým klíčem.
- Utahovací moment závisí na době trvání nárazů.

☐ Abyste dosáhli optimální rázové síly, nevyvíjejte tlak proti šroubu/matici.

☐ Výrobek používejte pouze k utahování šroubů a matic pro předmontážní práce. Požadovaného cílového utahovacího momentu šroubu nebo matice nedosahuje výrobek, ale momentový klíč, který je na cílový utahovací moment nastaven.

☐ Zkontrolujte skutečně dosažený utahovací moment pomocí momentového klíče.

Transport

☐ Výrobek vypněte a odeberte akumulátorovou sadu **(6)**. Nechte všechny pohyblivé části zcela zastavit.

☐ Odeberte nástrojový nástavec.

☐ Noste výrobek vždy za rukojeť **(4)**.

Čištění, údržba a skladování

⚠ VAROVÁNÍ! Nebezpečí zranění v důsledku neúmyslného uvedení do provozu!

▶ Při údržbě a čištění se chraňte.

▶ Výrobek vypněte a odeberte akumulátorovou sadu **(6)**.

☐ Opravy a údržbu, které nejsou popsány v tomto návodu na obsluhu, nechte provést od našeho servisního střediska (viz „Servis"). Používejte pouze originální náhradní díly.

Čištění

⚠ VAROVÁNÍ! Riziko úrazu elektrickým proudem!

▶ Výrobek nikdy nepostřikujte vodou.

⚠ VÝSTRAHA! Nebezpečí poškození výrobku!

▶ Chemické látky mohou napadnout plastové části výrobku. Nepoužívejte žádné čisticí prostředky popř. rozpouštědla.

☐ Větrací otvory, kryt motoru a madla výrobku udržujte v čistotě. K tomuto účelu použijte vlhký hadřík nebo kartáč.

Údržba

- Výrobek je bezúdržbový.

Skladování

☐ Výrobek a jeho příslušenství skladujte vždy
- Čisté,
- Suché,
- Chráněné proti prachu.,
- V úložném kufru **(16)**,
- Mimo dosah dětí.

☐ Skladovací teplota pro akumulátorovou sadu **(6)** a výrobek je v rozmezí 0 °C a +45 °C. Během skladování se vyvarujte extrémního chladu nebo horku, aby akumulátorová sada neztrácela výkon.

☐ Před uskladněním odeberte akumulátorovou sadu **(6)** z výrobku.

Náhradní díly/příslušenství

- Zákazníci si mohou zakoupit kompatibilní náhradní díly a příslušenství přes www.optimex-shop.com.
- Objednávky můžete zadávat pouze online.

☐ Pro další informace se obraťte na servisní horkou linku Lidl (viz „Servis").

Odstraňování chyb

Problém	Možná příčina	Řešení
Výrobek nestartuje.	Akumulátorová sada **(6)** není vložena.	Vložte akumulátorovou sadu **(6)** (viz „Vložení/ vyjmutí akumulátorové sady“).
	Akumulátorová sada **(6)** je vybitá.	Nabijte akumulátorovou sadu **(6)** (viz „Nabijte akumulátorovou sadu“).
	Vypínač Zap/Vyp **(14)** je vadný.	Obraťte se na náš zákaznický servis (viz „Servis“).
	Motor je vadný.	
Výkon výrobku je slabý.	Nadměrný tlak na výrobek	Na výrobek nevyvíjejte nepřiměřený tlak.
Výrobek pracuje s přerušeními.	Vnitřní uvolněný kontakt	Obraťte se na náš zákaznický servis (viz „Servis“).
	Vypínač Zap/Vyp **(14)** je vadný.	

Zlikvidování



Při třídění odpadu se řiďte podle označení obalových materiálů zkratkami (a) a čísly (b), s následujícím významem: 1–7: umělé hmoty/ 20–22: papír a lepenka/80–98: složené látky.

Výrobek:



O možnostech likvidace vysloužilých zařízení se informujte u správy vaší obce nebo města.



Po dosažení konce životnosti výrobek správně zlikvidujte a nevhazujte do komunálního odpadu. Informace o sběrných dvorech a otevíracích hodinách získáte u své obecní správy.

Vadné nebo vybité baterie resp. akumulátory se musí recyklovat. Baterie, akumulátory i výrobek odevzdejte zpět do nabízených sběren.



Ekologické škody v důsledku chybné likvidace baterií/akumulátorů!

Před odstraněním výrobku do odpadu z něho vyjměte baterie resp. akumulátorový baliček.

Baterie/akumulátory se nesmí zlikvidovat v domácím odpadu. Mohou obsahovat jedovaté těžké kovy a musí se zpracovávat jako zvláštní odpad. Chemické symboly těžkých kovů: Cd = kadmium, Hg = rtuť, Pb = olovo. Proto odevzdejte opotřebované baterie/akumulátory u komunální sběrny.

Záruka

Výrobek byl vyroben podle přísných směrnic kvality a před dodáním pečlivě otestován. V případě materiálních nebo výrobních vad máte zákonná práva vůči prodejci výrobku. Vaše zákonná práva nejsou níže uvedenou zárukou nijak omezená.

Záruka na tento výrobek je 5 roky od data zakoupení. Záruční doba začíná dnem zakoupení. Originál dokladu o zakoupení si uschovejte na bezpečném místě, protože tento doklad je vyžadován jako doklad o koupi.

Jakékoli poškození nebo závady, které se vyskytly již v okamžiku nákupu, musí být nahlášeny ihned po vybalení výrobku.

Pokud se u výrobku během 5 let od data zakoupení projeví vada materiálu nebo výrobní vada, pak vám ho podle naší volby bezplatně opravíme nebo vyměníme. Záruční doba se po uznané reklamaci neprodlužuje. To platí také pro vyměněné a opravené díly.

Tato záruka je neplatná, pokud byl výrobek poškozený nebo nesprávně používaný anebo udržovaný.

Záruka se kryje na materiálové a výrobní vady. Tato záruka se nevztahuje na díly výrobku, které podléhají běžnému opotřebení, a tím platí jako opotřebitelné díly (např. baterie, hadice, inkoustové barevné patrony), ani se nevztahuje na poškození rozbitných dílů, např. spínačů nebo dílů ze skla.

Postup v případě uplatňování záruky

V zájmu rychlého zpracování Vašeho požadavku se řiďte následujícími pokyny:

Pro všechny požadavky si uschovejte pokladní stvrzenku jako doklad o nákupu a číslo položky (IAN 524970_2601).

Číslo položky najdete na typovém štítku, je vyryto na výrobku, je uvedeno na titulní stránce Vašeho návodu (vlevo dole) nebo je na nálepce na zadní nebo spodní straně výrobku.

Při poruchách funkce nebo jiných závadách nejdříve kontaktujte telefonicky nebo e-mailem níže uvedené servisní oddělení.

Na adresu servisu, kterou Vám sdělíme, můžete zdarma odeslat pouze výrobek, který byl zaznamenaný jako vadný, a to spolu s pokladním dokladem (stvrzenkou), popisem závady a uvedením doby, kdy k závadě došlo.



Na stránkách parkside-diy.com najdete tuto a celou řadu dalších příruček k nahlédnutí a ke stažení. Pomocí tohoto QR kódu se dostanete přímo na stránky parkside-diy.com. Vyberte svou zemi a vyhledejte návod k obsluze pomocí formuláře k vyhledávání. Zadáním čísla položky (IAN) 524970_2601 se dostanete k návodu k obsluze Vašeho výrobku.

Servis

(CZ) **Servis Česká republika**
Tel.: 800023611
Kontaktní formulář je zapnutý *parkside-diy.com*
IAN 524970_2601

Srbská značka shody

EU prohlášení o shodě

EU PROHLÁŠENÍ O SHODĚ (č. 524970_2601)

My, společnost
OWIM GmbH & Co. KG, Stiftsbergstraße 1, 74167 Neckarsulm, Německo
prohlašujeme na vlastní odpovědnost, že výrobek

IAN:	**524970_2601**
Identifikace produktu:	**"PARKSIDE" Aku rázový utahovák**
Číslo modelu:	**HG13479**

splňuje základní požadavky uvedených směrnic EU

2006/42/ES [Ú. v. EU L 157, 09.06.2006]
2014/30/EU [Ú. v. EU L 96, 29.03.2014]
2011/65/EU [Ú. v. EU L 174, 01.07.2011]

Odkazy na příslušné harmonizované normy nebo na jiné technické specifikace, ve vztahu k nimž se shoda prohlašuje:

Č. / Části
2006/42/ES
EN ISO 12100:2010
EN 62841-1:2015+AC:2015+A11:2022
EN 62841-2-2:2014+AC:2015
2014/30/EU
EN IEC 55014-1:2021
EN IEC 55014-2:2021

Předmět výše uvedeného prohlášení je v souladu se směrnicí Evropského parlamentu a Rady 2011/65/EU ze dne 8. června 2011 o omezení používání některých nebezpečných látek v elektrických a elektronických zařízeních:

Č. / Části
EN IEC 63000:2018 (4.3.3 c))
EN 62321-3-1:2014
EN 62321-4:2014/A1:2017
EN 62321-5:2014
EN 62321-7-1:2015
EN 62321-7-2:2017
EN 62321-6:2015
EN 62321-8:2017

Držitel technické dokumentace: OWIM GmbH & Co.KG

Podepsáno za a jménem:
OWIM GmbH & Co. KG, Stiftsbergstraße 1, 74167 Neckarsulm, Německo

Překlad původního prohlášení o shodě

Neckarsulm	23.03.2026	ppa. Jens Buchheim	ppa. Dr. Thorsten Maier
Místo	Datum	Prokurista	Prokurista

CZ

CE

Zoznam použitých piktogramov/symbolov ... Strana 68
Použitie v súlade s určením ... Strana 68
Rozsah dodávky ... Strana 69
Popis súčiastok ... Strana 69
Popis funkcií ... Strana 69
Technické údaje ... Strana 69
Bezpečnostné upozornenia ... Strana 71
Všeobecné bezpečnostné upozornenia pre elektrické náradie ... Strana 71
Bezpečnostné upozornenia pre rázové uťahováky ... Strana 73
Zníženie vibrácií a hluku ... Strana 73
Správanie v núdzovom prípade ... Strana 74
Zvyškové riziká ... Strana 74
Pred prvým použitím ... Strana 74
Vybalenie produktu ... Strana 74
Príslušenstvo ... Strana 74
Príprava ... Strana 74
Montáž/demontáž nadstavca ... Strana 74
Kontrola stavu nabitia akumulátora ... Strana 75
Nabíjanie akumulátora ... Strana 75
Obsluha ... Strana 75
Vloženie/vybratie akumulátora ... Strana 75
Výber stupňa otáčok ... Strana 76
Nastavenie smeru otáčania ... Strana 76
Zapnutie/vypnutie ... Strana 76
Regulácia otáčok ... Strana 76
Pracovné svetlo LED ... Strana 76
Spona na opasok ... Strana 76
Upozornenia k práci ... Strana 77
Preprava ... Strana 77

Čistenie, údržba a skladovanie ... Strana 77
Čistenie ... Strana 77
Údržba ... Strana 77
Skladovanie ... Strana 77
Náhradné diely/príslušenstvo ... Strana 77
Odstránenie porúch ... Strana 78
Likvidácia ... Strana 78
Záruka ... Strana 78
Postup v prípade poškodenia v záruke ... Strana 79
Servis ... Strana 79
EÚ vyhlásenie o zhode ... Strana 80

Zoznam použitých piktogramov/symbolov

	**NEBEZPEČENSTVO!** – Označuje nebezpečenstvo s vysokým stupňom rizika, ktoré bude mať za následok smrť alebo vážne zranenie, ak sa mu nevyhnete (napr. nebezpečenstvo zadusenia)		Tento symbol znamená, že pred použitím produktu je potrebné prečítať si návod na používanie.
	**VÝSTRAHA!** – Označuje nebezpečenstvo so stredným stupňom rizika, ktoré bude mať za následok smrť alebo vážne zranenie, ak sa mu nevyhnete (napr. nebezpečenstvo zásahu elektrickým prúdom)		Jednosmerný prúd/napätie
			Noste ochranu sluchu!
	**POZOR!** – Označuje nebezpečenstvo s nižším stupňom rizika, ktoré bude mať za následok ľahké až stredne ťažké zranenie, ak sa mu nevyhnete (napr. nebezpečenstvo obarenia)		Noste ochranné rukavice!
			Noste ochranu očí!
	**OPATRNE!** – Varuje pred potenciálnymi materiálnymi škodami (napr. nebezpečenstvo skratu)		Tlačidlo stupňov otáčok **(13)**
			Indikátor stupňa otáčok **(12)**
	Pozor! Horúci povrch. Hrozí riziko popálenia.		Bezpečnostné upozornenia Manipulačné pokyny
	Značka CE potvrdzuje zhodu so smernicami EÚ, ktoré sú relevantné pre produkt.		

20 V AKU RÁZOVÝ UŤAHOVÁK

Použitie v súlade s určením

- Tento produkt je určený na nasledovné činnosti:
  - Zakrútenie a uvoľnenie skrutiek
  - Dotiahnutie a uvoľnenie matíc
- Pracovné svetlo LED **(11)** je určené na to, aby osvetlilo priamu pracovnú oblasť.
- Vždy používajte správne príslušenstvo na dané využitie. Pri kúpe a používaní nadstavcov dbajte na technické požiadavky produktu (pozri „Technické údaje“).
- Produkt používajte len v suchých interiéroch.
- Iné použitia alebo úpravy produktu sa považujú za nevhodné a môžu spôsobiť riziká ako ohrozenie života, zranenia a poškodenia.
- Výrobca nepreberá ručenie za škody vzniknuté v dôsledku používania v rozpore s určením.
- Prevádzkovateľ alebo používateľ produktu je zodpovedný za nehody, ujmy na zdraví a/alebo vecné škody spôsobené tretím osobám alebo ich majetku.
- Produkt je určený iba na osobné používanie.
- Produkt nie je určený na priemyselné použitie alebo podobné oblasti použitia.
- Dbajte na všetky aplikovateľné lokálne bezpečnostné predpisy, normy a nariadenia. Používanie hlučného elektrického náradia môže byť povolené na základe národných alebo lokálnych predpisov iba určitý čas.

- Produkt je súčasťou série **X 20 V TEAM** a môže sa používať s akumulátormi zo série **X 20 V TEAM**. Akumulátory zo série **X 20 V TEAM** sa smú nabíjať iba nabíjačkami zo série **X 20 V TEAM**.

Rozsah dodávky

⚠ VÝSTRAHA!

- Produkt a obal nie sú hračky pre deti! Deti sa nesmú hrať s plastovými vreckami, fóliami a malými časťami! Hrozí riziko prehltnutia a udusenia!

UPOZORNENIE

- Akumulátor a nabíjačka nie sú súčasťou balenia.

1 20 V Aku rázový uťahovák
1 Kufrík na uskladnenie
1 Návod na obsluhu

Popis súčiastok

Pred čítaním si otvorte strany s obrázkami a oboznámte sa so všetkými funkciami produktu.

(Obr. A)

(1) Upínadlo náradia
(2) Zaisťovací uzáver
(3) Prepínač smeru točenia
(4) Rukoväť (izolovaná plocha rukoväte)
(5) Držiak na akumulátor
(6) Akumulátor *
(7) Spona na opasok
(8) Tlačidlo (stav nabitia)
(9) Indikátor stavu nabitia
(10) Odblokovacie tlačidlo (akumulátor)
(11) Pracovné svetlo LED
(12) Indikátor stupňa otáčok
(13) Tlačidlo (stupeň otáčok)
(14) Vypínač

(Obr. B)

(15) Nabíjačka *

(Obr. C)

(16) Kufrík na uskladnenie

(Obr. D)

(17) Držiak na bity *
(18) Adaptér na nástrčný kľúč *

Popis funkcií

- Produkt má upínadlo náradia **(1)** s ¼" (6,35 mm) vnútorným šesťhranom, ktorý sa dá točiť v smere alebo proti smeru hodinových ručičiek.
- Na používanie štandardných krátkych bitov (25 mm) potrebujete vhodný magnetický držiak na bity.
- Funkcia rázového uťahovania premieňa silu motora na rovnomerné otočné príklepy.
- Príklep sa zapne pri uťahovaní a uvoľňovaní skrutiek a matíc.
- Ďalšie informácie k jednotlivým ovládacím prvkom nájdete v kapitole „Obsluha".

Technické údaje

20 V Aku rázový uťahovák	PDSSAP 20-Li D3
Menovité napätie U:	20 V ⎓
Hmotnosť (s akumulátorom):	1,58 kg
Otáčky na voľnobehu n_0:	
- Stupeň 1:	0–1900 min^{-1}
- Stupeň 2:	0–2400 min^{-1}
- Stupeň 3:	0–3050 min^{-1}
- Stupeň 4:	0–3600 min^{-1}
Počet príklepov:	
- Stupeň 1:	0–1200 min^{-1}
- Stupeň 2:	0–2400 min^{-1}
- Stupeň 3:	0–3800 min^{-1}
- Stupeň 4:	0–4300 min^{-1}
Krútiaci moment:	
- Stupeň 1:	120 N m
- Stupeň 2:	150 N m
- Stupeň 3:	190 N m
- Stupeň 4:	226 N m
Max. veľkosť skrutky/matice:	M16
Upínadlo náradia:	¼" (6,35 mm) vnútorný šesťhran

* Nie je súčasťou dodávky.

PARKSIDE Performance Smart akumulátor	Smart PAPP 204 A1/ Smart PAPS 208 A1
Frekvenčné pásmo:	2400–2483,5 MHz
Vysielací výkon:	≤ 20 dBm

Odporúčaná teplota okolia	
Max. teplota (celkovo):	+50 °C
Počas nabíjania:	+4 °C až +40 °C
Počas prevádzky:	+4 °C až +50 °C
Počas skladovania:	0 °C až +45 °C

Hodnoty emisií hluku

Hodnoty boli merané v súlade s EN 62841. Hladina hluku hodnotená ako A elektrického náradia je zvyčajne:

Hladina hluku L_{pA}:	71,2 dB
Neistota K_{pA}:	3,0 dB
Hladina akustického výkonu L_{WA}:	79,2 dB
Neistota K_{WA}:	3,0 dB

Emisie vibrácií

Celková hodnota vibrácií (suma vektora troch smerov), nameraná podľa EN 62841:

Vibrácie a_h:	8,02 m/s^2
Neistota K:	1,5 m/s^2

⚠ VÝSTRAHA!



Noste ochranu sluchu!

⚠ VÝSTRAHA!

- Vibrácie a emisie hluku sa môžu počas skutočného používania elektrického náradia odlišovať od zadaných hodnôt, závisí to od typu a spôsobu, akým sa elektrické náradie používa, najmä však, s akým obrobkom sa pracuje.
  Snažte sa udržať zaťaženie vibráciami a hlukom na čo najnižšej úrovni. Medzi príklady opatrení na zníženie zaťaženia vibráciami patrí používanie rukavíc pri používaní nadstavca a skrátenie pracovného času. V takom prípade je potrebné zvážiť všetky časti pracovného cyklu (napríklad časy, keď je elektrické náradie vypnuté a tie, v ktorých je síce zapnuté, ale beží bez zaťaženia).

UPOZORNENIE

- Uvedená celková hodnota vibrácií a hodnota emisií hluku boli merané podľa normovanej skúšobnej metódy a môžu byť aplikované pri porovnaní elektrického náradia s iným náradím.
- Uvedená celková hodnota vibrácií a hodnota emisií hluku sa môžu použiť aj pre predbežný odhad zaťaženia.

Doba nabíjania

⚠ VÝSTRAHA! Riziko zranenia osôb a poškodenia majetku spôsobené nesprávnym zaobchádzaním s akumulátorom!

- Dbajte na bezpečnostné upozornenia a upozornenia ohľadne nabíjania a správneho používania, ktoré sú uvedené v návode na obsluhu akumulátora a nabíjačky zo série **X 20 V TEAM**.
- Detailný popis nabíjania a ďalšie informácie nájdete v samostatnom návode na obsluhu.

- Produkt je súčasťou série **X 20 V TEAM** a môže sa používať s akumulátormi zo série **X 20 V TEAM**. Akumulátory zo série **X 20 V TEAM** sa smú nabíjať iba nabíjačkami zo série **X 20 V TEAM**.
- Doba nabíjania závisí od faktorov, ako je teplota okolia a akumulátora, aj od aktuálneho sieťového napätia a niekedy sa môže líšiť od uvedených hodnôt.
- Produkt odporúčame používať výlučne s nasledovnými akumulátormi:
  - **PAP 20 B1**
  - **PAP 20 B3**
  - **PAPP 204 A1**
  - **Smart PAPS 208 A1**
- Akumulátory odporúčame nabíjať nasledovnými nabíjačkami:
  - **PLG 20 A3**
  - **PLG 20 A4**
  - **PLG 20 C1**
  - **PLG 20 C3**
  - **PDSLG 20 A1**
  - **Smart PLGS 2012 A1**

☐ Technické údaje o akumulátore a nabíjačke: Pozri samostatný návod na obsluhu

Doba nabíjania Nabíjačka	2 Ah Akumulátor PAP 20 B1	4 Ah Akumulátor PAP 20 B3	4 Ah PAPP 204 A1	8 Ah Smart PAPS 208 A1
Max. 2,4 A Nabíjačka PLG 20 A4/C1	60 min	120 min	120 min	210 min
Max. 4,5 A Nabíjačka PLG 20 A3/C3	35 min	60 min	50 min	120 min
Max. 4,5 A Nabíjačka PDSLG 20 A1	35 min	60 min	50 min	120 min
Nabíjačka Smart PLGS 2012 A1	35 min	35 min	35 min	45 min



Bezpečnostné upozornenia

Všeobecné bezpečnostné upozornenia pre elektrické náradie

⚠ VÝSTRAHA!

- **Prečítajte si všetky bezpečnostné upozornenia, pokyny, znázornenia a technické údaje, ktoré patria k tomuto elektrickému náradiu.** Nedbalosť pri dodržiavaní následných pokynov môže spôsobiť zásah elektrickým prúdom, požiar a/alebo závažné poranenia.

Všetky bezpečnostné upozornenia a pokyny si uschovajte pre prípad potreby v budúcnosti.

Pojem „elektrické náradie", ktorý je použitý v bezpečnostných upozorneniach, sa vzťahuje na prúdom napájané elektrické náradie (s napájacím káblom) alebo elektrické náradie s akumulátorom (bez napájacieho kábla).

Bezpečnosť na pracovisku

1) **Pracovnú oblasť udržiavajte v čistote a dobre osvetlenú.** Neporiadok alebo neosvetlené pracovné oblasti môžu viesť k vzniku úrazov.
2) **Elektrické náradie nepoužívajte vo výbušnom prostredí, v ktorom sa nachádzajú horľavé kvapaliny, plyny alebo prach.** Elektrické náradie vytvára iskry, ktoré môžu zapáliť prach alebo výpary.
3) **Počas používania elektrického náradia zabráňte prístupu deťom a iným osobám do jeho blízkosti.** Pri rozptýlení môžete stratiť kontrolu nad elektrickým náradím.

Elektrická bezpečnosť

1) **Napájacia zástrčka elektrického náradia musí byť kompatibilná so zásuvkou. Zástrčka sa nesmie nijako upravovať. Nepoužívajte adaptérové zástrčky spolu s uzemneným elektrickým náradím.** Neupravované zástrčky a vhodné zásuvky znižujú riziko zásahu elektrickým prúdom.
2) **Vyhýbajte sa telesnému kontaktu s uzemnenými povrchmi, napr. rúr, kúrení, sporákov a chladničiek.** Keď je vaše telo uzemnené, hrozí zvýšené riziko zásahu elektrickým prúdom.
3) **Elektrické náradie chráňte pred dažďom a vlhkom.** Vniknutie vody do elektrického náradia zvyšuje riziko zásahu elektrickým prúdom.
4) **Napájací kábel nepoužívajte na iné účely, na nosenie elektrického náradia, na zavesenie alebo na vyťahovanie zástrčky zo zásuvky. Napájací kábel držte v dostatočnej vzdialenosti od tepla, oleja, ostrých hrán alebo pohyblivých častí.** Poškodené alebo skrútené napájacie káble zvyšujú riziko zásahu elektrickým prúdom.
5) **Pri práci s elektrickým náradím v exteriéri používajte iba predlžovacie káble, ktoré sú vhodné na použitie v exteriéri.** Použitie predlžovacieho kábla vhodného na použitie v exteriéri znižuje riziko úrazu elektrickým prúdom.

6) **Ak je prevádzka elektrického náradia vo vlhkom prostredí nevyhnutná, použite prúdový chránič.** Použitie prúdového chrániča znižuje riziko zásahu elektrickým prúdom.

Bezpečnosť osôb

1) **Pri práci s elektrickým náradím buďte pozorní a dávajte pozor na to, čo robíte a postupujte logicky. Elektrické náradie nepoužívajte, keď ste unavení alebo ste pod vplyvom drog, alkoholu alebo liekov.** Jediná chvíľka nepozornosti pri používaní elektrického náradia môže viesť k závažným poraneniam.
2) **Noste osobné ochranné pomôcky a vždy používajte ochranné okuliare.** Nosenie osobných ochranných pomôcok, ako je protiprachová maska, protišmyková bezpečnostná obuv, ochranná prilba či ochrana sluchu, znižuje v závislosti od typu elektrického náradia a jeho použitia riziko poranení.
3) **Zabráňte neúmyselnému uvedeniu do prevádzky. Pred pripojením do elektrickej siete a/alebo k akumulátoru, pred upnutím alebo prenosom skontrolujte, či je elektrické náradie vypnuté.** Keď pri prenášaní elektrického náradia budete mať prst na vypínači alebo elektrické náradie zapojíte do elektrickej siete zapnuté, môže to spôsobiť nehodu.
4) **Skôr ako elektrické náradie zapnete, odstráňte nastavovacie nástroje alebo kľúče na skrutky.** Nástroj alebo kľúč, ktorý sa nachádza v otočnej časti elektrického náradia, môže spôsobiť poranenia.
5) **Vyhýbajte sa abnormálnej polohe držania tela. Zaistite si bezpečný postoj a vždy udržiavajte rovnováhu.** Vďaka tomu budete môcť elektrické náradie lepšie kontrolovať pri neočakávaných situáciách.
6) **Noste vhodný odev. Nenoste široký odev ani šperky. Vlasy, odev a rukavice udržiavajte mimo dosahu pohyblivých častí.** Voľný odev, šperky či dlhé vlasy môžu zachytiť pohybujúce sa časti.
7) **Ak je možné nainštalovať zariadenie na odsávanie a zber prachu, uistite sa, že je správne pripojené a správne používané.** Použitie odsávania prachu môže znížiť ohrozenie prachom.
8) **Nepodceňujte bezpečnosť a vždy sa riaďte bezpečnostnými predpismi pre elektrické náradie, aj to aj v prípade, že ste oboznámení s používaním elektrického náradia a nepoužívate ho po prvýkrát.** Nepozorné konanie môže v niekoľkých sekundách spôsobiť závažné poranenia.

Použitie a manipulácia s elektrickým náradím

1) **Elektrické náradie nevystavujte nadmernému zaťaženiu. Pri práci používajte elektrické náradie určené na daný účel.** Je lepšie a bezpečnejšie pracovať s vhodným elektrickým náradím v udávanom rozsahu výkonu.
2) **Nepoužívajte elektrické náradie s chybným spínačom.** Elektrické náradie, ktoré sa nedá zapnúť alebo vypnúť, je nebezpečné a musí sa opraviť.
3) **Pred nastavením prístroja, výmenou dielov nadstavcov alebo odložením elektrického náradia odpojte zástrčku zo zásuvky a/alebo vyberte integrovaný akumulátor.** Toto bezpečnostné opatrenie zabráni neúmyselnému spusteniu elektrického náradia.
4) **Nepoužité elektrické náradie uschovajte mimo dosahu detí. Nedovoľte, aby elektrické náradie používali osoby, ktoré nie sú oboznámené s jeho obsluhou alebo si nečítali tieto pokyny.** Elektrické náradie je nebezpečné, ak ho používajú neskúsené osoby.
5) **Starostlivosti o elektrické náradie a nadstavce venujte náležitú pozornosť. Skontrolujte, či pohybujúce sa súčasti pracujú správne a či sa nezasekávajú, či nie sú časti zlomené alebo poškodené v takom rozsahu, že to ovplyvňuje funkciu elektrického náradia. Poškodené diely nechajte pred použitím elektrického náradia opraviť.** Príčinou mnohých úrazov je nesprávna údržba elektrického náradia.
6) **Rezné nástroje udržiavajte ostré a čisté.** Starostlivo udržiavané rezné nástroje s ostrými reznými hranami sa menej zasekávajú a ľahšie sa vedú.
7) **Elektrické náradie, príslušenstvo, nadstavce atď. používajte podľa týchto pokynov. Zohľadnite pritom pracovné podmienky a vykonávanú činnosť.** Používanie elektrického náradia na iné účely, ako je vyhradené, môže viesť k nebezpečným situáciám.
8) **Rukoväti a držadlá udržiavajte suché a bez stôp oleja a tuku.** Šmykľavé rukoväte a držadlá neumožňujú bezpečnú obsluhu a kontrolu elektrického náradia v nepredvídateľných situáciách.

Používanie a starostlivosť o náradie s akumulátorom

1) **Akumulátory nabíjajte iba v nabíjačkách, ktoré odporúča výrobca.** V prípade použitia nabíjačky pre určitý druh akumulátora vzniká nebezpečenstvo požiaru, ak sa používa s iným akumulátorom.
2) **V elektrickom náradí používajte iba vhodné akumulátory.** Používanie iných akumulátorov môže viesť k vzniku poranení a požiaru.
3) **Nepoužívaný akumulátor udržiavajte v bezpečnej vzdialenosti od kancelárskych sponiek, mincí, kľúčov, klincov, skrutiek alebo iných malých kovových predmetov, ktoré môžu spôsobiť premostenie kontaktov.** Skrat medzi kontaktmi akumulátora môže viesť k vzniku popálením alebo požiaru.
4) **Pri nesprávnom používaní môže z akumulátora uniknúť kvapalina. Zabráňte kontaktu s touto kvapalinou. Pri náhodnom kontakte postihnuté miesto ihneď umyte vodou. Ak sa tekutina dostane do očí, vyhľadajte lekársku pomoc.** Kvapalina vytečená z akumulátora môže spôsobiť podráždenie pokožky alebo popáleniny.
5) **Poškodené alebo zmenené akumulátory nepoužívajte.** Poškodené alebo zmenené akumulátory sa môžu správať nepredvídateľne a spôsobiť požiar, výbuch alebo poranenia.
6) **Akumulátor nevystavujte pôsobeniu ohňa alebo príliš vysokým teplotám.** Oheň alebo teploty vyššie ako +130 °C môžu spôsobiť výbuch.
7) **Dbajte na všetky pokyny pre nabíjanie a akumulátor alebo náradie s akumulátorom nenabíjajte nikdy mimo teplotného rozsahu, ktorý je uvedený v návode na obsluhu.** Nesprávne nabíjanie alebo nabíjanie mimo povoleného teplotného rozsahu môžu poškodiť akumulátor a zvýšiť nebezpečenstvo požiaru.

Servis

1) **Opravou elektrického náradia poverte len kvalifikovaný odborný personál pri výhradnom použití originálnych náhradných dielov.** Tým sa zabezpečí zachovanie bezpečnosti elektrického náradia.
2) **Poškodené akumulátory nikdy neopravujte.** Údržbu akumulátora by mal vždy vykonať výrobca alebo ním poverené oddelenia služieb zákazníkom.

Bezpečnostné upozornenia pre rázové uťahováky

- **Elektrické náradie držte za izolované plochy rukoväte, ak pri práci môže skrutka trafiť skryté elektrické vedenie.** Pri kontakte so živým vedením môžu byť kovové časti zariadenia vystavené napätiu a spôsobiť úraz elektrickým prúdom.
- **Zaistite obrobok.** Obrobok uchytený prípravkami alebo zverákom je uchytený bezpečnejšie ako rukou.
- **Pred odložením elektrického náradia počkajte, kým sa náradie nezastaví.** Nadstavec sa môže zaseknúť a spôsobiť stratu kontroly nad elektrickým náradím.
- **Použite vhodné vyhľadávacie zariadenia na odhalenie skrytých prívodných vedení alebo sa obráťte na lokálneho dodávateľa elektrickej energie.** Kontakt s elektrickým vedením môže spôsobiť požiar a zásah elektrickým prúdom. Poškodenie plynového vedenia môže spôsobiť výbuch. Preniknutie do vodovodného potrubia spôsobuje materiálne škody.
- **Ak rázový uťahovák používate na mäkké materiály, ako napr. hliník alebo podobné, môže dôjsť k poškodeniu závitu alebo usadeniu skrutky, ak sa utiahne príliš silno.**

Originálne príslušenstvo/pomocné prístroje

⚠ VÝSTRAHA!

▶ Nepoužívajte príslušenstvo, ktoré neodporúča firma /// PARKSIDE®. Môže to spôsobiť zásah elektrickým prúdom a požiar.

- Používajte len také príslušenstvo a pomocné prístroje, ktoré sú uvedené v návode na obsluhu, príp. ktorých upínanie je kompatibilné s produktom.

Zníženie vibrácií a hluku

Skráťte čas používania, používajte režimy s nízkymi vibráciami a nízkym hlukom a používajte osobné ochranné pomôcky na zníženie účinkov vibrácií a hluku.

Nasledujúce opatrenia pomáhajú znižovať riziká spojené s vibráciami a hlukom:

- Produkt používajte iba v súlade s jeho použitím podľa určenia a podľa popisu v tomto návode.
- Uistite sa, že produkt nie je poškodený a že je správne udržiavaný.
- Produkt držte bezpečne za rukoväte/držadlá.

- Produkt udržiavajte podľa pokynov a zabezpečte jeho adekvátne mazanie (ak je to možné).
- Svoj pracovný postup naplánujte tak, aby sa používanie produktov s vysokými vibráciami rozložilo na dlhšie časové obdobie.

Správanie v núdzovom prípade

Oboznámte sa s používaním tohto produktu podľa tohto návodu na obsluhu. Zapamätajte si bezpečnostné upozornenia a bezpodmienečne ich dodržiavajte. To pomáha predchádzať rizikám a nebezpečenstvám.

- Pri používaní tohto produktu vždy postupujte obozretne, aby ste mohli včas identifikovať nebezpečenstvo a reagovať naň. Rýchly zásah môže zabrániť vážnym zraneniam a poškodeniam majetku.
- Produkt v prípade chybnej funkcie okamžite vypnite a akumulátor vyberte. Produkt nechajte skontrolovať kvalifikovanému odborníkovi a v prípade potreby ho pred opätovným uvedením do prevádzky nechajte opraviť.

Zvyškové riziká

UPOZORNENIE

- Tento produkt generuje počas prevádzky elektromagnetické pole! Za určitých okolností môže toto pole interferovať s aktívnymi alebo pasívnymi lekárskymi implantátmi! Aby ste znížili riziko ťažkých alebo smrteľných zranení, osobám s lekárskymi implantátmi odporúčame sa pred používaním tohto produktu poradiť so svojím lekárom a výrobcom lekárskeho implantátu!

Aj keď používate tento produkt správne, existuje potenciálne riziko zranenia osôb a poškodenia majetku. V súvislosti s konštrukciou a vyhotovením tohto produktu sa, okrem iného, môžu vyskytnúť nasledujúce nebezpečenstvá:

- Poranenia spôsobené pohyblivými časťami alebo horúcim povrchom
- Poškodenie sluchu, ak nenosíte vhodnú ochranu sluchu
- Poškodenie zdravia, ktoré vyplýva z vibrácií ruka – rameno, ak produkt používate dlhší čas alebo ak ho správne nevediete alebo neudržiavate

Pred prvým použitím

Vybalenie produktu

1. Produkt vyberte z obalu a odstráňte všetky obalové materiály a ochranné fólie.
2. Skontrolujte, či boli dodané všetky časti a či je popísaný rozsah dodávky kompletný (pozri „Rozsah dodávky").
3. Skontrolujte, či produkt aj všetky časti sú v dobrom stave. Ak zistíte, že je niečo poškodené alebo chybné, produkt nepoužívajte a postupujte podľa popisu v kapitole „Záruka".

Príslušenstvo

⚠ VÝSTRAHA!

- Nepoužívajte príslušenstvo, ktoré neodporúča firma /// PARKSIDE®. Môže to spôsobiť zásah elektrickým prúdom a požiar.

Pre bezpečné a správne používanie tohto produktu budete, okrem iného, potrebovať nasledujúce príslušenstvo, ako napríklad nástroje a nadstavce:

- Nadstavec na ¼" (6,35 mm) upínadlo náradia **(1)**:
  - Držiak na bity a skrutkovací bit
  - Adaptér na nástrčný kľúč a nástrčný kľúč
- Vhodné osobné ochranné pomôcky

Náradie a nadstavce sú dostupné prostredníctvom našej servisnej webovej stránky a v predajniach. Pri nákupe vždy rešpektujte technické požiadavky tohto produktu (pozri „Technické údaje"). V prípade nejasností sa obráťte na kvalifikovaného odborníka alebo kontaktujte náš zákaznícky servis.

Príprava

⚠ VÝSTRAHA! Riziko poranenia spôsobené neúmyselným uvedením do prevádzky!

- Akumulátor **(6)** vkladajte do produktu až vtedy, keď bude úplne pripravený na použitie.

Montáž/demontáž nadstavca

UPOZORNENIE

- Údaje o smere v tomto odseku sú uvedené z pohľadu používateľa, ktorý stojí za produktom.
- Príslušenstvo alebo adaptér na nástrčný kľúč, ktoré používate, musia byť odolné voči nárazom. Príslušenstvo, ktoré nie je odolné voči nárazom, môže viesť k zníženiu krútiaceho momentu alebo k poškodeniu príslušenstva.

Montáž nadstavca

(Obr. D)

1. **Odblokujte upínadlo náradia (1):** Zaisťovací uzáver **(2)** posuňte smerom dopredu.
2. Do upínadla náradia **(1)** zasuňte držiak na bity **(17)** alebo adaptér na nástrčný kľúč **(18)**.
3. **Zovretie nadstavca:** Uvoľnite zaisťovací uzáver **(2)**.
4. Na držiak na bity **(17)**, resp. adaptér na nástrčný kľúč **(18)** nasuňte skrutkovací bit, resp. nástrčný kľúč.
5. Potiahnutím nadstavca skontrolujte, či pevne sedí.

Demontáž nadstavca

(Obr. D)

⚠ POZOR! Nebezpečenstvo popálenia!

▶ Nadstavce môžu byť veľmi horúce. V prípade potreby noste ochranné rukavice.

1. **Odblokujte upínadlo náradia (1):** Zaisťovací uzáver **(2)** posuňte smerom dopredu.
2. Vyberte nadstavec.

Kontrola stavu nabitia akumulátora

□ Stlačte ⮔ **(8)** na akumulátore **(6)**.

■ Stav nabitia akumulátora **(6)** zistíte podľa toho, ktoré LED diódy na indikátore stave nabitia **(9)** sa rozsvietia.

Farba	Význam
Zelená	Plne nabitý
Oranžová	Čiastočne nabitý
Červená	Musí sa nabiť

□ Akumulátor **(6)** nabite, keď na indikátore stavu nabitia **(9)** svieti len červená LED dióda.

Nabíjanie akumulátora

⚠ OPATRNE! Riziko poškodenia akumulátora (6)!

▶ Akumulátor **(6)** nevystavujte na dlhší čas priamemu slnečnému žiareniu a neodkladajte ho na radiátory. Udržiavajte teplotu okolia max. +50 °C.

UPOZORNENIE

▶ Podrobné pokyny nájdete v návode na obsluhu nabíjačky **(15)**.

▶ Ak je akumulátor **(6)** ešte teplý, pred nabíjaním ho nechajte vychladnúť.

1. Vyberte akumulátor **(6)** z produktu.
2. Akumulátor **(6)** zasuňte do nabíjacieho priečinku v nabíjačke **(15)**.
3. Nabíjačku **(15)** zapojte do zásuvky.
4. Po nabití odpojte nabíjačku **(15)** zo zásuvky.
5. Akumulátor **(6)** vytiahnite z nabíjačky **(15)**.

LED kontrolky na nabíjačke

Zelená	Červená	Význam
Svieti	–	Plne nabitý
		Pohotovostný režim (nie je vložený žiadny akumulátor **(6)**)
–	Svieti	Nabíja sa
–	Bliká	Akumulátor **(6)** je prehriaty
Bliká	Bliká	Akumulátor **(6)** je poškodený

Obsluha

Vloženie/vybratie akumulátora

⚠ VÝSTRAHA! Riziko poranenia spôsobené neúmyselným uvedením do prevádzky!

▶ Akumulátor **(6)** vkladajte až vtedy, keď bude produkt úplne pripravený na prevádzku.

⚠ OPATRNE! Riziko vecných škôd a poškodenia produktu!

▶ Nesprávny akumulátor môže poškodiť produkt a akumulátor.

Vloženie akumulátora

1. Akumulátor **(6)** vsuňte po vodiacej lište do držiaka na akumulátor **(5)**.
2. Zaistite, aby akumulátor **(6)** zreteľne zacvakol.

Vybratie akumulátora

1. Stlačte odblokovacie tlačidlo **(10)** na akumulátore **(6)**.
2. Akumulátor **(6)** vytiahnite z držiaka na akumulátor **(5)**.

Výber stupňa otáčok

- □ Stlačením **(13)** si zvolíte zo 4 stupňov otáčok.
- ■ Na indikátore stupňa otáčok **(12)** sa zobrazí zvolený stupeň otáčok.

Stupeň	Max. otáčky na voľnobehu	Max. počet príklepov	Krútiaci moment
1	1900 min^{-1}	1200 min^{-1}	120 N m
2	2400 min^{-1}	2400 min^{-1}	150 N m
3	3050 min^{-1}	3800 min^{-1}	190 N m
4	3600 min^{-1}	4300 min^{-1}	226 N m

Nastavenie smeru otáčania

(Obr. E)

⚠ OPATRNE! Nebezpečenstvo poškodenia produktu!

- ▶ Prepínač smeru točenia **(3)** stláčajte až vtedy, keď sa produkt úplne zastaví.

UPOZORNENIE

- ▶ Údaje o smere v tomto odseku sú uvedené z pohľadu používateľa, ktorý stojí za produktom.

- □ Prepínač smeru točenia **(3)** nastavte do jednej z 3 polôh:

Poloha prepínača smeru točenia (3)	Smer otáčania
Vľavo	V smere hodinových ručičiek
Stred	Zablokovaný vypínač **(14)**
Vpravo	Proti smeru hodinových ručičiek

Zapnutie/vypnutie

⚠ VÝSTRAHA! Riziko poranenia spôsobené neúmyselnou trvalou prevádzkou produktu!

- ▶ Pred vložením akumulátora **(6)** skontrolujte, či vypínač **(14)** funguje správne a či sa pri uvoľnení vráti do polohy VYP.

Zapnutie

1. Vložte akumulátor **(6)** (pozri „Vloženie/vybratie akumulátora").
2. Nastavte smer otáčania (pozri „Nastavenie smeru otáčania").
3. Zvoľte stupeň otáčok (pozri „Výber stupňa otáčok").
4. Vypínač **(14)** držte stlačený.

Vypnutie

1. Vypínač **(14)** uvoľnite.
2. Pred odložením produktu počkajte, kým sa zastaví.
3. Keď si dáte prestávku, nastavte prepínač smeru točenia **(3)** do strednej polohy. Zabránite tým neúmyselnému zapnutiu produktu.
4. Keď produkt nechávate bez dozoru alebo keď ste ukončili prácu, z produktu vyberte akumulátor **(6)**.

Regulácia otáčok

- □ **Postupná regulácia otáčok:** Vypínač **(14)** stlačte slabšie alebo silnejšie.

Tlak	Otáčky
Ľahký	Nízky stav nabitia
Silný	Vysoký

Pracovné svetlo LED

UPOZORNENIE

- ▶ **Zlepšenie viditeľnosti v zle osvetlených miestnostiach:** Tento produkt je vybavený pracovným svetlom LED **(11)**, ktorým je osvetlená bezprostredná pracovná oblasť.

- ■ Hneď ako sa produkt zapne, pracovné svetlo LED **(11)** sa okamžite rozsvieti.

Spona na opasok

⚠ POZOR! Nebezpečenstvo poranenia!

- ▶ Skôr ako produkt zavesíte na opasok: Prepínač smeru točenia **(3)** nastavte do strednej polohy. Zabránite tým neúmyselnému zapnutiu produktu.

- □ Produkt zaveste na opasok pomocou spony na opasok **(7)**.
- ■ Sponu na opasok **(7)** môžete používať ako otvárač na fľaše s korunkovým uzáverom.

Upozornenia k práci

⚠ OPATRNE!

- ▶ Vždy sa riaďte pokynmi výrobcu k uťahovaniu skrutiek alebo matíc. Pri kontrole skrutiek alebo matíc podľa času alebo výkonu postupujte podľa pokynov výrobcu.
- ▶ Po výmene kolesa vozidla: Skrutky alebo matice kolesa skontrolujte podľa pokynov alebo predpisov od výrobcu. Skrutky alebo matice kolesa dotiahnite pomocou momentového kľúča po 50 až 100 km.

Praktické upozornenie

- ■ Krútiaci moment závisí od trvania príklepu. Maximálny dosiahnuteľný krútiaci moment je súčtom všetkých jednotlivých krútiacich momentov dosiahnutých príklepom. Maximálny krútiaci moment sa dosiahne po 6- až 10-sekundovom príklepe. Po tejto dobe sa krútiaci moment zvyšuje len minimálne.
- ■ Trvanie príklepu sa musí určiť pre každý požadovaný krútiaci moment. Skutočný dosiahnutý krútiaci moment by ste mali zakaždým skontrolovať momentovým kľúčom.
- ■ Uťahovací krútiaci moment závisí od trvania príklepu.
- □ Aby ste dosiahli optimálnu rázovú silu, na skrutku/maticu nevyvíjajte silný tlak.
- □ Produkt používajte výlučne na uťahovanie skrutiek a matíc pri predmontážnych prácach. Požadovaný krútiaci moment skrutky alebo matice nedosiahne produkt, ale momentový kľúč, ktorý je nastavený na požadovaný krútiaci moment.
- □ Skutočne dosiahnutý uťahovací moment skontrolujte pomocou momentového kľúča.

Preprava

- □ Vypnite produkt a vyberte akumulátor **(6)**. Počkajte, kým sa všetky pohyblivé časti úplne nezastavia.
- □ Vyberte nadstavec.
- □ Produkt noste vždy za rukoväť **(4)**.

Čistenie, údržba a skladovanie

⚠ VÝSTRAHA! Riziko poranenia spôsobené neúmyselným uvedením do prevádzky!

- ▶ Pri údržbe a čistení sa chráňte.
- ▶ Vypnite produkt a vyberte akumulátor **(6)**.

- □ Údržbu a opravy, ktoré nie sú popísané v tomto návode, nechajte na naše servisné stredisko (pozri „Servis"). Používajte iba originálne náhradné diely.

Čistenie

⚠ VÝSTRAHA! Riziko úrazu elektrickým prúdom!

- ▶ Na produkt nikdy nestriekajte vodu.

⚠ OPATRNE! Nebezpečenstvo poškodenia produktu!

- ▶ Chemické látky môžu pôsobiť na plastové časti produktu. Nepoužívajte žiadne čistiace prostriedky ani rozpúšťadlá.

- □ Vetracie otvory, teleso motora a rukoväť produktu udržujte čisté. Používajte na to vlhkú handričku alebo kefu.

Údržba

- ■ Produkt je bezúdržbový.

Skladovanie

- □ Produkt a jeho príslušenstvo skladujte vždy
  - – Čistý,
  - – Suchý,
  - – Chránený pred prachom,
  - – V kufríku na uskladnenie **(16)**,
  - – Mimo dosahu detí.
- □ Teplota skladovania akumulátora **(6)** a produktu je medzi 0 °C a +45 °C. Počas skladovania sa vyhnite extrémnemu chladu a teplu, aby akumulátor nestratil na výkone.
- □ Pred uskladnením vyberte z produktu akumulátor **(6)**.

Náhradné diely/príslušenstvo

- ■ Zákazníci si môžu kompatibilné náhradné diely a príslušenstvo kúpiť cez stránku www.optimex-shop.com.
- ■ Objednávky sa dajú zadávať len online.
- □ Pre viac informácií sa obráťte na zákaznícku linku Lidl (pozri „Servis").

Odstránenie porúch

Problém	Možná príčina	Riešenie
Produkt sa nezapína.	Akumulátor **(6)** nie je vložený.	Vložte akumulátor **(6)** (pozri „Vloženie/ vybratie akumulátora“).
	Akumulátor **(6)** je vybitý.	Nabite akumulátor **(6)** (pozri „Nabíjanie akumulátora“).
	Vypínač **(14)** je poškodený.	Obráťte sa na naše servisné stredisko (pozri „Servis“).
	Motor je pokazený.	
Výkon produktu je slabý.	Nadmerný tlak na produkt	Na produkt vyvíjajte primeraný tlak.
Produkt pracuje prerušovane.	Poškodený kontakt vo vnútri	Obráťte sa na naše servisné stredisko (pozri „Servis“).
	Vypínač **(14)** je poškodený.	

Likvidácia



Všímajte si prosím označenie obalových materiálov pre triedenie odpadu, sú označené skratkami (a) a číslami (b) s nasledujúcim významom: 1–7: Plasty/ 20–22: Papier a kartón/80–98: Spojené látky.

Výrobok:



O možnostiach likvidácie opotrebovaného výrobku sa môžete informovať na Vašej obecnej alebo mestskej správe.



Keď výrobok dosiahne koniec svojej životnosti, zlikvidujte ho riadnym spôsobom a nevyhadzujte ho do domového odpadu. Informácie o zberných miestach a ich otváracích hodinách získate na Vašom miestnom úrade.

Defektné alebo použité batérie/akumulátorové batérie sa musia recyklovať. Batérie/akumulátorové batérie a/alebo výrobok odovzdajte prostredníctvom dostupných zberných stredísk.



Nesprávna likvidácia batérií/ akumulátorových batérií ničí životné prostredie!

Pred likvidáciou vyberte batérie/akumulátorové batérie z výrobku.

Batérie/akumulátorové batérie sa nesmú likvidovať spolu s domovým odpadom. Môžu obsahovať jedovaté ťažké kovy a je potrebné zaobchádzať s nimi ako s nebezpečným odpadom. Chemické značky ťažkých kovov sú nasledovné: Cd = kadmium, Hg = ortuť, Pb = olovo. Opotrebované batérie/akumulátorové batérie preto odovzdajte v komunálnej zberni.

Záruka

Výrobok bol starostlivo vyrobený v súlade s prísnymi smernicami kvality a pred dodaním dôkladne otestovaný. V prípade materiálových alebo výrobných chýb máte zákonné práva voči predajcovi výrobku. Vaše zákonné práva nie sú žiadnym spôsobom obmedzené našou zárukou uvedenou nižšie.

Záruka na tento výrobok je 5 roky od dátumu nákupu. Záručná doba začína plynúť dátumom kúpy. Originál dokladu o kúpe si uschovajte na bezpečnom mieste, pretože tento doklad je potrebný ako dôkaz o kúpe.

Akékoľvek poškodenie alebo nedostatky prítomné už v čase nákupu je potrebné nahlásiť ihneď po vybalení výrobku.

Ak sa v priebehu 5 rokov od dátumu zakúpenia preukáže, že výrobok vykazuje chyby materiálu alebo spracovania, podľa vlastného uváženia Vám ho bezplatne opravíme alebo vymeníme. Záručná doba sa na základe poskytnutej záručnej reklamácie nepredlžuje. To platí aj pre vymenené alebo opravené diely.

Táto záruka je neplatná, ak bol výrobok poškodený alebo nesprávne používaný alebo udržiavaný.

Záruka sa vzťahuje na chyby materiálu a výrobné chyby. Táto záruka sa nevzťahuje na časti výrobku, ktoré podliehajú bežnému opotrebovaniu, a preto sa považujú za opotrebovateľné diely (napr. batérie, hadice, atramentové kazety), ani na poškodenie krehkých častí, napr. spínačov alebo častí zo skla.

Postup v prípade poškodenia v záruke

Na zabezpečenie rýchleho spracovania svojej žiadosti postupujte podľa ďalej uvedených pokynov:

Pre všetky otázky majte pripravený pokladničný lístok a číslo výrobku (IAN 524970_2601) ako doklad o kúpe.

Číslo výrobku nájdete na typovom štítku výrobku, gravúre výrobku, titulnej strane návodu (vľavo dole) alebo na nálepke na zadnej alebo spodnej strane výrobku.

Pri výskyte funkčných porúch alebo iných nedostatkov sa najprv telefonicky alebo e-mailom obráťte na ďalej uvedené servisné oddelenie.

Výrobok označený ako chybný potom môžete bezplatne zaslať na poskytnutú servisnú adresu, pričom priložte doklad o kúpe (pokladničný lístok) a uveďte, v čom spočíva nedostatok a kedy sa vyskytol.

PDF ONLINE
parkside-diy.com

Na stránke parkside-diy.com si môžete stiahnuť túto a mnohé ďalšie príručky. Týmto QR kódom sa dostanete priamo na parkside-diy.com. Vyberte svoju krajinu a pomocou vyhľadávacej masky vyhľadajte návody na obsluhu. Zadaním čísla výrobku (IAN) 524970_2601 sa dostanete na návod na obsluhu pre svoj výrobok.

Servis

(SK) **Servis Slovensko**
Tel.: 0800003409
Kontaktný formulár je zapnutý *parkside-diy.com*
IAN 524970_2601

Srbský znak zhody

EÚ vyhlásenie o zhode

EÚ VYHLÁSENIE O ZHODE (č. 524970_2601)

My, spoločnosť
OWIM GmbH & Co. KG, Stiftsbergstraße 1, 74167 Neckarsulm, Nemecko
na výhradnú zodpovednosť vyhlasovať, že výrobok:

IAN:	**524970_2601**
Identifikácia produktu:	**"PARKSIDE" Aku rázový uťahovák**
Číslo modelu:	**HG13479**

Spĺňa základné požiadavky uvedených smerníc EÚ

2006/42/ES [Ú. v. EÚ L 157, 09.06.2006]
2014/30/EÚ [Ú. v. EÚ L 96, 29.03.2014]
2011/65/EÚ [Ú. v. EÚ L 174, 01.07.2011]

Odkazy na príslušné použité harmonizované normy alebo iné technické špecifikácie, v súvislosti s ktorými sa zhoda vyhlasuje:

Č. / Časti
2006/42/ES
EN ISO 12100:2010
EN 62841-1:2015+AC:2015+A11:2022
EN 62841-2-2:2014+AC:2015
2014/30/EÚ
EN IEC 55014-1:2021
EN IEC 55014-2:2021

Predmet vyššie uvedeného vyhlásenia je v súlade so smernicou Európskeho parlamentu a Rady 2011/65/EÚ z 8. júna 2011 o obmedzení používania určitých nebezpečných látok v elektrických a elektronických zariadeniach:

Č. / Časti
EN IEC 63000:2018 (4.3.3 c))
EN 62321-3-1:2014
EN 62321-4:2014/A1:2017
EN 62321-5:2014
EN 62321-7-1:2015
EN 62321-7-2:2017
EN 62321-6:2015
EN 62321-8:2017

Držiteľ technickej informácie: OWIM GmbH & Co.KG

Podpísané za a v mene:
OWIM GmbH & Co. KG, Stiftsbergstraße 1, 74167 Neckarsulm, Nemecko

Preklad pôvodného vyhlásenia o zhode

Neckarsulm	23.03.2026	ppa. Jens Buchheim	ppa. Dr. Thorsten Maier
Miesto	Dátum	Prokurista	Prokurista

SK

CE

Značenje korištenih piktograma/simbola ... Stranica 83
Uvjeti korištenja ... Stranica 83
Sadržaj isporuke ... Stranica 84
Opis dijelova ... Stranica 84
Opis funkcije ... Stranica 84
Tehnički podaci ... Stranica 84
Sigurnosne napomene ... Stranica 86
Opće sigurnosne napomene za električne alate ... Stranica 86
Sigurnosne napomene za udarne ključeve ... Stranica 88
Smanjenje vibracija i zvukova ... Stranica 88
Ponašanje u slučaju opasnosti ... Stranica 88
Ostali rizici ... Stranica 89
Prije prve uporabe ... Stranica 89
Raspakirajte proizvod ... Stranica 89
Pribor ... Stranica 89
Priprema ... Stranica 89
Montaža/demontaža radnog alata ... Stranica 89
Provjera razine napunjenosti baterijskog modula ... Stranica 90
Punjenje baterijskog modula ... Stranica 90
Korištenje ... Stranica 90
Umetanje/uklanjanje baterijskog modula ... Stranica 90
Odabir razine brzine ... Stranica 90
Namještanje smjera vrtnje ... Stranica 91
Uključivanje/isključivanje ... Stranica 91
Regulacija broja okretaja ... Stranica 91
LED radno svjetlo ... Stranica 91
Kopča za remen ... Stranica 91
Upute za rad ... Stranica 92
Transport ... Stranica 92

Čišćenje, održavanje i skladištenje ..... Stranica 92
Čišćenje ..... Stranica 92
Održavanje ..... Stranica 92
Skladištenje ..... Stranica 92
Rezervni dijelovi/pribor ..... Stranica 92
Otklanjanje poteškoća ..... Stranica 93
Zbrinjavanje ..... Stranica 93
Jamstvo ..... Stranica 93
Postupak u slučaju koji je pokriven jamstvom ..... Stranica 94
Servis ..... Stranica 94
EU izjava o sukladnosti ..... Stranica 95

Značenje korištenih piktograma/simbola

	**OPASNOST!** - Označava opasnost s visokom razinom rizika koja će, ako se ne izbjegne, rezultirati smrću ili ozbiljnom ozljedom (npr. gušenjem)		Ovaj simbol znači da se prije uporabe proizvoda treba pridržavati uputa za uporabu.
	**UPOZORENJE!** - Označava opasnost sa srednjom razinom rizika koja bi, ako se ne izbjegne, mogla dovesti do smrti ili ozbiljne ozljede (npr. opasnost od strujnog udara)		Istosmjerna struja/napon
			Nosite zaštitu za sluh!
	**OPREZ!** - Označava opasnost s niskom razinom rizika koja bi, ako se ne izbjegne, mogla dovesti do manjih do umjerenih ozljeda (npr. opasnost od opeklina)		Nosite zaštitne rukavice!
			Nosite zaštitu za oči!
	**PAŽNJA!** - Upozorava na moguću štetu na imovini (npr. opasnost od kratkog spoja)		Tipka za razinu brzine **(13)**
			Prikaz razina brzine **(12)**
	Oprez! Vruća površina. Postoji opasnost od opeklina.		Sigurnosne napomene Upute za rukovanje
CE	Oznaka CE potvrđuje sukladnost sa smjernicama EU-a koje se primjenjuju na proizvod.		

20 V AKU UDARNI ODVIJAČ

Uvjeti korištenja

- Ovaj proizvod namijenjen je za sljedeće aktivnosti:
  - Zavijanje i odvijanje vijaka
  - Zatezanje i otpuštanje matica
- LED radno svjetlo **(11)** predviđeno je za osvjetljavanje užeg radnog područja.
- Uvijek koristite odgovarajući pribor za predviđenu upotrebu. Pri kupnji i uporabi radnih alata uvijek obratite pažnju na tehničke specifikacije proizvoda (pogledajte „Tehnički podaci").
- Proizvod upotrebljavajte samo u suhim prostorijama.
- Druge uporabe ili izmjene proizvoda smatraju se nenamjenskima i mogu uzrokovati rizike kao što su opasnost po život, ozljede i oštećenja.
- Proizvođač ne preuzima nikakvu odgovornost za štete nastale od nenamjenske uporabe.
- Rukovatelj ili korisnik proizvoda odgovoran je za nesreće ili ozljede i/ili materijalnu štetu trećih osoba ili njihove imovine.
- Proizvod je predviđen isključivo za privatnu uporabu.
- Ovaj proizvod nije namijenjen za komercijalnu ili drugu uporabu.
- Slijedite sve aktualne lokalne sigurnosne propise, norme i odredbe. Uporaba bučnih električnih alata može biti dozvoljena sukladno državnim ili lokalnim propisima samo tijekom određenog razdoblja dana.
- Proizvod je dio serije **X 20 V TEAM** i može se koristiti s baterijskim modulima serije **X 20 V TEAM**. Baterijski moduli serije **X 20 V TEAM** smiju se koristiti samo s punjačima serije **X 20 V TEAM**.

Sadržaj isporuke

⚠ UPOZORENJE!

- Proizvod i ambalažni materijal nisu igračke! Djeca se ne smiju igrati plastičnim vrećicama, folijama ni sitnim dijelovima! Postoji opasnost od gutanja i gušenja!

NAPOMENA

- Baterijski modul i punjač nisu priloženi.

1 20 V Aku udarni odvijač
1 Kutija za pohranu
1 Upute za uporabu

Opis dijelova

Prije čitanja otvorite stranice sa slikama i upoznajte se sa svim funkcijama proizvoda.

(Sl. A)

(1) Držač alata
(2) Čahura za blokiranje
(3) Sklopka za promjenu smjera okretanja
(4) Ručka (izolirana ručka)
(5) Držač baterijskog modula
(6) Baterijski modul *
(7) Kopča za remen
(8) Tipka (razina napunjenosti)
(9) Indikator razine napunjenosti
(10) Tipka za otpuštanje (baterijski modul)
(11) LED radno svjetlo
(12) Prikaz razina brzine
(13) Tipka (razina brzine)
(14) Prekidač za uključivanje/isključivanje

(Sl. B)

(15) Punjač *

(Sl. C)

(16) Kutija za pohranu

(Sl. D)

(17) Držač nastavaka *
(18) Adapter za utični ključ *

Opis funkcije

- Proizvod ima šesterokutni držač alata **(1)** od ¼" (6,35 mm) koji se može okretati u smjeru kazaljke na satu ili suprotno.
- Za korištenje standardnih kratkih bitova (25 mm) trebat će vam odgovarajući magnetski držač nastavaka.
- S funkcijom rotacijskih udara, snaga motora pretvara se u ravnomjerne rotacijske udare.
- Udarni mehanizam uključuje se kada se vijci i matice zatežu i otpuštaju.
- Dodatne informacije o pojedinačnim upravljačkim elementima možete pronaći u poglavlju „Korištenje“.

Tehnički podaci

20 V Aku udarni odvijač	**PDSSAP 20-Li D3**
Nazivni napon U:	20 V ⎓
Težina (s baterijskim modulom):	1,58 kg
Broj okretaja u praznom hodu n_0:	
- 1. brzina:	0–1900 min^{-1}
- 2. brzina:	0–2400 min^{-1}
- 3. brzina:	0–3050 min^{-1}
- 4. brzina:	0–3600 min^{-1}
Broj udaraca:	
- 1. brzina:	0–1200 min^{-1}
- 2. brzina:	0–2400 min^{-1}
- 3. brzina:	0–3800 min^{-1}
- 4. brzina:	0–4300 min^{-1}
Okretni moment:	
- 1. brzina:	120 N m
- 2. brzina:	150 N m
- 3. brzina:	190 N m
- 4. brzina:	226 N m
Maks. veličina vijka/matice:	M16
Držač alata:	¼" (6,35 mm) šesterokutni

PARKSIDE Performance pametna punjiva baterija	**Smart PAPP 204 A1/ Smart PAPS 208 A1**
Frekvencijski pojas:	2400–2483,5 MHz
Snaga emitiranja:	≤ 20 dBm

* Nije uključen u isporuku.

Preporučena okolna temperatura	
Maks. temperatura (ukupno):	+50 °C
Tijekom punjenja:	+4 °C do +40 °C
Tijekom rada:	+4 °C do +50 °C
Tijekom skladištenja:	0 °C do +45 °C

Vrijednosti emisije buke

Izmjerene vrijednosti utvrđene su sukladno normi EN 62841.
Standardna procijenjena razina buke A električnog alata:

Razina zvučnog tlaka L_{pA}:	71,2 dB
Nesigurnost K_{pA}:	3,0 dB
Razina zvučnog tlaka L_{WA}:	79,2 dB
Nesigurnost K_{WA}:	3,0 dB

Vrijednosti emisije vibracija

Ukupne vrijednosti vibracija (zbroj vektora triju smjerova), utvrđeno prema normi EN 62841:

Vibracije a_h:	8,02 m/s^2
Nesigurnost K:	1,5 m/s^2

⚠ UPOZORENJE!



Nosite zaštitu sluha!

⚠ UPOZORENJE!

- Emisije vibracija i buke mogu tijekom stvarne uporabe električnog alata odstupati od navedenih vrijednosti, ovisno o načinu uporabe električnog alata, a posebice o vrsti obratka.
  Opterećenje vibracijama i buku pokušajte održati čim manjima. Primjer mjera koje služe za smanjenje opterećenja vibracijama jesu nošenje rukavica pri uporabi radnih alata i ograničenje vremena rada. Pritom u obzir valja uzeti sve dijelove radnog ciklusa (primjerice vremena u kojima je električni alat isključen te vremena u kojima je uključen, ali radi bez opterećenja).

NAPOMENA

- Navedena ukupna vrijednost vibracija i navedena vrijednost emisije buke izmjereni su prema normiranom postupku provjere i mogu se koristiti za uspoređivanje električnog alata s nekim drugim.
- Navedena ukupna vrijednost vibracija i navedena vrijednost emisija buke mogu se koristiti i za prethodnu procjenu opterećenja.

Vrijeme punjenja

⚠ UPOZORENJE! Opasnost od ozljeda i materijalne štete zbog nestručnog rukovanja baterijskim modulom!

- Poštujte sigurnosne napomene te upute za punjenje i pravilnu uporabu u uputama za uporabu vašeg baterijskog modula i punjača serije **X 20 V TEAM**.
- Podroban opis procesa punjenja i dodatne informacije možete pronaći u ovim zasebnim uputama za uporabu.

- Proizvod je dio serije **X 20 V TEAM** i može se koristiti s baterijskim modulima serije **X 20 V TEAM**. Baterijski moduli serije **X 20 V TEAM** smiju se koristiti samo s punjačima serije **X 20 V TEAM**.
- Na vrijeme punjenja utječu čimbenici kao što su temperatura okoline i baterijskog modula, kao i primijenjeni mrežni napon i može odstupati od navedenih vrijednosti.
- Preporučujemo da ovaj proizvod koristite samo sa sljedećim baterijskim modulima:
  - **PAP 20 B1**
  - **PAP 20 B3**
  - **PAPP 204 A1**
  - **Smart PAPS 208 A1**
- Preporučujemo da ove baterijske module punite sljedećim punjačima:
  - **PLG 20 A3**
  - **PLG 20 A4**
  - **PLG 20 C1**
  - **PLG 20 C3**
  - **PDSLG 20 A1**
  - **Smart PLGS 2012 A1**

☐ Tehnički podaci o baterijskom modulu i punjaču: Pogledajte posebne upute za uporabu

Vrijeme punjenja Punjač	2 Ah Baterijski modul PAP 20 B1	4 Ah Baterijski modul PAP 20 B3	4 Ah PAPP 204 A1	8 Ah Smart PAPS 208 A1
Maks. 2,4 A Punjač PLG 20 A4/C1	60 min	120 min	120 min	210 min
Maks. 4,5 A Punjač PLG 20 A3/C3	35 min	60 min	50 min	120 min
Maks. 4,5 A Punjač PDSLG 20 A1	35 min	60 min	50 min	120 min
Punjač Smart PLGS 2012 A1	35 min	35 min	35 min	45 min



Sigurnosne napomene

Opće sigurnosne napomene za električne alate

⚠ UPOZORENJE!

- **Pročitajte sve sigurnosne napomene, upute, ilustracije i tehničke podatke priložene uz ovaj električni alat.** Propusti u pridržavanju sljedećih uputa mogu uzrokovati električni udar, požar i/ili teške ozljede.

Sve sigurnosne napomene i upute čuvajte na sigurnom mjestu radi buduće uporabe.

Pojam „električni alat", koji se upotrebljava u sigurnosnim napomenama, odnosi se na električne alate koji rade na mrežni pogon (s mrežnim kabelom) kao i na električne alate s pogonom na punjive baterije (bez mrežnog kabela).

Sigurnost na mjestu rada

1) **Mjesto rada održavajte urednim i dobro osvijetljenim.** Nered ili neosvijetljena područja rada mogu uzrokovati nesreće.
2) **Električnim alatom nemojte raditi u prostorima ugroženima eksplozivnom atmosferom u kojima se nalaze zapaljive tekućine, plinovi ili prašine.** Električni alati stvaraju iskre koje mogu zapaliti prašinu ili pare.
3) **Djecu i ostale osobe držite podalje tijekom uporabe električnog alata.** Ako se dekoncentrirate, možete izgubiti kontrolu nad električnim alatom.

Električna sigurnost

1) **Priključni utikač električnog alata mora odgovarati u utičnicu. Utikač se ne smije mijenjati ni na koji način. Zajedno s električnim alatima sa zaštitnim uzemljenjem nemojte upotrebljavati adapterske utikače.** Nepromijenjeni utikači i odgovarajuće utičnice smanjuju rizik od električnog udara.
2) **Izbjegavajte dodir tijela s uzemljenim površinama kao što su površine cijevi, grijanja, štednjaka i hladnjaka.** Ako vam je tijelo uzemljeno, postoji povećana rizik od električnog udara.
3) **Električne alate držite podalje od kiše ili vlage.** Prodiranje vode u električni alat povećava rizik od električnog udara.
4) **Priključni kabel nemojte upotrebljavati za nošenje i vješanje električnog alata niti za povlačenje utikača iz utičnice. Priključni kabel držite podalje od vrućine, ulja, oštrih bridova ili pokretljivih dijelova uređaja.** Oštećeni ili zapetljani priključni kabeli povećavaju rizik od električnog udara.
5) **Ako s električnim alatom radite na otvorenom, upotrebljavajte samo produžne kabele koji su prikladni za eksterijere.** Uporaba produžnog kabela prikladnog za eksterijere smanjuje rizik od električnog udara.

6) **Ako nije moguće izbjeći rad električnog alata u vlažnoj okolini, upotrijebite zaštitnu sklopku od struje kvara.** Uporaba zaštitne sklopke od struje kvara smanjuje rizik od električnog udara.

Sigurnost ljudi

1) **Uvijek budite oprezni, pazite što radite i budite razumni pri radu električnim alatom. Električni alat nemojte upotrebljavati ako niste koncentrirani ili ste umorni odnosno ako ste pod utjecajem droga, alkohola ili lijekova.** Već samo jedan trenutak nepažnje pri uporabi električnog alata može uzrokovati ozbiljne ozljede.
2) **Nosite osobnu zaštitnu opremu te uvijek i zaštitne naočale.** Nošenje osobne zaštitne opreme kao što su maska za zaštitu od prašine, protuklizne zaštitne cipele, zaštitna kaciga ili zaštita sluha, ovisno o vrsti i primjeni električnog alata, smanjuje rizik od ozljeda.
3) **Izbjegavajte slučajno puštanje u rad. Prije nego što električni alat priključite na naponsko napajanje i/ili punjivu bateriju, prije nego što ga uzmete ili nosite, uvjerite se da je isključen.** Ako su vam pri nošenju električnog alata prsti na sklopci ili ako je uređaj već uključen kad ga priključujete na naponsko napajanje, postoji opasnost od nesreće.
4) **Prije nego što uključite električni alat, uklonite alat za namještanje ili francuski ključ.** Alat ili ključ, koji se nalazi u rotirajućem dijelu električnog alata, može uzrokovati ozljede.
5) **Izbjegavajte neobično držanje tijela. Pobrinite se za sigurno stajanje i u svakom trenutku održavajte ravnotežu.** Tako možete bolje kontrolirati električni alat u neočekivanim situacijama.
6) **Nosite prikladnu odjeću. Nemojte nositi široku odjeću niti nakit. Kosu, odjeću i rukavice držite podalje od pokretljivih dijelova.** Lepršava odjeća, nakit ili duga kosa mogu se uhvatiti u pokretljive dijelove.
7) **Ako je moguće montirati naprave za usisavanje i skupljanje prašine, uvjerite se da su priključene i da se ispravno upotrebljavaju.** Uporaba usisavača može smanjiti ugrozu od prašine.
8) **Nemojte se previše opuštati i ne zanemarujte sigurnosna pravila električnih alata, čak i ako ste se višestrukim korištenjem dobro upoznali s načinom rada električnog alata.** Nemarno postupanje u trenu može dovesti do teških ozljeda.

Uporaba električnog alata i rukovanje njime

1) **Nemojte preopteretiti električni alat. Upotrebljavajte električni alat koji je namijenjen za vaše radove.** S odgovarajućim električnim alatom radit ćete bolje i sigurnije u navedenom području snage.
2) **Nemojte upotrebljavati električni alat s oštećenom sklopkom.** Električni alat koji se više ne može uključiti ili isključiti opasan je i valja ga popraviti.
3) **Prije nego što obavljate namještanja na uređaju, mijenjate dijelove radnih alata ili odlažete električni alat, izvucite utikač iz utičnice i/ili uklonite punjivu bateriju.** Ova mjera opreza sprečava slučajno pokretanje električnog alata.
4) **Električne alate čuvajte izvan dohvata djece. Nemojte dopustiti da električni alat upotrebljavaju osobe koje nisu upoznate s njime ili koje nisu pročitale upute.** Električni su alati opasni ako ih upotrebljavaju neiskusne osobe.
5) **Oprezno njegujte električne alate i radne alate. Provjerite rade li pokretljivi dijelovi besprijekorno i da nisu prikliješteni, jesu li dijelovi slomljeni ili oštećeni tako da je ugrožena funkcija električnog alata. Prije uporabe električnog alata organizirajte popravak oštećenih dijelova.** Loše održavanje električnih alata uzrok je mnogih nesreća.
6) **Alate za rezanje održavajte oštrima i čistima.** Pomno njegovani alati za rezanje s oštrim reznim bridovima manje se zaglavljuju i lakši su za vođenje.
7) **Električni alat, pribor, radni alat itd. upotrebljavajte u skladu s ovim uputama. Pritom u obzir uzmite radne uvjete i radnju koju valja obaviti.** Uporaba električnih alata za primjene drukčije od predviđenih može uzrokovati opasne situacije.
8) **Ručke i drške držite suhima, čistima i bez tragova ulja ili masti.** Klizave ručke i drške ne dopuštaju sigurno rukovanje i upravljanje električnim alatom u nepredviđenim situacijama.

Uporaba baterijskog alata i rukovanje njime

1) **Punjive baterije punite samo punjačima koje preporučuje proizvođač.** Kod punjača koji je prikladan za određenu vrstu punjivih baterija postoji opasnost od požara ako se koristi s drugim punjivim baterijama.

2) **Za električne alate upotrijebite samo predviđene punjive baterije.** Uporaba drugih punjivih baterija može izazvati ozljede i opasnost od požara.
3) **Punjivu bateriju koju ne koristite držite dalje od uredskih spajalica, kovanica, ključeva, čavala, vijaka ili drugih sitnih metalnih predmeta koji bi mogli prouzročiti premošćivanje kontakata.** Kratki spoj između kontakata punjive baterije može izazvati opekline ili požar.
4) **Kod pogrešne uporabe može doći do curenja tekućine iz punjive baterije. Izbjegnite kontakt s njom. U slučaju nehotičnog kontakta isperite vodom. Ako tekućina dospije u oči, potražite dodatnu liječničku pomoć.** Tekućina koja curi iz punjive baterije može izazvati iritacije kože ili opekline.
5) **Nemojte koristiti oštećenu ili promijenjenu punjivu bateriju.** Oštećene ili promijenjene punjive baterije mogu raditi nepredvidivo i uzrokovati požar, eksploziju ili ozljedu.
6) **Punjivu bateriju nemojte izlagati vatri ni visokim temperaturama.** Vatra ili temperature iznad +130 °C mogu izazvati eksploziju.
7) **Slijedite sve upute za punjenje i nikada nemojte puniti punjivu bateriju ili baterijskog alat izvan temperaturnog raspona navedenog u Uputama za uporabu.** Pogrešno punjenje ili punjenje izvan dozvoljenog temperaturnog raspona može uništiti punjivu bateriju i povećati opasnost od požara.

Servis

1) **Popravljanje električnog alata prepustite samo kvalificiranom stručnom osoblju koje će to obaviti samo s originalnim rezervnim dijelovima.** Tako ćete osigurati trajnu sigurnost električnog alata.
2) **Nikada nemojte održavati oštećene punjive baterije.** Održavanje punjive baterije treba izvršavati samo proizvođač ili ovlaštene Službe za korisnike.

Sigurnosne napomene za udarne ključeve

- **Električni alat držite samo za izolirane ručke dok izvodite radove kod kojih vijak može udariti u skrivene strujne vodove.** Kontakt vodljivim vodom može metalne dijelove uređaja staviti pod napon i dovesti do električnog udara.
- **Osigurajte obradak.** Obradak koji se pridržava steznim napravama ili škripcem sigurnije se drži nego rukom.
- **Prije odlaganja električnog alata pričekajte dok se posve ne smiri.** Radni se alat može nagnuti i uzrokovati gubitak kontrole na električnim alatom.
- **Upotrijebite prikladni detektor kako biste otkrili sakrivene kabele za napajanje ili se obratite lokalnoj komunalnoj tvrtki.** Kontakt s električnim vodovima može dovesti do požara i strujnog udara. Oštećenje voda plina može dovesti do eksplozije. Prodiranje u vodovodnu cijev uzrokuje materijalnu štetu.
- **Za mekane materijale kao što su aluminij ili slično, kada koristite udarni ključ, navoj ili sjedište vijka mogu se oštetiti prečvrstim zatezanjem.**

Originalni pribor/dodatna oprema

⚠ UPOZORENJE!

- Nemojte koristiti pribor koji nije preporučila tvrtka /// PARKSIDE®. To može izazvati strujni udar i požar.

- Koristite samo pribor i dodatnu opremu koji su navedeni u uputama za uporabu ili čija je montaža kompatibilna s proizvodom.

Smanjenje vibracija i zvukova

Ograničite vrijeme uporabe, upotrebljavajte načine rada s vrlo malo vibracija i zvukova i nosite osobnu zaštitnu opremu kako biste smanjili utjecaj vibracija i zvukova.

Sljedeće mjere pomažu u smanjivanju rizika uvjetovanih vibracijama i zvukovima:

- Proizvod upotrebljavajte samo u skladu s njegovom namjenskom uporabom i kako je opisano u ovim uputama.
- Pobrinite se da je proizvod besprijekoran i dobro održavan.
- Proizvod čvrsto i sigurno držite za ručke/drške.
- Proizvod održavajte u skladu s uputama te se pobrinite za dovoljno podmazivanje (ako je primjenjivo).
- Tijek rada planirajte tako da je uporaba proizvoda s visokom vrijednošću vibracija raspodijeljena tijekom duljeg vremena.

Ponašanje u slučaju opasnosti

Pomoću ovih uputa za uporabu upoznajte se s uporabom ovih proizvoda. Proučite sigurnosne napomene te ih se obvezno pridržavajte. To pomaže u izbjegavanju rizika i opasnosti.

- Uvijek budite oprezni pri uporabi ovoga proizvoda kako biste pravovremeno uočili opasnosti i kako biste mogli djelovati. Brze intervencije mogu spriječiti teške ozljede i materijalnu štetu.

- Isključite proizvod u slučaju neispravnosti i izvadite baterijski modul. Prije ponovnog puštanja proizvoda u pogon neka ga provjeri kvalificirani stručnjak te ga po potrebi popravi.

Ostali rizici

NAPOMENA

- ▶ Ovaj proizvod tijekom rada stvara elektromagnetsko polje! Ovo polje može ometati aktivne ili pasivne medicinske implantate! Kako biste smanjili rizik od ozbiljnih ozljeda ili smrti, osobama s medicinskim implantatima preporučamo da se prije uporabe ovog proizvoda posavjetuju sa svojim liječnikom i proizvođačem medicinskog implantata!

Čak i ako propisno rukujete ovim proizvodom, ostaje potencijali rizik za ozljede i materijalnu štetu. U vezi s konstrukcijom i izvedbom ovoga proizvoda mogu se između ostaloga pojaviti sljedeće opasnosti:

- Ozljede uzrokovane pokretnim dijelovima ili vrućim površinama
- Ako se ne nosi odgovarajuća zaštita za sluh može doći do oštećenja sluha
- Štete po zdravlje koje su uzrokovane vibracijama na ruku ako se proizvod upotrebljava tijekom duljeg vremena ili ako se ne koristi pravilno i ne održava

Prije prve uporabe

Raspakirajte proizvod

1. Izvadite proizvod iz pakiranja i uklonite sve dijelove ambalažnog materijala i zaštitne folije.
2. Provjerite postoje li svi dijelovi i je li opisani opseg isporuke potpun (pogledajte „Sadržaj isporuke“).
3. Provjerite jesu li proizvod i svi njegovi dijelovi u dobrom stanju. Ako primijetite bilo kakvo oštećenje ili nedostatak, nemojte koristiti proizvod, već postupite kako je opisano u poglavlju „Jamstvo“.

Pribor

⚠ UPOZORENJE!

- ▶ Nemojte koristiti pribor koji nije preporučila tvrtka /// PARKSIDE®. To može izazvati strujni udar i požar.

Za sigurnu i propisnu uporabu ovoga proizvoda između ostaloga su potrebni sljedeći dijelovi pribora kao što su npr. alat i radni alat:

- Radni alat za držač alata **(1)** od ¼" (6,35 mm):
  - Držač bitova i vijčanih nastavaka
  - Adapter za utični ključ i utični ključ
- Prikladna osobna zaštitna oprema

Alati i radni alati dostupni su putem naše servisne web stranice i maloprodajnih mjesta. Pri nabavi uvijek obratite pažnju na tehničke specifikacije ovoga proizvoda (pogledajte „Tehnički podaci“). Ako niste sigurni, posavjetujte se s kvalificiranim stručnjakom ili se obratite našoj službi za korisnike.

Priprema

⚠ UPOZORENJE! Opasnost od ozljeda zbog nenamjernog pokretanja!

- ▶ Umetnite baterijski modul **(6)** u proizvod samo kada je potpuno spreman za upotrebu.

Montaža/demontaža radnog alata

NAPOMENA

- ▶ Smjerove u ovom odjeljku treba tumačiti tako da se korisnik nalazi iza proizvoda.
- ▶ Mora se koristiti pribor otporan na udarce ili adapter za utični ključ. Pribor koji nije otporan na udarce može rezultirati smanjenjem momenta zatezanja ili oštećenjem pribora.

Montaža radnog alata

(Sl. D)

1. **Otključajte držač alata (1):** Gurnite čahuru za blokiranje **(2)** naprijed.
2. Umetnite držač nastavaka **(17)** ili adapter za utični ključ **(18)** u držač alata **(1)**.
3. **Stezanje radnog alata:** Otpustite čahuru za blokiranje **(2)**.
4. Gurnite vijčani nastavak ili utični ključ u držač nastavaka **(17)** ili adapter za utični ključ **(18)**.
5. Povlačenjem provjerite je li radni alat pričvršćen.

Demontaža radnog alata

(Sl. D)

⚠ OPREZ! Opasnost od opeklina!

▶ Radni alati mogu postati vrlo vrući. Ako je potrebno, nosite zaštitne rukavice.

1. **Otključajte držač alata (1):** Gurnite čahuru za blokiranje **(2)** naprijed.
2. Uklonite radni alat.

Provjera razine napunjenosti baterijskog modula

□ Pritisnite **(8)** baterijskog modula **(6)**.

■ Razina napunjenosti baterijskog modula **(6)** označena je paljenjem odgovarajućih LED lampica na indikatoru razine napunjenosti **(9)**.

Boja	Značenje
Zelena	Potpuno napunjeno
Narančasta	Djelomično napunjeno
Crvena	Potrebno je punjenje

□ Baterijski modul **(6)** punite kada svijetli samo crveni LED indikator razine napunjenosti **(9)**.

Punjenje baterijskog modula

⚠ PAŽNJA! Opasnost od oštećenja baterijskog modula (6)!

▶ Ne izlažite baterijski modul **(6)** izravnoj sunčevoj svjetlosti na duže vrijeme i ne stavljajte ga na grijaća tijela. Održavajte temperaturu okoline od najviše +50 °C.

NAPOMENA

▶ Dodatne pojedinosti potražite u uputama za uporabu punjača **(15)**.

▶ Ako je baterijski modul **(6)** još topao, ostavite ga da se ohladi prije punjenja.

1. Izvadite baterijski modul **(6)** iz proizvoda.
2. Gurnite baterijski modul **(6)** u utor za punjenje na punjaču **(15)**.
3. Punjač **(15)** povežite s utičnicom.
4. Nakon punjenja, punjač **(15)** iskopčajte iz utičnice.
5. Izvadite baterijski modul **(6)** iz punjača **(15)**.

Kontrolne LED lampice na punjaču

Zelena	Crvena	Značenje
Svijetli	–	Potpuno napunjeno
		Stanje mirovanja (nije umetnuta baterijski modul **(6)**)
–	Svijetli	Punjenje
–	Treperi	Baterijski modul **(6)** je pregrijan
Treperi	Treperi	Baterijski modul **(6)** je u kvaru

Korištenje

Umetanje/uklanjanje baterijskog modula

⚠ UPOZORENJE! Opasnost od ozljeda zbog nenamjernog pokretanja!

▶ Umetnite baterijski modul **(6)** samo kada je proizvod potpuno spreman za upotrebu.

⚠ PAŽNJA! Opasnost od materijalne štete i oštećenja proizvoda!

▶ Zbog neodgovarajućeg baterijskog modula može doći do oštećenja proizvoda i baterijskog modula.

Umetanje baterijskog modula

1. Baterijski modul **(6)** gurnite duž vodilica u držač baterijskog modula **(5)**.
2. Uvjerite se da je baterijski modul **(6)** uskočio na svoje mjesto.

Uklanjanje baterijskog modula

1. Pritisnite tipku za otpuštanje **(10)** baterijskog modula **(6)**.
2. Izvucite baterijski modul **(6)** iz držača baterijskog modula **(5)**.

Odabir razine brzine

□ Pritisnite **(13)** za odabir između 4 razine brzine.

■ Odabrana razina brzine prikazuje se na prikazu razine brzine **(12)**.

Razina	Maks. broj okretaja u praznom hodu	Maks. broj udaraca	Okretni moment
1	1900 min^{-1}	1200 min^{-1}	120 N m
2	2400 min^{-1}	2400 min^{-1}	150 N m
3	3050 min^{-1}	3800 min^{-1}	190 N m
4	3600 min^{-1}	4300 min^{-1}	226 N m

Namještanje smjera vrtnje

(Sl. E)

⚠ PAŽNJA! Opasnost od oštećenja proizvoda!

▶ Sklopku za promjenu smjera okretanja **(3)** koristite samo kada se proizvod zaustavi.

NAPOMENA

▶ Smjerove u ovom odjeljku treba tumačiti tako da se korisnik nalazi iza proizvoda.

□ Postavite sklopku za promjenu smjera okretanja **(3)** u jedan od 3 položaja:

Položaj sklopke za promjenu smjera okretanja (3)	Smjer vrtnje
Lijevo	U smjeru kazaljke na satu
Sredina	Prekidač za uključivanje/isključivanje **(14)** zaključan
Desno	U smjeru suprotnom od kazaljke na satu

Uključivanje/isključivanje

⚠ UPOZORENJE! Opasnost od ozljeda zbog nenamjernog kontinuiranog rada proizvoda!

▶ Prije umetanja baterijskog modula **(6)**, provjerite radi li prekidač za uključivanje/isključivanje **(14)** ispravno i vraća li se u ISKLJUČENI položaj kada ga otpustite.

Uključivanje

1. Umetnite baterijski modul **(6)** (pogledajte „Umetanje/uklanjanje baterijskog modula").
2. Postavite smjer vrtnje (pogledajte „Namještanje smjera vrtnje").
3. Odaberite razinu brzine (pogledajte „Odabir razine brzine").
4. Držite pritisnutim prekidač za uključivanje/isključivanje **(14)**.

Isključivanje

1. Pustite prekidač za uključivanje/isključivanje **(14)**.
2. Prije odlaganja proizvoda pričekajte dok se posve ne smiri.
3. Kada napravite pauzu, postavite sklopku za promjenu smjera okretanja **(3)** u središnji položaj. To će spriječiti slučajno uključivanje proizvoda.
4. Izvadite baterijski modul **(6)** iz proizvoda kada ostavljate proizvod bez nadzora ili kada završite s radom.

Regulacija broja okretaja

□ **Postupno regulirajte broj okretaja:** Pritisnite prekidač za uključivanje/isključivanje **(14)** slabije ili jače.

Tlak	Broj okretaja
Blago	Nisko
Snažno	Visoko

LED radno svjetlo

NAPOMENA

▶ **Poboljšajte vidljivost u slabo osvijetljenim područjima:** Ovaj je proizvod opremljen LED radnim svjetlom **(11)** za osvjetljavanje neposrednog radnog područja.

■ Čim se proizvod uključi, odmah se uključuje LED radno svjetlo **(11)**.

Kopča za remen

⚠ OPREZ! Opasnost od nezgode!

▶ Prije vješanja proizvoda o remen: Postavite sklopku za promjenu smjera okretanja **(3)** u središnji položaj. To će spriječiti slučajno uključivanje proizvoda.

□ Koristite kopču za remen **(7)** za pričvršćivanje proizvoda na remen.

■ Možete koristiti kopču za remen **(7)** kao otvarač za boce s krunskim čepovima.

Upute za rad

⚠ PAŽNJA!

- ▶ Uvijek slijedite upute proizvođača za zatezanje vijaka ili matica. Slijedite upute proizvođača za provjeru vremena ili čvrstoće vijaka ili matica.
- ▶ Nakon promjene kotača na vozilu: Pregledajte vijke ili matice kotača prema uputama ili smjernicama proizvođača. Nakon 50 do 100 km, ponovno zategnite vijke ili matice kotača pomoću momentnog ključa.

Praktični savjet

- ■ Zatezni moment ovisi o trajanju udara. Maksimalni ostvarivi zatezni moment jest zbroj svih pojedinačnih momenata postignutih udarom. Maksimalni zatezni moment postiže se nakon trajanja udara od 6 do 10 sekundi. Nakon tog trajanja, moment zatezanja minimalno se povećava.
- ■ Trajanje udara mora se odrediti za svaki potreban zatezni moment. Stvarni postignuti zatezni moment uvijek treba provjeriti moment ključem.
- ■ Zatezni moment ovisi o trajanju udara.
- □ Kako biste postigli optimalnu snagu udara, nemojte primjenjivati pritisak na vijak/maticu.
- □ Koristite proizvod samo zatezanje vijaka i matica za predmontažne radove. Nije proizvod taj koji postiže željeni ciljani zatezni moment vijka ili matice, već momentni ključ koji je postavljen na ciljni zakretni moment.
- □ Provjerite stvarni zatezni moment postignut pomoću moment ključa.

Transport

- □ Isključite proizvod i izvadite baterijski modul **(6)**. Pričekajte da se svi pokretni dijelovi potpuno zaustave.
- □ Uklonite radni alat.
- □ Uvijek nosite proizvod držeći ga za ručku **(4)**.

Čišćenje, održavanje i skladištenje

⚠ UPOZORENJE! Opasnost od ozljeda zbog nenamjernog pokretanja!

- ▶ Zaštitite se tijekom radova održavanja i čišćenja.
- ▶ Isključite proizvod i izvadite baterijski modul **(6)**.

- □ Radove popravka i održavanja koji nisu opisani u ovim uputama neka izvrši naš servisni centar (pogledajte „Servis"). Koristite samo originalne rezervne dijelove.

Čišćenje

⚠ UPOZORENJE! Opasnost od električnog udara!

- ▶ Nemojte nikada prskati proizvod vodom.

⚠ PAŽNJA! Opasnost od oštećenja proizvoda!

- ▶ Kemijske tvari mogu oštetiti plastične dijelove proizvoda. Nemojte koristiti sredstva za čišćenje ili otapala.

- □ Održavajte ventilacijske otvore proizvoda, kućište motora i ručku čistima. Da biste to učinili, koristite vlažnu krpu ili četku.

Održavanje

- ■ Proizvod ne zahtijeva održavanje.

Skladištenje

- □ Proizvod i pribor uvijek držite
  - – Čistim,
  - – Suhim,
  - – Zaštićenim od prašine,
  - – U kutiji za pohranu **(16)**,
  - – Izvan dohvata djece.
- □ Temperatura pohrane baterijskog modula **(6)** i proizvoda je između 0 °C i +45 °C. Izbjegavajte ekstremnu hladnoću ili vrućinu tijekom pohrane kako baterijski modul ne bi izgubio učinkovitost.
- □ Prije skladištenja uklonite baterijski modul **(6)** iz proizvoda.

Rezervni dijelovi/pribor

- ■ Kupci mogu nabaviti kompatibilne rezervne dijelove i pribor putem www.optimex-shop.com.
- ■ Narudžbe možete naručiti samo na mreži.
- □ Za dodatne informacije obratite se telefonskoj podršci tvrtke Lidl (pogledajte „Servis").

Otklanjanje poteškoća

Problem	Mogući uzroci	Rješenje
Proizvod se ne pokreće.	Baterijski modul **(6)** nije umetnut.	Umetnite baterijski modul **(6)** (pogledajte „Umetanje/uklanjanje baterijskog modula“).
	Baterijski je modul **(6)** je prazan.	Napunite baterijski modul **(6)** (pogledajte „Punjenje baterijskog modula“).
	Prekidač za uključivanje/isključivanje **(14)** je neispravan.	Obratite se našem servisnom centru (pogledajte „Servis“).
	Motor je pokvaren.	
Učinak proizvoda je slab.	Prekomjerno pritiskanje proizvoda	Primijenite odgovarajući pritisak na proizvod.
Proizvod radi s prekidima.	Unutarnji kontakt je labav	Obratite se našem servisnom centru (pogledajte „Servis“).
	Prekidač za uključivanje/isključivanje **(14)** je neispravan.	

Zbrinjavanje



Uvažavajte obilježavanje ambalaže za odvajanje otpada, ono je obilježeno s kraticama (a) i brojevima (b) sa slijedećim značenjem: 1–7: plastika/20–22: papir I karton/80–98: miješani materijali.

Proizvod:



O mogućnostima zbrinjavanja dotrajalog proizvoda možete se raspitati kod vaše općinske ili gradske uprave.



Ne bacajte dotrajali proizvod u kućni otpad, već ga predajte stručnom zbrinjavanju. Informacije o mjestima za sakupljanje otpada i njihovom radnom vremenu možete dobiti pri Vašem nadležnom općinskom uredu.

Oštećene ili potrošene baterije/punjive baterije se moraju reciklirati. Vratite baterije/punjive baterije i/ili proizvod putem ponuđenih ustanova za sakupljanje otpada



Štete za okoliš zbog krivog zbrinjavanja baterija/punjivih baterija!

Izvadite baterije/punjive baterije iz proizvoda prije zbrinjavanja otpada.

Baterije/punjive baterije se ne smiju zbrinjavati zajedno s kućnim otpadom. One mogu sadržavati otrovne teške metale i podliježu zbrinjavanju kao poseban otpad. Kemijski simboli teških metala su slijedeći: Cd = kadmij, Hg = živa, Pb = olovo. Stoga predajte istrošene baterije/punjive baterije na komunalno mjesto za sabiranje otpada.

Jamstvo

Ovaj proizvod je pažljivo proizveden prema strogim smjernicama kvalitete i temeljito je ispitan prije isporuke. U slučaju pogreške u materijalu ili izradi, imate zakonska prava protiv prodavatelja proizvoda. Vaša zakonska prava ni na koji način nisu ograničena našom garancijom navedenom u nastavku.

Garancija za ovaj proizvod je 5 godine od datuma kupnje. Garantni rok počinje s datumom kupovine. Čuvajte originalni račun na sigurnom mjestu jer je ovaj dokument potreban kao dokaz kupnje.

Sva oštećenja ili nedostaci koji su već prisutni u trenutku kupnje moraju se prijaviti odmah nakon raspakiranja proizvoda.

Ako se u roku od 5 godine od datuma kupnje pokaže da je proizvod neispravan u materijalu ili izradi, mi ćemo ga, po našem izboru, besplatno popraviti ili zamijeniti. Garantni rok se ne produljuje odobrenim zahtjevom za garanciju. To vrijedi i za zamijenjene i popravljene dijelove.

Ova garancija ne vrijedi ako je proizvod bio oštećen ili nepropisno korišten ili održavan.

Garancija pokriva greške u materijalu i proizvodnji. Ova se garancija ne odnosi na dijelove proizvoda koji su podložni uobičajenom habanju, te se stoga smatraju potrošnim dijelovima (npr. baterije, crijeva, spremnici s tintom), niti na oštećenja lomljivih dijelova, npr. prekidača ili dijelova od stakla.

U slučaju manjeg popravka jamstveni rok se produljuje onoliko koliko je kupac bio lišen uporabe stvari.

Međutim, kad je zbog neispravnosti stvari izvršena njezina zamjena ili njezin bitni popravak, jamstveni rok počinje teći ponovno od zamjene, odnosno od vraćanja popravljene stvari.

Ako je zamijenjen ili bitno popravljen samo neki dio stvari, jamstveni rok počinje teći ponovno samo za taj dio.

Postupak u slučaju koji je pokriven jamstvom

Kako bismo osigurali brzu obradu vašeg zahtjeva, slijedite upute u nastavku:

Za sve upite kao dokaz o kupnji pripremite račun i broj artikla (IAN 524970_2601).

Broj artikla možete pronaći na tipskoj pločici na proizvodu, gravuri na proizvodu, naslovnici vaših uputa (dolje lijevo) ili naljepnici na stražnjoj i donjoj strani proizvoda.

Ako se pojave funkcionalni kvarovi ili drugi nedostatci, prvo se obratite servisnoj odjelu koji je naveden u nastavku telefonski ili e-poštom.

Proizvod za koji je utvrđen kvar, uz prilaganje potvrde o kupnji (računa) i informacijama o nedostacima i kada su nastali, možete poslati na adresu servisa kojega ste obavijestili bez poštarine.

PDF ONLINE
parkside-diy.com

Ove i mnoge druge priručnike možete pregledati i preuzeti na stranici parkside-diy.com. Ovaj QR kod vodi vas izravno na našu stranicu parkside-diy.com. Odaberite svoju zemlju i putem tražilice potražite upute za uporabu. Unosom broja artikla (IAN) 524970_2601 dospjet ćete do uputa za uporabu za svoj artikl.

Servis

(HR) **Servis Hrvatska**
Tel.: 0800805933
Obrazac za kontakt na *parkside-diy.com*
IAN 524970_2601

Srpska oznaka sukladnosti

EU izjava o sukladnosti

EU IZJAVA O SUKLADNOSTI (br. 524970_2601)

Mi, tvrtka

OWIM GmbH & Co. KG, Stiftsbergstraße 1, 74167 Neckarsulm, Njemačka

izjavljuju na isključivu odgovornost da Proizvod:

IAN:	**524970_2601**
Identifikacija proizvoda:	**"PARKSIDE" Aku udarni odvijač**
Broj modela	**HG13479**

Ispunjava bitne zahtjeve navedenih direktiva EU-a

2006/42/EZ [SL L 157, 9. 6. 2006]
2014/30/EU [SL L 96, 29. 3. 2014]
2011/65/EU [SL L 174, 1. 7. 2011]

Upućivanja na relevantne primijenjene usklađene norme ili upućivanja na druge tehničke specifikacije u vezi s kojima se izjavljuje sukladnost:

N° / dijelovi
2006/42/EZ
EN ISO 12100:2010
EN 62841-1:2015+AC:2015+A11:2022
EN 62841-2-2:2014+AC:2015
2014/30/EU
EN IEC 55014-1:2021
EN IEC 55014-2:2021

Predmet gore navedene deklaracije je usuglašenost sa direktivom 2011/65/EU Evropskog parlamenta i veća od 8 lipnja 2011 o ograničenju uporabe štetnih tvari u elektronskoj i električnoj opremi:

N° / dijelovi
EN IEC 63000:2018 (4.3.3 c))
EN 62321-3-1:2014
EN 62321-4:2014/A1:2017
EN 62321-5:2014
EN 62321-7-1:2015
EN 62321-7-2:2017
EN 62321-6:2015
EN 62321-8:2017

Osoba zadužena za čuvanje tehničke dokumentacije: OWIM GmbH & Co.KG

Potpisano za i u ime:

OWIM GmbH & Co. KG, Stiftsbergstraße 1, 74167 Neckarsulm, Njemačka

Prijevod izvorne Izjave o podudarnosti/konformitetu

Neckarsulm	23.03.2026	ppa. Buchheim	ppa. Dr. Thorsten Maier
Mjesto	Datum	ppa. Jens Buchheim Ovlašteni potpisnik	ppa. Dr. Thorsten Maier Ovlašteni potpisnik

HR

CE

Spisak korišćenih piktograma/simbola ... Strana 98
Predviđena namena ... Strana 98
Obim isporuke ... Strana 99
Opis delova ... Strana 99
Opis funkcija ... Strana 99
Tehnički podaci ... Strana 99
Bezbednosne napomene ... Strana 101
Opšte bezbednosne napomene tokom korišćenja električnih alata ... Strana 101
Bezbednosne napomene za udarni odvijač ... Strana 103
Smanjenje vibracija i buke ... Strana 103
Ponašanje u hitnim slučajevima ... Strana 103
Zaostale opasnosti ... Strana 104
Pre prvog korišćenja ... Strana 104
Raspakivanje proizvoda ... Strana 104
Dodatna oprema ... Strana 104
Priprema ... Strana 104
Stavljanje/vađenje priključne opreme ... Strana 104
Provera stanja napunjenosti akumulatorskog paketa ... Strana 105
Punjenje akumulatorskog paketa ... Strana 105
Korišćenje ... Strana 105
Stavljanje/vađenje akumulatorskog paketa ... Strana 105
Izbor nivoa broja obrtaja ... Strana 105
Podešavanje smera okretanja ... Strana 106
Uključivanje/Isključivanje ... Strana 106
Regulisanje broja obrtaja ... Strana 106
LED radno svetlo ... Strana 106
Kopča za pojas ... Strana 106
Napomene za rad ... Strana 107
Transport ... Strana 107

Čišćenje, održavanje i skladištenje ..... Strana 107
Čišćenje ..... Strana 107
Održavanje ..... Strana 107
Skladištenje ..... Strana 107
Rezervni delovi/dodatna oprema ..... Strana 107
Rešavanje problema ..... Strana 108
Odlaganje ..... Strana 108
Garancija ..... Strana 108
Postupak garancije ..... Strana 109
Servis ..... Strana 110
EU izjava o usklađenosti EU ..... Strana 111

Spisak korišćenih piktograma/simbola

	**OPASNOST!** - Označava opasnost sa visokim stepenom rizika koja će, ako se ne izbegne, dovesti do smrti ili ozbiljne povrede (npr. opasnost od gušenja)		Ovaj simbol znači da se prilikom upotrebe proizvoda mora uzeti u obzir uputstvo za korišćenje.
	**UPOZORENJE!** - Označava opasnost sa srednjim stepenom rizika koji će, ako se ne izbegne, dovesti do smrti ili teže povrede (npr. opasnost od strujnog udara)		Jednosmerna struja/napajanje
			Nositi zaštitu za uši!
	**OPREZ!** - Označava opasnost sa niskim nivoom rizika koja, ako se ne izbegne, može dovesti do lakših do umerenih povreda (npr. opasnost od opekotina)		Nosite zaštitne rukavice!
			Nosite zaštitu za oči!
	**PAŽNJA!** - Upozorava na moguću materijalnu štetu (npr. opasnost od kratkog spoja)		Dugme za nivo broja obrtaja **(13)**
			Indikator nivoa broja obrtaja **(12)**
	Oprez! Vruća površina. Preti opasnost od opekotina.		Bezbednosne napomene Smernice za rukovanje
	Oznaka CE potvrđuje usaglašenost sa direktivama EU koje se primenjuju na proizvod.		

20 V AKU UDARNI ODVIJAČ

Predviđena namena

- Ovaj proizvod je namenjen za sledeće aktivnosti:
  - Zatezanje i otpuštanje zavrtnjeva
  - Zatezanje i otpuštanje navrtki
- LED radno svetlo **(11)** je tako dizajnirano da osvetli neposredno radno područje.
- Uvek koristite pribor za predviđenu namenu. Prilikom kupovine i korišćenja priključne opreme uvek se pridržavajte tehničkih zahteve za ovaj proizvod (videti „Tehnički podaci").
- Koristite proizvod samo u suvim prostorijama.
- Drugačija upotreba ili modifikacija proizvoda se smatra neodgovarajućom i može voditi do opasnosti kao što su smrt, povreda i materijalna šteta.
- Proizvođač nije odgovoran za oštećenja izazvana nenamenskom upotrebom.
- Operater ili korisnik proizvoda je odgovoran za nezgode ili lične povrede i/ili materijalnu štetu kod trećih lica ili njihove imovine.
- Proizvod je namenjen samo za privatnu upotrebu.
- Ovaj proizvod nije namenjen za komercijalnu ili sličnu vrstu upotrebe.
- Pridržavajte se svih važećih lokalnih propisa za bezbednost, standarda i odredbi. Korišćenje bučnih električnih alata je možda dozvoljeno samo u određeno vreme u skladu sa nacionalnim ili lokalnim propisima.
- Proizvod je deo serije **X 20 V TEAM** i može da se koristi sa akumulatorskim paketima serije **X 20 V TEAM**. Akumulatorski paketi serije **X 20 V TEAM** mogu da se pune samo punjačima iz serije **X 20 V TEAM**.

Obim isporuke

⚠ UPOZORENJE!

- Proizvod i ambalažni materijal nisu igračka za decu! Deci nije dozvoljeno da se igraju najlonskim kesama, folijama i sitnim delovima! Od njih preti opasnost od davljenja i gušenja!

NAPOMENA

- Akumulatorski paket i punjač nisu uključeni u isporuku.

1 20 V Aku udarni odvijač
1 Kofer za skladištenje
1 Uputstvo za korišćenje

Opis delova

Pre čitanja idite na stranice sa slikama i upoznajte se sa svim funkcijama proizvoda.

(Sl. A)

(1) Prihvatnica alata
(2) Prsten za zaključavanje
(3) Prekidač smera okretanja
(4) Ručka (izolovana površina ručke)
(5) Držač akumulatorskog paketa
(6) Akumulatorski paket *
(7) Kopča za pojas
(8) Dugme (stanje napunjenosti)
(9) Indikator stanja napunjenosti
(10) Dugme za otpuštanje (akumulatorski paket)
(11) LED radno svetlo
(12) Indikator nivoa broja obrtaja
(13) Dugme (nivo broja obrtaja)
(14) Prekidač za uključivanje/isključivanje

(Sl. B)

(15) Punjač *

(Sl. C)

(16) Kofer za skladištenje

(Sl. D)

(17) Držač bitova *
(18) Adapter nasadne čaure *

* Nije uključeno u isporuku.

Opis funkcija

- Proizvod ima prihvatnicu alata **(1)** sa šestougaonom utičnicom od ¼" (6,35 mm) koja može da se okreće u smeru kretanja kazaljke na satu ili u suprotnom smeru.
- Da biste koristili standardne kratke bitove (25 mm), biće vam potreban odgovarajući magnetni držač bitova.
- Funkcija obrtnih udaraca pretvara snagu motora u ravnomerne obrtne udarce.
- Udarni mehanizam se uključuje kada se zavrtnji i navrtke zatežu i otpuštaju.
- Dodatne informacije o pojedinačnim elementima korišćenja možete pronaći u poglavlju „Korišćenje".

Tehnički podaci

20 V Aku udarni odvijač	**PDSSAP 20-Li D3**
Nominalni napon U:	20 V ⎓
Težina (sa akumulatorskim paketom):	1,58 kg
Broj obrtaja u prazno n_0:	
- 1. nivo:	0–1900 min^{-1}
- 2. nivo:	0–2400 min^{-1}
- 3. nivo:	0–3050 min^{-1}
- 4. nivo:	0–3600 min^{-1}
Broj udaraca:	
- 1. nivo:	0–1200 min^{-1}
- 2. nivo:	0–2400 min^{-1}
- 3. nivo:	0–3800 min^{-1}
- 4. nivo:	0–4300 min^{-1}
Obrtni momenat:	
- 1. nivo:	120 N m
- 2. nivo:	150 N m
- 3. nivo:	190 N m
- 4. nivo:	226 N m
Maks. veličina zavrtnjeva/navrtki:	M16
Prihvatnica alata:	¼" (6,35 mm) šestougaona utičnica

PARKSIDE Performance pametni akumulator	**Smart PAPP 204 A1/ Smart PAPS 208 A1**
Frekventni opseg:	2400–2483,5 MHz
Snaga prenosa:	≤ 20 dBm

Preporučena temperatura okoline	
Maks. temperatura (ukupna):	+50 °C
Za vreme punjenja:	od +4 °C do +40 °C
Za vreme korišćenja:	od +4 °C do +50 °C
Za vreme skladištenja:	od 0 °C do +45 °C

Vrednost emisije buke

Izmerene vrednosti su određene u skladu sa EN 62841. Nivo buke električnog alata procenjen sa A tipično iznosi:

Nivo zvučnog pritiska L_{pA}:	71,2 dB
Neizvesnost K_{pA}:	3,0 dB
Nivo zvučne snage L_{WA}:	79,2 dB
Neizvesnost K_{WA}:	3,0 dB

Vrednosti emisije vibracija

Ukupne vrednosti vibracija (vektorski zbir tri pravca), određene u skladu sa EN 62841:

Vibracija a_h:	8,02 m/s^2
Neizvesnost K:	1,5 m/s^2

⚠ UPOZORENJE!



Nosite zaštitu za uši!

⚠ UPOZORENJE!

- Emisije vibracija i buke tokom stvarnog korišćenja električnog alata mogu da odstupaju od deklarisanih vrednosti, u zavisnosti od načina na koji se koristi električni alat, posebno od vrste predmeta koji se obrađuje.
  Pokušajte da umanjite uticaj vibracije i buke koliko je god to moguće. Možete da smanjite uticaj vibracije tako što ćete nositi rukavice prilikom korišćenja priključne opreme i ograničiti vreme rada. U tom slučaju treba uzeti u obzir sve delove radnog ciklusa (na primer, vreme tokom kojeg je električni alat isključen i tokom kojeg je uključen, ali radi bez opterećenja).

NAPOMENA

- Deklarisana ukupna vrednost vibracija i deklarisana vrednost emisije buke mereni su u skladu sa standardizovanom procedurom ispitivanja i mogu se koristiti za poređenje jednog električnog alata sa drugim.
- Navedena ukupna vrednost vibracija i navedena vrednost emisije buke mogu da se koriste i za preliminarnu procenu opterećenja.

Vreme punjenja

⚠ UPOZORENJE! Opasnost od telesnih povreda i materijalne štete usled nepravilnog rukovanja akumulatorskim paketom!

- Obratite pažnju na bezbednosne napomene i uputstva za punjenje kao i na ispravnu upotrebu koja su data u uputstvu za korišćenje akumulatorskog paketa i punjača iz serije **X 20 V TEAM**.
- Detaljan opis procesa punjenja i dodatne informacije mogu se naći u posebnom uputstvu za korišćenje.

- Proizvod je deo serije **X 20 V TEAM** i može da se koristi sa akumulatorskim paketima serije **X 20 V TEAM**. Akumulatorski paketi serije **X 20 V TEAM** mogu da se pune samo punjačima iz serije **X 20 V TEAM**.
- Na vreme punjenja utiču faktori kao što su temperatura okoline i akumulatorskog paketa, kao i napon mreže i može da odstupa od navedenih vrednosti.
- Preporučujemo da ovaj proizvod koristite samo sa sledećim akumulatorskim paketima:
  - **PAP 20 B1**
  - **PAP 20 B3**
  - **PAPP 204 A1**
  - **Smart PAPS 208 A1**
- Preporučujemo da ovaj akumulatorski paket punite sledećim punjačima:
  - **PLG 20 A3**
  - **PLG 20 A4**
  - **PLG 20 C1**
  - **PLG 20 C3**
  - **PDSLG 20 A1**
  - **Smart PLGS 2012 A1**

- Tehnički podaci akumulatorskog paketa i punjača: pogledajte posebno uputstvo za korišćenje

Vreme punjenja Punjač	2 Ah Akumulatorski Paket PAP 20 B1	4 Ah Akumulatorski Paket PAP 20 B3	4 Ah PAPP 204 A1	8 Ah Smart PAPS 208 A1
Maks. 2,4 A Punjač PLG 20 A4/C1	60 min	120 min	120 min	210 min
Maks. 4,5 A Punjač PLG 20 A3/C3	35 min	60 min	50 min	120 min
Maks. 4,5 A Punjač PDSLG 20 A1	35 min	60 min	50 min	120 min
Punjač Smart PLGS 2012 A1	35 min	35 min	35 min	45 min



Bezbednosne napomene

Opšte bezbednosne napomene tokom korišćenja električnih alata

⚠ UPOZORENJE!

▶ **Pročitajte sve bezbednosne napomene, smernice, ilustracije i tehničke podatke koji su priloženi uz ovaj električni alat.** Nepoštovanje narednih smernica može dovesti do strujnog udara, požara i/ili teške povrede.

Sačuvajte sve bezbednosne napomene i propise da biste ih koristili u budućnosti.

Pojam „električni alat" koji se koristi u bezbednosnim napomenama odnosi se na električne alate priključene na električnu mrežu (vodovima za napajanje) ili na akumulatorske električne alate (bez vodova za napajanje).

Bezbednost na radnom mestu

1) **Održavajte područje rada u čistom stanju i imajte dobro osvetljenje.** Nered ili neosvetljeno područje rada mogu voditi do nesreće.
2) **Nemojte da radite sa električnim alatom u potencijalno eksplozivnom okruženju gde se nalaze zapaljive tečnosti, gasovi ili prašina.** Električni alati proizvode varnice koje mogu da zapale prašinu ili isparenja.
3) **Deca i druge osobe nek se nalaze podalje dok koristite električni alat.** Odvraćanje pažnje može voditi do gubitka kontrole nad električnim alatom.

Zaštita od strujnog udara

1) **Utikač električnog alata mora da odgovara utičnici. Nije dozvoljeno menjati utikač na bilo koji način. Nemojte da koristite adaptere za utikače kod električnih alata sa uzemljenjem.** Neizmenjeni utikači i odgovarajuće utičnice smanjuju opasnost od strujnog udara.
2) **Izbegavajte dodir tela sa uzemljenim površinama kao što su cevi, grejači, peći i frižideri.** Postoji povećana opasnost od električnog udara ako je vaše telo uzemljeno.
3) **Držite električni alat dalje od kiše ili vlage.** Prodor vode u električni alat povećava opasnost od strujnog udara.
4) **Nemojte pogrešno da koristite priključni kabl tako što ćete vukući ga podizati električni aparat, kačiti ili izvlačiti utikač iz utičnice. Držite priključni kabl dalje od toplote, ulja, oštrih ivica ili pokretnih delova uređaja.** Oštećeni ili zamršeni priključni kablovi povećavaju opasnost od strujnog udara.
5) **Kada radite sa električnim alatom na otvorenom, koristite samo produžni kabl koji je pogodan za spoljašnju upotrebu.** Korišćenje produžnog kabla koji je pogodan za spoljašnju upotrebu umanjuje opasnost od strujnog udara.

6) **Ako je neizbežno korišćenje električnog alata u vlažnom okruženju, koristite uređaj za rezidualnu struju.** Korišćenje uređaja za rezidualnu struju smanjuje opasnost od električnog udara.

Bezbednost osoba

1) **Budite oprezni, obratite pažnju na ono što radite i koristite zdrav razum dok radite električnim alatom. Nemojte koristiti električni alat ako ste umorni ili ako ste pod uticajem droge, alkohola ili lekova.** Trenutak nemara prilikom korišćenja električnog alata može dovesti do ozbiljnih povreda.
2) **Nosite ličnu zaštitnu opremu i uvek nosite zaštitne naočare.** Nošenjem lične zaštitne opreme, kao što su maska za prašinu, zaštitne cipele koje ne klize, šlem ili zaštitu za uši, odgovarajuće vrsti i upotrebi električnog alata, smanjujete opasnost od povrede.
3) **Izbegavajte nenamerno pokretanje. Vodite računa da električni alat bude isključen pre nego što ga priključite na struju i/ili na akumulator kada ga podižete ili nosite.** Ako vam je prst na prekidaču dok nosite električni alat ili ako priključite električni alat na napajanje dok je uređaj uključen, to može voditi do nesreće.
4) **Uklonite priključnu opremu ili ključeve pre nego što uključite električni alat.** Alat ili ključ koji se nalazi u rotirajućem delu električnog alata može prouzrokovati povrede.
5) **Izbegavajte neuobičajeni položaj tela. Obezbedite bezbedan položaj i u svakom trenutku održavajte ravnotežu.** Tako ćete moći u neočekivanim situacijama bolje upravljati električnim alatom.
6) **Nosite odgovarajuću odeću. Nemojte nositi labavu odeću ili nakit. Držite kosu, odeću i rukavice dalje od pokretnih delova.** Pokretni delovi mogu da uhvate labavu odeću, nakit ili dugu kosu.
7) **Ako je moguće instalirati opremu za usisavanje i sakupljanje prašine, proverite da li je ona priključena i da li se pravilno koristi.** Korišćenje usisivača za prašinu može da smanji opasnost koja nastaje od prašine.
8) **Nemojte se zavaravati lažnom sigurnošću i nemojte prekoračiti sigurnosna pravila za električne alate, čak i ako ste upoznati sa električnim alatom nakon višekratnog korišćenja.** Nepažljivo rukovanje može za delić sekunde dovesti do ozbiljnih povreda.

Korišćenje električnog alata i njegovo rukovanje

1) **Nemojte preopterećivati električni alat. Za svoj posao koristite odgovarajući električni alat.** Sa pravim električnim alatom radite bolje i bezbednije u navedenom opsegu snage.
2) **Nemojte koristiti električni alat čiji je prekidač neispravan.** Električni alat koji se više ne može uključiti ili isključiti opasan je i mora se popraviti.
3) **Izvucite utikač iz utičnice i/ili izvadite uklonjivi akumulator pre podešavanja, promene delova priključne opreme ili skladištenja električnog alata.** Ove mere predostrožnosti sprečavaju slučajno pokretanja električnog alata.
4) **Čuvajte nekorišćeni električni alat van domašaja dece. Nemojte dozvoliti da električni alat koriste osobe koje nisu upoznate sa njim ili koje nisu pročitale ovo uputstvo.** Električni alati su opasni kada ih koriste osobe koje nemaju iskustva.
5) **Pažljivo održavajte električne alate i priključnu opremu. Proverite da li pokretni delovi ispravno funkcionišu i da li se zaglavljuju, da li su delovi pokvareni ili oštećeni u toj meri da je funkcionisanje električnog alata oštećeno. Pre korišćenja električnog alata dajte na popravku oštećene delove.** Mnoge nesreće nastaju usled loše održavanih električnih alata.
6) **Rezne alate održavajte u oštrom i čistom stanju.** Pažljivo održavani rezni alati sa oštrim reznim ivicama manje se zaglavljuju i lakše je upravljati njima.
7) **Koristite električni alat, dodatnu opremu, priključnu opremu, itd., u skladu sa ovim uputstvom. Uzmite u obzir uslove rada i aktivnosti koje treba obaviti.** Korišćenje električnih alata u drugu, osim u predviđenu namenu, može voditi do opasnih situacija.
8) **Održavajte rukohvat i površine za hvatanje suvim, čistim i bez ulja i masnoće.** Klizave ručke i površine za hvatanje sprečavaju bezbedan rad i kontrolu nad električnim alatom u nepredviđenim situacijama.

Korišćenje akumulatorskog alata i njegovo rukovanje

1) **Akumulatore punite samo punjačima koje preporučuje proizvođač.** Punjač koji je odgovarajuć za određeni tip akumulatora može izazvati požar kada se koristi sa drugim akumulatorima.
2) **Koristite samo odgovarajuće akumulatore u električnim alatima.** Korišćenje drugih vrsta akumulatora može prouzrokovati povrede ili požar.

3) **Nekorišćeni akumulator držite dalje od spajalica, novčića, ključeva, eksera, zavrtnjeva ili drugih sitnih metalnih predmeta koji bi mogli da premoste kontakte.** Kratak spoj između kontakata akumulatora može dovesti do opekotina ili požara.
4) **Ako se nepravilno koristi, iz akumulatora može da curi tečnost. Izbegavajte kontakt sa njom. Ako dođe do slučajnog kontakta, isperite vodom. Ako vam tečnost dospe u oči, potražite dodatnu medicinsku pomoć.** Iscurela tečnosti iz akumulatora može da izazove iritaciju kože ili opekotine.
5) **Nemojte da koristite oštećeni ili modifikovani akumulator.** Oštećeni ili modifikovani akumulatori mogu nepredvidivo da se ponašaju i da prouzrokuju požar, eksploziju ili povredu.
6) **Nemojte izlagati akumulator vatri ili nekom drugom izvoru visoke temperature.** Vatra ili temperature iznad +130 °C mogu izazvati eksploziju.
7) **Pridržavajte se svih uputstava za punjenje i nikada nemojte da punite akumulator ili akumulatorski alat izvan temperaturnog opsega koji je naveden u uputstvu za korišćenje.** Nepravilno punjenje ili punjenje izvan dozvoljenog temperaturnog opsega može da uništi akumulator i da poveća opasnost od požara.

Servis

1) **Vaš električni alat treba da popravlja samo kvalifikovano osoblje i samo koristeći originalne rezervne delove.** Ovim se obezbeđuje bezbednost električnog alata.
2) **Nikada nemojte servisirati oštećene akumulatore.** Svako održavanje akumulatora treba da obavlja samo proizvođač ili ovlašćeni servisni centar.

Bezbednosne napomene za udarni odvijač

- **Prilikom izvođenja radova tokom kojih zavrtanj može da pogodi električne vodove držite električni alat za izolovane površine za hvatanje.** Kontakt sa vodovima pod naponom može preneti napon na metalne delove uređaja i dovesti do strujnog udara.
- **Obezbedite radni komad.** Radni komad koji je stavljen u držač ili u stegu bezbednije se drži nego rukom.
- **Sačekajte dok se električni alat zaustavi pre nego što ga spustite.** Priključna oprema može da zapne i dovede do gubitka kontrole nad električnim alatom.
- **Koristite odgovarajuću opremu za detektovanje da biste pronašli skrivene vodove ili se obratite lokalnoj komunalnoj službi.** Kontakt sa električnim vodovima može voditi do požara i strujnog udara. Oštećenja na gasovodu mogu voditi do eksplozije. Probijanjem vodovodne cevi nastaje materijalna šteta.
- **Kada koristite meke materijale kao što je npr. aluminijum ili slično, navoj ili ležište zavrtnja mogu da se oštete usled preteranog zatezanja kada se koristi udarni odvijač.**

Originalni pribor/dodatni uređaji

⚠ UPOZORENJE!

▶ Nemojte koristiti pribor kog /// PARKSIDE® ne preporučuje. To može dovesti do strujnog udara i požara.

- Koristite samo pribor i dodatne uređaje koji su navedeni u uputstvu za korišćenje ili čija je montaža kompatibilna sa proizvodom.

Smanjenje vibracija i buke

Ograničite vreme korišćenja, koristite režim niske vibracije i niske buke, i nosite ličnu zaštitnu opremu da biste smanjili efekte vibracija i buke.

Sledeće mere pomažu u ublažavanju opasnosti vezanih za vibracije i buku:

- Koristite proizvod samo u skladu sa njegovom predviđenom namenom i kao što je opisano u ovom uputstvu.
- Vodite računa da proizvod bude ispravno i dobro održavan.
- Čvrsto držite proizvod za ručke/rukohvat.
- Održavajte proizvod u skladu sa uputstvima i obezbedite adekvatno podmazivanje (ako je primenljivo).
- Planirajte tok svog rada tako da korišćenje proizvoda sa velikom vibracijom bude raspoređeno tokom dužeg vremenskog perioda.

Ponašanje u hitnim slučajevima

Upoznajte se sa uputstvom za korišćenje ovog proizvoda. Zapamtite ove bezbednosne napomene i obavezno ih se pridržavajte. To pomaže u izbegavanju rizika i opasnosti.

- Uvek budite pažljivi tokom korišćenja ovog proizvoda da biste na vreme prepoznali opasnosti i preduzeli nešto. Brzom intervencijom možete izbeći ozbiljne povrede i materijalnu štetu.

- Kod neispravnog funkcionisanja odmah isključite proizvod i izvadite akumulatorski paket. Dajte da proizvod pregleda kvalifikovani stručnjak, i ako je potrebno da ga popravi, pre nego što ponovo počnete da ga koristite.

Zaostale opasnosti

NAPOMENA

▶ Ovaj proizvod tokom rada stvara elektromagnetno polje! Ovo polje može da ometa aktivne ili pasivne medicinske implantate! Da biste smanjili rizik od ozbiljnih povreda ili smrti, preporučujemo osobama koje imaju medicinske implantate da se pre korišćenja ovog proizvoda konsultuju sa svojim lekarom i proizvođačem medicinskog implantata!

Čak i ako pravilno koristite ovaj proizvod, postoji potencijalna opasnost od povreda i nastanka materijalne štete. U vezi sa dizajnom i konstrukcijom ovog proizvoda mogu se pojaviti sledeće opasnosti, koje uključuju, ali se ne ograničavaju na sledeće:

- Povrede izazvane pokretnim delovima ili vrućim površinama
- Oštećenje sluha ako se ne nosi odgovarajuća zaštita za sluh
- Šteta po zdravlje koja nastaje usled vibracija šake i ruke, u slučaju da se proizvod duže vreme koristi, ili ako se ne koristi pravilno i ne održava

Pre prvog korišćenja

Raspakivanje proizvoda

1. Izvadite proizvod iz ambalaže i uklonite sav ambalažni materijal i zaštitnu foliju.
2. Proverite da li su svi delovi prisutni i da li je opisani obim isporuke kompletan (videti „Obim isporuke“).
3. Proverite da li su proizvod i svi delovi u dobrom stanju. Ako primetite oštećenje ili grešku, nemojte da koristite proizvod, već nastavite kao što je opisano u poglavlju „Garancija“.

Dodatna oprema

⚠ UPOZORENJE!

▶ Nemojte koristiti pribor kog /// PARKSIDE® ne preporučuje. To može dovesti do strujnog udara i požara.

Da biste bezbedno i pravilno upotrebili ovaj proizvod, potrebna je sledeća dodatna oprema, kao npr. alat i priključna oprema:

- Priključna oprema za ¼" (6,35 mm) prihvatnicu alata **(1)**:
  - Držač bitova i bit za zavrtnje
  - Adapter nasadne čaure i nasadna čaura
- Odgovarajuća lična zaštitna oprema

Alati i priključna oprema dostupni su preko naše servisne veb stranice i maloprodajnih objekata. Uvek se pridržavajte tehničkih zahteva za ovaj proizvod prilikom kupovine (videti „Tehnički podaci“). Ako niste sigurni, konsultujte se sa kvalifikovanim stručnjakom ili stupite u kontakt sa našom korisničkom službom.

Priprema

⚠ UPOZORENJE! Opasnost od povrede usled nenamernog pokretanja!

▶ Nemojte da stavite akumulatorski paket **(6)** u proizvod sve dok u potpunosti nije pripremljen za upotrebu.

Stavljanje/vađenje priključne opreme

NAPOMENA

▶ Uputstva u ovom odeljku treba tumačiti tako da pokazuju da je korisnik pozicioniran iza proizvoda.

▶ Potrebno je da se koristi pribor otporan na udarce ili adapter za nasadne ključeve. Pribor koji nije otporan na udarce može dovesti do blokade zateznog momenta ili do oštećenja dodatne opreme.

Stavljanje priključne opreme

(Sl. D)

1. **Otključavanje prihvatnice alata (1):** Povucite prema napred prsten za zaključavanje **(2)**.
2. Umetnite držač bitova **(17)** ili adapter nasadne čaure **(18)** u prihvatnicu alata **(1)**.
3. **Stezanje priključne opreme:** Otpustite prsten za zaključavanje **(2)**.
4. Stavite bit za zavrtnje ili nasadnu čauru u držač bitova **(17)** ili u adapter nasadne čaure **(18)**.
5. Proverite da li je priključna oprema dobro umetnuta tako što ćete je povući.

Vađenje priključne opreme

(Sl. D)

⚠ OPREZ! Opasnost od opekotina!

▶ Priključna oprema može veoma da se zagreje. Ako je potrebno, nosite zaštitne rukavice.

1. **Otključavanje prihvatnice alata (1):** Povucite prema napred prsten za zaključavanje **(2)**.
2. Uklanjanje priključne opreme.

Provera stanja napunjenosti akumulatorskog paketa

□ Pritisnite ⊡ **(8)** na akumulatorskom paketu **(6)**.

■ Stanje napunjenosti akumulatorskog paketa **(6)** je označeno paljenjem odgovarajućih LED lampica na indikatoru stanja napunjenosti **(9)**.

Boja	Značenje
Zeleno	Potpuno napunjeno
Narandžasta	Delimično napunjeno
Crveno	Treba da se napuni

□ Napunite akumulatorski paket **(6)** kada svetli samo crveni LED na indikatoru stanja napunjenosti **(9)**.

Punjenje akumulatorskog paketa

⚠ PAŽNJA! Opasnost od oštećenja akumulatorskog paketa (6)!

▶ Nemojte duže vreme izlagati akumulatorski paket **(6)** direktnoj sunčevoj svetlosti i nemojte ga stavljati na radijatore. Održavajte temperaturu okoline od maks. +50 °C.

NAPOMENA

▶ Za detaljna uputstva pogledajte uputstvo za korišćenje punjača **(15)**.

▶ Ako je akumulatorski paket **(6)** još uvek topao, ostavite ga da se ohladi pre punjenja.

1. Uklonite akumulatorski paket **(6)** iz proizvoda.
2. Gurnite akumulatorski paket **(6)** u otvor za punjenje na punjaču **(15)**.
3. Stavite utikač punjača **(15)** u utičnicu.
4. Nakon punjenja izvucite punjač **(15)** iz utičnice.
5. Izvadite akumulatorski paket **(6)** iz punjača **(15)**.

Kontrolni LED-ovi na punjaču

Zeleno	Crveno	Značenje
Svetli	–	Potpuno napunjeno
		Režim pripravnosti (nije umetnut akumulatorski paket **(6)**)
–	Svetli	Punjenje
–	Trepti	Akumulatorski paket **(6)** je pregrejan
Trepti	Trepti	Akumulatorski paket **(6)** je neispravan

Korišćenje

Stavljanje/vađenje akumulatorskog paketa

⚠ UPOZORENJE! Opasnost od povrede usled nenamernog pokretanja!

▶ Nemojte da stavite akumulatorski paket **(6)** sve dok proizvod nije u potpunosti pripremljen za upotrebu.

⚠ PAŽNJA! Opasnost od materijalne štete i oštećenja proizvoda!

▶ Neispravan akumulatorski paket može da ošteti proizvod i akumulatorski paket.

Stavljanje akumulatorskog paketa

1. Stavite akumulatorski paket **(6)** u proizvod duž vođica držača akumulatorskog paketa **(5)**.
2. Vodite računa da akumulatorski paket **(6)** zvučno klikne na svoje mesto.

Vađenje akumulatorskog paketa

1. Pritisnite dugme za otpuštanje **(10)** akumulatorskog paketa **(6)**.
2. Svucite akumulatorski paket **(6)** sa držača akumulatorskog paketa **(5)**.

Izbor nivoa broja obrtaja

□ Pritisnite ◔ **(13)** da biste birali između 4 nivoa broja obrtaja.

■ Izabrani nivo broja obrtaja je prikazan na indikatoru nivoa broja obrtaja **(12)**.

Stepen	Maks. broj obrtaja u praznom hodu	Maks. broj udaraca	Obrtni momenat
1	1900 min^{-1}	1200 min^{-1}	120 N m
2	2400 min^{-1}	2400 min^{-1}	150 N m
3	3050 min^{-1}	3800 min^{-1}	190 N m
4	3600 min^{-1}	4300 min^{-1}	226 N m

Podešavanje smera okretanja

(Sl. E)

⚠ PAŽNJA! Opasnost od oštećenja proizvoda!

▶ Nemojte koristiti prekidač smera okretanja **(3)** sve dok se proizvod ne zaustavi.

NAPOMENA

▶ Uputstva u ovom odeljku treba tumačiti tako da pokazuju da je korisnik pozicioniran iza proizvoda.

□ Uvek stavite prekidač smera okretanja **(3)** u jedan od 3 položaja:

Položaj prekidača smera okretanja (3)	Smer okretanja
Levo	U smeru kretanja kazaljke na satu
Sredina	Prekidač za uključivanje/isključivanje **(14)** je zaključan
Desno	Suprotno smeru kretanja kazaljke na satu

Uključivanje/Isključivanje

⚠ UPOZORENJE! Opasnost od povrede usled nenamernog neprekidnog rada proizvoda!

▶ Pre nego što umetnete akumulatorski paket **(6)**, proverite da li prekidač za uključivanje/isključivanje **(14)** radi ispravno i da li se vraća u položaj ISKLJUČENO kada se otpusti.

Uključivanje

1. Stavite akumulatorski paket **(6)** (videti „Stavljanje/vađenje akumulatorskog paketa").
2. Podesite smer okretanja (videti „Podešavanje smera okretanja").
3. Izaberite nivo broja obrtaja (videti „Izbor nivoa broja obrtaja").
4. Držite pritisnuto prekidač za uključivanje/isključivanje **(14)**.

Isključivanje

1. Otpustite prekidač za uključivanje/isključivanje **(14)**.
2. Sačekajte dok se proizvod zaustavi pre nego što ga spustite.
3. Kada pravite pauzu, postavite prekidač smera okretanja **(3)** u srednji položaj. Time će se sprečiti da se proizvod slučajno uključi.
4. Uklonite akumulatorski paket **(6)** iz proizvoda kada ostavite proizvod bez nadzora ili kada završite sa radom.

Regulisanje broja obrtaja

□ **Regulisanje broja obrtaja prema nivou:** Slabo ili jako pritisnite prekidač za uključivanje/isključivanje **(14)**.

Pritisak	Broj obrtaja
Slab	Nizak
Jak	Veliki

LED radno svetlo

NAPOMENA

▶ **Poboljšanje vidljivosti u slabo osvetljenim područjima:** Ovaj proizvod je opremljen LED radnim svetlom **(11)** za osvetljavanje neposrednog radnog područja.

■ Čim se proizvod uključi, LED radno svetlo **(11)** se odmah pali.

Kopča za pojas

⚠ OPREZ! Opasnost od povreda!

▶ Pre nego što zakačite proizvod za pojas: Uvek stavite prekidač smera okretanja **(3)** u srednji položaj. Time će se sprečiti da se proizvod slučajno uključi.

□ Koristite kopču za pojas **(7)** da biste pričvrstili proizvod za kaiš.

■ Kopču za pojas **(7)** možete da koristite kao otvarač za flaše sa krunastim čepovima.

Napomene za rad

⚠ PAŽNJA!

- ▶ Uvek pratite uputstva proizvođača za zatezanje zavrtnjeva ili navrtki. Pratite uputstva proizvođača za proveru zavrtnjeva ili navrtki prema vremenu ili performansama.
- ▶ Nakon promene točkova na vozilu: Proverite zavrtnje ili navrtke na točkovima u skladu sa uputstvima ili smernicama proizvođača. Nakon od 50 do 100 km, ponovo zategnite moment ključem zavrtnje ili navrtke na točkovima.

Praktični savet

- ■ Obrtni momenat zavisi od trajanja udara. Maksimalni dostižni obrtni momenat je skup svih pojedinačnih obrtnih momenta postignutih udarom. Maksimalni obrtni momenat se dostiže nakon trajanja udara 6–10 sekundi. Nakon ovog trajanja, zatezni obrtni momenat se još samo minimalno povećava.
- ■ Trajanje udara mora da se odredi za svaki potrebni zatezni obrtni momenat. Stvarno postignuti zatezni obrtni momenat uvek treba da se proveri moment ključem.
- ■ Momenat zatezanja zavisi od trajanja udara.
- □ Da biste postigli optimalnu jačinu udara, nemojte vršiti pritisak na zavrtanj/navrtku.
- □ Koristite proizvod samo za zatezanje zavrtnjeva i navrtki za radove tokom predmontaže. Nije proizvod taj koji postiže željeni ciljni obrtni moment zavrtnja ili navrtke, već moment ključ koji je podešen na ciljni obrtni momenat.
- □ Proveravajte moment ključem stvarno postignuti zatezni momenat.

Transport

- □ Isključite proizvod i uklonite akumulatorski paket **(6)**. Pustite da se svi pokretni delovi potpuno zaustave.
- □ Uklanjanje priključne opreme.
- □ Nosite proizvod uvek držeći za ručku **(4)**.

Čišćenje, održavanje i skladištenje

⚠ UPOZORENJE! Opasnost od povrede usled nenamernog pokretanja!

- ▶ Zaštitite se tokom održavanja i čišćenja.
- ▶ Isključite proizvod i uklonite akumulatorski paket **(6)**.

- □ Popravke i održavanja koji nisu opisani u ovom uputstvu prepustite našem servisnom centru (videti „Servis“). Koristite samo originalne rezervne delove.

Čišćenje

⚠ UPOZORENJE! Opasnost od strujnog udara!

- ▶ Nikada nemojte prskati proizvod vodom.

⚠ PAŽNJA! Opasnost od oštećenja proizvoda!

- ▶ Hemijske supstance mogu da oštete plastične delove proizvoda. Nemojte koristiti sredstva za čišćenje ili rastvarače.

- □ Održavajte na proizvodu u čistom stanju otvore za ventilaciju, kućište motora i ručke. Da biste to uradili, koristite vlažnu krpu ili četku.

Održavanje

- ■ Proizvod ne zahteva nikakvo održavanje.

Skladištenje

- □ Uvek čuvajte proizvod i njegov pribor u
  - – Čistom,
  - – Suvom stanju,
  - – Zaštićeno od prašine,
  - – U koferu za skladištenje **(16)**,
  - – van domašaja dece.
- □ Temperatura za skladištenje akumulatorskog paketa **(6)** i proizvoda je između 0 °C i +45 °C. Izbegavajte ekstremnu hladnoću ili toplotu tokom skladištenja da biste sprečili gubitak performansi akumulatorskog paketa.
- □ Pre punjenja izvadite akumulatorski paket **(6)** iz proizvoda.

Rezervni delovi/dodatna oprema

- ■ Kupci mogu da nabave kompatibilne rezervne delove i pribor preko sajta www.optimex-shop.com.
- ■ Možete samo onlajn da naručite.
- □ Za daljnje informacije obratite se Lidl ovom servisu (videti „Servis“).

Rešavanje problema

Problem	Mogući uzrok	Rešenje
Proizvod neće da se pokrene.	Akumulatorski paket **(6)** nije stavljen.	Stavite akumulatorski paket **(6)** (videti „Stavljanje/vađenje akumulatorskog paketa“).
	Akumulatorski paket **(6)** je prazan.	Napunite akumulatorski paket **(6)** (videti „Punjenje akumulatorskog paketa“).
	Prekidač za uključivanje/isključivanje **(14)** je neispravan.	Stupite u kontakt sa našim servisnim centrom (videti „Servis“).
	Motor je neispravan.	
Performanse proizvoda su slabe.	Vrši se preveliki pritisak na proizvod	Primenite adekvatan pritisak na proizvod.
Proizvod radi s prekidima.	Unutrašnji slab kontakt	Stupite u kontakt sa našim servisnim centrom (videti „Servis“).
	Prekidač za uključivanje/isključivanje **(14)** je neispravan.	

Odlaganje



Obratite pažnju na označavanje materijala za pakovanje pri odvajanju otpada, koji je označen skraćenicama (a) i brojevima (b) sa sledećim značenjem: 1–7: plastika/20–22: papir i karton/ 80–98: mešavine.

Proizvod:



Mogućnosti za uklanjanje iskorišćenog proizvoda možete saznati u vašoj opštinskoj ili gradskoj upravi.



Molimo vas da proizvod pravilno odložite kada dostigne kraj svog veka trajanja, a ne u kućni otpad. Informacije o mestima za sakupljanje i njihovom radnom vremenu možete dobiti u vašoj lokalnoj administraciji.

Neispravne ili istrošene baterije/akumulatori se moraju dati na reciklažu. Vratite baterije/akumulatore i/ili proizvod na navedene depoe.



Štete po okolinu pogrešnim odlaganjem baterija/akumulatora!

Pre odlaganja proizvoda uklonite baterije/pakovanje baterija iz proizvoda.

Baterije/akumulatori ne smeju da se odlažu sa otpadom iz domaćinstva. Mogu da sadrže otrovn teške metale i podležu obradi posebnog otpada. Hemijski simboli teških elementa su u nastavku: Cd = kadmium, Hg = živa, Pb = olovo. Zato predajte potrošene baterije/akukulatore na opštinsku deponiju.

Garancija

Lidl i proizvođač nisu u mogućnosti da garantuju obezbeđivanje servisiranja i dostupnost rezervnih delova nakon isteka garantog perioda/perioda saobraznosti. Ukoliko za tim bude potrebe, putem naše Službe za potrošače možete proveriti dostupnost rezervnih delova i opcije za popravku. Hvala na razumevanju.

Kako izjaviti reklamaciju?

Molimo Vas:

- da pozovete korisnički servis: 0800 300 180
- pošaljete e-mail na: owim@lidl.rs
- posetite najbližu Lidl prodavnicu.

Da bismo osigurali najbržu asistenciju, molimo da sačuvate fiskalni račun i date ga na uvid prilikom izjavljivanja reklamacije.

GARANCIJA/GARANTNI LIST

Poštovani,

Ovim putem Vas upoznajemo sa Vašim pravima i obavezama koje proističu iz Zakona o zaštiti potrošača, a u pogledu ostvarivanja prava iz garancije.

Ova garancija ni na koji način ne utiče, niti isključuje prava koja kupac ima u skladu sa važećim Zakonom o zaštiti potrošača po osnovu zakonske odgovornosti prodavca za nesaobraznost robe ugovoru koja traje 2 godine od dana kada je roba predata kupcu.

Davalac garancije ovom izjavom preuzima obavezu da kupcima svojih aparata, a pod uslovima definisanim u ovoj izjavi, obezbedi:

- besplatno otklanjanje kvarova u garantnom roku, koji bi nastali kod uobičajene upotrebe ili zbog grešaka u proizvodnji i materijalu, ili
- zamenu aparata, u garantnom roku predviđenim ovom garancijskom izjavom, u slučaju da opravka nije moguća, ili
- ako otklanjanje kvara nije moguće, kupac ima pravo da zahteva od prodavca povrat novca.

Ukupan rok garancije je 5 godine.

Garantni rok počinje da važi od datuma kupovine proizvoda, odnosno od prijema istog od strane kupca, a što se dokazuje fiskalnim računom.

Garancija važi na teritoriji Republike Srbije.

Kupac može da izjavi reklamaciju usmeno u nekom od prodajnih objekata Lidl Srbija KD, odnosno telefonom, pisanim putem ili elektronskim putem na kontakte kompanije Lidl Srbija KD, uz dostavu fiskalnog računa na uvid.

U cilju ispravnog funkcionisanja proizvod se koristi u skladu sa njegovom namenom i Uputstvom za upotrebu.

Na zahtev kupca, koji je izjavljen u garantnom roku, prodavac će izvršiti otklanjanje kvarova i nedostataka na proizvodu u roku predviđenim Zakonom.

Garantni uslovi:

Pre obraćanja prodavcu za tehničku pomoć, potrebno je proveriti ispravnost instalacije i ostalih potrebnih uslova naznačenih u Uputstvu za upotrebu.

Kupac je dužan da prodavcu preda sve pripadajuće delove proizvoda koje je preuzeo u trenutku kupovine.

Popravke u roku garancije:

Garancija važi počev od dana kada je roba predata kupcu, a na osnovu fiskalnog odsečka. U istom periodu davalac garancije, odnosno prodavac je u obavezi da otkloni sve tehničke kvarove bez naknade, u zakonskom roku.

Garancija ne važi u sledećim slučajevima:

1. Ukoliko prodavcu uz aparat nije priložen fiskalni račun sa datumom prodaje.
2. Ukoliko je kvar prouzrokovan udarom groma, strujnim udarom ili sličnim delovanjem spoljne sile na sam uređaj (požar, poplava, naponski udar...).
3. Ukoliko su nastali kvarovi i oštećenja na uređaju posledica delovanja spoljnih uticaja, kao što su: velika vlaga, previsoka i suviše niska temperatura (pucanje cevi usled smrzavanja, oštećenja gumenih delova, rđanje, itd.)
4. Ukoliko proizvod nije korišćen u skladu sa Uputstvom za upotrebu.
5. Ukoliko je proizvod pokušalo da popravi treće neovlašćeno lice.
6. Ukoliko proizvod nije korišćen u skladu sa namenom.
7. Ukoliko je čišćenje i održavanje uređaja urađeno protivno Uputstvu za upotrebu.
8. Ukoliko je proizvod korišćen u profesionalne svrhe.

Naziv proizvoda:	20 V Aku udarni odvijač
Model:	HG13479
IAN/Serijski broj:	524970_2601
Proizvođač:	OWIM GmbH & Co. KG Stiftsbergstraße 1 74167 Neckarsulm Nemačka
Davalac garancije-uvoznik:	Lidl Srbija KD Prva južna radna 3 22330 Nova Pazova Republika Srbija Tel. 0800 300 180 E-mail: kontakt@lidl.rs
Datum predaje robe potrošaču:	datum sa fiskalnog računa
Uvozi i stavlja u promet:	Lidl Srbija KD Prva južna radna 3 22330 Nova Pazova Republika Srbija Tel. 0800 300 180 E-mail: kontakt@lidl.rs

Postupak garancije

Da biste bili sigurni da će vaš zahtev biti brzo obrađen, pratite sledeća uputstva:

Za sva pitanja, pripremite račun i broj artikla (IAN 524970_2601) kao dokaz kupovine.

Nađite broj artikla na natpisnoj pločici na proizvodu, gravuri na proizvodu, naslovnoj strani vašeg uputstva (dole levo) ili nalepnici na poleđini ili dnu proizvoda.

Ako dođe do funkcionalnih grešaka ili drugih kvarova, prvo kontaktirajte dole navedenu servisnu službu telefonom ili e-mailom.

Zatim možete besplatno poslati proizvod koji je evidentiran kao neispravan na adresu servisa koju ste dobili, prilažući račun (priznanicu) i detalje o tome šta je u kvaru i kada je nastao.



Možete pogledati i preuzeti ove i mnoge druge priručnike na parkside-diy.com. Skeniranjem ovog QR koda dospećete direktno na parkside-diy.com. Izaberite vašu zemlju i potražite uputstva za upotrebu koristeći masku za pretragu. Unošenjem broja artikla (IAN) 524970_2601 pristupićete uputstvu za upotrebu vašeg artikla.

Servis

(RS) **Servis Srbija**
Tel.: 0800801807
Kontakt formular na *parkside-diy.com*
IAN 524970_2601

Srpska oznaka usaglašenosti

EU izjava o usklađenosti EU

EU IZJAVA O USKLAĐENOSTI EU (br. 524970_2601)

Mi, kompanija
OWIM GmbH & Co. KG, Stiftsbergstraße 1, 74167 Neckarsulm, Nemačka
izjavljujemo pod sopstvenom odgovornošću da proizvod

IAN:	**524970_2601**
Identifikacija proizvoda:	**"PARKSIDE" Aku udarni odvijač**
Broj modela	**HG13479**

ispunjava osnovne zahteve navedenih EU direktiva

2006/42/EZ [Službeni list L 157, 9. jun 2006]
2014/30/EU [Službeni list L 96, 29. mart 2014]
2011/65/EU [Službeni list L 174, 1. jul 2011]

Reference na primenjive standarde usklađenosti ili reference na druge tehničke specifikacije na koje se deklariše usklađenost:

br. / delovi
2006/42/EZ
EN ISO 12100:2010
EN 62841-1:2015+AC:2015+A11:2022
EN 62841-2-2:2014+AC:2015
2014/30/EU
EN IEC 55014-1:2021
EN IEC 55014-2:2021

Predmet gorepomenute deklaracije je usaglašenost sa Direktivom 2011/65/EU Evropskog parlamenta i Saveta od 8. juna 2011. godine o ograničenju upotrebe opasnih supstanci u električnoj i elektronskoj opremi:

br. / delovi
EN IEC 63000:2018 (4.3.3 c))
EN 62321-3-1:2014
EN 62321-4:2014/A1:2017
EN 62321-5:2014
EN 62321-7-1:2015
EN 62321-7-2:2017
EN 62321-6:2015
EN 62321-8:2017

Lice koje vodi tehničku dokumentaciju: OWIM GmbH & Co.KG

Potpisao za i u ime:
OWIM GmbH & Co. KG, Stiftsbergstraße 1, 74167 Neckarsulm, Nemačka

Prevod originalne izjave o usaglašenosti

Neckarsulm	23.03.2026	ppa. Jens Buchheim	ppa. Dr. Thorsten Maier
Mesto	Datum	Ovlašćeni potpisnik	Ovlašćeni potpisnik

RS

CE

Popis korištenih piktograma/simbola ... Stranica 114
Predviđena namjena ... Stranica 114
Sadržaj isporuke ... Stranica 115
Opis dijelova ... Stranica 115
Opis funkcija ... Stranica 115
Tehnički podaci ... Stranica 115
Sigurnosne napomene ... Stranica 117
Opšte sigurnosne napomene za električne alate ... Stranica 117
Sigurnosne napomene za udarne odvijače ... Stranica 119
Smanjenje vibracija i buke ... Stranica 119
Postupanje u hitnim slučajevima ... Stranica 119
Preostali rizici ... Stranica 120
Prije prve upotrebe ... Stranica 120
Raspakivanje proizvoda ... Stranica 120
Dodatna oprema ... Stranica 120
Priprema ... Stranica 120
Montaža/demontaža radnog alata ... Stranica 120
Provjera stanja napunjenosti baterijskog modula ... Stranica 121
Punjenje baterijskog modula ... Stranica 121
Upotreba ... Stranica 121
Postavljanje/vađenje baterijskog modula ... Stranica 121
Odabir stepena broja obrtaja ... Stranica 121
Podešavanje smjera okretanja ... Stranica 122
Uključivanje/isključivanje ... Stranica 122
Regulacija broja obrtaja ... Stranica 122
LED radno svjetlo ... Stranica 122
Kopča za pojas ... Stranica 122
Napomene za rad ... Stranica 123
Transport ... Stranica 123

Čišćenje, održavanje i skladištenje ..... Stranica 123
Čišćenje ..... Stranica 123
Održavanje ..... Stranica 123
Skladištenje ..... Stranica 123
Rezervni dijelovi/dodatna oprema ..... Stranica 123
Rješavanje problema ..... Stranica 124
Odlaganje ..... Stranica 124
Garancija ..... Stranica 124
Postupak u slučaju garancije ..... Stranica 125
Servis ..... Stranica 125
Izjava o sukladnosti EU ..... Stranica 126

Popis korištenih piktograma/simbola

	**OPASNOST!** – Označava opasnost visokog stepena rizika koja, ako se ne izbjegne, za posljedicu ima smrt ili teške povrede (npr. rizik od gušenja)		Ovaj simbol označava obavezu pridržavanja uputa za upotrebu pri upotrebi proizvoda.
	**UPOZORENJE!** – Označava opasnost srednjeg stepena rizika koja, ako se ne izbjegne, za posljedicu može imati smrt ili teške povrede (npr. rizik od strujnog udara)		Jednosmjerna struja/jednosmjerni napon
			Nosite zaštitu za sluh!
	**OPREZ!** – Označava opasnost niskog stepena rizika koja, ako se ne izbjegne, za posljedicu može imati lakše do umjerene povrede (npr. opasnost od oparotina)		Nosite zaštitne rukavice!
			Nosite zaštitu za oči!
	**PAŽNJA!** – Upozorava na moguće materijalne štete (npr. opasnost od kratkog spoja)		Taster za odabir stepena broja obrtaja **(13)**
			Indikator stepena broja obrtaja **(12)**
	Oprez! Vruća površina. Postoji opasnost od opekotina.		Sigurnosne napomene Uputstva za rukovanje
	CE oznaka potvrđuje usklađenost proizvoda s primjenjivim direktivama EU.		

20 V AKU UDARNI ODVIJAČ

Predviđena namjena

- Ovaj proizvod je predviđen za sljedeće radnje:
  - Uvrtanje i odvrtanje vijaka
  - Pritezanje i otpuštanje matica
- LED radno svjetlo **(11)** je predviđeno za osvjetljavanje neposrednog radnog područja.
- Uvijek upotrebljavajte odgovarajuću dodatnu opremu za predviđenu namjenu. Prilikom kupovine i upotrebe radnih alata uvažite tehničke zahtjeve proizvoda (vidjeti odjeljak „Tehnički podaci").
- Proizvod upotrebljavajte samo u suhim zatvorenim prostorijama.
- Svaka druga upotreba ili modifikacija proizvoda smatra se nenamjenskom i može izazvati rizike poput životne opasnosti, povreda i oštećenja.
- Proizvođač ne preuzima odgovornost za štete nastale nenamjenskom upotrebom.
- Vlasnik ili korisnik proizvoda odgovoran je za nesreće, kao i za nanošenje tjelesnih povreda i/ili materijalnih šteta drugima ili njihovoj imovini.
- Ovaj proizvod je namijenjen samo za privatnu upotrebu.
- Ovaj proizvod nije namijenjen za komercijalnu upotrebu ili slične primjene.
- Pridržavajte se svih primjenjivih lokalnih sigurnosnih propisa, normi i uredbi. Upotreba električnih alata koji proizvode buku može, u skladu s nacionalnim ili lokalnim propisima, biti dozvoljena samo u određenom vremenu.

- Proizvod pripada seriji **X 20 V TEAM** i kompatibilan je s baterijskim modulima serije **X 20 V TEAM**. Baterijski moduli serije **X 20 V TEAM** smiju se puniti samo punjačima serije **X 20 V TEAM**.

Sadržaj isporuke

⚠ UPOZORENJE!

- Proizvod i ambalažni materijal nisu igračke! Djeca se ne smiju igrati plastičnim vrećicama, folijama i sitnim dijelovima! Postoji opasnost od gutanja i gušenja!

NAPOMENA

- Baterijski modul i punjač nisu u sadržaju isporuke.

1 20 V Aku udarni odvijač
1 Kofer za odlaganje
1 Uputstvo za upotrebu

Opis dijelova

Prije čitanja otvorite stranice s ilustracijama i upoznajte se sa svim funkcijama proizvoda.

(Sl. A)

(1) Prihvat alata
(2) Zaporna čahura
(3) Prekidač za smjer okretanja
(4) Rukohvat (izolovana zahvatna površina)
(5) Držač baterijskog modula
(6) Baterijski modul *
(7) Kopča za pojas
(8) Taster (stanje napunjenosti)
(9) Indikator stanja napunjenosti
(10) Taster za deblokadu (baterijski modul)
(11) LED radno svjetlo
(12) Indikator stepena broja obrtaja
(13) Taster (stepen broja obrtaja)
(14) Prekidač za uključivanje/isključivanje

(Sl. B)

(15) Punjač *

(Sl. C)

(16) Kofer za odlaganje

(Sl. D)

(17) Držač umetaka *
(18) Adapter za nasadne ključeve *

Opis funkcija

- Proizvod je opremljen prihvatom alata **(1)** s unutrašnjim šestougaonim prihvatom od ¼" (6,35 mm), koji se može okretati u smjeru kretanja kazaljki na satu ili u smjeru suprotnom smjeru kretanja kazaljki na satu.
- Za korištenje standardnih kratkih bitova (25 mm), potreban vam je odgovarajući magnetni držač umetaka.
- Funkcija udarnog odvijača pretvara snagu motora u ujednačene okretne udare.
- Udarni mehanizam aktivira se prilikom pritezanja i otpuštanja vijaka i matica.
- Više informacija o pojedinačnim upravljačkim elementima možete pronaći u odjeljku „Upotreba".

Tehnički podaci

20 V Aku udarni odvijač	PDSSAP 20-Li D3
Nazivni napon U:	20 V ⎓
Masa (s baterijskim modulom):	1,58 kg
Broj obrtaja u praznom hodu n_0:	
- Stepen 1:	0–1900 min^{-1}
- Stepen 2:	0–2400 min^{-1}
- Stepen 3:	0–3050 min^{-1}
- Stepen 4:	0–3600 min^{-1}
Brzina udara:	
- Stepen 1:	0–1200 min^{-1}
- Stepen 2:	0–2400 min^{-1}
- Stepen 3:	0–3800 min^{-1}
- Stepen 4:	0–4300 min^{-1}
Obrtni moment:	
- Stepen 1:	120 N m
- Stepen 2:	150 N m
- Stepen 3:	190 N m
- Stepen 4:	226 N m
Maks. veličina vijaka/matica:	M16
Prihvat alata:	Unutrašnji šestougaoni prihvat ¼" (6,35 mm)

* Nije u sadržaju isporuke.

PARKSIDE Performance pametna baterija	Smart PAPP 204 A1/ Smart PAPS 208 A1
Frekvencijski opseg:	2400–2483,5 MHz
Snaga odašiljanja:	≤ 20 dBm

Preporučena temperatura okruženja	
Maks. temperatura (ukupna):	+50 °C
Tokom punjenja:	+4 °C do +40 °C
Tokom rada:	+4 °C do +50 °C
Tokom skladištenja:	0 °C do +45 °C

Vrijednosti emisije buke

Utvrđivanje izmjerenih vrijednosti obavljeno je u skladu s normom EN 62841. A-vrednovani nivo buke električnog alata tipično iznosi:

Nivo zvučnog pritiska L_{pA}:	71,2 dB
Nesigurnost K_{pA}:	3,0 dB
Nivo zvučne snage L_{WA}:	79,2 dB
Nesigurnost K_{WA}:	3,0 dB

Vrijednosti emisije vibracija

Ukupne vrijednosti vibracija (vektorski zbir triju smjerova), utvrđene u skladu s normom EN 62841:

Vrijednost emisije vibracija a_h:	8,02 m/s^2
Nesigurnost K:	1,5 m/s^2

⚠ UPOZORENJE!



Nosite zaštitu za sluh!

⚠ UPOZORENJE!

- Emisije vibracija i buke tokom stvarne upotrebe električnog alata mogu odstupati od navedenih vrijednosti, zavisno od načina upotrebe električnog alata, a naročito od vrste radnog komada. Izloženost vibracijama i buci nastojte održavati što nižom. Primjeri mjera za smanjenje izloženosti vibracijama uključuju nošenje rukavica prilikom upotrebe radnog alata i ograničavanje vremena rada. Pritom je potrebno u obzir uzeti sve segmente radnog ciklusa (na primjer, periode u kojima je električni alat isključen, kao i one u kojima je uključen, ali radi bez opterećenja).

NAPOMENA

- Navedene ukupne vrijednosti vibracija i emisije buke rezultat su mjerenja prema normiranom postupku ispitivanja i mogu se upotrebljavati za međusobno poređenje električnih alata.
- Navedene ukupne vrijednosti vibracija i emisije buke mogu se upotrebljavati i za preliminarnu procjenu opterećenja.

Vrijeme punjenja

⚠ UPOZORENJE! Rizik od tjelesnih povreda i materijalnih šteta uslijed nestručnog rukovanja baterijskim modulom!

- Pridržavajte se sigurnosnih napomena i uputstava za punjenje, kao i pravilne upotrebe navedenih u uputstvu za upotrebu vašeg baterijskog modula i punjača serije **X 20 V TEAM**.
- Detaljan opis postupka punjenja i više informacija možete pronaći u zasebnom uputstvu za upotrebu.

- Proizvod pripada seriji **X 20 V TEAM** i kompatibilan je s baterijskim modulima serije **X 20 V TEAM**. Baterijski moduli serije **X 20 V TEAM** smiju se puniti samo punjačima serije **X 20 V TEAM**.
- Na vrijeme punjenja utiču faktori poput temperature okruženja, temperature baterijskog modula, kao i prisutnog mrežnog napona, pa ono po potrebi može odstupati od navedenih vrijednosti.
- Preporučujemo upotrebu ovog proizvoda isključivo sa sljedećim baterijskim modulima:
  - **PAP 20 B1**
  - **PAP 20 B3**
  - **PAPP 204 A1**
  - **Smart PAPS 208 A1**
- Preporučujemo punjenje ovih baterijskih modula sljedećim punjačima:
  - **PLG 20 A3**
  - **PLG 20 A4**
  - **PLG 20 C1**
  - **PLG 20 C3**
  - **PDSLG 20 A1**
  - **Smart PLGS 2012 A1**

☐ Tehnički podaci baterijskog modula i punjača: vidjeti zasebno uputstvo za upotrebu

Vrijeme punjenja Punjač	2 Ah Baterijski modul PAP 20 B1	4 Ah Baterijski modul PAP 20 B3	4 Ah PAPP 204 A1	8 Ah Smart PAPS 208 A1
Maks. 2,4 A Punjač PLG 20 A4/C1	60 min	120 min	120 min	210 min
Maks. 4,5 A Punjač PLG 20 A3/C3	35 min	60 min	50 min	120 min
Maks. 4,5 A Punjač PDSLG 20 A1	35 min	60 min	50 min	120 min
Punjač Smart PLGS 2012 A1	35 min	35 min	35 min	45 min



Sigurnosne napomene

Opšte sigurnosne napomene za električne alate

⚠ UPOZORENJE!

- **Pročitajte sve sigurnosne napomene, upute, ilustracije i tehničke podatke priložene uz ovaj električni alat.** Propusti u pridržavanju sljedećih uputa mogu uzrokovati strujni udar, požar i/ili teške povrede.

Sačuvajte sve sigurnosne napomene i upute za buduće potrebe.

Pojam „električni alat", upotrijebljen u sigurnosnim napomenama, odnosi se na električne alate s mrežnim napajanjem (s mrežnim kabelom) ili na električne alate s baterijskim napajanjem (bez mrežnog kabela).

Sigurnost radnog mjesta

1) **Radni prostor održavajte čistim i dobro osvijetljenim.** Nered ili neosvijetljeni radni prostori predstavljaju rizik od nesreća.
2) **Izbjegavajte rad s električnim alatom u eksplozivnim okruženjima u kojima se nalaze zapaljive tečnosti, gasovi ili prašina.** Električni alati stvaraju iskre koje mogu zapaliti prašinu ili isparenja.
3) **Tokom upotrebe električnog alata, djecu i ostale osobe držite na udaljenosti.** Skretanje pažnje može uzrokovati gubitak kontrole nad električnim alatom.

Električna sigurnost

1) **Priključni utikač električnog alata mora odgovarati utičnici. Utikač se ne smije mijenjati ni na koji način. Izbjegavajte upotrebu adapterskih utikača u kombinaciji s električnim alatima sa zaštitnim uzemljenjem.** Neizmijenjeni utikači i odgovarajuće utičnice umanjuju rizik od strujnog udara.
2) **Izbjegavajte kontakt tijela s uzemljenim površinama kao što su cijevi, grijalice, štednjaci i hladnjaci.** Postoji povećan rizik od strujnog udara kada je vaše tijelo uzemljeno.
3) **Električne alate držite podalje od kiše ili vlage.** Prodor vode u električni alat povećava rizik od strujnog udara.
4) **Priključni kabel nemojte upotrebljavati nenamjenski za nošenje ili vješanje električnog alata, niti za izvlačenje utikača iz utičnice. Priključni kabel držite podalje od toplote, ulja, oštrih rubova ili pokretnih dijelova alata.** Oštećeni ili zapleteni priključni kabeli povećavaju rizik od strujnog udara.
5) **Pri radu s električnim alatom na otvorenom prostoru, upotrebljavajte samo produžne kabele namijenjene za vanjsku upotrebu.** Upotreba produžnog kabela namijenjenog za vanjsku upotrebu umanjuje rizik od strujnog udara.
6) **Ako je rad s električnim alatom u vlažnom okruženju neizbježan, upotrebljavajte zaštitnu strujnu sklopku.** Upotreba zaštitne strujne sklopke umanjuje rizik od strujnog udara.

Sigurnost osoba

1) **Budite oprezni, koncentrišite se na radne postupke i razumno pristupajte radu s električnim alatom. Električni alat nemojte upotrebljavati ako ste umorni ili pod utjecajem opojnih sredstava, alkohola ili lijekova.** Trenutak nepažnje pri upotrebi električnog alata može uzrokovati ozbiljne povrede.
2) **Upotrebljavajte ličnu zaštitnu opremu i uvijek nosite zaštitne naočale.** Upotreba lične zaštitne opreme, poput maske za zaštitu od prašine, protuklizne zaštitne obuće, zaštitne kacige ili zaštite za sluh, zavisno od vrste i načina primjene električnog alata, umanjuje rizik od povreda.
3) **Izbjegavajte nenamjerno stavljanje u pogon. Prije priključivanja na strujno napajanje i/ili bateriju, kao i prije podizanja ili nošenja, provjerite je li električni alat isključen.** Držanje prsta na prekidaču tokom nošenja električnog alata ili priključivanje uključenog električnog alata na strujno napajanje predstavlja rizik od nesreća.
4) **Prije uključivanja električnog alata, uklonite alate za podešavanje ili ključeve za vijke.** Alat ili ključ u rotirajućem dijelu električnog alata može uzrokovati povrede.
5) **Izbjegavajte neprirodan položaj tijela. Osigurajte stabilan stav i u svakom trenutku održavajte ravnotežu.** Time se postiže bolja kontrola nad električnim alatom u neočekivanim situacijama.
6) **Nosite prikladnu odjeću. Nemojte nositi široku odjeću niti nakit. Kosu, odjeću i rukavice držite podalje od pokretnih dijelova.** Pokretni dijelovi mogu zahvatiti široku odjeću, nakit ili dugu kosu.
7) **Ako postoji mogućnost montaže uređaja za usisavanje i prikupljanje prašine, osigurajte pravilno priključivanje i pravilnu upotrebu.** Upotreba uređaja za usisavanje prašine može umanjiti opasnosti uzrokovane prašinom.
8) **Izbjegavajte lažni osjećaj sigurnosti i dosljedno se pridržavajte sigurnosnih pravila za električne alate, bez obzira na rutinu stečenu učestalom upotrebom električnog alata.** Nepromišljeno postupanje može u djeliću sekunde uzrokovati teške povrede.

Upotreba električnog alata i rukovanje električnim alatom

1) **Ne preopterećujte električni alat. Pri radu upotrebljavajte električni alat namijenjen za tu svrhu.** Odgovarajući električni alat omogućuje bolji i sigurniji rad u navedenom području snage.
2) **Nemojte upotrebljavati električni alat ako je pripadajući prekidač neispravan.** Električni alat bez mogućnosti uključivanja ili isključivanja predstavlja opasnost i zahtijeva popravak.
3) **Prije podešavanja uređaja, zamjene dijelova radnih alata ili odlaganja električnog alata, izvucite utikač iz utičnice i/ili uklonite odvojivu bateriju.** Ovom mjerom opreza sprečava se nehotično pokretanje električnog alata.
4) **Električne alate koji nisu u upotrebi držite izvan dohvata djece. Onemogućite upotrebu električnog alata osobama koje nisu ovladale njegovim radom ili nisu proučile ove upute.** Električni alati su opasni ako ih upotrebljavaju neiskusne osobe.
5) **Savjesno održavajte električne i radne alate. Provjerite rade li pokretni dijelovi besprijekorno bez zapinjanja te jesu li polomljeni ili oštećeni do mjere koja bi ugrozila rad električnog alata. Prije upotrebe električnog alata osigurajte popravak oštećenih dijelova.** Loše održavanje električnih alata uzrok je brojnih nesreća.
6) **Rezne alate održavajte oštrim i čistim.** Savjesno održavani rezni alati s oštrim bridovima rjeđe zapinju i omogućuju lakše rukovanje.
7) **Električni alat, dodatnu opremu, radne alate i sl. upotrebljavajte u skladu s ovim uputama. Pritom uvažite radne uslove i vrstu planiranih radova.** Upotreba električnog alata u svrhe za koje nije predviđen može uzrokovati opasne situacije.
8) **Ručke i zahvatne površine održavajte suhim, čistim i bez tragova ulja i masti.** Klizave ručke i zahvatne površine onemogućavaju sigurno rukovanje i kontrolu nad električnim alatom u nepredviđenim situacijama.

Upotreba baterijskog alata i rukovanje baterijskim alatom

1) **Baterije punite samo punjačima koje je preporučio proizvođač.** Punjač predviđen za određenu vrstu baterija predstavlja opasnost od požara ako se upotrebljava s drugim baterijama.

2) **U električnim alatima upotrebljavajte samo baterije predviđene za tu svrhu.** Upotreba drugih baterija može uzrokovati povrede i izazvati požar.
3) **Baterije koje nisu u upotrebi držite podalje od uredskih spajalica, kovanica, ključeva, eksera, vijaka ili drugih sitnih metalnih predmeta koji bi mogli prespojiti kontakte.** Kratki spoj između kontakata baterije može uzrokovati opekotine ili požar.
4) **Pri nepravilnom rukovanju, iz baterije može iscuriti tekućina. Izbjegavajte kontakt s tekućinom iz baterija. U slučaju nehotičnog kontakta, zahvaćeno mjesto isperite vodom. Ako tekućina dospije u oči, dodatno zatražite pomoć ljekara.** Iscurjela tekućina iz baterije može uzrokovati nadraženost kože ili opekotine.
5) **Ne upotrebljavajte oštećene ili izmijenjene baterije.** Oštećene ili izmijenjene baterije mogu se ponašati nepredvidivo i uzrokovati požar, eksploziju ili opasnost od povreda.
6) **Ne izlažite bateriju vatri ili previsokim temperaturama.** Vatra ili temperature iznad +130 °C mogu uzrokovati eksploziju.
7) **Pridržavajte se svih uputa za punjenje i bateriju ili baterijski alat nemojte nikada puniti izvan temperaturnog raspona navedenog u uputstvu za upotrebu.** Nepravilno punjenje ili punjenje izvan dozvoljenog temperaturnog raspona može uništiti bateriju i povećati opasnost od požara.

Servisiranje

1) **Popravak električnog alata prepustite samo kvalifikovanom stručnom osoblju uz upotrebu originalnih rezervnih dijelova.** Time osiguravate trajno očuvanje sigurnosti električnog alata.
2) **Nemojte nikada održavati oštećene baterije.** Sve radove održavanja baterija smije izvoditi samo proizvođač ili ovlašteni servisni centar.

Sigurnosne napomene za udarne odvijače

- **Električni alat držite za izolovane zahvatne površine tokom izvođenja radova pri kojima vijak može pogoditi skrivene strujne vodove.** Kontakt s vodom pod naponom može staviti pod napon i metalne dijelove uređaja i uzrokovati električni udar.
- **Učvrstite radni komad.** Radni komad fiksiran steznim uređajima ili škripcem stabilniji je nego kada ga pridržavate rukom.
- **Prije nego ga odložite, pričekajte da se električni alat potpuno zaustavi.** Zaglavljivanje radnog alata može uzrokovati gubitak kontrole nad električnim alatom.
- **Upotrebljavajte odgovarajuće detektore radi lociranja skrivenih instalacionih vodova ili zatražite pomoć nadležnih javnih preduzeća.** Kontakt s električnim vodovima može uzrokovati požar i električni udar. Oštećenje plinskih cijevi može dovesti do eksplozije. Prodiranje u vodovodnu instalaciju uzrokuje materijalnu štetu.
- **Kod mekih materijala, kao što je aluminijum ili slično, upotreba udarnog odvijača i prekomjerno pritezanje mogu oštetiti navoj ili ležište vijka.**

Originalna dodatna oprema/dodatni uređaji

⚠ UPOZORENJE!

- Nemojte upotrebljavati dodatnu opremu koju nije preporučio /// PARKSIDE®. Takvo postupanje može uzrokovati električni udar ili požar.

- Upotrebljavajte samo dodatnu opremu i dodatne uređaje navedene u uputstvu za upotrebu, odnosno čiji je prihvat kompatibilan s proizvodom.

Smanjenje vibracija i buke

Ograničite vrijeme upotrebe, upotrebljavajte načine rada s niskim nivoom vibracija i buke i nosite ličnu zaštitnu opremu kako biste smanjili utjecaje vibracija i buke.

Sljedeće mjere doprinose smanjenju rizika od vibracija i buke:

- Proizvod upotrebljavajte samo u skladu s predviđenom namjenom i na način opisan u ovim uputama.
- Osigurajte besprijekorno stanje i redovno održavanje proizvoda.
- Proizvod sigurno i čvrsto držite za ručke/zahvatne površine.
- Održavanje i podmazivanje proizvoda (gdje je potrebno) obavljajte u skladu s uputama.
- Organizaciju rada prilagodite tako da upotrebu proizvoda s visokom vrijednošću vibracija rasporedite na duži vremenski period.

Postupanje u hitnim slučajevima

Upoznajte se s načinom upotrebe ovog proizvoda putem priloženog uputstva za upotrebu. Zapamtite sigurnosne napomene i strogo ih se pridržavajte. Time doprinosite izbjegavanju rizika i opasnosti.

- Tokom upotrebe ovog proizvoda uvijek budite pažljivi radi pravovremenog prepoznavanja opasnosti i odgovarajućeg

postupanja. Brzom intervencijom sprečavate teške povrede i materijalne štete.

- U slučaju neispravnosti, odmah isključite proizvod i izvadite baterijski modul. Prije ponovnog stavljanja u pogon, provjeru i prema potrebi servisiranje proizvoda prepustite kvalifikovanom stručnom osoblju.

Preostali rizici

NAPOMENA

- Ovaj proizvod tokom rada stvara elektromagnetno polje! Navedeno polje pod određenim okolnostima može negativno utjecati na aktivne ili pasivne medicinske implantate! Radi smanjenja rizika od teških ili smrtonosnih povreda, osobama s medicinskim implantatima preporučujemo konsultacije s ljekarom i proizvođačem medicinskog implantata prije rada s ovim proizvodom!

Čak i uz propisno rukovanje ovim proizvodom, i dalje postoji potencijalni rizik od tjelesnih povreda i materijalne štete. Zavisno od konstrukcije i izvedbe ovog proizvoda, mogu se pojaviti i sljedeće opasnosti:

- Povrede uslijed pokretnih dijelova ili vrućih površina
- Oštećenje sluha u slučaju nenošenja odgovarajuće zaštite za sluh
- Oštećenja zdravlja uslijed vibracija na šaku i ruku u slučaju dugotrajne upotrebe ili nepravilnog vođenja i održavanja proizvoda

Prije prve upotrebe

Raspakivanje proizvoda

1. Izvadite proizvod iz ambalaže i uklonite sav ambalažni materijal i zaštitne folije.
2. Provjerite jesu li isporučeni svi dijelovi i cjelovitost navedenog sadržaja isporuke (vidjeti odjeljak „Sadržaj isporuke“).
3. Provjerite jesu li proizvod i pripadajući dijelovi u dobrom stanju. Ako primjetite oštećenje ili neispravnost, nemojte upotrebljavati proizvod, već postupite prema uputama u odjeljku „Garancija“.

Dodatna oprema

⚠ UPOZORENJE!

- Nemojte upotrebljavati dodatnu opremu koju nije preporučio /// PARKSIDE®. Takvo postupanje može uzrokovati električni udar ili požar.

Radi sigurne i propisne upotrebe ovog proizvoda neophodna je i primjena sljedeće dodatne opreme, poput alata i radnih alata:

- Radni alat za prihvat alata **(1)** od ¼" (6,35 mm):
  - Držač umetaka i nastavak odvijača
  - Adapter za nasadne ključeve i nasadni ključ
- Odgovarajuća lična zaštitna oprema

Alati i radni alati dostupni su putem naše servisne web stranice i maloprodajnih objekata. Prilikom kupovine uvijek uvažite tehničke zahtjeve proizvoda (vidjeti odjeljak „Tehnički podaci“). Ako niste sigurni, konsultujte se sa kvalifikovanim stručnjakom ili kontaktirajte našu korisničku službu.

Priprema

⚠ UPOZORENJE! Rizik od povreda uslijed nenamjernog pokretanja!

- Baterijski modul **(6)** umetnite u proizvod tek kada proizvod bude potpuno pripremljen za rad.

Montaža/demontaža radnog alata

NAPOMENA

- Navedene smjerove u ovom odjeljku treba tumačiti tako da korisnik bude iza proizvoda.
- Potrebno je upotrebljavati dodatnu opremu otpornu na udarce ili adapter za nasadne ključeve. Dodatna oprema koja nije otporna na udarce može uzrokovati smanjenje momenta pritezanja ili oštećenje dodatne opreme.

Montaža radnog alata

(Sl. D)

1. **Otključavanje prihvata alata (1):** Zapornu čahuru **(2)** gurnite prema naprijed.
2. U prihvat alata **(1)** umetnite držač umetaka **(17)** ili adapter za nasadne ključeve **(18)**.
3. **Fiksiranje radnog alata:** Otpustite zapornu čahuru **(2)**.
4. Na držač umetaka **(17)**, odnosno na adapter za nasadne ključeve **(18)** gurnite nastavak odvijača, odnosno nasadni ključ.
5. Povlačenjem radnog alata provjerite da li je dobro pričvršćen.

Demontaža radnog alata

(Sl. D)

⚠ OPREZ! Rizik od opekotina!

▶ Radni alati mogu postati veoma vrući. Po potrebi nosite zaštitne rukavice.

1. **Otključavanje prihvata alata (1):** Zapornu čahuru **(2)** gurnite prema naprijed.
2. Izvadite radni alat.

Provjera stanja napunjenosti baterijskog modula

□ Pritisnite taster **(8)** na baterijskom modulu **(6)**.

■ Stanje napunjenosti baterijskog modula **(6)** prikazuje se svijetljenjem odgovarajućih LED lampica na indikatoru stanja napunjenosti **(9)**.

Boja	Značenje
Zelena	Potpuno napunjeno
Narandžasta	Djelimično napunjeno
Crvena	Potrebno je napuniti

□ Baterijski modul **(6)** napunite kada svijetli još samo crvena LED lampica na indikatoru stanja napunjenosti **(9)**.

Punjenje baterijskog modula

⚠ PAŽNJA! Postoji rizik od oštećenja baterijskog modula (6)!

▶ Baterijski modul **(6)** nemojte izlagati direktnoj sunčevoj svjetlosti tokom dužeg vremenskog razdoblja i nemojte ga odlagati na grijalice. Pridržavajte se temperature okruženja od maks. +50 °C.

NAPOMENA

▶ Detaljna uputstva navedena su u uputstvu za upotrebu punjača **(15)**.

▶ Ako je baterijski modul **(6)** još uvijek topao, pričekajte da se ohladi prije punjenja.

1. Izvadite baterijski modul **(6)** iz proizvoda.
2. Umetnite baterijski modul **(6)** u otvor za punjenje na punjaču **(15)**.
3. Priključite punjač **(15)** u utičnicu.
4. Nakon punjenja, punjač **(15)** isključite iz utičnice.
5. Izvadite baterijski modul **(6)** iz punjača **(15)**.

Kontrolne LED lampice na punjaču

Zelena	Crvena	Značenje
Svijetli	–	Potpuno napunjeno
		Režim rada pripravnosti (baterijski modul **(6)** nije umetnut)
–	Svijetli	Punjenje u toku
–	Treperi	Baterijski modul **(6)** je pregrijan
Treperi	Treperi	Baterijski modul **(6)** je neispravan

Upotreba

Postavljanje/vađenje baterijskog modula

⚠ UPOZORENJE! Rizik od povreda uslijed nenamjernog pokretanja!

▶ Baterijski modul **(6)** umetnite tek kada proizvod bude potpuno pripremljen za rad.

⚠ PAŽNJA! Postoji rizik od materijalnih šteta i oštećenja proizvoda!

▶ Pogrešan baterijski modul može uzrokovati oštećenje proizvoda i baterijskog modula.

Postavljanje baterijskog modula

1. Umetnite baterijski modul **(6)** duž vodilice u držač baterijskog modula **(5)**.
2. Vodite računa da baterijski modul **(6)** čujno ulegne.

Vađenje baterijskog modula

1. Pritisnite taster za deblokadu **(10)** na baterijskom modulu **(6)**.
2. Izvadite baterijski modul **(6)** iz držača baterijskog modula **(5)**.

Odabir stepena broja obrtaja

□ Za odabir između 4 stepena broja obrtaja pritisnite taster **(13)**.

■ Odabrani stepen broja obrtaja prikazuje se na indikatoru stepena broja obrtaja **(12)**.

Stepen	Maks. broj obrtaja u praznom hodu	Maks. broj udaraca	Obrtni moment
1	1900 min^{-1}	1200 min^{-1}	120 N m
2	2400 min^{-1}	2400 min^{-1}	150 N m
3	3050 min^{-1}	3800 min^{-1}	190 N m
4	3600 min^{-1}	4300 min^{-1}	226 N m

Podešavanje smjera okretanja

(Sl. E)

⚠ PAŽNJA! Postoji rizik od oštećenja proizvoda!

▶ Prekidač za smjer okretanja **(3)** pritisnite tek kada se proizvod zaustavi.

NAPOMENA

▶ Navedene smjerove u ovom odjeljku treba tumačiti tako da korisnik bude iza proizvoda.

□ Prekidač za smjer okretanja **(3)** postavite u jedan od 3 položaja:

Položaj prekidača za smjer okretanja (3)	Smjer okretanja
Lijevo	U smjeru kretanja kazaljki na satu
U sredini	Prekidač za uključivanje/isključivanje **(14)** blokiran
Desno	U smjeru suprotnom smjeru kretanja kazaljki na satu

Uključivanje/isključivanje

⚠ UPOZORENJE! Postoji rizik od povreda uslijed nenamjernog neprekidnog rada proizvoda!

▶ Prije umetanja baterijskog modula **(6)** provjerite da li prekidač za uključivanje/isključivanje **(14)** pravilno radi i da li se nakon otpuštanja vraća u položaj ISKLJUČENO.

Uključivanje

1. Postavite baterijski modul **(6)** (vidjeti odjeljak „Postavljanje/vađenje baterijskog modula").
2. Podesite smjer okretanja (vidjeti odjeljak „Podešavanje smjera okretanja").
3. Odaberite stepen broja obrtaja (vidjeti odjeljak „Odabir stepena broja obrtaja").
4. Pritisnite prekidač za uključivanje/isključivanje **(14)** i držite ga pritisnutim.

Isključivanje

1. Otpustite prekidač za uključivanje/isključivanje **(14)**.
2. Prije nego ga odložite, pričekajte da se proizvod potpuno zaustavi.
3. Ako pravite pauzu, prekidač za smjer okretanja **(3)** postavite u srednji položaj. Time se sprečava nenamjerno uključivanje proizvoda.
4. Kada proizvod ostavljate bez nadzora ili nakon završetka rada, izvadite baterijski modul **(6)** iz proizvoda.

Regulacija broja obrtaja

□ **Postepena regulacija broja obrtaja:** Prekidač za uključivanje/isključivanje **(14)** pritisnite slabije ili jače.

Pritisak	Broj obrtaja
Slab	Nizak
Jak	Visok

LED radno svjetlo

NAPOMENA

▶ **Poboljšanje vidljivosti u slabo osvijetljenim područjima:** Ovaj proizvod opremljen je LED radnim svjetlom **(11)** za osvjetljavanje neposrednog radnog područja.

■ LED radno svjetlo **(11)** uključuje se odmah po uključivanju proizvoda.

Kopča za pojas

⚠ OPREZ! Rizik od povreda!

▶ Prije vješanja proizvoda za pojas: Prekidač za smjer okretanja **(3)** postavite u srednji položaj. Time se sprečava nenamjerno uključivanje proizvoda.

□ Za vješanje proizvoda za pojas upotrebljavajte kopču za pojas **(7)**.

■ Kopču za pojas **(7)** možete upotrebljavati i kao otvarač za boce s krunskim zatvaračima.

Napomene za rad

⚠ PAŽNJA!

▶ Za pritezanje vijaka ili matica uvijek se pridržavajte uputstava proizvođača. Pridržavajte se specifikacija proizvođača za provjeru vijaka ili matica na osnovu vremenskog intervala ili radnog učinka.

▶ Nakon zamjene točka na vozilu: Provjeru vijaka i matica točka obavite na način naveden u uputstvima ili smjernicama proizvođača. Nakon pređenih 50 do 100 km, vijke ili matice točka naknadno pritegnite moment ključem.

Praktična napomena

■ Obrtni moment zavisi od trajanja udara. Maksimalno ostvarivi obrtni moment predstavlja zbir svih pojedinačnih obrtnih momenata ostvarenih udarcima. Maksimalni obrtni moment postiže se nakon trajanja udara od 6–10 sekundi. Nakon ovog perioda moment pritezanja raste još samo minimalno.
■ Trajanje udara potrebno je utvrditi za svaki potrebni moment pritezanja. Stvarno ostvareni moment pritezanja uvijek treba provjeriti moment ključem.
■ Moment pritezanja zavisi od trajanja udara.
□ Za postizanje optimalne udarne sile, nemojte primjenjivati pritisak na vijak/maticu.
□ Proizvod upotrebljavajte isključivo za pritezanje vijaka i matica kod radova predmontaže. Željeni zadani obrtni moment vijka ili matice ne postiže se samim proizvodom, već moment ključem podešenim na zadani obrtni moment.
□ Stvarno ostvareni moment pritezanja provjerite moment ključem.

Transport

□ Isključite proizvod i izvadite baterijski modul **(6)**. Pričekajte da se svi pokretni dijelovi potpuno zaustave.
□ Izvadite radni alat.
□ Proizvod nosite uvijek za rukohvat **(4)**.

Čišćenje, održavanje i skladištenje

⚠ UPOZORENJE! Rizik od povreda uslijed nenamjernog pokretanja!

▶ Zaštitite se pri radovima održavanja i čišćenja.

⚠ UPOZORENJE! Rizik od povreda uslijed nenamjernog pokretanja!

▶ Isključite proizvod i izvadite baterijski modul **(6)**.

□ Popravke i radove održavanja koji nisu opisani u ovim uputstvu prepustite našem servisnom centru (vidjeti odjeljak „Servisiranje“). Upotrebljavajte samo originalne rezervne dijelove.

Čišćenje

⚠ UPOZORENJE! Rizik od strujnog udara!

▶ Proizvod nemojte nikada prskati vodom.

⚠ PAŽNJA! Postoji rizik od oštećenja proizvoda!

▶ Hemijske supstance mogu nagristi plastične dijelove proizvoda. Nemojte upotrebljavati sredstva za čišćenje ili rastvarače.

□ Ventilacijske otvore, kućište motora i rukohvat proizvoda održavajte čistima. Za tu svrhu upotrebljavajte vlažnu krpu ili četku.

Održavanje

■ Proizvod ne zahtijeva održavanje.

Skladištenje

□ Proizvod i pripadajuću dodatnu opremu uvijek skladištite
  – Na suhom,
  – Čistom mjestu,
  – Zaštićeno od prašine,
  – U koferu za odlaganje **(16)**,
  – Izvan dohvata djece.
□ Temperatura skladištenja baterijskog modula **(6)** i proizvoda iznosi između 0 °C i +45 °C. Tokom skladištenja izbjegavajte ekstremnu hladnoću ili toplotu da izbjegnete gubitak kapaciteta baterijskog modula.
□ Prije skladištenja izvadite baterijski modul **(6)** iz proizvoda.

Rezervni dijelovi/dodatna oprema

■ Nabavku kompatibilnih rezervnih dijelova i dodatne opreme kupci mogu obaviti putem internetske stranice www.optimex-shop.com.
■ Predavanje narudžbi moguće je samo putem interneta.
□ Za više informacija obratite se dežurnoj telefonskoj liniji servisne službe Lidl (vidjeti odjeljak „Servisiranje“).

Rješavanje problema

Problem	Mogući uzrok	Rješenje
Proizvod se ne pokreće.	Baterijski modul **(6)** nije umetnut.	Postavite baterijski modul **(6)** (vidjeti odjeljak „Postavljanje/vađenje baterijskog modula“).
	Baterijski modul **(6)** je ispražnjen.	Napunite baterijski modul **(6)** (vidjeti odjeljak „Punjenje baterijskog modula“).
	Prekidač za uključivanje/isključivanje **(14)** je neispravan.	Obratite se našem servisnom centru (vidjeti odjeljak „Servisiranje“).
	Motor je neispravan.	
Radni učinak proizvoda je slab.	Prekomjeran pritisak na proizvod	Primijenite odgovarajući pritisak na proizvod.
Rad proizvoda je isprekidan.	Unutrašnji labavi kontakt	Obratite se našem servisnom centru (vidjeti odjeljak „Servisiranje“).
	Prekidač za uključivanje/isključivanje **(14)** je neispravan.	

Odlaganje



Obratite pažnju na oznake ambalažnih materijala prilikom odvajanja otpada; označeni su skraćenicama (a) i brojevima (b) sa sljedećim značenjem: 1–7: Plastika/20–22: Papir i karton/ 80–98: Kompozitni materijali.

Proizvod:



Informacije o mogućnostima zbrinjavanja isluženog proizvoda možete dobiti u svojoj općinskoj ili gradskoj upravi.



Nemojte odlagati proizvod u kućni otpad kada više nije upotrebljiv, već ga predajte na odgovarajuće odlaganje. Informacije o sabirnim mjestima i njihovom radnom vremenu možete dobiti kod nadležne uprave.

Neispravne ili potrošene baterije/akumulatori moraju se reciklirati. Vratite baterije/akumulatore i/ili proizvod putem ponuđenih mjesta za prikupljanje.



Šteta za okoliš uslijed nepravilnog odlaganja baterija/akumulatora!

Izvadite baterije/akumulatorski paket iz proizvoda prije odlaganja.

Baterije/akumulatori se ne smiju odlagati u kućni otpad. One mogu sadržavati otrovne teške metale i podliježu posebnom tretmanu otpada. Hemijski simboli teških metala su sljedeći: Cd = kadmij, Hg = živa, Pb = olovo. Zato odložite iskorištene baterije/akumulatore na lokalnom sabirnom mjestu.

Garancija

Proizvod je izrađen prema strogim smjernicama kvaliteta i pažljivo je provjeren prije isporuke. U slučaju materijalne greške ili greške u izradi imate zakonska prava prema prodavaču proizvoda. Vaša zakonska prava ni na koji način nisu ograničena našom garancijom navedenom u nastavku.

Garancija za ovaj proizvod iznosi 5 godina od datuma kupovine. Garancijski rok počinje od datuma kupovine. Originalni dokaz o kupovini čuvajte na sigurnom mjestu, jer je ovaj dokument potreban kao dokaz o kupovini.

Sva oštećenja ili nedostaci koji su postojali već u trenutku kupovine moraju biti odmah prijavljeni nakon raspakivanja proizvoda.

Ako proizvod u roku od 5 godina od datuma kupovine pokaže materijalni nedostatak ili grešku u proizvodnji, mi ćemo po svom izboru besplatno popraviti ili zamijeniti proizvod. Garancijski rok se ne produžava odobravanjem garancijskog zahtjeva. Ovo važi i za zamijenjene i popravljene dijelove.

Ova garancija prestaje da važi ako je proizvod oštećen ili nepravilno korišten ili održavan.

Garancija pokriva materijalne i fabričke nedostatke. Ova garancija se ne odnosi na dijelove proizvoda koji su podložni normalnom trošenju i samim tim se smatraju potrošnim dijelovima (npr. baterije, crijeva, kertridži za boju), niti na oštećenja lomljivih dijelova, kao što su prekidači ili dijelovi od stakla.

Postupak u slučaju garancije

Kako biste osigurali brzu obradu vašeg zahtjeva, slijedite ove napomene:

Za sve upite pripremite račun i broj artikla (npr. IAN 524970_2601) kao dokaz o kupovini.

Broj artikla možete pronaći na tipskoj pločici proizvoda, gravuri na proizvodu, naslovnoj stranici uputstva (dolje lijevo) ili naljepnici na zadnjoj ili donjoj strani proizvoda.

Ako dođe do funkcionalnih grešaka ili drugih nedostataka, najprije kontaktirajte dolje navedenu servisnu službu telefonom ili e-mailom.

Proizvod koji je prijavljen kao neispravan možete poslati besplatno na navedenu adresu servisa, uz priložen račun i opis kvara, kao i naznaku kada se kvar pojavio.

PDF ONLINE
parkside-diy.com

Na parkside-diy.com možete pregledati i preuzeti ovo i mnoga druga uputstva. Pomoću ovog QR koda dolazite direktno na parkside-diy.com. Odaberite svoju zemlju i pretražujte uputstva za upotrebu putem pretraživača. Unošenjem broja artikla (IAN) 524970_2601 dolazite do uputstva za upotrebu za svoj proizvod.

Servis

BA **Servis Bosna i Hercegovina**
Tel.: 080082940
Kontakt obrazac na *parkside-diy.com*
IAN 524970_2601

Srpski znak usklađenosti

Izjava o sukladnosti EU

IZJAVA O SUKLADNOSTI EU (No. 524970_2601)

Mi, kompanija

OWIM GmbH & Co. KG, Stiftsbergstraße 1, 74167 Neckarsulm, Njemačka

declare in sole responsibility that the Product:

IAN:	**524970_2601**
Identifikacija proizvoda:	**"PARKSIDE" Akumulatorski udarni odvijač**
Broj modela:	**HG13479**

Ispunjava osnovne zahtjeve navedenih direktiva EU.

2006/42/EZ [SL L 15, 09.06.2006]
2014/30/EU [SL L 96, 29.03.2014]
2011/65/EU [SL L 174, 01.07.2011]

Reference na relevantne harmonizirane standarde koji se koriste ili reference na druge tehničke specifikacije u odnosu na koje se izjavljuje sukladnost:

Br. / Dijelovi
2006/42/EZ
EN ISO 12100:2010
EN 62841-1:2015+AC:2015+A11:2022
EN 62841-2-2:2014+AC:2015
2014/30/EU
EN IEC 55014-1:2021
EN IEC 55014-2:2021

Predmet gore navedene deklaracije je u skladu sa Direktivom 2011/65/EU Evropskog parlamenta i Vijeća od 8. juna 2011. o ograničenju upotrebe određenih opasnih supstanci u električnoj i elektronskoj opremi:

Br. / Dijelovi
EN IEC 63000:2018 (4.3.3 c))
EN 62321-3-1:2014
EN 62321-4:2014/A1:2017
EN 62321-5:2014
EN 62321-7-1:2015
EN 62321-7-2:2017
EN 62321-6:2015
EN 62321-8:2017

Čuvar tehničke dokumentacije: OWIM GmbH & Co.KG

Potpisano za i u ime:

OWIM GmbH & Co. KG, Stiftsbergstraße 1, 74167 Neckarsulm, Njemačka

Prijevod originalne izjave o sukladnosti

Neckarsulm	23.03.2026		
Mjesto	Podaci	ppa. Jens Buchheim Ovlašteni potpisnik	ppa. Dr. Thorsten Maier Ovlašteni potpisnik

BiH

CE

Листа со употребени пиктограми/симболи ... Страница 129
Наменска употреба ... Страница 129
Опсег на испорака ... Страница 130
Опис на делови ... Страница 130
Опис на функција ... Страница 130
Технички податоци ... Страница 130
Безбедносни упатства ... Страница 132
Општи безбедносни упатства за електрични алати ... Страница 132
Безбедносни упатства за ударни штрафилици ... Страница 134
Намалување на вибрации и бучава ... Страница 135
Што да направите во итен случај ... Страница 135
Преостанати опасности ... Страница 135
Пред првата употреба ... Страница 135
Распакувајте го производот ... Страница 135
Додатоци ... Страница 136
Подготовка ... Страница 136
Монтажа/демонтажа на алатка ... Страница 136
Проверка на нивото на полнење на батеријата ... Страница 136
Полнење на батеријата ... Страница 136
Ракување ... Страница 137
Вметнување/вадење на батеријата ... Страница 137
Избирање на поставка за брзина ... Страница 137
Поставување на насока на вртење ... Страница 137
Вклучување/исклучување ... Страница 138
Контрола на бројот на вртежи ... Страница 138
LED работно светло ... Страница 138
Штипка за ремен ... Страница 138
Упатства за работа ... Страница 138
Транспорт ... Страница 139

Чистење, одржување и складирање ..... Страница 139
Чистење ..... Страница 139
Одржување ..... Страница 139
Складирање ..... Страница 139
Резервни делови/додатоци ..... Страница 139
Решавање проблеми ..... Страница 139
Одлагање ..... Страница 140
Гаранција ..... Страница 140
Постапка во случај на гаранција ..... Страница 140
Сервис ..... Страница 141
Декларација за сообразност на ЕУ ..... Страница 142

Листа со употребени пиктограми/симболи

	**ОПАСНОСТ!** - Означува опасност со висок степен на ризик која, доколку не се избегне, ќе резултира со смрт или сериозна повреда (на пр., задушување)		Овој симбол значи дека пред употреба на производот мора да се почитува упатството за употреба.
	**ПРЕДУПРЕДУВАЊЕ!** - Означува опасност со среден степен на ризик која, доколку не се избегне, може да резултира со смрт или сериозна повреда (на пр., ризик од електричен удар)		Еднонасочна струја/напон
			Носете заштита за слух!
	**ПРЕТПАЗЛИВО!** - Означува опасност со ниско ниво на ризик која, доколку не се избегне, може да резултира со мала до умерена повреда (на пр., ризик од изгореници)		Носете заштитни ракавици!
			Носете заштита за очи!
	**ВНИМАНИЕ!** - Предупредува за потенцијална материјална штета (на пр., опасност од краток спој)		Копче за контрола на брзината **(13)**
			Индикатор за ниво на број на вртежи **(12)**
	Претпазливо! Жешка површина. Постои опасност од изгореници.		Безбедносни упатства Инструкции за ракување
	CE ознаката потврдува усогласеност со важечките директиви на ЕУ за овој производ.		

20V АКУМУЛАТОРСКИ УДАРЕН ВРТЕЖЕН КЛУЧ

Наменска употреба

- Овој производ е наменет за следните работи:
  - Затегнување и олабавување на завртки
  - Затегнување и олабавување на навртки
- LED работното светло **(11)** е наменето директно да ја осветли работна површина.
- Секогаш користете ги соодветните додатоци за предвидената употреба. При купување и користење на дополнителна опрема, почитувајте ги техничките барања на производот (видете „Технички податоци").
- Користете го производот само во суви внатрешни простории.
- Други употреби или модификации на производот ќе се сметаат за неправилна употреба и може да резултираат со ризици како што се опасност по живот, повреда и материјална штета.
- Производителот не презема никаква одговорност за штета настаната од неправилна употреба.
- Операторот или корисникот на производот е одговорен за какви било несреќи или телесни повреди и/или штети кон трети лица или нивниот имот.
- Овој производ е наменет исклучиво за приватна употреба.
- Овој производ не е предвиден за комерцијална употреба или слична намена.

- Почитувајте ги сите важечки локални безбедносни прописи, стандарди и уредби. Користењето на електрични алати кои создаваат бучава може да биде ограничено на одредено време, во согласност со националните или локалните прописи.
- Овој производ е дел од серијата **X 20 V TEAM** и може да се користи со батерии од серијата **X 20 V TEAM**. Батериите од серијата **X 20 V TEAM** може да се полнат само со полначи од серијата **X 20 V TEAM**.

Опсег на испорака

⚠ ПРЕДУПРЕДУВАЊЕ!

▶ Овој производ и неговите материјали за пакување не се играчка! Децата не треба да си играат со пластичните кеси, фолијата или малите делови! Постои ризик од голтање и задушување!

ЗАБЕЛЕШКА

▶ Батеријата и уредот за полнење не се вклучени во опсегот на испорака.

1 20V Акумулаторски ударен вртежен клуч
1 Куферче за чување
1 Упатство за употреба

Опис на делови

Пред да почнете со читање, отворете ги страниците што содржат илустрации и запознајте се со сите карактеристики на производот.

(Сл. A)

(1) Држач за алатки
(2) Заклучувачка чаура
(3) Прекинувач за насока на вртење
(4) Рачка (изолирана површина за држење)
(5) Држач за батеријата
(6) Батерија *
(7) Штипка за ремен
(8) Копче (ниво на полнење)
(9) Индикатор за ниво на полнење
(10) Копче за ослободување (батерија)
(11) LED работно светло
(12) Индикатор за ниво на број на вртежи
(13) Копче (ниво на брзина)
(14) Прекинувач за вклучување/исклучување

(Сл. B)

(15) Полнач *

(Сл. C)

(16) Куферче за чување

(Сл. D)

(17) Држач за битови *
(18) Адаптер за гедора *

Опис на функција

- Производот има шестоаголен држач за алати **(1)** од ¼" (6,35 mm) што може да се врти во насока на стрелките на часовникот или спротивно од стрелките на часовникот.
- За употреба со стандардни кратки битови (25 mm) ќе ви треба соодветен магнетен држач за битови.
- Функцијата за вртежен удар ја претвора моќноста на моторот во конзистентни удари со вртење.
- Механизмот за удар се вклучува при затегнување и олабавување на завртки и навртки.
- За повеќе информации за поединечните контроли, видете го поглавјето „Ракување“.

Технички податоци

20V Акумулаторски ударен вртежен клуч	**PDSSAP 20-Li D3**
Номинален напон U:	20 V ⎓
Тежина (со батерија):	1,58 kg
Брзина без оптоварување n_0:	
- Ниво 1:	0–1900 min^{-1}
- Ниво 2:	0–2400 min^{-1}
- Ниво 3:	0–3050 min^{-1}
- Ниво 4:	0–3600 min^{-1}
Број на удари:	
- Ниво 1:	0–1200 min^{-1}
- Ниво 2:	0–2400 min^{-1}
- Ниво 3:	0–3800 min^{-1}
- Ниво 4:	0–4300 min^{-1}

* Не е вклучен во опсегот на испорака.

20V Акумулаторски ударен вртежен клуч	PDSSAP 20-Li D3
Вртежен момент:	
- Ниво 1:	120 N m
- Ниво 2:	150 N m
- Ниво 3:	190 N m
- Ниво 4:	226 N m
Макс. големина на завртка/навртка:	M16
Држач за алатки:	¼" (6,35 mm) шестоаголен

PARKSIDE Performance Smart-батерија	Smart PAPP 204 A1/ Smart PAPS 208 A1
Фреквентен опсег:	2400-2483,5 MHz
Јачина на пренос:	≤ 20 dBm

Препорачана температура на околината	
Макс. температура (вкупно):	+50 °C
За време на полнење:	+4 °C до +40 °C
За време на работа:	+4 °C до +50 °C
За време на складирање:	0 °C до +45 °C

Вредности на емисија на бучава

Измерените вредности се одредени во согласност со EN 62841. A-означеното ниво на бучава на електричниот алат типично изнесува:

Ниво на звучен притисок L_{pA}:	71,2 dB
Несигурност K_{pA}:	3,0 dB
Ниво на звучна моќност L_{WA}:	79,2 dB
Несигурност K_{WA}:	3,0 dB

Вредности на емисија на вибрации

Вкупни вредности на вибрации (векторски збир од три насоки), одредени според EN 62841:

Вибрации a_h:	8,02 m/s^2
Несигурност K:	1,5 m/s^2

⚠ ПРЕДУПРЕДУВАЊЕ!



Носете заштита за слухот!

⚠ ПРЕДУПРЕДУВАЊЕ!

- Емисиите на вибрации и бучава може да се разликуваат од наведените вредности за време на вистинска употреба на електричниот алат, во зависност од тоа како се користи електричниот алат, особено од видот на делот што се обработува. Обидете се да ја намалите изложеноста на вибрации и бучава колку што е можно повеќе. Примери за мерки за намалување на изложеноста на вибрации вклучуваат носење ракавици при употреба на дополнителниот алат и ограничување на времето за работа. Мора да се земат предвид сите делови од работниот циклус (на пример, времињата кога електричниот алат е исклучен и времињата кога е вклучен, но работи без оптоварување).

ЗАБЕЛЕШКА

- Наведената вкупна вредност за вибрации и наведената вредност за емисија на бучава се измерени според стандардизиран метод на тестирање и може да се користат за споредување на еден електричен алат со друг.
- Наведената вкупна вредност за вибрации и наведената вредност за емисија на бучава може да се користат и за прелиминарна проценка на изложеноста.

Време на полнење

⚠ ПРЕДУПРЕДУВАЊЕ! Опасност од повреди и материјална штета поради неправилно ракување со батеријата!

- Почитувајте ги безбедносните упатства и упатствата за полнење и правилна употреба дадени во упатството за употреба на вашите батерија и полнач од серијата **X 20 V TEAM**.
- Детален опис на процесот за полнење и дополнителни информации може да се најдат во посебното упатство за употреба.

- Овој производ е дел од серијата **X 20 V TEAM** и може да се користи со батерии од серијата **X 20 V TEAM**. Батериите од серијата **X 20 V TEAM** може да се полнат само со полначи од серијата **X 20 V TEAM**.

- Времето на полнење е под влијание на фактори како што се температурата на околината и батеријата, како и применетиот мрежен напон и може да се разликува од наведените вредности.
- Препорачуваме да го користите овој производ исклучиво со следните батерии:
  - **PAP 20 B1**
  - **PAP 20 B3**
  - **PAPP 204 A1**
  - **Smart PAPS 208 A1**
- Препорачуваме да ги полните овие батерии со следните полначи:
  - **PLG 20 A3**
  - **PLG 20 A4**
  - **PLG 20 C1**
  - **PLG 20 C3**
  - **PDSLG 20 A1**
  - **Smart PLGS 2012 A1**

☐ Технички податоци за батеријата и полначот: видете ги посебните упатства за употреба

Време на полнење Полнач	**2 Ah Батерија PAP 20 B1**	**4 Ah Батерија PAP 20 B3**	**4 Ah PAPP 204 A1**	**8 Ah Smart PAPS 208 A1**
Макс. 2,4 A Полнач PLG 20 A4/C1	60 min	120 min	120 min	210 min
Макс. 4,5 A Полнач PLG 20 A3/C3	35 min	60 min	50 min	120 min
Макс. 4,5 A Полнач PDSLG 20 A1	35 min	60 min	50 min	120 min
Полнач Smart PLGS 2012 A1	35 min	35 min	35 min	45 min



Безбедносни упатства

Општи безбедносни упатства за електрични алати

⚠ ПРЕДУПРЕДУВАЊЕ!

▶ **Прочитајте ги сите безбедносни предупредувања, упатства, илустрации и спецификации што се испорачани со овој електричен алат.** Непочитувањето на следните упатства може да резултира со електричен удар, пожар и/или сериозни повреди.

Зачувајте ги сите безбедносни информации и упатства за идна референца.

Терминот „електричен алат" што се користи во овие безбедносни упатства се однесува на електрични алати што работат на струја (со кабел за струја) или електрични алати што работат на батерии (без кабел за струја).

Безбедност на работното место

1) **Одржувајте го вашето работно место чисто и добро осветлено.** Неуредните или неосветлени работни површини може да доведат до несреќи.
2) **Не ракувајте со електричниот алат во потенцијално експлозивни атмосфери што содржат запаливи течности, гасови или прашина.** Електричните алати создаваат искри што можат да ги запалат прашината или испарувањата.
3) **Држете ги децата и другите лица подалеку додека го користите електричниот алат.** Одвлекувањето на вниманието може да предизвика губење на контролата врз електричниот алат.

Електрична безбедност

1) **Приклучокот на електричниот алат мора да одговара на штекерот. Приклучокот не смее да биде модифициран на никаков начин. Не користете адаптерски приклучоци со заземјени електрични алати.** Немодифицираните

приклучоци и соодветните штекери го намалуваат ризикот од електричен удар.

2) **Избегнувајте контакт на телото со заземјени површини како што се цевки, греалки, шпорети и фрижидери.** Постои зголемен ризик од електричен удар ако вашето тело е заземјено.
3) **Држете ги електричните алати подалеку од дожд или влага.** Водата што навлегува во електричниот алат го зголемува ризикот од електричен удар.
4) **Не го користете кабелот за напојување за носење, закачување или исклучување на електричниот алат. Држете го кабелот за напојување подалеку од топлина, масло, остри рабови или подвижни делови на уредот.** Оштетените или заплеткани кабли за напојување го зголемуваат ризикот од електричен удар.
5) **Кога ракувате со електричен алат на отворено, користете само продолжни кабли кои се погодни за надворешна употреба.** Користењето продолжен кабел погоден за надворешна употреба го намалува ризикот од електричен удар.
6) **Доколку не може да се избегне ракување со електричниот алат на влажна локација, користете прекинувач за преостаната струја.** Користењето прекинувач за преостаната струја го намалува ризикот од електричен удар.

Безбедност за лица

1) **Бидете внимателни, внимавајте што правите и користете здрав разум кога ракувате со електричен алат. Не користете електричен алат додека сте уморни или под дејство на дрога, алкохол или лекови.** Момент на невнимание додека ракувате со електричниот алат може да резултира со сериозни повреди.
2) **Секогаш носете лична заштитна опрема и заштитни очила.** Носењето лична заштитна опрема како што се маска за прав, заштитни чевли што не се лизгаат, шлем или заштита за слух, во зависност од видот на електричниот алат и употребата, го намалува ризикот од повреда.
3) **Избегнувајте случајно вклучување. Проверете дали електричниот алат е исклучен пред да го поврзете со напојувањето и/или батеријата, да го подигате или носите.** Носењето на електричниот алат со прстот на прекинувачот или поврзувањето на електричниот алат со напојувањето со вклучен прекинувач, може да предизвика несреќи.
4) **Отстранете ги сите алатки за прилагодување или клучеви пред да го вклучите електричниот алат.** Оставена алатка или клуч на делот од електричниот алат што се врти, може да предизвика повреди.
5) **Избегнувајте неправилно држење на телото. Одржувајте правилна положба и рамнотежа цело време.** Ова ќе ви помогне подобро да го контролирате електричниот алат во неочекувани ситуации.
6) **Носете соодветна облека. Не носете лабава облека или накит. Држете ги косата, облеката и ракавиците подалеку од подвижните делови.** Лабавата облека, накитот или долгата коса може да се заглават во подвижните делови.
7) **Доколку може да се монтираат уреди за извлекување и собирање прашина, проверете дали се поврзани и се користат правилно.** Користењето на систем за извлекување прашина може да ги намали опасностите од прашина.
8) **Немојте да се залажувате и да ги игнорирате правилата за безбедност на електричните алати, дури и ако сте запознаени со електричниот алат по повторна употреба.** Невнимателното ракување може да доведе до сериозни повреди за дел од секундата.

Употреба и грижа за електричниот алат

1) **Не преоптоварувајте го електричниот алат. Користете електричен алат наменет за работата.** Користењето на правилниот електричен алат ќе ви овозможи да работите подобро и побезбедно во рамките на наведениот опсег на моќност.
2) **Не користете електричен алат со неисправен прекинувач.** Електричен алат што не може да се вклучи или исклучи е опасен и мора да се поправи.
3) **Исклучете го електричниот алат од штекер и/или извадете ја батеријата пред да правите какви било прилагодувања, да менувате додатоци или да го складирате електричниот алат.** Оваа мерка на претпазливост спречува случајно вклучување на електричниот алат.
4) **Чувајте ги електричните алати кои не ги користите подалеку од дофат на деца. Не дозволувајте никој, кој не е запознаен со**

електричниот алат или со овие упатства, да го користи електричниот алат. Електричните алати се опасни кога ги користат неискусни лица.

5) **Внимателно грижете се за електричните алати и алатните додатоци. Проверете дали подвижните делови работат правилно и не се заглавуваат и дали нема скршени или оштетени делови на начин што би можел да ја наруши функцијата на електричниот алат. Поправете ги оштетените делови пред да го користите електричниот алат.** Многу несреќи се предизвикани од лошо одржувани електрични алати.
6) **Одржувајте ги алатките за сечење остри и чисти.** Внимателно одржуваните алатки за сечење со остри сечила поретко се заглавуваат и полесни се за ракување.
7) **Користете го електричниот алат, додатоците, помошните делови итн., во согласност со овие упатства. Земете ги во предвид работните услови и работата што се извршува.** Користењето на електрични алати за други цели освен за наменетите може да доведе до опасни ситуации.
8) **Одржувајте ги рачките и површините за држење суви, чисти и без масло и маст.** Лизгавите рачки и површини за држење спречуваат безбедно ракување и контрола на електричниот алат во непредвидени ситуации.

Употреба и грижа за батерискиот алат

1) **Полнете ги батериите само со полначи препорачани од производителот.** Полнач дизајниран за еден тип батерии може да претставува опасност од пожар ако се користи со други типови батерии.
2) **Во електричните алати користете само батерии предвидени за нив.** Употребата на други батерии може да предизвика повреди и пожар.
3) **Држете ја неискористената батерија подалеку од спојувалки за хартија, монети, клучеви, шајки, завртки или други мали метални предмети што би можеле да предизвикаат краток спој помеѓу контактите.** Краток спој помеѓу контактите на батеријата може да резултира со изгореници или пожар.
4) **Ако се користи неправилно, од батеријата може да истече течност. Избегнувајте контакт со неа. Во случај на случаен контакт, исплакнете со вода. Доколку течноста ви дојде во контакт со очите, побарајте медицинска помош.** Истекувањето на течноста од батеријата може да предизвика иритација на кожата или изгореници.
5) **Не користете оштетена или модифицирана батерија.** Оштетените или модифицирани батерии може да се однесуваат непредвидливо и да доведат до пожар, експлозија или ризик од повреда.
6) **Не ја изложувајте батеријата на оган или превисоки температури.** Оган или температури над +130 °C може да предизвикаат експлозија.
7) **Следете ги сите упатства за полнење и никогаш не ја полнете батеријата или батерискиот алат надвор од температурниот опсег наведен во упатствата за употреба.** Неправилното полнење или полнењето надвор од одобрениот температурен опсег може да ја оштети батеријата и да го зголеми ризикот од пожар.

Сервис

1) **Поправајте го вашиот електричен алат само кај квалификуван сервисер и само со оригинални резервни делови.** Ова осигурува дека се задржува безбедноста на електричниот алат.
2) **Никогаш не сервисирајте оштетени батерии.** Сите сервиси на батериите треба да ги врши само производителот или овластени сервисни центри.

Безбедносни упатства за ударни штрафилици

- **Држете го електричниот алат само за изолираните делови кога извршувате работи каде постојат шанси завртката да дојде во контакт со скриени линии на електричната мрежа.** Контактот со жица под напон може да ги наелектризира металните делови од уредот и да предизвика електричен удар.
- **Обезбедете го делот што се обработува.** Работно парче прицврстено со стеги или менгеме се држи побезбедно отколку држењето со рака.
- **Почекајте електричниот алат целосно да запре пред да го оставите.** Дополнителниот алат може да се заглави, што ќе доведе до губење на контролата врз електричниот алат.
- **Користете соодветна опрема за детекција на скриен довод или контактирајте ја вашата локална компанија за комунални услуги.**

Контактот со електрични линии може да предизвика пожар и електричен удар. Оштетувањето на гасовод може да доведе до експлозија. Влегувањето во водоводна цевка може да предизвика материјална штета.

- **Кај меки материјали како алуминиум или слично, навојот или лежиштето на завртката може да се оштетат поради прекумерно затегнување при употреба на ударна штрафилица.**

Оригинални додатоци/додатни уреди

⚠ ПРЕДУПРЕДУВАЊЕ!

- Не користете додатоци што не се препорачани од **/// PARKSIDE**®. Ова може да резултира со електричен удар и пожар.

- Користете само додатоци и додатни уреди кои се наведени во упатството или чиј држач е компатибилен со производот.

Намалување на вибрации и бучава

Ограничете го времето на употреба, користете режими на работа со ниски вибрации и ниска бучава и носете опрема за лична заштита за да ги намалите ефектите од вибрациите и бучавата.

Следните мерки ќе помогнат во намалувањето на ризиците поврзани со вибрациите и бучавата:

- Користете го производот само за неговата наменета употреба и како што е опишано во овие упатства.
- Проверете дали производот е во совршена работна состојба и добро одржуван.
- Држете го производот цврсто за рачките/површините за држење.
- Одржувајте го производот според упатствата и погрижете се за соодветно подмачкување (доколку е применливо).
- Планирајте го вашиот работен тек така што употребата на производи со високо ниво на вибрации ќе биде распоредена во подолг временски период.

Што да направите во итен случај

Запознајте се со употребата на овој производ преку ова упатство за употреба. Запомнете ги безбедносните упатства и строго почитувајте ги. Ова ќе помогне да се избегнат ризици и опасности.

- Секогаш бидете внимателни кога го користите овој производ за да можете рано да ги препознаете опасностите и да преземете соодветни мерки. Навременото дејство може да спречи сериозни повреди и материјална штета.
- Во случај на дефект, веднаш исклучете го производот и извадете ја батеријата. Пред повторно да го користите, однесете го производот на проверка кај квалификуван техничар и поправете го доколку е потребно.

Преостанати опасности

ЗАБЕЛЕШКА

- Овој производ генерира електромагнетно поле за време на работата! Ова поле може, под одредени околности, да влијае на активни или пасивни медицински импланти! За да се намали ризикот од сериозни или фатални повреди, препорачуваме лицата со медицински импланти да се консултираат со својот лекар и производителот на медицинскиот имплант, пред да го користат овој производ!

Дури и кога правилно го користите овој производ, сепак постои потенцијален ризик од телесни повреди и материјална штета. Меѓу другото, може да се појават следните опасности поврзани со дизајнот и конструкцијата на овој производ:

- Повреди од подвижни делови или топли површини
- Оштетување на слухот ако не се носи соодветна заштита за слух
- Здравствени проблеми како резултат на вибрации на рацете ако се користи производот подолг период или не се користи и одржува правилно

Пред првата употреба

Распакувајте го производот

1. Извадете го производот од пакувањето и отстранете ги сите материјали за пакување и заштитни фолии.
2. Проверете дали сите делови се присутни и дали содржината на испораката е комплетна (видете „Опсег на испорака“).
3. Проверете дали производот и сите делови се во добра состојба. Доколку забележите какво било оштетување или дефект, не го користете производот и постапете како што е опишано во поглавјето „Гаранција“.

Додатоци

⚠ ПРЕДУПРЕДУВАЊЕ!

- Не користете додатоци што не се препорачани од /// PARKSIDE®. Ова може да резултира со електричен удар и пожар.

За безбедна и правилна употреба на овој производ, потребни се следните додатоци, како што се алатки и додатни алатки:

- Алатка за држач за алатки **(1)** од ¼" (6,35 mm):
  - Држач за битови и битови за штрафење
  - Адаптер за гедора и клуч гедора
- Соодветна опрема за лична заштита

Алатки и додатни алатки се достапни преку нашата веб-страница за услуги и малопродажба. Секогаш почитувајте ги техничките барања на овој производ при купување (видете „Технички податоци"). Доколку не сте сигурни, консултирајте се со квалификувано лице или контактирајте ја нашата служба за корисници.

Подготовка

⚠ ПРЕДУПРЕДУВАЊЕ! Опасност од повреда поради ненамерно вклучување!

- Вметнете ја батеријата **(6)** во производот само кога е целосно подготвен за употреба.

Монтажа/демонтажа на алатка

ЗАБЕЛЕШКА

- Упатствата во овој дел треба да се толкуваат како корисникот да е позициониран зад производот.
- Мора да се користат додатоци отпорни на удари или адаптер за гедора. Додатокот што не е отпорен на удари може да резултира со намалување на вртежниот момент на затегнување или оштетување на додатокот.

Монтажа на алатка

(Сл. D)

1. **Отклучување на држачот за алатки (1):** Турнете ја заклучувачката чаура **(2)** напред.
2. Вметнете го држачот за битови **(17)** или адаптер за гедора **(18)** во држачот за алатки **(1)**.
3. **Затегање на алатката:** Пуштете ја заклучувачката чаура **(2)**.
4. Наместете го битот за штрафење или гедора клучот на држачот за битови **(17)** или адаптерот за гедора **(18)**.
5. Проверете со влечење дали алатката е безбедно фиксирана.

Демонтажа на алатка

(Сл. D)

⚠ ПРЕТПАЗЛИВО! Опасност од изгореници!

- Алатките може да станат многу жешки. Доколку е потребно, носете заштитни ракавици.

1. **Отклучување на држачот за алатки (1):** Турнете ја заклучувачката чаура **(2)** напред.
2. Извадете ја додатната алатка.

Проверка на нивото на полнење на батеријата

□ Притиснете на ⟳ **(8)** на батеријата **(6)**.

■ Нивото на полнење на батеријата **(6)** е означено со светење на соодветните LED диоди на индикаторот за ниво на полнење **(9)**.

Боја	Значење
Зелена	Целосно наполнета
Портокалова	Делумно наполнета
Црвена	Мора да се наполни

□ Полнете ја батеријата **(6)** само кога свети црвената LED диода на индикаторот за ниво на полнење **(9)**.

Полнење на батеријата

⚠ ВНИМАНИЕ! Ризик од оштетување на батеријата (6)!

- Не ја изложувајте батеријата **(6)** на директна сончева светлина подолг период и не ја оставајте на грејни тела. Температурата на околината не треба да биде повисока од +50 °C.

ЗАБЕЛЕШКА

- За детални упатства, погледнете го упатството за употреба на полначот **(15)**.

ЗАБЕЛЕШКА

▶ Ако батеријата **(6)** е сè уште топла, оставете ја да се олади пред да ја полните.

1. Извадете ја батеријата **(6)** од производот.
2. Турнете ја батеријата **(6)** во отворот за полнење на полначот **(15)**.
3. Поврзете го полначот **(15)** со штекер.
4. Исклучете го полначот **(15)** од штекерот по полнењето.
5. Извадете ја батеријата **(6)** од полначот **(15)**.

Контролни LED светла на полначот

Зелена	Црвена	Значење
Свети	–	Целосно наполнета
		Режим на подготвеност (не е вметната батерија **(6)**)
–	Свети	Батеријата се полни
–	Трепка	Батеријата **(6)** е прегреана
Трепка	Трепка	Батеријата **(6)** е во дефект

Ракување

Вметнување/вадење на батеријата

⚠ ПРЕДУПРЕДУВАЊЕ! Опасност од повреда поради ненамерно вклучување!

▶ Вметнете ја батеријата **(6)** само откако производот ќе биде целосно подготвен за употреба.

⚠ ВНИМАНИЕ! Опасност од материјална штета и оштетување на производот!

▶ Употребата на погрешни батерии може да го оштети производот и батериите.

Вметнување на батеријата

1. Турнете ја батеријата **(6)** по должината на водилката во држачот за батеријата **(5)**.
2. Батеријата **(6)** треба звучно да кликне на своето место.

Вадење на батеријата

1. Притиснете го копчето за ослободување **(10)** на батеријата **(6)**.
2. Извлечете ја батеријата **(6)** од држачот за батеријата **(5)**.

Избирање на поставка за брзина

□ Притиснете на **(13)**, за да изберете помеѓу 4 нивоа на брзина.

■ Избраната брзината е означена со индикаторот за ниво на број на вртежи **(12)**.

Ниво	Макс. број на вртежи во неоптеретена состојба	Макс. број на удари	Вртежен момент
1	1900 min^{-1}	1200 min^{-1}	120 N m
2	2400 min^{-1}	2400 min^{-1}	150 N m
3	3050 min^{-1}	3800 min^{-1}	190 N m
4	3600 min^{-1}	4300 min^{-1}	226 N m

Поставување на насока на вртење

(Сл. E)

⚠ ВНИМАНИЕ! Ризик од оштетување на производот!

▶ Ракувајте со прекинувачот за насока на вртење **(3)** само откако производот целосно ќе запре.

ЗАБЕЛЕШКА

▶ Упатствата во овој дел треба да се толкуваат како корисникот да е позициониран зад производот.

□ Поставете го прекинувачот за насока на вртење **(3)** во една од 3-те позиции:

Позиција на прекинувачот за насока на вртење (3)	Правец на вртење
Лево	Во насока на стрелките на часовникот
Средина	Прекинувачот за вклучување/исклучување **(14)** е заклучен
Десно	Спротивно од стрелките на часовникот

Вклучување/исклучување

⚠ ПРЕДУПРЕДУВАЊЕ! Опасност од повреда поради непотребно континуирано работење на производот!

▶ Пред да ја вметнете батеријата **(6)**, проверете дали прекинувачот за вклучување/исклучување **(14)** работи правилно и дали се враќа во положбата за ИСКЛУЧЕНО кога ќе го отпуштите.

Вклучување

1. Вметнете ја батеријата **(6)** (видете „Вметнување/вадење на батеријата").
2. Поставете ја насоката на вртење (видете „Поставување на насока на вртење").
3. Изберете го нивото на брзина (видете „Избирање на поставка за брзина").
4. Држете го притиснат прекинувачот за вклучување/исклучување **(14)**.

Исклучување

1. Пуштете го прекинувачот за вклучување/исклучување **(14)**.
2. Почекајте производот целосно да запре пред да го оставите.
3. Кога правите пауза, поставете го прекинувачот за насока на вртење **(3)** во централната положба. Ова спречува случајно вклучување на производот.
4. Отстранете ја батеријата **(6)** од производот кога го оставате производот без надзор или кога ќе завршите со работа.

Контрола на бројот на вртежи

□ **Прилагодување на брзината во чекори:** Притиснете го прекинувачот за вклучување/исклучување **(14)** полека или посилно.

Притискање	Брзина
Лесно	Низок
Посилно	Висок

LED работно светло

ЗАБЕЛЕШКА

▶ **Подобрување на видливоста во слабо осветлени места:** Овој производ е опремен со LED работно светло **(11)** за осветлување на непосредната работна површина.

■ Штом производот ќе се вклучи, LED работното светло **(11)** веднаш се вклучува.

Штипка за ремен

⚠ ПРЕТПАЗЛИВО! Опасност од повреди!

▶ Пред да го прикачите производот на ремен: Поставете го прекинувачот за насока на вртење **(3)** во средна положба. Ова спречува случајно вклучување на производот.

□ Користете ја штипката за ремен **(7)** за да го прикачите производот на ремен.

■ Можете да ја користите штипката за ремен **(7)** како отварач за шишиња со капачиња со круна.

Упатства за работа

⚠ ВНИМАНИЕ!

▶ Секогаш следете ги упатствата на производителот за затегнување на завртки или навртки. Следете ги спецификациите на производителот за проверка на завртки или навртки после одредено време или за сила на затегање.

▶ По промена на тркало на возилото: Проверете ги завртките или навртките на тркалата како што е пропишано со насоките или упатствата на производителот. Затегнете ги завртките или навртките на тркалата повторно со момент клуч по 50 до 100 km.

Практичен совет

■ Вртежниот момент зависи од времетраењето на ударот. Максималниот достижен вртежен момент е збир од сите поединечни вртежни моменти постигнати со ударот. Максималниот вртежен момент се достигнува по времетраење на удар од 6–10 секунди. По ова времетраење, вртежниот момент на затегнување се зголемува само минимално.

■ Времетраењето на ударот мора да се одреди посебно за секој вртежен момент. Вистинскиот постигнат вртежен момент на затегнување секогаш треба да се проверува со момент клуч.

■ Вртежниот момент на затегнување зависи од времетраењето на ударот.

□ За да се постигне оптимална сила на ударот, не применувајте притисок врз завртката/навртката.

- ☐ Користете го производот исклучиво за затегнување на претходно монтирани завртки и навртки. Самиот производ не го постигнува посакуваниот вртежен момент на завртката или навртката; потребен е момент клуч поставен на наведениот вртежен момент.
- ☐ Проверете го вистинскиот вртежен момент на затегнување со помош на момент клуч.

Транспорт

- ☐ Изгасете го производот и извадете ја батеријата **(6)**. Почекајте да запрат сите подвижни делови.
- ☐ Извадете ја додатната алатка.
- ☐ Секогаш носете го производот за рачката **(4)**.

Чистење, одржување и складирање

⚠ ПРЕДУПРЕДУВАЊЕ! Опасност од повреда поради ненамерно вклучување!

- ▶ Заштитете се за време на работите за одржување и чистење.
- ▶ Изгасете го производот и извадете ја батеријата **(6)**.

- ☐ Поправките и одржувањето што не се опишани во ова упатство треба да ги изврши нашиот сервисен центар (видете „Сервис"). Користете само оригинални резервни делови.

Чистење

⚠ ПРЕДУПРЕДУВАЊЕ! Опасност од електричен удар!

- ▶ Никогаш не го прскајте производот со вода.

⚠ ВНИМАНИЕ! Ризик од оштетување на производот!

- ▶ Хемикалиите можат да ги оштетат пластичните делови на производот. Не користете средства за чистење или растворувачи.

- ☐ Одржувајте ги отворите за вентилација, куќиштето на моторот и рачката на производот чисти. Користете влажна крпа или четка.

Одржување

- ■ Производот не бара одржување.

Складирање

- ☐ Секогаш чувајте го производот и неговите додатоци
  - – Чист,
  - – Сув,
  - – Заштитен од прашина,
  - – Во куферчето за чување **(16)**,
  - – Подалеку од дофат на деца.
- ☐ Температурата на складирање на батеријата **(6)** и производот е помеѓу 0 °C и +45 °C. Избегнувајте екстремен студ или топлина за време на складирањето за да се спречи намалување на перформансите на батеријата.
- ☐ Извадете ја батеријата **(6)** од производот пред да го складирате.

Резервни делови/додатоци

- ■ Купувачите можат да купат компатибилни заменски делови и додатоци на www.optimex-shop.com.
- ■ Можете да нарачате само преку интернет.
- ☐ За дополнителни информации, контактирајте ја сервисната линија на Lidl (видете „Сервис").

Решавање проблеми

Проблем	Можна причина	Решение
Производот не се вклучува.	Батеријата **(6)** не е вметната.	Вметнете ја батеријата **(6)** (видете „Вметнување/вадење на батеријата").
	Батеријата **(6)** е испразнета.	Наполнете ја батеријата **(6)** (видете „Полнење на батеријата").
	Прекинувачот за вклучување/исклучување **(14)** е неисправен.	Контактирајте го нашиот сервисен центар (видете „Сервис").
	Моторот е неисправен.	
Перформансите на производот се слаби.	Прекумерен притисок врз производот	Применете соодветен притисок врз производот.

Проблем	Можна причина	Решение
Производот работи со прекини.	Внатрешна лабава врска	Контактирајте го нашиот сервисен центар (видете „Сервис“).
	Прекинувачот за вклучување/исклучување **(14)** е неисправен.	

Одлагање



Внимавајте на обележувањето на материјалите за пакување при селектирање на отпадот, тие се означени со кратенки (a) и броеви (b) со следното значење: 1–7: Пластика/20–22: Хартија и картон/80–98: Комбинирани материјали.

Производ:



Варијантите за одлагање на истрошениот производ можете да ги дознаете во Вашата општина или градска администрација.



Ве молиме правилно отстранете го производот кога ќе го достигне крајот на својот работен век и не го фрлајте во домашниот отпад. Информации за пунктовите за собирање и нивното работно време може да се добијат од вашата локална самоуправа.

Дефектните или искористени батерии/акумулатори мора да се рециклираат. Вратете ги батериите/акумулаторите и/или производот преку понудените собирни места.



Штетни последици за животната средина при неправилно одлагање на батерии/акумулатори!

Извадете ги батериите/акумулаторскиот пакет од производот пред одлагање.

Батериите/акумулаторите не смеат да се фрлаат со комуналниот отпад. Тие може да содржат токсични тешки метали и подлежат на третман како посебен отпад. Хемиските симболи на тешките метали се следниве: Cd = кадмиум, Hg = жива, Pb = олово. Затоа, вратете ги искористените батерии/акумулатори на комунално собирачко место.

Гаранција

Производот е изработен според строги насоки за квалитет и е внимателно проверен пред испорака. Во случај на материјални или производствени недостатоци, имате законски права кон продавачот на производот. Вашите законски права не се ограничени на никаков начин со нашата гаранција наведена подолу.

Гаранцијата за овој производ изнесува 5 години од датумот на купување. Гарантниот рок започнува од датумот на купување. Чувајте ја оригиналната сметка за купување на безбедно место, бидејќи овој документ е потребен како доказ за купувањето.

Сите оштетувања или недостатоци кои постоеле уште при купувањето мора веднаш да се пријават по вадењето на производот од амбалажата.

Доколку производот во рок од 5 години од датумот на купување покаже материјален или производствен недостаток, ние – по наш избор- ќе го поправиме или замениме бесплатно за Вас. Гарантниот рок не се продолжува со прифатено гарантно барање. Ова важи и за заменетите и поправените делови.

Оваа гаранција престанува да важи ако производот е оштетен или неправилно користен или одржуван.

Гаранцијата ги покрива материјалните и производствените недостатоци. Оваа гаранција не се однесува на делови од производот кои се предмет на нормално трошење и затоа се сметаат за потрошни делови (на пр. батерии, црева, кертрици), ниту на оштетувања на кревки делови, како што се прекинувачи или делови од стакло.

Постапка во случај на гаранција

За да се обезбеди брза обработка на Вашето барање, следете ги следните упатства:

За сите барања подгответе ја сметката и бројот на артиклот (на пр. IAN 524970_2601) како доказ за купување.

Бројот на артиклот можете да го најдете на ознаката на производот, како гравура на производот, на насловната страница на Вашето упатство (долу лево) или на налепницата на задниот или долниот дел од производот.

Доколку се појават функционални дефекти или други недостатоци, најпрво контактирајте ја наведената сервисна служба по телефон или по е-пошта.

Производот што е евидентиран како неисправен можете да го испратите, без поштарина, на сервисната адреса што ви е соопштена, при што треба да го приложите фискалната сметка и да наведете во што се состои недостатокот и кога се појавил.

PDF ONLINE
parkside-diy.com

На parkside-diy.com можете да ги видите и преземете ова и многу други упатства. Со овој QR-код ќе бидете директно пренасочени на parkside-diy.com. Изберете ја Вашата земја и пребарувајте ги упатствата за употреба преку полето за пребарување. Со внесување на бројот на артиклот (IAN) 524970_2601 ќе дојдете до упатството за употреба за Вашиот производ.

Сервис

(MK) **Северна Македонија**
Тел.: 080097198
Контакт-формулар на *parkside-diy.com*
IAN 524970_2601

Српски знак за сообразност

Декларација за сообразност на ЕУ

Декларација за сообразност на ЕУ (бр. 524970_2601)

Ние, компанијата
OWIM GmbH & Co. KG, Stiftsbergstraße 1, 74167 Neckarsulm, Германија
изјавуваме под наша единствена одговорност дека производот:

IAN:	**524970_2601**
Идентификација на производот:	**"PARKSIDE" Акумулаторски ударен одвртувач**
сБрој на модел:	**HG13479**

ги исполнува суштинските барања на наведените директиви на ЕУ

2006/42/Е3 [СЛ ЕУ L 157, 09.06.2006]
2014/30/ЕУ [СЛ ЕУ L 96, 29.03.2014]
2011/65/ЕУ [СЛ ЕУ L 174, 01.07.2011]

Спецификација на релевантните хармонизирани стандарди или други технички спецификации за кои се декларира сообразност:

Не. / До тебе
2006/42/Е3
EN ISO 12100:2010
EN 62841-1:2015+AC:2015+A11:2022
EN 62841-2-2:2014+AC:2015
2014/30/ЕУ
EN IEC 55014-1:2021
EN IEC 55014-2:2021

Предмет на горенаведената декларација е во согласност со Директивата 2011/65/ЕУ на Европскиот парламент и на Советот од 8 јуни 2011 година за ограничување на употребата на одредени опасни супстанции во електрична и електронска опрема:

Не. / До тебе
EN IEC 63000:2018 (4.3.3 c))
EN 62321-3-1:2014
EN 62321-4:2014/A1:2017
EN 62321-5:2014
EN 62321-7-1:2015
EN 62321-7-2:2017
EN 62321-6:2015
EN 62321-8:2017

Лице одговорно за чување на техничката документација: OWIM GmbH & Co.KG

Потпишано за и во име на:
OWIM GmbH & Co. KG, Stiftsbergstraße 1, 74167 Neckarsulm, Германија

Превод на оригиналната изјава за сообразност

Neckarsulm	23.03.2026	ppa. Jens Buchheim	ppa. Dr. Thorsten Maier
Орт	Датум	Адвокат	Адвокат

MK

CE

Lista e piktogrameve/simboleve të përdorura ..... Faqja 145
Përdorimi i synuar ..... Faqja 145
Fushëveprimi i dorëzimit ..... Faqja 146
Përshkrimi i pjesëve ..... Faqja 146
Përshkrimi i funksionit ..... Faqja 146
Të dhëna teknike ..... Faqja 146
Udhëzime sigurie ..... Faqja 148
Udhëzime të përgjithshme sigurie për pajisjet elektrike ..... Faqja 148
Udhëzimet e sigurisë për vidatorin goditës me bateri ..... Faqja 150
Ulja e dridhjeve dhe zhurmës ..... Faqja 150
Sjellja në rast urgjence ..... Faqja 151
Rreziqet e mbetura ..... Faqja 151
Para përdorimit të parë ..... Faqja 151
Shpaketoni produktin ..... Faqja 151
Aksesorë ..... Faqja 151
Përgatitja ..... Faqja 151
Vendosja/heqja e veglës së montimit ..... Faqja 151
Kontrolloni gjendjen e karikimit së paketës së baterisë ..... Faqja 152
Karikoni paketën e baterisë ..... Faqja 152
Përdorimi ..... Faqja 152
Vendosni/hiqni paketën e baterisë ..... Faqja 152
Zgjedhja e nivelit të shpejtësisë ..... Faqja 153
Caktimi i drejtimin të rrotullimit ..... Faqja 153
Ndezja/fikja ..... Faqja 153
Kontrolli i shpejtësisë ..... Faqja 153
Dritë pune LED ..... Faqja 153
Kapëse rripi ..... Faqja 154
Udhëzime punë ..... Faqja 154
Transporti ..... Faqja 154

Pastrimi, mirëmbajtja dhe ruajtja ..... Faqja 154
Pastrimi ..... Faqja 154
Mirëmbajtje ..... Faqja 154
Ruajtja ..... Faqja 154
Pjesë këmbimi/aksesorë ..... Faqja 155
Zgjidhja e problemeve ..... Faqja 155
Asgjësimi ..... Faqja 155
Garancia ..... Faqja 155
Procedura në rast garancie ..... Faqja 156
Shërbimi ..... Faqja 156
Deklarata e konformitetit e BE-së ..... Faqja 157

Lista e piktogrameve/simboleve të përdorura

	**RREZIK!** – Tregon një rrezik i cili ka shkallë të lartë rreziku që, nëse nuk shmanget, mund të rezultojë në vdekje ose lëndime serioze (p. sh. rrezik mbytjeje)		Ky simbol do të thotë që udhëzimet e përdorimit duhet të respektohen para përdorimit të produktit.
	**PARALAJMËRIM!** – Tregon një rrezik me shkallë të mesme risku, i cili, nëse nuk parandalohet, mund të ketë si pasojë vdekjen ose një lëndim të rëndë (p.sh. rrezik goditjeje elektrike)		Rryma alternative/voltazhi
			Vishni mbrojtëse dëgjimi!
	**KUJDES!** – Tregon një rrezik me shkallë të ulët risku, i cili, nëse nuk parandalohet, mund të ketë si një lëndim të lehtë deri të mesëm (p.sh. rrezik përvëlimi)		Vishni doreza mbrojtëse!
			Vishni mbrojtje për sytë!
	**VINI RE!** – Paralajmëron për dëme të mundshme materiale (p.sh. rrezik lidhjeje të shkurtër)		Butoni i niveleve të shpejtësisë **(13)**
			Treguesi i niveleve të shpejtësisë **(12)**
	Kujdes! Sipërfaqe e nxehtë. Ka rrezik djegieje.		Udhëzime sigurie Udhëzime përdorimi
	Shenja CE konfirmon konformitetin me direktivat e BE-së që zbatohen për produktin.		

20 V VIDATOR GODITËS ME BATERI

Përdorimi i synuar

- Produkti është projektuar për veprimtaritë e mëposhtme:
  - Vidhosjen dhe lirimin e vidave
  - Shtrëngimin dhe lirimin e dadove
- Drita e punës LED **(11)** është projektuar për të ndriçuar zonën e menjëhershme të punës.
- Përdorni gjithmonë aksesorët e duhur për përdorimin e synuar. Kur blini dhe përdorni veglat shtesë, ju lutemi të keni parasysh kërkesat teknike të produktit (shihni "Të dhëna teknike").
- Përdoreni produktin vetëm në dhoma të brendshme të thata.
- Çdo përdorim ose modifikim tjetër i produktit konsiderohet i papërshtatshëm dhe mund të rezultojë në rreziqe të tilla si rrezik për jetën, lëndime dhe dëmtime.
- Prodhuesi nuk merr përsipër asnjë përgjegjësi për dëmet që vijnë nga përdorimi i papërshtatshëm.
- Operatori ose përdoruesi i produktit është përgjegjës për çdo aksident ose lëndim personal dhe/ose dëmtim të palëve të treta ose pronës së tyre.
- Produkti është menduar vetëm për përdorim privat.
- Produkti nuk është projektuar për përdorim komercial ose aplikime të ngjashme.
- Zbatoni të gjitha rregullat, standardet dhe rregulloret vendase për sigurinë në fuqi. Përdorimi i veglave elektrike të zhurmshme mund të kufizohet në kohë të caktuara sipas rregulloreve kombëtare ose vendase.

- Produkti është pjesë e serisë **X 20 V TEAM** dhe mund të funksionojë me paketa baterish nga seria **X 20 V TEAM**. Paketat e baterisë të serisë **X 20 V TEAM** mund të karikohen vetëm me karikues të serisë **X 20 V TEAM**.

Fushëveprimi i dorëzimit

⚠ PARALAJMËRIM!

- Produkti dhe materialet e paketimit nuk janë lodra për fëmijë! Fëmijët nuk duhet të luajnë me qeset plastike, fletët metalike dhe pjesët e vogla! Ekziston rreziku i gëlltitjes dhe mbytjes!

SHËNIM

- Paketa e baterisë dhe karikuesi nuk përfshihen në paketim.

1 20 V Vidator goditës me bateri
1 Kutia e ruajtjes
1 Udhëzime përdorimi

Përshkrimi i pjesëve

Përpara se të lexoni, ju lutemi hapni faqet me ilustrime dhe njihuni me të gjitha karakteristikat e produktit.

(Fig. A)

(1) Mbajtëse e veglave
(2) Manikotë bllokuese
(3) Çelës i drejtimit të rrotullimit
(4) Dorezë (sipërfaqe e izoluar mbërthyese)
(5) Mbajtëse e paketës së baterisë
(6) Paketa e baterisë *
(7) Kapëse rripi
(8) Butoni (gjendja e karikimit)
(9) Treguesi i nivelit të karikimit
(10) Butoni i zhbllokimit (paketa e baterisë)
(11) Dritë pune LED
(12) Treguesi i niveleve të shpejtësisë
(13) Butoni (niveli i shpejtësisë)
(14) Çelësi i ndezjes/fikjes

(Fig. B)

(15) Karikuesi *

(Fig. C)

(16) Kutia e ruajtjes

(Fig. D)

(17) Mbajtësi i majave *
(18) Përshtatës foleje *

Përshkrimi i funksionit

- Produkti ka një mbajtëse veglash **(1)** me një heksagon ¼" (6,35 mm), i cili mund të rrotullohet në drejtim të akrepave të orës dhe në drejtim të kundërt me to.
- Për përdorimin e majave standarde të shkurtra (25 mm), do t'ju duhet një mbajtëse magnetike e përshtatshme për maja.
- Me funksionin e impaktit të rrotullimit konvertohet forca e motorit në impakte të njëtrajtshme rrotullimi.
- Mekanizmi i goditjes aktivizohet kur shtrëngoni dhe lironi vida e dado.
- Informacione të mëtejshme për funksionin e çdo elementi operues mund të gjenden në pjesën "Përdorimi".

Të dhëna teknike

20 V Vidator goditës me bateri	PDSSAP 20-Li D3
Tensioni nominal U:	20 V ⎓
Pesha (me paketën e baterisë):	1,58 kg
Shpejtësia e vlerësuar në boshllëk n_0:	
- Niveli 1:	0–1900 min^{-1}
- Niveli 2:	0–2400 min^{-1}
- Niveli 3:	0–3050 min^{-1}
- Niveli 4:	0–3600 min^{-1}
Numri i goditjeve:	
- Niveli 1:	0–1200 min^{-1}
- Niveli 2:	0–2400 min^{-1}
- Niveli 3:	0–3800 min^{-1}
- Niveli 4:	0–4300 min^{-1}
Çift rrotullues:	
- Niveli 1:	120 N m
- Niveli 2:	150 N m
- Niveli 3:	190 N m
- Niveli 4:	226 N m
Madhësia maks. e vidës/dados:	M16
Mbajtëse e veglave:	Heksagon ¼" (6,35 mm)

* Jo i përfshirë në dorëzim.

Bateri inteligjente PARKSIDE Performance	Smart PAPP 204 A1/ Smart PAPS 208 A1
Brezi i frekuencës:	2400–2483,5 MHz
Fuqia e transmetimit:	≤ 20 dBm

Temperatura e rekomanduar e ambientit	
Temperatura maks. (e përgjithshme):	+50 °C
Gjatë karikimit:	+4 °C deri +40 °C
Gjatë funksionimit:	+4 °C deri +50 °C
Gjatë ruajtjes:	0 °C deri +45 °C

Vlerat e emetimit të zhurmës

Vlerat e matura u përcaktuan në përputhje me EN 62841. Niveli i vlerësuar i zhurmës me A i pajisjes elektrike është zakonisht:

Niveli i presionit të zërit L_{pA}:	71,2 dB
Pasiguria K_{pA}:	3,0 dB
Niveli i fuqisë së zërit L_{WA}:	79,2 dB
Pasiguria K_{WA}:	3,0 dB

Vlerat e emetimit të dridhjeve

Vlerat totale të dridhjeve (shuma vektoriale e tre drejtimeve), të përcaktuara sipas EN 62841:

Dridhje a_h:	8,02 m/s^2
Pasiguria K:	1,5 m/s^2

⚠ PARALAJMËRIM!



Vishni mbrojtëse për dëgjimin!

⚠ PARALAJMËRIM!

- Emetimet e dridhjeve dhe zhurmës gjatë përdorimit real të pajisjes elektrike mund të ndryshojnë nga vlerat e specifikuara, varësisht nga mënyra se si pajisja elektrike përdoret, në veçanti nga lloji i pjesës së punës që përpunohet.

⚠ PARALAJMËRIM!

Mundohuni ta mbani ekspozimin ndaj dridhjeve dhe zhurmës sa më të ulët të jetë e mundur. Disa shembuj të masave për të zvogëluar ekspozimin ndaj dridhjeve përfshijnë veshjen e dorezave gjatë përdorimit të veglave shtesë dhe kufizimin e orarit të punës. Të gjitha pjesët e ciklit të funksionimit duhet të merren në konsideratë (p.sh., kohët kur pajisja elektrike është e fikur dhe kohët kur ajo është e ndezur, por punon pa ngarkesë).

SHËNIM

- Vlera e specifikuar e dridhjeve totale dhe vlera e specifikuar e emetimit të zhurmës janë matur sipas një metode standarde testimi dhe mund të përdoren për të krahasuar një pajisje elektrike me një tjetër.
- Vlera totale e specifikuar e dridhjeve dhe vlera e specifikuar e emetimit të zhurmës mund të përdoren gjithashtu për një vlerësim paraprak të ngarkesës.

Kohëzgjatja e karikimit

⚠ PARALAJMËRIM! Rrezik lëndimi dhe dëmi material për shkak të përdorimit të papërshtatshëm të paketës së baterisë!

- Ndiqni udhëzimet e sigurisë dhe ato të karikimit dhe përdorimit të saktë që jepen në udhëzimet e përdorimit të paketës së baterisë dhe karikuesit tuaj të serisë **X 20 V TEAM**.
- Një përshkrim të detajuar për procesin e karikimit dhe informacione të mëtejshme do ti gjeni në udhëzimet e veçanta të përdorimit.

- Produkti është pjesë e serisë **X 20 V TEAM** dhe mund të funksionojë me paketa baterish nga seria **X 20 V TEAM**. Paketat e baterisë të serisë **X 20 V TEAM** mund të karikohen vetëm me karikues të serisë **X 20 V TEAM**.
- Kohëzgjatja e karikimit ndikohet nga faktorë të tillë si temperatura e mjedisit dhe paketa e baterisë, si dhe tensioni i rrjetit të aplikuar, dhe mund të ndryshojë nga vlerat e specifikuara.
- Ju rekomandojmë që ta përdorni këtë produkt ekskluzivisht me paketat e mëposhtme të baterive:
  - **PAP 20 B1**
  - **PAP 20 B3**
  - **PAPP 204 A1**
  - **Smart PAPS 208 A1**

■ Ju rekomandojmë t'i karikoni këto paketa baterish me karikuesit e mëposhtëm:
  – **PLG 20 A3**
  – **PLG 20 A4**
  – **PLG 20 C1**
  – **PLG 20 C3**
  – **PDSLG 20 A1**
  – **Smart PLGS 2012 A1**

□ Të dhënat teknike nga paketa e baterisë dhe karikuesi: shihni manualin tjetër të përdorimit

Kohëzgjatja e karikimit Karikuesi	**2 Ah Paketa e baterisë PAP 20 B1**	**4 Ah Paketa e baterisë PAP 20 B3**	**4 Ah PAPP 204 A1**	**8 Ah Smart PAPS 208 A1**
Maks. 2,4 A Karikuesi PLG 20 A4/C1	60 min	120 min	120 min	210 min
Maks. 4,5 A Karikuesi PLG 20 A3/C3	35 min	60 min	50 min	120 min
Maks. 4,5 A Karikuesi PDSLG 20 A1	35 min	60 min	50 min	120 min
Karikuesi Smart PLGS 2012 A1	35 min	35 min	35 min	45 min

Udhëzime sigurie

Udhëzime të përgjithshme sigurie për pajisjet elektrike

⚠ PARALAJMËRIM!

▶ **Lexoni të gjitha paralajmërimet e sigurisë, udhëzimet, ilustrimet dhe të dhënat teknike të dhëna me këtë pajisje elektrike.** Mosndjekja e udhëzimeve të mëposhtme mund të rezultojë në goditje elektrike, zjarr dhe/ose lëndime serioze.

Ruani të gjitha informacionet dhe udhëzimet e sigurisë për referencë në të ardhmen.

Termi "pajisje elektrike" e përdorur në udhëzimet e sigurisë i referohet pajisjeve elektrike që punojnë me rrjetin elektrik (me kabllo elektrike) dhe pajisjeve elektrike që punojnë me bateri (pa kabllo elektrike).

Siguria në vendin e punës

1) **Mbajeni hapësirën tuaj të punës të pastër dhe të ndriçuar mirë.** Rrëmuja ose hapësirat e pa ndriçuara të punës mund të çojnë në aksidente.
2) **Mos e përdorni pajisjen elektrike në atmosfera potencialisht shpërthyese ku ka lëngje, gazra ose pluhur të ndezshëm.** Pajisjet elektrike prodhojnë shkëndija që mund të ndezin pluhurin ose avujt.
3) **Mbajini larg fëmijët dhe personat e tjerë gjatë përdorimit të pajisjes elektrike.** Nëse shpërqendroheni, mund të humbisni kontrollin e pajisjes.

Siguria elektrike

1) **Spina e pajisjes elektrike duhet të futet në prizë. Spina nuk duhet të modifikohet në asnjë mënyrë. Mos përdorni spina adaptuese me pajisje elektrike të tokëzuara.** Spinat dhe prizat e pamodifikuara zvogëlojnë rrezikun e goditjes elektrike.
2) **Shmangni kontaktin fizik me sipërfaqet e tokëzuara siç janë tubat, ngrohësit, sobat dhe frigoriferët.** Ekziston një rrezik më i lartë i goditjes elektrike nëse trupi juaj është i tokëzuar.
3) **Mbajini pajisjet elektrike larg shiut ose lagështirës.** Hyrja e ujit në një pajisje elektrike rrit rrezikun e goditjes elektrike.
4) **Mos e keqpërdorni kabllon lidhëse për ta transportuar, varur ose për të tërhequr pajisjen elektrike nga priza. Mbajeni kabllon lidhëse larg nxehtësisë, vajit, skajeve të mprehta ose pjesëve lëvizëse të pajisjes.** Kabllot lidhëse të dëmtuara ose të ngatërruara rrisin rrezikun e goditjes elektrike.
5) **Kur punoni jashtë me një pajisje elektrike, përdorni vetëm kabllo zgjatuese që janë të përshtatshme për përdorim në natyrë.** Përdorimi i një kablloje zgjatuese për përdorim të jashtëm zvogëlon rrezikun e goditjes elektrike.

6) **Nëse përdorimi i pajisjes elektrike në një mjedis me lagështirë është i pashmangshëm, përdorni një pajisje për mbrojtjen e rrymës së mbetur.** Përdorimi i një pajisjeje për mbrojtjen nga rryma e mbetur zvogëlon rrezikun e goditjes elektrike.

Siguria e personave

1) **Jini vigjilentë, kushtojini vëmendje asaj që po bëni dhe përdorni logjikën e shëndoshë gjatë përdorimit të një pajisje elektrike. Mos përdorni asnjë pajisje elektrike kur jeni të lodhur ose nën ndikimin e drogës, alkoolit ose ilaçeve.** Një moment i pavëmendjes gjatë përdorimit të pajisjes elektrike mund të rezultojë në lëndime serioze.
2) **Vishni pajisje mbrojtëse personale dhe gjithmonë mbani syze sigurie.** Mbajtja e pajisjeve mbrojtëse personale, siç është maskakundër pluhurit, këpucët mbrojtëse kundër rrëshqitjes, një helmetë mbrojtëse ose mbrojtëse për dëgjimin, në varësi të llojit dhe përdorimit të pajisjes elektrike, zvogëlon rrezikun e lëndimit.
3) **Shmangni funksionimin e paqëllimtë. Sigurohuni që pajisja elektrike të jetë e fikur përpara se ta lidhni me furnizimin me energji elektrike dhe/ose baterinë, përpara se ta merrni në dorë ose ta transportoni.** Mbajtja e pajisjes elektrike me gishtin mbi çelës ose lidhja e tij me furnizimin me energji ndërsa është i ndezur mund të shkaktojë aksidente.
4) **Hiqni çdo vegël rregullimi ose çelës përpara se ta ndizni pajisjen elektrike.** Një vegël apo çelës i lënë në një pjesë rrotulluese të pajisjes elektrike mund të shkaktojë lëndime.
5) **Shmangni qëndrimin e parregullt të trupit. Sigurohuni që të keni një qëndrim të sigurt dhe të ruani ekuilibrin tuaj në çdo kohë.** Kjo ju lejon ta kontrolloni më mirë pajisjen elektrike në situata të papritura.
6) **Vishni rroba të përshtatshme. Mos vishni rroba të gjera ose bizhuteri. Mbajini flokët, rrobat dhe dorezat larg pjesëve lëvizëse.** Rrobat e gjera, bizhuteritë ose flokët e gjatë mund të ngecin në pjesët lëvizëse.
7) **Nëse mund të instalohen pajisje për nxjerrjen dhe mbledhjen e pluhurit, sigurohuni që ato të jenë të lidhura dhe të përdoren siç duhet.** Përdorimi i një sistemi për nxjerrjen e pluhurit mund të zvogëlojë rreziqet nga pluhuri.
8) **Mos u mashtroni nga një ndjenjë e rreme sigurie dhe mos i injoroni rregullat e sigurisë për pajisjet elektrike, edhe nëse e njihni mirë pajisjen elektrike pas përdorimit të shpeshtë.** Veprimet e pakujdesshme mund të çojnë në lëndime serioze brenda një fraksioni të sekondës.

Përdorimi dhe trajtimi i pajisjes elektrike

1) **Mos e mbingarkoni pajisjen elektrike. Përdorni pajisjen elektrike të projektuar për punën tuaj.** Me pajisjen e duhur elektrike, mund të punoni më mirë dhe më të sigurt brenda diapazonit të specifikuar të fuqisë.
2) **Mos përdorni një pajisje elektrike me një çelës të dëmtuar.** Një pajisje elektrike që nuk mund të ndizet ose fiket më është e rrezikshme dhe duhet të riparohet.
3) **Shkëputeni pajisjen nga priza dhe/ose hiqni baterinë e lëvizshme përpara se të bëni ndonjë rregullim, të ndryshoni aksesorët ose ta ruani pajisjen.** Kjo masë paraprake parandalon ndezjen aksidentale të pajisjes elektrike.
4) **Mbajini pajisjet elektrike që nuk përdoren larg fëmijëve. Mos lejoni që personat të cilët nuk e njohin pajisjen ose që nuk i kanë lexuar këto udhëzime ta përdorin atë.** Pajisjet elektrike janë të rrezikshme kur përdoren nga njerëz pa përvojë.
5) **Mirëmbajini me kujdes pajisjet dhe aksesorët elektrikë. Kontrolloni që pjesët lëvizëse të funksionojnë siç duhet dhe të mos bllokohen, si dhe që asnjë nga pjesët të mos jetë e thyer ose e dëmtuar në një mënyrë që mund të dëmtojë funksionin e pajisjes elektrike. Riparoni pjesët e dëmtuara përpara se të përdorni pajisjen elektrike.** Shumë aksidente shkaktohen nga pajisje elektrike të mirëmbajtura dobët.
6) **Mbajini veglat prerëse të mprehta dhe të pastra.** Veglat prerëse të mirëmbajtura me kujdes me tehe të mprehta kanë më pak gjasa të bllokohen dhe janë më të lehta për t'u drejtuar.
7) **Përdorni pajisjen elektrike, aksesorët, veglat shtesë etj., në përputhje me këto udhëzime. Merrni parasysh kushtet e punës dhe punën që do të kryhet.** Përdorimi i pajisjeve elektrike për qëllime të tjera nga ato të synuara mund të rezultojë në situata të rrezikshme.

8) **Mbajini dorezat dhe sipërfaqet e kapjes të thata, të pastra dhe pa vaj e lubrifikues.** Dorezat dhe sipërfaqet e rrëshqitshme të kapjes nuk lejojnë funksionimin dhe kontrollin e sigurt të pajisjes elektrike në situata të paparashikuara.

Përdorimi dhe trajtimi i pajisjes me bateri

1) **Karikoni bateritë vetëm me karikuesit e rekomanduar nga prodhuesi.** Një karikues i projektuar për një lloj të caktuar baterie mund të paraqesë rrezik zjarri nëse përdoret me lloje të tjera baterish.
2) **Përdorni vetëm bateritë e projektuara për këtë qëllim në pajisjet elektrike.** Përdorimi i baterive të tjera mund të shkaktojë lëndime dhe zjarr.
3) **Kur nuk është në përdorim, mbajeni baterinë larg kapëseve të letrës, monedhave, çelësave, gozhdëve, vidave ose objekteve të tjera të vogla metalike që mund të shkaktojnë qark të shkurtër.** Një qark i shkurtër midis kontakteve të baterisë mund të shkaktojë djegie ose zjarr.
4) **Nëse përdoret gabimisht, nga bateria mund të rrjedhë lëng. Shmangni kontaktin me të. Në rast kontakti aksidental, shpëlajeni me ujë. Nëse lëngu ju bie në sy, kërkoni ndihmë shtesë mjekësore.** Lëngu i baterisë që rrjedh mund të shkaktojë acarim të lëkurës ose djegie.
5) **Mos përdorni një bateri të dëmtuar ose të modifikuar.** Bateritë e dëmtuara ose të modifikuara mund të sillen në mënyrë të paparashikueshme dhe të shkaktojnë zjarr, shpërthim ose lëndim.
6) **Mos e ekspozoni baterinë ndaj zjarrit ose temperaturave të larta.** Zjarri ose temperaturat mbi +130 °C mund të shkaktojnë shpërthim.
7) **Ndiqni të gjitha udhëzimet e karikimit dhe mos e karikoni kurrë baterinë ose pajisjen me bateri jashtë diapazonit të temperaturës së specifikuar në udhëzimet e përdorimit.** Karikimi i gabuar ose karikimi jashtë diapazonit të lejuar të temperaturës mund të dëmtojë baterinë dhe të rrisë rrezikun e zjarrit.

Shërbimi

1) **Riparoni pajisjen tuaj elektrike vetëm nga personeli i kualifikuar dhe vetëm me pjesë këmbimi origjinale.** Kjo siguron ruajtjen e sigurisë së pajisjes elektrike.
2) **Mos i mirëmbani kurrë bateritë e dëmtuara.** E gjithë mirëmbajtja e baterisë duhet të kryhet vetëm nga prodhuesi ose nga qendrat e autorizuara të shërbimit.

Udhëzimet e sigurisë për vidatorin goditës me bateri

- **Mbajeni pajisjen vetëm nga sipërfaqet e izoluara të kapjes kur kryeni një veprim ku vida mund të bjerë në kontakt me instalimet të fshehura elektrike.** Kontakti me një tel nën tension mund ti vërë nën tension edhe pjesët metalike të pajisjes dhe të shkaktojë goditje elektrike.
- **Siguroni pjesën e punës.** Një pjesë pune e mbajtur me pajisje shtrënguese ose me një shtrëngues me vidë mbahet më fort sesa me dorën tuaj.
- **Prisni derisa pajisja elektrike të ndalojë plotësisht përpara se ta ulni poshtë.** Vegla shtesë mund të kapet, duke shkaktuar kështu humbjen e kontrollit mbi pajisjen elektrike.
- **Përdorni pajisje të përshtatshme kërkimi për të gjetur linja të fshehura shërbimi ose pyesni kompaninë vendase të shërbimeve.** Kontakti me përçuesit elektrikë mund të shkaktojë zjarr dhe goditje elektrike. Dëmtimi i tubacionit të gazit mund të shkaktojë një shpërthim. Depërtimi në një tubacion uji shkakton dëme materiale.
- **Në rastin e materialeve të buta si alumini ose të ngjashme me të, përdorimi i vidatorit goditës mund të dëmtojë fileton ose folenë e vidës nëse shtrëngohet tepër.**

Aksesorë origjinalë/pajisje shtesë

⚠ PARALAJMËRIM!

▶ Mos përdorni asnjë aksesor që nuk është rekomanduar nga /// PARKSIDE. Kjo mund të shkaktojë goditje elektrike ose zjarr.

- Përdorni vetëm aksesorë dhe pajisje shtesë që specifikohen në këto udhëzime përdorimi ose që janë të pajtueshme me produktin.

Ulja e dridhjeve dhe zhurmës

Kufizoni kohën e përdorimit, përdorni mënyra operimi me dridhje të ulët dhe zhurmë të ulët dhe vishni pajisje mbrojtëse personale për të zvogëluar efektet e dridhjeve dhe zhurmës.

Masat e mëposhtme ndihmojnë në uljen e rreziqeve që lidhen me dridhjet dhe zhurmën:

- Përdoreni produktin vetëm për qëllimin e tij të synuar dhe siç përshkruhet në këto udhëzime.
- Sigurohuni që produkti të jetë në gjendje të patëmetë dhe i mirëmbajtur mirë.

- Mbajeni produktin fort nga dorezat/sipërfaqet e kapjes.
- Mirëmbajeni produktin sipas udhëzimeve dhe sigurohuni që të ketë lubrifikim të mjaftueshëm (nëse është i aplikueshëm).
- Planifikoni rrjedhën tuaj të punës në mënyrë që përdorimi i produkteve me nivele të larta dridhjesh të shpërndahet gjatë një periudhe më të gjatë kohore.

Sjellja në rast urgjence

Ju lutemi të njiheni me përdorimin e këtij produkti duke lexuar këto udhëzime përdorimi. Mësoni përmendësh udhëzimet e sigurisë dhe ndiqini ato në mënyrë rigoroze. Kjo ndihmon për të shmangur rreziqet.

- Jini gjithmonë vigjilentë kur përdorni këtë produkt në mënyrë që të dalloni rreziqet herët dhe të ndërmerrni veprime. Ndërhyrja e shpejtë mund të parandalojë lëndime serioze dhe dëmtime materiale.
- Në rast keqfunksionimi, fikeni menjëherë produktin dhe hiqni paketën e baterisë. Kontrollojeni produktin nga një teknik i kualifikuar dhe riparojeni nëse është e nevojshme përpara se ta vini përsëri në punë.

Rreziqet e mbetura

SHËNIM

- Ky produkt gjeneron një fushë elektromagnetike gjatë funksionimit! Kjo fushë, në rrethana të caktuara, mund të ndikojë në implantet mjekësore aktive ose pasive! Për të reduktuar rrezikun e lëndimeve serioze ose vdekjeprurëse, personat me implante mjekësore duhet të konsultohen me mjekun dhe prodhuesin e implantit përpara përdorimit!

Edhe nëse e përdorni këtë produkt siç duhet, mbetet një rrezik potencial për lëndime personale dhe dëmtime materiale. Rreziqet e mëposhtme mund të lindin për shkak të projektimit dhe ndërtimit të këtij produkti, ndër të tjera:

- Lëndimet e shkaktuara nga pjesët lëvizëse ose sipërfaqet e nxehta
- Dëmtimet në dëgjim mund të ndodhin nëse nuk vishen mbrojtëse të përshtatshme dëgjimi
- Dëmtime shëndetësore që vijnë nga dridhjet e dorës dhe krahut nëse produkti përdoret për një periudhë të gjatë kohore dhe nuk operohet dhe mirëmbahet siç duhet

Para përdorimit të parë

Shpaketoni produktin

1. Hiqeni produktin nga paketimi dhe hiqni të gjitha materialet e paketimit dhe filmat mbrojtës.
2. Kontrolloni nëse të gjitha pjesët janë të pranishme dhe nëse sasia e përshkruar e dorëzimit është e plotë (shihni "Fushëveprimi i dorëzimit").
3. Kontrolloni që produkti dhe të gjitha pjesët të jenë në gjendje të mirë. Nëse zbuloni ndonjë dëmtim ose defekt, mos e përdorni produktin, por veproni siç përshkruhet në kapitullin "Garanci".

Aksesorë

⚠ PARALAJMËRIM!

- Mos përdorni asnjë aksesor që nuk është rekomanduar nga /// PARKSIDE®. Kjo mund të shkaktojë goditje elektrike ose zjarr.

Për përdorimin e sigurt dhe të përshtatshëm të këtij produkti, kërkohen aksesorët e mëposhtëm, si p.sh. janë veglat dhe veglat shtesë:

- Vegla e montimit për mbajtësen e veglave **(1)** ¼" (6,35 mm):
  - Mbajtësi i majave dhe maja e vidës
  - Përshtatësi i folesë dhe foleja
- Pajisjet e përshtatshme për mbrojtjen personale

Veglat dhe veglet e shtesë janë të disponueshëm përmes faqes sonë të internetit të shërbimit dhe pikave të shitjes. Gjithmonë respektoni kërkesat teknike të këtij produkti kur ta blini (shihni "Të dhënat teknike"). Nëse nuk jeni të sigurt, konsultohuni me një profesionist të kualifikuar ose kontaktoni shërbimin tonë ndaj klientit.

Përgatitja

⚠ PARALAJMËRIM! Rrezik lëndimi nga vënia në punë e paqëllimshme!

- Paketën e baterisë **(6)** futeni në produkt kur është plotësisht gati për përdorim.

Vendosja/heqja e veglës së montimit

SHËNIM

- Udhëzimet e drejtimit në këtë seksion duhen kuptuar sikur përdoruesi të jetë i pozicionuar pas produktit.
- Duhet përdorur aksesorë që rezistojnë ndaj impaktit ose përshtatës foleje. Aksesorët që nuk kanë rezistencë ndaj impaktit mund të shkaktojnë një ulje të çiftit rrotullues të shtrëngimit ose të dëmtojnë aksesorët.

Vendosja e veglës së montimit

(Fig. D)

1. **Hapja e mbajtëses së veglave (1):** Shtyni përpara manikotën bllokuese **(2)**.
2. Fusni një mbajtëse majash **(17)** ose një përshtatës foleje **(18)** në mbajtësen e veglave **(1)**.
3. **Shtrëngimi me kapëse i veglës së montimit:** Lëshoni manikotën bllokuese **(2)**.
4. Shtyni brenda në mbajtësin e majave **(17)** ose përshtatësin e folesë **(18)** një majë vide ose fole.
5. Kontrolloni nëse vegla e montimit është e fiksuar fort duke e tërhequr.

Heqja e veglës së montimit

(Fig. D)

⚠ KUJDES! Rrezik djegieje!

- Veglat e montimit mund të nxehen shumë. Vishni doreza mbrojtëse, nëse nevojitet.

1. **Hapja e mbajtëses së veglave (1):** Shtyni përpara manikotën bllokuese **(2)**.
2. Hiqeni veglën e shtesë.

Kontrolloni gjendjen e karikimit së paketës së baterisë

□ Shtypni ⮂ **(8)** në paketën e baterisë **(6)**.

■ Niveli i paketës së baterisë **(6)** tregohet nga ndriçimi i dritave përkatëse LED në treguesin e nivelit të karikimit **(9)**.

Ngjyra	Domethënia
E gjelbër	Karikuar plotësisht
Portokalli	Karikuar pjesërisht
E kuqe	Duhet karikuar

□ Karikoni paketën e baterisë **(6)** kur ndriçohet vetëm drita e kuqe LED në treguesin e nivelit të karikimit **(9)**.

Karikoni paketën e baterisë

⚠ VINI RE! Rrezik dëmtimi i paketës së baterisë (6)!

- Mos e lini paketën e baterisë **(6)** në dritë të diellit për periudha të gjata dhe mos e vini mbi kalorifer. Ruani një temperaturë ambienti prej jo më shumë se +50 °C.

SHËNIM

- Udhëzime të detajuara i gjeni në manualin e përdorimit të karikuesit **(15)**.
- Nëse paketa e baterisë **(6)** është ende e ngrohtë, lëreni të ftohet para se ta karikoni.

1. Hiqeni paketën e baterisë **(6)** nga produkti.
2. Shtyjeni paketën e baterisë **(6)** në portën e karikimit të karikuesit **(15)**.
3. Lidhni karikuesin **(15)** në një prizë.
4. Hiqni karikuesin **(15)** nga priza pas karikimit.
5. Tërhiqni paketën e baterisë **(6)** nga karikuesi **(15)**.

Dritat LED të kontrollit në karikues

E gjelbër	E kuqe	Domethënia
Ndriçon	–	Karikuar plotësisht
		Modaliteti Standby (nuk është futur paketa e baterisë **(6)**)
–	Ndriçon	Po karikohet
–	Pulson	Paketa e baterisë **(6)** është e tejnxehur
Pulson	Pulson	Paketa e baterisë **(6)** është me defekt

Përdorimi

Vendosni/hiqni paketën e baterisë

⚠ PARALAJMËRIM! Rrezik lëndimi nga vënia në punë e paqëllimshme!

- Paketën e baterisë **(6)** futeni në produkt kur është plotësisht gati për përdorim.

⚠ VINI RE! Rrezik i dëmesh materiale dhe dëmtimi të produktit!

- Një paketë e pasaktë e baterie mund ta dëmtojë produktin dhe paketën e baterisë.

Vendosni paketën e baterisë

1. Shtyni paketën e baterisë **(6)** përgjatë udhëzuesit në mbajtësen e paketës së baterisë **(5)**.
2. Sigurohuni që paketa e baterisë **(6)** të mbërthehet mirë.

Hiqni paketën e baterisë

1. Shtypni butonin e zhbllokimit **(10)** në paketën e baterisë **(6)**.
2. Shkëputni paketën e baterisë **(6)** nga mbajtësja e paketës së baterisë **(5)**.

Zgjedhja e nivelit të shpejtësisë

□ Shtypni **(13)** për të zgjedhur ndër 4 shkallët e shpejtësisë.

■ Niveli i zgjedhur i shpejtësisë shfaqet në treguesin e nivelit të shpejtësisë **(12)**.

Niveli	Shpejtësia maks. e rrotullimit pa ngarkesë	Numri maks. i goditjeve	Çifti rrotullues
1	1900 min^{-1}	1200 min^{-1}	120 N m
2	2400 min^{-1}	2400 min^{-1}	150 N m
3	3050 min^{-1}	3800 min^{-1}	190 N m
4	3600 min^{-1}	4300 min^{-1}	226 N m

Caktimi i drejtimin të rrotullimit

(Fig. E)

⚠ VINI RE! Rrezik i dëmtimit të produktit!

▶ Aktivizoni çelësin e drejtimit të rrotullimit **(3)** vetëm pasi produkti të ketë ndaluar plotësisht.

SHËNIM

▶ Udhëzimet e drejtimit në këtë seksion duhen kuptuar sikur përdoruesi të jetë i pozicionuar pas produktit.

□ Vendosni çelësin e drejtimit të rrotullimit **(3)** në një prej 3 pozicioneve:

Pozicioni i çelësit të drejtimit të rrotullimit (3)	Drejtimi i rrotullimit
Majtas	Në drejtim orar
Në mes	Çelësi i ndezjes/fikjes **(14)** është i kyçur
Djathtas	Drejtim antiorar

Ndezja/fikja

⚠ PARALAJMËRIM! Rrezik lëndimi nga funksionimi i vazhdueshëm i paqëllimshëm i produktit!

▶ Para se të përdorni paketën e baterisë **(6)**, kontrolloni nëse çelësi i ndezjes/fikjes **(14)** funksionon siç duhet dhe kthehet në pozicionin E FIKUR kur lëshohet.

Ndezja

1. Futni paketën e baterisë **(6)** (shihni "Vendosni/hiqni paketën e baterisë").
2. Caktoni drejtimin e rrotullimit (shihni "Caktimi i drejtimin të rrotullimit").
3. Zgjidhni nivelin e shpejtësisë (shihni "Zgjedhja e nivelit të shpejtësisë").
4. Mbani shtypur çelësin e ndezjes/fikjes **(14)**.

Fikja

1. Lëshoni çelësin e ndezjes/fikjes **(14)**.
2. Prisni derisa produkti të ndalojë plotësisht përpara se ta ulni poshtë.
3. Kur bëni pushim, çojeni çelësin e drejtimit të rrotullimit **(3)** në pozicionin e mesit. Kështu parandaloni ndezjen e rastësishme të produktit.
4. Shkëputeni paketën e baterisë **(6)** nga produkti, kur e lini këtë të fundit pa mbikëqyrje ose kur përfundoni punën.

Kontrolli i shpejtësisë

□ **Kontrollimi i shpejtësisë në mënyrë progresive:** Shtypni pak ose fort çelësin e ndezjes/fikjes **(14)**.

Presioni	Shpejtësia
I lehtë	E ulët
I fortë	E lartë

Dritë pune LED

SHËNIM

▶ **Përmirësoni dukshmërinë në vende me ndriçim të dobët:** Ky produkt është i pajisur me dritë pune LED **(11)** për të ndriçuar hapësirën e drejtpërdrejtë të punës.

■ Sapo të ndizet produkti, drita e punës LED **(11)** ndizet menjëherë.

Kapëse rripi

⚠ KUJDES! Rrezik lëndimi!

▶ Para se ta varni produktin në rrip: Vendosni çelësin e drejtimit të rrotullimit **(3)** në pozicionin e mesit. Kështu parandaloni ndezjen e rastësishme të produktit.

☐ Përdorni kapësen e rripit **(7)** për ta varur produktin në një rrip.

■ Kapësen e rripit **(7)** mund ta përdorni si hapëse shishesh për shishe me tapa metalike.

Udhëzime punë

⚠ VINI RE!

▶ Ndiqni gjithmonë udhëzimet e prodhuesit për shtrëngimin e vidave ose dadove. Ndiqni porositë e prodhuesit për inspektimin e vidave ose dadove në përputhje me kohën ose performancën.

▶ Pas ndërrimit të rrotës së një automjeti: Inspektoni bulonat ose dadot e rrotës siç kërkohet në udhëzimet ose direktivat e prodhuesit. Shtrëngoni bulonat ose dadot e rrotës me një çift rrotullues pas 50 deri në 100 km.

Këshilla praktike

■ Çifti rrotullues varet nga kohëzgjatja e impaktit. Çifti rrotullues maks. i arritshëm jep shumën e të gjitha çifteve rrotulluese individuale që arrihen nga impakti. Çifti rrotullues maks. arrihet pas një kohëzgjatje të impaktit prej 6–10 sekondash. Pas kësaj kohëzgjatjeje, çifti rrotulles i shtrëngimit rritet vetëm minimalisht.

■ Kohëzgjatja e impaktit përcaktohet për çdo çift rrotullues shtrëngimi. Çifti real rrotullues i arritur duhet të kontrollohet gjithmonë me një çelës të çiftit rrotullues.

■ Çifti rrotullues i shtrëngimit varet nga kohëzgjatja e impaktit.

☐ Për të arritur forcën optimale të impaktit, mos ushtroni presioni kundrejt vidës/dados.

☐ Produktin përdoreveni vetëm për të shtrënguar vida dhe dado për punë para montimit. Nuk është produkti që arrin çiftin e dëshiruar rrotullues të synuar të vidës ose dados, por çelësi i çiftit rrotullues që është i caktuar për çiftin e synuar rrotullues.

☐ Kontrolloni çiftin rrotullues të arritur realisht me një çelës çifti rrotullues.

Transporti

☐ Fikeni produktin dhe hiqni paketën e baterisë **(6)**. Lërini të gjitha pjesët lëvizëse të ndalojnë plotësisht.

☐ Hiqeni veglën e shtesë.

☐ Mbajeni produktin nga doreza **(4)**.

Pastrimi, mirëmbajtja dhe ruajtja

⚠ PARALAJMËRIM! Rrezik lëndimi nga vënia në punë e paqëllimshme!

▶ Mbrohuni gjatë punimeve të mirëmbajtjes dhe pastrimit.

▶ Fikeni produktin dhe hiqni paketën e baterisë **(6)**.

☐ Riparimet apo punimet e mirëmbajtjes që nuk përshkruhen në këtë manual duhet të kryhen nga qendra jonë e shërbimit (shihni "Shërbimi"). Përdorni vetëm pjesë këmbimi origjinale.

Pastrimi

⚠ PARALAJMËRIM! Rrezik goditjeje elektrike!

▶ Mos e spërkatni kurrë produktin me ujë.

⚠ VINI RE! Rrezik i dëmtimit të produktit!

▶ Substancat kimike mund të dëmtojnë pjesët plastike të produktit. Mos përdorni agjentë pastrimi ose tretës.

☐ Mbani të pastra zgavrat e ventilimit, kasën e motorit dhe dorezën e produktit. Për ta bërë këtë, përdorni një furçë ose leckë të lagur.

Mirëmbajtje

■ Produkti nuk ka nevojë për mirëmbajtje.

Ruajtja

☐ Ruajeni gjithmonë produktin dhe aksesorët e tij
- Të pastër,
- Të thatë,
- Të mbrojtur nga pluhuri,
- Në kutinë e ruajtjes **(16)**,
- Larg fëmijëve.

☐ Temperatura e ruajtjes për paketën e baterisë **(6)** dhe produktin është nga 0 °C deri në +45 °C. Shmangni të ftohtin ose të nxehtin ekstrem gjatë ruajtjes për të parandaluar humbjen e energjisë së paketës së baterisë.

☐ Hiqni paketën e baterisë **(6)** nga produkti para magazinimit.

Pjesë këmbimi/aksesorë

- Klientët mund të blejnë pjesë këmbimi dhe aksesorë të përputhshëm nëpërmjet www.optimex-shop.com.
- Porositë mund t'i bëni vetëm në internet.
- Për informacione të mëtejshme, drejtojuni Lidl linjës direkte të shërbimit (shihni "Shërbimi").

Zgjidhja e problemeve

Problemi	Shkaqet e mundshme	Zgjidhja
Produkti nuk fillon punë.	Paketa e baterisë **(6)** nuk është e futur.	Futni paketën e baterisë **(6)** (shihni "Vendosni/hiqni paketën e baterisë").
	Paketa e baterisë **(6)** është e shkarkuar.	Karikoni paketën e baterisë **(6)** (shihni "Karikoni paketën e baterisë").
	Çelësi i ndezjes/fikjes **(14)** është me defekt.	Drejtojuni qendrës sonë të shërbimit (shihni "Shërbimi").
	Motori ka defekt.	
Performanca e produktit është e dobët.	Presion i tepërt mbi produkt	Ushtroni presionin e duhur mbi produkt.
Produkti punon me ndërprerje.	Kontakt i brendshëm i paqëndrueshëm	Drejtojuni qendrës sonë të shërbimit (shihni "Shërbimi").
	Çelësi i ndezjes/fikjes **(14)** është me defekt.	

Asgjësimi



Kini parasysh etiketimin e materialeve të ambalazhit gjatë ndarjes së mbeturinave; ato janë të shënuara me shkurtesa (a) dhe numra (b) me këtë kuptim: 1–7: Plastika/20–22: Letra dhe kartoni/80–98: Materiale të përziera.

Produkti:



Mundësitë për asgjësimin e produktit të përdorur i merrni në komunën ose bashkinë tuaj.



Ju lutemi asgjësoni produktin në mënyrë të duhur kur të ketë arritur fundin e jetëgjatësisë së tij të përdorshme dhe jo në mbeturinat shtëpiake. Informacione mbi pikat e grumbullimit dhe oraret e tyre të hapjes mund të merren nga autoriteti juaj lokal.

Bateritë ose akumulatorët e dëmtuar ose të konsumuar duhet të riciklohen. Dorëzoni bateritë/akumulatorët dhe/ose produktin në pikat e ofruara të grumbullimit.



Dëmtime të mjedisit nga asgjësimi i gabuar i baterive/akumulatorëve!

Nxirrni baterinë/pakun e akumulatorit nga produkti para asgjësimit.

Bateritë/akumulatorët nuk duhet të hidhen me mbeturinat shtëpiake. Ato mund të përmbajnë metale të rënda toksike dhe i nënshtrohen trajtimit si mbetje të veçanta. Simbolet kimike të metaleve të rënda janë si më poshtë: Cd = Kadmium, Hg = Mërkur, Pb = Plumb. Prandaj dorëzoni baterinë/akumulatorët e konsumuar në një pikë grumbullimi komunale.

Garancia

Produkti është prodhuar sipas udhëzimeve të rrepta të cilësisë dhe është kontrolluar me kujdes para dorëzimit. Në rast të defekteve të materialit ose të prodhimit, keni të drejta ligjore ndaj shitësit të produktit. Të drejtat tuaja ligjore nuk kufizohen në asnjë mënyrë nga garancia jonë e përshkruar më poshtë.

Garancia për këtë produkt është 5 vjet nga data e blerjes. Afati i garancisë fillon nga data e blerjes. Ruani faturën origjinale të blerjes në një vend të sigurt, pasi ky dokument është i nevojshëm si dëshmi e blerjes.

Të gjitha dëmtimet ose defektet që janë të pranishme në momentin e blerjes duhet të raportohen menjëherë pas hapjes së produktit.

Nëse produkti paraqet një defekt të materialit ose të prodhimit brenda 5 viteve nga data e blerjes, ne do ta riparojmë ose zëvendësojmë atë pa pagesë, sipas zgjedhjes sonë. Afati i garancisë nuk zgjatet në rast të pranimit të një kërkese të garancisë. Kjo vlen edhe për pjesët e zëvendësuara ose të riparuara.

Kjo garanci humbet nëse produkti është dëmtuar ose përdorur apo mirëmbajtur në mënyrë të papërshtatshme.

Garancia mbulon defektet materiale dhe të prodhimit. Kjo garanci nuk vlen për pjesë të produktit që konsumohen në përdorim të zakonshëm dhe konsiderohen si pjesë të konsumuara (p.sh. bateri, tuba, kartusha boje), si dhe për dëmtime të pjesëve delikate, p.sh. çelësa ose pjesë prej xhami.

Procedura në rast garancie

Për të siguruar një përpunim të shpejtë të kërkesës tuaj, ju lutemi ndiqni udhëzimet në vijim:

Për çdo kërkesë, mbani të gatshëm faturën dhe numrin e artikullit (p.sh. IAN 524970_2601) si dëshmi të blerjes.

Numrin e artikullit mund ta gjeni në tabelën e tipit në produkt, në një gdhendje në produkt, në faqen e parë të manualit (poshtë majtas) ose në një ngjitëse në anën e pasme ose të poshtme të produktit.

Nëse ndodhin defekte funksionale ose mangësi të tjera, kontaktoni fillimisht departamentin e shërbimit të përmendur më poshtë me telefon ose e-mail.

Një produkt i regjistruar si i dëmtuar mund të dërgohet pa pagesë në adresën e shërbimit të komunikuar, duke bashkangjitur faturën dhe duke përshkruar se ku qëndron defekti dhe kur ka ndodhur ai.

PDF ONLINE
parkside-diy.com

Në parkside-diy.com mund të shihni dhe shkarkoni këtë dhe shumë manuale të tjera. Me këtë kod QR ju hyni direkt në parkside-diy.com. Zgjidhni vendin tuaj dhe kërkoni përmes maskës së kërkimit për manuale përdorimi. Duke futur numrin e artikullit (IAN) 524970_2601, do të gjeni manualin e përdorimit për artikullin tuaj.

Shërbimi

(AL) **Shërbimi Shqipëri**
Formulari i kontaktit në *parkside-diy.com*
IAN 524970_2601

Shenja serbe e konformitetit

Deklarata e konformitetit e BE-së

EU DECLARATION OF CONFORMITY (No. 524970_2601)

We, the company

OWIM GmbH & Co. KG, Stiftsbergstraße 1, 74167 Neckarsulm, Germany

declare in sole responsibility that the Product:

IAN:	**524970_2601**
Product identification:	**"PARKSIDE" Cordless impact wrench**
Model Number:	**HG13479**

Meets the essential requirements of the listed EU Directives

2006/42/EC [OJ L 157, 9 June 2006]
2014/30/EU [OJ L 96, 29 March 2014]
2011/65/EU [OJ L 174, 1 July 2011]

References to the relevant harmonised standards used or references to the other technical specifications in relation to which conformity is declared:

N° / Parts
2006/42/EC
EN ISO 12100:2010
EN 62841-1:2015+AC:2015+A11:2022
EN 62841-2-2:2014+AC:2015
2014/30/EU
EN IEC 55014-1:2021
EN IEC 55014-2:2021

The object of the declaration described above is in conformity with Directive 2011/65/EU of the European Parliament and of the Council of 8 June 2011 on the restriction of the use of certain hazardous substances in electrical and electronic equipment:

N° / Parts
EN IEC 63000:2018 (4.3.3 c))
EN 62321-3-1:2014
EN 62321-4:2014/A1:2017
EN 62321-5:2014
EN 62321-7-1:2015
EN 62321-7-2:2017
EN 62321-6:2015
EN 62321-8:2017

Keeper of the technical documentation: OWIM GmbH & Co.KG

Signed for and on behalf of:

OWIM GmbH & Co. KG, Stiftsbergstraße 1, 74167 Neckarsulm, Germany

Translation of the original declaration of conformity

Neckarsulm	23.03.2026	ppa. Jens Buchheim	ppa. Dr. Thorsten Maier
Place	Date	Authorised Signatory	Authorised Signatory

EN

CE

Lista pictogramelor/simbolurilor utilizate ... Pagina 160
Utilizarea conform destinației ... Pagina 160
Volumul livrării ... Pagina 161
Descrierea pieselor ... Pagina 161
Descrierea funcționării ... Pagina 161
Date tehnice ... Pagina 161
Indicații de siguranță ... Pagina 163
Indicații generale de siguranță pentru scule electrice ... Pagina 163
Indicații de siguranță pentru șurubelnița cu percuție ... Pagina 165
Diminuarea vibrațiilor și a zgomotului ... Pagina 166
Comportamentul în caz de necesitate ... Pagina 166
Riscuri reziduale ... Pagina 166
Înainte de prima utilizare ... Pagina 166
Despachetarea produsului ... Pagina 166
Accesorii ... Pagina 166
Pregătirea ... Pagina 166
Montarea/demontarea sculei de adaos ... Pagina 167
Verificarea nivelului de încărcare al pachetului de acumulatori ... Pagina 167
Încărcarea pachetului de acumulatori ... Pagina 167
Folosirea ... Pagina 168
Introducerea/scoaterea pachetului de acumulatori ... Pagina 168
Selectarea treptei de turație ... Pagina 168
Reglarea sensului de rotație ... Pagina 168
Pornirea/oprirea ... Pagina 168
Reglarea turației ... Pagina 169
Lumina de lucru cu LED ... Pagina 169
Clemă de curea ... Pagina 169
Indicații de lucru ... Pagina 169
Transportul ... Pagina 169

Curățarea, întreținerea și depozitarea ..... Pagina 169
Curățarea ..... Pagina 169
Întreținerea ..... Pagina 170
Depozitarea ..... Pagina 170
Piese de schimb/accesorii ..... Pagina 170
Depanare ..... Pagina 170
Înlăturare ..... Pagina 170
Garanție ..... Pagina 171
Modul de desfășurare în caz de garanție ..... Pagina 171
Service ..... Pagina 171
Declarația UE de conformitate ..... Pagina 172

Lista pictogramelor/simbolurilor utilizate			
	**PERICOL!** – Indică un pericol cu grad ridicat de risc care, dacă nu este evitat, are ca urmare moartea sau o rănire gravă (de ex. pericol de sufocare)		Acest simbol înseamnă că înainte de utilizarea produsului trebuie respectate instrucțiunile de utilizare.
	**AVERTISMENT!** – Indică un pericol cu grad mediu de risc care, dacă nu este evitat, poate avea ca urmare moartea sau o rănire gravă (de ex. pericol de electrocutare)		Curent continuu/tensiune continuă
			Purtați căști antifonice!
	**PRECAUȚIE!** – Indică un pericol cu grad scăzut de risc care, dacă nu este evitat, poate avea ca urmare o rănire ușoară până la medie (de ex. pericol de opărire)		Purtați mănuși de protecție!
			Purtați ochelari de protecție!
	**ATENȚIE!** – Avertizează cu privire la posibile daune materiale (de ex., pericol de scurtcircuit)		Buton al treptelor de turație **(13)**
			Indicator al treptelor de turație **(12)**
	Precauție! Suprafețe fierbinți. Există pericol de arsuri.		Indicații de siguranță Instrucțiuni de manevrare
CE	Semnul CE confirmă conformitatea cu directivele UE referitoare la produs.		

20 V MAȘINĂ DE ÎNȘURUBAT FĂRĂ FIR

Utilizarea conform destinației

- Acest produs este destinat următoarelor activități:
  - Înșurubarea și slăbirea șuruburilor
  - Strângerea și slăbirea piulițelor
- Lumina de lucru cu LED **(11)** este destinată pentru iluminarea directă a zonei de lucru.
- Utilizați întotdeauna accesoriul corect pentru utilizarea prevăzută. La achiziționarea și utilizarea sculelor de adaos, țineți seama întotdeauna de cerințele tehnice ale produsului (vezi „Date tehnice").
- Utilizați produsul doar în spatii interioare uscate.
- Alte utilizări sau modificări ale produsului sunt considerate ca nefiind conforme cu destinația și pot duce la riscuri cum ar fi pericol de moarte, răniri și deteriorări.
- Producătorul nu își asumă răspunderea pentru daunele și defecțiunile survenite ca urmare a unei deserviri necorespunzătoare.
- Operatorul sau utilizatorul produsului este responsabil pentru accidente sau leziuni ale persoanelor și/sau daune ale proprietății terților sau a bunurilor acestora.
- Produsul este destinat exclusiv utilizării private.
- Produsul nu este destinat pentru uzul profesional sau pentru domenii de utilizare asemănătoare.
- Respectați toate prescripțiile de siguranță, normele și dispozițiile locale în vigoare. Folosirea sculelor electrice zgomotoase poate fi permisă numai la anumite ore, conform normelor naționale sau locale.
- Produsul face parte din seria **X 20 V TEAM** și poate fi operat cu pachete de acumulatori din seria **X 20 V TEAM**. Pachetele de acumulatori din seria **X 20 V TEAM** pot fi încărcate numai cu încărcătoare din seria **X 20 V TEAM**.

Volumul livrării

⚠ AVERTISMENT!

- Produsul și materialele de ambalaj nu sunt jucării! Copiii nu trebuie să se joace cu pungile din material plastic, foliile și piesele mici! Există pericol de înghițire și sufocare!

INDICAȚIE

- Pachetul de acumulatori și încărcătorul nu sunt incluse în volumul de livrare.

1 20 V Mașină de înșurubat fără fir
1 Cutie de depozitare
1 Manual de utilizare

Descrierea pieselor

Înainte de citire desfaceți paginile cu figuri și familiarizați-vă cu toate funcțiile produsului.

(Fig. A)

(1) Suport pentru sculă
(2) Manșon de blocare
(3) Schimbător de sens de rotație
(4) Mâner (suprafață de prindere izolată)
(5) Suport al pachetului de acumulatori
(6) Pachet de acumulatori *
(7) Clemă de curea
(8) Buton (nivel de încărcare)
(9) Indicator al nivelului de încărcare
(10) Buton de deblocare (pachetul de acumulatori)
(11) Lumina de lucru cu LED
(12) Indicator al treptelor de turație
(13) Buton (treaptă de turație)
(14) Întrerupător pornit/oprit

(Fig. B)

(15) Încărcător *

(Fig. C)

(16) Cutie de depozitare

(Fig. D)

(17) Suport capete *
(18) Adaptor pentru cap de cheie *

Descrierea funcționării

- Produsul are un suport pentru scule **(1)** cu o locaș hexagonal de ¼" (6,35 mm) care se poate roti în sens orar sau în sens antiorar.
- Pentru utilizarea de biți standard scurți (25 mm) aveți nevoie de un suport capete magnetic adecvat.
- Funcția de percuție rotativă convertește puterea motorului în percuții rotative uniforme.
- Mecanismul de percuție pornește atunci când strângeți și slăbiți șuruburi și piulițe.
- Informații suplimentare privind elementele individuale de operare se găsesc în capitolul „Folosirea".

Date tehnice

20 V Mașină de înșurubat fără fir	**PDSSAP 20-Li D3**
Tensiune nominală U:	20 V ⎓
Greutate (cu pachet de acumulatori):	1,58 kg
Turație de mers în gol n_0:	
- Treapta 1:	0–1900 min^{-1}
- Treapta 2:	0–2400 min^{-1}
- Treapta 3:	0–3050 min^{-1}
- Treapta 4:	0–3600 min^{-1}
Număr de loviturI:	
- Treapta 1:	0–1200 min^{-1}
- Treapta 2:	0–2400 min^{-1}
- Treapta 3:	0–3800 min^{-1}
- Treapta 4:	0–4300 min^{-1}
Moment de rotație:	
- Treapta 1:	120 N m
- Treapta 2:	150 N m
- Treapta 3:	190 N m
- Treapta 4:	226 N m
Dimensiunea max. a șurubului/piuliței:	M16
Suport pentru sculă:	¼" (6,35 mm) hexagon interior

* Nu este inclus în pachetul livrat.

Acumulator inteligent PARKSIDE Performance	Smart PAPP 204 A1/ Smart PAPS 208 A1
Bandă de frecvență:	2400-2483,5 MHz
Putere de emisie:	≤ 20 dBm

Temperatura recomandată a mediului	
Temperatură max. (total):	+50 °C
În timpul încărcării:	+4 °C până la +40 °C
În timpul funcționării:	+4 °C până la +50 °C
În timpul depozitării:	0 °C până la +45 °C

Valori de emisie de zgomot

Valorile măsurate au fost găsite în concordanță cu EN 62841. Nivelul de zgomot al sculei electrice evaluat cu A este de obicei:

Nivel de presiune acustică L_{pA}:	71,2 dB
Imprecizie K_{pA}:	3,0 dB
Nivel de putere a zgomotului L_{WA}:	79,2 dB
Imprecizie K_{WA}:	3,0 dB

Valori de emisie de vibrații

Valori totale de vibrații (suma vectorilor celor trei direcții), determinate corespunzător EN 62841:

Vibrații a_h:	8,02 m/s^2
Imprecizie K:	1,5 m/s^2

⚠ AVERTISMENT!



Purtați căști antifonice!

⚠ AVERTISMENT!

- Emisiile de vibrații și zgomot pot diferi în timpul utilizării efective a sculei electrice de valorile indicate, în funcție de tipul sculei electrice și de modul de utilizare a sculei electrice, îndeosebi de tipul piesei de lucru care este prelucrată.

⚠ AVERTISMENT!

Încercați să mențineți expunerea la vibrații și zgomot cât mai mică posibil. Măsurile exemplificative pentru micșorarea încărcării cu vibrații sunt purtarea de mănuși la utilizarea sculei de adaos și limitarea timpului de lucru. De aceea trebuie luate în considerare toate etapele ciclului de lucru (de exemplu timpi în care scula electrică este oprită și aceia în care ea este pornită, însă funcționează fără sarcină).

INDICAȚIE

- Valoarea totală dată de vibrații și valoarea emisiei de zgomot au fost măsurate conform unei metode de verificare normate și pot fi folosite la compararea unei scule electrice cu o alta.
- Valoarea totală dată de vibrații și valoarea emisiei de zgomot pot fi folosite și la o evaluare preliminară a încărcării.

Durată de încărcare

⚠ AVERTISMENT! Riscul de vătămare corporală și deteriorări materiale datorită manipulării necorespunzătoare a pachetului de acumulatori!

- Respectați indicațiile de siguranță și indicațiile pentru încărcare și cele de utilizare corectă, care sunt date în instrucțiunile de utilizare ale pachetului de acumulatori și încărcătorului seriei **X 20 V TEAM**.
- O descriere detaliată a procesului de încărcare și informații suplimentare pot fi găsite în instrucțiunile de utilizare separate.

- Produsul face parte din seria **X 20 V TEAM** și poate fi operat cu pachete de acumulatori din seria **X 20 V TEAM**. Pachetele de acumulatori din seria **X 20 V TEAM** pot fi încărcate numai cu încărcătoare din seria **X 20 V TEAM**.
- Durata de încărcare este influențată de factori precum temperatura mediului și a pachetului de acumulatori, precum și tensiunea de rețea aplicată și poate diferi eventual de valorile indicate.
- Vă recomandăm să operați acest produs exclusiv cu următoarele pachetele de acumulatori:
  - **PAP 20 B1**
  - **PAP 20 B3**
  - **PAPP 204 A1**
  - **Smart PAPS 208 A1**

■ Vă recomandăm să încărcați aceste pachete de acumulatori cu următoarele încărcătoare:
  – **PLG 20 A3**
  – **PLG 20 A4**
  – **PLG 20 C1**
  – **PLG 20 C3**
  – **PDSLG 20 A1**
  – **Smart PLGS 2012 A1**

□ Date tehnice ale pachetului de acumulatori și încărcătorului: vezi instrucțiunile de utilizare separate

Durată de încărcare Încărcător	**2 Ah Pachet deacumulatori PAP 20 B1**	**4 Ah Pachet deacumulatori PAP 20 B3**	**4 Ah PAPP 204 A1**	**8 Ah Smart PAPS 208 A1**
Max. 2,4 A Încărcător PLG 20 A4/C1	60 min	120 min	120 min	210 min
Max. 4,5 A Încărcător PLG 20 A3/C3	35 min	60 min	50 min	120 min
Max. 4,5 A Încărcător PDSLG 20 A1	35 min	60 min	50 min	120 min
Încărcător Smart PLGS 2012 A1	35 min	35 min	35 min	45 min



Indicații de siguranță

Indicații generale de siguranță pentru scule electrice

⚠ AVERTISMENT!

▶ **Citiți toate indicațiile de siguranță, instrucțiunile, imaginile și datele tehnice cu care este prevăzută această sculă electrică.** Nerespectarea următoarelor instrucțiuni poate provoca electrocutare, incendiu și/sau răniri grave.

Păstrați toate sfaturile și indicațiile de siguranță într-un loc sigur, pentru consultare viitoare.

Noțiunea „sculă electrică" folosită în indicațiile de siguranță, se referă la scule electrice acționate de la rețea (cu cablu de rețea) și la scule electrice acționate cu acumulator (fără cablu de rețea).

Siguranța locului de muncă

1) **Păstrați zona de lucru curată și bine iluminată.** Zonele de lucru neordonate sau neiluminate pot duce la accidente.
2) **Nu lucrați cu scula electrică într-un mediu cu pericol de explozie, în care se găsesc gaze, lichide sau prafuri inflamabile.** Sculele electrice produc scântei care pot aprinde praful sau vaporii.
3) **Țineți la distanță copiii și alte persoane în timpul folosirii sculei electrice.** Dacă sunteți distras puteți pierde controlul asupra sculei electrice.

Securitatea electrică

1) **Ștecherul sculei electrice trebuie să se potrivească în priză. Ștecherul nu trebuie modificat în niciun fel. Nu folosiți un ștecher adaptor împreună cu sculele electrice cu împământare.** Ștecherele nemodificate și prizele potrivite scad riscul de electrocutare.
2) **Evitați contactul corpului cu suprafețele împământate, cum ar fi conducte, încălziri cuptoare și frigidere.** Există un risc crescut de electrocutare atunci când corpul dvs. este legat la pământ.
3) **Păstrați sculele electrice departe de ploaie sau umezeală.** Intrarea apei în scula electrică crește riscul electrocutării.

4) **Nu folosiți cablul de alimentare pentru a transporta și agăța scula electrică sau pentru a scoate ștecherul din priză. Țineți cablul de alimentare departe de căldură, ulei, muchii ascuțite sau piese în mișcare ale aparatului.** Cablurile de alimentare deteriorate sau încurcate cresc riscul unei electrocutări.
5) **Dacă lucrați cu o sculă electrică în aer liber, folosiți doar cabluri prelungitoare care sunt potrivite pentru exterior.** Folosirea unui cablu prelungitor potrivit pentru exterior, micșorează riscul electrocutării.
6) **Dacă utilizarea sculei electrice într-un mediu umed nu poate fi evitată folosiți un întrerupător de protecție contra curenților vagabonzi.** Folosirea unui întrerupător de protecție contra curenților vagabonzi scade riscul unei electrocutări.

Siguranța persoanelor

1) **Fiți atenți, aveți grijă ce faceți și folosiți-vă mintea la lucrul cu o sculă electrică. Nu folosiți scule electrice dacă sunteți obosit sau sunteți sub influența drogurilor, a alcoolului sau a medicamentelor.** Un moment de neatenție la folosirea sculei electrice poate duce la răniri grave.
2) **Purtați echipament personal de protecție și întotdeauna purtați ochelari de protecție.** Purtarea echipamentului personal de protecție, cum ar fi mască de praf, încălțăminte de siguranță antiderapantă, cască de protecție sau căști antifonice, în funcție de modul de folosire a sculei electrice, micșorează riscul rănirilor.
3) **Evitați punerea în funcțiune neprevăzută. Asigurați-vă că scula electrică este decuplată înainte de a o conecta la alimentarea electrică și/sau a conecta acumulatorul, a o lua sau a o transporta.** Dacă la transportarea sculei electrice vă țineți degetul pe comutator sau dacă conectați scula electrică pornită la alimentarea cu curent electric, acest lucru poate provoca accidente.
4) **Îndepărtați sculele de reglare sau cheia pentru șuruburi înainte de pornirea sculei electrice.** O sculă sau cheie care se află într-o piesă rotativă a sculei electrice poate duce la accidentări.
5) **Evitați o poziție anormală a corpului. Aveți grijă să aveți o stabilitate bună și păstrați-vă întotdeauna echilibrul.** Astfel puteți controla mai bine scula electrică în situații neașteptate.
6) **Purtați îmbrăcăminte potrivită. Nu purtați haine largi sau bijuterii. Țineți părul, hainele și mănușile departe de piesele în mișcare.** Hainele largi, bijuteriile sau părul lung pot fi prinse de piesele în mișcare.
7) **Dacă pot fi montate dispozitive de aspirare sau de captare a prafului, asigurați-vă că acestea sunt cuplate și sunt utilizate corect.** Utilizarea unui aspirator de praf poate micșora pericolele datorate prafului.
8) **Nu vă complăceți într-o falsă siguranță și nu vă dispensați de regulile de siguranță pentru scule electrice, chiar dacă sunteți familiarizat cu scula electrică prin multiple utilizări.** Manevrarea neatentă poate duce la răniri grave în decurs de câteva secunde.

Utilizarea și tratarea sculei electrice

1) **Nu suprasolicitați scula electrică. Folosiți scula electrică destinată lucrării dvs.** Cu scula electrică potrivită lucrați mai bine și mai sigur în domeniul de putere dat.
2) **Nu folosiți o sculă electrică al cărei întrerupător este defect.** O sculă electrică care nu mai poate fi pornită sau oprită este periculoasă și trebuie reparată.
3) **Scoateți ștecherul din priză și/sau îndepărtați un acumulator detașabil înainte să efectuați setări la aparat, să schimbați sculele de adaos sau să puneți deoparte scula electrică.** Aceste măsuri de prevedere evită pornirea nepreväzută a sculei electrice.
4) **Păstrați sculele electrice nefolosite departe de accesul copiilor. Nu lăsați să utilizeze scula electrică persoane care nu sunt familiarizate cu aceasta sau nu au citit aceste instrucțiuni.** Sculele electrice sunt periculoase, dacă sunt folosite de către persoane neexperimentate.
5) **Îngrijiți cu atenție sculele electrice și sculele de adaos. Controlați dacă piesele mobile funcționează corect și nu se blochează, dacă există piese rupte sau deteriorate care influențează funcționarea sculei electrice. Înainte de utilizarea sculei electrice solicitați repararea pieselor deteriorate.** Multe accidente își au cauza în sculele electrice întreținute defectuos.
6) **Păstrați sculele aşchietoare ascuțite și curate.** Sculele aşchietoare îngrijite cu atenție și cu muchii tăietoare ascuțite se blochează mai puțin și sunt mai ușor de condus.

7) **Folosiți scula electrică, accesoriile, sculele de adaos, etc. corespunzător acestor instrucțiuni. Aveți în vedere aici condițiile de lucru și activitatea de executat.** Folosirea sculelor electrice pentru alte aplicații decât cele prevăzute poate duce la situații periculoase.
8) **Păstrați mânerele și suprafețele de prindere uscate, curate și fără ulei sau vaselină.** Mânerele și suprafețele de prindere alunecoase nu permit o operare sigură și un control sigur al sculei electrice în situații neprevăzute.

Utilizarea și tratarea sculei cu acumulator

1) **Încărcați acumulatoarele numai cu încărcătoare care au fost recomandate de către producător.** Dacă un încărcător care este destinat unui anumit tip de acumulator se folosește cu alte acumulatoare, există pericol de incendiu.
2) **Folosiți în sculele electrice numai acumulatoare prevăzute pentru acestea.** Folosirea altor acumulatori duce la răniri și la pericol de incendiu.
3) **Țineți acumulatoarele nefolosite departe de clame de birou, monede, chei, ace, șuruburi sau alte obiecte metalice mici care ar putea provoca o șuntare a contactelor.** Un scurtcircuit între contactele acumulatorului poate avea ca urmare arsuri sau incendiu.
4) **La utilizarea greșită, din acumulator poate să iasă lichid. Evitați contactul cu acesta. În cazul contactului accidental, clătiți cu apă. Dacă lichidul intră în ochi, solicitați și ajutorul medicului.** Lichidul care iese din acumulatori poate duce la iritații ale pielii sau la arsuri.
5) **Nu folosiți acumulatori deteriorați sau modificați.** Acumulatorii deteriorați sau modificați se pot comporta imprevizibil și pot duce la incendiu, explozie sau pericol de rănire.
6) **Nu expuneți un acumulator la foc sau la temperaturi ridicate.** Focul sau temperaturile peste +130 °C pot produce o explozie.
7) **Respectați toate instrucțiunile pentru încărcare și nu încărcați niciodată acumulatorul sau scula cu acumulator în afara domeniului de temperatură dat în instrucțiunile de operare.** Încărcarea greșită sau încărcarea în afara domeniului de temperatură admis poate distruge acumulatorul și mărește pericolul de incendiu.

Service

1) **Dispuneți repararea sculei dvs. electrice numai de către personal de specialitate calificat și numai cu piese de schimb originale.** Astfel vă asigurați că siguranța sculei electrice se păstrează.
2) **Nu întrețineți niciodată un acumulator deteriorat.** Toată întreținerea acumulatorului trebuie făcută numai de către producător sau de serviciile împuternicite pentru clienți.

Indicații de siguranță pentru șurubelnița cu percuție

- **Țineți scula electrică de suprafețele izolate ale mânerelor, dacă executați lucrări la care șurubul poate întâlni conductori electrici ascunși.** Contactul cu un conductor aflat sub tensiune poate pune sub tensiune și piesele metalice ale aparatului și poate duce la electrocutare.
- **Asigurați piesa de prelucrat.** O piesă de prelucrat prinsă cu un dispozitiv de prindere sau cu o menghină este ținută mai sigur decât cu mâna dvs.
- **Așteptați până când scula electrică s-a oprit, înainte de a o lăsa din mână.** Scula de adaos se poate bloca și poate conduce la pierderea controlului asupra sculei electrice.
- **Folosiți detectoare potrivite pentru detecta liniile de alimentare ascunse sau cereți informații de la firma locală de electricitate.** Contactul cu liniile electrice poate duce la incendiu și electrocutare. Deteriorarea unei linii de gaz poate duce la explozie. Penetrarea unei linii de apă duce la deteriorări ale obiectelor.
- **Pentru materiale moi, cum ar fi de ex. aluminiu sau asemănătoare, la utilizarea cheii pentru roți, filetul sau scaunul șurubului pot fi deteriorate prin strângerea prea puternică.**

Accesorii/echipamente auxiliare originale

⚠ AVERTISMENT!

▶ Nu folosiți accesorii care nu au fost recomandate de /// PARKSIDE®. Acestea pot duce la electrocutare sau incendiu.

- Utilizați numai accesorii și echipamente auxiliare care sunt specificate în instrucțiunile de utilizare, resp. a căror suport este compatibil cu produsul.

Diminuarea vibrațiilor și a zgomotului

Limitați durata de utilizare, folosiți regimuri de lucru cu vibrații și zgomote reduse și purtați echipamentul personal de protecție pentru a reduce efectele vibrațiilor și a zgomotului.

Următoarele măsuri ajută la diminuarea riscurilor determinate de zgomot și vibrații:

- Folosiți produsul numai conform destinației sale și așa cum este descris în aceste instrucțiuni.
- Asigurați-vă că produsul este în stare bună și este bine întreținut.
- Țineți produsul în siguranță de mânere/suprafețele de apucare.
- Întrețineți produsul conform instrucțiunilor și aveți grijă să existe o gresare suficientă (acolo unde este aplicabil).
- Planificați procesul de lucru în așa fel încât să distribuiți folosirea produselor cu vibrații puternice pe o perioadă mai mare de timp.

Comportamentul în caz de necesitate

Familiarizați-vă cu utilizarea acestui produs cu ajutorul acestor instrucțiuni de utilizare. Rețineți indicațiile de siguranță și respectați-le neapărat. Aceasta ajută la evitarea riscurilor și pericolelor.

- La folosirea acestui produs fiți întotdeauna atent pentru a putea recunoaște și trata pericolele din timp. Intervenția rapidă poate evita rănirile grave și pagubele materiale.
- În cazul oricărui defect de funcționare, opriți imediat produsul și scoateți pachetul de acumulatori. Dispuneți verificarea și eventual repararea acestuia de către un specialist calificat, înainte de a-l pune din nou în funcțiune.

Riscuri reziduale

INDICAȚIE

- În timpul funcționării, acest produs creează un câmp electromagnetic! În anumite împrejurări, acest câmp poate interfera cu implanturile medicale pasive sau active! Pentru a reduce riscul de leziuni grave sau fatale, recomandăm ca persoanele cu implanturi medicale să consulte medicul și producătorul implantului medical înainte de a opera acest produs!

Chiar dacă operații produsul corect, rămâne un risc potențial pentru răniri ale persoanelor și pagubele materiale. În funcție de modul constructiv și modelul acestui produs, pot să apară, printre altele, următoarele pericole:

- Leziuni cauzate de piese în mișcare sau suprafețe fierbinți
- Lezări ale auzului dacă nu se poartă protecție pentru auz potrivită
- Îmbolnăviri care rezultă din trepidațiile mâinii-brațului, dacă produsul este folosit o perioadă lungă de timp, sau nu este condus și întreținut corect

Înainte de prima utilizare

Despachetarea produsului

1. Scoateți produsul din ambalaj și îndepărtați toate materialele de ambalare și foliile de protecție.
2. Verificați dacă toate componentele sunt prezente și dacă volumul livrării descris este complet (vezi „Volumul livrării").
3. Verificați dacă produsul și toate componentele sunt în stare bună. Dacă constatați o deteriorare sau un defect, nu utilizați produsul, ci procedați așa cum este descris în capitolul „Garanție".

Accesorii

⚠ AVERTISMENT!

- Nu folosiți accesorii care nu au fost recomandate de **/// PARKSIDE**®. Acestea pot duce la electrocutare sau incendiu.

Pentru folosirea în siguranță și corectă a acestui produs, sunt necesare, printre altele, următoarele accesorii, cum ar fi, de ex., scule și scule de adaos:

- Sculă de adaos pentru suport de sculă **(1)** ¼" (6,35 mm):
  - Suport capete și capete de șurubelniță
  - Adaptor pentru cap de cheie și cap de cheie
- Echipament personal de protecție potrivit

Sculele și sculele de adaos sunt disponibile prin intermediul site-ului nostru de servicii și al punctelor de vânzare. La cumpărare, respectați întotdeauna cerințele tehnice ale acestui produs (vezi „Date tehnice"). Dacă nu sunteți sigur, adresați-vă unui profesionist calificat sau contactați serviciul nostru pentru clienți.

Pregătirea

⚠ AVERTISMENT! Risc de accidentare din cauza punerii în funcțiune nedorite!

- Introduceți pachetul de acumulatori **(6)** numai după ce produsul este complet pregătit pentru utilizare.

Montarea/demontarea sculei de adaos

INDICAȚIE

- Instrucțiunile de sens din această secțiune trebuie interpretate în așa fel încât utilizatorul să fie poziționat în spatele produsului.
- Trebuie utilizate accesorii rezistente la impact sau un adaptor pentru chei tubulare. Accesoriile nerezistente la impact pot duce la o reducere a cuplului de strângere sau la deteriorarea accesoriilor.

Montarea sculei de adaos

(Fig. D)

1. **Deblocați suportul sculei (1):** Împingeți manșonul de blocare **(2)** înainte.
2. Introduceți un suport de capete **(17)** sau un adaptor pentru cap de cheie **(18)** în suportul pentru scule **(1)**.
3. **Fixarea sculei de adaos:** Eliberați manșonul de blocare **(2)**.
4. Introduceți un cap de șurubelniță sau un cap de cheie pe suportul de capete **(17)**, resp. pe adaptorul pentru cap de cheie **(18)**.
5. Verificați dacă scula de adaos este fixă, trăgând de ea.

Demontarea sculei de adaos

(Fig. D)

⚠ PRECAUȚIE! Risc de arsuri!

- Sculele de adaos se pot înfierbânta foarte tare. Purtați mănuși de protecție.

1. **Deblocați suportul sculei (1):** Împingeți manșonul de blocare **(2)** înainte.
2. Scoateți scula de adaos.

Verificarea nivelului de încărcare al pachetului de acumulatori

□ Apăsați ⊡ **(8)** la pachetul de acumulatori **(6)**.

■ Nivelul de încărcare al pachetului de acumulatori **(6)** este indicată prin aprinderea lămpilor cu LED corespunzătoare ale indicatorului nivelului de încărcare **(9)**.

Culoare	Semnificație
Verde	Încărcat complet
Portocaliu	Încărcat parțial
Roșu	Trebuie încărcat

□ Încărcați pachetul de acumulatori **(6)**, doar când este aprins numai LED-ul roșu al indicatorului nivelului de încărcare **(9)**.

Încărcarea pachetului de acumulatori

⚠ ATENȚIE! Risc de deteriorare a pachetului de acumulatori (6)!

- Nu expuneți pachetul de acumulatori **(6)** la lumina puternică a soarelui pentru perioade lungi de timp și nu îl așezați pe radiatoare. Păstrați o temperatură a mediului de max. +50 °C.

INDICAȚIE

- Instrucțiuni detaliate găsiți în instrucțiunile de utilizare ale încărcătorului **(15)**.
- Dacă pachetul de acumulatori **(6)** încă este cald, lăsați-l să se răcească înainte de încărcare.

1. Scoateți pachetul de acumulatori **(6)** din produs.
2. Împingeți pachetul de acumulatori **(6)** în compartimentul de încărcare al încărcătorului **(15)**.
3. Conectați încărcătorul **(15)** la o priză.
4. Detașați încărcătorul **(15)** de la priză după încărcare.
5. Scoateți pachetul de acumulatori **(6)** din încărcător **(15)**.

LED-uri de control la încărcător

Verde	Roșu	Semnificație
Se aprinde	–	Încărcat complet
		Modul Standby (niciun pachet de acumulatori **(6)** introdus)
–	Se aprinde	Se încarcă
–	Clipește	Pachetul de acumulatori **(6)** este supraîncălzit
Clipește	Clipește	Pachetul de acumulatori **(6)** este defect

Folosirea

Introducerea/scoaterea pachetului de acumulatori

⚠ AVERTISMENT! Risc de accidentare din cauza punerii în funcțiune nedorite!

▶ Introduceți pachetul de acumulatori **(6)** numai după ce produsul este complet pregătit pentru utilizare.

⚠ ATENȚIE! Pericol de deteriorări materiale și deteriorări la produs!

▶ Un pachet de acumulatori incorect poate deteriora produsul și pachetul de acumulatori.

Introducerea pachetului de acumulatori

1. Glisați pachetul de acumulatori **(6)** de-a lungul șinei de ghidare în suportul pachetului de acumulatori **(5)**.
2. Asigurați-vă că pachetul de acumulatori **(6)** se blochează cu un clic.

Scoaterea pachetului de acumulatori

1. Apăsați butonul de deblocare **(10)** la pachetul de acumulatori **(6)**.
2. Scoateți pachetul de acumulatori **(6)** din suportul pachetului de acumulatori **(5)**.

Selectarea treptei de turație

□ Apăsați **(13)**, pentru a alege între 4 trepte de turație.

■ Treapta de turație selectată este indicată în indicatorul treptelor de turație **(12)**.

Treaptă	Turație max. la mers în gol	Nr. max de lovituri	Momentul de torsiune
1	1900 min^{-1}	1200 min^{-1}	120 N m
2	2400 min^{-1}	2400 min^{-1}	150 N m
3	3050 min^{-1}	3800 min^{-1}	190 N m
4	3600 min^{-1}	4300 min^{-1}	226 N m

Reglarea sensului de rotație

(Fig. E)

⚠ ATENȚIE! Există riscul deteriorării produsului!

▶ Acționați schimbătorul de sens de rotație **(3)** numai atunci când produsul s-a oprit.

INDICAȚIE

▶ Instrucțiunile de sens din această secțiune trebuie interpretate în așa fel încât utilizatorul să fie poziționat în spatele produsului.

□ Fixați schimbătorul de sens de rotație **(3)** în una dintre cele 3 poziții:

Poziția schimbătorului de sens de rotație (3)	Sens de rotație
Stânga	În sens orar
Centru	Întrerupător pornit/ oprit **(14)** blocat
Dreapta	În sens antiorar

Pornirea/oprirea

⚠ AVERTISMENT! Risc de rănire din cauza funcționării neintenționate continue a produsului!

▶ Înainte de a introduce pachetul de acumulatori **(6)**, verificați dacă întrerupătorul pornit/oprit **(14)** funcționează corect și revine la poziția OPRIT atunci când este eliberat.

Pornirea

1. Introduceți pachetul de acumulatori **(6)** (vezi „Introducerea/scoaterea pachetului de acumulatori").
2. Reglați sensul de rotație (vezi „Reglarea sensului de rotație").
3. Selectați treapta de turație (vezi „Selectarea treptei de turație").
4. Țineți apăsat întrerupătorul pornit/oprit **(14)**.

Oprirea

1. Eliberați întrerupătorul pornit/oprit **(14)**.
2. Așteptați până când produsul s-a oprit, înainte de a-l lăsa din mână.
3. Când faceți o pauză, puneți schimbătorul de sens de rotație **(3)** în poziția de mijloc. Acest lucru împiedică pornirea accidentală a produsului.
4. Scoateți pachetul de acumulatori **(6)** din produs atunci când lăsați produsul nesupravegheat sau când terminați lucrul.

Reglarea turației

□ **Reglarea turației în trepte:** Apăsați mai ușor sau mai puternic întrerupătorul pornit/oprit **(14)**.

Presiune	Turație
Ușoară	Mic
Puternic	Mare

Lumina de lucru cu LED

INDICAȚIE

▶ **Îmbunătățirea vizibilității în zonele slab iluminate:** Acest produs este echipat cu o lumină de lucru cu LED **(11)** pentru a ilumina zona de lucru apropiată.

■ De îndată ce produsul este pornit, lumina de lucru cu LED **(11)** se aprinde imediat.

Clemă de curea

⚠ **PRECAUȚIE! Risc de rănire!**

▶ Înainte de a agăța produsul la o curea: Fixați schimbătorul de sens de rotație **(3)** în poziție centrală. Acest lucru împiedică pornirea accidentală a produsului.

□ Utilizați clema de curea **(7)** pentru a atârna produsul pe o curea.

■ Puteți utiliza clema de curea **(7)** ca deschizător de sticle pentru sticlele cu capace tip coroană.

Indicații de lucru

⚠ **ATENȚIE!**

▶ Respectați întotdeauna instrucțiunile producătorului pentru strângerea șuruburilor sau a piulițelor. Urmați specificațiile producătorului pentru verificarea șuruburilor sau a piulițelor în funcție de timp sau de performanță.

▶ După schimbarea roților la vehicul: Verificați șuruburile sau piulițele roților, după cum se cere în instrucțiunile sau ghidurile producătorului. Restrângeți șuruburile sau piulițele roților după 50 până la 100 km cu o cheie dinamometrică.

Instrucțiuni practice

■ Cuplul depinde de durata impactului. Cuplul maxim posibil rezultă din suma tuturor cuplurilor individuale obținute prin impact. Cuplul maxim este atins după o durată de impact de 6–10 secunde. După acest timp, cuplul crește foarte puțin.

■ Durata impactului trebuie să fie determinată pentru fiecare cuplu necesar. Cuplul real obținut trebuie controlat întotdeauna cu o cheie dinamometrică.

■ Cuplul de strângere depinde de durata impactului.

□ Pentru a obține forța optimă de percuție, nu aplicați presiune pe șurub/piuliță.

□ Utilizați produsul numai pentru a strânge șuruburile și piulițele pentru lucrările de preasamblare. Nu produsul este cel care atinge cuplul nominal dorit al șurubului sau piuliței, ci o cheie dinamometrică ce este ajustată la cuplul nominal.

□ Verificați cuplul de strângere real obținut, cu o cheie dinamometrică.

Transportul

□ Opriți produsul și scoateți pachetul de acumulatori **(6)**. Lăsați toate piesele în mișcare să se oprească complet.

□ Scoateți scula de adaos.

□ Transportați întotdeauna produsul de mâner **(4)**.

Curățarea, întreținerea și depozitarea

⚠ **AVERTISMENT! Risc de accidentare din cauza punerii în funcțiune nedorite!**

▶ Protejați-vă în timpul lucrărilor de întreținere și curățare.

▶ Opriți produsul și scoateți pachetul de acumulatori **(6)**.

□ Pentru reparații și lucrări de întreținere care nu sunt descrise în aceste instrucțiuni, vă rugăm să contactați centrul nostru de service (vezi „Service"). Utilizați numai piese de schimb originale.

Curățarea

⚠ **AVERTISMENT! Risc de electrocutare!**

▶ Nu stropiți niciodată produsul cu apă.

⚠ **ATENȚIE! Există riscul deteriorării produsului!**

▶ Substanțele chimice pot ataca piesele din plastic ale produsului. Nu folosiți detergenți, resp. solvenți.

- ☐ Păstrați curate fantele de ventilație, carcasa motorului și mânerul produsului. Utilizați o cârpă umedă sau o perie.

Întreținerea

- ■ Produsul nu necesită întreținere.

Depozitarea

- ☐ Depozitați produsul și accesoriile acestuia întotdeauna
  - – Curate,
  - – Uscate,
  - – Protejate de praf,
  - – În cutia de depozitare **(16)**,
  - – Și nu la îndemâna copiilor.
- ☐ Temperatura de depozitare pentru pachetul de acumulatori **(6)** și produs este cuprinsă între 0 °C și +45 °C. Evitați frigul sau căldura extremă în timpul depozitării, astfel încât acumulatorul să nu piardă energie.
- ☐ Înainte de depozitare, scoateți pachetul de acumulatori **(6)** din produs.

Piese de schimb/accesorii

- ■ Clienții pot achiziționa piese de schimb și accesorii compatibile prin www.optimex-shop.com.
- ■ Puteți plasa comenzi numai online.
- ☐ Pentru mai multe informații, contactați linia telefonică de asistență Lidl-Service (vezi „Service").

Depanare

Problemă	Cauză posibilă	Remediere
Produsul nu pornește.	Pachetul de acumulatori **(6)** nu este introdus.	Introduceți pachetul de acumulatori **(6)** (vezi „Introducerea/scoaterea pachetului de acumulatori").
	Pachetul de acumulatori **(6)** este descărcat.	Încărcați pachetul de acumulatori **(6)** (vezi „Încărcarea pachetului de acumulatori").
	Întrerupătorul pornit/oprit **(14)** este defect.	Adresați-vă centrului nostru de service (vezi „Service").
	Motorul este defect.	
Performanța produsului este slabă.	Apăsare excesivă asupra produsului	Exercitați doar o apăsare moderată asupra produsului.
Produsul funcționează cu întreruperi.	Contact intern slăbit	Adresați-vă centrului nostru de service (vezi „Service").
	Întrerupătorul pornit/oprit **(14)** este defect.	

Înlăturare



Respectați marcajul materialelor de ambalaj pentru eliminarea deșeurilor, acestea sunt marcate de abrevierile (a) și cifrele (b) cu următoarea semnificație: 1–7: plastice/20–22: hârtie și carton/80–98: substanțe de conexiune.

Produsul:



Puteți obține informații despre posibilitățile de eliminare a produsului de la administrația locală.



Nu eliminați produsul dumneavoastră la gunoiul menajer atunci când nu mai poate fi folosit, ci predați-l la un punct de colectare. Vă puteți informa cu privire la punctele de colectare și orarul acestora de la administrația competentă.

Bateriile/acumulatorii defecți sau consumați trebuie reciclați. Înapoiați bateriile și sau acumulatorii prin intermediul punctelor de colectare indicate.



Deteriorarea mediului înconjurător prin aruncarea greșită a bateriilor/ acumulatorilor!

Înainte de eliminare, îndepărtați bateriile/pachetul cu acumulator din produs.

Bateriile/acumulatorii nu trebuie aruncate în gunoiul menajer. Ele pot conține metale grele toxice și se supun tratamentului deșeurilor periculoase Simbolurile chimice ale metalelor grele sunt următoarele: Cd = cadmiu, Hg = mercur, Pb = plumb. De aceea, predați bateriile/acumulatorii consumate l un punct de colectare comunal.

Garanție

Produsul a fost fabricat cu atenție, conform unor standarde stricte de calitate și verificat temeinic înainte de livrare. În caz de defecțiuni de material sau de fabricație aveți drepturi legale față de vânzătorul produsului. Drepturile dumneavoastră legale nu sunt limitate în niciun fel de garanția menționată mai jos.

Garanția pentru aceste produs este 5 ani începând de la data achiziției. Durata garanției începe la data achiziției. Păstrați chitanța originală la un loc sigur, deoarece acest document este necesar pentru dovada achiziției.

Toate defecțiunile sau deteriorările care sunt deja existente la momentul achiziției, trebuie anunțate imediat după despachetarea produsului.

Dacă în decurs de 5 ani de la achiziția produsului apare un defect de material sau de fabricație, vă reparăm sau înlocuim gratuit produsul la alegerea noastră. Durata de garanție nu se prelungește după aprobarea unei cerințe de garanție. Aceasta este valabil și pentru piesele schimbate și reparate.

Această garanție se stinge dacă produsul este deteriorat, utilizat sau întreținut în mod necorespunzător.

Garanția acoperă defectele de material și de producție. Această garanție nu acoperă piesele componente ale produsului, care prezintă urme normale de uzură și care sunt considerate piese de schimb (de ex.: baterii, furtunuri, cartușe de vopsea) și nici deteriorările la nivelul pieselor casante, de exemplu întrerupătoare sau piese fabricate din sticlă.

Timpul de nefuncționare din cauza lipsei de conformitate apărute în cadrul termenului de garanție prelungește termenul de garanție legală de conformitate și cel al garanției comerciale și curge, după caz, din momentul la care a fost adusă la cunoștința vânzătorului lipsa de conformitate a produsului sau din momentul prezentării produsului la vânzător/unitatea service până la aducerea produsului în stare de utilizare normală și, respectiv, al notificării în scris în vederea ridicării produsului sau predării efective a produsului către consumator.

Produsele de folosință îndelungată care înlocuiesc produsele defecte în cadrul termenului de garanție vor beneficia de un nou termen de garanție care curge de la data preschimbării produsului.

Modul de desfășurare în caz de garanție

Pentru a putea asigura o procesare rapidă a cererii dumneavoastră, vă rugăm să urmați următoarele indicații:

Vă rugăm să țineți la îndemână bonul de casă și numărul articolului (IAN 524970_2601) ca dovadă pentru achiziția dumneavoastră.

Vă rugăm să luați numărul de produs de pe plăcuța cu tipul de construcție de pe produs, gravura de pe produs, pagina principală a instrucțiunii de utilizare (jos, stânga) sau de pe spatele sau fundul produsului.

În cazul în care, apar erori de funcționare sau alte defecțiuni, contactați mai întâi prin telefon sau prin e-mail, departamentul de service menționat în continuare.

Dumneavoastră puteți să expediați atunci un produs considerat ca fiind defect, adăugând chitanța de plată (bonul de casă) și menționând, în ce constă defecțiunea și când a apărut aceasta, fără cheltuieli poștale, la adresa de service comunicată.

PDF ONLINE
parkside-diy.com

La parkside-diy.com puteți să vedeți și să descărcați acest manual și multe altele. Cu acest cod QR ajungeți direct la parkside-diy.com. Selectați țara dumneavoastră și căutați manualele de utilizare prin motorul de căutare. Dacă introduceți numărul de articol (IAN) 524970_2601 ajungeți la manualul de utilizare pentru articolul dumneavoastră.

Service

(RO) **Service România**
Tel.: 0800890605
Formular de contact pe *parkside-diy.com*
IAN 524970_2601

Marcaj Sârb De Conformitate

Declarația UE de conformitate

DECLARAȚIA UE DE CONFORMITATE (Nr. 524970_2601)

Noi, compania

OWIM GmbH & Co. KG, Stiftsbergstraße 1, 74167 Neckarsulm, Germania

declarați pe propria răspundere că produsul:

IAN:	**524970_2601**
Identificarea produsului:	**"PARKSIDE" Mașină de înșurubat fără fir**
Numărul de model:	**HG13479**

Îndeplinește cerințele esențiale ale directivelor UE enumerate

2006/42/CE [JO L 157, 09.06.2006]
2014/30/UE [JO L 96, 29.03.2014]
2011/65/UE [JO L 174, 01.07.2011]

Trimiteri la standardele armonizate sau trimiteri la la alte specificații tehnice relevante în legătură cu care se declară conformitatea:

Nr./Părți
2006/42/CE
EN ISO 12100:2010
EN 62841-1:2015+AC:2015+A11:2022
EN 62841-2-2:2014+AC:2015
2014/30/UE
EN IEC 55014-1:2021
EN IEC 55014-2:2021

Obiectul declarației descris mai sus este conform Directivei 2011/65/UE a Parlamentului European și a Consiliului din 8 iunie 2011 privind restricțiile de utilizare a anumitor substanțe periculoase în echipamentele electrice și electronice:

Nr./Părți
EN IEC 63000:2018 (4.3.3 c))
EN 62321-3-1:2014
EN 62321-4:2014/A1:2017
EN 62321-5:2014
EN 62321-7-1:2015
EN 62321-7-2:2017
EN 62321-6:2015
EN 62321-8:2017

Deținătorul documentației tehnice: OWIM GmbH & Co.KG

Semnat pentru și în numele:

OWIM GmbH & Co. KG, Stiftsbergstraße 1, 74167 Neckarsulm, Germania

Traducerea originalului declarației de conformitate

Neckarsulm	23.03.2026	ppa. Buchheim	ppa. Maier
Locul	Data	ppa. Jens Buchheim Procurist	ppa. Dr. Thorsten Maier Procurist

RO

CE

Списък на използваните пиктограми/символи ... Страница 175
Употреба по предназначение ... Страница 175
Обем на доставката ... Страница 176
Описание на частите ... Страница 176
Функционално описание ... Страница 176
Технически данни ... Страница 176
Указания за безопасност ... Страница 178
Общи указания за безопасност за електрически инструменти ... Страница 178
Указания за безопасност за ударни гайковерти ... Страница 181
Намаляване на вибрациите и шума ... Страница 181
Поведение при злополуки ... Страница 181
Остатъчни рискове ... Страница 182
Преди първата употреба ... Страница 182
Разопаковане на продукта ... Страница 182
Принадлежности ... Страница 182
Подготовка ... Страница 182
Монтиране/демонтиране на работен инструмент ... Страница 182
Проверяване на състоянието на зареждане на акумулаторния пакет ... Страница 183
Зареждане на акумулаторен пакет ... Страница 183
Работа ... Страница 183
Поставяне/изваждане на акумулаторен пакет ... Страница 183
Избиране на степен на оборотите ... Страница 184
Настройване на посока на въртене ... Страница 184
Включване/изключване ... Страница 184
Регулиране на оборотите ... Страница 184
Работна LED лампа ... Страница 185
Щипка за колан ... Страница 185
Указания за работа ... Страница 185
Транспортиране ... Страница 185

Почистване, поддръжка и съхранение ... Страница 185
Почистване ... Страница 185
Поддръжка ... Страница 186
Съхранение ... Страница 186
Резервни части/принадлежности ... Страница 186
Отстраняване на неизправности ... Страница 186
Изхвърляне ... Страница 186
Гаранция ... Страница 187
Процедиране в случай на рекламация ... Страница 188
Сервиз ... Страница 188
ЕС декларация за съответствие ... Страница 189

Списък на използваните пиктограми/символи			
	**ОПАСНОСТ!** – Указва опасност с висока степен на риск, която, ако не бъде избегната, води до смърт или тежко нараняване (напр. опасност от задушаване)		Този символ означава, че преди употребата на продукта трябва да бъде спазвано ръководството за експлоатация.
	**ПРЕДУПРЕЖДЕНИЕ!** – Указва опасност със средна степен на риск, която, ако не бъде избегната, може да доведе до смърт или тежко нараняване (напр. риск от токов удар)		Постоянен ток/напрежение
			Носете защита за слуха!
	**ПРЕДПАЗЛИВОСТ!** – Указва опасност с ниска степен на риск, която, ако не бъде избегната, може да причини леко до средно нараняване (напр. опасност от изгаряне)		Носете предпазни ръкавици!
			Носете защита за очите!
	**ВНИМАНИЕ!** – Предупреждава за възможни материални щети (напр. опасност от късо съединение)		Бутон за степен на оборотите **(13)**
			Индикация за степен на оборотите **(12)**
	Предпазливост! Гореща повърхност. Съществува риск от изгаряне.		Указания за безопасност Инструкции за работа
	Знакът CE потвърждава съответствието с отнасящите се до продукта директиви на ЕС.		

20 V АКУМУЛАТОРЕН УДАРЕН ВИНТОВЕРТ

Употреба по предназначение

- Този продукт е предвиден за следните дейности:
  - Завиване и развиване на винтове
  - Затягане и развиване на гайки
- Работната LED лампа **(11)** е предназначена за осветяване на непосредствената работна област.
- Винаги използвайте правилните принадлежности за предвидената употреба. При закупуването и употребата на работни инструменти съблюдавайте техническите изисквания на продукта (вижте „Технически данни").
- Използвайте продукта само в сухи закрити помещения.
- Други начини на употреба или изменения на продукта се считат за употреба не по предназначение и могат да доведат до рискове като опасност за живота, наранявания и повреди.
- Производителят не поема отговорност за възникнали щети в резултат на употреба не по предназначение.
- Операторът или потребителят на продукта са отговорни за злополуки или телесни повреди и/или материални щети, нанесени на трети лица или на тяхно имущество.
- Продуктът е предназначен единствено за частна употреба.
- Продуктът не е предназначен за професионална употреба или за подобни области на приложение.
- Съблюдавайте всички приложими местни предписания за безопасност, стандарти и разпоредби. Използването на шумни електрически инструменти може да бъде позволено само в определено време съгласно националните или местните разпоредби.

- Продуктът е част от серията **X 20 V TEAM** и може да работи с акумулаторни пакети от серията **X 20 V TEAM**. Акумулаторните пакети от серията **X 20 V TEAM** могат да бъдат зареждани само със зарядни устройства от серията **X 20 V TEAM**.

Обем на доставката

⚠ ПРЕДУПРЕЖДЕНИЕ!

- Продуктът и опаковъчните материали не са детска играчка! Деца не бива да играят с найлонови торбички, фолио и дребни части! Съществува опасност от поглъщане и задушаване!

УКАЗАНИЕ

- В обема на доставката не се съдържат акумулаторен пакет и зарядно устройство.

1 20 V Акумулаторен ударен винтоверт
1 Куфар за съхранение
1 Ръководство за експлоатация

Описание на частите

Преди четене разгънете страниците с фигурите и се запознайте с всички функции на продукта.

(Фиг. A)

(1) Гнездо за закрепване на инструмент
(2) Фиксираща втулка
(3) Превключвател за посока на въртене
(4) Ръкохватка (изолирана повърхност за хващане)
(5) Държач за акумулаторен пакет
(6) Акумулаторен пакет *
(7) Щипка за колан
(8) Бутон (състояние на зареждане)
(9) Индикация за състояние на зареждане
(10) Бутон за освобождаване (акумулаторен пакет)
(11) Работна LED лампа
(12) Индикация за степен на оборотите
(13) Бутон (степен на оборотите)
(14) Превключвател за включване/изключване

(Фиг. B)

(15) Зарядно устройство *

(Фиг. C)

(16) Куфар за съхранение

(Фиг. D)

(17) Държач за накрайници *
(18) Адаптер за глухи накрайници *

Функционално описание

- Продуктът разполага с гнездо за закрепване на инструмент **(1)** с ¼" (6,35 mm) вътрешен шестостен, което може да се върти в посока по или обратно на часовниковата стрелка.
- За използването на стандартни къси накрайници (25 mm) се нуждаете от подходящ магнитен държач за накрайници.
- С въртеливата ударна функция силата на двигателя се преобразува в равномерни въртеливи удари.
- Ударният механизъм се включва при затягане и развиване на винтове и гайки.
- Допълнителна информация за отделните елементи за управление ще намерите в глава „Работа“.

Технически данни

20 V Акумулаторен ударен винтоверт	**PDSSAP 20-Li D3**
Номинално напрежение U:	20 V ⎓
Тегло (с акумулаторен пакет):	1,58 kg
Обороти на празен ход n_0:	
- Степен 1:	0–1900 min^{-1}
- Степен 2:	0–2400 min^{-1}
- Степен 3:	0–3050 min^{-1}
- Степен 4:	0–3600 min^{-1}
Честота на ударите:	
- Степен 1:	0–1200 min^{-1}
- Степен 2:	0–2400 min^{-1}
- Степен 3:	0–3800 min^{-1}
- Степен 4:	0–4300 min^{-1}
Въртящ момент:	
- Степен 1:	120 N m
- Степен 2:	150 N m
- Степен 3:	190 N m
- Степен 4:	226 N m
Макс. размер на винтове/гайки:	M16

* Не се съдържа в обема на доставката.

20 V Акумулаторен ударен винтоверт	PDSSAP 20-Li D3
Гнездо за закрепване на инструмент:	¼" (6,35 mm) вътрешен шестостен

Акумулаторна батерия PARKSIDE Performance Smart	Smart PAPP 204 A1/ Smart PAPS 208 A1
Честотна лента:	2400-2483,5 MHz
Предавателна мощност:	≤ 20 dBm

Препоръчителна околна температура	
Макс. температура (общо):	+50 °C
По време на зареждане:	+4 °C до +40 °C
По време на работа:	+4 °C до +50 °C
По време на съхранение:	0 °C до +45 °C

Стойности на шумови емисии

Измерените стойности са определени съгласно EN 62841. Нивото на шума, измерено с АЧХ от тип A, на електрическия инструмент в типичния случай възлиза на:

Ниво на звуково налягане L_{pA}:	71,2 dB
Неопределеност K_{pA}:	3,0 dB
Ниво на звукова мощност L_{WA}:	79,2 dB
Неопределеност K_{WA}:	3,0 dB

Стойности на емисии на вибрации

Общи стойности на вибрации (векторна сума от трите посоки), определени съгласно EN 62841:

Вибрации a_h:	8,02 m/s^2
Неопределеност K:	1,5 m/s^2

⚠ ПРЕДУПРЕЖДЕНИЕ!



Носете защита за слуха!

⚠ ПРЕДУПРЕЖДЕНИЕ!

- Емисиите на вибрации и шумовите емисии по време на действителната употреба на електрическия инструмент могат да се различават от посочените стойности, в зависимост от начина, по който електрическият инструмент се използва, особено от вида на обработвания детайл.

  Опитайте се да поддържате натоварването от вибрации и шум възможно най-минимално. Примерни мерки за намаляване на натоварването от вибрации са носенето на ръкавици при употребата на работния инструмент и ограничаване на времето на работа. При това трябва да се вземат под внимание всички части на работния цикъл (например времената, през които електрическият инструмент е изключен, както и тези, в които той е включен, но работи без натоварване).

УКАЗАНИЕ

- Посочената обща стойност на вибрации и посочената стойност на шумови емисии са измерени по стандартен метод на изпитване и могат да бъдат използвани за сравнение на един електрически инструмент с друг.
- Посочената обща стойност на вибрации и посочената стойност на шумови емисии могат да бъдат използвани също и за предварително оценяване на натоварването.

Продължителност на зареждане

⚠ ПРЕДУПРЕЖДЕНИЕ! Риск от телесни наранявания и материални щети поради неправилно боравене с акумулаторния пакет!

- Съблюдавайте указанията за безопасност и указанията за зареждане и правилно използване в ръководството за експлоатация на Вашите акумулаторни пакети и зарядно устройство от серията **X 20 V TEAM**.
- Подробно описание на процеса на зареждане и допълнителна информация ще намерите в отделното ръководство за експлоатация.

- Продуктът е част от серията **X 20 V TEAM** и може да работи с акумулаторни пакети от серията **X 20 V TEAM**. Акумулаторните пакети от серията **X 20 V TEAM** могат да бъдат зареждани само със зарядни устройства от серията **X 20 V TEAM**.
- Продължителността на зареждане се влияе от фактори като температура на околната среда и на акумулаторния пакет, както и от приложеното мрежово напрежение, и следователно може да се различава от посочените стойности.
- Препоръчваме да работите с този продукт единствено със следните акумулаторни пакети:
  - **PAP 20 B1**
  - **PAP 20 B3**
  - **PAPP 204 A1**
  - **Smart PAPS 208 A1**
- Препоръчваме да зареждате тези акумулаторни пакети със следните зарядни устройства:
  - **PLG 20 A3**
  - **PLG 20 A4**
  - **PLG 20 C1**
  - **PLG 20 C3**
  - **PDSLG 20 A1**
  - **Smart PLGS 2012 A1**

☐ Технически данни на акумулаторен пакет и зарядно устройство: Вижте отделното ръководство за експлоатация

Продължителност на зареждане Зарядно устройство	**2 Ah Акумулаторен пакет PAP 20 B1**	**4 Ah Акумулаторен пакет PAP 20 B3**	**4 Ah PAPP 204 A1**	**8 Ah Smart PAPS 208 A1**
Макс. 2,4 A Зарядно устройство PLG 20 A4/C1	60 min	120 min	120 min	210 min
Макс. 4,5 A Зарядно устройство PLG 20 A3/C3	35 min	60 min	50 min	120 min
Макс. 4,5 A Зарядно устройство PDSLG 20 A1	35 min	60 min	50 min	120 min
Зарядно устройство Smart PLGS 2012 A1	35 min	35 min	35 min	45 min



Указания за безопасност

Общи указания за безопасност за електрически инструменти

⚠ ПРЕДУПРЕЖДЕНИЕ!

▶ **Прочетете всички указания за безопасност, инструкции, илюстрации и технически данни, с които този електрически инструмент е снабден.** Пропуски при спазването на следните инструкции могат да предизвикат токов удар, пожар и/или тежки наранявания.

Запазете всички указания за безопасност и инструкции за бъдещи справки.

Използваното в указанията за безопасност понятие „електрически инструмент" се отнася за задвижвани от мрежово напрежение електрически инструменти (с мрежов проводник) или за задвижвани с акумулаторна батерия електрически инструменти (без мрежов проводник).

Безопасност на работното място

1) **Поддържайте Вашето работно пространство чисто и добре осветено.** Безпорядъкът или неосветените работни пространства могат да доведат до злополуки.
2) **Не работете с електрическия инструмент във взривоопасна среда, в която се намират запалими течности, газове или прахове.** Електрическите инструменти създават

искри, които могат да възпламенят праха или изпаренията.

3) **Дръжте деца и други лица далеч по време на използване на електрическия инструмент.** При разсейване можете да изгубите контрол върху електрическия инструмент.

Безопасност при работа с електрически ток

1) **Свързващият щепсел на електрическия инструмент трябва да отговаря на контакта. Щепселът не бива да се променя по никакъв начин. Не използвайте адаптерни щепсели заедно с електрически инструменти с предпазно заземяване.** Непроменени щепсели и подходящи контакти намаляват риска от токов удар.
2) **Избягвайте телесен контакт със заземени повърхности като тръби, отоплителни тела, печки и хладилници.** Съществува повишен риск от токов удар, когато Вашето тяло е заземено.
3) **Пазете електрическите инструменти от дъжд или влага.** Проникването на вода в електрически инструмент повишава риска от токов удар.
4) **Не използвайте свързващия проводник за носене или закачане на електрическия инструмент или за издърпване на щепсела от контакта. Пазете свързващия проводник от горещина, масло, остри ръбове или движещи се части на уреда.** Повредени или оплетени свързващи проводници увеличават риска от токов удар.
5) **Когато работите с електрически инструмент на открито, използвайте само удължаващи кабели, които са подходящи и за употреба на открито.** Използването на подходящ за употреба на открито удължаващ кабел намалява риска от токов удар.
6) **Когато употребата на електрическия инструмент във влажна среда не може да бъде избегната, използвайте диференциалнотокова защита.** Използването на диференциалнотокова защита намалява риска от токов удар.

Безопасност за хората

1) **Бъдете внимателни, обръщайте внимание на това, което правите, и подхождайте разумно към работата с електрически инструмент. Не използвайте електрически инструменти, когато сте изморени или сте под влиянието на упойващи вещества, алкохол или медикаменти.** Момент невнимание при използването на електрическия инструмент може да доведе до сериозни наранявания.
2) **Носете лични предпазни средства и винаги предпазни очила.** Носенето на лични предпазни средства като противопрахова маска, устойчиви на хлъзгане предпазни обувки, предпазна каска или защита за слуха, в зависимост от вида и употребата на електрическия инструмент, намалява риска от наранявания.
3) **Избягвайте неволно включване. Уверете се, че електрическият инструмент е изключен, преди да го свържете към електрозахранването и/или акумулаторната батерия, преди да го вземете или носите.** Ако при носенето на електрическия инструмент държите пръста си върху прекъсвача или свържете към електрозахранването включен електрически инструмент, това може да доведе до злополуки.
4) **Отстранявайте инструментите за настройка или гаечните ключове, преди да включите електрическия инструмент.** Инструмент или ключ, намиращ се във въртяща се част от електрическия инструмент, може да доведе до наранявания.
5) **Избягвайте необичайни позиции на тялото. Осигурете си стабилен стоеж и постоянно пазете равновесие.** Така можете по-добре да контролирате електрическия инструмент в неочаквани ситуации.
6) **Носете подходящо облекло. Не носете широки дрехи или накити. Дръжте косата, облеклото и ръкавиците си далеч от движещи се части.** Широки дрехи, накити или дълги коси могат да бъдат захванати от движещи се части.
7) **Когато могат да бъдат монтирани устройства за изсмукване на прах и за улавяне на прах, уверете се, че те са свързани и се използват правилно.** Използването на устройство за изсмукване на прах може да намали вредите за здравето поради прах.
8) **Не разчитайте на фалшива сигурност и не пренебрегвайте правилата за безопасност за електрически инструменти, дори и когато след многократна употреба сте запознати с електрическия инструмент.** Небрежното боравене може за част от секундата да доведе до тежки наранявания.

Употреба и боравене с електрическия инструмент

1) **Не претоварвайте електрическия инструмент. Използвайте предназначения за Вашата работа електрически инструмент.** С подходящия електрически инструмент работите по-добре и по-сигурно в посочените граници на работните му характеристики.
2) **Не използвайте електрически инструмент, чийто прекъсвач е повреден.** Електрически инструмент, който вече не може да се включва или изключва, е опасен и трябва да бъде ремонтиран.
3) **Изтеглете щепсела от контакта и/или отстранете свалящата се акумулаторна батерия, преди да извършвате настройки по уреда, да сменяте части на работни инструменти или да оставите електрическия инструмент настрани.** Тази мярка за безопасност предотвратява неволното стартиране на електрическия инструмент.
4) **Съхранявайте електрически инструменти, които не се използват, на недостъпно за деца място. Не позволявайте използване на електрическия инструмент от лица, които не са запознати с него или не са прочели тези инструкции.** Електрическите инструменти са опасни, ако се използват от неопитни лица.
5) **Поддържайте грижливо електрическите инструменти и работните инструменти. Проверявайте дали движещите се части функционират безупречно и не заяждат, дали няма счупени или така повредени части, че да нарушават функционирането на електрическия инструмент. Повредените части трябва да бъдат ремонтирани преди използване на електрическия инструмент.** Много злополуки са причинени от лошо поддържани електрически инструменти.
6) **Поддържайте режещите инструменти наточени и чисти.** Грижливо поддържаните режещи инструменти с остри режещи ръбове се заклинват по-малко и се водят по-лесно.
7) **Използвайте електрическия инструмент, принадлежностите, работните инструменти и т.н. съгласно тези инструкции. При това вземайте под внимание условията на работа и дейността, която трябва да се извърши.** Употребата на електрически инструменти за различни от предвидените приложения може да доведе до опасни ситуации.
8) **Пазете дръжките и повърхностите за хващане сухи, чисти и без масло и грес.** Хлъзгави дръжки и повърхности за хващане не позволяват сигурна работа и контрол на електрическия инструмент в непредвидени ситуации.

Употреба и боравене с акумулаторния инструмент

1) **Зареждайте акумулаторните батерии само със зарядни устройства, които са препоръчани от производителя.** Зарядно устройство, което е предназначено за определен вид акумулаторни батерии, може да причини пожар, ако се използва с други акумулаторни батерии.
2) **В електрическите инструменти използвайте само предвидените за целта акумулаторни батерии.** Използването на други акумулаторни батерии може да доведе до наранявания и опасност от пожар.
3) **Дръжте акумулаторната батерия, която не се използва, далеч от кламери, монети, ключове, пирони, винтове или други малки метални предмети, които биха могли да причинят късо съединение на контактите.** Късо съединение между контактите на акумулаторната батерия може да доведе до изгаряния или пожар.
4) **При неправилна употреба от акумулаторната батерия може да излезе течност. Избягвайте контакт с нея. При случаен контакт изплакнете с вода. Ако течността попадне в очите, допълнително потърсете лекарска помощ.** Излизащата течност от акумулаторна батерия може да доведе до кожни раздразнения или изгаряния.
5) **Не използвайте повредени или променени акумулаторни батерии.** Повредените или променени акумулаторни батерии могат да имат непредвидимо поведение и да доведат до пожар, експлозия или опасност от нараняване.
6) **Не излагайте акумулаторна батерия на огън или твърде високи температури.** Огън или температури над +130 °C могат да предизвикат експлозия.
7) **Следвайте всички инструкции за зареждане и никога не зареждайте акумулаторната батерия или акумулаторния инструмент извън границите на посочения в ръководството за експлоатация температурен диапазон.** Неправилно зареждане или зареждане

извън границите на допустимия температурен диапазон може да разруши акумулаторната батерия и да увеличи опасността от пожар.

Сервиз

1) **Ремонти по електрическия инструмент следва да се извършват само от квалифицирани специалисти и само с оригинални резервни части.** Така се гарантира, че безопасността на електрическия инструмент ще се запази.
2) **Никога не извършвайте поддръжка на повредени акумулаторни батерии.** Цялата поддръжка на акумулаторните батерии следва да се извършва само от производителя или от оторизирани сервизи.

Указания за безопасност за ударни гайковерти

- **Хващайте електрическия инструмент за изолираните повърхности за хващане, когато извършвате работи, при които винтът може да засегне скрити електрически проводници.** Контактът с проводник под напрежение може да постави под напрежение също и метални части на уреда и да доведе до токов удар.
- **Осигурявайте детайла.** Закрепен със затягащи приспособления или менгеме детайл се държи по-сигурно, отколкото с Вашата ръка.
- **Изчаквайте, докато електрическият инструмент спре напълно, преди да го оставите.** Работният инструмент може да се заклини и да доведе до загуба на контрол над електрическия инструмент.
- **Използвайте подходящи детектори, за да откриете скрити електрически проводници или потърсете помощта на местното електроснабдително дружество.** Контакт с електрически проводници може да доведе до пожар и токов удар. Повреда на газопровод може да доведе до експлозия. Проникване във водопровод предизвиква големи материални щети.
- **При използването на ударния гайковерт при меки материали, като напр. алуминий или подобни, резбата или леглото на винта могат да бъдат повредени поради твърде здраво затягане.**

Оригинални принадлежности/допълнителни уреди

⚠ ПРЕДУПРЕЖДЕНИЕ!

- ▶ Не използвайте принадлежности, които не са били препоръчани от /// PARKSIDE®. Това може да доведе до токов удар и пожар.

- Използвайте само принадлежности и допълнителни уреди, които са посочени в ръководството за експлоатация, съотв. тяхното закрепване е съвместимо с продукта.

Намаляване на вибрациите и шума

Ограничавайте времето на употреба, използвайте режими на работа със слаби вибрации и шум и носете лични предпазни средства, за да намалите вредните влияния на вибрациите и шума.

Следните мерки спомагат за намаляване на свързаните с вибрациите и шума рискове:

- Използвайте продукта само съгласно неговото предназначение и според описанието в тези инструкции.
- Уверявайте се, че продуктът е в изрядно състояние и добре поддържан.
- Хващайте здраво продукта за ръкохватките/повърхностите за хващане.
- Поддържайте продукта съгласно инструкциите и осигурявайте достатъчно смазване (ако е приложимо).
- Планирайте Вашата работа така, че използването на продукти с висока стойност на вибрациите да е разпределено в продължителен период от време.

Поведение при злополуки

Запознайте се с използването на този продукт с помощта на това ръководство за експлоатация. Запомнете указанията за безопасност и задължително ги спазвайте. Това спомага за избягване на рискове и опасности.

- Винаги бъдете внимателни при употребата на този продукт, за да можете своевременно да разпознаете опасностите и да действате. Бързата намеса може да предотврати тежки наранявания и материални щети.
- При неизправно функциониране изключвайте незабавно продукта и изваждайте акумулаторния пакет. Давайте продукта на квалифициран специалист за проверка и евентуален ремонт, преди отново да го използвате.

Остатъчни рискове

УКАЗАНИЕ

- По време на експлоатацията този продукт създава електромагнитно поле! При определени обстоятелства това поле може да създаде интерференция с активни или пасивни медицински импланти! За да се намали рискът от сериозни или смъртоносни наранявания, препоръчваме на лица с медицински импланти да се консултират със своя лекар и с производителя на медицинския имплант, преди да използват този продукт!

Дори и да работите с този продукт съгласно предписанията, остава потенциален риск от телесни наранявания и материални щети. Между другото, следните опасности могат да възникнат във връзка с конструкцията и изпълнението на този продукт:

- Наранявания поради движещи се части или горещи повърхности
- Увреждания на слуха, ако не се носи подходяща защита за слуха
- Увреждания на здравето в резултат от вибрациите ръка-рамо, ако продуктът се използва продължително време или не се води и поддържа правилно

Преди първата употреба

Разопаковане на продукта

1. Извадете продукта от опаковката и отстранете всички опаковъчни материали и защитни фолиа.
2. Проверете дали всички части са налични и дали описаният обем на доставката е пълен (вижте „Обем на доставката“).
3. Проверете дали продуктът и всички части са в добро състояние. Ако установите повреда или дефект, не използвайте продукта, а процедирайте по начина, описан в главата „Гаранция“.

Принадлежности

⚠ ПРЕДУПРЕЖДЕНИЕ!

- Не използвайте принадлежности, които не са били препоръчани от /// PARKSIDE®. Това може да доведе до токов удар и пожар.

За безопасната и правилна употреба на този продукт са необходими, между другото, следните принадлежности, като напр. инструменти и работни инструменти:

- Работен инструмент за ¼" (6,35 mm) гнездо за закрепване на инструмент **(1)**:
  - Държач за накрайници и накрайник за завинтване
  - Адаптер за глухи накрайници и глух накрайник
- Подходящи лични предпазни средства

Инструменти и работни инструменти могат да бъдат закупени от нашия уебсайт за обслужване и в нашите търговски обекти. При закупуването винаги съблюдавайте техническите изисквания на този продукт (вижте „Технически данни“). При съмнения попитайте квалифициран специалист или се обърнете към нашия отдел за обслужване на клиенти.

Подготовка

⚠ ПРЕДУПРЕЖДЕНИЕ! Риск от нараняване поради неволно пускане в експлоатация!

- Поставете акумулаторния пакет **(6)** в продукта едва тогава, когато той е напълно подготвен за употребата.

Монтиране/демонтиране на работен инструмент

УКАЗАНИЕ

- Указанията за посока в този раздел трябва да се тълкуват в смисъл, че потребителят е разположен зад продукта.
- Трябва да се използват удароустойчиви принадлежности или адаптер за глухи ключове. Принадлежности, които не са удароустойчиви, могат да доведат до намаляване на въртящия момент на затягане или до повреждане на принадлежностите.

Монтиране на работен инструмент

(Фиг. D)

1. **Отключване на гнездото за закрепване на инструмент (1):** Плъзнете фиксиращата втулка **(2)** напред.
2. Вкарайте държач за накрайници **(17)** или адаптер за глухи накрайници **(18)** в гнездото за закрепване на инструмент **(1)**.
3. **Затягане на работен инструмент:** Отпуснете фиксиращата втулка **(2)**.
4. Плъзнете накрайник за завинтване или глух накрайник върху държача за накрайници **(17)**, съотв. адаптера за глухи накрайници **(18)**.

5. Проверете дали работният инструмент е закрепен здраво, като го дръпнете.

Демонтиране на работен инструмент

(Фиг. D)

⚠ ПРЕДПАЗЛИВОСТ! Риск от изгаряне!

▶ Работните инструменти могат да станат много горещи. При нужда носете предпазни ръкавици.

1. **Отключване на гнездото за закрепване на инструмент (1):** Плъзнете фиксиращата втулка **(2)** напред.
2. Извадете работния инструмент.

Проверяване на състоянието на зареждане на акумулаторния пакет

□ Натиснете **(8)** на акумулаторния пакет **(6)**.

■ Състоянието на зареждане на акумулаторния пакет **(6)** се показва чрез светване на съответните LED светлини на индикацията за състояние на зареждане **(9)**.

Цвят	Значение
Зелен	Напълно зареден
Оранжев	Частично зареден
Червен	Трябва да бъде зареден

□ Заредете акумулаторния пакет **(6)**, когато само червеният LED на индикацията за състояние на зареждане **(9)** свети.

Зареждане на акумулаторен пакет

⚠ ВНИМАНИЕ! Риск от повреда на акумулаторния пакет (6)!

▶ Не излагайте акумулаторния пакет **(6)** продължително време на пряка слънчева светлина и не го оставяйте върху отоплително тяло. Поддържайте околна температура от макс. +50 °C.

УКАЗАНИЕ

▶ Подробни инструкции ще откриете в ръководството за експлоатация на зарядното устройство **(15)**.

▶ Ако акумулаторният пакет **(6)** все още е топъл, преди зареждането го оставете да се охлади.

1. Извадете акумулаторния пакет **(6)** от продукта.
2. Вкарайте акумулаторния пакет **(6)** в гнездото за зареждане на зарядното устройство **(15)**.
3. Свържете зарядното устройство **(15)** към контакт.
4. След зареждането изключете зарядното устройство **(15)** от контакта.
5. Изтеглете акумулаторния пакет **(6)** от зарядното устройство **(15)**.

Контролни LED на зарядното устройство

Зелен	Червен	Значение
Свети	–	Напълно зареден
		Режим на готовност (не е поставен акумулаторен пакет **(6)**)
–	Свети	Зарежда се
–	Мига	Акумулаторният пакет **(6)** е прегрял
Мига	Мига	Акумулаторният пакет **(6)** е дефектен

Работа

Поставяне/изваждане на акумулаторен пакет

⚠ ПРЕДУПРЕЖДЕНИЕ! Риск от нараняване поради неволно пускане в експлоатация!

▶ Поставете акумулаторния пакет **(6)** едва тогава, когато продуктът е напълно подготвен за употребата.

⚠ ВНИМАНИЕ! Риск от материални щети и повреди по продукта!

▶ Грешен акумулаторен пакет може да повреди продукта и акумулаторния пакет.

Поставяне на акумулаторен пакет

1. Вкарайте акумулаторния пакет **(6)** по продължение на направляващата релса в дръжката за акумулаторен пакет **(5)**.
2. Уверете се, че акумулаторният пакет **(6)** се фиксира с щракване.

Изваждане на акумулаторен пакет

1. Натиснете бутона за освобождаване **(10)** на акумулаторния пакет **(6)**.

2. Изтеглете акумулаторния пакет **(6)** от държача за акумулаторен пакет **(5)**.

Избиране на степен на оборотите

□ Натиснете **(13)**, за да изберете между 4 степени на оборотите.

■ Избраната степен на оборотите се показва на индикацията за степен на оборотите **(12)**.

Степен	Макс. обороти на празен ход	Макс. честота на ударите	Въртящ момент
1	1900 min^{-1}	1200 min^{-1}	120 N m
2	2400 min^{-1}	2400 min^{-1}	150 N m
3	3050 min^{-1}	3800 min^{-1}	190 N m
4	3600 min^{-1}	4300 min^{-1}	226 N m

Настройване на посока на въртене

(Фиг. E)

⚠ ВНИМАНИЕ! Риск от повреда на продукта!

▶ Задействайте превключвателя за посока на въртене **(3)** едва тогава, когато продуктът е спрял.

УКАЗАНИЕ

▶ Указанията за посока в този раздел трябва да се тълкуват в смисъл, че потребителят е разположен зад продукта.

□ Поставете превключвателя за посока на въртене **(3)** в една от 3-те позиции:

Позиция на превключвателя за посока на въртене (3)	Посока на въртене
Ляво	По часовниковата стрелка
В средата	Превключвател за включване/изключване **(14)** блокиран
Дясно	Обратно на часовниковата стрелка

Включване/изключване

⚠ ПРЕДУПРЕЖДЕНИЕ! Риск от нараняване поради неволна непрекъсната работа на продукта!

▶ Преди да поставите акумулаторния пакет **(6)**, проверете дали превключвателят за включване/изключване **(14)** функционира изрядно и при отпускане се връща в позицията ИЗКЛ.

Включване

1. Поставете акумулаторния пакет **(6)** (вижте „Поставяне/изваждане на акумулаторен пакет").
2. Настройте посоката на въртене (вижте „Настройване на посока на въртене").
3. Изберете степен на оборотите (вижте „Избиране на степен на оборотите").
4. Задръжте превключвателя за включване/изключване **(14)** натиснат.

Изключване

1. Отпуснете превключвателя за включване/изключване **(14)**.
2. Изчаквайте, докато продуктът спре напълно, преди да го оставите.
3. Когато правите почивка, поставете превключвателя за посока на въртене **(3)** в средната позиция. Така се предотвратява случайно включване на продукта.
4. Извадете акумулаторния пакет **(6)** от продукта, ако оставяте продукта без надзор или сте приключили с работата.

Регулиране на оборотите

□ **Постепенно регулиране на оборотите:** Натиснете превключвателя за включване/изключване **(14)** по-леко или по-силно.

Натиск	Обороти
Лек	Ниски
Силен	Високи

Работна LED лампа

УКАЗАНИЕ

▶ **Подобряване на видимостта в слабо осветени зони:** Този продукт е оборудван с работна LED лампа **(11)**, за да се осветява непосредствената работна зона.

■ Щом продуктът се включи, работната LED лампа **(11)** се включва веднага.

Щипка за колан

⚠ ПРЕДПАЗЛИВОСТ! Риск от нараняване!

▶ Преди да окачите продукта на колан: Поставете превключвателя за посока на въртене **(3)** в средната позиция. Така се предотвратява случайно включване на продукта.

□ Използвайте щипката за колан **(7)**, за да закрепите продукта към колан.

■ Можете да използвате щипката за колан **(7)** като отварачка за бутилки със стандартни капачки.

Указания за работа

⚠ ВНИМАНИЕ!

▶ Винаги следвайте инструкциите на производителя за затягане на винтове или гайки. Следвайте предписанията на производителя за проверка на винтове или гайки по време или работа.

▶ След смяна на колело на автомобил: Проверете колесните болтове или гайки според изискванията или насоките на производителя. Притегнете колесните болтове или гайки след 50 до 100 km с динамометричен ключ.

Практическо указание

■ Въртящият момент зависи от продължителността на ударите. Максимално достижимият въртящ момент се получава от сумата на всички постигнати от ударите отделни въртящи моменти. Максималният въртящ момент се постига след продължителност на ударите от 6–10 секунди. След това време въртящият момент на затягане се повишава само още минимално.

■ Продължителността на ударите трябва да се определя за всеки необходим въртящ момент на затягане. Действително постигнатият въртящ момент на затягане трябва винаги да се проверява с динамометричен ключ.

■ Въртящият момент на затягане зависи от продължителността на ударите.

□ За да постигнете оптималната ударна сила, не упражнявайте натиск върху винта/гайката.

□ Използвайте продукта единствено за затягане на винтове и гайки при работи по предварителен монтаж. За достигане на желания зададен въртящ момент на винта или гайката не използвайте продукта, а динамометричен ключ, който е настроен на зададения въртящ момент.

□ Проверявайте действително постигнатия въртящ момент на затягане с динамометричен ключ.

Транспортиране

□ Изключете продукта и извадете акумулаторния пакет **(6)**. Изчакайте пълното спиране на всички движещи се части.

□ Извадете работния инструмент.

□ Винаги носете продукта за ръкохватката **(4)**.

Почистване, поддръжка и съхранение

⚠ ПРЕДУПРЕЖДЕНИЕ! Риск от нараняване поради неволно пускане в експлоатация!

▶ Пазете се при работи по поддръжка и почистване.

▶ Изключете продукта и извадете акумулаторния пакет **(6)**.

□ Възлагайте извършването на ремонти и работи по поддръжка, които не са описани в това ръководство, на нашия сервизен център (вижте „Сервиз“). Използвайте само оригинални резервни части.

Почистване

⚠ ПРЕДУПРЕЖДЕНИЕ! Риск от токов удар!

▶ Никога не пръскайте продукта с вода.

⚠ ВНИМАНИЕ! Риск от повреда на продукта!

▶ Химическите вещества могат да разядат пластмасовите части на продукта. Не използвайте почистващи препарати, съотв. разтворители.

- ☐ Поддържайте вентилационните отвори, корпуса на двигателя и дръжката на продукта чисти. За целта използвайте влажна кърпа или четка.

Поддръжка

- ■ Продуктът не изисква обслужване.

Съхранение

- ☐ Съхранявайте продукта и неговите принадлежности винаги
  - – Чисти,
  - – Сухи,
  - – Защитени от прах,
  - – В куфара за съхранение **(16)**,
  - – Извън обсега на деца.
- ☐ Температурата на съхранение на акумулаторния пакет **(6)** и на продукта е между 0 °C и +45 °C. По време на съхранението избягвайте екстремен студ или горещина, за да не изгуби акумулаторният пакет капацитета си.
- ☐ Преди съхранението извадете акумулаторния пакет **(6)** от продукта.

Резервни части/принадлежности

- ■ Клиентите могат да закупят съвместими резервни части и принадлежности от www.optimex-shop.com.
- ■ Можете да правите поръчки само онлайн.
- ☐ За допълнителна информация се обръщайте към сервизната гореща линия на Lidl (вижте „Сервиз").

Отстраняване на неизправности

Проблем	Възможна причина	Отстраняване
Продуктът не стартира.	Акумулаторният пакет **(6)** не е поставен.	Поставете акумулаторния пакет **(6)** (вижте „Поставяне/изваждане на акумулаторен пакет").
	Акумулаторният пакет **(6)** е изтощен.	Заредете акумулаторния пакет **(6)** (вижте „Зареждане на акумулаторен пакет").
	Превключвателят за включване/ изключване **(14)** е дефектен.	Обърнете се към нашия сервизен център (вижте „Сервиз").
	Двигателят е дефектен.	
Мощността на продукта е ниска.	Прекомерен натиск върху продукта	Упражнявайте само умерен натиск върху продукта.
Продуктът работи с прекъсвания.	Вътрешен лош контакт	Обърнете се към нашия сервизен център (вижте „Сервиз").
	Превключвателят за включване/ изключване **(14)** е дефектен.	

Изхвърляне



За разделното събиране на отпадъците съблюдавайте маркировката на опаковъчните материали, те са маркирани със съкращения (a) и цифри (b) със следното значение: 1-7: пластмаси/20-22: хартия и картон/80-98: композитни материали.

Продукт:



Относно възможностите за отстраняване на излезлия от употреба продукт като отпадък се информирайте от Вашата общинска или градска управа.



Моля, изхвърлете продукта по подходящ начин, когато е достигнал края на експлоатационния си живот, а не заедно с битовите отпадъци. За събирателните пунктове и тяхното работно време можете да се информирате от местната управа.

Дефектните или изтощени батерии/акумулаторни батерии следва да бъдат рециклирани. Предавайте батериите/ акумулаторните батерии и/или продукта в пунктовете за рециклиране.



Щети върху околната среда поради неправилно обезвреждане на батериите/акумулаторните батерии!

Преди отстраняване като отпадък извадете батериите/комплекта акумулаторни батерии от продукта.

Батериите/акумулаторните батерии не бива да се изхвърлят заедно с битовите отпадъци. Те могат да съдържат отровни тежки метали и подлежат на специална преработка. Химическите символи на тежките метали са, както следва: Cd = кадмий, Hg = живак, Pb = олово. Затова предавайте изтощените батерии/акумулаторни батерии в общински събирателен пункт.

Гаранция

Уважаеми клиенти, за този уред получавате 5 години гаранция от датата на покупката. В случай на несъответствие на продукта с договора за продажба Вие имате законно право да предявите рекламация пред продавача на продукта при условията и в сроковете, определени в глава трета, раздел II и III и глава четвърта от Закона за предоставяне на цифрово съдържание и цифрови услуги и за продажба на стоки (ЗПЦСЦУПС)*.

Вашите права, произтичащи от посочените разпоредби, не се ограничават от нашата по-долу представена търговска гаранция, не са свързани с разходи за потребителите и независимо от нея продавачът на продукта отговаря за липсата на съответствие на потребителската стока с договора за продажба съгласно ЗПЦСЦУПС.

Гаранционни условия

Гаранционният срок е 5 години от датата на получаване на стоката. Пазете добре оригиналната касова бележка. Този документ е необходим като доказателство за покупката. Ако в рамките на три години от датата на закупуване на този продукт се появи дефект на материала или производствен дефект, продуктът ще бъде безплатно ремонтиран или заменен. Гаранцията предполага в рамките на тригодишния гаранционен срок да се представят дефектният уред, касовата бележка (касовият бон), както и всички други документи, установяващи наличието на дефект и писмено да се обясни в какво се състои дефектът и кога е възникнал. Ако дефектът е покрит от нашата гаранция, Вие ще получите обратно ремонтирания или нов продукт. В случай на замяна на дефектна стока първоначалните гаранционен срок и гаранционни условия се запазват. В случай на ремонт на дефектна стока, срокът на ремонта се прибавя към гаранционния срок. За евентуално наличните и установени повреди и дефекти още при покупката трябва да се съобщи веднага след разопаковането. Евентуалните ремонти след изтичане на гаранционния срок са срещу заплащане.

Ремонтът или замяната на продукта не пораждат нова гаранция.

Обхват на гаранцията

Уредът е произведен грижливо според строгите изисквания за качество и добросъвестно изпитан преди доставка. Гаранцията важи за дефекти на материала или производствени дефекти. Гаранцията не обхваща консумативите, както и частите на продукта, които подлежат на нормално износване, поради което могат да бъдат разглеждани като бързо износващи се части (например филтри или приставки) или повредите на чупливи части (например прекъсвачи, батерии или такива произведени от стъкло). Гаранцията отпада, ако уредът е повреден поради неправилно използване или в резултат на неосъществяване на техническа поддръжка. За правилната употреба на продукта трябва точно да се спазват всички указания в упътването за експлоатация. Предназначение и действия, които не се препоръчват от упътването за експлоатация или за които то предупреждава, трябва задължително да се избягват. Продуктът е предназначен само за частна, а не за професионална употреба. При злоупотреба и неправилно третиране, употреба на сила и при интервенции, които не са извършени от клона на нашия оторизиран сервиз, гаранцията отпада.

Процедура при гаранционен случай

За да се гарантира бърза обработка на Вашия случай, следвайте следните указания:

- За всички запитвания подгответе касовата бележка и идентификационния номер (IAN 524970_2601) като доказателство за покупката.
- Вземете артикулния номер от фабричната табелка.
- При възникване на функционални или други дефекти първо се свържете по телефона или чрез имейл с долупосочения сервизен отдел. След това ще получите допълнителна информация за уреждането на Вашата рекламация.
- След съгласуване с нашия сервиз можете да изпратите дефектния продукт на посочения Ви адрес на сервиза безплатно за Вас, като приложите касовата бележка (касовия бон) и посочите писмено в какво се състои дефектът и кога е възникнал. За да се избегнат проблеми с приемането и допълнителни разходи, задължително използвайте само адреса, който Ви е посочен. Осигурете изпращането да не е като експресен товар или като друг специален товар. Изпратете уреда заедно с всички принадлежности, доставени при покупката, и осигурете достатъчно сигурна транспортна опаковка.

Ремонтен сервиз/извънгаранционно обслужване

Ремонти извън гаранцията можете да възложите на клона на нашия сервиз срещу заплащане. Той с удоволствие ще Ви направи предварителна калкулация. Можем да обработваме само уреди, които са достатъчно опаковани и изпратени с платени транспортни разходи.

Внимание: Изпратете Вашия уред на клона на нашия сервиз почистен и с указание за дефекта.

Уредите, предмет на извънгаранционно обслужване, изпратени с неплатени транспортни разходи – с наложен платеж, като експресен или друг специален товар – не се приемат.

Ние ще извършим безплатно изхвърлянето на изпратените от Вас дефектни уреди.

Сервизно обслужване

България

Тел.: 008001114920
E-мейл: owim@lidl.bg
IAN 524970_2601

Вносител

Моля, обърнете внимание, че следващият адрес не е адрес на сервиза. Първо се свържете с горепосочения сервизен център.

ОВИМ ГмбХ & Ко.КГ

Щифтсбергщрасе 1
74167 Некарсулм
Германия

* Като физическо лице – потребител, независимо от настоящата търговска гаранция, Вие се ползвате от правата на законовата гаранция, предоставена от Закона за предоставяне на цифрово съдържание и цифрови услуги и за продажбата на стоки /ЗПЦСЦУПС/. По-специално Вие имате право при несъответствие на стоката да бъде извършен ремонт или замяна по Ваш избор, освен ако това е невъзможно или е свързано с непропорционално големи разходи за продавача. Вие имате право на пропорционално намаляване на цената или на разваляне на договора при наличие на условията на чл. 33, ал. 3 от ЗПЦСЦУПС. Условията и сроковете на законовата гаранция са регламентирани в глава трета, раздел II и III и в глава четвърта на ЗПЦСЦУПС

Процедиране в случай на рекламация

За да се гарантира бърза обработка на Вашата поръчка, моля, следвайте посочените указания:

Моля, при всички запитвания дръжте на разположение касовия бон и номера на артикула (IAN 524970_2601) като доказателство за покупката.

Номерът на артикула е посочен върху типовата табелка на продукта, върху гравюра на продукта, на заглавната страница на настоящото ръководство (долу вляво) или върху стикера от горната или долната страна на продукта.

При възникнали функционални дефекти или други повреди първо се свържете по телефона или по електронната поща с посочения по-долу сервиз.

Продукта, който е регистриран като дефектен, можете да изпратите след това без пощенски разходи на посочения Ви сервиз, като приложите документ за закупуването (касов бон) и описание, в какво се състои повредата и кога е възникнала.

PDF ONLINE
parkside-diy.com

На parkside-diy.com можете да разгледате и изтеглите това и много други ръководства. Този QR код Ви отвежда директно до parkside-diy.com. Изберете Вашата страна и посредством маската за търсене намерете ръководствата за експлоатация. Въвеждането на номера на артикула (IAN) 524970_2601 ще Ви отведе до ръководството за експлоатация на Вашия артикул.

Сервиз

BG **Сервиз България**
Телефон: 008001184980
Формуляр за контакт на *parkside-diy.com*
IAN 524970_2601

Маркировка за съответствие - сърбия

ЕС декларация за съответствие

ЕС ДЕКЛАРАЦИЯ ЗА СЪОТВЕТСТВИЕ (N° 524970_2601)

Ние, компанията

OWIM GmbH & Co. KG, Stiftsbergstraße 1, 74167 Neckarsulm, Germany (Германия)

декларира на изключителна отговорност, че Продуктът:

IAN:	**524970_2601**
Идентификация на продукта:	**"PARKSIDE" Акумулаторен ударен винтоверт**
Номер на модела:	**HG13479**

Отговаря на съществените изисквания на изброените директиви на ЕС

2006/42/EO [OBEC L 157, 09.06.2006]
2014/30/EC [OBEC L 96, 29.03.2014]
2011/65/EC [OBEC L 174, 01.07.2011]

Позоваване на използваните хармонизирани стандарти или позоваване на други технически спецификации, по отношение на които се декларира съответствие:

№ / Части
2006/42/EO
EN ISO 12100:2010
EN 62841-1:2015+AC:2015+A11:2022
EN 62841-2-2:2014+AC:2015
2014/30/EC
EN IEC 55014-1:2021
EN IEC 55014-2:2021

Обектът на декларацията, който е описан по-горе, е в съответствие с Директива 2011/65/ЕС на Европейския парламент и на Съвета от 8 юни 2011 г. относно ограничението на употребата на определени опасни вещества в електрическото и електронното оборудване:

№ / Части
EN IEC 63000:2018 (4.3.3 c))
EN 62321-3-1:2014
EN 62321-4:2014/A1:2017
EN 62321-5:2014
EN 62321-7-1:2015
EN 62321-7-2:2017
EN 62321-6:2015
EN 62321-8:2017

Отговорник по съхранение на техническата документация: OWIM GmbH & Co.KG

Подписано за и от името на:

OWIM GmbH & Co. KG, Stiftsbergstraße 1, 74167 Neckarsulm, Germany (Германия)

Превод на оригиналната декларация за съответствие

Некарзулм	23.03.2026	ppa. Buchheim	ppa. Thorsten Maier
Място	Дата	ppa. Jens Buchheim прокурист	ppa. Dr. Thorsten Maier прокурист

BG

CE

Λίστα χρησιμοποιούμενων εικονογραμμάτων/συμβόλων ..... Σελίδα 192
Προβλεπόμενη χρήση ..... Σελίδα 192
Περιεχόμενο συσκευασίας ..... Σελίδα 193
Περιγραφή μερών ..... Σελίδα 193
Περιγραφή λειτουργίας ..... Σελίδα 193
Τεχνικά δεδομένα ..... Σελίδα 193
Υποδείξεις ασφαλείας ..... Σελίδα 195
Γενικές υποδείξεις ασφαλείας για ηλεκτρικά εργαλεία ..... Σελίδα 195
Υποδείξεις ασφαλείας για παλμικά κατσαβίδια ..... Σελίδα 198
Περιορισμός δόνησης και θορύβου ..... Σελίδα 198
Αντιμετώπιση έκτακτων καταστάσεων ..... Σελίδα 198
Αναπόφευκτοι κίνδυνοι ..... Σελίδα 198
Πριν την πρώτη χρήση ..... Σελίδα 199
Αφαίρεση του προϊόντος από τη συσκευασία ..... Σελίδα 199
Εξαρτήματα ..... Σελίδα 199
Προετοιμασία ..... Σελίδα 199
Συναρμολόγηση/αποσυναρμολόγηση εργαλείου εφαρμογής ..... Σελίδα 199
Έλεγχος της κατάστασης φόρτισης του πακέτου μπαταριών ..... Σελίδα 200
Φόρτιση του πακέτου μπαταριών ..... Σελίδα 200
Χειρισμός ..... Σελίδα 200
Τοποθέτηση/αφαίρεση του πακέτου μπαταριών ..... Σελίδα 200
Επιλογή επιπέδου ταχύτητας ..... Σελίδα 201
Ρύθμιση φοράς περιστροφής ..... Σελίδα 201
Ενεργοποίηση/απενεργοποίηση ..... Σελίδα 201
Ρύθμιση ταχύτητας ..... Σελίδα 201
Λυχνία εργασίας LED ..... Σελίδα 201
Κλιπ ζώνης ..... Σελίδα 202
Υποδείξεις σχετικά με την εργασία ..... Σελίδα 202
Μεταφορά ..... Σελίδα 202

Καθαρισμός, συντήρηση και αποθήκευση ..... Σελίδα 202
Καθαρισμός ..... Σελίδα 202
Συντήρηση ..... Σελίδα 202
Αποθήκευση ..... Σελίδα 203
Ανταλλακτικά/Εξαρτήματα ..... Σελίδα 203
Αντιμετώπιση προβλημάτων ..... Σελίδα 203
Απόσυρση ..... Σελίδα 203
Εγγύηση ..... Σελίδα 204
Διεκπεραίωση της εγγύησης ..... Σελίδα 204
Σέρβις ..... Σελίδα 204
Δηλωση συμμορφωσης ΕΕ ..... Σελίδα 205

Λίστα χρησιμοποιούμενων εικονογραμμάτων/συμβόλων

	**ΚΙΝΔΥΝΟΣ!** – Υποδεικνύει έναν κίνδυνο υψηλού βαθμού ο οποίος, αν δεν αποφευχθεί, μπορεί να προκαλέσει θάνατο ή σοβαρό τραυματισμό (π.χ. κίνδυνος πνιγμού)		Αυτό το σύμβολο υποδεικνύει ότι πρέπει να διαβάσετε τις οδηγίες χρήσης πριν τη χρήση του προϊόντος.
	**ΠΡΟΕΙΔΟΠΟΙΗΣΗ!** – Υποδεικνύει έναν κίνδυνο μέτριου βαθμού ο οποίος, αν δεν αποφευχθεί, μπορεί να προκαλέσει θάνατο ή σοβαρό τραυματισμό (π.χ. κίνδυνος ηλεκτροπληξίας)		Συνεχές ρεύμα/τάση
			Φοράτε ωτοασπίδες!
	**ΠΡΟΣΟΧΗ!** – Υποδεικνύει έναν κίνδυνο χαμηλού βαθμού ο οποίος, αν δεν αποφευχθεί, μπορεί να προκαλέσει ελαφρύ ή μέτριο τραυματισμό (π.χ. κίνδυνος εγκαύματος)		Φοράτε προστατευτικά γάντια!
			Να φοράτε προστατευτικά γυαλιά!
	**ΕΠΙΦΥΛΑΚΗ!** – Προειδοποιεί για πιθανές υλικές ζημιές (π.χ. κίνδυνος ηλεκτροπληξίας)		Πλήκτρο επιπέδου ταχύτητας **(13)**
			Ένδειξη επιπέδου ταχύτητας **(12)**
	Προσοχή! Πολύ θερμή επιφάνεια. Υπάρχει κίνδυνος εγκαύματος.		Υποδείξεις ασφαλείας Οδηγίες χειρισμού
	Το σύμβολο CE επιβεβαιώνει τη συμβατότητα με τις οδηγίες της ΕΕ που ισχύουν για το προϊόν.		

20 V ΕΠΑΝΑΦΟΡΤΙΖΟΜΕΝΟ ΠΑΛΜΙΚΟ ΚΑΤΣΑΒΙΔΙ

Προβλεπόμενη χρήση

- Αυτό το προϊόν προορίζεται για τις ακόλουθες εργασίες:
  - Βίδωμα και λύσιμο βιδών
  - Σφίξιμο και λύσιμο μπουλονιών
- Η λυχνία εργασίας LED **(11)** προορίζεται για τον φωτισμό της άμεσης περιοχής εργασίας.
- Χρησιμοποιείτε πάντα το σωστό εξάρτημα για την εκάστοτε εφαρμογή. Κατά την αγορά και τη χρήση εργαλείων εφαρμογής λαμβάνετε πάντα υπόψη τις τεχνικές απαιτήσεις του προϊόντος (βλ. «Τεχνικά δεδομένα»).
- Χρησιμοποιείτε το προϊόν αποκλειστικά σε στεγνούς εσωτερικούς χώρους.
- Άλλες χρήσεις ή τροποποιήσεις του προϊόντος θεωρούνται ακατάλληλες και ενέχουν κινδύνους για τη ζωή, κινδύνους τραυματισμού και κινδύνους υλικής ζημιάς.
- Ο κατασκευαστής δεν αναλαμβάνει καμία ευθύνη για φθορές που οφείλονται σε αντικανονική χρήση.
- Ο χειριστής ή ο χρήστης του προϊόντος είναι υπεύθυνος για τυχόν ατυχήματα, τραυματισμούς ή/και υλικές ζημιές σε τρίτους ή την περιουσία τρίτων.
- Το προϊόν προορίζεται αποκλειστικά για ιδιωτική χρήση.
- Το προϊόν δεν προορίζεται για επαγγελματική ή άλλη παρόμοια χρήση.
- Τηρείτε όλες τις ισχύουσες τοπικές διατάξεις ασφαλείας, τα πρότυπα και τους κανονισμούς. Η χρήση ηλεκτρικών εργαλείων που παράγουν θόρυβο ενδέχεται, ανάλογα με τις εθνικές ή τοπικές διατάξεις, να επιτρέπεται μόνο σε συγκεκριμένες ώρες.

- Το προϊόν αποτελεί μέρος της σειράς **X 20 V TEAM** και μπορεί να χρησιμοποιηθεί με πακέτα μπαταριών της σειράς **X 20 V TEAM**. Τα πακέτα μπαταριών της σειράς **X 20 V TEAM** πρέπει να φορτίζεται μόνο με φορτιστές της σειράς **X 20 V TEAM**.

Περιεχόμενο συσκευασίας

⚠ ΠΡΟΕΙΔΟΠΟΙΗΣΗ!

- Το προϊόν και τα υλικά συσκευασίας δεν αποτελούν παιχνίδι για τα παιδιά! Μην επιτρέπετε στα παιδιά να παίζουν με πλαστικές σακούλες, μεμβράνες και μικρά μέρη! Υπάρχει κίνδυνος κατάποσης και ασφυξίας!

ΣΗΜΕΙΩΣΗ

- Το πακέτο μπαταριών και ο φορτιστής δεν περιλαμβάνονται στο περιεχόμενο συσκευασίας.

1 20 V Επαναφορτιζόμενο παλμικό κατσαβίδι
1 Βαλιτσάκι αποθήκευσης
1 Οδηγίες χρήσης

Περιγραφή μερών

Πριν διαβάσετε τις οδηγίες, ξεδιπλώστε τις σελίδες με τις εικόνες και εξοικειωθείτε με τις λειτουργίες του προϊόντος.

(Εικ. A)

(1) Υποδοχή εργαλείου
(2) Κολάρο ασφάλισης
(3) Διακόπτης φοράς περιστροφής
(4) Λαβή (μονωμένη λαβή)
(5) Υποδοχή πακέτου μπαταριών
(6) Πακέτο μπαταριών *
(7) Κλιπ ζώνης
(8) Πλήκτρο (κατάσταση φόρτισης)
(9) Ένδειξη κατάστασης φόρτισης
(10) Πλήκτρο απασφάλισης (πακέτο μπαταριών)
(11) Λυχνία εργασίας LED
(12) Ένδειξη επιπέδου ταχύτητας
(13) Πλήκτρο (επίπεδο ταχύτητας)
(14) Διακόπτης ενεργοποίησης/απενεργοποίησης

(Εικ. B)

(15) Φορτιστής *

(Εικ. C)

(16) Βαλιτσάκι αποθήκευσης

(Εικ. D)

(17) Υποδοχή μύτης*
(18) Αντάπορας για καρυδάκι*

Περιγραφή λειτουργίας

- Το προϊόν διαθέτει υποδοχή εργαλείου **(1)** εσωτερικού εξαγώνου ¼" (6,35 mm) με δυνατότητα περιστροφής προς τα δεξιά ή προς τα αριστερά.
- Για τη χρήση τυπικών κοντών μυτών (25 mm) απαιτείται κατάλληλη μαγνητική υποδοχή μύτης.
- Κατά τη λειτουργία κρούσης η δύναμη του μοτέρ μετατρέπεται σε ομοιόμορφες κρούσεις.
- Το κρουστικό εργαλείο ενεργοποιείτε κατά το σφίξιμο και το λύσιμο βιδών και παξιμαδιών.
- Για περισσότερες πληροφορίες σχετικά με τα επιμέρους στοιχεία χειρισμού ανατρέξτε στο κεφάλαιο «Χειρισμός».

Τεχνικά δεδομένα

20 V Επαναφορτιζόμενο παλμικό κατσαβίδι	**PDSSAP 20-Li D3**
Ονομαστική τάση U:	20 V ⎓
Βάρος (με πακέτο μπαταριών):	1,58 kg
Αριθμός στροφών στο ρελαντί n_0:	
- Επίπεδο 1:	0–1900 min^{-1}
- Επίπεδο 2:	0–2400 min^{-1}
- Επίπεδο 3:	0–3050 min^{-1}
- Επίπεδο 4:	0–3600 min^{-1}
Ρυθμός κρούσης:	
- Επίπεδο 1:	0–1200 min^{-1}
- Επίπεδο 2:	0–2400 min^{-1}
- Επίπεδο 3:	0–3800 min^{-1}
- Επίπεδο 4:	0–4300 min^{-1}
Ροπή στρέψης:	
- Επίπεδο 1:	120 N m
- Επίπεδο 2:	150 N m
- Επίπεδο 3:	190 N m
- Επίπεδο 4:	226 N m
Μέγ. μέγεθος βίδας/παξιμαδιού:	M16

* Δεν περιλαμβάνεται στο περιεχόμενο συσκευασίας.

20 V Επαναφορτιζόμενο παλμικό κατσαβίδι	PDSSAP 20-Li D3
Υποδοχή εργαλείου:	Εσωτερικό εξάγωνο $^1/_4$" (6,35 mm)

Έξυπνη μπαταρία PARKSIDE Performance	Smart PAPP 204 A1/ Smart PAPS 208 A1
Ζώνη συχνότητας:	2400–2483,5 MHz
Ισχύς εκπομπής:	≤ 20 dBm

Συνιστώμενη θερμοκρασία περιβάλλοντος	
Μέγ. θερμοκρασία (συνολική):	+50 °C
Κατά τη φόρτιση:	+4 °C έως +40 °C
Κατά τη λειτουργία:	+4 °C έως +50 °C
Κατά την αποθήκευση:	0 °C έως +45 °C

Τιμές εκπομπής θορύβου

Οι τιμές μέτρησης υπολογίστηκαν σύμφωνα με το πρότυπο EN 62841. Η στάθμη θορύβου A του ηλεκτρικού εργαλείου αντιστοιχεί τυπικά σε:

Στάθμη ηχητικής πίεσης L_{pA}:	71,2 dB
Ανασφάλεια K_{pA}:	3,0 dB
Στάθμη ηχητικής ισχύος L_{WA}:	79,2 dB
Ανασφάλεια K_{WA}:	3,0 dB

Τιμές εκπομπής δόνησης

Συνολικές τιμές δόνησης (διανυσματικό σύνολο τριών κατευθύνσεων), όπως υπολογίστηκαν σύμφωνα με το πρότυπο EN 62841:

Δόνηση a_h:	8,02 m/s^2
Ανασφάλεια K:	1,5 m/s^2

⚠ ΠΡΟΕΙΔΟΠΟΙΗΣΗ!



Φοράτε προστατευτικά ακοής!

⚠ ΠΡΟΕΙΔΟΠΟΙΗΣΗ!

- Οι εκπομπές δόνησης και θορύβου κατά τη διάρκεια της πραγματικής χρήσης του ηλεκτρικού εργαλείου μπορεί να αποκλίνουν από τις υποδεικνυόμενες τιμές ανάλογα με το είδος και τον τρόπο χρήσης του ηλεκτρικού εργαλείου, ειδικά το είδος του κατεργαζόμενου τεμαχίου.
  Προσπαθήστε να διατηρείτε την επιβάρυνση από δονήσεις και θορύβους όσο το δυνατόν πιο περιορισμένη. Ενδεικτικά μέτρα για τον περιορισμό της καταπόνησης από δονήσεις είναι η χρήση γαντιών κατά τη λειτουργία του εργαλείου εφαρμογής και η μείωση του χρόνου εργασίας. Παράλληλα, πρέπει να λαμβάνονται υπόψη όλα τα μέρη του κύκλου λειτουργίας (π.χ. οι χρόνοι απενεργοποίησης του ηλεκτρικού εργαλείου και οι χρόνοι ενεργοποίησης χωρίς φορτίο).

ΣΗΜΕΙΩΣΗ

- Η υποδεικνυόμενη συνολική τιμή δόνησης και η υποδεικνυόμενη τιμή εκπομπής θορύβου μετρήθηκαν σύμφωνα με την τυποποιημένη μέθοδο δοκιμών και μπορούν να χρησιμοποιηθούν για τη σύγκριση διαφόρων ηλεκτρικών εργαλείων μεταξύ τους.
- Η υποδεικνυόμενη συνολική τιμή δόνησης και η υποδεικνυόμενη τιμή εκπομπής θορύβου μπορούν, επίσης, να χρησιμοποιηθούν για μια προκαταρκτική αξιολόγηση της επιβάρυνσης.

Διάρκεια φόρτισης

⚠ ΠΡΟΕΙΔΟΠΟΙΗΣΗ! Κίνδυνος τραυματισμού και υλικών ζημιών λόγω ακατάλληλου χειρισμού του πακέτου μπαταριών!

- Τηρείτε τις υποδείξεις ασφαλείας και τις σημειώσεις σχετικά με τη φόρτιση και την ορθή χρήση που υποδεικνύονται στις οδηγίες χρήσης του πακέτου μπαταριών και τους φορτιστή της σειράς **X 20 V TEAM**.
- Για μια λεπτομερή περιγραφή της διαδικασίας φόρτισης και άλλες πληροφορίες ανατρέξτε στις ξεχωριστές οδηγίες χρήσης.

- Το προϊόν αποτελεί μέρος της σειράς **X 20 V TEAM** και μπορεί να χρησιμοποιηθεί με πακέτα μπαταριών της σειράς **X 20 V TEAM**. Τα πακέτα μπαταριών της σειράς **X 20 V TEAM** πρέπει να φορτίζεται μόνο με φορτιστές της σειράς **X 20 V TEAM**.

- Η διάρκεια φόρτισης επηρεάζεται από παράγοντες όπως η θερμοκρασία του περιβάλλοντος και του πακέτου μπαταριών, όπως και η εκάστοτε τάση και μπορεί ενδεχομένως να αποκλίνει από τις υποδεικνυόμενες τιμές.
- Συνιστάται η λειτουργία του προϊόντος αποκλειστικά σε συνδυασμό με τα ακόλουθα πακέτα μπαταριών:
  - **PAP 20 B1**
  - **PAP 20 B3**
  - **PAPP 204 A1**
  - **Smart PAPS 208 A1**
- Συνιστάται η φόρτιση αυτών των πακέτων μπαταριών με τους ακόλουθους φορτιστές:
  - **PLG 20 A3**
  - **PLG 20 A4**
  - **PLG 20 C1**
  - **PLG 20 C3**
  - **PDSLG 20 A1**
  - **Smart PLGS 2012 A1**

□ Τεχνικά δεδομένα του πακέτου μπαταριών και του φορτιστή: βλ. ξεχωριστές οδηγίες χρήσης

Διάρκεια φόρτισης Φορτιστής	**2 Ah Πακέτο μπαταριών PAP 20 B1**	**4 Ah Πακέτο μπαταριών PAP 20 B3**	**4 Ah PAPP 204 A1**	**8 Ah Smart PAPS 208 A1**
Μέγ. 2,4 A Φορτιστής PLG 20 A4/C1	60 min	120 min	120 min	210 min
Μέγ. 4,5 A Φορτιστής PLG 20 A3/C3	35 min	60 min	50 min	120 min
Μέγ. 4,5 A Φορτιστής PDSLG 20 A1	35 min	60 min	50 min	120 min
Φορτιστής Smart PLGS 2012 A1	35 min	35 min	35 min	45 min

Υποδείξεις ασφαλείας

Γενικές υποδείξεις ασφαλείας για ηλεκτρικά εργαλεία

⚠ ΠΡΟΕΙΔΟΠΟΙΗΣΗ!

▶ **Διαβάστε όλες τις υποδείξεις ασφαλείας, τις οδηγίες, τις εικόνες και τα τεχνικά δεδομένα του ηλεκτρικού εργαλείου.** Οι παραλείψεις κατά την εφαρμογή των ακόλουθων οδηγιών μπορούν να οδηγήσουν σε ηλεκτροπληξία, πυρκαγιά ή/και σοβαρούς τραυματισμούς.

Φυλάξτε τις υποδείξεις ασφαλείας και τις οδηγίες σε ασφαλές μέρος για μελλοντική αναφορά.

Ο όρος «ηλεκτρικό εργαλείο», ο οποίος χρησιμοποιείται στις υποδείξεις ασφαλείας, αφορά ηλεκτρικά εργαλεία που λειτουργούν με ρεύμα (με καλώδιο τροφοδοσίας) ή ηλεκτρικά εργαλεία που λειτουργούν με μπαταρίες (χωρίς καλώδιο τροφοδοσίας).

Ασφάλεια στο χώρο εργασίας

1) **Διατηρείτε την περιοχή εργασίας καθαρή και καλά φωτισμένη.** Η ακαταστασία και ο κακός φωτισμός της περιοχής εργασίας μπορούν να προκαλέσουν ατυχήματα.
2) **Μην χρησιμοποιείτε το ηλεκτρικό εργαλείο σε περιβάλλον όπου υπάρχει κίνδυνος έκρηξης εξαιτίας εύφλεκτων υγρών, αερίων ή σκόνης.** Τα ηλεκτρικά εργαλεία δημιουργούν σπινθήρες που μπορούν να αναφλέξουν τη σκόνη ή τις αναθυμιάσεις.
3) **Ενόσω χρησιμοποιείτε το ηλεκτρικό εργαλείο, μην επιτρέπετε σε παιδιά και άλλα άτομα να πλησιάζουν.** Σε περίπτωση διάσπασης της προσοχής μπορεί να χάσετε τον έλεγχο του ηλεκτρικού εργαλείου.

Ηλεκτρική ασφάλεια

1) **Το φις του ηλεκτρικού εργαλείου θα πρέπει να ταιριάζει στην πρίζα. Το φις δεν επιτρέπεται να τροποποιηθεί με κανέναν τρόπο. Μην χρησιμοποιείτε βύσματα προσαρμογέα με γειωμένα ηλεκτρικά εργαλεία.** Τα μη τροποποιημένα φις και οι κατάλληλες πρίζες μειώνουν τον κίνδυνο ηλεκτροπληξίας.

2) **Αποφύγετε τη σωματική επαφή με γειωμένες επιφάνειες, όπως σωλήνες, θερμαντικά σώματα, ηλεκτρικές εστίες και ψυγεία.** Υπάρχει αυξημένος κίνδυνος ηλεκτροπληξίας, αν το σώμα σας είναι γειωμένο.
3) **Φυλάξτε τα ηλεκτρικά εργαλεία μακριά από βροχή ή υγρασία.** Η εισχώρηση νερού σε ένα ηλεκτρικό εργαλείο αυξάνει τον κίνδυνο ηλεκτροπληξίας.
4) **Μην χρησιμοποιείτε το καλώδιο τροφοδοσίας για άλλες χρήσεις από αυτήν για την οποία προορίζεται, όπως για να μεταφέρετε το ηλεκτρικό εργαλείο, να το κρεμάσετε ή να τραβήξετε το φις από την πρίζα. Διατηρείτε το καλώδιο τροφοδοσίας μακριά από θερμότητα, λάδια, αιχμηρές γωνίες ή κινούμενα μέρη.** Τα φθαρμένα ή μπερδεμένα καλώδια τροφοδοσίας αυξάνουν τον κίνδυνο ηλεκτροπληξίας.
5) **Όταν εργάζεστε με ηλεκτρικό εργαλείο σε εξωτερικό χώρο, χρησιμοποιείτε μόνο καλώδια επέκτασης τα οποία είναι κατάλληλα και για χρήση σε εξωτερικούς χώρους.** Η χρήση ενός κατάλληλου καλωδίου επέκτασης για χρήση σε εξωτερικό χώρο μειώνει τον κίνδυνο ηλεκτροπληξίας.
6) **Αν η χρήση του ηλεκτρικού εργαλείου υπό συνθήκες υγρασίας είναι αναπόφευκτη, τότε χρησιμοποιήστε ένα ρελέ διαφυγής.** Η χρήση ρελέ διαφυγής ελαχιστοποιεί τον κίνδυνο ηλεκτροπληξίας.

Ασφάλεια ατόμων

1) **Συγκεντρωθείτε, προσέχετε τις κινήσεις σας και χειριστείτε με σύνεση τα ηλεκτρικά εργαλεία. Μην χρησιμοποιείτε ηλεκτρικά εργαλεία, εφόσον είστε κουρασμένοι ή υπό την επήρεια ναρκωτικών, αλκοόλ ή φαρμάκων.** Μια στιγμιαία απροσεξία κατά το χειρισμό του ηλεκτρικού εργαλείου μπορεί να οδηγήσει σε σοβαρούς τραυματισμούς.
2) **Φοράτε μέσα ατομικής προστασίας και πάντοτε προστατευτικά γυαλιά.** Όταν φοράτε μέσα ατομικής προστασίας, όπως μάσκα προστασίας από τη σκόνη, αντιολισθητικά υποδήματα ασφαλείας, κράνος ή προστατευτικά ακοής, ανάλογα με τη χρήση του ηλεκτρικού εργαλείου, μειώνεται ο κίνδυνος τραυματισμών.
3) **Αποφύγετε την ακούσια ενεργοποίηση. Βεβαιωθείτε ότι το ηλεκτρικό εργαλείο είναι απενεργοποιημένο προτού το συνδέσετε στο ρεύμα ή/και τις μπαταρίες, πριν το ενεργοποιήσετε ή πριν το μεταφέρετε.** Αν κατά τη μεταφορά του ηλεκτρικού εργαλείου έχετε το δάχτυλο σας στον διακόπτη ή αν το ηλεκτρικό εργαλείο είναι ενεργοποιημένο τη στιγμή που το συνδέετε στην παροχή ρεύματος, υπάρχει κίνδυνος ατυχημάτων.
4) **Απομακρύνετε τα εργαλεία ρύθμισης ή τα κλειδιά πριν από την ενεργοποίηση του ηλεκτρικού εργαλείου.** Ένα εργαλείο ή ένα κλειδί το οποίο βρίσκεται στο περιστρεφόμενο τμήμα του ηλεκτρικού εργαλείου μπορεί να προκαλέσει τραυματισμό.
5) **Κρατήστε το σώμα σας σε σωστή στάση. Πατήστε σταθερά στο έδαφος και διατηρείτε πάντοτε την ισορροπία σας.** Με τον τρόπο αυτόν μπορείτε να ελέγχετε το ηλεκτρικό εργαλείο καλύτερα, κυρίως σε μη αναμενόμενες καταστάσεις.
6) **Φοράτε κατάλληλο ρουχισμό. Μην φοράτε φαρδιά ρούχα ή κοσμήματα. Κρατάτε τα μαλλιά, τα ρούχα και τα γάντια σας μακριά από κινούμενα εξαρτήματα.** Τα φαρδιά ρούχα, τα κοσμήματα ή τα μακριά μαλλιά είναι πιθανό να μπλεχτούν στα κινούμενα μέρη.
7) **Αν μπορούν να συναρμολογηθούν διατάξεις αναρρόφησης ή συλλογής σκόνης, βεβαιωθείτε ότι αυτές είναι συνδεδεμένες και χρησιμοποιούνται σωστά.** Η χρήση διάταξης αναρρόφησης σκόνης μειώνει τους κινδύνους από τη σκόνη.
8) **Μην βασίζεστε στην εμπειρία σας από τη χρήση του ηλεκτρικού εργαλείου και μην αγνοείτε τους κανόνες ασφαλείας για ηλεκτρικά εργαλεία, όση σιγουριά και να αισθάνεστε.** Ο απρόσεκτος χειρισμός μπορεί να οδηγήσει σε σοβαρούς τραυματισμούς μέσα σε κλάσματα δευτερολέπτου.

Χρήση και μεταχείριση του ηλεκτρικού εργαλείου

1) **Μην υπερφορτώνετε το ηλεκτρικό εργαλείο. Χρησιμοποιήστε το κατάλληλο ηλεκτρικό εργαλείο ανάλογα με την εργασία.** Με το κατάλληλο ηλεκτρικό εργαλείο εργάζεστε καλύτερα και ασφαλέστερα στον εκάστοτε τομέα εργασίας.
2) **Μην χρησιμοποιείτε ποτέ ηλεκτρικά εργαλεία με ελαττωματικό διακόπτη.** Ένα ηλεκτρικό εργαλείο το οποίο δεν είναι πλέον δυνατόν να ενεργοποιηθεί ή να απενεργοποιηθεί είναι επικίνδυνο και πρέπει να επισκευάζεται.
3) **Αποσυνδέστε το φις από την πρίζα ή/και αφαιρέστε κατά περίπτωση την μπαταρία πριν τη ρύθμιση της συσκευής, την αλλαγή εργαλείων εφαρμογής ή την αποθήκευση του ηλεκτρικού εργαλείου.** Αυτά τα προληπτικά μέτρα ασφαλείας μειώνουν τον κίνδυνο από ακούσια εκκίνηση του ηλεκτρικού εργαλείου.

4) **Φυλάξτε τα ηλεκτρικά εργαλεία που δεν χρησιμοποιείτε μακριά από τα παιδιά. Μην αφήνετε να χρησιμοποιήσουν το ηλεκτρικό εργαλείο άτομα τα οποία δεν είναι εξοικειωμένα με αυτό ή δεν έχουν διαβάσει τις παρούσες οδηγίες.** Τα ηλεκτρικά εργαλεία είναι επικίνδυνα, αν χρησιμοποιούνται από άπειρα άτομα.
5) **Να φροντίζετε με επιμέλεια τα ηλεκτρικά σας εργαλεία και τα εργαλεία εφαρμογής. Ελέγχετε αν λειτουργούν απρόσκοπτα τα κινούμενα μέρη και πως δεν μπλοκάρουν, όπως και αν έχουν φθαρεί ή σπάσει κάποια μέρη τα οποία επηρεάζουν την ομαλή λειτουργία του ηλεκτρικού εργαλείου. Επισκευάστε τα κατεστραμμένα μέρη πριν από τη χρήση του ηλεκτρικού εργαλείου.** Πολλά από τα ατυχήματα οφείλονται σε ανεπαρκή συντήρηση των ηλεκτρικών εργαλείων.
6) **Διατηρείτε τα κοπτικά εργαλεία κοφτερά και καθαρά.** Τα κοπτικά εργαλεία τα οποία συντηρούνται σωστά μπλοκάρουν λιγότερο συχνά και είναι ευκολότερα στο χειρισμό τους.
7) **Χρησιμοποιείτε τα ηλεκτρικά εργαλεία, τα εξαρτήματα, τα εργαλεία εφαρμογής κτλ. σύμφωνα με τις αντίστοιχες οδηγίες χρήσης. Λάβετε υπόψη τις συνθήκες εργασίας και την εκάστοτε εφαρμογή.** Η χρήση του ηλεκτρικού εργαλείου για άλλες χρήσεις εκτός από τις προβλεπόμενες μπορεί να έχει επικίνδυνες συνέπειες.
8) **Διατηρείτε τις λαβές και τις επιφάνειες των λαβών στεγνές και καθαρές, χωρίς λάδια και λίπη.** Όταν οι λαβές και οι επιφάνειες των λαβών γλιστρούν, δεν διασφαλίζεται ο ασφαλής χειρισμός και ο έλεγχος του ηλεκτρικού εργαλείου σε απρόβλεπτες καταστάσεις.

Χρήση και μεταχείριση του επαναφορτιζόμενου εργαλείου

1) **Φορτίζετε τις μπαταρίες μόνο με φορτιστές που συνιστώνται από τον κατασκευαστή.** Αν κάποιος φορτιστής που προορίζεται για έναν συγκεκριμένο τύπο μπαταριών χρησιμοποιείται με άλλες μπαταρίες, υπάρχει κίνδυνος πυρκαγιάς.
2) **Χρησιμοποιείτε μόνο τις προβλεπόμενες μπαταρίες για το ηλεκτρικό εργαλείο.** Η χρήση άλλων μπαταριών μπορεί να προκαλέσει τραυματισμούς και πυρκαγιά.
3) **Όταν η μπαταρία δεν χρησιμοποιείται, κρατήστε την μακριά από συνδετήρες, κέρματα, κλειδιά, καρφιά, βίδες ή άλλα μικρά μεταλλικά αντικείμενα που μπορεί να προκαλέσουν γεφύρωση των επαφών.** Σε περίπτωση βραχυκυκλώματος μεταξύ των επαφών της μπαταρίας μπορεί να προκληθούν εγκαύματα ή πυρκαγιά.
4) **Σε περίπτωση λανθασμένης χρήσης μπορεί να εξέλθουν υγρά από την μπαταρία. Αποφύγετε την επαφή με αυτά τα υγρά. Σε περίπτωση επαφής ξεπλύνετε με νερό. Αν τα υγρά εισχωρήσουν στα μάτια σας, ζητήστε επιπλέον ιατρική βοήθεια.** Τα υγρά που εξέρχονται από την μπαταρία μπορεί να προκαλέσουν δερματικούς ερεθισμούς ή εγκαύματα.
5) **Μην χρησιμοποιείτε μπαταρίες που έχουν υποστεί ζημιά ή είναι παραμορφωμένες.** Οι μπαταρίες που έχουν υποστεί ζημιά ή είναι παραμορφωμένες μπορεί να έχουν απρόβλεπτη συμπεριφορά και να προκαλέσουν πυρκαγιά, έκρηξη ή ατυχήματα.
6) **Μην εκθέτετε την μπαταρία σε φωτιά ή υψηλές θερμοκρασίες.** Η φωτιά και οι θερμοκρασίες άνω των +130 °C μπορούν να προκαλέσουν έκρηξη.
7) **Ακολουθήστε όλες τις οδηγίες φόρτισης και μην φορτίζετε ποτέ την μπαταρία ή το επαναφορτιζόμενο εργαλείο εκτός της περιοχής θερμοκρασίας που ορίζεται στις οδηγίες χρήσης.** Σε περίπτωση εσφαλμένης φόρτισης ή φόρτισης εκτός της επιτρεπόμενης περιοχής λειτουργίας μπορεί η μπαταρία να καταστραφεί και να αυξηθεί ο κίνδυνος πυρκαγιάς.

Σέρβις

1) **Ζητήστε την επισκευή του ηλεκτρικού σας εργαλείου μόνο από εξειδικευμένο τεχνικό και αποκλειστικά με χρήση γνήσιων ανταλλακτικών.** Έτσι εξασφαλίζετε την ασφάλεια του ηλεκτρικού σας εργαλείου.
2) **Μην προβαίνετε ποτέ σε συντήρηση των μπαταριών που έχουν υποστεί ζημιά.** Οι μπαταρίες πρέπει να συντηρούνται μόνο από τον κατασκευαστή ή τα εξουσιοδοτημένα κέντρα εξυπηρέτησης πελατών.

Υποδείξεις ασφαλείας για παλμικά κατσαβίδια

- **Κατά τη διάρκεια των εργασιών κρατάτε το ηλεκτρικό εργαλείο από τις μονωμένες επιφάνειες των λαβών, καθώς η βίδα είναι πιθανόν να έρθει σε επαφή με κρυφούς αγωγούς ρεύματος.** Η επαφή με ένα ηλεκτροφόρο καλώδιο μπορεί να θέσει υπό τάση επίσης μεταλλικά μέρη της συσκευής και να οδηγήσει σε ηλεκτροπληξία.
- **Ασφαλίστε το κατεργαζόμενο τεμάχιο.** Το κατεργαζόμενο τεμάχιο είναι σταθερότερο όταν στερεώνεται με σφιγκτήρα ή μέγγενη, παρά με τα χέρια.
- **Περιμένετε να ακινητοποιηθεί το ηλεκτρικό εργαλείο, πριν το αφήσετε.** Είναι πιθανόν να μαγκώσει το εργαλείο εφαρμογής ή να χάσετε τον έλεγχο του ηλεκτρικού εργαλείου.
- **Χρησιμοποιείτε τις κατάλληλες συσκευές για την ανίχνευση κρυφών αγωγών τροφοδοσίας ή ζητήστε τη βοήθεια ηλεκτρολόγου.** Η επαφή με ηλεκτρικούς αγωγούς μπορεί να προκαλέσει πυρκαγιά ή ηλεκτροπληξία. Η βλάβη σε αγωγό αερίου μπορεί να προκαλέσει έκρηξη. Η διάτρηση αγωγών νερού μπορεί να προκαλέσει υλικές ζημιές.
- **Κατά τη χρήση του κρουστικού κλειδιού σε μαλακά υλικά, όπως π.χ. αλουμίνιο ή παρόμοια υλικά, το σπείρωμα ή η έδρα της βίδας ενδέχεται να καταστραφούν σε περίπτωση υπερβολικού σφιξίματος της βίδας.**

Γνήσια εξαρτήματα/πρόσθετος εξοπλισμός

⚠ ΠΡΟΕΙΔΟΠΟΙΗΣΗ!

- ▶ Μην χρησιμοποιείτε εξαρτήματα τα οποία δεν συνιστώνται από την **/// PARKSIDE**®. Διαφορετικά μπορεί να προκληθεί ηλεκτροπληξία και πυρκαγιά.

- Χρησιμοποιείτε μόνο εξαρτήματα και πρόσθετο εξοπλισμό που ορίζονται στις οδηγίες χρήσης και είναι συμβατά με το προϊόν.

Περιορισμός δόνησης και θορύβου

Περιορίστε το χρόνο λειτουργίας, επιλέξτε αθόρυβες λειτουργίες που δεν προκαλούν κραδασμούς και φοράτε μέσα ατομικής προστασίας για να μειώσετε τις επιπτώσεις των κραδασμών και του θορύβου.

Τα ακόλουθα μέτρα συμβάλλουν στον περιορισμό των κινδύνων που προκύπτουν από τους κραδασμούς και το θόρυβο:

- Χρησιμοποιείτε το προϊόν αποκλειστικά για τους προβλεπόμενους σκοπούς και σύμφωνα με τις παρούσες οδηγίες.
- Βεβαιωθείτε ότι το προϊόν βρίσκεται σε άρτια κατάσταση και συντηρείται σωστά.
- Κρατάτε το προϊόν σταθερά από τις λαβές/επιφάνειες λαβής.
- Συντηρείτε το προϊόν σύμφωνα με τις οδηγίες και φροντίστε για την επαρκή λίπανσή του (αν χρειάζεται).
- Προγραμματίστε έτσι τις εργασίες σας, ώστε η χρήση προϊόντων που προκαλούν έντονους κραδασμούς να κατανέμεται σε μεγαλύτερο βάθος χρόνου.

Αντιμετώπιση έκτακτων καταστάσεων

Εξοικειωθείτε με τη χρήση αυτού του προϊόντος με τη βοήθεια των οδηγιών χρήσης. Αποστηθίστε τις υποδείξεις ασφαλείας και εφαρμόστε τις σε κάθε περίπτωση. Με τον τρόπο αυτόν μπορείτε να αποφύγετε πιθανούς κινδύνους και επικίνδυνες καταστάσεις.

- Χειρίζεστε πάντα με προσοχή αυτό το προϊόν, ώστε να αναγνωρίζετε έγκαιρα τους κινδύνους και να μπορείτε να τους αντιμετωπίζετε. Με μια γρήγορη επέμβαση μπορούν να αποφευχθούν σοβαροί τραυματισμοί και υλικές ζημιές.
- Σε περίπτωση δυσλειτουργίας απενεργοποιήστε αμέσως το προϊόν και αφαιρέστε το πακέτο μπαταριών. Απευθυνθείτε σε εξειδικευμένο τεχνικό για έλεγχο και, αν είναι απαραίτητο, επισκευή του προϊόντος προτού το θέσετε πάλι σε λειτουργία.

Αναπόφευκτοι κίνδυνοι

ΣΗΜΕΙΩΣΗ

- ▶ Αυτό το προϊόν δημιουργεί ηλεκτρομαγνητικό πεδίο κατά τη λειτουργία! Αυτό το πεδίο μπορεί υπό συγκεκριμένες συνθήκες να επηρεάσει τυχόν ενεργά ή παθητικά ιατρικά εμφυτεύματα! Για την αποφυγή του κινδύνου σοβαρών ή θανατηφόρων τραυματισμών συνιστάται στα άτομα με ιατρικά εμφυτεύματα να συμβουλεύονται το γιατρό τους και τον κατασκευαστή του ιατρικού εμφυτεύματος πριν τη χρήση του προϊόντος!

Ακόμη και όταν αυτό το προϊόν χρησιμοποιείται σωστά, εξακολουθούν να υπάρχουν πιθανοί κίνδυνοι τραυματισμού και υλικών ζημιών. Ανάλογα με την κατασκευή και την έκδοση του προϊόντος, ενδέχεται μεταξύ άλλων να προκύψουν οι παρακάτω κίνδυνοι:

- Τραυματισμοί από κινούμενα μέρη και καυτές επιφάνειες
- Βλάβη στην ακοή εάν δεν φοράτε κατάλληλες ωτοασπίδες
- Βλάβες στην υγεία εξαιτίας της ταλάντωσης του χεριού και του βραχίονα, εφόσον το προϊόν χρησιμοποιηθεί για παρατεταμένο χρονικό διάστημα ή δεν οδηγηθεί και συντηρηθεί σωστά

Πριν την πρώτη χρήση

Αφαίρεση του προϊόντος από τη συσκευασία

1. Βγάλτε το προϊόν από τη συσκευασία και αφαιρέστε όλα τα υλικά συσκευασίας και τις προστατευτικές μεμβράνες.
2. Ελέγξτε αν διατίθενται όλα τα μέρη και αν το περιγραφόμενο περιεχόμενο συσκευασίας είναι πλήρες (βλ. «Περιεχόμενο συσκευασίας»).
3. Ελέγξτε αν το προϊόν και όλα τα μέρη βρίσκονται σε καλή κατάσταση. Αν διαπιστώσετε ζημιές ή ελαττώματα, μην χρησιμοποιείτε το προϊόν. Ακολουθήστε τις οδηγίες του κεφαλαίου «Εγγύηση».

Εξαρτήματα

⚠ ΠΡΟΕΙΔΟΠΟΙΗΣΗ!

- Μην χρησιμοποιείτε εξαρτήματα τα οποία δεν συνιστώνται από την **/// PARKSIDE**®. Διαφορετικά μπορεί να προκληθεί ηλεκτροπληξία και πυρκαγιά.

Για την ασφαλή και προβλεπόμενη χρήση αυτού του προϊόντος απαιτούνται, μεταξύ άλλων, τα παρακάτω εξαρτήματα, π.χ. εργαλεία και εργαλεία εφαρμογής:

- Εργαλείο εφαρμογής για υποδοχή εργαλείου ¼" (6,35 mm) **(1)**:
  - Υποδοχή μύτης και μύτη βιδώματος
  - Αντάπτορας για καρυδάκι και καρυδάκι
- Κατάλληλα μέσα ατομικής προστασίας

Μπορείτε να προμηθευτείτε εργαλεία και εργαλεία εφαρμογής από τη σελίδα εξυπηρέτησης και τα σημεία πώλησης της εταιρείας μας. Κατά την αγορά, δίνετε πάντα προσοχή στις τεχνικές απαιτήσεις του προϊόντος (βλ. «Τεχνικά δεδομένα»). Σε περίπτωση αμφιβολίας, απευθυνθείτε σε εξειδικευμένο τεχνικό ή στο κέντρο εξυπηρέτησης πελατών της εταιρείας μας.

Προετοιμασία

⚠ ΠΡΟΕΙΔΟΠΟΙΗΣΗ! Κίνδυνος τραυματισμού λόγω ακούσιας θέσης σε λειτουργία!

- Τοποθετήστε το πακέτο μπαταριών **(6)** στο προϊόν μόνο εφόσον αυτό είναι έτοιμο για χρήση.

Συναρμολόγηση/αποσυναρμολόγηση εργαλείου εφαρμογής

ΣΗΜΕΙΩΣΗ

- Τα στοιχεία κατεύθυνσης αυτής της ενότητας ισχύουν όταν ο χρήστης στέκεται πίσω από το προϊόν.
- Πρέπει να χρησιμοποιηθεί ανθεκτικό σε κρούσεις εξάρτημα ή προσαρμογέας σωληνωτού κλειδιού. Σε περίπτωση χρήσης μη ανθεκτικών σε κρούσεις εξαρτημάτων μπορεί να προκύψει μείωση της ροπής σύσφιξης ή βλάβη του εξαρτήματος.

Συναρμολόγηση εργαλείου εφαρμογής

(Εικ. D)

1. **Απασφαλίστε την υποδοχή εργαλείου (1):** Πιέστε το κολάρο ασφάλισης **(2)** προς τα εμπρός.
2. Τοποθετήστε μια υποδοχή μύτης **(17)** ή έναν αντάπτορα για καρυδάκι **(18)** στην υποδοχή εργαλείου **(1)**.
3. **Στερέωση εργαλείου εφαρμογής:** Αφήστε το κολάρο ασφάλισης **(2)**.
4. Περάστε μια μύτη βιδώματος ή ένα καρυδάκι στην υποδοχή μύτης **(17)** ή τον αντάπτορα για καρυδάκι **(18)**.
5. Ελέγξτε αν το εργαλείο εφαρμογής είναι σταθερό τραβώντας το.

Αποσυναρμολόγηση εργαλείου εφαρμογής

(Εικ. D)

⚠ ΠΡΟΣΟΧΗ! Κίνδυνος εγκαύματος!

- Τα εργαλεία εφαρμογής μπορεί να θερμανθούν υπερβολικά. Φοράτε προστατευτικά γάντια, αν χρειάζεται.

1. **Απασφαλίστε την υποδοχή εργαλείου (1):** Πιέστε το κολάρο ασφάλισης **(2)** προς τα εμπρός.
2. Αφαιρέστε το εργαλείο εφαρμογής.

Έλεγχος της κατάστασης φόρτισης του πακέτου μπαταριών

□ Πατήστε ⮹ **(8)** στο πακέτο μπαταριών **(6)**.

■ Η κατάσταση φόρτισης του πακέτου μπαταριών **(6)** υποδεικνύεται από το αν ανάβουν οι αντίστοιχες λυχνίες LED της ένδειξης κατάστασης φόρτισης **(9)**.

Χρώμα	Σημασία
Πράσινο	Φορτίστηκε πλήρως
Πορτοκαλί	Φορτίστηκε εν μέρει
Κόκκινο	Απαιτείται φόρτιση

□ Φορτίστε το πακέτο μπαταριών **(6)** όταν ανάβει μόνο η κόκκινη λυχνία LED της ένδειξης κατάστασης φόρτισης **(9)**.

Φόρτιση του πακέτου μπαταριών

⚠ ΕΠΙΦΥΛΑΚΗ! Κίνδυνος πρόκλησης βλάβης στο πακέτο μπαταριών (6)!

▶ Μην εκθέτετε το πακέτο μπαταριών **(6)** σε έντονη ηλιακή ακτινοβολία για μεγάλο χρονικό διάστημα και μην το αφήνετε πάνω σε καλοριφέρ. Φροντίστε ώστε η θερμοκρασία περιβάλλοντος να μην υπερβαίνει τους +50 °C.

ΣΗΜΕΙΩΣΗ

▶ Για λεπτομερείς οδηγίες ανατρέξτε στις οδηγίες χρήσης του φορτιστή **(15)**.

▶ Αν το πακέτο μπαταριών **(6)** είναι ακόμη ζεστό, αφήστε το να κρυώσει πριν τη φόρτιση.

1. Αφαιρέστε το πακέτο μπαταριών **(6)** από το προϊόν.
2. Ωθήστε το πακέτο μπαταριών **(6)** στην υποδοχή φόρτισης του φορτιστή **(15)**.
3. Συνδέστε τον φορτιστή **(15)** σε μια πρίζα.
4. Μετά τη φόρτιση, αποσυνδέστε τον φορτιστή **(15)** από την πρίζα.
5. Αφαιρέστε το πακέτο μπαταριών **(6)** από τον φορτιστή **(15)**.

LED ελέγχου στον φορτιστή

Πράσινο	Κόκκινο	Σημασία
Ανάβει	–	Φορτίστηκε πλήρως
		Λειτουργία αναμονής (δεν έχει τοποθετηθεί πακέτο μπαταριών **(6)**)
–	Ανάβει	Φορτίζει
–	Αναβοσβήνει	Το πακέτο μπαταριών **(6)** υπερθερμάνθηκε
Αναβοσβήνει	Αναβοσβήνει	Το πακέτο μπαταριών **(6)** είναι ελαττωματικό

Χειρισμός

Τοποθέτηση/αφαίρεση του πακέτου μπαταριών

⚠ ΠΡΟΕΙΔΟΠΟΙΗΣΗ! Κίνδυνος τραυματισμού λόγω ακούσιας θέσης σε λειτουργία!

▶ Τοποθετήστε το πακέτο μπαταριών **(6)** μόνο εφόσον το προϊόν είναι έτοιμο για χρήση.

⚠ ΕΠΙΦΥΛΑΚΗ! Κίνδυνος υλικών ζημιών και πρόκλησης βλάβης στο προϊόν!

▶ Σε περίπτωση χρήσης λανθασμένου πακέτου μπαταριών μπορεί να προκληθεί βλάβη στο προϊόν και το πακέτο μπαταριών.

Τοποθέτηση του πακέτου μπαταριών

1. Πιέστε το πακέτο μπαταριών **(6)** κατά μήκος των ραγών οδήγησης στην υποδοχή πακέτου μπαταριών **(5)**.
2. Βεβαιωθείτε ότι το πακέτο μπαταριών **(6)** ασφαλίζει κάνοντας τον χαρακτηριστικό ήχο.

Αφαίρεση του πακέτου μπαταριών

1. Πατήστε το πλήκτρο απασφάλισης **(10)** του πακέτου μπαταριών **(6)**.
2. Αφαιρέστε το πακέτο μπαταριών **(6)** από την υποδοχή πακέτου μπαταριών **(5)**.

Επιλογή επιπέδου ταχύτητας

- □ Πιέστε το **(13)** για να επιλέξετε ένα από τα 4 επίπεδα ταχύτητας.
- ■ Το ρυθμισμένο επίπεδο ταχύτητας υποδεικνύεται από την ένδειξη επιπέδου ταχύτητας **(12)**.

Επίπεδο	Μέγ. αριθμός στροφών στο ρελαντί	Μέγ. ρυθμός κρούσης	Ροπή στρέψης
1	1900 min^{-1}	1200 min^{-1}	120 N m
2	2400 min^{-1}	2400 min^{-1}	150 N m
3	3050 min^{-1}	3800 min^{-1}	190 N m
4	3600 min^{-1}	4300 min^{-1}	226 N m

Ρύθμιση φοράς περιστροφής

(Εικ. E)

⚠ ΕΠΙΦΥΛΑΚΗ! Κίνδυνος πρόκλησης ζημιάς στο προϊόν!

▶ Πιέστε το διακόπτη φοράς περιστροφής **(3)** μόνο εφόσον το προϊόν ακινητοποιηθεί.

ΣΗΜΕΙΩΣΗ

▶ Τα στοιχεία κατεύθυνσης αυτής της ενότητας ισχύουν όταν ο χρήστης στέκεται πίσω από το προϊόν.

□ Ρυθμίστε τον διακόπτη φοράς περιστροφής **(3)** σε μία από τις 3 θέσεις:

Θέση του διακόπτη φοράς περιστροφής (3)	Φορά περιστροφής
Αριστερά	Προς τα δεξιά
Μέση	Διακόπτης ενεργοποίησης/ απενεργοποίησης **(14)** κλειδωμένος
Δεξιά	Προς τα αριστερά

Ενεργοποίηση/απενεργοποίηση

⚠ ΠΡΟΕΙΔΟΠΟΙΗΣΗ! Κίνδυνος τραυματισμού λόγω ακούσιας συνεχούς λειτουργίας του προϊόντος!

▶ Πριν τοποθετήσετε το πακέτο μπαταριών **(6)**, ελέγξτε αν ο διακόπτης ενεργοποίησης/απενεργοποίησης **(14)** λειτουργεί σωστά και αν επιστρέφει στη θέση απενεργοποίησης μόλις τον αφήσετε.

Ενεργοποίηση

1. Τοποθετήστε το πακέτο μπαταριών **(6)** (βλ. «Τοποθέτηση/ αφαίρεση του πακέτου μπαταριών»).
2. Ρυθμίστε τη φορά περιστροφής (βλ. «Ρύθμιση φοράς περιστροφής»).
3. Επιλέξτε το επίπεδο ταχύτητας (βλ. «Επιλογή επιπέδου ταχύτητας»).
4. Κρατήστε πατημένο το διακόπτη ενεργοποίησης/ απενεργοποίησης **(14)**.

Απενεργοποίηση

1. Αφήστε το διακόπτη ενεργοποίησης/ απενεργοποίησης **(14)**.
2. Περιμένετε να ακινητοποιηθεί το προϊόν πριν το αφήσετε.
3. Σε περίπτωση διαλείμματος, ρυθμίστε τον διακόπτη φοράς περιστροφής **(3)** στη μεσαία θέση. Με τον τρόπο αυτό αποτρέπεται η ακούσια ενεργοποίηση του προϊόντος.
4. Αφαιρέστε το πακέτο μπαταριών **(6)** από το προϊόν όταν αφήνετε το προϊόν χωρίς επίβλεψη ή μετά την ολοκλήρωση της εργασίας.

Ρύθμιση ταχύτητας

- □ **Βαθμιαία ρύθμιση ταχύτητας:** Πιέστε πιο ελαφρά ή πιο δυνατά τον διακόπτη ενεργοποίησης/ απενεργοποίησης **(14)**.

Πίεση	Ταχύτητα
Ελαφριά	Χαμηλή
Έντονη	Υψηλή

Λυχνία εργασίας LED

ΣΗΜΕΙΩΣΗ

▶ **Βελτίωση της ορατότητας σε μη επαρκώς φωτιζόμενες περιοχές:** Αυτό το προϊόν διαθέτει μια λυχνία εργασίας LED **(11)** για τον φωτισμό της άμεσης περιοχής εργασίας.

■ Μόλις ενεργοποιηθεί το προϊόν, η λυχνία εργασίας LED **(11)** ανάβει αμέσως.

Κλιπ ζώνης

⚠ ΠΡΟΣΟΧΗ! Κίνδυνος τραυματισμού!

▶ Πριν κρεμάσετε το προϊόν σε μία ζώνη: Ρυθμίστε τον διακόπτη φοράς περιστροφής **(3)** στη μεσαία θέση. Με τον τρόπο αυτό αποτρέπεται η ακούσια ενεργοποίηση του προϊόντος.

□ Χρησιμοποιήστε το κλιπ ζώνης **(7)** για να στερεώσετε το προϊόν σε ζώνη.

■ Μπορείτε να χρησιμοποιήσετε το κλιπ ζώνης **(7)** ως τιρμπουσόν για μπουκάλια με φελλό.

Υποδείξεις σχετικά με την εργασία

⚠ ΕΠΙΦΥΛΑΚΗ!

▶ Τηρείτε πάντα τις οδηγίες του κατασκευαστή για το σφίξιμο βιδών ή παξιμαδιών. Τηρείτε τις προδιαγραφές του κατασκευαστή σχετικά με τον έλεγχο των βιδών και των παξιμαδιών ανάλογα με την πάροδο του χρόνου ή την απόδοση.

▶ Μετά την αντικατάσταση ενός τροχού στο όχημα: Ελέγξτε τις βίδες ή τα παξιμάδια του τροχού, όπως απαιτείται από τις οδηγίες ή τις κατευθυντήριες γραμμές του κατασκευαστή. Μετά από περίπου 50 έως 100 km, σφίξτε ξανά τις βίδες ή τα παξιμάδια του τροχού με ένα δυναμομετρικό κλειδί.

Πρακτική συμβουλή

■ Η ροπή στρέψης εξαρτάται από τη διάρκεια κρούσης. Η μέγιστη δυνατή ροπή στρέψης υπολογίζεται από το σύνολο όλων των μεμονωμένων ροπών στρέψης που προκύπτουν κατά την κρούση. Η μέγιστη ροπή στρέψης επιτυγχάνεται μετά από διάρκεια κρούσης 6–10 δευτερολέπτων. Μετά από αυτήν τη διάρκεια η ροπή στρέψης κατά τη σύσφιξη αυξάνεται μόνο ελάχιστα.

■ Η διάρκεια κρούσης πρέπει να υπολογίζεται για κάθε απαιτούμενη ροπή στρέψης κατά τη σύσφιξη. Η πραγματική ροπή στρέψης κατά τη σύσφιξη πρέπει να ελέγχεται πάντα με δυναμομετρικό κλειδί.

■ Η ροπή σύσφιξης εξαρτάται από τη διάρκεια κρούσης.

□ Για να επιτύχετε τη βέλτιστη δύναμη κρούσης, μην ασκείτε πίεση στη βίδα/στο παξιμάδι.

□ Χρησιμοποιείτε το προϊόν αποκλειστικά για το σφίξιμο βιδών και παξιμαδιών για εργασίες προσυναρμολόγησης. Δεν είναι το προϊόν που επιτυγχάνει την επιθυμητή ροπή στρέψης, αλλά ένα δυναμομετρικό κλειδί το οποίο είναι ρυθμισμένο στην τιμή αναφοράς της ροπής στρέψης.

□ Ελέγξτε την πραγματική ροπή σύσφιγξης με τη χρήση ενός δυναμομετρικού κλειδιού.

Μεταφορά

□ Απενεργοποιήστε το προϊόν και αφαιρέστε το πακέτο μπαταριών **(6)**. Περιμένετε να ακινητοποιηθούν πλήρως όλα τα κινούμενα μέρη.

□ Αφαιρέστε το εργαλείο εφαρμογής.

□ Μεταφέρετε πάντα το προϊόν από τη λαβή **(4)**.

Καθαρισμός, συντήρηση και αποθήκευση

⚠ ΠΡΟΕΙΔΟΠΟΙΗΣΗ! Κίνδυνος τραυματισμού λόγω ακούσιας θέσης σε λειτουργία!

▶ Δίνετε προσοχή κατά την εκτέλεση των εργασιών συντήρησης και καθαρισμού.

▶ Απενεργοποιήστε το προϊόν και αφαιρέστε το πακέτο μπαταριών **(6)**.

□ Απευθυνθείτε στο κέντρο σέρβις της εταιρείας μας για τις εργασίες επισκευής και συντήρησης που δεν περιγράφονται σε αυτές τις οδηγίες (βλ. «Σέρβις»). Χρησιμοποιείτε μόνο γνήσια ανταλλακτικά.

Καθαρισμός

⚠ ΠΡΟΕΙΔΟΠΟΙΗΣΗ! Κίνδυνος ηλεκτροπληξίας!

▶ Μην ψεκάζετε ποτέ το προϊόν με νερό.

⚠ ΕΠΙΦΥΛΑΚΗ! Κίνδυνος πρόκλησης ζημιάς στο προϊόν!

▶ Οι χημικές ουσίες μπορούν να καταστρέψουν τα πλαστικά μέρη του προϊόντος. Μην χρησιμοποιείτε καθαριστικά ή/και διαλυτικά.

□ Διατηρείτε καθαρά τα ανοίγματα αερισμού, το περίβλημα του μοτέρ και τη λαβή του προϊόντος. Για τον συγκεκριμένο σκοπό χρησιμοποιήστε υγρό πανί ή πινέλο.

Συντήρηση

■ Το προϊόν δεν χρειάζεται συντήρηση.

Αποθήκευση

- ☐ Αποθηκεύετε πάντα το προϊόν και τα εξαρτήματά του
  - Καθαρά,
  - Στεγνά,
  - Προστατευμένα από σκόνη,
  - Στο βαλιτσάκι αποθήκευσης **(16)**,
  - Μακριά από παιδιά.
- ☐ Το πακέτο μπαταριών **(6)** και το προϊόν πρέπει να αποθηκεύονται σε θερμοκρασία από 0 °C έως +45 °C. Κατά τη διάρκεια της αποθήκευσης αποφύγετε τις ακραίες χαμηλές και υψηλές θερμοκρασίες, ώστε να μην μειωθεί η ισχύς του πακέτου μπαταριών.
- ☐ Πριν από την αποθήκευση αφαιρέστε το πακέτο μπαταριών **(6)** από το προϊόν.

Ανταλλακτικά/Εξαρτήματα

- ■ Οι πελάτες μπορούν να προμηθευτούν συμβατά ανταλλακτικά και εξαρτήματα από τη διεύθυνση www.optimex-shop.com.
- ■ Οι υποβολή παραγγελιών είναι δυνατή μόνο μέσω διαδικτύου.
- ☐ Για περισσότερες πληροφορίες καλέστε τη γραμμή εξυπηρέτησης πελατών της Lidl (βλ. «Σέρβις»).

Αντιμετώπιση προβλημάτων

Πρόβλημα	Πιθανή αιτία	Λύση
Το προϊόν δεν εκκινείται.	Το πακέτο μπαταριών **(6)** δεν έχει τοποθετηθεί.	Τοποθετήστε το πακέτο μπαταριών **(6)** (βλ. «Τοποθέτηση/αφαίρεση του πακέτου μπαταριών»).
	Το πακέτο μπαταριών **(6)** αποφορτίστηκε.	Φορτίστε το πακέτο μπαταριών **(6)** (βλ. «Φόρτιση του πακέτου μπαταριών»).
	Ο διακόπτης ενεργοποίησης/απενεργοποίησης **(14)** είναι ελαττωματικός.	Απευθυνθείτε στο κέντρο σέρβις της εταιρείας μας (βλ. «Σέρβις»).
	Το μοτέρ είναι ελαττωματικό.	
Η ισχύς του προϊόντος είναι χαμηλή.	Υπερβολική πίεση στο προϊόν	Ασκείτε μόνο μέτρια πίεση στο προϊόν.
Το προϊόν λειτουργεί με διακοπές.	Κακή επαφή εσωτερικά	Απευθυνθείτε στο κέντρο σέρβις της εταιρείας μας (βλ. «Σέρβις»).
	Ο διακόπτης ενεργοποίησης/απενεργοποίησης **(14)** είναι ελαττωματικός.	

Απόσυρση



Προσέξετε τον χαρακτηρισμό των υλικών συσκευασίας για τον διαχωρισμό απορριμμάτων, αυτά είναι χαρακτηρισμένα από συντόμευσεις (a) και αριθμούς (b) με την ακόλουθη σημασία: 1–7: πλαστικά/20–22: χαρτί και χαρτόνι/80–98: σύνθετο υλικό.

Προϊόν:



Για πληροφορίες σχετικά με τις δυνατότητες απόρριψης του προϊόντος που δεν χρησιμοποιείται πλέον, απευθυνθείτε στις αρμόδιες υπηρεσίες της κοινότητας ή του δήμου σας.



Απορρίψτε το προϊόν σωστά στο τέλος της διάρκειας ζωής του και όχι στα οικιακά απορρίμματα. Πληροφορίες σχετικά με τα σημεία συλλογής και τις ώρες λειτουργίας τους θα βρείτε από τις τοπικές αρχές.

Οι ελαττωματικές ή εξαντλημένες επαναφορτιζόμενες μπαταρίες πρέπει να ανακυκλώνονται. Δίνετε τις μπαταρίες/επαναφορτιζόμενες μπαταρίες και/ή το προϊόν πίσω στα διαθέσιμα κέντρα συλλογής.



Καταστροφή του περιβάλλοντος λόγω εσφαλμένης απόρριψης μπαταριών/επαναφορτιζόμενων μπαταριών!

Αφαιρέστε τις μπαταρίες/την επαναφορτιζόμενη μπαταρία από το προϊόν πριν την απόρριψη.

Απαγορεύεται η απόρριψη των μπαταριών/επαναφορτιζόμενων μπαταριών στα οικιακά απορρίμματα. Ενδέχεται να περιέχουν δηλητηριώδη βαρέα μέταλλα και συγκαταλέγονται στα απορρίμματα ειδικής επεξεργασίας. Τα χημικά σύμβολα βαρέων μετάλλων είναι τα ακόλουθα: Cd = Κάδμιο, Hg = Υδράργυρος, Pb = Μόλυβδος. Για το λόγο αυτό παραδώστε τις εξαντλημένες μπαταρίες/επαναφορτιζόμενες μπαταρίες στα κατάλληλα σημεία συλλογής.

Εγγύηση

Το προϊόν κατασκευάστηκε σύμφωνα με αυστηρές κατευθυντήριες οδηγίες ποιότητας και ελέγχθηκε επιμελώς πριν από την παράδοση. Σε περίπτωση ελαττώματος υλικού ή κατασκευής, έχετε νόμιμα δικαιώματα έναντι του πωλητή του προϊόντος. Τα νομικά σας δικαιώματα δεν περιορίζονται με οιονδήποτε τρόπο από την αναφερόμνεη παρακάτω εγγύηση.

Η εγγύηση για το προϊόν αυτό ανέρχεται σε 5 έτη από την ημερομηνία αγοράς. Ο χρόνος εγγύησης αρχίζει την ημερομηνία αγοράς. Φυλάξτε τη γνήσια απόδειξη αγοράς σε σίγουρο μέρος, καθώς αυτό το έγγραφο απαιτείται ως αποδεικτικό της αγοράς.

Όλες οι ζημιές ή τα ελαττώματα, τα οποία υπάρχουν ήδη κατά τον χρόνο της αγοράς, πρέπει να αναφέρονται χωρίς καθυστέρηση μετά την αποσυσκευασία του προϊόντος.

Σε περίπτωση που εντός διαστήματος 5 ετών από την ημερομηνία αγοράς αυτό το προϊόν πασουσιάσει κάποιο ελάττωμα υλικού ή κατασκευής, το προϊόν επισκευάζεται ή αντικαθίσταται από εμάς δωρεάν κατά τη δική μας επιλογή. Ο χρόνος εγγύησης δεν επεκτείνεται λόγω παροχής ικανοποίησης από την ευθύνη για πραγματικά ελαττώματα. Αυτό ισχύει και για εξαρτήματα τα οποία έχουν αντικατασταθεί ή επισκευαστεί.

Αυτή η εγγύηση παύει να ισχύει, εάν στο προϊόν προκλήθηκε ζημιά, ή εάν αυτό χρησιμοποιήθηκε ή συντηρήθηκε με μη ενδεδειγμένο τρόπο.

Η εγγύηση καλύπτει ελαττώματα στο υλικό και την κατασκευή. Αυτή η εγγύηση δεν αφορά σε μέρη του προϊόντος, τα οποία υπόκεινται σε φυσιολογική φθορά και συνεπώς θεωρούνται αναλώσιμα (π.χ., μπαταρίες, εύκαμπτοι σωλήνες, φυσίγγια χρώματος), ούτε σε ζημιές σε εύθραυστα εξαρτήματα, όπως διακόπτες ή γυάλινα εξαρτήματα.

Με την αντικατάσταση της συσκευής, σύμφωνα με το ΝΟΜΟΣ 2251/1994, ξεκινάει εκ νέου ο χρόνος εγγύησης.

Διεκπεραίωση της εγγύησης

Για να διασφαλιστεί η γρήγορη επεξεργασία του αιτήματος σας, ακολουθήστε τις παρακάτω υποδείξεις:

Για όλα τα ερωτήματα έχετε πρόχειρη την ταμειακή απόδειξη και τον αριθμό προϊόντος (IAN 524970_2601) ως αποδεικτικό της αγοράς.

Ο αριθμός προϊόντος αναγράφεται στην πινακίδα τύπου που υπάρχει στο προϊόν, είναι χαραγμένη στο προϊόν, στο εξώφυλλο αυτών των οδηγιών (κάτω αριστερά) ή στο αυτοκόλλητο στην πίσω ή κάτω πλευρά του προϊόντος.

Σε περίπτωση που προκύψουν σφάλματα λειτουργίας ή άλλου είδους ελαττώματα, επικοινωνήστε αρχικά μέσω τηλεφώνου ή email με το τμήμα εξυπηρέτησης που αναφέρεται παρακάτω.

Ένα προϊόν που καταγράφεται ως ελαττωματικό, μπορείτε κατόπιν να το αποστείλετε χωρίς ταχυδρομικά τέλη στην γνωστοποιημένη σε εσάς διεύθυνση εξυπηρέτησης πελατών, επισυνάπτοντας την απόδειξη αγοράς (ταμειακή απόδειξη) και υποδεικνύοντας ποιο είναι το ελάττωμα και πότε εμφανίστηκε.

PDF ONLINE
parkside-diy.com

Στη διεύθυνση parkside-diy.com μπορείτε να κατεβάσετε αυτό και πολλά άλλα εγχειρίδια. Με αυτόν τον κωδικό QR, θα μεταβείτε απευθείας στη σελίδα parkside-diy.com. Επιλέξτε τη χώρα σας και, μέσω της μάσκας αναζήτησης, αναζητήστε τις οδηγίες χρήσης. Καταχωρώντας τον αριθμό προϊόντος (IAN) 524970_2601 θα μεταβείτε στις οδηγίες χρήσης για το προϊόν σας.

Σέρβις

(GR) **Σέρβις Ελλάδα**
Τηλ: 00800491824928
Έντυπο επικοινωνίας στο *parkside-diy.com*
IAN 524970_2601

(CY) **Σέρβις Κύπρος**
Τηλ: 80094242
Έντυπο επικοινωνίας στο *parkside-diy.com*
IAN 524970_2601

Σερβικη σφραγιδας συμμορφωσης

Δηλωση συμμορφωσης ΕΕ

ΔΗΛΩΣΗ ΣΥΜΜΟΡΦΩΣΗΣ ΕΕ (αριθ. 524970_2601)

Εμείς, η εταιρεία
OWIM GmbH & Co. KG, Stiftsbergstraße 1, 74167 Neckarsulm, Γερμανία
δηλώνουμε με αποκλειστική ευθύνη ότι το προϊόν

IAN:	**524970_2601**
Ταυτοποίηση προϊόντος:	**"PARKSIDE" Επαναφορτιζόμενο παλμικό κατσαβίδι**
Αριθμός μοντέλου:	**HG13479**

πληροί τις βασικές απαιτήσεις των αναφερόμενων οδηγιών της ΕΕ

2006/42/ΕΚ [ΕΕ L 157, 9 Ιουνίου 2006]
2014/30/ΕΕ [ΕΕ L 96, 29 Μαρτίου 2014]
2011/65/ΕΕ [ΕΕ L 174, 1 Ιουλίου 2011]

Μνεία των σχετικών εναρμονισμένων προτύπων ή μνεία των λοιπών τεχνικών προδιαγραφών σε σχέση με τις οποίες δηλώνεται η συμμόρφωση:

Αριθ./Τεμάχια
2006/42/ΕΚ
EN ISO 12100:2010
EN 62841-1:2015+AC:2015+A11:2022
EN 62841-2-2:2014+AC:2015
2014/30/ΕΕ
EN IEC 55014-1:2021
EN IEC 55014-2:2021

Το αντικείμενο της ως άνω δήλωσης είναι εναρμονισμένο με την Οδηγία 2011/65/ΕΕ του Ευρωπαϊκού Κοινοβουλίου και του Συμβουλίου της 8ης Ιουνίου 2011 για τον περιορισμό της χρήσης επικίνδυνων ουσιών σε ηλεκτρικό και ηλεκτρονικό εξοπλισμό:

Αριθ./Τεμάχια
EN IEC 63000:2018 (4.3.3 c))
EN 62321-3-1:2014
EN 62321-4:2014/A1:2017
EN 62321-5:2014
EN 62321-7-1:2015
EN 62321-7-2:2017
EN 62321-6:2015
EN 62321-8:2017

Κάτοχος των τεχνικών εγγράφων: OWIM GmbH & Co.KG

Υπογραφή για λογαριασμό και εξ ονόματος:
OWIM GmbH & Co. KG, Stiftsbergstraße 1, 74167 Neckarsulm, Γερμανία

Μετάφραση της αρχικής δήλωσης συμμόρφωσης

Neckarsulm	23.03.2026	ppa. Buchheim	ppa. Maier
Τόπος	Ημερομηνία	ppa. Jens Buchheim εξουσιοδοτημένο υπογράφοντα	ppa. Dr. Thorsten Maier εξουσιοδοτημένο υπογράφοντα

GR

CE

Liste der verwendeten Piktogramme/Symbole ... Seite 208
Bestimmungsgemäße Verwendung ... Seite 208
Lieferumfang ... Seite 209
Teilebeschreibung ... Seite 209
Funktionsbeschreibung ... Seite 209
Technische Daten ... Seite 209
Sicherheitshinweise ... Seite 211
- Allgemeine Sicherheitshinweise für Elektrowerkzeuge ... Seite 211
- Sicherheitshinweise für Drehschlagschrauber ... Seite 214
- Vibrations- und Geräuschminderung ... Seite 214
- Verhalten im Notfall ... Seite 214
- Restrisiken ... Seite 214

Vor der ersten Verwendung ... Seite 215
- Produkt auspacken ... Seite 215
- Zubehör ... Seite 215

Vorbereitung ... Seite 215
- Einsatzwerkzeug montieren/demontieren ... Seite 215
- Ladezustand des Akku-Packs prüfen ... Seite 216
- Akku-Pack aufladen ... Seite 216

Bedienung ... Seite 216
- Akku-Pack einsetzen/entnehmen ... Seite 216
- Drehzahlstufe auswählen ... Seite 216
- Drehrichtung einstellen ... Seite 217
- Ein-/ausschalten ... Seite 217
- Drehzahlregelung ... Seite 217
- LED-Arbeitsleuchte ... Seite 217
- Gürtelclip ... Seite 217

Arbeitshinweise ... Seite 217
Transport ... Seite 218

Reinigung, Wartung und Lagerung ..... Seite 218
Reinigung ..... Seite 218
Wartung ..... Seite 218
Lagerung ..... Seite 218
Ersatzteile/Zubehör ..... Seite 218
Fehlerbehebung ..... Seite 219
Entsorgung ..... Seite 219
Garantie ..... Seite 220
Abwicklung im Garantiefall ..... Seite 220
Service ..... Seite 221
EU-Konformitätserklärung ..... Seite 222

Liste der verwendeten Piktogramme/Symbole			
	**GEFAHR!** – Bezeichnet eine Gefahr mit hohem Risikograd, die, wenn sie nicht vermieden wird, den Tod oder eine schwere Verletzung zur Folge hat (z. B. Erstickungsgefahr)		Dieses Symbol bedeutet, dass vor der Verwendung des Produkts die Betriebsanleitung zu beachten ist.
	**WARNUNG!** – Bezeichnet eine Gefahr mit mittlerem Risikograd, die, wenn sie nicht vermieden wird, den Tod oder eine schwere Verletzung zur Folge haben kann (z. B. Stromschlagrisiko)		Gleichstrom/-spannung
			Gehörschutz tragen!
	**VORSICHT!** – Bezeichnet eine Gefahr mit niedrigem Risikograd, die, wenn sie nicht vermieden wird, eine leichte bis mäßige Verletzung zur Folge haben kann (z. B. Verbrühungsgefahr)		Schutzhandschuhe tragen!
			Augenschutz tragen!
	**ACHTUNG!** – Warnt vor möglichen Sachschäden (z. B. Kurzschlussgefahr)		Drehzahlstufentaste **(13)**
			Drehzahlstufenanzeige **(12)**
	Vorsicht! Heiße Oberfläche. Es besteht Verbrennungsrisiko.		Sicherheitshinweise Handlungsanweisungen
	Das CE-Zeichen bestätigt Konformität mit den für das Produkt zutreffenden EU-Richtlinien.		

20 V AKKU-DREHSCHLAGSCHRAUBER

Bestimmungsgemäße Verwendung

- Dieses Produkt ist für folgende Tätigkeiten vorgesehen:
  - Schrauben eindrehen und lösen
  - Muttern anziehen und lösen
- Die LED-Arbeitsleuchte **(11)** ist dazu bestimmt, den direkten Arbeitsbereich zu beleuchten.
- Verwenden Sie immer das richtige Zubehör für den vorgesehenen Einsatz. Beachten Sie beim Kauf und Gebrauch von Einsatzwerkzeugen die technischen Anforderungen des Produkts (siehe „Technische Daten“).
- Verwenden Sie das Produkt nur in trockenen Innenräumen.
- Andere Verwendungen oder Veränderungen des Produkts gelten als nicht bestimmungsgemäß und können zu Risiken wie Lebensgefahr, Verletzungen und Beschädigungen führen.
- Für aus bestimmungswidriger Verwendung entstandene Schäden übernimmt der Hersteller keine Haftung.
- Der Betreiber oder Benutzer des Produkts ist für Unfälle oder Personen- und/oder Sachschäden an Dritten oder deren Eigentum verantwortlich.
- Das Produkt ist ausschließlich für den privaten Gebrauch bestimmt.
- Das Produkt ist nicht für den gewerblichen Einsatz oder für ähnliche Einsatzbereiche bestimmt.
- Beachten Sie alle anwendbaren lokalen Sicherheitsvorschriften, Normen und Verordnungen. Die Verwendung von lärmenden Elektrowerkzeugen kann gemäß nationalen oder lokalen Vorschriften nur zu bestimmten Zeiten erlaubt sein.

- Das Produkt ist Teil der Serie **X 20 V TEAM** und kann mit Akku-Packs der Serie **X 20 V TEAM** betrieben werden. Akku-Packs der Serie **X 20 V TEAM** dürfen nur mit Ladegeräten der Serie **X 20 V TEAM** geladen werden.

Lieferumfang

⚠ WARNUNG!

- Das Produkt und die Verpackungsmaterialien sind kein Kinderspielzeug! Kinder dürfen nicht mit Kunststoffbeuteln, Folien und Kleinteilen spielen! Es besteht Verschluckungs- und Erstickungsgefahr!

HINWEIS

- Akku-Pack und Ladegerät sind nicht im Lieferumfang enthalten.

1 20 V Akku-Drehschlagschrauber
1 Aufbewahrungskoffer
1 Bedienungsanleitung

Teilebeschreibung

Schlagen Sie vor dem Lesen die Seiten mit den Abbildungen auf und machen Sie sich mit allen Funktionen des Produkts vertraut.

(Abb. A)

(1) Werkzeugaufnahme
(2) Verriegelungshülse
(3) Drehrichtungsschalter
(4) Handgriff (isolierte Griffﬂäche)
(5) Akku-Pack-Halter
(6) Akku-Pack *
(7) Gürtelclip
(8) Taste (Ladezustand)
(9) Ladezustandsanzeige
(10) Entriegelungstaste (Akku-Pack)
(11) LED-Arbeitsleuchte
(12) Drehzahlstufenanzeige
(13) Taste (Drehzahlstufe)
(14) Ein-/Aus-Schalter

(Abb. B)

(15) Ladegerät *

(Abb. C)

(16) Aufbewahrungskoffer

(Abb. D)

(17) Bithalter *
(18) Stecknussadapter *

Funktionsbeschreibung

- Das Produkt verfügt über eine Werkzeugaufnahme **(1)** mit ¼" (6,35 mm) Innensechskant, die sich im oder entgegen dem Uhrzeigersinn drehen kann.
- Zur Verwendung von Standard-Kurzbits (25 mm) benötigen Sie einen geeigneten magnetischer Bithalter.
- Mit der Drehschlagfunktion wird die Kraft des Motors in gleichmäßige Drehschläge umgesetzt.
- Das Schlagwerk schaltet sich beim Festziehen und Lösen von Schrauben und Muttern ein.
- Weitere Informationen zu den einzelnen Bedienelementen finden Sie im Kapitel „Bedienung".

Technische Daten

20 V Akku-Drehschlagschrauber	**PDSSAP 20-Li D3**
Nennspannung U:	20 V ⎓
Gewicht (mit Akku-Pack):	1,58 kg
Leerlaufdrehzahl n_0:	
- Stufe 1:	0–1 900 min^{-1}
- Stufe 2:	0–2 400 min^{-1}
- Stufe 3:	0–3 050 min^{-1}
- Stufe 4:	0–3 600 min^{-1}
Schlagzahl:	
- Stufe 1:	0–1 200 min^{-1}
- Stufe 2:	0–2 400 min^{-1}
- Stufe 3:	0–3 800 min^{-1}
- Stufe 4:	0–4 300 min^{-1}
Drehmoment:	
- Stufe 1:	120 N m
- Stufe 2:	150 N m
- Stufe 3:	190 N m
- Stufe 4:	226 N m
Max. Schrauben-/ Mutterngröße:	M16

* Nicht im Lieferumfang enthalten.

20 V Akku-Drehschlagschrauber	PDSSAP 20-Li D3
Werkzeugaufnahme:	¼" (6,35 mm) Innensechskant

PARKSIDE Performance Smart-Akku	Smart PAPP 204 A1/ Smart PAPS 208 A1
Frequenzband:	2 400–2 483,5 MHz
Sendeleistung:	≤ 20 dBm

Empfohlene Umgebungstemperatur	
Max. Temperatur (gesamt):	+50 °C
Während des Ladens:	+4 °C bis +40 °C
Während des Betriebs:	+4 °C bis +50 °C
Während der Lagerung:	0 °C bis +45 °C

Geräuschemissionswerte

Die gemessenen Werte wurden in Übereinstimmung mit EN 62841 ermittelt. Der A-bewertete Geräuschpegel des Elektrowerkzeugs beträgt typischerweise:

Schalldruckpegel L_{pA}:	71,2 dB
Unsicherheit K_{pA}:	3,0 dB
Schallleistungspegel L_{WA}:	79,2 dB
Unsicherheit K_{WA}:	3,0 dB

Schwingungsemissionswerte

Schwingungsgesamtwerte (Vektorsumme dreier Richtungen), ermittelt entsprechend EN 62841:

Schwingung a_h:	8,02 m/s^2
Unsicherheit K:	1,5 m/s^2

⚠ WARNUNG!



Tragen Sie Gehörschutz!

⚠ WARNUNG!

- Die Schwingungs- und Geräuschemissionen können während der tatsächlichen Benutzung des Elektrowerkzeugs von den Angabewerten abweichen, abhängig von der Art und Weise, in der das Elektrowerkzeug verwendet wird, insbesondere, welche Art von Werkstück bearbeitet wird.
  Versuchen Sie, die Belastung durch Vibrationen und Geräusche so gering wie möglich zu halten. Beispielhafte Maßnahmen zur Verringerung der Vibrationsbelastung sind das Tragen von Handschuhen beim Gebrauch des Einsatzwerkzeugs und die Begrenzung der Arbeitszeit. Dabei sind alle Anteile des Betriebszyklus zu berücksichtigen (beispielsweise Zeiten, in denen das Elektrowerkzeug abgeschaltet ist, und solche, in denen es zwar eingeschaltet ist, aber ohne Belastung läuft).

HINWEIS

- Der angegebene Schwingungsgesamtwert und der angegebene Geräuschemissionswert sind nach einem genormten Prüfverfahren gemessen worden und können zum Vergleich eines Elektrowerkzeugs mit einem anderen verwendet werden.
- Der angegebene Schwingungsgesamtwert und der angegebene Geräuschemissionswert können auch zu einer vorläufigen Einschätzung der Belastung verwendet werden.

Ladedauer

⚠ WARNUNG! Risiko von Personen- und Sachschäden durch unsachgemäßen Umgang mit dem Akku-Pack!

- Beachten Sie die Sicherheitshinweise und Hinweise zum Aufladen sowie der korrekten Verwendung in der Bedienungsanleitung Ihres Akku-Packs und Ladegeräts der Serie **X 20 V TEAM**.
- Eine detaillierte Beschreibung zum Ladevorgang und weitere Informationen finden Sie in der separaten Bedienungsanleitung.

- Das Produkt ist Teil der Serie **X 20 V TEAM** und kann mit Akku-Packs der Serie **X 20 V TEAM** betrieben werden. Akku-Packs der Serie **X 20 V TEAM** dürfen nur mit Ladegeräten der Serie **X 20 V TEAM** geladen werden.

- Die Ladedauer wird durch Faktoren wie Temperatur der Umgebung und des Akku-Packs sowie der anliegenden Netzspannung beeinflusst und kann ggf. von den angegebenen Werten abweichen.
- Wir empfehlen Ihnen, dieses Produkt ausschließlich mit folgenden Akku-Packs zu betreiben:
  - **PAP 20 B1**
  - **PAP 20 B3**
  - **PAPP 204 A1**
  - **Smart PAPS 208 A1**
- Wir empfehlen Ihnen, diese Akku-Packs mit folgenden Ladegeräten zu laden:
  - **PLG 20 A3**
  - **PLG 20 A4**
  - **PLG 20 C1**
  - **PLG 20 C3**
  - **PDSLG 20 A1**
  - **Smart PLGS 2012 A1**
- Technische Daten von Akku-Pack und Ladegerät: siehe separate Bedienungsanleitung

Ladedauer Ladegerät	**2 Ah Akku-Pack PAP 20 B1**	**4 Ah Akku-Pack PAP 20 B3**	**4 Ah PAPP 204 A1**	**8 Ah Smart PAPS 208 A1**
Max. 2,4 A Ladegerät PLG 20 A4/C1	60 min	120 min	120 min	210 min
Max. 4,5 A Ladegerät PLG 20 A3/C3	35 min	60 min	50 min	120 min
Max. 4,5 A Ladegerät PDSLG 20 A1	35 min	60 min	50 min	120 min
Ladegerät Smart PLGS 2012 A1	35 min	35 min	35 min	45 min



Sicherheitshinweise

Allgemeine Sicherheitshinweise für Elektrowerkzeuge

⚠ WARNUNG!

- **Lesen Sie alle Sicherheitshinweise, Anweisungen, Bebilderungen und technischen Daten, mit denen dieses Elektrowerkzeug versehen ist.** Versäumnisse bei der Einhaltung der nachfolgenden Anweisungen können elektrischen Schlag, Brand und/oder schwere Verletzungen verursachen.

Bewahren Sie alle Sicherheitshinweise und Anweisungen für die Zukunft auf.

Der in den Sicherheitshinweisen verwendete Begriff „Elektrowerkzeug" bezieht sich auf netzbetriebene Elektrowerkzeuge (mit Netzleitung) oder auf akkubetriebene Elektrowerkzeuge (ohne Netzleitung).

Arbeitsplatzsicherheit

1) **Halten Sie Ihren Arbeitsbereich sauber und gut beleuchtet.** Unordnung oder unbeleuchtete Arbeitsbereiche können zu Unfällen führen.
2) **Arbeiten Sie mit dem Elektrowerkzeug nicht in explosionsgefährdeter Umgebung, in der sich brennbare Flüssigkeiten, Gase oder Stäube befinden.** Elektrowerkzeuge erzeugen Funken, die den Staub oder die Dämpfe entzünden können.
3) **Halten Sie Kinder und andere Personen während der Benutzung des Elektrowerkzeugs fern.** Bei Ablenkung können Sie die Kontrolle über das Elektrowerkzeug verlieren.

Elektrische Sicherheit

1) **Der Anschlussstecker des Elektrowerkzeuges muss in die Steckdose passen. Der Stecker darf in keiner Weise verändert werden. Verwenden Sie keine Adapterstecker gemeinsam mit schutzgeerdeten Elektrowerkzeugen.** Unveränderte Stecker und passende Steckdosen verringern das Risiko eines elektrischen Schlages.
2) **Vermeiden Sie Körperkontakt mit geerdeten Oberflächen wie von Rohren, Heizungen, Herden und Kühlschränken.** Es besteht ein erhöhtes Risiko durch elektrischen Schlag, wenn Ihr Körper geerdet ist.
3) **Halten Sie Elektrowerkzeuge von Regen oder Nässe fern.** Das Eindringen von Wasser in ein Elektrowerkzeug erhöht das Risiko eines elektrischen Schlages.
4) **Zweckentfremden Sie die Anschlussleitung nicht, um das Elektrowerkzeug zu tragen, aufzuhängen oder um den Stecker aus der Steckdose zu ziehen. Halten Sie die Anschlussleitung fern von Hitze, Öl, scharfen Kanten oder sich bewegenden Geräteteilen.** Beschädigte oder verwickelte Anschlussleitungen erhöhen das Risiko eines elektrischen Schlages.
5) **Wenn Sie mit einem Elektrowerkzeug im Freien arbeiten, verwenden Sie nur Verlängerungskabel, die auch für den Außenbereich geeignet sind.** Die Anwendung eines für den Außenbereich geeigneten Verlängerungskabels verringert das Risiko eines elektrischen Schlages.
6) **Wenn der Betrieb des Elektrowerkzeuges in feuchter Umgebung nicht vermeidbar ist, verwenden Sie einen Fehlerstromschutzschalter.** Der Einsatz eines Fehlerstromschutzschalters vermindert das Risiko eines elektrischen Schlages.

Sicherheit von Personen

1) **Seien Sie aufmerksam, achten Sie darauf, was Sie tun, und gehen Sie mit Vernunft an die Arbeit mit einem Elektrowerkzeug. Benutzen Sie kein Elektrowerkzeug, wenn Sie müde sind oder unter dem Einfluss von Drogen, Alkohol oder Medikamenten stehen.** Ein Moment der Unachtsamkeit beim Gebrauch des Elektrowerkzeuges kann zu ernsthaften Verletzungen führen.
2) **Tragen Sie persönliche Schutzausrüstung und immer eine Schutzbrille.** Das Tragen persönlicher Schutzausrüstung, wie Staubmaske, rutschfeste Sicherheitsschuhe, Schutzhelm oder Gehörschutz, je nach Art und Einsatz des Elektrowerkzeuges, verringert das Risiko von Verletzungen.
3) **Vermeiden Sie eine unbeabsichtigte Inbetriebnahme. Vergewissern Sie sich, dass das Elektrowerkzeug ausgeschaltet ist, bevor Sie es an die Stromversorgung und/oder den Akku anschließen, es aufnehmen oder tragen.** Wenn Sie beim Tragen des Elektrowerkzeuges den Finger am Schalter haben oder das Elektrowerkzeug eingeschaltet an die Stromversorgung anschließen, kann dies zu Unfällen führen.
4) **Entfernen Sie Einstellwerkzeuge oder Schraubenschlüssel, bevor Sie das Elektrowerkzeug einschalten.** Ein Werkzeug oder Schlüssel, der sich in einem drehenden Teil des Elektrowerkzeugs befindet, kann zu Verletzungen führen.
5) **Vermeiden Sie eine abnormale Körperhaltung. Sorgen Sie für einen sicheren Stand und halten Sie jederzeit das Gleichgewicht.** Dadurch können Sie das Elektrowerkzeug in unerwarteten Situationen besser kontrollieren.
6) **Tragen Sie geeignete Kleidung. Tragen Sie keine weite Kleidung oder Schmuck. Halten Sie Haare, Kleidung und Handschuhe fern von sich bewegenden Teilen.** Lockere Kleidung, Schmuck oder lange Haare können von sich bewegenden Teilen erfasst werden.
7) **Wenn Staubabsaug- und -auffangeinrichtungen montiert werden können, vergewissern Sie sich, dass diese angeschlossen sind und richtig verwendet werden.** Die Verwendung einer Staubabsaugung kann Gefährdungen durch Staub verringern.
8) **Wiegen Sie sich nicht in falscher Sicherheit und setzen Sie sich nicht über die Sicherheitsregeln für Elektrowerkzeuge hinweg, auch wenn Sie nach vielfachem Gebrauch mit dem Elektrowerkzeug vertraut sind.** Achtloses Handeln kann binnen Sekundenbruchteilen zu schweren Verletzungen führen.

Verwendung und Behandlung des Elektrowerkzeugs

1) **Überlasten Sie das Elektrowerkzeug nicht. Verwenden Sie für Ihre Arbeit das dafür**

bestimmte Elektrowerkzeug. Mit dem passenden Elektrowerkzeug arbeiten Sie besser und sicherer im angegebenen Leistungsbereich.

2) **Benutzen Sie kein Elektrowerkzeug, dessen Schalter defekt ist.** Ein Elektrowerkzeug, das sich nicht mehr ein- oder ausschalten lässt, ist gefährlich und muss repariert werden.
3) **Ziehen Sie den Stecker aus der Steckdose und/oder entfernen Sie einen abnehmbaren Akku, bevor Sie Geräteeinstellungen vornehmen, Einsatzwerkzeugteile wechseln oder das Elektrowerkzeug weglegen.** Diese Vorsichtsmaßnahme verhindert den unbeabsichtigten Start des Elektrowerkzeuges.
4) **Bewahren Sie unbenutzte Elektrowerkzeuge außerhalb der Reichweite von Kindern auf. Lassen Sie keine Personen das Elektrowerkzeug benutzen, die mit diesem nicht vertraut sind oder diese Anweisungen nicht gelesen haben.** Elektrowerkzeuge sind gefährlich, wenn sie von unerfahrenen Personen benutzt werden.
5) **Pflegen Sie Elektrowerkzeuge und Einsatzwerkzeuge mit Sorgfalt. Kontrollieren Sie, ob bewegliche Teile einwandfrei funktionieren und nicht klemmen, ob Teile gebrochen oder so beschädigt sind, dass die Funktion des Elektrowerkzeuges beeinträchtigt ist. Lassen Sie beschädigte Teile vor dem Einsatz des Elektrowerkzeugs reparieren.** Viele Unfälle haben ihre Ursache in schlecht gewarteten Elektrowerkzeugen.
6) **Halten Sie Schneidwerkzeuge scharf und sauber.** Sorgfältig gepflegte Schneidwerkzeuge mit scharfen Schneidkanten verklemmen sich weniger und sind leichter zu führen.
7) **Verwenden Sie Elektrowerkzeug, Zubehör, Einsatzwerkzeuge usw. entsprechend diesen Anweisungen. Berücksichtigen Sie dabei die Arbeitsbedingungen und die auszuführende Tätigkeit.** Der Gebrauch von Elektrowerkzeugen für andere als die vorgesehenen Anwendungen kann zu gefährlichen Situationen führen.
8) **Halten Sie Griffe und Griffflächen trocken, sauber und frei von Öl und Fett.** Rutschige Griffe und Griffflächen erlauben keine sichere Bedienung und Kontrolle des Elektrowerkzeugs in unvorhergesehenen Situationen.

Verwendung und Behandlung des Akkuwerkzeugs

1) **Laden Sie die Akkus nur mit Ladegeräten auf, die vom Hersteller empfohlen werden.** Durch ein Ladegerät, das für eine bestimmte Art von Akkus geeignet ist, besteht Brandgefahr, wenn es mit anderen Akkus verwendet wird.
2) **Verwenden Sie nur die dafür vorgesehenen Akkus in den Elektrowerkzeugen.** Der Gebrauch von anderen Akkus kann zu Verletzungen und Brandgefahr führen.
3) **Halten Sie den nicht benutzten Akku fern von Büroklammern, Münzen, Schlüsseln, Nägeln, Schrauben oder anderen kleinen Metallgegenständen, die eine Überbrückung der Kontakte verursachen könnten.** Ein Kurzschluss zwischen den Akkukontakten kann Verbrennungen oder Feuer zur Folge haben.
4) **Bei falscher Anwendung kann Flüssigkeit aus dem Akku austreten. Vermeiden Sie den Kontakt damit. Bei zufälligem Kontakt mit Wasser abspülen. Wenn die Flüssigkeit in die Augen kommt, nehmen Sie zusätzlich ärztliche Hilfe in Anspruch.** Austretende Akkuflüssigkeit kann zu Hautreizungen oder Verbrennungen führen.
5) **Benutzen Sie keinen beschädigten oder veränderten Akku.** Beschädigte oder veränderte Akkus können sich unvorhersehbar verhalten und zu Feuer, Explosion oder Verletzungsgefahr führen.
6) **Setzen Sie einen Akku keinem Feuer oder zu hohen Temperaturen aus.** Feuer oder Temperaturen über +130 °C können eine Explosion hervorrufen.
7) **Befolgen Sie alle Anweisungen zum Laden und laden Sie den Akku oder das Akkuwerkzeug niemals außerhalb des in der Betriebsanleitung angegebenen Temperaturbereichs.** Falsches Laden oder Laden außerhalb des zugelassenen Temperaturbereichs kann den Akku zerstören und die Brandgefahr erhöhen.

Service

1) **Lassen Sie Ihr Elektrowerkzeug nur von qualifiziertem Fachpersonal und nur mit Original-Ersatzteilen reparieren.** Damit wird sichergestellt, dass die Sicherheit des Elektrowerkzeugs erhalten bleibt.
2) **Warten Sie niemals beschädigte Akkus.** Sämtliche Wartung von Akkus sollte nur durch den Hersteller oder bevollmächtigte Kundendienststellen erfolgen.

Sicherheitshinweise für Drehschlagschrauber

- **Halten Sie das Elektrowerkzeug an den isolierten Griffflächen, wenn Sie Arbeiten ausführen, bei denen die Schraube verborgene Stromleitungen treffen kann.** Der Kontakt mit einer spannungsführenden Leitung kann auch metallene Geräteteile unter Spannung setzen und zu einem elektrischen Schlag führen.
- **Sichern Sie das Werkstück.** Ein mit Spannvorrichtungen oder Schraubstock festgehaltenes Werkstück ist sicherer gehalten als mit Ihrer Hand.
- **Warten Sie, bis das Elektrowerkzeug zum Stillstand gekommen ist, bevor Sie es ablegen.** Das Einsatzwerkzeug kann sich verhaken und zum Verlust der Kontrolle über das Elektrowerkzeug führen.
- **Verwenden Sie geeignete Suchgeräte, um verborgene Versorgungsleitungen aufzuspüren, oder ziehen Sie die örtliche Versorgungsgesellschaft hinzu.** Kontakt mit Elektroleitungen kann zu Feuer und elektrischem Schlag führen. Beschädigung einer Gasleitung kann zur Explosion führen. Eindringen in eine Wasserleitung verursacht Sachbeschädigung.
- **Bei weichen Materialien wie z. B. Aluminium oder ähnlichem kann beim Einsatz durch den Schlagschrauber das Gewinde oder der Schraubensitz durch zu festes Anziehen beschädigt werden.**

Originalzubehör/-zusatzgeräte

⚠ WARNUNG!

- Verwenden Sie kein Zubehör, welches nicht von /// PARKSIDE® empfohlen wurde. Dies kann zu elektrischem Schlag und Feuer führen.

- Benutzen Sie nur Zubehör und Zusatzgeräte, die in der Bedienungsanleitung angegeben sind bzw. deren Aufnahme mit dem Produkt kompatibel ist.

Vibrations- und Geräuschminderung

Begrenzen Sie die Benutzungszeit, verwenden Sie vibrations- und geräuscharme Betriebsarten und tragen Sie persönliche Schutzausrüstung, um Vibrations- und Geräuschauswirkungen zu reduzieren.

Die folgenden Maßnahmen helfen, vibrations- und geräuschbedingte Risiken zu mindern:

- Verwenden Sie das Produkt nur gemäß seinem bestimmungsgemäßen Gebrauch und wie in diesen Anweisungen beschrieben.
- Stellen Sie sicher, dass das Produkt einwandfrei und gut gewartet ist.
- Halten Sie das Produkt sicher an den Handgriffen/ Griffflächen fest.
- Warten Sie das Produkt entsprechend den Anweisungen und sorgen Sie für ausreichende Schmierung (wenn anwendbar).
- Planen Sie Ihren Arbeitsablauf so, dass die Verwendung von Produkten mit hohem Vibrationswert auf einen längeren Zeitraum verteilt ist.

Verhalten im Notfall

Machen Sie sich anhand dieser Bedienungsanleitung mit der Benutzung dieses Produkts vertraut. Prägen Sie sich die Sicherheitshinweise ein und halten Sie sich unbedingt daran. Dies hilft, Risiken und Gefahren zu vermeiden.

- Seien Sie bei der Nutzung dieses Produkts immer aufmerksam, damit Sie Gefahren frühzeitig erkennen und handeln können. Rasches Einschreiten kann schwere Verletzungen und Sachschäden vermeiden.
- Schalten Sie das Produkt bei Fehlfunktionen umgehend aus und entnehmen Sie den Akku-Pack. Lassen Sie das Produkt von einer qualifizierten Fachkraft überprüfen und gegebenenfalls instand setzen, bevor Sie es wieder in Betrieb nehmen.

Restrisiken

HINWEIS

- Dieses Produkt erzeugt während des Betriebs ein elektromagnetisches Feld! Dieses Feld kann unter Umständen mit aktiven oder passiven medizinischen Implantaten interferieren! Um das Risiko von schweren oder tödlichen Verletzungen zu verringern, empfehlen wir Personen mit medizinischen Implantaten, vor dem Betrieb dieses Produkts ihren Arzt und den Hersteller des medizinischen Implantats zu konsultieren!

Auch wenn Sie dieses Produkt vorschriftsmäßig bedienen, bleibt ein potenzielles Risiko für Personen- und Sachschäden bestehen. Folgende Gefahren können im Zusammenhang mit der Bauweise und Ausführung dieses Produkts unter anderem auftreten:

- Verletzungen durch bewegliche Teile oder heiße Oberflächen
- Gehörschäden, falls kein geeigneter Gehörschutz getragen wird
- Gesundheitsschäden, die aus Hand-Arm-Schwingungen resultieren, falls das Produkt über einen längeren Zeitraum verwendet wird oder nicht ordnungsgemäß geführt und gewartet wird

Vor der ersten Verwendung

Produkt auspacken

1. Entnehmen Sie das Produkt aus der Verpackung und entfernen Sie sämtliche Verpackungsmaterialien und Schutzfolien.
2. Prüfen Sie, ob alle Teile vorhanden sind und ob der beschriebene Lieferumfang vollständig ist (siehe „Lieferumfang").
3. Überprüfen Sie, ob sich das Produkt und sämtliche Teile in gutem Zustand befinden. Sollten Sie eine Beschädigung oder einen Defekt feststellen, verwenden Sie das Produkt nicht, sondern verfahren Sie wie im Kapitel „Garantie" beschrieben.

Zubehör

⚠ WARNUNG!

- Verwenden Sie kein Zubehör, welches nicht von /// PARKSIDE® empfohlen wurde. Dies kann zu elektrischem Schlag und Feuer führen.

Für den sicheren und ordnungsgemäßen Gebrauch dieses Produkts werden unter anderem die folgenden Zubehörteile, wie z. B. Werkzeuge und Einsatzwerkzeuge, benötigt:

- Einsatzwerkzeug für ¼" (6,35 mm) Werkzeugaufnahme **(1)**:
  - Bithalter und Schraubbit
  - Stecknuss-Adapter und Stecknuss
- Geeignete persönliche Schutzausrüstung

Werkzeuge und Einsatzwerkzeuge sind über unsere Service Webseite und Verkausstellen erhältlich. Beachten Sie beim Erwerb immer die technischen Anforderungen dieses Produkts (siehe „Technische Daten").Fragen Sie bei Unsicherheit eine qualifizierte Fachkraft oder wenden Sie sich an unseren Kundenservice.

Vorbereitung

⚠ WARNUNG! Verletzungsrisiko durch ungewollte Inbetriebnahme!

- Setzen Sie den Akku-Pack **(6)** erst dann in das Produkt ein, wenn es vollständig für den Einsatz vorbereitet ist.

Einsatzwerkzeug montieren/demontieren

HINWEIS

- Die Richtungsangaben in diesem Abschnitt sind so zu deuten, dass der Nutzer hinter dem Produkt positioniert ist.
- Es muss schlagfestes Zubehör oder ein Steckschlüsseladapter verwendet werden. Nicht schlagfestes Zubehör kann zu einer Verringerung des Anzugsdrehmoments oder zu einer Beschädigung des Zubehörs führen.

Einsatzwerkzeug montieren

(Abb. D)

1. **Werkzeugaufnahme (1) entriegeln:** Schieben Sie die Verriegelungshülse **(2)** nach vorne.
2. Stecken Sie einen Bithalter **(17)** oder einen Stecknussadapter **(18)** in die Werkzeugaufnahme **(1)**.
3. **Einsatzwerkzeug festklemmen:** Lassen Sie die Verriegelungshülse **(2)** los.
4. Schieben Sie ein Schraubbit bzw. eine Stecknuss auf den Bithalter **(17)** bzw. Stecknussadapter **(18)**.
5. Überprüfen Sie, ob das Einsatzwerkzeug fest sitzt ist, indem Sie daran ziehen.

Einsatzwerkzeug demontieren

(Abb. D)

⚠ VORSICHT! Verbrennungsrisiko!

- Einsatzwerkzeuge können sehr heiß werden. Tragen Sie gegebenenfalls Schutzhandschuhe.

1. **Werkzeugaufnahme (1) entriegeln:** Schieben Sie die Verriegelungshülse **(2)** nach vorne.
2. Entnehmen Sie das Einsatzwerkzeug.

Ladezustand des Akku-Packs prüfen

☐ Drücken Sie **(8)** am Akku-Pack **(6)**.

■ Der Ladezustand des Akku-Packs **(6)** wird durch Aufleuchten der entsprechenden LED-Leuchten der Ladezustandsanzeige **(9)** angezeigt.

Farbe	Bedeutung
Grün	Voll aufgeladen
Orange	Teilweise aufgeladen
Rot	Muss aufgeladen werden

☐ Laden Sie den Akku-Pack **(6)** auf, wenn nur noch die rote LED der Ladezustandsanzeige **(9)** leuchtet.

Akku-Pack aufladen

⚠ ACHTUNG! Risiko der Beschädigung des Akku-Packs (6)!

▶ Setzen Sie den Akku-Pack **(6)** nicht über längere Zeit direkter Sonneneinstrahlung aus und legen Sie ihn nicht auf einem Heizkörper ab. Halten Sie eine Umgebungstemperatur von max. +50 °C ein.

HINWEIS

▶ Detaillierte Anweisungen finden Sie in der Bedienungsanleitung des Ladegeräts **(15)**.

▶ Falls der Akku-Pack **(6)** noch warm ist, lassen Sie ihn vor dem Aufladen herunterkühlen.

1. Entnehmen Sie den Akku-Pack **(6)** aus dem Produkt.
2. Schieben Sie den Akku-Pack **(6)** in den Ladeschacht des Ladegeräts **(15)**.
3. Verbinden Sie das Ladegerät **(15)** mit einer Steckdose.
4. Trennen Sie das Ladegerät **(15)** nach dem Aufladen von der Steckdose.
5. Ziehen Sie den Akku-Pack **(6)** aus dem Ladegerät **(15)** heraus.

Kontroll-LEDs am Ladegerät

Grün	Rot	Bedeutung
Leuchtet	–	Voll aufgeladen
		Standby-Modus (kein Akku-Pack **(6)**eingesetzt)
–	Leuchtet	Wird aufgeladen
–	Blinkt	Akku-Pack **(6)** ist überhitzt
Blinkt	Blinkt	Akku-Pack **(6)** ist defekt

Bedienung

Akku-Pack einsetzen/entnehmen

⚠ WARNUNG! Verletzungsrisiko durch ungewollte Inbetriebnahme!

▶ Setzen Sie den Akku-Pack **(6)** erst dann ein, wenn das Produkt vollständig für den Einsatz vorbereitet ist.

⚠ ACHTUNG! Risiko von Sachschäden und Schäden am Produkt!

▶ Ein falscher Akku-Pack kann das Produkt und den Akku-Pack beschädigen.

Akku-Pack einsetzen

1. Schieben Sie den Akku-Pack **(6)** entlang der Führungsschiene in den Akku-Pack-Halter **(5)**.
2. Stellen Sie sicher, dass der Akku-Pack **(6)** hörbar einrastet.

Akku-Pack entnehmen

1. Drücken Sie auf die Entriegelungstaste **(10)** am Akku-Pack **(6)**.
2. Ziehen Sie den Akku-Pack **(6)** aus dem Akku-Pack-Halter **(5)**.

Drehzahlstufe auswählen

☐ Drücken Sie **(13)**, um zwischen 4 Drehzahlstufen zu wählen.

■ Die ausgewählte Drehzahlstufe wird in der Drehzahlstufenanzeige **(12)** angezeigt.

Stufe	Max. Leerlaufdrehzahl	Max. Schlagzahl	Drehmoment
1	1 900 min^{-1}	1 200 min^{-1}	120 N m
2	2 400 min^{-1}	2 400 min^{-1}	150 N m
3	3 050 min^{-1}	3 800 min^{-1}	190 N m
4	3 600 min^{-1}	4 300 min^{-1}	226 N m

Drehrichtung einstellen

(Abb. E)

⚠ ACHTUNG! Risiko der Beschädigung des Produkts!

▶ Betätigen Sie den Drehrichtungsschalter **(3)** erst dann, wenn das Produkt zum Stillstand gekommen ist.

HINWEIS

▶ Die Richtungsangaben in diesem Abschnitt sind so zu deuten, dass der Nutzer hinter dem Produkt positioniert ist.

□ Stellen Sie den Drehrichtungsschalter **(3)** in eine der 3 Positionen:

Position des Drehrichtungsschalters (3)	Drehrichtung
Links	Im Uhrzeigersinn
Mitte	Ein-/Aus-Schalter **(14)** gesperrt
Rechts	Entgegen dem Uhrzeigersinn

Ein-/ausschalten

⚠ WARNUNG! Verletzungsrisiko durch ungewollten Dauerbetrieb des Produkts!

▶ Bevor Sie den Akku-Pack **(6)** einsetzen, prüfen Sie, ob der Ein-/Aus-Schalter **(14)** ordnungsgemäß funktioniert und beim Loslassen in die AUS-Position zurückkehrt.

Einschalten

1. Setzen Sie den Akku-Pack **(6)** ein (siehe „Akku-Pack einsetzen/entnehmen").
2. Stellen Sie die Drehrichtung ein (siehe „Drehrichtung einstellen").
3. Wählen Sie die Drehzahlstufe aus (siehe „Drehzahlstufe auswählen").
4. Halten Sie den Ein-/Aus-Schalter **(14)** gedrückt.

Ausschalten

1. Lassen Sie den Ein-/Aus-Schalter **(14)** los.
2. Warten Sie, bis das Produkt zum Stillstand gekommen ist, bevor Sie es ablegen.
3. Wenn Sie eine Pause einlegen, stellen Sie den Drehrichtungsschalter **(3)** in die mittlere Position. Dadurch wird verhindert, dass das Produkt versehentlich eingeschaltet wird.
4. Entnehmen Sie den Akku-Pack **(6)** aus dem Produkt, wenn Sie das Produkt unbeaufsichtigt lassen oder mit der Arbeit fertig sind.

Drehzahlregelung

□ **Drehzahl stufenweise regeln:** Drücken Sie leichter oder stärker auf den Ein-/Aus-Schalter **(14)**.

Druck	Drehzahl
Leicht	Niedrig
Stark	Hoch

LED-Arbeitsleuchte

HINWEIS

▶ **Sicht in schlecht beleuchteten Bereichen verbessern:** Dieses Produkt ist mit einer LED-Arbeitsleuchte **(11)** ausgestattet, um den unmittelbaren Arbeitsbereich zu beleuchten.

■ Sobald das Produkt eingeschaltet wird schaltet sich die LED-Arbeitsleuchte **(11)** sofort ein.

Gürtelclip

⚠ VORSICHT! Verletzungsrisiko!

▶ Bevor Sie das Produkt an einem Gürtel einhängen: Stellen Sie den Drehrichtungsschalter **(3)** in die mittlere Position. Dadurch wird verhindert, dass das Produkt versehentlich eingeschaltet wird.

□ Verwenden Sie den Gürtelclip **(7)** um das Produkt an einem Gürtel einzuhängen.

■ Sie können den Gürtelclip **(7)** als Flaschenöffner für Flaschen mit Kronkorken verwenden.

Arbeitshinweise

⚠ ACHTUNG!

▶ Befolgen Sie stets die Anweisungen des Herstellers zum Festziehen von Schrauben oder Muttern. Befolgen Sie die Vorgaben des Herstellers zur Überprüfung von Schrauben oder Muttern nach Zeit oder Leistung.

⚠ ACHTUNG!

▶ Nach einem Radwechsel am Fahrzeug: Prüfen Sie die Radschrauben oder -muttern wie in den Anweisungen oder Richtlinien des Herstellers gefordert. Ziehen Sie die Radschrauben oder -muttern nach 50 bis 100 km mit einem Drehmomentschlüssel nach.

Praxishinweis

- Das Drehmoment ist abhängig von der Schlagdauer. Das maximal erreichbare Drehmoment ergibt sich aus der Summe aller durch den Schlag erreichten Einzeldrehmomente. Das maximale Drehmoment wird nach einer Schlagdauer von 6–10 Sekunden erreicht. Nach dieser Dauer steigt das Anziehdrehmoment nur noch minimal an.
- Die Schlagdauer ist für jedes benötigte Anziehdrehmoment zu ermitteln. Das tatsächlich erreichte Anziehdrehmoment sollte stets mit einem Drehmomentschlüssel überprüft werden.
- Das Anzugsdrehmoment ist abhängig von der Schlagdauer.

☐ Um die optimale Schlagkraft zu erreichen, üben Sie keinen Druck gegen die Schraube/Mutter aus.

☐ Verwenden Sie das Produkt ausschließlich zum Anziehen von Schrauben und Muttern für Vormontagearbeiten. Nicht das Produkt erreicht das gewünschte Soll-Drehmoment der Schraube oder Mutter, sondern ein Drehmomentschlüssel, der auf das Soll-Drehmoment eingestellt ist.

☐ Überprüfen Sie das tatsächlich erreichte Anzugsdrehmoment mit einem Drehmomentschlüssel.

Transport

☐ Schalten Sie das Produkt aus und entnehmen Sie den Akku-Pack **(6)**. Lassen Sie alle bewegenden Teile zum vollständigen Stillstand kommen.

☐ Entnehmen Sie das Einsatzwerkzeug.

☐ Tragen Sie das Produkt immer am Handgriff **(4)**.

Reinigung, Wartung und Lagerung

⚠ WARNUNG! Verletzungsrisiko durch ungewollte Inbetriebnahme!

▶ Schützen Sie sich bei Wartungs- und Reinigungsarbeiten.

▶ Schalten Sie das Produkt aus und entnehmen Sie den Akku-Pack **(6)**.

☐ Lassen Sie Reparaturen und Wartungsarbeiten, die nicht in dieser Anleitung beschrieben sind, von unserem Service-Center durchführen (siehe „Service"). Verwenden Sie nur Original-Ersatzteile.

Reinigung

⚠ WARNUNG! Stromschlagrisiko!

▶ Spritzen Sie das Produkt niemals mit Wasser ab.

⚠ ACHTUNG! Risiko der Beschädigung des Produkts!

▶ Chemische Substanzen können die Kunststoffteile des Produkts angreifen. Verwenden Sie keine Reinigungs- bzw. Lösungsmittel.

☐ Halten Sie Lüftungsschlitze, Motorgehäuse und Griff des Produkts sauber. Verwenden Sie dazu ein feuchtes Tuch oder eine Bürste.

Wartung

- Das Produkt ist wartungsfrei.

Lagerung

☐ Lagern Sie das Produkt und dessen Zubehör stets
  – sauber,
  – trocken,
  – staubgeschützt,
  – im Aufbewahrungskoffer **(16)**,
  – außerhalb der Reichweite von Kindern.

☐ Die Lagertemperatur für den Akku-Pack **(6)** und das Produkt beträgt zwischen 0 °C und +45 °C. Vermeiden Sie während der Lagerung extreme Kälte oder Hitze, damit der Akku-Pack nicht an Leistung verliert.

☐ Entnehmen Sie vor der Lagerung den Akku-Pack **(6)** aus dem Produkt.

Ersatzteile/Zubehör

- Kunden können kompatible Ersatzteile und Zubehör über www.optimex-shop.com beziehen.
- Sie können Bestellungen nur online aufgeben.

☐ Wenden Sie sich für weitere Informationen an die Lidl-Service-Hotline (siehe „Service").

Fehlerbehebung

Problem	Mögliche Ursache	Lösung
Das Produkt startet nicht.	Der Akku-Pack **(6)** ist nicht eingesetzt.	Setzen Sie den Akku-Pack **(6)** ein (siehe „Akku-Pack einsetzen/entnehmen").
	Der Akku-Pack **(6)** ist entladen.	Laden Sie den Akku-Pack **(6)** auf (siehe „Akku-Pack aufladen").
	Der Ein-/Ausschalter **(14)** ist defekt.	Wenden Sie sich an unser Service-Center (siehe „Service").
	Der Motor ist defekt.	
Die Leistung des Produkts ist schwach.	Übermäßiger Druck auf das Produkt	Üben Sie einen angemessenen Druck auf das Produkt aus.
Das Produkt arbeitet mit Unterbrechungen.	Interner Wackelkontakt	Wenden Sie sich an unser Service-Center (siehe „Service").
	Der Ein-/Ausschalter **(14)** ist defekt.	

Entsorgung



Beachten Sie die Kennzeichnung der Verpackungsmaterialien bei der Abfalltrennung, diese sind gekennzeichnet mit Abkürzungen (a) und Nummern (b) mit folgender Bedeutung: 1–7: Kunststoffe/20–22: Papier und Pappe/80–98: Verbundstoffe.

Produkt:



Möglichkeiten zur Entsorgung des ausgedienten Produkts erfahren Sie bei Ihrer Gemeinde- oder Stadtverwaltung.



Gerät entsorgen

Das Symbol der durchgestrichenen Mülltonne bedeutet, dass dieses Gerät am Ende der Nutzungszeit nicht über den Haushaltsmüll entsorgt werden darf. Das Gerät ist bei eingerichteten Sammelstellen, Wertstoffhöfen oder Entsorgungsbetrieben abzugeben. Zudem sind Vertreiber von Elektro- und Elektronikgeräten sowie Vertreiber von Lebensmitteln zur Rücknahme verpflichtet. LIDL bietet Ihnen Rückgabemöglichkeiten direkt in den Filialen und Märkten an. Rückgabe und Entsorgung sind für Sie kostenfrei. Beim Kauf eines Neugeräts haben Sie das Recht, ein entsprechendes Altgerät unentgeltlich zurückzugeben.

Zusätzlich haben Sie die Möglichkeit, unabhängig vom Kauf eines Neugeräts, unentgeltlich (bis zu drei) Altgeräte abzugeben, die in keiner Abmessung größer als 25 cm sind.

Bitte löschen Sie vor der Rückgabe alle personenbezogenen Daten.

Bitte entnehmen Sie vor der Rückgabe Batterien oder Akkumulatoren, die nicht vom Altgerät umschlossen sind, sowie Lampen, die zerstörungsfrei entnommen werden können und führen diese einer separaten Sammlung zu.

Defekte oder verbrauchte Batterien/Akkus müssen recycelt werden. Geben Sie Batterien/Akkus und/oder das Produkt über die angebotenen Sammeleinrichtungen zurück.



Umweltschäden durch falsche Entsorgung der Batterien/Akkus!

Das Symbol der durchgestrichenen Mülltonne auf Batterien oder Akkus bedeutet, dass Sie Batterien und Akkus nicht im Hausmüll entsorgen dürfen.

Entnehmen Sie die Batterien/den Akku-Pack aus dem Produkt vor der Entsorgung.

Diese können giftige Schwermetalle enthalten und unterliegen der Sondermüllbehandlung.

Die chemischen Symbole der Schwermetalle sind wie folgt: Cd = Cadmium, Hg = Quecksilber, Pb = Blei.

Sie sind gesetzlich verpflichtet, alte Batterien und Akkus nach Gebrauch zurückzugeben. Geben Sie deshalb verbrauchte Batterien und Akkus kostenfrei im Handelsgeschäft z. B. in Ihrer LIDL Filiale oder bei einer kommunalen Sammelstelle ab.

Batterien und Akkus können Stoffe enthalten, die schädlich für die menschliche Gesundheit und Umwelt sind. Nur bei einer getrennten Sammlung und Verwertung von alten Batterien und Akkus können die negativen Auswirkungen vermieden werden.

Seien Sie besonders vorsichtig beim Umgang mit lithiumhaltigen Batterien und Akkus, da bei unsachgemäßer Verwendung eine erhöhte Brandgefahr besteht. Kleben Sie dazu die Pole ab, um einen äußeren Kurzschluss zu vermeiden.

Nutzen Sie Batterien mit langer Lebensdauer oder Akkus, um die Entstehung von Abfällen aus Alt-Batterien zu verringern. Beachten Sie die Anweisungen zum Lagern, und vermeiden Sie das vollständige Ent- und Aufladen des Akkus, um die Lebensdauer zu verlängern.

Darüber hinaus sollten Sie Batterien oder Elektro- und Elektronikgeräte mit Batterien oder Akkus nicht im öffentlichen Raum zurücklassen, um eine Vermüllung zu vermeiden. Prüfen Sie Möglichkeiten, Batterien einer Wiederverwendung zuzuführen, anstatt diese zu entsorgen, beispielsweise durch Instandsetzung der Batterie.

Garantie

Das Produkt wurde nach strengen Qualitätsrichtlinien hergestellt und vor der Auslieferung sorgfältig geprüft. Im Falle von Material- oder Herstellungsfehlern haben Sie gegenüber dem Verkäufer des Produkts gesetzliche Rechte. Ihre gesetzlichen Rechte werden in keiner Weise durch unsere unten aufgeführte Garantie eingeschränkt.

Die Garantie für dieses Produkt beträgt 5 Jahre ab Kaufdatum. Die Garantiezeit beginnt mit dem Kaufdatum. Bewahren Sie den Originalkaufbeleg an einem sicheren Ort auf, da dieses Dokument als Nachweis des Kaufs erforderlich ist.

Alle Schäden oder Mängel, die bereits zum Zeitpunkt des Kaufs vorhanden sind, müssen unverzüglich nach dem Auspacken des Produkts gemeldet werden.

Sollte das Produkt innerhalb von 5 Jahren ab Kaufdatum einen Material- oder Herstellungsfehler aufweisen, werden wir es – nach unserer Wahl – kostenlos für Sie reparieren oder ersetzen. Die Garantiezeit verlängert sich durch einen stattgegebenen Gewährleistungsanspruch nicht. Dies gilt auch für ersetzte und reparierte Teile.

Diese Garantie erlischt, wenn das Produkt beschädigt oder unsachgemäß verwendet oder gewartet wurde.

Die Garantie deckt Material- und Herstellungsfehler ab. Diese Garantie erstreckt sich weder auf Produktteile, die normalem Verschleiß unterliegen, und somit als Verschleißteile gelten (z. B. Batterien, Schläuche, Farbpatronen), noch auf Schäden an zerbrechlichen Teilen, z. B. Schalter oder Teile aus Glas.

Abwicklung im Garantiefall

Um eine schnelle Bearbeitung Ihres Anliegens zu gewährleisten, folgen Sie bitte den folgenden Hinweisen:

Bitte halten Sie für alle Anfragen den Kassenbon und die Artikelnummer (IAN 524970_2601) als Nachweis für den Kauf bereit.

Die Artikelnummer entnehmen Sie bitte dem Typenschild am Produkt, einer Gravur am Produkt, dem Titelblatt Ihrer Anleitung (unten links) oder dem Aufkleber auf der Rück- oder Unterseite des Produktes.

Sollten Funktionsfehler oder sonstige Mängel auftreten kontaktieren Sie zunächst die nachfolgend benannte Serviceabteilung telefonisch oder per E-Mail.

Ein als defekt erfasstes Produkt können Sie dann unter Beifügung des Kaufbelegs (Kassenbon) und der Angabe, worin der Mangel besteht und wann er aufgetreten ist, für Sie portofrei an die Ihnen mitgeteilte Service Anschrift übersenden.

PDF ONLINE
parkside-diy.com

Auf parkside-diy.com können Sie diese und viele weitere Handbücher einsehen und herunterladen. Mit diesem QR-Code gelangen Sie direkt auf parkside-diy.com. Wählen Sie Ihr Land aus, und suchen Sie über die Suchmaske nach den Bedienungsanleitungen. Mittels Eingabe der Artikelnummer (IAN) 524970_2601 gelangen Sie zur Bedienungsanleitung für Ihren Artikel.

Service

(DE) **Service Deutschland**
Tel.: 08008855300
Kontaktformular auf *parkside-diy.com*
IAN 524970_2601

(AT) **Service Österreich**
Tel.: 0800447750
Kontaktformular auf *parkside-diy.com*
IAN 524970_2601

(BE) **Service Belgien**
Tel.: 080012614
Kontaktformular auf *parkside-diy.com*
IAN 524970_2601

(CH) **Service Schweiz**
Tel.: 0800563601
Kontaktformular auf *parkside-diy.com*
IAN 524970_2601


Serbisches Konformitätszeichen

EU-Konformitätserklärung

EU-KONFORMITÄTSERKLÄRUNG (Nr. 524970_2601)

Wir, die Firma
OWIM GmbH & Co. KG, Stiftsbergstraße 1, 74167 Neckarsulm, Deutschland
erklären in alleiniger Verantwortung, dass das Produkt:

IAN:	**524970_2601**
Produkt-Identifikation:	**"PARKSIDE" Akku-Drehschlagschrauber**
Modellnummer:	**HG13479**

die grundlegenden Anforderungen der aufgeführten EU-Richtlinien erfüllt

2006/42/EG [OJEU L 157, 09.06.2006]
2014/30/EU [OJEU L 96, 29.03.2014]
2011/65/EU [OJEU L 174, 01.07.2011]

Angabe der einschlägigen harmonisierten Normen oder der anderen technischen Spezifikationen, für die die Konformität erklärt wird:

Nr. / Teile
2006/42/EG
EN ISO 12100:2010
EN 62841-1:2015+AC:2015+A11:2022
EN 62841-2-2:2014+AC:2015
2014/30/EU
EN IEC 55014-1:2021
EN IEC 55014-2:2021

Der Gegenstand der oben beschriebenen Erklärung steht im Einklang mit der Richtlinie 2011/65/EU des Europäischen Parlaments und des Rates vom 8. Juni 2011 zur Beschränkung der Verwendung bestimmter gefährlicher Stoffe in Elektro- und Elektronikgeräten:

Nr. / Teile
EN IEC 63000:2018 (4.3.3 c))
EN 62321-3-1:2014
EN 62321-4:2014/A1:2017
EN 62321-5:2014
EN 62321-7-1:2015
EN 62321-7-2:2017
EN 62321-6:2015
EN 62321-8:2017

Person, die die technische Dokumentation aufbewahrt: OWIM GmbH & Co.KG

Unterzeichnet für und im Namen von:
OWIM GmbH & Co. KG, Stiftsbergstraße 1, 74167 Neckarsulm, Deutschland

Original-Konformitätserklärung

Neckarsulm	23.03.2026		
Ort	Datum	ppa. Jens Buchheim Prokurist	ppa. Dr. Thorsten Maier Prokurist

DE

CE

OWIM GmbH & Co. KG
Stiftsbergstraße 1
74167 Neckarsulm
GERMANY

Model No.: HG13479
Version: 08/2026