PARKSIDE
PERFORMANCE

PDF ONLINE
parkside-diy.com



20V CORDLESS IMPACT WRENCH PDSSAP 20-Li D3

(GB)

20V CORDLESS IMPACT WRENCH

User manual
Translation of the original instructions

(FI)

20 V AKKUKÄYTTÖINEN ISKURUUVINVÄÄNNIN

Käyttöohje
Alkuperäisten ohjeiden käännös

(SE)

20 V BATTERIDRIVEN SLAGSKRUVDRAGARE

Bruksanvisning
Översättning av bruksanvisning i original

(DK)

20 V BATTERIDREVEN SLAGNØGLE

Betjeningsvejledning
Oversættelse af den originale brugsanvisning

(PL)

20 V AKUMULATOROWA ZAKRĘTARKA UDAROWA

Instrukcja obsługi
Tłumaczenie instrukcji oryginalnej

(LT)

20 V AKUMULIATORINIS SMŪGINIS SUKTUVAS

Naudojimo instrukcija
Originalios instrukcijos vertimas

(EE)

20 V AKULÖÖKKRUVIKEERAJA

Kasutusjuhend
Originaalkasutusjuhendi tõlge

(LV)

20 V AR AKUMULATORU DARBINĀMS TRIECIENSKRŪVGRIEZIS

Lietošanas pamācība
Oriģinālās pamācības tulkojums

(DE) (AT) (BE) (CH)

20 V AKKU-DREHSCHLAGSCHRAUBER

Bedienungsanleitung
Originalbetriebsanleitung

IAN 524970_2601

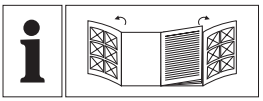

GB	User manual	Page	5
FI	Käyttöohje	Sivu	20
SE	Bruksanvisning	Sidan	34
DK	Betjeningsvejledning	Side	49
PL	Instrukcja obsługi	Strona	64
LT	Naudojimo instrukcija	Psl	80
EE	Kasutusjuhend	Lehekülg	95
LV	Lietošanas pamācība	Lpp.	109
DE/AT/BE/CH	Bedienungsanleitung	Seite	124

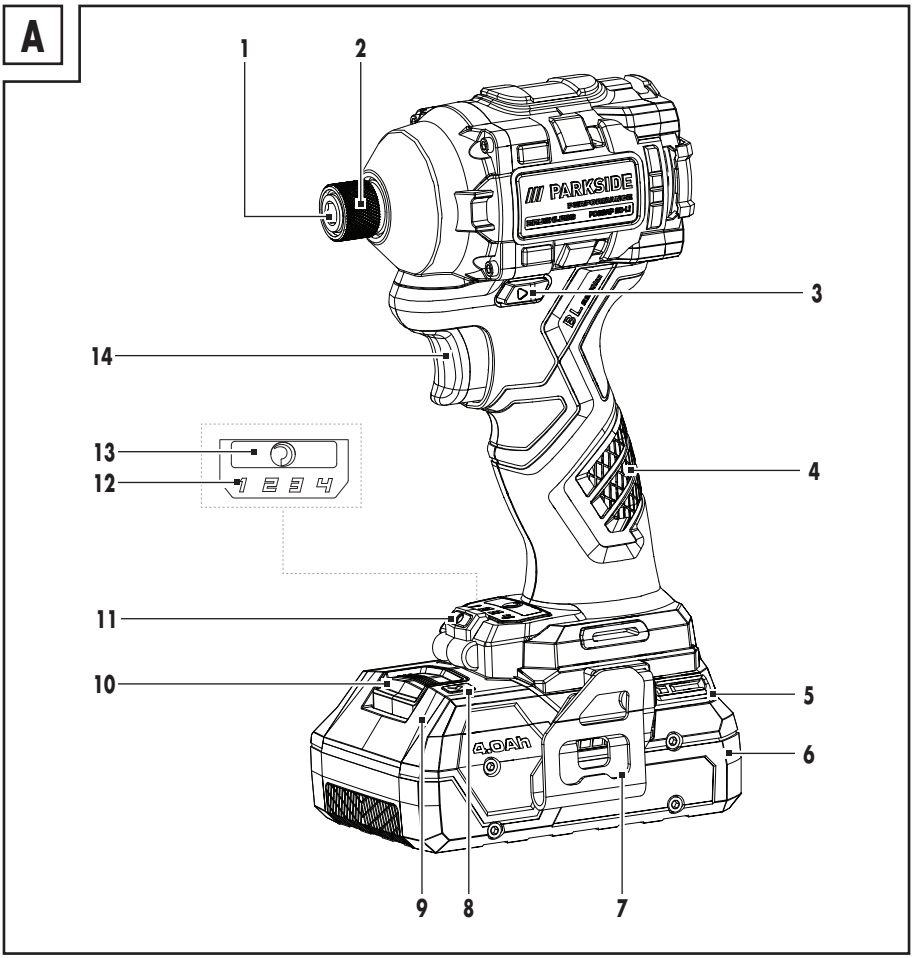
A
1
2
3
4
5
6
7
8
9
10
11
12
13
14
PARKSIDE
4.0Ah
1 2 3 4

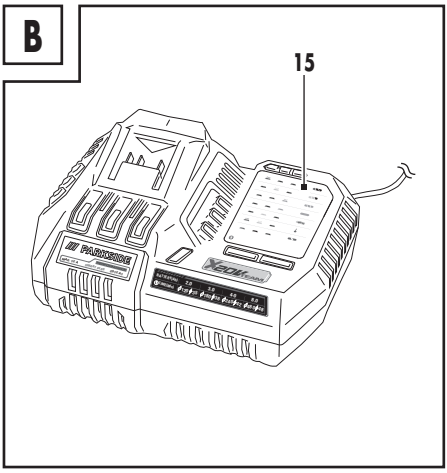
B
15

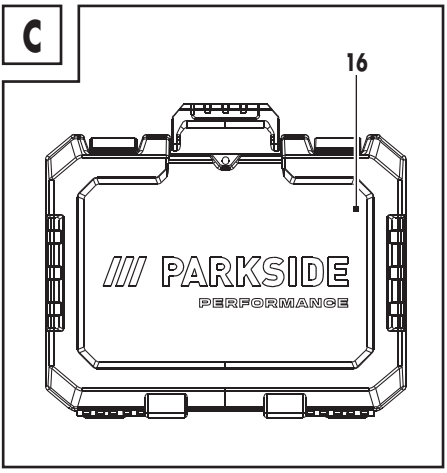
C
16
PARKSIDE
PERFORMANCE

BATTERY COMPATIBLE WITH ALL DEVICES OF THE SERIES "X 20 V TEAM"

AKKU SOPII KAIKKIIN "X 20 V TEAM" -SARJAN LAITTEISIIN

LADDNINGSBART BATTERI KOMPATIBELT MED ALLA APPARATER I SERIEN "X 20 V TEAM"

BATTERIET ER KOMPATIBELT MED ALLE APPARATER I SERIEN "X 20 V TEAM"

AKUMULATOR KOMPATYBILNY ZE WSZYSTKIMI URZĄDZENIAMI SERII „X 20 V TEAM"

AKUMULIATORIUS SUDERINAMAS SU VISAIS SERIJOS „X 20 V TEAM" PRIETAISAIS

AKU ÜHILDUB SEERIA „X 20 V TEAM" KÕIGI SEADMETEGA

AKUMULATORS IR SADERĪGS AR VISĀM SĒRIJAS "X 20 V TEAM" IERĪCĒM

AKKU KOMPATIBEL MIT ALLEN GERÄTEN DER SERIE „X 20 V TEAM"

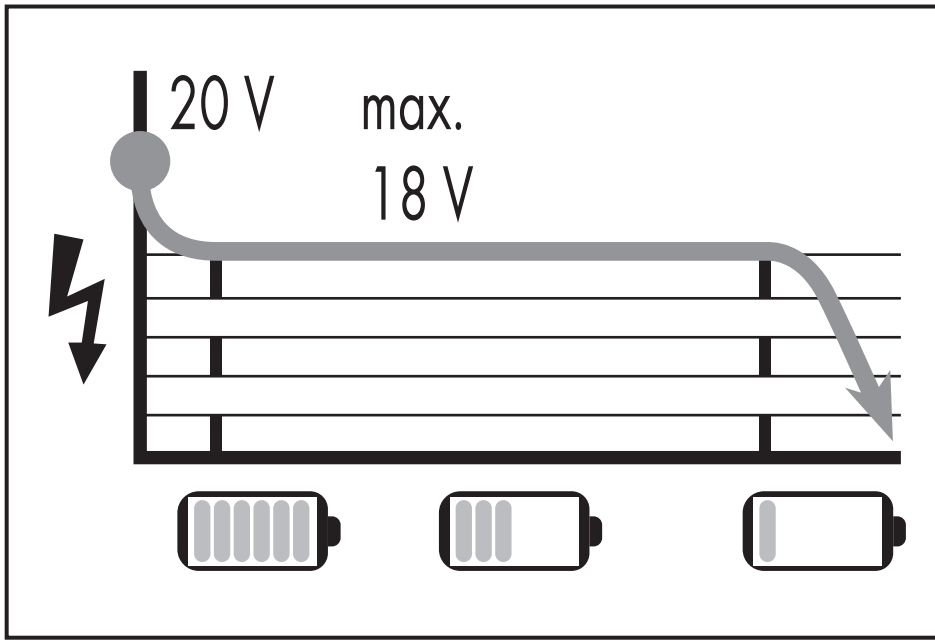

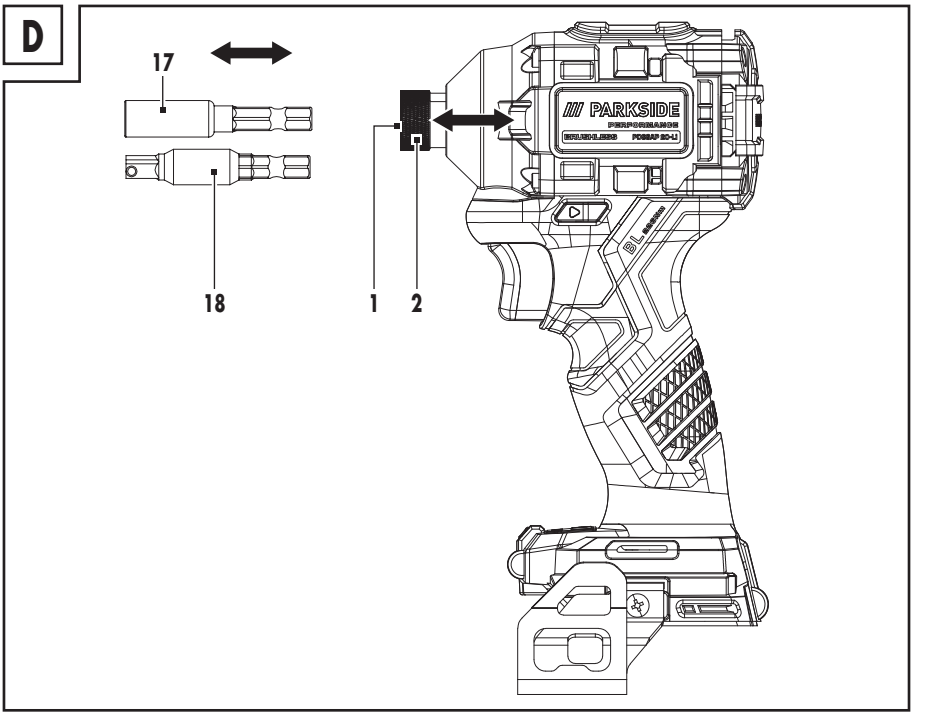
D
17
18
1
2
PARKSIDE

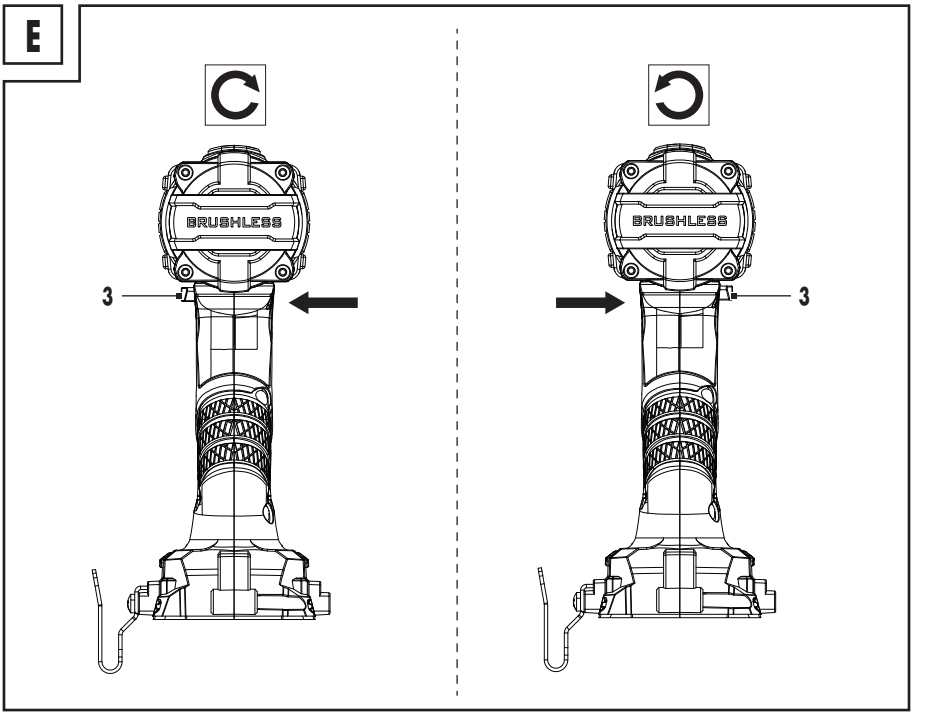
E
BRUSHLESS
3
BRUSHLESS
3

List of pictograms used ... Page 7
Intended use ... Page 7
Scope of delivery ... Page 8
Description of parts ... Page 8
Functional description ... Page 8
Technical data ... Page 8
Safety instructions ... Page 10
General power tool safety warnings ... Page 10
Safety information for impact wrenches ... Page 12
Vibration and noise reduction ... Page 12
Behaviour in emergency situations ... Page 12
Residual risks ... Page 12
Before first use ... Page 13
Unpacking the product ... Page 13
Accessories ... Page 13
Preparation ... Page 13
Attaching/removing an insertion tool ... Page 13
Checking the charging level of the battery pack ... Page 13
Charging the battery pack ... Page 14
Operation ... Page 14
Inserting/removing the battery pack ... Page 14
Selecting the speed level ... Page 14
Setting the rotational direction ... Page 14
Switching on/off ... Page 15
Speed control ... Page 15
LED work light ... Page 15
Belt clip ... Page 15
Working instructions ... Page 15
Transport ... Page 16

Cleaning, maintenance and storage ..... Page 16
Cleaning ..... Page 16
Maintenance ..... Page 16
Storage ..... Page 16
Replacement parts/Accessories ..... Page 16
Troubleshooting ..... Page 16
Disposal ..... Page 17
Warranty ..... Page 17
Warranty claim procedure ..... Page 17
Service ..... Page 18
EU Declaration of conformity ..... Page 19

List of pictograms used			
	**DANGER!** – Designating a hazard with high risk, which will result in death or severe injury if not avoided (e.g. risk of suffocation)		This symbol means that the operating instructions must be observed before using the product.
	**WARNING!** – Designating a hazard with moderate risk, which can result in death or severe injury if not avoided (e.g. risk of electric shock)		Direct current/voltage
			Wear hearing protection!
	**CAUTION!** – Designating a hazard with low risk, which could result in minor or moderate injury if not avoided (e.g. risk of scalding)		Wear protective gloves!
			Wear eye protection!
	**NOTICE!** – Warns of possible damage to property/the product if not avoided (e.g. risk of short circuit)		Speed level button **(13)**
			Speed level display **(12)**
	Caution! Hot surface. There is a risk of burns.		Safety information Instructions for use
CE	CE mark indicates conformity with relevant EU directives applicable for this product.		

20V CORDLESS IMPACT WRENCH

Intended use

- This product is designed for:
  - Screwing in and loosening screws
  - Tightening and loosening nuts
- The LED work light **(11)** is intended to illuminate the immediate work area.
- Always use the correct type of accessories according to the intended use. Observe the technical requirements of this product (see "Technical data") when purchasing and using accessory tools!
- Use the product in dry indoor spaces only.
- Any other use or modification of the product are considered improper use and can result in hazards such as death, life-threatening injuries and damage.
- The manufacturer is not liable for any damages caused by improper use.
- The operator or user of the product is responsible for any accidents or personal injury and/or material damage to third parties or their property.
- The product is exclusively intended for domestic use.
- The product is not intended for commercial use or for similar uses.
- Observe all applicable local safety regulations, standards and ordinances. The use of noise emitting power tools may be restricted to certain times by national or local regulations.
- The product is part of the **X 20 V TEAM** series and can be operated with battery packs of the **X 20 V TEAM** series. Battery packs of the **X 20 V TEAM** series may only be charged using chargers of the **X 20 V TEAM** series.

Scope of delivery

⚠ WARNING!

- The product and the packaging are not children's toys! Children must not play with plastic bags, sheets and small parts! There is a danger of choking and suffocation!

NOTE

- Battery pack and charger are not included in delivery.

1 20V Cordless impact wrench
1 Storage case
1 User manual

Description of parts

Before reading, unfold the pages containing the illustrations and familiarise yourself with all functions of the product.

(Fig. A)

(1) Tool holder
(2) Locking sleeve
(3) Rotational direction switch
(4) Handle (insulated gripping surface)
(5) Battery pack holder
(6) Battery pack *
(7) Belt clip
(8) button (charging level)
(9) Charging level indicator
(10) Release button (battery pack)
(11) LED work light
(12) Speed level display
(13) button (speed level)
(14) On/off switch

(Fig. B)

(15) Charger *

(Fig. C)

(16) Storage case

(Fig. D)

(17) Bit holder *
(18) Socket adapter *

Functional description

- The product features a ¼" (6.35 mm) hexagon tool holder **(1)** which can rotate clockwise and counter-clockwise.
- To use standard short bits (25 mm), a suitable magnetic bit holder is required.
- The rotary impact function converts the force of the motor into uniform rotary impacts.
- The striking mechanism switches on when tightening and loosening screws and nuts.
- Further details about each operating element's function can be found in the section "Operation".

Technical data

20V Cordless impact wrench	**PDSSAP 20-Li D3**
Rated voltage U:	20 V ⎓
Weight (with battery pack):	1.58 kg
No-load rotation speed n_0:	
- Level 1:	0–1,900 min^{-1}
- Level 2:	0–2,400 min^{-1}
- Level 3:	0–3,050 min^{-1}
- Level 4:	0–3,600 min^{-1}
Impact rate:	
- Level 1:	0–1,200 min^{-1}
- Level 2:	0–2,400 min^{-1}
- Level 3:	0–3,800 min^{-1}
- Level 4:	0–4,300 min^{-1}
Torque:	
- Level 1:	120 N m
- Level 2:	150 N m
- Level 3:	190 N m
- Level 4:	226 N m
Max. screw/nut size:	M16
Tool holder:	¼" (6.35 mm) hexagon drive

* Not included in delivery.

PARKSIDE Performance Smart battery	Smart PAPP 204 A1/ Smart PAPS 208 A1
Frequency band:	2,400–2,483.5 MHz
Transmitted power:	≤ 20 dBm

Recommended ambient temperature	
Max. temperature (total):	+50 °C
While charging:	+4 °C to +40 °C
During operation:	+4 °C to +50 °C
During storage:	0 °C to +45 °C

Noise emission value

The measured values have been determined in accordance with EN 62841. The A-rated noise level of the product is typically as follows:

Sound pressure level L_{pA}:	71.2 dB
Uncertainty K_{pA}:	3.0 dB
Sound power level L_{WA}:	79.2 dB
Uncertainty K_{WA}:	3.0 dB

Total vibration value

Total vibration values (triaxial vector sum) determined in accordance with EN 62841:

Vibration a_h:	8.02 m/s^2
Uncertainty K:	1.5 m/s^2

⚠ WARNING!



Wear hearing protection!

⚠ WARNING!

- The vibration and noise emissions during actual use of the product can differ from the declared values depending on the manner in which the tool is used, especially what kind of workpiece is processed. Try to minimise exposure to vibration and noise. Examples of measures to reduce vibration include wearing gloves when using the tool and limiting working time. All parts of the operating cycle must be taken into account (e. g. times when the product is switched off and when it is running idle in addition to the trigger time).

NOTE

- The declared vibration total value and the declared noise emission value have been measured in accordance with a standard test method and may be used for comparing one tool with another.
- The declared total vibration value and the declared noise emission value may also be used for a preliminary assessment of exposure.

Charging time

⚠ WARNING! Risk of injury and property damage due to improper handling of the battery pack!

- Observe the safety instructions and notes on charging and proper use as shown in the user manual for your battery pack and charger from the **X 20 V TEAM** series.
- You can find a detailed description of the charging process and further information in the separate user manual.

- The product is part of the **X 20 V TEAM** series and can be operated with battery packs of the **X 20 V TEAM** series. Battery packs of the **X 20 V TEAM** series may only be charged using chargers of the **X 20 V TEAM** series.
- The charging time is influenced by factors such as the temperature of the environment and the battery pack, as well as the mains voltage applied, and may therefore deviate from the specified values.
- We recommend that you operate this product with the following battery packs only:
  - **PAP 20 B1**
  - **PAP 20 B3**
  - **PAPP 204 A1**
  - **Smart PAPS 208 A1**
- We recommend charging these battery packs with the following chargers:
  - **PLG 20 A3**
  - **PLG 20 A4**
  - **PLG 20 C1**
  - **PLG 20 C3**
  - **PDSLG 20 A1**
  - **Smart PLGS 2012 A1**

☐ Technical data of the battery pack and charger: see separate user manual

Charging time Charger	2 Ah Battery pack PAP 20 B1	4 Ah Battery pack PAP 20 B3	4 Ah PAPP 204 A1	8 Ah Smart PAPS 208 A1
Max. 2.4 A Charger PLG 20 A4/C1	60 min	120 min	120 min	210 min
Max. 4.5 A Charger PLG 20 A3/C3	35 min	60 min	50 min	120 min
Max. 4.5 A Charger PDSLG 20 A1	35 min	60 min	50 min	120 min
Charger Smart PLGS 2012 A1	35 min	35 min	35 min	45 min



Safety instructions

General power tool safety warnings

⚠ WARNING!

- **Read all safety warnings, instructions, illustrations and specifications provided with this power tool.** Failure to follow all instructions listed below may result in electric shock, fire and/or serious injury.

Save all warnings and instructions for future reference.

The term "power tool" in the warnings refers to your mains-operated (corded) power tool or battery-operated (cordless) power tool.

Work area safety

1) **Keep work area clean and well lit.** Cluttered or dark areas invite accidents.
2) **Do not operate power tools in explosive atmospheres, such as in the presence of flammable liquids, gases or dust.** Power tools create sparks which may ignite the dust or fumes.
3) **Keep children and bystanders away while operating a power tool.** Distractions can cause you to lose control.

Electrical safety

1) **Power tool plugs must match the outlet. Never modify the plug in any way. Do not use any adapter plugs with earthed (grounded) power tools.** Unmodified plugs and matching outlets will reduce risk of electric shock.
2) **Avoid body contact with earthed or grounded surfaces, such as pipes, radiators, ranges and refrigerators.** There is an increased risk of electric shock if your body is earthed or grounded.
3) **Do not expose power tools to rain or wet conditions.** Water entering a power tool will increase the risk of electric shock.
4) **Do not abuse the cord. Never use the cord for carrying, pulling or unplugging the power tool. Keep cord away from heat, oil, sharp edges or moving parts.** Damaged or entangled cords increase the risk of electric shock.
5) **When operating a power tool outdoors, use an extension cord suitable for outdoor use.** Use of a cord suitable for outdoor use reduces the risk of electric shock.
6) **If operating a power tool in a damp location is unavoidable, use a residual current device (RCD) protected supply.** Use of an RCD reduces the risk of electric shock.

Personal safety

1) **Stay alert, watch what you are doing and use common sense when operating a power tool. Do not use a power tool while you are tired or under the influence of drugs, alcohol or**

medication. A moment of inattention while operating power tools may result in serious personal injury.

2) **Use personal protective equipment. Always wear eye protection.** Protective equipment such as dust mask, non-skid safety shoes, hard hat, or hearing protection used for appropriate conditions will reduce personal injuries.
3) **Prevent unintentional starting. Ensure the switch is in the off-position before connecting to power source and/or battery pack, picking up or carrying the tool.** Carrying power tools with your finger on the switch or energising power tools that have the switch on invites accidents.
4) **Remove any adjusting key or wrench before turning the power tool on.** A wrench or a key left attached to a rotating part of the power tool may result in personal injury.
5) **Do not overreach. Keep proper footing and balance at all times.** This enables better control of the power tool in unexpected situations.
6) **Dress properly. Do not wear loose clothing or jewellery. Keep your hair, clothing and gloves away from moving parts.** Loose clothes, jewellery or long hair can be caught in moving parts.
7) **If devices are provided for the connection of dust extraction and collection facilities, ensure these are connected and properly used.** Use of dust collection can reduce dust-related hazards.
8) **Do not let familiarity gained from frequent use of tools allow you to become complacent and ignore tool safety principles.** A careless action can cause severe injury within a fraction of a second.

Power tool use and care

1) **Do not force the power tool. Use the correct power tool for your application.** The correct power tool will do the job better and safer at the rate for which it was designed.
2) **Do not use the power tool if the switch does not turn it on and off.** Any power tool that cannot be controlled with the switch is dangerous and must be repaired.
3) **Disconnect the plug from the power source and/or the battery pack from the power tool before making any adjustments, changing accessories, or storing power tools.** Such preventive safety measures reduce the risk of starting the power tool accidentally.
4) **Store idle power tools out of the reach of children and do not allow persons unfamiliar with the power tool or these instructions to operate the power tool.** Power tools are dangerous in the hands of untrained users.
5) **Maintain power tools diligently. Check for misalignment or binding of moving parts, breakage of parts and any other condition that may affect the power tool's operation. If damaged, have the power tool repaired before use.** Many accidents are caused by poorly maintained power tools.
6) **Keep cutting tools sharp and clean.** Properly maintained cutting tools with sharp cutting edges are less likely to bind and are easier to control.
7) **Use the power tool, accessories and tool bits etc. in accordance with these instructions, taking into account the working conditions and the work to be performed.** Use of the power tool for operations different from those intended could result in a hazardous situation.
8) **Keep handles and grasping surfaces dry, clean and free from oil and grease.** Slippery handles and grasping surfaces do not allow for safe handling and control of the tool in unexpected situations.

Battery tool use and care

1) **Recharge only with the charger specified by the manufacturer.** A charger that is suitable for one type of battery pack may create a risk of fire when used with another battery pack.
2) **Use power tools only with specifically designated battery packs.** Use of any other battery packs may create a risk of injury and fire.
3) **When battery pack is not in use, keep it away from other metal objects, like paper clips, coins, keys, nails, screws or other small metal objects, that can make a connection from one terminal to another.** Shorting the battery terminals together may cause burns or a fire.
4) **Under abusive conditions, liquid may be ejected from the battery; avoid contact. If contact accidentally occurs, flush with water. If liquid contacts eyes, additionally seek medical help.** Liquid ejected from the battery may cause irritation or burns.

5) **Do not use a battery pack or tool that is damaged or modified.** Damaged or modified batteries exhibit unpredictable behaviour resulting in fire, explosion or risk of injury.
6) **Do not expose a battery pack or tool to fire or excessive temperature.** Exposure to fire or temperature above +130 °C may cause explosion.
7) **Follow all charging instructions and do not charge the battery pack or tool outside the temperature range specified in the instructions.** Charging improperly or at temperatures outside the specified range may damage the battery and increase the risk of the fire.

Service

1) **Have your power tool serviced by a qualified repair person using only identical replacement parts.** This will ensure that the safety of the power tool is maintained.
2) **Never service damaged battery packs.** Service of battery packs should only be performed by the manufactured or authorized service providers.

Safety information for impact wrenches

- **Hold the power tool by insulated gripping surfaces, when performing an operation where the fastener may contact hidden wiring.** Fasteners contacting a "live" wire may make exposed metal parts of the power tool "live" and could give the operator an electric shock.
- **Secure the workpiece.** A workpiece clamped with clamping devices or in a vice is held more secure than by hand.
- **Always wait until the power tool has come to a complete stop before placing it down.** The application tool can jam and cause you to lose control of the power tool.
- **Use suitable detectors to determine if there are hidden supply lines or contact the local utility company for assistance.** Contact with electric cables can cause fire and electric shock. Damaging gas lines can lead to explosion. Breaking water pipes causes property damage.
- **In case of soft materials such as aluminium or similar, using the impact wrench can damage the thread or screw seat if screwed too tight.**

Original accessories/auxiliary equipment

⚠ WARNING!

- Do not use accessories not recommended by /// PARKSIDE®. This may result in electric shock or fire.

- Only use the accessories and additional equipment that are specified in the operating instructions and compatible with the product.

Vibration and noise reduction

To reduce the impact of noise and vibration emission, limit the time of operation, use low-vibration and low-noise operating modes as well as wear personal protective equipment.

Take the following points into account to minimise the vibration and noise exposure risks:

- Only use the product as intended by its design and these instructions.
- Ensure that the product is in good condition and well maintained.
- Keep tight grip on the handles/grip surface.
- Maintain this product in accordance with these instructions and keep it well lubricated (where appropriate).
- Plan your work schedule to spread any high vibration tool use across a longer period of time.

Behaviour in emergency situations

Familiarise yourself with the use of this product by means of this instruction manual. Memorise the safety warnings and follow them to the letter. This will help to prevent risks and hazards.

- Always be alert when using this product, so that you can recognise and handle risks early. Fast intervention can prevent serious injury and damage to property.
- Switch the product off and remove the battery pack if there are malfunctions. Have the product checked by a qualified professional and repaired, if necessary, before you operate it again.

Residual risks

NOTE

- This product produces an electromagnetic field during operation! This field may under some circumstances interfere with active or passive medical implants! To reduce the risk of serious or fatal injury, we recommend persons with medical implants to consult their doctor and the medical implant manufacturer before operating this product!

Even if you are operating this product in accordance with all the safety requirements, potential risks of injury and damage remain. The following dangers can arise in connection with the structure and design of this product:

- Injuries caused by moving parts or hot surfaces
- Ear damage if working without ear protection
- Damage to your health caused by swinging your hands and arms when operating the product for longer periods of time or if the unit is not held or maintained properly

Before first use

Unpacking the product

1. Take the product out of the packaging and remove all packaging materials and plastic wrappings.
2. Check to make sure that all listed parts are included (see "Scope of delivery").
3. Check whether the product and all parts are in good condition, if any damage or defect is detected, do not use the product, but follow the procedure described in chapter "Warranty".

Accessories

⚠ WARNING!

- Do not use accessories not recommended by /// PARKSIDE®. This may result in electric shock or fire.

To operate this product safely and correctly, the following accessories, i.e. tools and accessory tools, are necessary:

- Insertion tool for ¼" (6.35 mm) tool holder **(1)**:
  - Bit holder and screw bit
  - Socket adapter and socket
- Suitable personal protective equipment

Accessories and accessory tools are available via our service website or at retail outlets. When buying always consider the technical requirements of this product (see "Technical data"). If you are not certain, ask a qualified specialist or contact our service center.

Preparation

⚠ WARNING! Risk of injury due to unintentional start-up!

- Only insert the battery pack **(6)** once the product is fully prepared for use.

Attaching/removing an insertion tool

NOTE

- The directional information in this section should be interpreted as meaning that the user is positioned behind the product.
- Impact-resistant accessory or socket adapter must be used, a non-impact rated accessory may cause a reduction in the fastening torque or damaged accessories.

Attaching an insertion tool

(Fig. D)

1. **Unlocking the tool holder (1):** Slide the locking sleeve **(2)** forwards.
2. Insert a bit holder **(17)** or socket adapter **(18)** into the tool holder **(1)**.
3. **Clamping the insertion tool:** Release the locking sleeve **(2)**.
4. Push a screw bit or socket onto the bit holder **(17)** or socket adapter **(18)**.
5. Check that the insertion tool is firmly secured by pulling on it.

Removing an insertion tool

(Fig. D)

⚠ CAUTION! Risk of burns!

- Insertion tools can become very hot. Wear protective gloves whenever appropriate.

1. **Unlocking the tool holder (1):** Slide the locking sleeve **(2)** forwards.
2. Remove the insertion tool.

Checking the charging level of the battery pack

- ☐ Press ⇄ **(8)** on the battery pack **(6)**.
- ■ The charging level of the battery pack **(6)** is indicated by illumination of the corresponding LED lights on the charging level indicator **(9)**.

Colour	Meaning
Green	Fully charged
Orange	Partially charged
Red	Needs to be charged

□ Charge the battery pack **(6)** when only the red LED on the charging level indicator **(9)** is illuminated.

Charging the battery pack

⚠ NOTICE! Risk of damage to the battery pack (6)!

▶ Do not expose the battery pack **(6)** to direct sunlight for long periods and do not place it on a radiator. Observe an ambient temperature of max. +50 °C.

NOTE

▶ You can find detailed instructions in the user manual of the charger **(15)**.

▶ If the battery pack **(6)** is still warm, allow it to cool down before charging.

1. Remove the battery pack **(6)** from the product.
2. Push the battery pack **(6)** into the charging slot of the charger **(15)**.
3. Connect the charger **(15)** to a socket-outlet.
4. After charging, disconnect the charger **(15)** from the socket-outlet.
5. Pull the battery pack **(6)** out of the charger **(15)**.

Control LEDs on the charger

Green	Red	Meaning
Lights up	–	Fully charged
		Stand-by mode (no battery pack **(6)** inserted)
–	Lights up	Charging
–	Flashes	Battery pack **(6)** is overheated
Flashes	Flashes	Battery pack **(6)** is defective

Operation

Inserting/removing the battery pack

⚠ WARNING! Risk of injury due to unintentional start-up!

▶ Only insert the battery pack **(6)** once the product is fully prepared for use.

⚠ NOTICE! Risk of property damage and damage to the product!

▶ An incorrect battery pack can damage the product and the battery pack.

Inserting the battery pack

1. Push the battery pack **(6)** along the guide into the battery pack holder **(5)**.
2. Ensure the battery pack **(6)** clicks audibly in place.

Removing the battery pack

1. Press the release button **(10)** on the battery pack **(6)**.
2. Pull the battery pack **(6)** out of the battery pack holder **(5)**.

Selecting the speed level

□ Press **(13)** to choose between 4 speed levels.

■ The selected speed level is indicated on the speed level display **(12)**.

Level	Max. no-load rotation speed	Max. impact rate	Torque
1	1,900 min^{-1}	1,200 min^{-1}	120 N m
2	2,400 min^{-1}	2,400 min^{-1}	150 N m
3	3,050 min^{-1}	3,800 min^{-1}	190 N m
4	3,600 min^{-1}	4,300 min^{-1}	226 N m

Setting the rotational direction

(Fig. E)

⚠ NOTICE! Risk of product damage!

▶ Only operate the rotational direction switch **(3)** when the product has stopped.

NOTE

▶ The directional information in this section should be interpreted as meaning that the user is positioned behind the product.

□ Set the rotational direction switch **(3)** to one of the 3 positions:

Position of the rotational direction switch (3)	Rotational direction
Left	Clockwise
Middle	On/off switch **(14)** locked
Right	Counter-clockwise

Switching on/off

⚠ WARNING! Risk of injury due to unintentional continuous operation of the product!

▶ Before inserting the battery pack **(6)**, check that the on/off switch **(14)** works properly and returns to the OFF position when released.

Switching on

1. Insert the battery pack **(6)** (see "Inserting/removing the battery pack").
2. Set the rotational direction (see "Setting the rotational direction").
3. Select the speed level (see "Selecting the speed level").
4. Press and hold the on/off switch **(14)**.

Switching off

1. Release the on/off switch **(14)**.
2. Wait until the product has stopped before placing it down.
3. When taking a break, push the rotational direction switch **(3)** to the middle position. This prevents the product from being switched on accidentally.
4. Remove the battery pack **(6)** from the product if you are leaving the product unattended or if you have finished working.

Speed control

□ **Progressively controlling the speed:** Apply gentle or stronger pressure on the on/off switch **(14)**.

Pressure	Speed
Gentle	Low
Strong	High

LED work light

NOTE

▶ Improve visibility in poorly lit areas: This product is equipped with a LED work light **(11)** to illuminate the immediate working area.

■ As soon as the product is switched on, the LED work light **(11)** switches on immediately.

Belt clip

⚠ CAUTION! Risk of injury!

▶ Before hanging the product on a belt: Push the rotational direction switch **(3)** to the middle position. This prevents the product from being switched on accidentally.

□ Use the belt clip **(7)** to hang the product on a belt.

■ You can use the belt clip **(7)** as a bottle opener for bottles with crown caps.

Working instructions

⚠ NOTICE!

▶ Always follow the manufacturer's instructions for tightening screws or nuts. Follow the manufacturer's guidelines for the inspection of screws or nuts in accordance with time or performance.

▶ **After changing a vehicle's wheel(s):** Inspect the wheel bolts or nuts as requested in the manufacturer's instructions or guidelines. Tighten the wheel bolts or nuts with a torque wrench after 50 to 100 km.

Practical advice

■ The torque depends on the impact duration. The maximum achievable torque is the sum of all individual torques achieved by the impact. The maximum torque is reached after an impact duration of 6–10 seconds. After this duration, the tightening torque increases only minimally.

■ The impact duration is to be determined for each required tightening torque. The actual tightening torque achieved should always be checked with a torque wrench.

■ The tightening torque depends on the impact duration.

□ In order to achieve optimum impact force, do not exert any pressure against the screw/nut.

- ☐ Only use the product to tighten screws and nuts for pre-assembly work. It is not the product that achieves the desired target torque of the screw or nut, but a torque wrench that is set to the target torque.
- ☐ Check the tightening torque actually achieved with a torque wrench.

Transport

- ☐ Switch off the product and remove the battery pack **(6)**. Let all moving parts come to a complete stop.
- ☐ Remove the insertion tool.
- ☐ Always carry the product by the handle **(4)**.

Cleaning, maintenance and storage

⚠ WARNING! Risk of injury due to unintentional start-up!

- ▶ Protect yourself when performing maintenance or cleaning work.
- ▶ Switch off the product and remove the battery pack **(6)**.

- ☐ Have any repair and maintenance work that is not described in these instructions carried out by our Service Centre (see "Service"). Only use original replacement parts.

Cleaning

⚠ WARNING! Risk of electric shock!

- ▶ Never spray the product with water.

⚠ NOTICE! Risk of product damage!

- ▶ Chemical substances may attack the plastic parts of the product. Do not use any cleaning agents or solvents.

- ☐ Keep the ventilation slots, motor housing and handle of the product clean. Use a damp cloth or brush to do this.

Maintenance

- ■ The product is maintenance free.

Storage

- ☐ Always store the product and its accessories
  - – clean,
  - – dry,
  - – protected against dust,
  - – in the storage case **(16)**,
  - – out of the reach of children.
- ☐ The storage temperature for the battery pack **(6)** and the product is between 0 °C and +45 °C. Avoid extreme cold or heat during storage to ensure the output of the battery pack is not adversely affected.
- ☐ Before storage, remove the battery pack **(6)** from the product.

Replacement parts/Accessories

- ■ Customers can obtain compatible replacement parts and accessories via www.optimex-shop.com.
- ■ You can only place orders online.
- ☐ Contact the Lidl service hotline (see "Service") for further information.

Troubleshooting

Problem	Possible cause	Solution
The product does not start.	The battery pack **(6)** is not inserted.	Insert the battery pack **(6)** (see "Inserting/ removing the battery pack").
	The battery pack **(6)** is discharged.	Charge the battery pack **(6)** (see "Charging the battery pack").
	The on/off switch **(14)** is defective.	Contact our Service Centre (see "Service").
	The motor is defective.	
The performance of the product is poor.	Excessive pressure on the product	Apply appropriate pressure on the product.
The product works with interruptions.	Internal loose contact	Contact our Service Centre (see "Service").
	The on/off switch **(14)** is defective.	

Disposal



Observe the marking of the packaging materials for waste separation, which are marked with abbreviations (a) and numbers (b) with following meaning: 1–7: plastics/20–22: paper and fibreboard/80–98: composite materials.

Product:



Contact your local refuse disposal authority for more details of how to dispose of your worn-out product.



Please dispose of the product properly when it has reached the end of its useful life and not in the household waste. Information on collection points and their opening hours can be obtained from your local authority.

Faulty or used batteries/rechargeable batteries must be recycled. Return the batteries/rechargeable batteries and/or the product to the available collection points.



Environmental damage through incorrect disposal of the batteries/rechargeable batteries!

Remove the batteries/battery pack from the product before disposal.

Batteries/rechargeable batteries may not be disposed of with the usual domestic waste. They may contain toxic heavy metals and are subject to hazardous waste treatment rules and regulations. The chemical symbols for heavy metals are as follows: Cd = cadmium, Hg = mercury, Pb = lead. That is why you should dispose of used batteries/rechargeable batteries at a local collection point.

Warranty

The product has been manufactured to strict quality guidelines and meticulously examined before delivery. In the event of material or manufacturing defects you have legal rights against the retailer of this product. Your legal rights are not limited in any way by our warranty detailed below.

The warranty for this product is 5 years from the date of purchase. The warranty period begins on the date of purchase. Keep the original sales receipt in a safe location as this document is required as proof of purchase.

Any damage or defects already present at the time of purchase must be reported without delay after unpacking the product.

Should the product show any fault in materials or manufacture within 5 years from the date of purchase, we will repair or replace it – at our choice – free of charge to you. The warranty period is not extended as a result of a claim being granted. This also applies to replaced and repaired parts.

This warranty becomes void if the product has been damaged, or used or maintained improperly.

The warranty covers material or manufacturing defects. This warranty does not cover product parts subject to normal wear and tear, thus considered consumables (e.g. batteries, tubes, cartridges), nor damage to fragile parts, e.g. switches or glass parts.

Warranty claim procedure

So that your request can be processed quickly, please observe the following instructions:

For all inquiries, please have the receipt and item number (IAN 524970_2601) ready as proof of purchase.

The article number can be taken from the identification label on the product, engraving on the product, the front cover of your manual (at the bottom left), or the sticker on the back or bottom of the product.

If malfunctions or other defects arise, first contact the service department indicated below by phone or email.

You can then send a product recorded as defective to the communicated service address postage-free, making sure to enclose proof of purchase (receipt) and information on the details of the defect and when it occurred.

PDF ONLINE
parkside-diy.com

You can download and view this and numerous other manuals at parkside-diy.com. This QR code takes you directly to parkside-diy.com. Choose your country and use the search screen to search for the operating instructions. Entering the item number (IAN) 524970_2601 takes you to the operating instructions for your item.

Service

(GB) **Service Great Britain**
Tel.: 08000518970
Contact form on *parkside-diy.com*
IAN 524970_2601

EU Declaration of conformity

EU DECLARATION OF CONFORMITY (No. 524970_2601)

We, the company

OWIM GmbH & Co. KG, Stiftsbergstraße 1, 74167 Neckarsulm, Germany

declare in sole responsibility that the Product:

IAN:	**524970_2601**
Product identification:	**"PARKSIDE" Cordless impact wrench**
Model Number:	**HG13479**

Meets the essential requirements of the listed EU Directives

2006/42/EC [OJ L 157, 9 June 2006]
2014/30/EU [OJ L 96, 29 March 2014]
2011/65/EU [OJ L 174, 1 July 2011]

References to the relevant harmonised standards used or references to the other technical specifications in relation to which conformity is declared:

N° / Parts
2006/42/EC
EN ISO 12100:2010
EN 62841-1:2015+AC:2015+A11:2022
EN 62841-2-2:2014+AC:2015
2014/30/EU
EN IEC 55014-1:2021
EN IEC 55014-2:2021

The object of the declaration described above is in conformity with Directive 2011/65/EU of the European Parliament and of the Council of 8 June 2011 on the restriction of the use of certain hazardous substances in electrical and electronic equipment:

N° / Parts
EN IEC 63000:2018 (4.3.3 c))
EN 62321-3-1:2014
EN 62321-4:2014/A1:2017
EN 62321-5:2014
EN 62321-7-1:2015
EN 62321-7-2:2017
EN 62321-6:2015
EN 62321-8:2017

Keeper of the technical documentation: OWIM GmbH & Co.KG

Signed for and on behalf of:

OWIM GmbH & Co. KG, Stiftsbergstraße 1, 74167 Neckarsulm, Germany

Translation of the original declaration of conformity

Neckarsulm	23.03.2026	ppa. Jens Buchheim	ppa. Dr. Thorsten Maier
Place	Date	Authorised Signatory	Authorised Signatory

EN

CE

Luettelo käytetyistä kuvamerkeistä/symboleista ... Sivu 22
Tarkoituksenmukainen käyttö ... Sivu 22
Toimituksen sisältö ... Sivu 23
Osien kuvaus ... Sivu 23
Toiminnan kuvaus ... Sivu 23
Tekniset tiedot ... Sivu 23
Turvallisuusohjeet ... Sivu 25
Sähkötyökaluja koskevat yleiset turvallisuusohjeet ... Sivu 25
Iskuruuvinvääntimiä koskevat turvallisuusohjeet ... Sivu 27
Tärinän ja melun vähentäminen ... Sivu 27
Toiminta hätätapauksessa ... Sivu 27
Jäännösriskit ... Sivu 28
Ennen ensimmäistä käyttöä ... Sivu 28
Tuotteen ottaminen pakkauksesta ... Sivu 28
Lisävaruste ... Sivu 28
Valmistelu ... Sivu 28
Vaihtotyökalu asentaminen/irrottaminen ... Sivu 28
Akun lataustilan tarkistaminen ... Sivu 29
Akun lataaminen ... Sivu 29
Käyttö ... Sivu 29
Akun kiinnittäminen/irrottaminen ... Sivu 29
Nopeustason valitseminen ... Sivu 29
Pyörimissuunnan asettaminen ... Sivu 29
Päälle-/poiskytkeminen ... Sivu 30
Nopeuden säätö ... Sivu 30
LED-työvalo ... Sivu 30
Vyöklipsi ... Sivu 30
Työohjeet ... Sivu 30
Kuljetus ... Sivu 31

Puhdistus, huolto ja säilytys ..... Sivu 31
Puhdistus ..... Sivu 31
Huolto ..... Sivu 31
Säilytys ..... Sivu 31
Varaosat/lisävarusteet ..... Sivu 31
Vianmääritys ..... Sivu 31
Hävittäminen ..... Sivu 31
Takuu ..... Sivu 32
Toimiminen takuutapauksessa ..... Sivu 32
Huoltopalvelu ..... Sivu 32
EU-vaatimustenmukaisuusvakuutus ..... Sivu 33

Luettelo käytetyistä kuvamerkeistä/symboleista			
	**VAARA!** – Osoittaa korkean riskitason vaaraa, joka johtaa kuolemaan tai vakavaan loukkaantumiseen, jos sitä ei vältetä (esim. tukehtumisvaara)		Tämä merkki tarkoittaa, että käyttöohje on luettava ennen tuotteen käyttöä.
	**VAROITUS!** – Osoittaa keskitasoisen riskitason vaaraa, joka voi johtaa kuolemaan tai vakavaan loukkaantumiseen, jos sitä ei vältetä (esim. sähköiskun vaara)		Tasavirta/-jännite
			Käytä kuulosuojainta!
	**VARO!** – Osoittaa matalan riskitason vaaraa, joka voi johtaa lievään tai kohtalaiseen loukkaantumiseen, jos sitä ei vältetä (esim. palovamman vaara)		Käytä suojakäsineitä!
			Käytä suojalaseja!
	**HUOMIO!** – Varoittaa mahdollisista ainevahingoista (esim. oikosulun vaara)		Nopeustason painike **(13)**
			Nopeustason näyttö **(12)**
	Varo! Kuuma pinta. Palovamman vaara.		Turvallisuusohjeet Käyttöohjeet
	CE-merkintä vahvistaa, että tuote on EU-direktiivien mukainen.		

20 V AKKUKÄYTTÖINEN ISKURUUVINVÄÄNNIN

Tarkoituksenmukainen käyttö

- Tuote on tarkoitettu seuraaviin käyttötarkoituksiin:
  - Ruuvien kiinnitys ja irrotus
  - Mutterien kiristys ja irrotus
- LED-työvalo **(11)** on tarkoitettu työskentelyalueen valaisuun.
- Käytä aina käyttöön sopivaa lisävarustetta. Noudata vaihtotyökalujen ostossa ja käytössä tuotteen teknisiä vaatimuksia (katso "Tekniset tiedot").
- Käytä tuotetta vain kuivissa sisätiloissa.
- Kaikki muunlainen käyttö tai tuotteeseen tehtävät muutokset ovat tarkoituksenvastaisia ja ne voivat johtaa hengenvaaraan sekä henkilö- ja ainevahinkoihin.
- Valmistaja ei ota vastuuta vahingoista, jotka johtuvat tarkoituksenvastaisesta käytöstä.
- Toiminnanharjoittaja tai tuotteen käyttäjä vastaa tapaturmista tai kolmansille osapuolille sattuneista henkilövahingoista ja/tai heidän omaisuudelle sattuneista ainevahingoista.
- Tuote on tarkoitettu ainoastaan yksityiseen käyttöön.
- Tuote ei sovellu ammattimaiseen tai vastaavanlaiseen käyttöön.
- Noudata kaikkia sovellettavia paikallisia turvallisuusmääräyksiä, standardeja ja asetuksia. Meluavien sähkötyökalujen käyttö voi olla kansallisten tai paikallisten määräysten mukaan sallittua vain tiettyinä aikoina.

- Tuote on osa **X 20 V TEAM** -sarjaa ja sitä voidaan käyttää **X 20 V TEAM** -sarjan akkujen kanssa. **X 20 V TEAM** -sarjan akkuja saa ladata vain **X 20 V TEAM** -sarjan latureiden kanssa.

Toimituksen sisältö

⚠ VAROITUS!

- Tuote ja pakkausmateriaalit eivät ole leluja! Lapset eivät saa leikkiä muovipusseilla, kalvoilla tai pienillä osilla! Muutoin tukehtumisvaara nieluun joutuvien osien vuoksi!

HUOMAUTUS

- Akku ja laturi eivät sisälly toimitukseen.

1 20 V Akkukäyttöinen iskuruuvinväännin
1 Säilytyslaukku
1 Käyttöohje

Osien kuvaus

Ennen lukemista avaa kuvasivut ja tutustu tuotteen kaikkiin toimintoihin.

(Kuva A)

(1) Työkalun kiinnitin
(2) Lukitusholkki
(3) Pyörimissuunnan kytkin
(4) Kahva (eristetty otepinta)
(5) Akun kiinnitin
(6) Akku *
(7) Vyöklipsi
(8) Painike (lataustila)
(9) Lataustilan näyttö
(10) Vapautuspainike (akku)
(11) LED-työvalo
(12) Nopeustason näyttö
(13) Painike (nopeustaso)
(14) On-/off-kytkin

(Kuva B)

(15) Laturi *

(Kuva C)

(16) Säilytyslaukku

(Kuva D)

(17) Vaihtopään kiinnitin*
(18) Holkkisovitin *

Toiminnan kuvaus

- Tuote on varustettu työkalun kiinnittimellä **(1)**, jossa on ¼" (6,35 mm) neliökanta ja jota voi kääntää myötäpäivään tai vastapäivään.
- Tavallisten lyhyiden vaihtopäiden (25 mm) käyttöön tarvitaan sopiva magneettinen vaihtopään kiinnitin.
- Kiertoiskutoiminto muuntaa moottorin tehon tasaisiksi kiertoiskuiksi.
- Iskutoiminto kytkeytyy päälle, kun ruuveja ja muttereita kiristetään ja löysätään.
- Lisätietoa yksittäisistä käyttöelementeistä löytyy luvusta ”Käyttö”.

Tekniset tiedot

20 V Akkukäyttöinen iskuruuvinväännin	**PDSSAP 20-Li D3**
Nimellisjännite U:	20 V ⎓
Paino (sisältää akun):	1,58 kg
Joutokäyntinopeus n_0:	
- Taso 1:	0–1900 min^{-1}
- Taso 2:	0–2400 min^{-1}
- Taso 3:	0–3050 min^{-1}
- Taso 4:	0–3600 min^{-1}
Iskuluku:	
- Taso 1:	0–1200 min^{-1}
- Taso 2:	0–2400 min^{-1}
- Taso 3:	0–3800 min^{-1}
- Taso 4:	0–4300 min^{-1}
Vääntömomentti:	
- Taso 1:	120 N m
- Taso 2:	150 N m
- Taso 3:	190 N m
- Taso 4:	226 N m
Ruuvien/muttereiden enimmäiskoko:	M16
Työkalun kiinnitin:	¼" (6,35 mm) kuusiokolo

* Eivät sisälly toimitukseen.

PARKSIDE Performance -älyakku	Smart PAPP 204 A1/ Smart PAPS 208 A1
Taajuuskaista:	2400–2483,5 MHz
Lähetysteho:	≤ 20 dBm

Suositeltava ympäristön lämpötila	
Maksimilämpötila (yhteensä):	+50 °C
Latauksen aikana:	+4 °C korkeintaan +40 °C
Käytön aikana:	+4 °C korkeintaan +50 °C
Säilytyksen aikana:	0 °C korkeintaan +45 °C

Melupäästöarvot

Mitatut arvot on määritetty EN 62841 -standardin mukaisesti. Sähkötyökalun A-painotettu melutaso on tyypillisesti:

Äänen painetaso L_{pA}:	71,2 dB
Epävarmuus K_{pA}:	3,0 dB
Äänen tehotaso L_{WA}:	79,2 dB
Epävarmuus K_{WA}:	3,0 dB

Tärinäpäästöarvot

Tärinän kokonaisarvot (kolmen suunnan vektorisumma) määritetty EN 62841 -standardin mukaisesti:

Tärinä a_h:	8,02 m/s^2
Epävarmuus K:	1,5 m/s^2

⚠ VAROITUS!



Käytä kuulosuojaimia!

⚠ VAROITUS!

- Sähkötyökalua käytettäessä tärinä- ja melupäästöt voivat poiketa mainituista arvoista; tähän vaikuttaa sähkötyökalun käyttötapa ja etenkin työkappaleen ominaisuudet.
  Tärinästä ja melusta johtuva kuormitus tulisi yrittää pitää mahdollisimman alhaisena. Tärinäkuormitusta vähentävät esimerkiksi suojakäsineiden käyttö vaihtotyökalua käytettäessä ja työajan rajoittaminen. Tässä on huomioitava kaikki käyttöjakson vaiheet (esimerkiksi ajat, jolloin sähkötyökalu on kytketty pois päältä ja ajat, jolloin se on päällekytketty, mutta sitä ei juuri silloin käytetä).

HUOMAUTUS

- Mainittu tärinän kokonaisarvo ja melupäästöarvo on mitattu standardoidun testausmenetelmän mukaan, joten niitä voidaan käyttää toisen sähkötyökalun arvojen vertaamiseen.
- Mainittua tärinän kokonaisarvoa ja melupäästöarvoa voidaan käyttää myös kuormituksen alustavaan arvioimiseen.

Latausaika

⚠ VAROITUS! Henkilö- ja ainevahinkojen vaara, jos akkua käytetään väärin!

- Noudata turvallisuusohjeita sekä latausta ja tarkoituksenmukaista käyttöä koskevia huomautuksia, jotka löytyvät **X 20 V TEAM** -sarjaan kuuluvan akun ja laturin käyttöohjeesta.
- Yksityiskohtaiset tiedot latauksesta ja lisätiedot löytyvät erillisestä käyttöohjeesta.

- Tuote on osa **X 20 V TEAM** -sarjaa ja sitä voidaan käyttää **X 20 V TEAM** -sarjan akkujen kanssa. **X 20 V TEAM** -sarjan akkuja saa ladata vain **X 20 V TEAM** -sarjan latureiden kanssa.
- Latausaikaan vaikuttavat erilaiset tekijät, kuten ympäristön ja akun lämpötila sekä käytössä oleva verkkojännite, ja se voi poiketa annetuista arvoista.
- Suosittelemme, että tuotetta käytetään ainoastaan seuraavien akkujen kanssa:
  - **PAP 20 B1**
  - **PAP 20 B3**
  - **PAPP 204 A1**
  - **Smart PAPS 208 A1**
- Suosittelemme, että akut ladataan seuraavilla latureilla:
  - **PLG 20 A3**
  - **PLG 20 A4**
  - **PLG 20 C1**
  - **PLG 20 C3**
  - **PDSLG 20 A1**
  - **Smart PLGS 2012 A1**

- ☐ Akun ja laturin tekniset tiedot: Katso erillinen käyttöohje

Latausaika Laturi	2 Ah Akku PAP 20 B1	4 Ah Akku PAP 20 B3	4 Ah PAPP 204 A1	8 Ah Smart PAPS 208 A1
Maks. 2,4 A Laturi PLG 20 A4/C1	60 min	120 min	120 min	210 min
Maks. 4,5 A Laturi PLG 20 A3/C3	35 min	60 min	50 min	120 min
Maks. 4,5 A Laturi PDSLG 20 A1	35 min	60 min	50 min	120 min
Laturi Smart PLGS 2012 A1	35 min	35 min	35 min	45 min



Turvallisuusohjeet

Sähkötyökaluja koskevat yleiset turvallisuusohjeet

⚠ VAROITUS!

- **Lue kaikki sähkötyökalua koskevat turvallisuusohjeet, käyttöohjeet, kuvitukset ja tekniset tiedot.** Seuraavien ohjeiden noudattamatta jättäminen voi aiheuttaa sähköiskun, tulipalon ja/tai vakavia vammoja.

Säilytä kaikki käyttö- ja turvallisuusohjeet myöhempää tarvetta varten.

Turvallisuusohjeissa käytetty käsite "sähkötyökalu" tarkoittaa verkkokäyttöisiä sähkötyökaluja (johdolliset) tai akkukäyttöisiä sähkötyökaluja (ilman johtoa).

Työpaikkaturvallisuus

1) **Pidä työtilasi puhtaana ja hyvin valaistuna.** Epäjärjestys ja valaisemattomat työtilat voivat johtaa onnettomuuksiin.
2) **Älä käytä sähkötyökalua räjähdysalttiissa tiloissa, joissa on syttyviä nesteitä, kaasuja tai pölyä.** Sähkötyökalut synnyttävät kipinöitä, jotka voivat sytyttää pölyn ja höyryt.
3) **Pidä lapset ja muut henkilöt etäällä, kun sähkötyökalua käytetään.** Huomion kohdistuessa muualle voit menettää sähkötyökalun hallinnan.

Sähköturvallisuus

1) **Sähkötyökalun pistokkeen täytyy sopia pistorasiaan. Pistoketta ei saa muuttaa millään tavalla. Älä käytä sovitinpistokkeita yhdessä suojamaadoitettujen sähkötyökalujen kanssa.** Muuttamattomat pistokkeet ja sopivat pistorasiat pienentävät sähköiskun vaaraa.
2) **Vältä kosketusta maadoitettuihin pintoihin kuten putkiin, lämpöpattereihin, liesiin ja jääkaappeihin.** Kohonnut sähköiskun vaara, jos keho on maadoitettu.
3) **Älä altista sähkötyökaluja sateelle tai kosteudelle.** Veden pääseminen sähkötyökalun sisään suurentaa sähköiskun vaaraa.
4) **Älä käytä virtajohtoa sähkötyökalun kantamiseen, ripustamiseen tai pistokkeen irrottamiseen pistorasiasta. Pidä virtajohto etäällä kuumuudesta, öljystä, terävistä reunoista ja liikkuvista laiteosista.** Vaurioituneet tai kiertyneet virtajohdot suurentavat sähköiskun vaaraa.
5) **Jos käytät sähkötyökalua ulkona, käytä vain jatkojohtoja, jotka soveltuvat ulkokäyttöön.** Ulkokäyttöön soveltuvan jatkojohdon käyttö pienentää sähköiskun vaaraa.
6) **Jos sähkötyökalun käyttöä kosteassa ympäristössä ei voida välttää, käytä silloin vikavirtasuojakytkintä.** Vikavirtasuojakytkimen käyttö pienentää sähköiskun vaaraa.

Henkilöturvallisuus

1) **Ole tarkkaavainen tekemisissäsi ja käsittele sähkötyökalua järkevästi. Älä käytä sähkötyökalua, jos olet väsynyt tai huumausaineiden, alkoholin tai lääkkeiden vaikutuksen alainen.** Hetken epähuomio sähkötyökalun käytössä voi johtaa vakaviin vammoihin.
2) **Käytä henkilönsuojaimia ja aina suojalaseja.** Sähkötyökalun käytöstä riippuvien henkilönsuojainten, kuten pölynaamarin, liukumattomien turvajalkineiden, suojakypärän tai kuulosuojaimen, käyttö pienentää loukkaantumisvaaraa.
3) **Vältä laitteen tahatonta käynnistymistä. Varmista, että sähkötyökalu on kytketty pois päältä ennen sähköverkkoon ja/tai akkuun liittämistä, käynnistystä ja siirtämistä.** Jos sormesi on kytkimellä sähkötyökalua kannettaessa tai sähkötyökalu liitetään päällekytkettynä sähköverkkoon, tämä voi johtaa onnettomuuksiin.
4) **Irrota säätötyökalut tai ruuviavaimet ennen sähkötyökalun päällekytkemistä.** Työkalu tai avain, joka on kiinnitetty sähkötyökalun pyörivään osaan, voi johtaa loukkaantumiseen.
5) **Vältä epätavallisia työasentoja. Asetu tukevasti paikalle ja pidä tasapaino.** Näin voit hallita paremmin sähkötyökalua odottamattomissa tilanteissa.
6) **Käytä sopivaa vaatetusta. Älä käytä väljiä vaatteita tai koruja. Pidä hiukset, vaatteet ja käsineet etäällä pyörivistä osista.** Väljät vaatteet, korut ja pitkät hiukset voivat tarttua liikkuviin osiin.
7) **Jos pölynpoisto- ja keräyslaitteet on mahdollista asentaa, varmista, että ne on liitetty ja niitä käytetään oikein.** Pölynpoiston käyttö voi pienentää pölystä johtuvia vaaroja.
8) **Älä tuudittaudu väärään turvallisuuden tunteeseen äläkä laiminlyö sähkötyökalun turvallisuusohjeita, vaikka olisit käyttänyt sähkötyökalua jo useita kertoja ongelmitta.** Huoleton käsittely voi johtaa silmänräpäyksessä vakaviin vammoihin.

Sähkötyökalun käyttö ja käsittely

1) **Älä ylikuormita sähkötyökalua. Käytä työhösi soveltuvaa sähkötyökalua.** Sopivalla sähkötyökalulla työsi sujuu paremmin ja turvallisemmin annetulla tehoalueella.
2) **Älä käytä sähkötyökalua, jonka kytkin on viallinen.** Sähkötyökalu, jota ei voi enää kunnolla kytkeä päälle tai pois päältä, on vaarallinen ja se täytyy korjata.
3) **Irrota pistoke pistorasiasta ja/tai poista akku ennen kuin teet säätöjä laitteeseen, vaihdat vaihtotyökaluja tai asetat sähkötyökalun työpöydälle.** Tämä varotoimenpide estää sähkötyökalun tahattoman käynnistymisen.
4) **Säilytä käyttämättömiä sähkötyökaluja lasten ulottumattomissa. Sähkötyökalua eivät saa käyttää henkilöt, joilla ei ole kokemusta sen käytöstä tai jotka eivät ole lukeneet käyttöohjeita.** Sähkötyökalut ovat vaarallisia, jos niitä käyttävät kokemattomat henkilöt.
5) **Hoida sähkötyökaluja ja vaihtotyökaluja huolella. Tarkista, että liikkuvat osat toimivat moitteettomasti ilman juuttumista, osissa ei ole murtumia tai vaurioita, jotka haittaavat sähkötyökalun toimintaa. Korjauta vaurioituneet osat ennen sähkötyökalun käyttöä.** Monet onnettomuudet johtuvat huonosti huolletuista sähkötyökaluista.
6) **Pidä sahaustyökalut terävinä ja puhtaina.** Huolellisesti hoidetut, teräväreunaiset sahaustyökalut eivät juutu yhtä helposti ja niitä on helpompi käyttää.
7) **Käytä sähkötyökalua, lisävarusteita, vaihtotyökaluja jne. näiden ohjeiden mukaisesti. Huomioi aina työolosuhteet ja työtehtävä.** Sähkötyökalujen käyttö muuhun kuin niiden käyttötarkoitukseen voi johtaa vaaratilanteisiin.
8) **Pidä kahvat ja otepinnat kuivina, puhtaina sekä öljyttöminä ja rasvattomina.** Liukkaat kahvat ja otepinnat vaarantavat turvallisen käytön ja sähkötyökalun hallinnan odottamattomissa tilanteissa.

Akkukäyttöisen työkalun käyttö ja käsittely

1) **Lataa akut vain valmistajan hyväksymillä latureilla.** Tietyntyyppisille akuille tarkoitettuun laturiin liittyy tulipalon vaara, jos sitä käytetään toisenlaisten akkujen latаukseen.
2) **Käytä sähkötyökaluissa vain niihin soveltuvia akkuja.** Toisenlaisten akkujen käyttö voi johtaa loukkaantumisiin ja tulipalon vaaraan.

3) **Pidä käyttämätöntä akkua etäällä paperiliittimistä, kolikoista, avaimista, nauloista, ruuveista tai muista pienistä metalliesineistä, jotka voivat johtaa kontaktien siltaukseen.** Akun kontaktien välinen oikosulku voi aiheuttaa palovammoja tai tulipalon.
4) **Väärin käytettäessä akusta voi vuotaa nestettä. Vältä koskettamasta siihen. Jos nestettä kuitenkin joutuu iholle, huuhtele runsaalla vedellä. Jos nestettä joutuu silmiin, hakeudu lisäksi lääkärin hoitoon.** Vuotava akkuneste voi aiheuttaa ihoärsytystä tai palovammoja.
5) **Älä käytä vaurioitunutta tai muutettua akkua.** Vaurioituneet ja muutetut akut voivat toimia arvaamattomasti ja johtaa tulipaloon, räjähdykseen tai loukkaantumisiin.
6) **Älä altista akkua avotulelle tai liian korkeille lämpötiloille.** Avotuli tai yli +130 °C:n lämpötila voivat johtaa räjähdykseen.
7) **Noudata kaikkia latausohjeita äläkä koskaan lataa akkua tai akkukäyttöistä työkalua käyttöohjeessa mainitun lämpötila-alueen ulkopuolella.** Virheellinen lataus tai sallitun lämpötila-alueen ulkopuolella lataaminen voi vaurioittaa akkua ja lisätä tulipalon vaaraa.

Huoltopalvelu

1) **Korjauta sähkötyökalu vain pätevällä ammattihenkilöllä, joka käyttää alkuperäisiä varaosia.** Näin varmistetaan sähkötyökalun turvallisuus.
2) **Älä koskaan huolla vaurioituneita akkuja.** Akkujen kaikenlainen huolto tulisi teettää vain valmistajalla tai valtuutetulla huoltopalvelulla.

Iskuruuvinvääntimiä koskevat turvallisuusohjeet

- **Pidä sähkötyökalua eristetyistä otepinnoista kiinni, kun käytät sitä työhön, jossa ruuvi voi koskettaa piilossa olevia sähköjohtoja.** Kontakti jännitteenalaiseen johtoon voi siirtää virran myös metallisiin laitteen osiin ja johtaa sähköiskuun.
- **Kiinnitä työkappale.** Kiinnitysvälineillä tai ruuvipuristimella kiinnitetty työkappale pysyy varmemmin paikoillaan kuin kädessä pidettynä.
- **Odota, kunnes sähkötyökalu on pysähtynyt kokonaan ennen kuin asetat sen työtasolle.** Vaihtotyökalu voi juuttua, mikä voi johtaa hallinnan menetykseen sähkötyökalusta.
- **Käytä sopivia hakulaitteita talojohtojen paikantamiseen tai kysy neuvoa paikalliselta jakeluyhtiöltä.** Sähköjohtoihin osuminen voi johtaa tulipaloon ja sähköiskuun. Kaasujohdon vaurioittaminen voi johtaa räjähdykseen. Vesijohtoon poraaminen aiheuttaa ainevahinkoja.
- **Kun iskuruuvinväännintä käytetään pehmeisiin materiaaleihin, esim. alumiini tai vastaava, kierre tai ruuvinkanta voi vaurioitua liian tiukalle kiristettäessä.**

Alkuperäiset lisävarusteet/lisälaitteet

⚠ VAROITUS!

- Älä käytä mitään lisävarusteita, joita /// PARKSIDE® ei ole hyväksynyt. Niiden käyttö voi johtaa sähköiskuun ja tulipaloon.

- Käytä vain käyttöohjeessa mainittuja lisävarusteita ja lisälaitteita tai sellaisia, joiden kiinnitin on tuotteen kanssa yhteensopiva.

Tärinän ja melun vähentäminen

Vähennä tärinää ja melua rajoittamalla käyttöaikaa, sahaamalla tärinää ja melua vähentävillä käyttötavoilla ja käyttämällä henkilönsuojaimia.

Seuraavat toimenpiteet auttavat vähentämään tärinästä ja melusta johtuvia riskejä:

- Käytä tuotetta vain sen käyttötarkoituksen ja tämän käyttöohjeen mukaisesti.
- Pidä huolta siitä, että tuote on aina moitteettomassa kunnossa ja hyvin huollettu.
- Pidä tuotetta tukevasti kahvoista ja otepinnoista kiinni.
- Huolla tuote ohjeiden mukaisesti ja voitele se kunnolla (tarvittaessa).
- Suunnittele työvaiheet niin, että tärinää aiheuttavien tuotteiden sahaus jakautuu pidemmälle aikajaksolle.

Toiminta hätätapauksessa

Tutustu tuotteen käyttöön tämän käyttöohjeen avulla. Lue turvallisuusohjeet huolella läpi ja noudata niitä ehdottomasti. Tämä auttaa vaarojen ja vaaratilanteiden välttämisessä.

- Käytä tuotetta aina tarkkaavaisesti, jotta pystyt havaitsemaan vaarat hyvissä ajoin ja toimimaan oikein. Nopeasti toimimalla voidaan välttää vakavat loukkaantumiset ja ainevahingot.

- Toimintahäiriöiden sattuessa kytke tuote välittömästi pois päältä ja poista akku. Anna pätevän ammattihenkilön tarkastaa ja tarvittaessa korjata tuote ennen kuin jatkat sen käyttöä.

Jäännösriskit

HUOMAUTUS

- Tuotteen käyttö saa aikaan sähkömagneettisen kentän! Tietyissä olosuhteissa tämä kenttä voi häiritä aktiivisia tai passiivisia lääkinnällisiä implantteja! Vakavan tai hengenvaarallisen loukkaantumisriskin pienentämiseksi suosittelemme, että henkilöt, joilla on lääkinnällinen implantti, kysyvät neuvoa lääkäriltä ja lääkinnällisen implantin valmistajalta ennen tuotteen käyttöä!

Vaikka käytät tuotetta tarkoituksenmukaisesti, käyttöön liittyy aina potentiaalinen henkilö- ja ainevahinkojen vaara. Seuraavat vaarat voivat esiintyä tuotteen rakenteesta ja mallista riippuen:

- Liikkuvien osien tai kuumien pintojen aiheuttamat loukkaantumiset
- Kuulovauriot, jos ei käytetä asianmukaista kuulosuojainta
- Käden ja käsivarren tärinästä johtuvat terveyshaitat, jos tuotetta käytetään pidemmän aikaa tai jos sitä ei käytetä ja huolleta asianmukaisesti

Ennen ensimmäistä käyttöä

Tuotteen ottaminen pakkauksesta

1. Ota tuote pakkauksesta ja poista kaikki pakkausmateriaalit ja suojakalvot.
2. Tarkista, että pakkaus sisältää kaikki osat ja että toimitus on täydellinen (katso "Toimituksen sisältö").
3. Tarkista, että tuote ja kaikki osat ovat moitteettomassa kunnossa. Jos havaitset tuotteessa jonkin vaurion tai vian, älä käytä tuotetta vaan toimi luvussa "Takuu" kuvatulla tavalla.

Lisävaruste

⚠ VAROITUS!

- Älä käytä mitään lisävarusteita, joita PARKSIDE® ei ole hyväksynyt. Niiden käyttö voi johtaa sähköiskuun ja tulipaloon.

Tuotteen turvallinen ja asianmukainen käyttö vaatii seuraavia lisävarusteita, kuten esim. työkaluja ja vaihtotyökaluja:

- Vaihtotyökalu ¼" (6,35 mm) työkalun kiinnittimeen **(1)**:
  - Vaihtopään kiinnitin ja ruuvinterä
  - Holkkisovitin ja holkki
- Sopivat henkilönsuojaimet

Työkaluja ja vaihtotyökaluja on saatavilla huoltopalvelumme verkkosivustolla ja myyntipaikoissa. Varmista hankinnan yhteydessä aina tuotteen tekniset vaatimukset (katso "Tekniset tiedot"). Epävarmoissa tapauksissa kysy neuvoa pätevältä ammattihenkilöltä tai käänny asiakaspalvelumme puoleen.

Valmistelu

⚠ VAROITUS! Loukkaantumisvaara tahattoman käyttöönoton vuoksi!

- Aseta akku **(6)** tuotteeseen vasta sitten, kun se on täysin käyttövalmis.

Vaihtotyökalu asentaminen/irrottaminen

HUOMAUTUS

- Suuntaa koskevat tiedot tarkoittavat tässä kappaleessa sitä, että käyttäjä seisoo tuotteen takana.
- Iskunkestävää lisävarustetta tai hylsyavainsovitinta on käytettävä. Lisävarusteet, jotka eivät ole iskunkestäviä, voivat heikentää kiristysmomenttia tai vaurioittaa lisävarusteita.

Vaihtotyökalun asentaminen

(Kuva D)

1. **Työkalun kiinnittimen (1) avaaminen:** Aseta lukitusholkki **(2)** eteenpäin.
2. Pistä vaihtopään kiinnitin **(17)** tai holkkisovitin **(18)** työkalun kiinnittimeen **(1)**.
3. **Vaihtotyökalun kiinnittäminen:** Vapauta lukitusholkki **(2)**.
4. Aseta ruuvinterä tai holkki vaihtopään kiinnittimeen **(17)** tai holkkisovittimeen **(18)**.
5. Tarkista vaihtotyökalun tukeva kiinnitys vetämällä sitä.

Vaihtotyökalun irrottaminen

(Kuva D)

⚠ VARO! Palovamman vaara!

- Vaihtotyökalut voivat muuttua hyvin kuumiksi. Käytä tarvittaessa suojakäsineitä.

1. **Työkalun kiinnittimen (1) avaaminen:** Aseta lukitusholkki **(2)** eteenpäin.
2. Irrota vaihtotyökalu.

Akun lataustilan tarkistaminen

□ Paina akun **(6)** **(8)**.

■ Akun **(6)** lataustila näkyy lataustilan näytön **(9)** vastaavilla LED-valoilla.

Väri	Tarkoitus
Vihreä	Täyteenladattu
Oranssi	Osittain ladattu
Punainen	Täytyy ladata

□ Lataa akku **(6)**, kun vain lataustilan näytön **(9)** punainen LED-valo palaa.

Akun lataaminen

⚠ HUOMIO! Akun (6) vaurioitumisvaara!

▶ Älä altista akkua **(6)** pitkäaikaiselle suoralle auringonsäteilylle äläkä aseta sitä lämpöpatterin päälle. Pidä ympäristön lämpötila maks. +50 °C:ssa.

HUOMAUTUS

▶ Yksityiskohtaiset ohjeet löytyvät laturin **(15)** käyttöohjeesta.

▶ Jos akku **(6)** on vielä lämmin, anna sen jäähtyä ennen lataamista.

1. Poista akku **(6)** tuotteesta.
2. Aseta akku **(6)** laturin **(15)** latauspaikkaan.
3. Kytke laturi **(15)** pistorasiaan.
4. Irrota laturi **(15)** pistorasiasta latauksen jälkeen.
5. Poista akku **(6)** laturista **(15)**.

Laturin LED-merkkivalot

Vihreä	Punainen	Tarkoitus
Palaa	–	Täyteenladattu
		Valmiustila (akkua **(6)** ei ole asetettu)
–	Palaa	Ladataan
–	Vilkkuu	Akku **(6)** on ylikuumentunut
Vilkkuu	Vilkkuu	Akku **(6)** on viallinen

Käyttö

Akun kiinnittäminen/irrottaminen

⚠ VAROITUS! Loukkaantumisvaara tahattoman käyttöönoton vuoksi!

▶ Aseta akku **(6)** tuotteeseen vasta sitten, kun tuote on täysin käyttövalmis.

⚠ HUOMIO! Ainevahinkojen vaara ja tuotteen vaurioitumisvaara!

▶ Väärä akku voi vaurioittaa tuotteen ja akun.

Akun kiinnittäminen

1. Aseta akku **(6)** ohjainkiskoa pitkin akun kiinnittimeen **(5)**.
2. Varmista, että akku **(6)** lukittuu kuuluvasti paikalleen.

Akun irrottaminen

1. Paina akun **(6)** vapautuspainiketta **(10)**.
2. Poista akku **(6)** akun kiinnittimestä **(5)**.

Nopeustason valitseminen

□ Valitse 4 nopeustasosta painamalla **(13)**.

■ Valittu nopeustaso näkyy nopeustason näytössä **(12)**.

Taso	Maks. joutokäyntinopeus	Maks. iskuluku	Vääntömomentti
1	1900 min^{-1}	1200 min^{-1}	120 N m
2	2400 min^{-1}	2400 min^{-1}	150 N m
3	3050 min^{-1}	3800 min^{-1}	190 N m
4	3600 min^{-1}	4300 min^{-1}	226 N m

Pyörimissuunnan asettaminen

(Kuva E)

⚠ HUOMIO! Tuotteen vaurioitumisvaara!

▶ Käytä pyörimissuunnan kytkintä **(3)** vasta sitten, kun tuote on täysin pysähtynyt.

HUOMAUTUS

▶ Suuntaa koskevat tiedot tarkoittavat tässä kappaleessa sitä, että käyttäjä seisoo tuotteen takana.

□ Aseta pyörimissuunnan kytkin **(3)** yhteen 3 asennosta:

Pyörimissuunnan kytkimen (3) asento	Kääntösuunta
Vasen	Myötäpäivään
Puoliväli	On-/off-kytkin **(14)** lukittu
Oikea	Vastapäivään

Päälle-/poiskytkeminen

⚠ VAROITUS! Loukkaantumisvaara tuotteen tahattoman jatkuvan käytön vuoksi!

▶ Ennen kuin asetat akun **(6)**, tarkista, että on-/off-kytkin **(14)** toimii asianmukaisesti ja palaa POIS-asentoon vapautettaessa.

Päällekytkeminen

1. Aseta akku **(6)** sisään (katso "Akun kiinnittäminen/irrottaminen").
2. Aseta pyörimissuunta (katso "Pyörimissuunnan asettaminen").
3. Valitse nopeustaso (katso "Nopeustason valitseminen").
4. Pidä on-/off-kytkintä **(14)** alaspainettuna.

Poiskytkeminen

1. Vapauta on-/off-kytkin **(14)**.
2. Odota, kunnes tuote on pysähtynyt kokonaan ennen kuin asetat sen työtasolle.
3. Jos pidät tauon, aseta pyörimissuunnan kytkin **(3)** keskiasentoon. Näin estetään tuotteen tahaton päällekytkeytyminen.
4. Irrota akku **(6)** tuotteesta, jos jätät tuotteen ilman valvontaa tai olet lopettanut työstön.

Nopeuden säätö

□ **Nopeuden säätäminen portaittain:** Paina kevyemmin tai voimakkaammin on-/off-kytkintä **(14)**.

Painallus	Nopeus
Kevyt	Alhainen
Voimakas	Korkea

LED-työvalo

HUOMAUTUS

▶ **Näkyvyyden parantaminen huonosti valaistuilla alueilla:** Tuote on varustettu LED-työvalolla **(11)**, jolla valaistaan välitön työalue.

■ Kun tuote kytketään päälle, LED-työvalo **(11)** kytkeytyy heti päälle.

Vyöklipsi

⚠ VARO! Loukkaantumisvaara!

▶ Ennen tuotteen ripustamista vyöhön: Aseta pyörimissuunnan kytkin **(3)** keskiasentoon. Näin estetään tuotteen tahaton päällekytkeytyminen.

□ Kiinnitä tuote vyöhön vyöklipsin **(7)** avulla.

■ Vyöklipsiä **(7)** voidaan käyttää korkinavaajana pulloissa, joissa on kruunukorkki.

Työohjeet

⚠ HUOMIO!

▶ Noudata aina valmistajan ohjeita ruuvien ja muttereiden kiristämisessä. Noudata valmistajan ohjeita ruuvien ja muttereiden tarkastamisessa ajan tai suorituskyvyn mukaan.

▶ Kun ajoneuvoon on vaihdettu rengas: Tarkista renkaan ruuvit tai mutterit, kuten valmistajan ohjeissa tai määräyksissä vaaditaan. Kiristä renkaan ruuvit tai mutterit uudelleen 50 korkeintaan 100 km:n jälkeen momenttiavaimella.

Käytännön ohje

■ Vääntömomentti riippuu iskun kestosta. Suurin saavutettavissa oleva vääntömomentti muodostuu iskun aikaansaamien yksittäisten vääntömomenttien summasta. Suurin vääntömomentti saavutetaan 6–10 sekuntia kestävän iskun jälkeen. Tämän jälkeen vääntömomentti nousee vain hiukan.

■ Iskun kesto on määritettävä kullekin tarvittavalle vääntömomentille. Todellinen saavutettu vääntömomentti tulee tarkistaa aina momenttiavaimella.

■ Kiristysmomentti riippuu iskun kestosta.

□ Optimaalinen iskuvoima saavutetaan, kun ruuvia/mutteria ei paineta ollenkaan.

- ☐ Käytä tuotetta ainoastaan ruuvien ja muttereiden kiristämiseen esiasennustöitä varten. Tuote ei saavuta haluttua ruuvin tai mutterin tavoitemomenttia, vaan momenttiavain, joka on asetettu tavoitemomentille.
- ☐ Tarkista todellinen saavutettu käynnistysvääntömomentti momenttiavaimella.

Kuljetus

- ☐ Kytke tuote pois päältä ja poista akku **(6)**. Anna kaikkien liikkuvien osien ensin pysähtyä kokonaan.
- ☐ Irrota vaihtotyökalu.
- ☐ Kanna tuotetta aina kahvasta **(4)**.

Puhdistus, huolto ja säilytys

⚠ VAROITUS! Loukkaantumisvaara tahattoman käyttöönoton vuoksi!

- ▶ Suojaa itsesi huolto- ja puhdistustöissä.
- ▶ Kytke tuote pois päältä ja poista akku **(6)**.

- ☐ Anna sellaiset korjaukset ja huoltotyöt, joita ei ole mainittu tässä ohjeessa, huoltokeskuksemme suoritettaviksi (katso "Huoltopalvelu"). Käytä vain alkuperäisiä varaosia.

Puhdistus

⚠ VAROITUS! Sähköiskun vaara!

- ▶ Älä koskaan ruiskuta tuotetta vedellä.

⚠ HUOMIO! Tuotteen vaurioitumisvaara!

- ▶ Kemialliset aineet voivat vaurioittaa tuotteen muoviosat. Älä käytä puhdistus- tai liuotinaineita.

- ☐ Pidä tuotteen tuuletusaukot, moottorin kotelo ja kahvat puhtaina. Käytä tähän kosteaa liinaa tai harjaa.

Huolto

- ■ Tuote on huoltovapaa.

Säilytys

- ☐ Säilytä tuotetta ja sen lisävarusteita aina
  - Puhtaina,
  - Kuivina,
  - Pölyltä suojattuina,
  - Säilytyslaukussa **(16)**,
  - Lasten ulottumattomissa.
- ☐ Akun **(6)** ja tuotteen säilytyslämpötila on 0 °C:n ja +45 °C:n välillä. Vältä säilytyksen aikana äärimmäistä kylmyyttä tai kuumuutta, jotta akun teho ei heikkene.
- ☐ Poista akku **(6)** tuotteesta ennen säilytystä.

Varaosat/lisävarusteet

- ■ Asiakkaat voivat hankkia yhteensopivia varaosia ja lisävarusteita osoitteesta www.optimex-shop.com.
- ■ Tilaukset voidaan tehdä vain verkossa.
- ☐ Lisätietoja saat kääntymällä Lidl huoltopalvelun puoleen (katso "Huoltopalvelu").

Vianmääritys

Ongelma	Mahdollinen syy	Ratkaisu
Tuote ei käynnisty.	Akkua **(6)** ei ole asetettu sisään.	Aseta akku **(6)** sisään (katso "Akun kiinnittäminen/irrottaminen").
	Akun **(6)** lataus on purkautunut.	Lataa akku **(6)** (katso "Akun lataaminen").
	On-/off-kytkin **(14)** on viallinen.	Käänny huoltopalvelun puoleen (katso "Huoltopalvelu").
	Moottori on viallinen.	
Tuotteen teho on heikko.	Tuotetta on painettu liikaa	Paina tuotetta vain kohtalaisella paineella.
Tuote toimii ajoittain.	Sisäinen kosketushäiriö	Käänny huoltopalvelun puoleen (katso "Huoltopalvelu").
	On-/off-kytkin **(14)** on viallinen.	

Hävittäminen



Noudata pakkausmateriaalien jätteiden lajittelua koskevia merkintöjä. Ne koostuvat lyhenteistä (a) sekä numeroista (b) ja tarkoittavat seuraavaa: 1–7 = muovit/20–22 = paperi ja pahvi/80–98 = komposiitit.

Tuote:



Lisätietoja käytöstä poistetun tuotteen hävittämismahdollisuuksista saat kuntasi tai kaupunkisi viranomaisilta.



Älä heitä käytettyä tuotetta kotitalousjätteisiin. Hävitä tuote toimittamalla se asianmukaiseen jätehuoltoon. Lisätietoja keräyspaikoista ja niiden aukioloajoista saat kuntasi viranomaisilta.

Vialliset ja käytetyt paristot/akut on kierrätettävä. Palauta paristot/akut ja/tai tuote lähimpään keräyspisteeseen.



Paristojen/akkujen väärä hävittämistapa aiheuttaa ympäristövahinkoja!

Poista paristot/akkuyksikkö tuotteesta ennen hävittämistä.

Paristoja/akkuja ei saa hävittää talousjätteenä. Ne voivat sisältää myrkyllisiä raskasmetalleja, minkä vuoksi ne kuuluvat ongelmajätekäsittelyyn. Raskasmetallien kemialliset merkit ovat seuraavat: Cd = kadmium, Hg = elohopea, Pb = lyijy. Toimita tästä syystä käytetyt paristot/akut paikalliseen keräyspisteeseen.

Takuu

Tuote on valmistettu huolellisesti tiukkojen laatudirektiivien mukaan ja tarkistettu huolella ennen toimitusta. Materiaali- tai valmistusvirheiden tapauksessa kuluttajalla on laillisia oikeuksia tuotteen myyjää kohtaan. Alla oleva takuu ei rajoita kuluttajan lakisääteisiä oikeuksia millään tavalla.

Tämän tuotteen takuu on 5 vuotta ostopäivästä lukien. Takuuaika alkaa ostopäivästä. Säilytä alkuperäinen ostokuitti turvallisessa paikassa, koska tätä asiakirjaa vaaditaan ostotositteena.

Mahdollisista ostohetkellä esiintyneistä vaurioista tai vioista on ilmoitettava välittömästi tuotteen pakkauksesta purkamisen jälkeen.

Jos 5 vuoden sisällä tuotteen ostopäivästä alkaen tuotteesta löytyy materiaali- tai valmistusvirhe, korjaamme tuotteen ilmaiseksi harkintamme mukaan. Takuuaikaa ei pidennetä myönnetyn takuuvaatimuksen vuoksi. Tämä koskee myös vaihdettuja ja korjattuja osia.

Takuun voimassaolo lakkaa, jos tuote on vioittunut, sitä on käytetty tai huollettu tarkoituksenvastaisesti.

Takuu kattaa materiaali- ja valmistusvirheet. Takuu ei kata tuotteen osia, jotka kuluvat normaalisti (esim. paristot, letkut, väripatruunat) ja joita voidaan sen vuoksi pitää kuluvina osina eikä myöskään rikkoutuvia osia esim. kytkimiä, akkuja tai lasista valmistettuja osia.

Toimiminen takuutapauksessa

Jotta pyyntösi voidaan käsitellä nopeasti, noudata seuraavia ohjeita:

Säilytä tiedusteluja varten kassakuitti ja tuotenro (IAN 524970_2601) todisteena ostosta.

Löydät tuotenumeron tuotteen tyyppikilvestä, tuotteessa olevasta kaiverruksesta, käyttöohjeen kansilehdestä (alavasemmalla) tai tuotteen taka- tai alaosan tarrasta.

Jos tuotteen toiminnassa ilmenee vikoja tai muita puutteita, ota ensin yhteyttä alla mainittuun huoltopalveluun puhelimitse tai sähköpostitse.

Voit tämän jälkeen lähettää vialliseksi todetun tuotteen veloituksetta huoltopalvelun ilmoittamaan osoitteeseen. Liitä mukaan ostokuitti (kassakuitti) sekä tiedot viasta ja sen esiintymisajasta.

PDF ONLINE
parkside-diy.com

Voit tarkastella ja ladata näitä ja monia muita käyttöoppaita osoitteessa parkside-diy.com. Skannaamalla tämän QR-koodin pääset suoraan osoitteeseen parkside-diy.com. Valitse maa ja etsi käyttöohjeet hakukentän avulla. Syöttämällä tuotenumeron (IAN) 524970_2601 löydät tuotteesi käyttöohjeen.

Huoltopalvelu

(FI) **Huoltopalvelu Suomi**
Puhelin: 0800916210
Yhteydenottolomake osoitteessa *parkside-diy.com*
IAN 524970_2601

EU-vaatimustenmukaisuusvakuutus

EU-VAATIMUSTENMUKAISUUSVAKUUTUS (nro. 524970_2601)

Me, yritys
OWIM GmbH & Co. KG, Stiftsbergstraße 1, 74167 Neckarsulm, Saksa
vakuuttaa yksinomaisella vastuulla, että tuote:

IAN:	**524970_2601**
Tuotetunniste:	**"PARKSIDE"Akkukäyttöinen iskuruuvinväännin**
Mallinumero:	**HG13479**

Täyttää lueteltujen EU-direktiivien olennaiset vaatimukset

2006/42/EY [EUVL L 157, 9.6.2006]
2014/30/EU [EUVL L 96, 29.3.2014]
2011/65/EU [EUVL L 174, 1.7.2011]

Viittaukset niihin asiaankuuluviin yhdenmukaistettuihin standardeihin tai viittaus muihin teknisiin eritelmiin, joiden perusteella vaatimustenmukaisuusvakuutus on annettu:

Nro / osat
2006/42/EY
EN ISO 12100:2010
EN 62841-1:2015+AC:2015+A11:2022
EN 62841-2-2:2014+AC:2015
2014/30/EU
EN IEC 55014-1:2021
EN IEC 55014-2:2021

Edellä kuvattu vakuutuksen kohde on Euroopan parlamentin ja neuvoston direktiivin 2011/65/EU, annettu 8 päivänä kesäkuuta 2011, tiettyjen vaarallisten aineiden käytön rajoittamisesta sähkö- ja elektroniikkalaitteissa, vaatimusten mukainen:

Nro / osat
EN IEC 63000:2018 (4.3.3 c))
EN 62321-3-1:2014
EN 62321-4:2014/A1:2017
EN 62321-5:2014
EN 62321-7-1:2015
EN 62321-7-2:2017
EN 62321-6:2015
EN 62321-8:2017

Teknisten asiakirjojen säilyttäjä: OWIM GmbH & Co.KG

Puolesta allekirjoittanut:
OWIM GmbH & Co. KG, Stiftsbergstraße 1, 74167 Neckarsulm, Saksa

Käännös alkuperäisen vaatimustenmukaisuusvakuutuksen

Neckarsulm	23.03.2026	ppa. Buchheim	ppa. Thorsten Maier
Paikka	Päivämäärä	ppa. Jens Buchheim valtuutettu allekirjoittaja	ppa. Dr. Thorsten Maier valtuutettu allekirjoittaja

FI

CE

Teckenförklaring till de piktogram/symboler som använts ... Sidan 36
Avsedd användning ... Sidan 36
Leverans ... Sidan 37
Beskrivning av de olika delarna ... Sidan 37
Funktionsbeskrivning ... Sidan 37
Tekniska data ... Sidan 37
Säkerhetsanvisningar ... Sidan 39
Allmänna säkerhetsanvisningar för elverktyg ... Sidan 39
Säkerhetsanvisningar för slagskruvdragare ... Sidan 41
Minskning av vibration och buller ... Sidan 41
Åtgärder vid nödsituation ... Sidan 41
Eventuella kvarstående risker ... Sidan 42
Före första användningen ... Sidan 42
Uppackning av produkten ... Sidan 42
Tillbehör ... Sidan 42
Förberedelse ... Sidan 42
Isättning/urtagning av insatsverktyg ... Sidan 42
Kontrollera batterisatsens laddningsnivå ... Sidan 43
Laddning av batterisatsen ... Sidan 43
Handhavande ... Sidan 43
Isättning/uttagning av batterisats ... Sidan 43
Val av varvtalsläge ... Sidan 43
Inställning av rotationsriktning ... Sidan 43
Till-/frånkoppling ... Sidan 44
Varvtalsinställning ... Sidan 44
LED-arbetsbelysning ... Sidan 44
Bältesklämma ... Sidan 44
Arbetsanvisningar ... Sidan 44
Transport ... Sidan 45

Rengöring, underhåll och förvaring ..... Sidan 45
Rengöring ..... Sidan 45
Underhåll ..... Sidan 45
Förvaring ..... Sidan 45
Reservdelar/tillbehör ..... Sidan 45
Felsökning ..... Sidan 45
Avfallshantering ..... Sidan 46
Garanti ..... Sidan 46
Handläggning av garantianspråk ..... Sidan 46
Service ..... Sidan 47
EG-försäkran om överensstämmelse ..... Sidan 48

Teckenförklaring till de piktogram/symboler som använts

	**FARA!** – Betecknar en riskkälla med hög grad av risk som om den inte undviks kan leda till dödsfall eller svåra personskador (t.ex. kvävningsrisk)		Denna symbol betyder att bruksanvisningen måste läsas före användning av produkten.
	**VARNING!** – Betecknar en farokälla med medelhög grad av risk som om den inte undviks kan leda till dödsfall eller svåra personskador (t. ex. fara för elektrisk stöt)		Likström/-spänning
			Använd hörselskydd!
	**VAR FÖRSIKTIG!** – Betecknar en farokälla med en låg grad av risk som om den inte undviks kan leda till lätta eller måttliga personskador (t.ex. risk för brännskador)		Använd skyddshandskar!
			Använd skyddsglasögon!
	**SE UPP!** – Varnar för möjliga sakskador (t.ex. kortslutning)		Varvtalsknapp **(13)**
			Varvtalsindikering **(12)**
	Var försiktig! Heta ytor. Risk för brännskador.		Säkerhetsanvisningar Hanteringsanvisningar
CE	CE-märket bekräftar konformiteten med de EU-direktiv, som gäller för produkten.		

20 V BATTERIDRIVEN SLAGSKRUVDRAGARE

Avsedd användning

- Denna produkt är avsedd för följande ändamål:
  - Inskruvning och urskruvning av skruvar
  - Fastskruvning och lossning av muttrar
- LED-arbetsbelysningen **(11)** är avsedd för direkt belysning av arbetsområdet.
- Använd alltid rätt tillbehör för avsedd användning. Beakta alltid de tekniska kraven vid köp och användning av insatsverktyg till produkten (se "Tekniska data").
- Använd endast produkten i torra inomhusrum.
- Andra användningar, liksom förändringar av produkten, räknas inte som normal användning och kan medföra livsfara och fara för personskador och sakskador.
- Tillverkaren åtar sig inget ansvar för skador som uppstått genom att produkten använts för andra ändamål än de avsedda.
- Operatören eller användaren av produkten är ansvarig för olyckor och för person- och sakskador som drabbar tredje part.
- Denna produkt är endast avsedd för privat bruk.
- Produkten är inte avsedd för yrkesmässig användning eller liknande ändamål.
- Beakta alla användbara lokala säkerhetsföreskrifter, normer och förordningar. Användning av bullrande elverktyg kan vara förbjuden under vissa tider enligt nationella eller lokala föreskrifter.

- Produkten ingår i serien **X 20 V TEAM** och kan drivas av batterisatser i serie **X 20 V TEAM**. Batterisatser i serie **X 20 V TEAM** får endast laddas med laddare i serie **X 20 V TEAM**.

Leverans

⚠ VARNING!

- Produkten och förpackningsmaterialet är ingen leksak! Barn får inte leka med plastpåsar, folie och smådelar! Fara för sväljning och kvävning!

HÄNVISNING

- Batterisatsen och laddaren ingår inte i leveransen.

1 20 V Batteridriven slagskruvdragare
1 Förvaringslåda
1 Bruksanvisning

Beskrivning av de olika delarna

Vik ut fliken med bilderna innan du läser bruksanvisningen och gör dig förtrogen med alla funktioner hos produkten.

(bild A)

(1) Verktygsfattning
(2) Spärrhylsa
(3) Rotationsriktningsomkopplare
(4) Handtag (isolerade greppytor)
(5) Batterisatshållare
(6) Batterisats *
(7) Bältesklämma
(8) Knapp (laddningsnivå)
(9) Laddningsnivåindikator
(10) Spärrknapp (batterisats)
(11) LED-arbetsbelysning
(12) Varvtalsindikering
(13) Knapp (varvtalsläge)
(14) Till/från-omkopplare

(Bild B)

(15) Laddare *

(Bild C)

(16) Förvaringslåda

(Bild D)

(17) Bitshållare *
(18) Hylsadapter *

Funktionsbeskrivning

- Produkten har en verktygsfattning **(1)** med ¼" (6,35 mm) insexfattning som kan rotera medurs eller moturs.
- För att använda korta standardbits (25 mm) krävs en lämplig magnetbitshållare.
- Genom roterande slagtrycksverkan omvandlas motorns kraft till enhetliga impulser i rotationsriktningen.
- Slagmekanismen aktiveras automatiskt när skruvar och muttrar dras åt och lossas.
- Mer information om de enskilda manöveranordningarna finns i kapitlet "Handhavande".

Tekniska data

20 V Batteridriven slagskruvdragare	**PDSSAP 20-Li D3**
Märkspänning U:	20 V ⎓
Vikt (med batterisats):	1,58 kg
Tomgångsvarvtal n_0:	
- Nivå 1:	0–1900 min^{-1}
- Nivå 2:	0–2400 min^{-1}
- Nivå 3:	0–3050 min^{-1}
- Nivå 4:	0–3600 min^{-1}
Slagfrekvens:	
- Nivå 1:	0–1200 min^{-1}
- Nivå 2:	0–2400 min^{-1}
- Nivå 3:	0–3800 min^{-1}
- Nivå 4:	0–4300 min^{-1}
Vridmoment:	
- Nivå 1:	120 N m
- Nivå 2:	150 N m
- Nivå 3:	190 N m
- Nivå 4:	226 N m
Max. skruv-/mutterstorlek:	M16
Verktygsfattning:	Insatsverktyg för ¼" (6,35 mm) insexfattning

* Ingår inte i leveransens omfattning.

PARKSIDE Performance Smart-batteri	Smart PAPP 204 A1/ Smart PAPS 208 A1
Frekvensband:	2400-2483,5 MHz
Sändareffekt:	≤ 20 dBm

Rekommenderad omgivningstemperatur	
Max. temperatur (sammantaget):	+50 °C
Under laddningen:	+4 °C till +40 °C
Under drift:	+4 °C till +50 °C
Under förvaring:	0 °C till +45 °C

Bulleremissionsvärde

De uppmätta värdena har fastställts i enlighet med EN 62841. Elverktygets A-klassificerade ljudnivå uppgår typiskt till:

Ljudtrycksnivå L_{pA}:	71,2 dB
Osäkerhet K_{pA}:	3,0 dB
Ljudeffektsnivå L_{WA}:	79,2 dB
Osäkerhet K_{WA}:	3,0 dB

Vibrationsvärden

Vibrationstotalvärden (vektorsumma i tre riktningar) har fastställts i enlighet med EN 62841:

Vibration a_h:	8,02 m/s^2
Osäkerhet K:	1,5 m/s^2

⚠ VARNING!



Bär hörselskydd!

⚠ VARNING!

- Svängnings- och bulleremissionerna kan under den faktiska användningen av elverktyget avvika från den angivna värdena, beroende på det sätt på vilket elverktyget används, framför allt vilken typ av arbetsstycke som bearbetas.
  Försök att minimera belastningen genom vibrationer och buller så mycket som möjligt. Exempel på åtgärder för att minska vibrationsbelastningen är att bära handskar vid användning av insatsverktyget och att begränsa arbetstiden. Alla delar av driftcykeln ska beaktas (även de tider då elverktyget inte används och tider då det arbetar men utan belastning).

HÄNVISNING

- De angivna vibrationstotalvärdena och de angivna bulleremissionsvärdena har mätts enligt ett normerat provningsförfarande och kan användas för att jämföra olika elverktyg.
- De angivna vibrationstotalvärdena och de angivna bulleremissionsvärdena kan även användas för en preliminär uppskattning av belastning på kroppen.

Laddningstid

⚠ VARNING! Risk för personskador och sakskador på grund av felaktig hantering av batteri satsen!

- Följ säkerhetsanvisningarna och anvisningarna för laddning och korrekt användning i bruksanvisningen för batterisatser och laddare i serien **X 20 V TEAM**.
- En detaljerad beskrivning av laddningsproceduren och ytterligare information finns i den separata bruksanvisningen.

- Produkten ingår i serien **X 20 V TEAM** och kan drivas av batterisatser i serie **X 20 V TEAM**. Batterisatser i serie **X 20 V TEAM** får endast laddas med laddare i serie **X 20 V TEAM**.
- Laddningstiden påverkas av faktorer som omgivningstemperatur och batterisats samt den tillgängliga nätspänningen, och kan avvika från de angivna värdena.
- Vi rekommenderar att du använder denna produkt endast med följande batterisatser:
  - **PAP 20 B1**
  - **PAP 20 B3**
  - **PAPP 204 A1**
  - **Smart PAPS 208 A1**
- Vi rekommenderar att du laddar dessa batterisatser med en av följande laddare:
  - **PLG 20 A3**
  - **PLG 20 A4**
  - **PLG 20 C1**
  - **PLG 20 C3**
  - **PDSLG 20 A1**
  - **Smart PLGS 2012 A1**

☐ Tekniska data för batterisats och laddare: se separat bruksanvisning

Laddningstid Laddare	2 Ah Batterisats PAP 20 B1	4 Ah Batterisats PAP 20 B3	4 Ah PAPP 204 A1	8 Ah Smart PAPS 208 A1
Max. 2,4 A Laddare PLG 20 A4/C1	60 min	120 min	120 min	210 min
Max. 4,5 A Laddare PLG 20 A3/C3	35 min	60 min	50 min	120 min
Max. 4,5 A Laddare PDSLG 20 A1	35 min	60 min	50 min	120 min
Laddare Smart PLGS 2012 A1	35 min	35 min	35 min	45 min



Säkerhetsanvisningar

Allmänna säkerhetsanvisningar för elverktyg

⚠ VARNING!

- **Läs alla säkerhetsanvisningar, övriga anvisningar, bilder och tekniska data som hör till detta elverktyg.** Underlåtenhet att iaktta följande anvisningar kan orsaka elektrisk stöt, brand och/eller leda till svåra personskador.

Förvara alla säkerhetsanvisningar och andra anvisningar för framtida behov.

Begreppet ”elverktyg” som används i säkerhetsanvisningarna syftar på nätdrivna elverktyg (som används med anslutningskabel) eller på batteridrivna elverktyg (som används utan anslutningskabel).

Arbetsplatssäkerhet

1) **Håll arbetsplatsen ren och väl belyst.** Stökiga eller dåligt belysta arbetsplatser kan ge upphov till olyckor.
2) **Arbeta inte med elverktyget i en omgivning där det finns fara för explosion, t.ex. där det förekommer brännbara vätskor och gaser, eller stoft.** Elverktyg ger upphov till gnistor som kan antända stoft eller ånga.
3) **Håll barn och andra personer borta medan du använder elverktyget.** Om du distraheras kan du förlora kontrollen över elverktyget.

Elsäkerhet

1) **Stickkontakten på elverktyget måste passa eluttaget. Stickkontakten får under inga omständigheter ändras. Använd inte någon adapterkontakt tillsammans med skyddsjordade elverktyg.** Stickkontakter som inte modifierats och passande eluttag minskar risken för elektrisk stöt.
2) **Undvik kroppskontakt med jordade ytor, som rör, värmeelement, ugnar och kylskåp.** Om din kropp är jordad är risken större att få en elektrisk stöt.
3) **Håll elverktyg skyddade mot regn och fukt.** Om det tränger in vatten i ett elverktyg ökar risken för elektrisk stöt.
4) **Använd inte anslutningskabeln på felaktigt sätt, genom att bära elverktyget i den, hänga upp det i den eller använda den för att dra stickkontakten ut ur eluttaget. Skydda anslutningskabeln mot stark värme, olja, vassa kanter och rörliga apparatdelar.** Skadade eller trassliga anslutningskablar ökar risken för elektrisk stöt.
5) **Om du arbetar med elverktyg utomhus, använd endast förlängningskablar som är avsedda att användas utomhus.** Om du använder en förlängningskabel avsedd att användas utomhus minskar du risken för elektrisk stöt.
6) **Om det inte går att undvika att arbeta med ett elverktyg i fuktig miljö, bör du se till att använda en jordfelsbrytare.** Om du använder en jordfelsbrytare minskar det risken för elektrisk stöt.

Personsäkerhet

1) **Var uppmärksam, tänk noga på vad du gör och var förnuftig då du arbetar med ett elverktyg. Använd inte något elverktyg om du är trött eller är påverkad av droger, alkohol eller mediciner.** Ett enda ögonblick av ouppmärksamhet vid användningen av elverktyget kan leda till allvarliga personskador.
2) **Använd personlig skyddsutrustning och alltid skyddsglasögon.** Att bära personlig skyddsutrustning som andningsskydd, halksäkra skyddsskor, skyddshjälm eller hörselskydd, allt beroende på vilket slags elverktyg du arbetar med och vilket slag av arbete du utför, minskar risken för personskador.
3) **Säkerställ att du inte oavsiktligt kan starta produkten. Säkerställ att elverktyget har kopplats från innan du ansluter det till elnätet och/eller batteriet, eller tar upp eller bär det.** Om du har fingret på till-/frånknappen då du bär elverktyget eller ansluter det till elnätet, kan det uppstå olyckor.
4) **Ta bort inställningsverktyg och skruvnycklar innan du ansluter elverktyget.** Ett verktyg eller en nyckel som lämnas kvar i en del av ett elverktyg som roterar, kan leda till personskador.
5) **Undvik en onormal kroppsställning. Stå stadigt och behåll alltid balansen.** På så sätt kan du lättare kontrollera elverktyget i oväntade situationer.
6) **Använd lämpliga kläder. Använd inte vida kläder eller smycken. Se till att hår, kläder och handskar är långt ifrån rörliga delar.** Löst hängande kläder, smycken eller långt hår kan fångas upp av rörliga delar.
7) **Om stoftutsugnings- och uppsamlingsenheter kan installeras, säkerställ att de är korrekt monterade och används korrekt.** Användning av stoftutsugning kan minska faror på grund av stoft.
8) **Låt dig inte invaggas i en falsk känsla av säkerhet och negligera inte säkerhetsreglerna för elverktyg, även om du är väl insatt i elverktyget och har använt det ofta.** Oaktsam hantering kan mycket snabbt ge upphov till svåra personskador.

Användning och skötsel av elverktyget

1) **Överbelasta inte elverktyget. Använd det elverktyg som bäst passar för ditt arbete.** Med lämpligt elverktyg arbetar du bättre och säkrare inom angivet effektområde.
2) **Använd inte ett elverktyg med defekt till/från-omkopplare.** Ett elverktyg, som inte går att sätta på eller stänga av är farligt och måste repareras.
3) **Dra stickkontakten ut ur eluttaget och/eller ta ut ett uttagbart batteri, innan du gör inställningarna på apparaten, byter insatsverktyg eller lägger ifrån dig elverktyget.** Dessa försiktighetsåtgärder hindrar att elverktyget startar oavsiktligt.
4) **Förvara elverktyg som inte används utom räckhåll för barn. Låt inte personer som inte är väl förtrogna med elverktyget eller som inte läst anvisningarna använda det.** Elverktyg är farliga om de används av oerfarna personer.
5) **Se till att noga sköta dina elverktyg och insatsverktyg. Kontrollera att rörliga delar fungerar väl och inte kärvar, om delar har gått sönder eller är så skadade att de hindrar elverktygets funktion. Låt reparera skadade delar innan du använder elverktyget.** Många olyckor sker på grund av att elverktyg inte har underhållits väl.
6) **Säkerställ att dina skärverktyg är vassa och rena.** Skärverktyg som är väl underhållna och har vassa eggar kärvar mindre och är lättare att styra.
7) **Använd elverktyg, tillbehör, insatsverktyg osv. i enlighet med dessa anvisningar. Beakta villkoren för arbetet och vilken verksamhet som ska utföras.** Att använda elverktyg för andra ändamål än de som avses, kan leda till farliga situationer.
8) **Håll handtag och greppytor torra, rena och fria från olja och fett.** Handtag och greppytor som är hala gör att du inte kan använda och kontrollera elverktyget på ett säkert sätt vid oförutsedda situationer.

Användning och skötsel av det batteridrivna verktyget

1) **Ladda endast batterierna med laddare som rekommenderats av tillverkaren.** En laddare som är avsedd för ett visst slags batteri orsakar brandfara om den används med andra batterier.
2) **Använd bara de batterier som är avsedda för elverktyget.** Att använda andra batterier kan leda till personskador och fara för brand.
3) **De batterier du använder ska hållas borta från gem, mynt, nycklar, spik, skruvar och andra mindre metallföremål som skulle kunna kortsluta kontakterna.** Om kortslutning uppstår

mellan batterikontakter kan det leda till brännskador eller brand.

4) **Vid felaktig användning kan vätska tränga ut ur batteriet. Undvik kontakt med sådan vätska. Om du råkat röra vid dem, skölj huden med vatten. Om vätskan kommer in i ögonen, sök läkare.** Vätska som tränger ut ur batterier kan leda till hudirritationer eller brännskador.
5) **Använd inte skadat eller modifierat batteri.** Skadade eller modifierade batterier kan leda till situationer som är omöjliga att förutse och därmed till brand, explosion eller personskador.
6) **Utsätt inte batteriet för eld eller alltför hög temperatur.** Eld eller temperatur över +130 °C kan orsaka explosion.
7) **Följ alla anvisningar för laddning och ladda alltid batteriet eller det batteridrivna verktyget inom det temperaturintervall som anges i bruksanvisningen.** Om batteriet laddas felaktigt eller utanför tillåtet temperaturintervall kan batteriet förstöras och brand uppstå.

Service

1) **Låt ditt elverktyg repareras endast av kvalificerad fackpersonal och endast med originalreservdelar.** Detta garanterar att elverktyget förblir säkert.
2) **Utför aldrig underhåll på skadade batterier.** Allt underhåll av batterier ska utföras av tillverkaren eller av en auktoriserad verkstad.

Säkerhetsanvisningar för slagskruvdragare

- **Håll elverktyget i de isolerade greppytorna när du utför arbeten där skruvarna skulle kunna komma i kontakt med dolda elledningar.** Kontakt med en strömförande ledning kan även leda till att apparatdelar av metall blir spänningsförande och skulle därmed kunna orsaka elektrisk stöt.
- **Säkra arbetsstycket.** Om arbetsstycket hålls fast med spännanordningar eller i ett skruvstäd istället för med handen blir arbetet säkrare.
- **Vänta tills dess att elverktyget kommit att stå stilla innan du lägger ifrån dig det.** Insatsverktyget kan fastna och leda till att du förlorar kontrollen över elverktyget.
- **Använd lämplig sökutrustning för att spåra upp dolda försörjningsledningar eller ta hjälp av den lokala försörjningsleverantören.** Kontakt med elledningar kan leda till brand och elektrisk stöt. Skador på en gasledning kan leda till explosion. Genomborrning av vattenrör orsakar sakskador.
- **I mjuka material som aluminium och liknande, kan gängan eller skruvsätet skadas om man drar åt för hårt med slagskruvdragaren.**

Originaltillbehör/-extrautrustning

⚠ VARNING!

- Använd inget tillbehör, som inte rekommenderas av /// PARKSIDE®. Det kan orsaka elektrisk stöt och brand.

- Använd enbart tillbehör och tilläggsutrustning som anges i bruksanvisningen och som är kompatibla med produkten.

Minskning av vibration och buller

Begränsa arbetstiden, välj driftlägen med låg vibrations- och bullernivå och använd personlig skyddsutrustning för att reducera vibrations- och bullerexponering.

Följande åtgärder bidrar till att minska risker som har att göra med vibration och buller:

- Använd produkten endast för sitt avsedda ändamål och så som beskrivs i anvisningarna.
- Säkerställ att produkten är i perfekt skick och väl underhållen.
- Håll ett stadigt grepp om produktens handtag/greppytor.
- Utför underhåll på produkten i enlighet med anvisningarna och se till att den är tillräckligt smord (om detta krävs).
- Planera arbetet så att användningen av produkter med hög vibrationsnivå fördelas över en längre tidsrymd.

Åtgärder vid nödsituation

Använd denna bruksanvisning för att bli väl förtrogen med produkten. Studera säkerhetsanvisningarna noggrant och följ dem minutiöst. Därigenom bidrar du till att undvika risker och faror.

- Vid användning av denna produkt, var alltid uppmärksam så att du tidigt uppfattar faror och kan agera på rätt sätt. Att snabbt ingripa kan förebygga svåra personskador och sakskador.
- Stäng omedelbart av produkten vid felfunktioner och ta ut batterisatsen. Låt en kvalificerad yrkesperson kontrollera och reparera produkten innan du använder den igen.

Eventuella kvarstående risker

HÄNVISNING

- Denna produkt alstrar ett elektromagnetiskt fält under drift! Detta fält kan under vissa omständigheter påverka aktiva eller passiva medicinska implantat! För att minska faran för svåra personskador eller dödsfall rekommenderar vi personer som har medicinska implantat att konsultera sin läkare och tillverkaren av det medicinska implantatet innan de använder denna produkt!

Även om du sköter denna produkt enligt alla regler, finns det en potentiell risk för person- och sakskador. Följande faror kan uppträda i samband med produktens konstruktion och utförande:

- Skador orsakade av rörliga delar eller heta ytor
- Hörselskador om lämpligt hörselskydd inte används
- Skador på grund av vibrationer som inverkar på händer och armar om produkten används under längre tid och inte hanteras och underhålls korrekt

Före första användningen

Uppackning av produkten

1. Ta ut produkten ur förpackningen och avlägsna allt förpackningsmaterial och all skyddsfolie.
2. Kontrollera att alla delar finns med och att den beskrivna leveransomfattningen är komplett (se "Leverans").
3. Kontrollera att produkten och samtliga delar är i gott skick. Använd inte produkten om du upptäcker en skada eller en defekt, fortsätt i stället enligt beskrivningen i kapitlet "Garanti".

Tillbehör

⚠ VARNING!

- Använd inget tillbehör, som inte rekommenderas av /// PARKSIDE®. Det kan orsaka elektrisk stöt och brand.

För att du ska kunna använda denna produkt säkert och korrekt sätt behövs bland annat följande tillbehör, t.ex. verktyg och insatsverktyg:

- Insatsverktyg för ¼" (6,35 mm) verktygsfattning **(1)**:
  - Bitshållare och skruvbits
  - Hylsadapter och hylsor
- Lämplig personlig skyddsutrustning

Verktyg och insatsverktyg finns tillgängliga via vår kundtjänstwebbplats och via försäljningsställen. Var alltid uppmärksam på de tekniska kraven för denna produkt vid köp (se "Tekniska data"). Vid osäkerhet, fråga en kvalificerad yrkesperson eller kontakta vår kundtjänst.

Förberedelse

⚠ VARNING! Risk för personskada på grund av oavsiktlig start!

- Sätt inte i batterisatsen **(6)** i produkten förrän produkten är redo för användning.

Isättning/urtagning av insatsverktyg

HÄNVISNING

- Riktningsindikeringarna i detta avsnitt ska tolkas utgående från att användaren står bakom produkten.
- Slaghållfasta tillbehör eller en hylsadapter måste användas. Icke-slaghållfasta tillbehör kan resultera i för lågt åtdragningsmoment eller skador på tillbehöret.

Isättning av insatsverktyg

(Bild D)

1. **Lås upp verktygsfattningen (1):** Dra spärrhylsan **(2)** framåt.
2. Sätt i en bitshållare **(17)** eller en hylsadapter **(18)** i verktygsfattningen **(1)**.
3. **Fixering av insatsverktyg:** Släpp spärrhylsan **(2)**.
4. Skjut en skruvbits eller en hylsa på bitshållaren **(17)** eller hylsadaptern **(18)**.
5. Kontrollera att insatsverktyg är korrekt fixerat genom att dra i det.

Urtagning av insatsverktyg

(Bild D)

⚠ VAR FÖRSIKTIG! Fara för brännskada!

- Insatsverktyg kan bli mycket heta. Bär lämpliga skyddshandskar.

1. **Lås upp verktygsfattningen (1):** Dra spärrhylsan **(2)** framåt.
2. Ta av insatsverktyget.

Kontrollera batterisatsens laddningsnivå

- ☐ Tryck på [battery symbol] **(8)** på batterisatsen **(6)**.
- ■ Batterisatsens **(6)** laddningsnivå visas av motsvarande LED-lampor på laddningsnivåindikeringen **(9)**.

Färg	Betydelse
Grön	Fullständigt laddad
Orange	Delvis laddad
Röd	Måste laddas

- ☐ Ladda batterisatsen **(6)** när bara röd LED på laddningsnivåindikatorn **(9)** fortfarande lyser.

Laddning av batterisatsen

⚠ SE UPP! Risk för skador på batterisatsen (6)!

- ▶ Utsätt inte batterisatsen **(6)** för direkt solljus under långa perioder och placera den inte på ett värmeelement. Låt inte omgivningstemperaturen överstiga +50 °C.

HÄNVISNING

- ▶ Se bruksanvisningen för laddaren **(15)** för detaljerade instruktioner.
- ▶ Om batterisatsen **(6)** fortfarande är varm, låt den svalna innan du laddar den.

1. Ta ut batterisatsen **(6)** ur produkten.
2. Skjut in batterisatsen **(6)** i sitt fack på laddaren **(15)**.
3. Anslut laddaren **(15)** till ett eluttag.
4. Skilj laddaren **(15)** från eluttaget efter laddning.
5. Ta ut batterisatsen **(6)** ur laddaren **(15)**.

Indikerings-LED på laddaren

Grön	Röd	Betydelse
Lyser	–	Fullständigt laddad
		Standbyläge (ingen batterisats **(6)** isatt)
–	Lyser	Laddning
–	Blinkar	Batterisatsen **(6)** är överhettad
Blinkar	Blinkar	Batterisatsen **(6)** är defekt

Handhavande

Isättning/uttagning av batterisats

⚠ VARNING! Risk för personskada på grund av oavsiktlig start!

- ▶ Sätt inte i batterisatsen **(6)** förrän produkten är redo för användning.

⚠ SE UPP! Fara för överhettning och skador på produkten!

- ▶ En felaktig batterisats kan skada produkten och batterisatsen.

Isättning av batterisats

1. Skjut batterisatsen **(6)** längs skenan i batterisatshållaren **(5)**.
2. Säkerställ att batterisatsen **(6)** klickar fast.

Avtagning av batterisats

1. Tryck på spärrknappen **(10)** för batterisatsen **(6)**.
2. Ta ut batterisatsen **(6)** ur batterisatshållaren **(5)**.

Val av varvtalsläge

- ☐ Tryck på [ ] **(13)** för att välja mellan 4 varvtalslägen.
- ■ Inställt varvtalsläge visas av varvtalsindikeringen **(12)**.

Nivå	Max. tomgångsvarvtal	Max. slagfrekvens	Vridmoment
1	1900 min^{-1}	1200 min^{-1}	120 N m
2	2400 min^{-1}	2400 min^{-1}	150 N m
3	3050 min^{-1}	3800 min^{-1}	190 N m
4	3600 min^{-1}	4300 min^{-1}	226 N m

Inställning av rotationsriktning

(Bild E)

⚠ SE UPP! Risk för skador på produkten!

- ▶ Använd rotationsriktningsomkopplaren **(3)** endast när produkten står stilla.

HÄNVISNING

- ▶ Riktningsindikeringarna i detta avsnitt ska tolkas utgående från att användaren står bakom produkten.

□ Ställ rotationsriktningsomkopplaren **(3)** i ett av de 3 lägena:

Rotationsriktningsomkopplarens (3) läge	Rotationsriktning
Vänster	Medurs
Mitt	Till/från-omkopplaren **(14)** blockerad
Höger	Moturs

Till-/frånkoppling

⚠ VARNING! Fara för personskada på grund av oavsiktlig kontinuerlig drift av produkten!

▶ Innan du sätter i batterisatsen **(6)**, kontrollera att till/från-omkopplaren **(14)** fungerar korrekt och återgår till FRÅN-läget när den släpps.

Igångsättning

1. Sätt i batterisatsen **(6)** (se "Isättning/uttagning av batterisats").
2. Ställ in rotationsriktningen (se "Inställning av rotationsriktning").
3. Välj varvtalsläge (se "Val av varvtalsläge").
4. Håll till/från-omkopplaren **(14)** intryckt.

Avstängning

1. Släpp till/från-omkopplaren **(14)**.
2. Vänta tills produkten har stannat helt innan du lägger den ifrån dig.
3. När du tar en paus ska du ställa rotationsriktningsomkopplaren **(3)** i mittläget. Detta förhindrar att produkten slås på av misstag.
4. Skilj batterisatsen **(6)** från eluttaget när du lämnar produkten obevakad eller är färdig med arbetet.

Varvtalsinställning

□ **Varvtalet ställs in stegvis:** Tryck lättare eller hårdare på till/från-omkopplaren **(14)**.

Tryck	Varvtal
Belysning	Låg
Medel	Hög

LED-arbetsbelysning

HÄNVISNING

▶ **Förbättra sikten i dåligt upplysta områden:** Denna produkt är utrustad med en LED-arbetsbelysning **(11)** för att belysa det omedelbara arbetsområdet.

■ Så snart produkten slås på tänds LED-arbetsbelysningen **(11)** direkt.

Bältesklämma

⚠ VAR FÖRSIKTIG! Fara för personskador!

▶ Innan du hänger produkten i bältet: Ställ rotationsriktningsomkopplaren **(3)** i mittläget. Detta förhindrar att produkten slås på av misstag.

□ Använd bältesklämman **(7)** för att fästa produkten i bältet.

■ Du kan använda bältesklämman **(7)** som en flasköppnare för flaskor med kronkapsyl.

Arbetsanvisningar

⚠ SE UPP!

▶ Följ alltid tillverkarens instruktioner för åtdragning av skruvar och muttrar. Följ tillverkarens instruktioner för att kontrollera bultar eller muttrar efter viss tid eller viss arbetsintensitet.

▶ Efter ett hjulbyte på ett fordon: Kontrollera hjulbultarna eller -muttrarna enligt tillverkarens instruktioner eller riktlinjer. Efterdra hjulbultarna eller -muttrarna med en momentnyckel efter 50 till 100 km.

Praktisk information

■ Åtdragningsmomentet beror på hur länge slagskruvningen pågår. Det maximala åtdragningsmomentet som kan uppnås är summan av alla enskilda åtdragningsmoment som uppnås genom slagverkan. Det maximala åtdragningsmomentet uppnås efter en slagvaraktighet på 6–10 sekunder. Efter denna period ökar åtdragningsmomentet endast minimalt.

■ Slagvaraktigheten ska bestämmas i förhållande till erforderligt åtdragningsmoment. Det faktiska åtdragningsmomentet som uppnåtts ska alltid kontrolleras med en momentnyckel.

- Åtdragningsmomentet beror på hur länge slagskruvningen pågår.
- För att uppnå optimal slagkraft, applicera inte något tryck mot skruven/muttern.
- Använd produkten endast för att dra åt skruvar och muttrar i samband med förmonteringsarbete. Det är inte produkten som styr det önskade åtdragningsmomentet för skruven eller muttern, utan det mäts med en momentnyckel som är inställd på böråtdragningsmomentet.
- Kontrollera det faktiska åtdragningsmomentet som uppnåtts med hjälp av en momentnyckel.

Transport

- Stäng av produkten och ta ut batterisatsen **(6)**. Säkerställ att alla rörliga delar har stannat helt.
- Ta av insatsverktyget.
- Håll alltid produkten i handtaget **(4)**.

Rengöring, underhåll och förvaring

⚠ VARNING! Risk för personskada på grund av oavsiktlig start!

- Skydda dig under underhålls- och rengöringsarbete.
- Stäng av produkten och ta ut batterisatsen **(6)**.

- För allt underhålls- och reparationsarbete som inte beskrivs i denna bruksanvisning, kontakta vår kundtjänst (se "Service"). Använd endast originalreservdelar.

Rengöring

⚠ VARNING! Fara för elektrisk stöt!

- Spruta aldrig vatten på produkten.

⚠ SE UPP! Risk för skador på produkten!

- Kemiska ämnen kan angripa produktens plastdelar. Använd inga rengörings- eller lösningsmedel.

- Håll ventilationsöppningar, motorhus och handtag på produkten rena. Använd en fuktig trasa eller en borste för detta ändamål.

Underhåll

- Produkten behöver inte underhållas.

Förvaring

- Förvara alltid produkten och dess tillbehör
  - Rent,
  - Torrt,
  - Dammskyddat,
  - I förvaringslådan **(16)**,
  - Utom räckhåll för barn.
- Ten tillåtna förvaringstemperaturen för batterisatsen **(6)** och produkten är mellan 0 °C och +45 °C. Undvik extrem kyla och värme under lagring så att batterisatsen inte tappar laddning.
- Ta ut batterisatsen **(6)** ur produkten före lagring.

Reservdelar/tillbehör

- Kunder kan beställa kompatibla reservdelar och tillbehör via www.optimex-shop.com.
- Beställningar kan endast göras online.
- För mer information, kontakta Lidl-Service-Hotline (se "Service").

Felsökning

Problem	Möjlig orsak	Lösning
Produkten startar inte.	Batterisatsen **(6)** har inte satts in.	Sätt i batterisatsen **(6)** (se "Isättning/uttagning av batterisats").
	Batterisatsen **(6)** är urladdad.	Ladda batterisatsen **(6)** (se "Laddning av batterisatsen").
	Till/från-omkopplaren **(14)** är trasig.	Kontakta vår kundtjänst (se "Service").
	Motorn är defekt.	
Produkten har svag uteffekt.	För hårt tryck mot produkten	Använd endast måttligt tryck mot produkten.
Produkten fungerar med avbrott.	Intern glappkontakt	Kontakta vår kundtjänst (se "Service").
	Till/från-omkopplaren **(14)** är trasig.	

Avfallshantering



Beakta märkningen på förpackningsmaterialet för rätt källsortering vid avfallshantering. Dessa har markerats med förkortningar (a) och siffror (b) med följande betydelse: 1–7: plaster/20–22: papper och kartong/80–98: kompositmaterial.

Produkt:



Kontakta kommunen för närmare information om avfallshantering av den förbrukade produkten.



Den uttjänta produkten måste källsorteras och lämnas till korrekt avfallshantering och får inte kastas i hushållsavfallet. Information om återvinningsstationer och deras öppettider erhåller du hos de lokala myndigheterna.

Defekta eller förbrukade batterier/batteripack måste återvinnas. Lämna batterier/batteripack och/eller produkten på befintliga återvinningsstationer.



Risk för miljöskador på grund av felaktig avfallshantering av batterier/ batteripack!

Ta ut batterierna/batteripacket ur produkten innan du lämnar den till avfallshantering.

Batterier/batteripack får inte kastas i hushållssoporna. De kan innehålla giftiga tungmetaller och ska behandlas som farligt avfall. De kemiska symbolerna för tungmetaller är följande: Cd = kadmium, Hg = kvicksilver, Pb = bly. Lämna därför förbrukade batterier/batteripack på kommunens återvinningsstation.

Garanti

Produkten har tillverkats enligt stränga kvalitetskrav och kontrollerats noggrant före leverans. I händelse av materialfel eller tillverkningsfel har du lagstadgade rättigheter mot säljaren av produkten. Dina lagstadgade rättigheter begränsas inte på något sätt av vår garanti som anges nedan.

Garantin för den här produkten är 5 år från och med inköpsdatum. Garantitiden börjar från och med inköpsdagen. Förvara originalkvittot på en säker plats eftersom detta dokument krävs som inköpsbevis.

Alla skador eller brister som redan finns vid tidpunkten för köpet måste rapporteras omedelbart efter uppackning av produkten.

Om det uppstår ett materialfel eller ett tillverkningsfel på denna produkt inom 5 år efter köpet, kommer vi, efter eget gottfinnande, att antingen reparera eller byta ut produkten åt dig utan kostnad. Garantiperioden förlängs inte av ett beviljat garantianspråk. Det gäller även för utbytta eller reparerade delar.

Denna garanti är ogiltig om produkten har skadats eller använts eller underhållits felaktigt.

Garantin täcker material- och tillverkningsfel. Denna garanti täcker inte produktdelar som är föremål för normalt slitage och som därför anses vara slitdelar (t.ex. batterier, slangar, bläckpatroner) och inte heller skador på ömtåliga delar, t.ex. strömbrytare eller delar av glas.

Handläggning av garantianspråk

Iaktta anvisningarna nedan för att säkerställa en snabb handläggning av din förfrågan:

Ha alltid kassakvittot och artikelnumret i beredskap (IAN 524970_2601) för att bevisa köpet.

Artikelnumret finns på produktens typskylt, en gravyr på produkten, omslaget till din handledning (längts ner till vänster) eller etiketten på baksidan eller undersidan av produkten.

Om funktionsfel eller andra brister uppstår kontakta först nedanstående serviceavdelning via telefon eller e-post.

Du kan sedan utan kostnad skicka en produkt som har registrerats som defekt till den serviceadress som du har fått. Bifoga inköpsbeviset (kassakvitto) och uppgifter om vilket fel det handlar om och när det inträffade.



På parkside-diy.com kan du titta på och ladda ner denna och många andra handböcker. Med denna QR-kod kommer du direkt till parkside-diy.com. Välj ditt land och sök efter bruksanvisningen via sökmasken. Genom inmatning av artikelnumret (IAN) 524970_2601 kommer du till din artikels bruksanvisning.

Service

(SE) **Service Sverige**
Tel.: 020795049
Kontaktformulär på *parkside-diy.com*
IAN 524970_2601

(FI) **Service Finland**
Tel: 0800916210
Kontaktformulär på *parkside-diy.com*
IAN 524970_2601

EG-försäkran om överensstämmelse

EG-FÖRSÄKRAN OM ÖVERENSSTÄMMELSE (nr 524970_2601)

Vi, företaget

OWIM GmbH & Co. KG, Stiftsbergstraße 1, 74167 Neckarsulm, Tyskland

förklarar på eget ansvar att produkten

IAN:	**524970_2601**
Produktidentifikation:	**"PARKSIDE"Batteridriven slagskruvdragare**
Modellnummer:	**HG13479**

uppfyller de grundläggande kraven i de angivna EU-direktiven

2006/42/EG [EUT L 157, 09.06.2006]
2014/30/EU [EUT L 96, 29.03.2014]
2011/65/EU [EUT L 174, 01.07.2011]

Hänvisningar till de relevanta harmoniserade standarder eller andra tekniska specifikationer enligt vilka överensstämmelsen försakras:

N° / Delar
2006/42/EG
EN ISO 12100:2010
EN 62841-1:2015+AC:2015+A11:2022
EN 62841-2-2:2014+AC:2015
2014/30/EU
EN IEC 55014-1:2021
EN IEC 55014-2:2021

Föremålet för försäkran ovan överensstämmer som bekrivs ovan är i överensstämmelse med Europaparlamentets och rådets direktiv 2011/65/EU av den 8 juni 2011 om begränsning av användningen av vissa farliga ämnen i elektrisk och elektronisk utrustning:

N° / Delar
EN IEC 63000:2018 (4.3.3 c))
EN 62321-3-1:2014
EN 62321-4:2014/A1:2017
EN 62321-5:2014
EN 62321-7-1:2015
EN 62321-7-2:2017
EN 62321-6:2015
EN 62321-8:2017

Arkivering av teknisk dokumentation: OWIM GmbH & Co.KG

Undertecknat för:

OWIM GmbH & Co. KG, Stiftsbergstraße 1, 74167 Neckarsulm, Tyskland

Översättning av den ursprungliga försäkran om överensstämmelse

Neckarsulm	23.03.2026	ppa. Jens Buchheim	ppa. Dr. Thorsten Maier
Ort	Datum	Prokurist	Prokurist

SE

CE

Liste over anvendte piktogrammer/symboler ... Side 51
Forskriftsmæssig anvendelse ... Side 51
Leveringsomfang ... Side 52
Beskrivelse af delene ... Side 52
Funktionsbeskrivelse ... Side 52
Tekniske data ... Side 52
Sikkerhedsanvisninger ... Side 54
Generelle sikkerhedsinstruktioner for elektroværktøj ... Side 54
Sikkerhedsanvisninger til slagnøgle ... Side 56
Vibrations- og støjreduktion ... Side 56
Procedurer i nødstilfælde ... Side 56
Restrisici ... Side 57
Inden den første ibrugtagning ... Side 57
Udpakning af produktet ... Side 57
Tilbehør ... Side 57
Forberedelse ... Side 57
Montering/afmontering af indsatsværktøj ... Side 57
Kontrol af batteripakkens opladningsstatus ... Side 58
Opladning af batteripakken ... Side 58
Betjening ... Side 58
Isætning/fjernelse af batteripakken ... Side 58
Valg af hastighedsniveau ... Side 58
Indstil drejeretning ... Side 59
Tilkobling/slukning ... Side 59
Hastighedsregulering ... Side 59
LED arbejdslys ... Side 59
Bælteclips ... Side 59
Arbejdsanvisninger ... Side 59
Transport ... Side 60

Rengøring, vedligeholdelse og opbevaring ..... Side 60
Rengøring ..... Side 60
Vedligeholdelse ..... Side 60
Opbevaring ..... Side 60
Reservedele/tilbehør ..... Side 60
Fejlafhjælpning ..... Side 60
Bortskaffelse ..... Side 61
Garanti ..... Side 61
Afvikling af garantisager ..... Side 61
Service ..... Side 62
EU-overensstemmelseserklæring ..... Side 63

Liste over anvendte piktogrammer/symboler			
	**FARE!** – Betegner en fare med høj risikograd, som medfører dødsfald eller alvorlige kvæstelser, hvis den ikke undgås (fx kvælningsfare)		Dette symbol betyder, at betjeningsvejledningen skal læses før anvendelse af produktet.
	**ADVARSEL!** – Betegner en fare med middel risikograd, som kan medføre dødsfald eller alvorlige kvæstelser, hvis den ikke undgås (fx risiko for elektrisk stød)		Jævnstrøm/-spænding
			Benyt høreværn!
	**FORSIGTIG!** – Betegner en fare med lav risikograd, som kan medføre lette til moderate kvæstelser, hvis den ikke undgås (fx forbrændingsfare)		Anvend beskyttelseshandsker!
			Bær øjenbeskyttelse!
	**OBS!** – Advarer om mulige tingskader (fx kortslutningsfare)		Knap til hastighedstrin **(13)**
			Visning af hastighedstrin **(12)**
	Forsigtig! Varm overflade. Der er risiko for forbrænding.		Sikkerhedsanvisninger Handlingsanvisninger
	CE-mærket bekræfter overensstemmelse med de for produktet gældende EU-direktiver.		

20 V BATTERIDREVEN SLAGNØGLE

Forskriftsmæssig anvendelse

- Dette produkt er beregnet til at udføre følgende typer arbejde:
  - Spænde og løsne skruer
  - Spænde og løsne møtrikker
- LED-arbejdslyset **(11)** er beregnet til belysning af arbejdsområdet.
- Brug altid det rette tilbehør til det pågældende arbejde. Ved køb og brug af indsatsværktøjer skal produktets tekniske krav (se "Tekniske data") overholdes.
- Anvend kun produktet indendørs i tørre lokaler.
- Andre anvendelser eller ændringer af produktet anses for at være ikke-tilsigtet og kan medføre risici i form af livsfare, kvæstelser eller beskadigelser.
- For skader, som er opstået på grund af anvendelse mod bestemmelserne, giver producenten ingen garanti.
- Operatøren eller brugeren af produktet er ansvarlig for ulykker eller personskade og/eller tingsskade på en tredjepart eller deres ejendom.
- Produktet er kun beregnet til privat brug.
- Produktet er ikke beregnet til erhvervsmæssig brug eller lignende anvendelse.
- Overhold alle relevante lokale sikkerhedsforskrifter, normer og forordninger. Anvendelse af støjende elektroværktøjer kan være begrænset til bestemte tidsrum i henhold til nationale eller lokale forskrifter.

- Produktet er del af serien **X 20 V TEAM** og kan anvendes med genopladelige batteripakker fra serien **X 20 V TEAM**. Batteripakkerne fra serien **X 20 V TEAM** må kun oplades med batteriopladere fra serien **X 20 V TEAM**.

Leveringsomfang

⚠ ADVARSEL!

- Produktet og emballagen er ikke legetøj for børn! Børn må ikke lege med plastposer, folier og smådele! Der er fare for slugning og kvælning!

BEMÆRK

- Batteripakke og oplader medfølger ikke ved leveringen.

1 20 V Batteridreven slagnøgle
1 Opbevaringskuffert
1 Betjeningsvejledning

Beskrivelse af delene

Slå før læsningen op på siderne med figurerne, og gør dig fortrolig med alle produktets funktioner.

(Fig. A)

(1) Værktøjsholder
(2) Låsering
(3) Drejeretningsomskifter
(4) Håndtag (isoleret greb)
(5) Batteripakke-holder
(6) Batteripakke *
(7) Bælteclips
(8) Knap (opladningsstatus)
(9) Indikator for ladeniveau
(10) Låseknap (batteripakke)
(11) LED arbejdslys
(12) Hastighedsdisplay
(13) Knap (hastighedsniveau)
(14) Afbryder

(Fig. B)

(15) Batterioplader *

(Fig. C)

(16) Opbevaringskuffert

(Fig. D)

(17) Bitholder *
(18) Topnøgleadapter *

Funktionsbeskrivelse

- Produktet har en værktøjsholder **(1)** med en ¼" (6,35 mm) indvendig sekskant, som kan drejes med eller mod uret.
- For at kunne bruge almindelige korte bits (25 mm) skal du bruge en egnet magnetisk bitholder.
- Den roterende slagfunktion omdanner motorens kraft til ensartede roterende slag.
- Slagmekanismen slår til, når skruer og møtrikker spændes og løsnes.
- Yderligere oplysninger om de enkelte betjeningselementer kan du finde i kapitlet "Betjening".

Tekniske data

20 V Batteridreven slagnøgle	PDSSAP 20-Li D3
Nominel spænding U:	20 V ⎓
Vægt (med genopladelig batteripakke):	1,58 kg
Tomgangshastighed n_0:	
- Niveau 1:	0–1900 min^{-1}
- Niveau 2:	0–2400 min^{-1}
- Niveau 3:	0–3050 min^{-1}
- Niveau 4:	0–3600 min^{-1}
Slagtal:	
- Niveau 1:	0–1200 min^{-1}
- Niveau 2:	0–2400 min^{-1}
- Niveau 3:	0–3800 min^{-1}
- Niveau 4:	0–4300 min^{-1}
Drejningsmoment:	
- Niveau 1:	120 N m
- Niveau 2:	150 N m
- Niveau 3:	190 N m
- Niveau 4:	226 N m
Maks. skrue-/møtrikstørrelse:	M16
Værktøjsholder:	¼" (6,35 mm) indvendig sekskant

* Medfølger ikke ved leveringen.

PARKSIDE Performance smartbatteri	Smart PAPP 204 A1/ Smart PAPS 208 A1
Frekvensområde:	2400–2483,5 MHz
Sendeeffekt:	≤ 20 dBm

Anbefalet omgivelsestemperatur	
Maks. temperatur (i alt):	+50 °C
Under opladning:	+4 °C til +40 °C
Under brug:	+4 °C til +50 °C
Under opbevaring:	0 °C til +45 °C

Støjemission

De målte værdier er fastlagt i overensstemmelse med EN 62841. Det A-vægtede støjniveau for elektroværktøjet udgør typisk:

Lydtryksniveau L_{pA}:	71,2 dB
Usikkerhed K_{pA}:	3,0 dB
Lydeffektniveau L_{WA}:	79,2 dB
Usikkerhed K_{WA}:	3,0 dB

Vibrationsemissionsværdier

Totale vibrationsværdier (vektorsum i tre retninger), fastlagt i henhold til EN 62841:

Vibration a_h:	8,02 m/s^2
Usikkerhed K:	1,5 m/s^2

⚠ ADVARSEL!



Brug høreværn!

⚠ ADVARSEL!

- Vibrations- og støjemissionsværdier kan afvige fra de angivne værdier i forhold til den faktiske anvendelse af elektroværktøjet og afhængigt at den måde elektroværktøjet anvendes på og til, især i forhold til den type arbejdsemne, der bearbejdes.
  Sørg for, at belastningen fra vibrationer og støj bliver så lille som muligt. Til reduktion af vibrationsbelastningen kan anvendes handsker ved brug af indsatsværktøjet og begrænset arbejdstid med værktøjet. Dertil skal alle dele af driftscyklussen tages med i betragtning (fx de tidsrum, hvor elektroværktøjet er slukket og de tidsrum, hvor det er tændt, men kører uden belastning).

BEMÆRK

- Den angivne totale vibrationsværdi og den angivne støjemissionsværdi er målt i henhold til normerede testmetoder og kan derfor anvendes til sammenligning med et andet elektroværktøj.
- Den angivne totale vibrationsværdi og den angivne støjemissionsværdi kan også anvendes til en foreløbig vurdering af belastningen.

Opladningstid

⚠ ADVARSEL! Risiko for personskade og tingskade som følge af forkert håndtering af batteripakken!

- Vær opmærksom på sikkerhedsanvisningerne til opladning og korrekt brug, som er angivet i den medfølgende betjeningsvejledning til din batteripakke og opladeren i serien **X 20 V TEAM**.
- En detaljeret beskrivelse af opladningsprocessen og yderligere oplysninger finder du i den separate betjeningsvejledning.

- Produktet er del af serien **X 20 V TEAM** og kan anvendes med genopladelige batteripakker fra serien **X 20 V TEAM**. Batteripakkerne fra serien **X 20 V TEAM** må kun oplades med batteriopladere fra serien **X 20 V TEAM**.
- Opladningstiden påvirkes af faktorer som omgivelsernes og batteripakkens temperatur samt netspændingen og kan afvige fra de oplyste værdier.
- Vi anbefaler, at du kun bruger dette produkt sammen med følgende batteripakker:
  - **PAP 20 B1**
  - **PAP 20 B3**
  - **PAPP 204 A1**
  - **Smart PAPS 208 A1**
- Vi anbefaler at oplade disse batteripakker med følgende batteriopladere:
  - **PLG 20 A3**
  - **PLG 20 A4**
  - **PLG 20 C1**
  - **PLG 20 C3**
  - **PDSLG 20 A1**
  - **Smart PLGS 2012 A1**

☐ Tekniske data for batteripakke og oplader: Se den separate betjeningsvejledning

Opladningstid Oplader	2 Ah Batteripakke PAP 20 B1	4 Ah Batteripakke PAP 20 B3	4 Ah PAPP 204 A1	8 Ah Smart PAPS 208 A1
Maks. 2,4 A Oplader PLG 20 A4/C1	60 min	120 min	120 min	210 min
Maks. 4,5 A Oplader PLG 20 A3/C3	35 min	60 min	50 min	120 min
Maks. 4,5 A Oplader PDSLG 20 A1	35 min	60 min	50 min	120 min
Oplader Smart PLGS 2012 A1	35 min	35 min	35 min	45 min



Sikkerhedsanvisninger

Generelle sikkerhedsinstruktioner for elektroværktøj

⚠ ADVARSEL!

▶ **Læs alle sikkerhedsanvisninger, vejledninger, illustrationer og tekniske data, der medfølger til dette elektroværktøj.** Hvis nedenstående sikkerhedsanvisninger og vejledninger ikke overholdes, er der fare for elektriske stød, brand og/eller alvorlige kvæstelser.

Gem alle sikkerhedsanvisninger og vejledninger til senere anvendelse.

Begrebet "elektroværktøj", der anvendes i sikkerhedsanvisningen refererer til netdrevne elektroværktøjer (med netledning) eller til batteridrevne elektroværktøjer (uden netledning).

Sikkerhed på arbejdspladsen

1) **Sørg for at arbejdsområdet er rent og godt belyst.** Uorden og et dårligt belyst arbejdsområde kan medføre uheld.
2) **Elektroværktøjerne må ikke anvendes i eksplosionsfarlige miljøer, hvor der befinder sig brændbare væsker, gasser eller støv.** Elektroværktøjer udsender gnister, der kan antænde støv eller dampe.
3) **Hold børn og andre personer på afstand ved brug af elektroværktøjet.** Ved forstyrrelser kan kontrollen over elektroværktøjet gå tabt.

Elektrisk sikkerhed

1) **Elektroværktøjets tilslutningsstik skal passe til stikkontakten. Stikket må under ingen omstændigheder modificeres. Anvend aldrig et adapterstik sammen med elektroværktøjer med jordforbindelse.** Originale stik og passende stikkontakter mindsker risikoen for elektriske stød.
2) **Undgå, at kroppen får kontakt med jordforbundne genstande, som rør, radiatorer, komfurer og køleskabe.** Der er øget risiko for elektriske stød hvis kroppen er jordforbundet.
3) **Elektroværktøjer må ikke udsættes for regn og fugt.** Risikoen for et elektrisk stød øges, hvis der trænger vand ind i elektroværktøjet.
4) **Netledningen må ikke bruges til at bære elektroværktøjet, hænge det op eller til at trække stikket ud af stikkontakten. Hold netledningen væk fra varme, olie, skarpe kanter eller apparatets bevægelige dele.** Beskadigede eller snoede netledninger øger risikoen for et elektrisk stød.
5) **Hvis elektroværktøjet anvendes udendørs, må der kun bruges forlængerledninger, der er beregnet til udendørs brug.** Anvendelse af en forlængerledning, der er beregnet til udendørs brug, mindsker risikoen for et elektrisk stød.

6) **Hvis det ikke er muligt at undgå at bruge elektroværktøjet i fugtige miljøer, skal der anvendes et fejlstrømsrelæ.** Anvendelse af et fejlstrømsrelæ mindsker risikoen for et elektrisk stød.

Sikkerhed for personer

1) **Vær opmærksom på, hvad og hvordan du gør, og brug den sunde fornuft ved arbejde med et elektroværktøj. Brug ikke et elektroværktøj, hvis du er ukoncentreret eller træt, påvirket af stoffer, alkohol eller medicin.** Bare et øjebliks uopmærksomhed ved brugen af elektroværktøjet kan føre til alvorlige kvæstelser.
2) **Benyt personlige værnemidler og altid sikkerhedsbriller.** Ved at bære personlige værnemidler, som støvmaske, skridsikre sikkerhedssko, beskyttelseshjelm eller høreværn, der passer til den konkrete anvendelse af elektroværktøjet, mindskes risikoen for kvæstelser.
3) **Undgå utilsigtet idriftsættelse. Kontrollér, at elektroværktøjet er slukket, før det tilsluttes strømforsyningen, og/eller batteriet, frakobles eller bæres.** Hvis elektroværktøjet bæres med fingeren på afbryderen, eller hvis elektroværktøjet er tændt, når det tilsluttes strømforsyningen, kan det medføre ulykker.
4) **Fjern indstillingsværktøjer eller skruenøgler, før elektroværktøjet tændes.** Et værktøj eller en nøgle, der er i kontakt med en roterende del af elektroværktøjet, kan forårsage kvæstelser.
5) **Undgå unormale kropsholdninger. Sørg for at stå sikkert, og hold altid balancen.** Sådan kan elektroværktøjet nemmere kontrolleres i uventede situationer.
6) **Anvend egnet beklædning. Undgå at anvende tøj med vidde og smykker. Hår, klæder og handsker skal holdes væk fra bevægelige dele.** Løst tøj, smykker eller langt hår kan gribes af bevægelige dele.
7) **Hvis der anvendes støvudsugning, og der er monteret udsugningstragte, skal det kontrolleres, at de er tilsluttet og anvendes korrekt.** Anvendelse af støvudsugning kan forebygge farlige situationer med støv.
8) **Pas på falsk sikkerhed, og gå ikke på kompromis med sikkerhedsreglerne for elektroværktøjer, også selvom du er fortrolig med elektroværktøjet efter lang tids anvendelse.** Uopmærksomhed kan inden for brøkdele af et sekund medføre alvorlige kvæstelser.

Anvendelse og håndtering af elektroværktøjer

1) **Elektroværktøjet må ikke overbelastes. Anvend det korrekte elektroværktøj til arbejdsopgaven.** Med det korrekte elektroværktøj arbejder du bedre og mere sikkert i det anførte effektområde.
2) **Anvend ikke et elektroværktøj med en defekt afbryder.** Et elektroværktøj, der ikke længere kan tændes og slukkes, er farligt og skal repareres.
3) **Træk stikket ud af stikkontakten, og/eller fjern et udtagelig genopladeligt batteri, før der foretages indstillinger på apparater, skiftes indsatsværktøj, eller når elektroværktøjet lægges væk.** Disse forholdsregler forhindrer utilsigtet start af elektroværktøjet.
4) **Opbevar elektroværktøjer, der ikke benyttes, uden for børns rækkevidde. Personer, der ikke er fortrolige med elektroværktøjet eller ikke har læst disse anvisninger, må ikke anvende værktøjet.** Elektroværktøj, der anvendes af uerfarne personer, er farligt.
5) **Vedligehold elektroværktøjer og indsatsværktøjer omhyggeligt. Kontrollér om bevægelige dele fungerer korrekt og ikke klemmer, om dele er ødelagt og har taget skade i en sådan grad at elektroværktøjets funktion påvirkes. Beskadigede dele skal repareres, før de anvendes med elektroværktøjet.** Mange ulykker skyldes dårligt vedligeholdte elektroværktøjer.
6) **Skæreværktøjer skal være skarpe og rene.** Skæreværktøjer, der er plejet korrekt, har skarpe skærekanter og sætter sig ikke fast og er nemmere at styre.
7) **Anvend elektroværktøj, tilbehør, indsatsværktøjer etc. i henhold til disse anvisninger. Vær opmærksom på arbejdsforholdene og den opgave, der skal udføres.** Brug af elektroværktøjer til andre opgaver, end de er beregnet til, kan medføre farlige situationer.
8) **Hold håndtag og gribeflader tørre, rene og fri for olie og fedt.** Glatte håndtag og gribeflader forhindrer sikker betjening og kontrol over elektroværktøjet under uforudsete situationer.

Anvendelse og håndtering af batteridrevne værktøjer

1) **Oplad kun batterier med batterioplader, der anbefales af fabrikanten.** Hvis en oplader, der er beregnet til en bestemt type batterier, anvendes med et andet batteri, er der fare for brand.

2) **Anvend kun det dertil beregnede batteri i elektroværktøjet.** Anvendelse af andre batterier kan medføre brandfare og kvæstelser.
3) **Hold batterier, der ikke anvendes, væk fra kontorclips, mønter, nøgler, søm, skruer eller andre små metalgenstande, der kan forårsage en kortslutning af kontakterne.** Kortslutning mellem batteriets kontakter kan medføre forbrændinger eller brand.
4) **Ved forkert anvendelse kan der trænge væsker ud af batteriet. Undgå kontakt med disse væsker. Ved tilfældig kontakt, skylles med vand. Hvis væskerne kommer i øjnene skal der desuden tages kontakt med en læge.** Væsker fra batterier kan give hudirritationer eller forbrændinger.
5) **Anvend ikke beskadigede eller modificerede batterier.** Beskadigede eller modificerede genopladelige batterier kan medføre uforudsigelige hændelser, brand, eksplosion eller fare for kvæstelser.
6) **Udsæt aldrig et batteri for ild eller for høje temperaturer.** Ild eller temperaturer over +130 °C kan fremkalde en eksplosion.
7) **Følg alle anvisninger for opladning, og oplad aldrig batteriet eller det batteridrevne værktøj uden for det i brugsvejledningen anførte temperaturområde.** Forkert opladning eller opladning uden for det tilladte temperaturområde kan ødelægge batteriet og øge risikoen for brand.

Service

1) **Elektroværktøjet må kun repareres af fagfolk og kun ved anvendelse af originale reservedele.** Herved sikres at elektroværktøjets sikkerhedsstandard bibeholdes.
2) **Reparér aldrig beskadigede batterier.** Al reparation af akkumulatorer må kun udføres af fabrikanten eller autoriseret kundeservice.

Sikkerhedsanvisninger til slagnøgle

- **Hold elektroværktøjet i de isolerede gribeflader, når arbejdet udføres, fordi skruerne kan gennembore spændingsførende ledninger.** Kontakt med en strømførende ledning kan også sætte enhedens andre metaldele under spænding og medføre elektrisk stød.
- **Arbejdsemnet skal sikres.** Et arbejdsemne, der holdes fast med en spændeandordning eller et skruestik, er sikrere fastholdt end i hånden.
- **Vent til elektroværktøjet står helt stille, før du lægger det til side.** Indsatsværktøjet kan sætte sig fast og forårsage tab af kontrollen over elektroværktøjet.
- **Anvend egnede søgeapparater til at opspore skjulte forsyningsledninger, eller spørg dit lokale forsyningsselskab.** Kontakt med elektriske ledninger kan medføre brand og elektrisk stød. Skader på en gasledning kan medføre eksplosion. Boring i et vandrør forårsager tingskade.
- **I forbindelse med bløde materialer, som fx aluminium eller lignende, kan brugen af slagnøglen beskadige gevindet eller skruesædet under stramningen.**

Originalt tilbehør/ekstraudstyr

⚠ ADVARSEL!

- Anvend ikke tilbehør, som ikke er anbefalet af /// PARKSIDE®. Dette kan medføre elektriske stød og brand.

- Brug kun tilbehør og ekstraudstyr, som er angivet i betjeningsvejledningen, eller hvis anvendelse er kompatibel med produktet.

Vibrations- og støjreduktion

Begræns anvendelsestiden, anvend driftsformer med lave vibrationer og støj og bær desuden personlige værnemidler for at reducere vibrations- og støjpåvirkninger.

Følgende foranstaltninger bidrager til reduktion af støj- og vibrationsbestemte risici:

- Anvend kun produktet i henhold til den forskriftsmæssige anvendelse og som beskrevet i denne vejledning.
- Kontrollér at produktet er fejlfrit og godt vedligeholdt.
- Hold produktet sikkert fast i håndtag/gribeflader.
- Vedligehold produktet i henhold til anvisningerne og sørg for korrekt smøring (hvis det forekommer).
- Planlæg arbejdsforløbet således, at langvarig anvendelse af produkter med høje vibrationstal fordeles over et længere tidsrum.

Procedurer i nødstilfælde

Bliv først fortrolig med anvendelse af dette produkt i henhold til betjeningsvejledningen. Husk sikkerhedsanvisningerne, og sørg for at overholde dem. Dette hjælper med at reducere risici og farer.

- Ved anvendelse af dette produkt skal du altid være opmærksom på hurtig registrering og afhjælpning af farer.

Hurtig reaktion kan forhindre alvorlige kvæstelser og materielle skader.

- Hvis produktet ikke fungerer korrekt, skal du straks slukke for det og fjerne batteripakken fra det. Lad produktet kontrollere og eventuelt reparere af kvalificerede fagfolk, før du tager det i brug igen.

Restrisici

BEMÆRK

- Dette produkt udsender et elektrisk felt under brug! Under bestemte omstændigheder kan dette felt påvirke aktive eller passive medicinske implantater! For at mindske risikoen for alvorlige eller dødelige kvæstelser anbefaler vi, at personer med medicinske implantater konsulterer en læge samt producenten af det medicinske implantat inden brug af produktet!

Selv om dette produkt anvendes forskriftsmæssigt, vil der altid være en potentiel risiko for person- og materielle skader. Følgende faresituationer kan fx forekomme i sammenhæng med konstruktionen og opbygningen af dette produkt:

- Kvæstelser på grund af bevægelige dele eller varme overflader
- Høreskader, såfremt der ikke benyttes egnet høreværn
- Sundhedsskader som følge af hånd-arm-vibrationer, hvis produktet anvendes over et længere tidsrum, ikke er korrekt håndteret og vedligeholdt

Inden den første ibrugtagning

Udpakning af produktet

1. Tag produktet ud af emballagen, og fjern alle emballagematerialer og beskyttelsesfolier.
2. Kontroller, at alle dele er til stede og at leveringsomfanget er komplet (se "Leveringsomfang").
3. Kontrollér, at produktet og alle dele er i god stand. Hvis du konstaterer en beskadigelse eller en defekt, så anvend ikke produktet, men gå frem som beskrevet i kapitlet "Garanti".

Tilbehør

⚠ ADVARSEL!

- Anvend ikke tilbehør, som ikke er anbefalet af /// PARKSIDE®. Dette kan medføre elektriske stød og brand.

For sikker og korrekt brug af dette produkt, kræves bl.a. følgende tilbehør, som fx nødvendigt udstyr og tilhørende indsatsværktøjer:

- Indsatsværktøj til ¼" (6,35 mm) værktøjsholder **(1)**:
  - Bitholder og skruebit
  - Topnøgleadapter og top
- Passende personlige værnemidler

Værktøj og indsatsværktøj kan købes via vores servicehjemmeside og forhandlere. Vær ved køb altid opmærksom på produktets tekniske specifikationer (se "Tekniske data"). Hvis du er i tvivl, kan du spørge en fagmand eller kontakte vores kundeservice.

Forberedelse

⚠ ADVARSEL! Risiko for personskade på grund af utilsigtet ibrugtagning!

- Sæt først batteripakken **(6)** i produktet, når det er fuldstændigt forberedt til brug.

Montering/afmontering af indsatsværktøj

BEMÆRK

- Retningsanvisningerne dette afsnit skal fortolkes således, at brugeren er placeret bag produktet.
- Der skal anvendes slagfast tilbehør eller en topnøgleadapter. Ikke-slagfast tilbehør kan forårsage et forringet tilspændingsmoment eller beskadige tilbehøret.

Montering af indsatsværktøj

(Fig. D)

1. **Lås værktøjsholderen (1) op:** Skub låseringen **(2)** fremad.
2. Sæt en bitholder **(17)** eller en topnøgleadapter **(18)** i værktøjsholderen **(1)**.
3. **Fastspænding af indsatsværktøjet:** Slip låseringen **(2)**.
4. Skub skruebittet eller en top på bitholderen **(17)** eller topnøgleadapteren **(18)**.
5. Kontroller, at indsatsværktøjet sidder fast ved at trække i det.

Afmontering af indsatsværktøj

(Fig. D)

⚠ FORSIGTIG! Forbrændingsrisiko!

▶ Indsatsværktøjer kan blive meget varme. Anvend eventuel beskyttelseshandsker.

1. **Lås værktøjsholderen (1) op:** Skub låseringen **(2)** fremad.
2. Fjern indsatsværktøjet.

Kontrol af batteripakkens opladningsstatus

□ Tryk på **(8)** på batteripakken **(6)**.

■ Batteripakkens **(6)** ladeniveau vises ved, at de relevante LED-lamper på indikatoren for ladeniveau **(9)** lyser.

Farve	Betydning
Grøn	Fuldt opladet
Orange	Delvist opladet
Rød	Skal oplades

□ Oplad kun batteripakken **(6)**, når den røde LED i indikatoren for ladeniveau **(9)** lyser.

Opladning af batteripakken

⚠ OBS! Risiko for beskadigelse af batteripakken (6)!

▶ Udsæt ikke batteripakken **(6)** for stærkt sollys i længere tid, og læg den ikke på en radiator. Overhold en omgivelsestemperatur på maks. +50 °C.

BEMÆRK

▶ Se detaljerede anvisninger i opladerens **(15)** betjeningsvejledning.

▶ Hvis batteripakken **(6)** stadig er varm, skal den køle af, før den oplades.

1. Tag batteripakken **(6)** ud af produktet.
2. Skub batteripakken **(6)** ind i opladerens **(15)** opladningsrum.
3. Tilslut opladeren **(15)** til en stikkontakt.
4. Tag opladeren **(15)** ud af stikkontakten efter opladning.
5. Træk batteripakken **(6)** ud af opladeren **(15)**.

Kontrol-LED'er på opladeren

Grøn	Rød	Betydning
Lyser	–	Fuldt opladet
		Standbytilstand (ingen batteripakke **(6)** sat i)
–	Lyser	Oplades
–	Blinker	Batteripakken **(6)** er overophedet
Blinker	Blinker	Batteripakken **(6)** er defekt

Betjening

Isætning/fjernelse af batteripakken

⚠ ADVARSEL! Risiko for personskade på grund af utilsigtet ibrugtagning!

▶ Sæt først batteripakken **(6)** i, når produktet er fuldstændigt forberedt til brug.

⚠ OBS! Risiko for tingskader og skader på produktet!

▶ En forkert batteripakke kan beskadige produktet og batteripakken.

Isætning af batteripakken

1. Skub batteripakken **(6)** ind i batteripakke-holderen **(5)** langs styreskinnen.
2. Sørg for, at batteripakken **(6)** går hørbart i hak.

Fjernelse af batteripakken

1. Tryk på låseknappen **(10)** på batteripakken **(6)**.
2. Træk batteripakken **(6)** ud af batteripakke-holderen **(5)**.

Valg af hastighedsniveau

□ Tryk på **(13)**, for at vælge imellem 4 hastighedsniveauer.

■ Det valgte hastighedsniveau vises i visningen af hastighedsniveau **(12)**.

Niveau	Maks. tomgangshastighed	Maks. slagtal	Drejningsmoment
1	1900 min^{-1}	1200 min^{-1}	120 N m
2	2400 min^{-1}	2400 min^{-1}	150 N m
3	3050 min^{-1}	3800 min^{-1}	190 N m
4	3600 min^{-1}	4300 min^{-1}	226 N m

Indstil drejeretning

(Fig. E)

⚠ OBS! Risiko for beskadigelse af produktet!

▶ Tryk først på drejeretningsomskifteren **(3)**, når produktet står helt stille.

BEMÆRK

▶ Retningsanvisningerne dette afsnit skal fortolkes således, at brugeren er placeret bag produktet.

□ Stil drejeretningsomskifteren **(3)** i en af de 3 positioner:

Drejeretningsomskifterens (3) position	Drejeretning
Venstre	Med uret
Midt	Tryk på afbryderen **(14)**
Højre	Mod uret

Tilkobling/slukning

⚠ ADVARSEL! Risiko for kvæstelser på grund af utilsigtet kontinuerlig drift af produktet!

▶ Før du sætter batteripakken **(6)** i, skal du kontrollere, at afbryderen **(14)** fungerer korrekt og vender tilbage til FRA-positionen.

Tænding

1. Sæt batteripakken **(6)** korrekt i (se "Isætning/fjernelse af batteripakken").
2. Indstil drejeretningen (se "Indstil drejeretning").
3. Vælg hastighedsniveauet (se "Valg af hastighedsniveau").
4. Hold afbryderen **(14)** nede.

Slukning

1. Slip afbryderen **(14)**.
2. Vent til produktet står helt stille, før du lægger det til side.
3. Hvis du planlægger en pause, skal du stille drejeretningsomskifteren **(3)** i den midterste position. På den måde forhindres det, at produktet tændes utilsigtet.
4. Tag batteripakken **(6)** ud af produktet, når produktet efterlades uden opsyn, eller når du er færdig med at arbejde.

Hastighedsregulering

□ **Trinvis justering af hastigheden:** Tryk let eller hårdt på afbryderen **(14)**.

Tryk	Omdrejningstal
Let	Lav
Stærk	Høj

LED arbejdslys

BEMÆRK

▶ **Gør belysningen bedre i dårligt oplyste områder:** Dette produkt er udstyret med et LED-arbejdslys **(11)** til belysning af det direkte arbejdsområde.

■ Så snart produktet er tændt, bliver LED-arbejdslyset **(11)** straks tændt.

Bælteclips

⚠ FORSIGTIG! Fare for kvæstelser!

▶ Før du hænger produktet fast i bæltet: Stil drejeretningsomskifteren **(3)** i den midterste position. På den måde forhindres det, at produktet tændes utilsigtet.

□ Brug bælteclipsen **(7)** til at hænge produktet i et bælte.

■ Du kan bruge bælteclipsen **(7)** som en flaskeåbner til flasker med kapsel.

Arbejdsanvisninger

⚠ OBS!

▶ Følg altid producentens anvisninger for tilspænding af skruer eller møtrikker. Følg producentens anvisninger for at kontrollere eller møtrikker i forhold til tid eller ydelse.

▶ Efter hjulskift på køretøj: Kontrollér hjulboltene eller møtrikker i henhold til producentens anvisninger eller retningslinjer. Efterspænd hjulbolte eller -møtrikker efter 50 til 100 km med en momentnøgle.

Praktisk henvisning

- Drejningsmomentet afhænger af slagets varighed. Det maksimalt opnåelige drejningsmoment fremkommer som summen af alle individuelle drejningsmomenter, der opnås ved slaget. Det maksimale drejningsmoment opnås efter en slagvarighed på 6–10 sekunder. Efter denne varighed stiger drejningsmomentet kun minimalt.
- Slagets varighed skal fastlægges for hvert nødvendigt drejningsmoment. Det faktisk opnåede drejningsmoment bør altid kontrolleres med en momentnøgle.
- Tilspændingsmomentet afhænger af slagets varighed.

☐ For at opnå optimal slagkraft må der ikke udøves pres mod skruen/møtrikken.

☐ Brug kun produktet til at spænde skruer og møtriller til formontageopgaver. Det er ikke produktet, der opnår det ønskede drejningsmoment for skruen eller møtrikken, men en momentnøgle, som skal være indstillet til det ønskede drejningsmoment.

☐ Kontrollér det faktisk opnåede drejningsmoment for tilspænding med en momentnøgle.

Transport

☐ Sluk produktet, og fjern batteripakken **(6)**. Vent til alle bevægelige dele står helt stille.

☐ Fjern indsatsværktøjet.

☐ Bær altid produktet med håndtaget **(4)**.

Rengøring, vedligeholdelse og opbevaring

⚠ ADVARSEL! Risiko for personskade på grund af utilsigtet ibrugtagning!

▶ Beskyt dig selv under vedligeholdelse og rengøring.

▶ Sluk produktet, og fjern batteripakken **(6)**.

☐ Få reparationer og vedligeholdelse, som ikke er beskrevet i denne vejledning, udført af vores kundeservice (se "Service"). Brug kun originale reservedele.

Rengøring

⚠ ADVARSEL! Risiko for elektriske stød!

▶ Sprøjt aldrig vand på produktet.

⚠ OBS! Risiko for beskadigelse af produktet!

▶ Kemiske substanser kan angribe produktets dele af kunststof. Anvend ikke rengørings- eller opløsningsmidler.

☐ Hold produktets ventilationsåbninger, motorhus og håndtag rene. Brug dertil en fugtig klud eller en børste.

Vedligeholdelse

- Produktet er vedligeholdelsesfri.

Opbevaring

☐ Opbevar altid produktet og tilbehøret
- Rent,
- Tørt,
- Støvbeskyttet,
- I opbevaringskufferten **(16)**,
- Uden for børns rækkevidde.

☐ Opbevaringstemperaturen for batteripakken **(6)** og produktet er på mellem 0 °C og +45 °C. Undgå ekstrem kulde eller varme under opbevaring for at forhindre, at batteripakken mister ydeevne.

☐ Tag batteripakken **(6)** ud af produktet inden opbevaring.

Reservedele/tilbehør

- Kunder kan købe kompatible reservedele og kompatibelt tilbehør på www.optimex-shop.com.
- Du kan kun bestille online.

☐ Du kan få yderligere oplysninger ved at henvende dig til Lidl-Service-Hotline (se "Service").

Fejlafhjælpning

Problem	Mulig årsag	Løsning
Produktet starter ikke.	Den genopladelige batteripakke **(6)** er ikke sat i.	Sæt batteripakken **(6)** korrekt i (se "Isætning/fjernelse af batteripakken").
	Batteripakken **(6)** er afladt.	Oplad batteripakken **(6)** (se "Opladning af batteripakken").
	Afbryderen **(14)** er defekt.	Kontakt vores kundeservice (se "Service").
	Motoren er defekt.	

Problem	Mulig årsag	Løsning
Produktet har dårlig ydeevne.	For kraftigt tryk på produktet	Udøv et moderat tryk på produktet.
Produktet arbejder med afbrydelser.	Intern løs kontakt	Kontakt vores kundeservice (se "Service").
	Afbryderen **(14)** er defekt.	

Bortskaffelse



Bemærk forpakningsmaterialernes mærkning til affaldssorteringen, disse er mærket med forkortelser (a) og numre (b) med følgende betydning: 1–7: kunststoffer/20–22: papir og pap/80–98: kompositmaterialer.

Produkt:



De får oplyst muligheder til bortskaffelse af det udtjente produkt hos deres lokale myndigheder eller bystyre.



Bortskaf produktet korrekt, når det har nået slutningen på sin levetid, og ikke i husholdningsaffaldet. Du kan få oplysninger om indsamlingssteder og deres åbningstider hos de lokale myndigheder.

Defekte eller brugte batterier/genopladelige batterier skal genanvendes. Aflevér batterier/akkuer og/eller produktet via et af de tilbudte indsamlingssteder.



Miljøskader gennem forkert bortskaffelse af batterierne/akkuerne!

Fjern batterierne/de genopladelige batterier fra produktet ved bortskaffelse.

Batterier/akkuer må ikke bortskaffes via husholdningsaffaldet. De kan indeholde giftige tungmetaller og er underlagt behandlingen for særaffald. De kemiske symboler for tungmetaller er følgende: Cd = kadmium, Hg = kviksølv, Pb = bly. Aflverer derfor brugte batterier/akkuer hos en kommunal genbrugsstation.

Garanti

Produktet er blevet fremstillet efter strenge kvalitetsstandarder og kontrolleret nøje før udlevering. I tilfælde af materiale- eller produktionsfejl kan du i medfør af loven gøre krav gældende over for sælgeren af produktet. Dine lovmæssige rettigheder begrænses på ingen måde af den af os nedennævnte garanti.

Garantien på dette produkt gælder i 5 år regnet fra købsdatoen. Garantien gælder fra købsdatoen. Opbevar den originale kvittering et sikkert sted, da dette dokument forlanges forlagt som dokumentation for købet.

Alle skader eller mangler, der allerede forefindes på tidspunktet for købet, skal straks meddeles efter udpakningen af produktet.

Hvis der inden for 5 år regnet fra købsdatoen viser sig en materiale- eller produktionsfejl på produktet, reparerer eller udskifter vi det – efter vores valg – gratis for dig. Garantiperioden forlænges ikke som følge af et imødekommet krav om garanti. Dette gælder også for udskiftede og reparerede dele.

Denne garanti bortfalder, hvis produktet er blevet beskadiget eller anvendt og vedligeholdt forkert.

Garantien dækker materiale- og produktionsfejl. Denne garanti dækker hverken produktdele, der er udsat for normal slitage og derfor er at betragte som sliddele (f.eks. batterier, slanger, farvepatroner), eller skader på skrøbelige dele, f.eks. kontakter eller dele af glas.

Afvikling af garantisager

For at sikre en hurtig behandling af din forespørgsel, bedes du overholde følgende instruktioner:

Ved alle forespørgsler, skal kvitteringen og varenummeret (IAN 524970_2601) kunne forevises som dokumentation på købet.

Varenummeret kan du aflæse på produktets typeskilt, en gravering på produktet, forsiden af din betjeningsvejledning (nederst til venstre) eller på en mærkat på bagsiden eller undersiden af produktet.

Hvis der opstår funktionsfejl eller andre mangler, skal du i første omgang kontakte serviceafdelingen via telefon eller e-mail.

Et defekt produkt kan gratis sendes til den serviceadresse, der er blevet oplyst, vedlagt kvitteringen (kassebonen) og en beskrivelse af, hvilken defekt der er opstået og hvornår den er opstået.



På parkside-diy.com kan du se og downloade denne og mange andre manualer. Ved at scanne QR-koden får du adgang til parkside-diy.com. Vælg dit land og søg efter betjeningsvejledningen i søgefeltet. Ved at indtaste varenummeret (IAN) 524970_2601 finder du frem til betjeningsvejledningen af dit produkt.

Service

(DK) **Service Danmark**
Tel.: 80254583
Kontaktformular på *parkside-diy.com*
IAN 524970_2601

EU-overensstemmelseserklæring

EU-OVERENSSTEMMELSESERKLÆRING (Nr. 524970_2601)

Vi, firmaet
OWIM GmbH & Co. KG, Stiftsbergstraße 1, 74167 Neckarsulm, Tyskland
erklærer på eget ansvar, at produktet

IAN:	**524970_2601**
Produktidentifikation:	**"PARKSIDE"Batteridreven slagnøgle**
Modelnummer:	**HG13479**

opfylder de grundlæggende krav i de anførte EU-direktiver

2006/42/EF [EUT L 157, 09.06.2006]
2014/30/EU [EUT L 96, 29.03.2014]
2011/65/EU [EUT L 174, 01.07.2011]

Referencer til de relevante anvendte harmoniserede standarder eller referencer til de andre tekniske specifikationer, som der erklæres overensstemmelse med:

Nr. / dele
2006/42/EF
EN ISO 12100:2010
EN 62841-1:2015+AC:2015+A11:2022
EN 62841-2-2:2014+AC:2015
2014/30/EU
EN IEC 55014-1:2021
EN IEC 55014-2:2021

Genstanden for ovennævnte erklæring er i overensstemmelse med Europa-Parlamentets og Rådets direktiv 2011/65/EU af den 8. juni 2011 om begrænsning af brugen af visse farlige stoffer i elektrisk og elektronisk udstyr:

Nr. / dele
EN IEC 63000:2018 (4.3.3 c))
EN 62321-3-1:2014
EN 62321-4:2014/A1:2017
EN 62321-5:2014
EN 62321-7-1:2015
EN 62321-7-2:2017
EN 62321-6:2015
EN 62321-8:2017

Ihændehaver af den tekniske dokumentation: OWIM GmbH & Co.KG

Underskrevet for og på vegne af:
OWIM GmbH & Co. KG, Stiftsbergstraße 1, 74167 Neckarsulm, Tyskland

Oversættelse af original overensstemmelseserklæring

Neckarsulm	23.03.2026	ppa. Buchheim	ppa. T. Maier
Sted	Dato	ppa Jens Buchheim Prokurist	ppa. Dr. Thorsten Maier Prokurist

DK

CE

Wykaz użytych piktogramów i symboli ... Strona 66
Użytkowanie zgodne z przeznaczeniem ... Strona 66
Zakres dostawy ... Strona 67
Opis części ... Strona 67
Opis funkcji ... Strona 67
Dane techniczne ... Strona 67
Instrukcje bezpieczeństwa ... Strona 69
Ogólne instrukcje bezpieczeństwa dla uchwytów elektronarzędzi ... Strona 69
Instrukcje bezpieczeństwa dotyczące kluczy udarowych ... Strona 71
Redukcja wibracji i hałasu ... Strona 72
Zachowanie w sytuacjach awaryjnych ... Strona 72
Inne zagrożenia ... Strona 72
Przed pierwszym użyciem ... Strona 72
Rozpakowanie produktu ... Strona 72
Akcesoria ... Strona 72
Przygotowanie ... Strona 73
Montaż i demontaż narzędzia wkładanego ... Strona 73
Sprawdzanie stanu naładowania akumulatora ... Strona 73
Ładowanie akumulatora ... Strona 73
Obsługa ... Strona 74
Wkładanie i wyjmowanie akumulatora ... Strona 74
Wybieranie poziomu prędkości ... Strona 74
Ustawianie kierunku obrotów ... Strona 74
Włączanie/wyłączanie ... Strona 74
Regulacja prędkości ... Strona 75
Oświetlenie LED miejsca pracy ... Strona 75
Klips do paska ... Strona 75
Instrukcje robocze ... Strona 75
Transport ... Strona 75

Czyszczenie, konserwacja i przechowywanie ..... Strona 76
Czyszczenie ..... Strona 76
Konserwacja ..... Strona 76
Przechowywanie ..... Strona 76
Części zamienne/akcesoria ..... Strona 76
Usuwanie usterek ..... Strona 76
Utylizacja ..... Strona 77
Gwarancja ..... Strona 77
Sposób postępowania w przypadku naprawy gwarancyjnej ..... Strona 77
Serwis ..... Strona 78
Deklaracja zgodności UE ..... Strona 79

Wykaz użytych piktogramów i symboli

	**NIEBEZPIECZEŃSTWO!** – Wskazuje niebezpieczeństwo o wysokim stopniu ryzyka, które, jeśli się go nie uniknie, spowoduje śmierć lub poważne obrażenia (np. uduszenie)		Ten symbol oznacza, że przed użyciem produktu należy przeczytać instrukcję obsługi.
	**OSTRZEŻENIE!** – Wskazuje niebezpieczeństwo o średnim stopniu ryzyka, które, jeśli się go nie uniknie, może spowodować śmierć lub poważne obrażenia (np. ryzyko porażenia prądem)		Prąd stały lub napięcie stałe
			Nosić ochronę słuchu!
	**OSTROŻNIE!** – Wskazuje niebezpieczeństwo o niskim stopniu ryzyka, które, jeśli się go nie uniknie, może spowodować niewielkie lub umiarkowane obrażenia (np. ryzyko poparzenia)		Nosić rękawice ochronne!
			Nosić ochronę oczu!
	**UWAGA!** – Ostrzega przed możliwymi szkodami materialnymi (np. ryzyko zwarcia)		Przycisk poziomu prędkości **(13)**
			Wskaźnik poziomu prędkości **(12)**
	Ostrożnie! Gorąca powierzchnia. Istnieje ryzyko oparzeń.		Instrukcje bezpieczeństwa Instrukcje użytkowania
	Znak CE potwierdza zgodność z dyrektywami UE mającymi zastosowanie do produktu.		

20 V AKUMULATOROWA ZAKRĘTARKA UDAROWA

Użytkowanie zgodne z przeznaczeniem

- Ten produkt jest przeznaczony do następujących czynności:
  - Wkręcania i odkręcania śrub
  - Dokręcania i odkręcania nakrętek
- Oświetlenie LED miejsca pracy **(11)** służy do bezpośredniego oświetlania obszaru roboczego.
- Zawsze używać akcesoriów odpowiednich do zamierzonego zastosowania. Przy zakupie i użyciu narzędzi wkładanych przestrzegać wymagań technicznych produktu (patrz akapit „Dane techniczne").
- Produkt stosować tylko w pomieszczeniach suchych.
- Inne zastosowania lub modyfikacje produktu są uważane za niewłaściwe i mogą powodować zagrożenia, takie jak śmierć, obrażenia i uszkodzenia.
- Producent nie ponosi odpowiedzialności za szkody powstałe w wyniku użycia produktu niezgodnie z jego przeznaczeniem.
- Operator lub użytkownik produktu jest odpowiedzialny za wypadki lub obrażenia ciała i/lub szkody w mieniu osób trzecich lub ich majątku.
- Produkt przeznaczony jest wyłącznie do użytku domowego.
- Produkt nie jest przeznaczony do użytku komercyjnego lub podobnego.
- Stosować się do wszystkich obowiązujących lokalnych przepisów bezpieczeństwa, norm i rozporządzeń. Używanie hałaśliwych elektronarzędzi może być ograniczone tylko do określonych pór zgodnie z przepisami krajowymi lub lokalnymi.

- Produkt należy do serii **X 20 V TEAM** i może być używany z akumulatorami serii **X 20 V TEAM**. Akumulatory serii **X 20 V TEAM** można ładować tylko ładowarkami serii **X 20 V TEAM**.

Zakres dostawy

⚠ OSTRZEŻENIE!

- Produkt i materiały opakowaniowe nie są zabawkami dla dzieci! Dzieci nie mogą bawić się plastikowymi torbami, foliami i drobnymi częściami! Istnieje niebezpieczeństwo połknięcia i uduszenia się!

RADA

- Akumulatora i ładowarki nie ma w wyposażeniu.

1 20 V Akumulatorowa zakrętarka udarowa
1 Kuferek do przechowywania
1 Instrukcja obsługi

Opis części

Przed przeczytaniem zapoznać się z rysunkami, aby zapoznać się ze wszystkimi funkcjami produktu.

(Rys. A)

(1) Uchwyt narzędziowy
(2) Tuleja blokująca
(3) Przełącznik kierunku obrotów
(4) Uchwyt (izolowana powierzchnia chwytna)
(5) Uchwyt akumulatora
(6) Akumulator *
(7) Klips do paska
(8) Przycisk (stan naładowania)
(9) Wskaźnik stanu naładowania
(10) Przycisk zwalniający (akumulatora)
(11) Oświetlenie LED miejsca pracy
(12) Wskaźnik poziomu prędkości
(13) Przycisk (poziom prędkości)
(14) Przełącznik zasilania

(Rys. B)

(15) Ładowarka *

(Rys. C)

(16) Kuferek do przechowywania

(Rys. D)

(17) Uchwyt grotów *
(18) Przejściówka końcówek do nakrętek *

Opis funkcji

- Produkt posiada uchwyt narzędziowy **(1)** z gniazdem sześciokątnym ¼" (6,35 mm), który może kręcić się w prawo lub w lewo.
- W celu używania standardowych końcówek krótkich (25 mm) potrzebny jest odpowiedni magnetyczny uchwyt grotów.
- Dzięki funkcji skoku obrotowa moc silnika jest przekształcana na równomierne rozłożone skoki.
- Mechanizm udarowy włącza się po dokręceniu i poluzowaniu śrub i nakrętek.
- Więcej informacji na temat poszczególnych elementów obsługi można znaleźć w rozdziale „Obsługa".

Dane techniczne

20 V Akumulatorowa zakrętarka udarowa	**PDSSAP 20-Li D3**
Napięcie znamionowe U:	20 V ⎓
Ciężar (z akumulatorem):	1,58 kg
Prędkość biegu jałowego n_0:	
- Poziom 1:	0–1900 min^{-1}
- Poziom 2:	0–2400 min^{-1}
- Poziom 3:	0–3050 min^{-1}
- Poziom 4:	0–3600 min^{-1}
Częstość uderzeń:	
- Poziom 1:	0–1200 min^{-1}
- Poziom 2:	0–2400 min^{-1}
- Poziom 3:	0–3800 min^{-1}
- Poziom 4:	0–4300 min^{-1}
Moment obrotowy:	
- Poziom 1:	120 N m
- Poziom 2:	150 N m
- Poziom 3:	190 N m
- Poziom 4:	226 N m
Maks. wielkość śruby lub nakrętki:	M16

* Brak w zestawie.

20 V Akumulatorowa zakrętarka udarowa	PDSSAP 20-Li D3
Uchwyt narzędziowy:	Gniazdo sześciokątne ¼" (6,35 mm)

Akumulator PARKSIDE Performance Smart	Smart PAPP 204 A1/ Smart PAPS 208 A1
Pasmo częstotliwości:	2400–2483,5 MHz
Moc nadawcza:	≤ 20 dBm

Zalecana temperatura otoczenia	
Maks. temperatura (całkowita):	+50 °C
Podczas ładowania:	+4 °C do +40 °C
Podczas pracy:	+4 °C do +50 °C
Podczas przechowywania:	0 °C do +45 °C

Wartości emisji hałasu

Zmierzone wartości zostały określone zgodnie z normą EN 62841. Ważony poziom A hałasu elektronarzędzia wynosi zazwyczaj:

Poziom ciśnienia akustycznego L_{pA}:	71,2 dB
Niepewność K_{pA}:	3,0 dB
Poziom mocy akustycznej L_{WA}:	79,2 dB
Niepewność K_{WA}:	3,0 dB

Wartości emisji drgań

Wartości całkowite drgań (suma wektorowa trzech kierunków), określone zgodnie z normą EN 62841:

Wibracje a_h:	8,02 m/s^2
Niepewność K:	1,5 m/s^2

⚠ OSTRZEŻENIE!



Należy nosić ochronę słuchu!

⚠ OSTRZEŻENIE!

- Emisje drgań i hałasu podczas rzeczywistego użytkowania elektronarzędzia mogą odbiegać od podanych wartości, zależnie od sposobu używania elektronarzędzia, a w szczególności od rodzaju obrabianego przedmiotu.

⚠ OSTRZEŻENIE!

Starać się minimalizować wpływ wibracji i hałasu. Przykładowe środki zmniejszające narażanie się na wibracje obejmują noszenie rękawic podczas używania narzędzia wkładanego oraz ograniczanie czasu pracy. W takim przypadku należy wziąć pod uwagę wszystkie fazy cyklu operacyjnego (na przykład czas, w którym elektronarzędzie jest wyłączone i te, w których jest włączone, ale działa bez obciążenia).

RADA

- Deklarowana całkowita wartość drgań i deklarowana wartość emisji hałasu zostały zmierzone zgodnie ze znormalizowaną procedurą testową i mogą być wykorzystane do porównania jednego elektronarzędzia z innym.
- Określona całkowita wartość drgań i podana wartość emisji hałasu mogą być również wykorzystane do wstępnej oceny obciążenia.

Czas ładowania

⚠ OSTRZEŻENIE! Niebezpieczeństwo obrażeń ciała i szkód materialnych na skutek nieprawidłowego obchodzenia się z akumulatorem!

- Przestrzegać instrukcji bezpieczeństwa oraz instrukcji ładowania i prawidłowego użytkowania, które podano w instrukcji obsługi akumulatora i ładowarki serii **X 20 V TEAM**.
- Szczegółowy opis procesu ładowania i dalsze informacje można znaleźć w oddzielnej instrukcji obsługi.

- Produkt należy do serii **X 20 V TEAM** i może być używany z akumulatorami serii **X 20 V TEAM**. Akumulatory serii **X 20 V TEAM** można ładować tylko ładowarkami serii **X 20 V TEAM**.
- Na czas ładowania wpływają takie czynniki, jak temperatura otoczenia i akumulatora, a także przyłożone napięcie sieciowe i może odbiegać od podanych wartości.
- Zalecamy używanie tego produktu wyłącznie z następującymi akumulatorami:
  - **PAP 20 B1**
  - **PAP 20 B3**
  - **PAPP 204 A1**
  - **Smart PAPS 208 A1**

■ Zalecamy ładowanie tych akumulatorów za pomocą następujących ładowarek:
  – **PLG 20 A3**
  – **PLG 20 A4**
  – **PLG 20 C1**
  – **PLG 20 C3**
  – **PDSLG 20 A1**
  – **Smart PLGS 2012 A1**

□ Dane techniczne akumulatora i ładowarki: Patrz oddzielna instrukcja obsługi

Czas ładowania Ładowarka	**2 Ah Akumulator PAP 20 B1**	**4 Ah Akumulator PAP 20 B3**	**4 Ah PAPP 204 A1**	**8 Ah Smart PAPS 208 A1**
Maks. 2,4 A Ładowarka PLG 20 A4/C1	60 min	120 min	120 min	210 min
Maks. 4,5 A Ładowarka PLG 20 A3/C3	35 min	60 min	50 min	120 min
Maks. 4,5 A Ładowarka PDSLG 20 A1	35 min	60 min	50 min	120 min
Ładowarka Smart PLGS 2012 A1	35 min	35 min	35 min	45 min



Instrukcje bezpieczeństwa

Ogólne instrukcje bezpieczeństwa dla uchwytów elektronarzędzi

⚠ OSTRZEŻENIE!

▶ **Przeczytać wszystkie instrukcje bezpieczeństwa, instrukcje użytkowania, ilustracje i dane techniczne dostarczone z tym elektronarzędziem.** Nieprzestrzeganie poniższych instrukcji może spowodować porażenie prądem, pożar i/lub poważne obrażenia.

Zachować wszystkie instrukcje bezpieczeństwa oraz instrukcje użytkowania do przyszłego wglądu.

Użyty w instrukcji bezpieczeństwa termin „elektronarzędzie" odnosi się do elektronarzędzi zasilanych z sieci (z przewodem zasilającym) i elektronarzędzi zasilanych z akumulatora (bez przewodu zasilającego).

Bezpieczeństwo pracy

1) **Miejsce pracy powinno być czyste i dobrze oświetlone.** Nieuporządkowane lub nieoświetlone obszary robocze mogą prowadzić do wypadków.
2) **Nie należy pracować z elektronarzędziem w środowisku potencjalnie wybuchowym, w którym znajdują się łatwopalne ciecze, gazy lub pyły.** Elektronarzędzia generują iskry, które mogą zapalić pył lub opary.
3) **Podczas korzystania z elektronarzędzia trzymać z daleka dzieci i inne osoby.** W przypadku rozproszenia uwagi można utracić kontrolę nad elektronarzędziem.

Bezpieczeństwo elektryczne

1) **Wtyczka elektronarzędzia musi pasować do gniazda. Wtyczki nie wolno w żaden sposób zmieniać. Z elektrycznie uziemionymi elektronarzędziami nie używać wtyczek przejściowych.** Niezmodyfikowane wtyczki i dopasowane gniazda zmniejszają ryzyko porażenia prądem.
2) **Unikać kontaktu ciała z uziemionymi powierzchniami, takimi jak rury, grzejniki, piece i lodówki.** Jeśli ciało jest uziemione, istnieje zwiększone ryzyko porażenia prądem.

3) **Elektronarzędzia należy chronić przed deszczem i wilgocią.** Wnikanie wody do elektronarzędzia zwiększa ryzyko porażenia prądem.
4) **Nie używać kabla zasilającego do przenoszenia elektronarzędzia, zawieszania lub odłączania od gniazdka ściennego. Kabel zasilania trzymać z dala od źródeł ciepła, oleju, ostrych krawędzi lub ruchomych części urządzenia.** Uszkodzone lub splątane kable zasilające zwiększają ryzyko porażenia prądem.
5) **Podczas pracy z elektronarzędziem na zewnątrz należy używać wyłącznie przedłużaczy przystosowanych do użytku na zewnątrz.** Używanie przedłużacza przystosowanego do użytku na zewnątrz zmniejsza ryzyko porażenia prądem.
6) **Jeśli działanie elektronarzędzia w wilgotnym otoczeniu jest nieuniknione, należy zastosować zasilanie z zabezpieczeniem różnicowoprądowym.** Zastosowanie wyłącznika różnicowoprądowego zmniejsza ryzyko porażenia prądem.

Bezpieczeństwo osób

1) **Zawsze zwracać uwagę na to, co się robi i zachowywać rozsądek podczas pracy z elektronarzędziem. Nie używać elektronarzędzia będąc zmęczonym lub pod wpływem narkotyków, alkoholu albo leków.** Chwila nieuwagi podczas używania elektronarzędzia może spowodować poważne obrażenia.
2) **Nosić sprzęt ochrony osobistej i zawsze okulary ochronne.** Noszenie osobistego sprzętu ochronnego, takiego jak maska przeciwpyłowa, antypoślizgowe obuwie ochronne, kask ochronny lub ochrona słuchu, w zależności od rodzaju i zastosowania elektronarzędzi, zmniejsza ryzyko obrażeń.
3) **Unikać niezamierzonego uruchomienia. Przed przeniesieniem, podniesieniem lub podłączeniem do źródła zasilania upewnić się, że elektronarzędzia jest wyłączone.** Trzymanie palca na spuście elektronarzędzia podczas przenoszenia lub przenoszenie włączonego elektronarzędzia to zaproszenie do wypadku.
4) **Przed włączeniem elektronarzędzia usunąć narzędzia regulacyjne lub klucze.** Narzędzie lub klucz umieszczony w obracającej się części elektronarzędzia może spowodować obrażenia.
5) **Unikać nieprawidłowej postawy. Upewniać się, że stopy są bezpieczne i zachowywać równowagę przez cały czas.** Pozwala to lepiej kontrolować elektronarzędzie w nieoczekiwanych sytuacjach.
6) **Nosić odpowiednią odzież. Nie nosić luźnej odzieży ani biżuterii. Włosy, ubranie i rękawice należy trzymać z dala od ruchomych części.** Luźne ubranie, biżuteria lub długie włosy mogą zostać pochwycone przez ruchome części.
7) **Jeśli istnieje możliwość zainstalowania urządzeń do odpylania i zbierania kurzu, upewnić się, że są one podłączone i prawidłowo używane.** Używanie odpylacza zmniejsza zagrożenia związane z zapyleniem.
8) **Nie dopuszczać, aby wiedza zdobyta podczas częstego używania elektronarzędzia byłą przyczyną utraty czujności i ignorowania zasad bezpieczeństwa dotyczących elektronarzędzi.** Nieostrożne działanie może w ułamku sekundy doprowadzić do poważnych obrażeń.

Używanie i konserwacja elektronarzędzia

1) **Nie przeciążać elektronarzędzia. Używać elektronarzędzia odpowiedniego do wykonywanej pracy.** Odpowiednie elektronarzędzie wykona zadanie lepiej i bezpieczniej w zakresie, do którego zostało zaprojektowane.
2) **Nie używać elektronarzędzia, którego przełącznik jest uszkodzony.** Elektronarzędzie, którego nie można włączyć lub wyłączyć, jest niebezpieczne i musi być naprawione.
3) **Przed dokonaniem regulacji urządzenia, wymianą narzędzia wkładanego lub odłożeniem elektronarzędzia należy odłączyć wtyczkę od gniazdka ściennego i/lub wyjąć wymienny akumulator.** To zabezpieczenie chroni przed niezamierzonym uruchomieniem elektronarzędzia.
4) **Nieużywane elektronarzędzia trzymać w miejscu niedostępnym dla dzieci. Nie pozwalać, aby elektronarzędzie było używane przez osoby, które nie znają tego elektronarzędzia lub nie przeczytały niniejszej instrukcji.** Elektronarzędzia są niebezpieczne, gdy są używane przez niedoświadczonych ludzi.

5) **Zachowywać ostrożność podczas używania elektronarzędzi i narzędzi wkładanych. Sprawdzać, czy części ruchome działają prawidłowo i nie zacinają się, czy nie są zepsute lub uszkodzone w stopniu, wykluczającym poprawne funkcjonowanie elektronarzędzia. Przed użyciem elektronarzędzia należy naprawić uszkodzone części.** Wiele wypadków spowodowanych jest przez źle konserwowane elektronarzędzia.
6) **Narzędzia tnące muszą być ostre i czyste.** Starannie konserwowane narzędzia tnące o ostrych krawędziach tnących są mniej podatne na zakleszczenie i łatwiejsze w prowadzeniu.
7) **Elektronarzędzia, akcesoria, narzędzia wkładane, itp. powinny być używane zgodnie z tymi instrukcjami. Pod uwagę należy brać warunki i pracę, jaką należy wykonać.** Używanie elektronarzędzi do innych celów niż zamierzone może prowadzić do niebezpiecznych sytuacji.
8) **Uchwyty i powierzchnie chwytne utrzymywać w stanie suchym, czystym i wolnym od oleju i smaru.** Śliskie uchwyty i powierzchnie chwytne nie zapewniają bezpiecznej obsługi i kontroli elektronarzędzia w nieprzewidzianych sytuacjach.

Używanie i obsługa narzędzia bezprzewodowego

1) **Akumulatory ładować tylko za pomocą ładowarek zalecanych przez producenta.** Ładowarka odpowiednia dla określonego typu akumulatora może spowodować pożar podczas używania z innym akumulatorem.
2) **W elektronarzędziach używać tylko odpowiednich akumulatorów.** Użycie innych akumulatorów może spowodować obrażenia lub pożar.
3) **Nieużywany akumulator należy trzymać z dala od spinaczy, monet, kluczy, gwoździ, śrub lub innych małych metalowych przedmiotów, które mogłyby spowodować zwarcie styków.** Zwarcie między stykami akumulatora może spowodować oparzenia lub pożar.
4) **Nieprawidłowo używany akumulatora może spowodować wycieki płynu. Unikać kontaktu z płynem. W razie przypadkowego kontaktu spłukać wodą. Jeśli płyn dostanie się do oczu, zasięgnąć dodatkowej pomocy medycznej.** Wyciekający z akumulatora płyn może spowodować podrażnienie skóry lub poparzenia.
5) **Nie używać uszkodzonego lub zmodyfikowanego akumulatora.** Uszkodzone lub zmienione akumulatory mogą zachowywać się w nieprzewidziany sposób i spowodować pożar, wybuch lub obrażenia.
6) **Nie narażać akumulatora na działanie ognia ani innych źródeł ciepła.** Ogień lub temperatura powyżej +130 °C może spowodować wybuch.
7) **Przestrzegać wszystkich instrukcji ładowania i nigdy nie ładować akumulatora ani narzędzia bezprzewodowego poza zakresem temperatur podanym w instrukcji obsługi.** Nieprawidłowe ładowanie lub ładowanie poza dopuszczalnym zakresem temperatur może zniszczyć akumulator i zwiększa ryzyko pożaru.

Serwis

1) **Elektronarzędzie powinno być naprawiane tylko przez wykwalifikowany personel i tylko z użyciem oryginalnych części zamiennych.** Zapewnia to utrzymanie bezpieczeństwa elektronarzędzia.
2) **Nigdy nie serwisować uszkodzonych akumulatorów.** Wszystkie czynności związane z konserwacją akumulatorów powinny być wykonywane wyłącznie przez producenta lub autoryzowane centrum serwisowe.

Instrukcje bezpieczeństwa dotyczące kluczy udarowych

- **Elektronarzędzie należy trzymać za izolowane powierzchnie uchwytu podczas wykonywania prac, w których śruba może stykać się z ukrytym okablowaniem.** Kontakt z kablami pod napięciem może spowodować porażenie prądem poprzez metalowe części urządzenia.
- **Zabezpieczać obrabiany przedmiot.** Obrabiany przedmiot jest trzymany pewniej w przyrządzenie lub w imadle niż za pomocą dłoni.
- **Przed odłożeniem zaczekać, aż elektronarzędzie zatrzyma się.** Narzędzie wkładane może się zablokować i spowodować utratę kontroli nad elektronarzędziem.
- **Używać odpowiednich urządzeń do wyszukiwania w celu wykrycia ukrytych linii zasilających lub skonsultować się z lokalnym zakładem energetycznym.** Kontakt z przewodami elektrycznymi może spowodować pożar i porażenie prądem. Uszkodzenie przewodu gazowego może

doprowadzić do wybuchu. Przebicie rury wodociągowej powoduje uszkodzenie mienia.

- **Do miękkich materiałów, np. aluminium lub podobnych, podczas używania klucza udarowego może dojść do uszkodzenia gwintu lub gniazda śruby w wyniku zbyt mocnego dokręcenia.**

Akcesoria oryginalne i urządzenia dodatkowe

⚠ OSTRZEŻENIE!

- Nie używać żadnych akcesoriów niezalecanych przez firmę /// PARKSIDE®. Może to doprowadzić do porażenia prądem i pożaru.

- Stosować wyłącznie akcesoria oraz dodatkowe urządzenia wymienione w instrukcji obsługi lub których mocowanie jest kompatybilne z produktem.

Redukcja wibracji i hałasu

Ograniczyć czas użytkowania, korzystać z trybów niskiego poziomu wibracji i niskiego poziomu hałasu oraz nosić osobiste wyposażenie ochronne, aby zmniejszyć wibracje i hałas.

Poniższe środki pomagają zmniejszyć ryzyko związane z drganiami i hałasem:

- Używać produktu tylko zgodnie z jego przeznaczeniem i zgodnie z opisem w tej instrukcji.
- Upewnić się, że produkt jest w dobrym stanie i dobrze utrzymany.
- Trzymać produkt bezpiecznie za uchwyty lub powierzchnie chwytne.
- Utrzymywać produkt zgodnie z instrukcjami i zapewniać odpowiednie smarowanie (jeśli dotyczy).
- Planować pracę tak, aby produkty o wysokiej wibracji były używane przez dłuższy okres czasu.

Zachowanie w sytuacjach awaryjnych

Zapoznać się z użytkowaniem tego produktu z pomocą niniejszej instrukcji obsługi. Zapamiętać instrukcje bezpieczeństwa i stosować się do nich. Pomaga to uniknąć ryzyka i niebezpieczeństw.

- Zawsze zachowywać czujność korzystając z tego produktu, aby wcześnie wykryć niebezpieczeństwo i podjąć odpowiednie działania. Szybka interwencja może zapobiec poważnym obrażeniom i uszkodzeniu mienia.
- W przypadku awarii należy natychmiast wyłączyć produkt i wyjąć akumulator. Przed ponownym uruchomieniem zlecić sprawdzenie produktu i, jeśli to konieczne, naprawę wykwalifikowanemu specjaliście.

Inne zagrożenia

RADA

- Ten produkt wytwarza pole elektromagnetyczne podczas pracy! To pole może kolidować z aktywnymi lub pasywnymi implantami medycznymi! Aby zmniejszyć ryzyko poważnych obrażeń lub śmierci, zalecamy osobom z implantami medycznymi skonsultowanie się z lekarzem i producentem implantu medycznego przed użyciem tego produktu!

Nawet jeśli używasz tego produktu poprawnie, istnieje potencjalne ryzyko obrażeń ciała i uszkodzenia mienia. Następujące niebezpieczeństwa mogą wystąpić w związku ze strukturą i konstrukcją tego produktu, w tym między innymi:

- Obrażenia spowodowane ruchomymi częściami lub gorącymi powierzchniami
- Uszkodzenie słuchu, jeśli nie będzie stosowana odpowiednia ochrona słuchu
- Zagrożenie zdrowia, wynikające z wibracji rąk lub ramion, jeśli produkt jest używany przez dłuższy czas lub nie jest prawidłowo obsługiwany i konserwowany

Przed pierwszym użyciem

Rozpakowanie produktu

1. Wyjąć produkt z opakowania i usunąć wszystkie materiały opakunkowe oraz folie ochronne.
2. Sprawdzić, czy wszystkie są części i czy opisany zakres dostawy jest kompletny (patrz akapit „Zakres dostawy”).
3. Sprawdzić, czy produkt i wszystkie części są w dobrym stanie. W razie zauważenia jakichkolwiek uszkodzeń lub defektów nie używać produktu, ale postępować zgodnie z opisem w rozdziale „Gwarancja”.

Akcesoria

⚠ OSTRZEŻENIE!

- Nie używać żadnych akcesoriów niezalecanych przez firmę /// PARKSIDE®. Może to doprowadzić do porażenia prądem i pożaru.

W celu bezpiecznego i prawidłowego użytkowania tego produktu niezbędne są następujące akcesoria, takie jak np. narzędzia i narzędzia wkładane:

- Narzędzie wkładane do uchwytu narzędzia **(1)** ¼" (6,35 mm):
  - Uchwyt grotów i grot do śrub
  - Przejściówka końcówek do nakrętek i końcówka do nakrętek
- Odpowiedni sprzęt ochrony osobistej

Narzędzia i narzędzia wkładane są dostępne za pośrednictwem naszej strony internetowej i punktów sprzedaży detalicznej. Podczas zakupu zawsze należy przestrzegać specyfikacji technicznej produktu (patrz akapit „Dane techniczne"). W razie wątpliwości należy skonsultować się z wykwalifikowanym specjalistą lub skontaktować się z naszym działem obsługi klienta.

Przygotowanie

⚠ OSTRZEŻENIE! Niebezpieczeństwo obrażeń na skutek niezamierzonego uruchomienia!

- Nie wkładać akumulatora **(6)** do produktu, dopóki nie będzie w pełni przygotowany do użycia.

Montaż i demontaż narzędzia wkładanego

RADA

- Podane w tej sekcji kierunki należy interpretować przy założeniu, że użytkownik znajduje się za produktem.
- Należy używać akcesoriów odpornych na uderzenia lub przejściówki gniazdowej. Akcesoria nieodporne na uderzenia mogą powodować zmniejszenie momentu dokręcania lub uszkodzenie akcesoriów.

Montaż narzędzia wkładanego

(Rys. D)

1. **Odblokowywanie uchwytu narzędzia (1):** Tuleję blokującą **(2)** pociągnąć do przodu.
2. Do uchwytu narzędzia **(1)** włożyć uchwyt grotów **(17)** lub przejściówkę końcówek do nakrętek **(18)**.
3. **Mocowanie narzędzia wkładanego:** Zwolnić tuleję blokującą **(2)**.
4. Grot do śrub lub końcówkę do nakrętek wsunąć w uchwyt grotów **(17)** lub przejściówkę końcówek do nakrętek **(18)**.
5. Pociągnąć mocno narzędzie wkładane, aby sprawdzić, czy jest dobrze zamocowane.

Demontaż narzędzia wkładanego

(Rys. D)

⚠ OSTROŻNIE! Ryzyko poparzenia!

- Narzędzia wkładane mogą być bardzo gorące. Jeśli to konieczne, nosić rękawice ochronne.

1. **Odblokowywanie uchwytu narzędzia (1):** Tuleję blokującą **(2)** pociągnąć do przodu.
2. Wyjąć narzędzie wkładane.

Sprawdzanie stanu naładowania akumulatora

- ☐ Na akumulatorze **(6)** nacisnąć przycisk **(8)**.
- ■ Stan naładowania akumulatorów **(6)** sygnalizowany jest świeceniem się odpowiednich diod LED na wskaźniku stanu naładowania **(9)**.

Kolor	Znaczenie
Zielona	Całkowicie naładowany
Pomarańczowy	Częściowo naładowany
Czerwony	Należy doładować

- ☐ Akumulator **(6)** należy ładować wtedy, gdy świeci się tylko czerwona dioda LED wskaźnika stanu naładowania **(9)**.

Ładowanie akumulatora

⚠ UWAGA! Ryzyko uszkodzenia akumulatorów (6)!

- Nie narażać akumulatora **(6)** na bezpośrednie działanie promieni i nie kłaść na kaloryferach. Utrzymywać temperaturę otoczenia maks. +50 °C.

RADA

- Szczegółowe instrukcje można znaleźć w instrukcji obsługi ładowarki **(15)**.
- Jeśli akumulator **(6)** jest jeszcze ciepły, to przed ładowaniem poczekać, aż ostygnie.

1. Akumulator **(6)** wyciągnąć z produktu.
2. Akumulator **(6)** wsunąć do gniazda ładowania ładowarki **(15)**.
3. Ładowarkę **(15)** podłączyć do gniazdka sieciowego.
4. Odłącz ładowarkę **(15)** od gniazdka sieciowego po naładowaniu.
5. Akumulator **(6)** wyjąć z ładowarki **(15)**.

Wskaźniki LED na ładowarce

Zielona	Czerwony	Znaczenie
Świeci	–	Całkowicie naładowany
		Tryb gotowości (akumulator **(6)** nie jest włożony)
–	Świeci	Ładowanie
–	Miga	Przegrzany akumulator **(6)**
Miga	Miga	Akumulator **(6)** jest uszkodzony

Obsługa

Wkładanie i wyjmowanie akumulatora

⚠ OSTRZEŻENIE! Niebezpieczeństwo obrażeń na skutek niezamierzonego uruchomienia!

▶ Nie podłączać akumulatora **(6)**, dopóki produkt nie będzie w pełni przygotowany do użycia.

⚠ UWAGA! Ryzyko szkód materialnych i uszkodzenia produktu!

▶ Nieprawidłowy akumulator może uszkodzić produkt i samego siebie.

Wkładanie akumulatora

1. Akumulator **(6)** wsunąć wzdłuż szyny prowadzącej w uchwyt akumulatora **(5)**.
2. Upewnić się, że akumulator **(6)** zatrzasnął się na swoim miejscu.

Wyjmowanie akumulatora

1. Na akumulatorze **(6)** wcisnąć przycisk zwalniający **(10)**.
2. Wyjąć akumulator **(6)** z uchwytu akumulatora **(5)**.

Wybieranie poziomu prędkości

□ Nacisnąć przycisk **(13)**, aby wybrać jeden z czterech poziomów prędkości.

■ Ustawiona prędkość obrotowa jest pokazywana na wskaźniku poziomu prędkości **(12)**.

Poziom	Maks. prędkość biegu jałowego	Maks. częstość uderzeń	Moment obrotowy
1	1900 min^{-1}	1200 min^{-1}	120 N m
2	2400 min^{-1}	2400 min^{-1}	150 N m
3	3050 min^{-1}	3800 min^{-1}	190 N m
4	3600 min^{-1}	4300 min^{-1}	226 N m

Ustawianie kierunku obrotów

(Rys. E)

⚠ UWAGA! Ryzyko uszkodzenia produktu!

▶ Przełącznika kierunku obrotów **(3)** należy używać wyłącznie po zatrzymaniu produktu.

RADA

▶ Podane w tej sekcji kierunki należy interpretować przy założeniu, że użytkownik znajduje się za produktem.

□ Przełącznik kierunku obrotów **(3)** ustawić w jednym z trzech położeń:

Położenia przełącznika kierunku obrotów (3)	Kierunek obrotów
Lewe	Zgodnie z ruchem wskazówek zegara
Środkowe	Przełącznik zasilania **(14)** zablokowany
Prawe	Przeciwnie do ruchu wskazówek zegara

Włączanie/wyłączanie

⚠ OSTRZEŻENIE! Niebezpieczeństwo obrażeń na skutek niezamierzonej, ciągłej pracy produktu!

▶ Przed podłączeniem akumulatora **(6)** należy sprawdzić, czy przełącznik zasilania **(14)** działa prawidłowo i po zwolnieniu powraca do pozycji spoczynkowej.

Włączanie

1. Włożyć akumulator **(6)** (patrz akapit „Wkładanie i wyjmowanie akumulatora").
2. Ustawić kierunek obrotów (patrz akapit „Ustawianie kierunku obrotów").
3. Wybrać poziom prędkości (patrz akapit „Wybieranie poziomu prędkości").
4. Przytrzymać wciśnięty przełącznik zasilania **(14)**.

Wyłączanie

1. Zwolnić przełącznik zasilania **(14)**.
2. Przed odłożeniem zaczekać, aż produkt zatrzyma się.
3. Po zatrzymaniu przełącznik kierunku obrotów **(3)** ustawić w pozycji środkowej. Zapobiegnie to przypadkowemu włączeniu produktu.
4. Odłączać akumulator **(6)** od produktu, gdy produkt jest zostawiony bez nadzoru lub po zakończeniu pracy.

Regulacja prędkości

☐ **Stopniowe regulowanie prędkości obrotowej:** Przełącznik zasilania **(14)** naciskać lżej lub mocniej.

Nacisk	Prędkość obrotowa
Mały	Mała
Duży	Duża

Oświetlenie LED miejsca pracy

RADA

▶ **Poprawianie widoczności w słabo oświetlonych obszarach:** Ten produkt jest wyposażony w oświetlenie LED miejsca pracy **(11)** do bezpośredniego oświetlania miejsca pracy.

■ Po włączeniu produktu natychmiast włącza się oświetlenie LED miejsca pracy **(11)**.

Klips do paska

⚠ OSTROŻNIE! Ryzyko obrażeń!

▶ Przed zawieszeniem produktu na pasku: Przełącznik kierunku obrotów **(3)** ustawić w pozycji środkowej. Zapobiegnie to przypadkowemu włączeniu produktu.

☐ Użyć klipsa do paska **(7)**, aby przymocować produkt do paska.

■ Klips do paska **(7)** można wykorzystać jako otwieracz butelek z kapslami.

Instrukcje robocze

⚠ UWAGA!

▶ Zawsze postępować zgodnie z instrukcjami producenta dotyczącymi dokręcania śrub lub nakrętek. Postępować zgodnie z instrukcjami producenta dotyczącymi sprawdzania śrub i nakrętek pod kątem czasu i wydajności.

▶ Po zmianie koła w pojeździe: Sprawdzić śruby i nakrętki kół zgodnie z instrukcjami lub wytycznymi producenta. Po przejechaniu 50–100 km ponownie dokręcić śruby lub nakrętki kół kluczem dynamometrycznym.

Wskazówka praktyczna

■ Moment obrotowy zależy od czasu trwania udaru. Maksymalny osiągalny moment obrotowy jest sumą wszystkich pojedynczych momentów obrotowych uzyskanych podczas uderzania. Maksymalny moment obrotowy osiągany jest po upływie 6–10 sekund od momentu pierwszego udaru. Po tym czasie moment obrotowy wzrasta jedynie minimalnie.

■ Czas trwania udaru należy określić dla każdego wymaganego momentu obrotowego. Rzeczywisty osiągnięty moment obrotowy należy zawsze sprawdzać za pomocą klucza dynamometrycznego.

■ Moment dokręcania zależy od czasu trwania udaru.

☐ Aby uzyskać optymalną siłę udaru, nie należy wywierać nacisku na śrubę lub nakrętkę.

☐ Produktu używać wyłącznie do dokręcania śrub i nakrętek podczas wstępnych prac montażowych. To nie produkt osiąga pożądany docelowy moment obrotowy śruby lub nakrętki, ale raczej klucz dynamometryczny, który jest ustawiony na docelowy moment obrotowy.

☐ Za pomocą klucza dynamometrycznego zawsze sprawdzać faktycznie uzyskany moment dokręcania.

Transport

☐ Wyłączyć produkt i wyjąć akumulator **(6)**. Odczekać, aby wszystkie ruchome części całkowicie się zatrzymały.

☐ Wyjąć narzędzie wkładane.

☐ Zawsze przenosić produkt trzymając za uchwyt **(4)**.

Czyszczenie, konserwacja i przechowywanie

⚠ OSTRZEŻENIE! Niebezpieczeństwo obrażeń na skutek niezamierzonego uruchomienia!

- ▶ Chronić się podczas prac konserwacyjnych i podczas czyszczenia.
- ▶ Wyłączyć produkt i wyjąć akumulator **(6)**.

☐ Prace naprawcze i konserwacyjne, które nie są opisane w niniejszej instrukcji obsługi, należy zlecić naszemu centrum serwisowemu (patrz akapit „Serwis"). Używać wyłącznie oryginalnych części zamiennych.

Czyszczenie

⚠ OSTRZEŻENIE! Ryzyko porażenia prądem!

- ▶ Nigdy nie spryskiwać produktu wodą.

⚠ UWAGA! Ryzyko uszkodzenia produktu!

- ▶ Substancje chemiczne mogą zaatakować wykonane z tworzywa elementy produktu. Nie używać środków czyszczących ani rozpuszczalników.

☐ Otwory wentylacyjne produktu, obudowę silnika i rękojeści utrzymywać w czystości. Do tego celu używać wilgotnej szmatki lub pędzla.

Konserwacja

■ Produkt nie wymaga żadnych prac konserwacyjnych.

Przechowywanie

☐ Produkt i akcesoria zawsze przechowywać
- Czyste,
- Suche,
- Zabezpieczone przed pyłem,
- W kuferku do przechowywania **(16)**,
- W miejscu niedostępnym dla dzieci.

☐ Temperatura przechowywania akumulatora **(6)** i produktu wynosi od 0 °C do +45 °C. Unikać ekstremalnego zimna lub ciepła podczas przechowywania, aby zapobiec utracie wydajności akumulatora.

☐ Przed przechowywaniem wyjąć akumulator **(6)** z produktu.

Części zamienne/akcesoria

■ Na stronie www.optimex-shop.com klienci mogą nabyć kompatybilne zamienne części zamienne i akcesoria.

■ Zamówienia można składać wyłącznie online.

☐ Więcej informacji można uzyskać kontaktując się z infolinią serwisową firmy Lidl (patrz akapit „Serwis").

Usuwanie usterek

Problem	Możliwa przyczyna	Rozwiązanie
Produkt nie uruchamia się.	Akumulator **(6)** nie jest włożony.	Włożyć akumulator **(6)** (patrz akapit „Wkładanie i wyjmowanie akumulatora").
	Rozładowany akumulator **(6)**.	Naładować akumulator **(6)** (patrz akapit „Ładowanie akumulatora").
	Uszkodzony przełącznik zasilania **(14)**.	Skontaktować się z naszym działem obsługi klienta (patrz akapit „Serwis").
	Silnik jest uszkodzony.	
Wydajność produktu jest słaba.	Nadmierny nacisk na produkt	Użyć odpowiedniego nacisku na produkt.
Produkt działa z przerwami.	Wewnętrzny luźny styk	Skontaktować się z naszym działem obsługi klienta (patrz akapit „Serwis").
	Uszkodzony przełącznik zasilania **(14)**.	

Utylizacja



Przy segregowaniu odpadów prosimy zwrócić uwagę na oznakowanie materiałów opakowaniowych, oznaczone są one skrótami (a) i numerami (b) o następującym znaczeniu: 1–7: Tworzywa sztuczne/20–22: Papier i tektura/ 80–98: Materiały kompozytowe.

Produkt:



Informacji na temat możliwości utylizacji wyeksploatowanego produktu udziela urząd gminy lub miasta.



Nie wyrzucać produktu po zakończeniu eksploatacji do odpadów domowych, lecz prawidłowo zutylizować. Informacji o punktach zbiorczych i ich godzinach otwarcia udziela odpowiedni urząd.

Elektroodpady nie mogą być wyrzucane do pojemników do selektywnej zbiórki odpadów komunalnych. Można je oddać w specjalnie wyznaczonych miejscach np. Punkt Selektywnej Zbiórki Odpadów Komunalnych lub/bądź w punktach handlowych oferujących w sprzedaży sprzęt elektroniczny.

Należy postępować zgodnie z obowiązującymi w Polsce przepisami dotyczącymi selektywnej zbiórki urządzeń elektrycznych i elektronicznych. Zużyty sprzęt może mieć szkodliwy wpływ na środowisko i zdrowie ludzi z uwagi na potencjalną zawartość niebezpiecznych substancji, mieszanin oraz części składowych. Gospodarstwo domowe spełnia ważną rolę w przyczynianiu się do ponownego użycia i odzysku surowców wtórnych, w tym recyklingu zużytego sprzętu. Na tym etapie kształtuje się postawy, które wpływają na zachowanie wspólnego dobra jakim jest czyste środowisko naturalne.

Uszkodzone lub zużyte baterie/akumulatory muszą być poddane recyklingowi. Oddać baterie/akumulatory i/lub produkt w dostępnych punktach zbiórki.



Niewłaściwa utylizacja baterii/ akumulatorów stwarza zagrożenie dla środowiska naturalnego!

Przed utylizacją należy wyjąć baterie/akumulatory z produktu.

Baterii/akumulatorów nie należy wyrzucać razem z odpadami domowymi. Mogą one zawierać szkodliwe metale ciężkie i należy je traktować jak odpady specjalne. Symbole chemiczne metali ciężkich są następujące: Cd = kadm, Hg = rtęć, Pb = ołów. Dlatego też zużyte baterie/akumulatory należy przekazywać do komunalnych punktów gromadzenia odpadów niebezpiecznych.

Gwarancja

Produkt został wyprodukowany zgodnie z surowymi wytycznymi dotyczącymi jakości i dokładnie przetestowane przed dostawą. W przypadku wad materiałowych lub produkcyjnych przysługują Państwu prawa ustawowe wobec sprzedawcy produktu. Państwa prawa ustawowe nie są w żaden sposób ograniczone przez naszą gwarancję przedstawioną poniżej.

Gwarancja na ten produkt wynosi 5 lata od daty zakupu. Okres gwarancji rozpoczyna się od daty zakupu. Proszę przechowywać oryginalny rachunek w bezpiecznym miejscu, ponieważ ten dokument jest wymagany jako dowód zakupu.

Wszelkie uszkodzenia lub wady obecne już w momencie zakupu należy zgłosić niezwłocznie po rozpakowaniu produktu.

Jeżeli w ciągu 5 lat od daty zakupu produkt wykaże wady materiałowe lub produkcyjne, to – według naszego uznania – bezpłatnie go naprawimy lub wymienimy. Okres gwarancji nie ulega przedłużeniu o przyznane roszczenie gwarancyjne. Dotyczy to również wymienionych i naprawionych części.

Niniejsza gwarancja traci ważność, jeśli produkt został uszkodzony, był niewłaściwie użytkowany lub konserwowany.

Gwarancja obejmuje wady materiałowe i produkcyjne. Niniejsza gwarancja nie obejmuje części produktu, które podlegają normalnemu zużyciu i dlatego są uważane za części zużywalne (np. baterie, węże, wkłady atramentowe), ani nie obejmuje uszkodzeń części delikatnych, np. przełączników lub części wykonanych ze szkła.

Zgodnie z Kodeksem Cywilnym art. 581 §1 wraz z wymianą urządzenia lub ważnej części czas gwarancji rozpoczyna się na nowo.

Sposób postępowania w przypadku naprawy gwarancyjnej

Aby zapewnić szybkie rozpatrzenie wniosku, należy postępować zgodnie z poniższymi instrukcjami:

Do wszystkich zapytań proszę mieć przygotowany paragon i numer artykułu (IAN 524970_2601) jako dowód zakupu.

Numer artykułu można znaleźć na tabliczce znamionowej produktu, na grawerze na produkcie, na stronie tytułowej instrukcji (w lewym dolnym rogu) lub na naklejce z tyłu lub na spodzie produktu.

W przypadku wystąpienia usterek funkcjonalnych lub innych wad należy najpierw skontaktować się telefonicznie lub pocztą elektroniczną z wymienionym poniżej działem serwisowym.

Następnie można wysłać produkt zarejestrowany jako wadliwy na podany adres serwisowy bezpłatnie, załączając dowód zakupu (paragon) i określając, na czym polega wada i kiedy wystąpiła.



Te i wiele innych instrukcji można przeglądać i pobrać na stronie parkside-diy.com. Ten kod QR przeniesie Cię bezpośrednio na stronę parkside-diy.com. Wybierz swój kraj i użyj maski wyszukiwania, aby wyszukać instrukcje obsługi. Wprowadź numer artykułu (IAN) 524970_2601, aby uzyskać dostęp do instrukcji obsługi artykułu.

Serwis

(PL) **Serwis Polska**
Tel.: 008004912069
Formularz kontaktowy na stronie *parkside-diy.com*
IAN 524970_2601

Deklaracja zgodności UE

DEKLARACJA ZGODNOŚCI UE (nr. 524970_2601)

My, firma

OWIM GmbH & Co. KG, Stiftsbergstraße 1, 74167 Neckarsulm, Niemcy

oświadczam z wyłączną odpowiedzialnością, że Produkt:

IAN:	**524970_2601**
Nazwa produktu:	**"PARKSIDE" Akumulatorowa wkrętarka udarowa**
Oznaczenie modelu:	**HG13479**

Spełnia zasadnicze wymagania wymienionych dyrektyw UE

2006/42/WE [Dz.U. L 157, 09.06.2006]
2014/30/UE [Dz.U. L 96, 29.03.2014]
2011/65/UE [Dz.U. L 174, 01.07.2011]

Odniesienia do odpowiednich norm zharmonizowanych lub do innych specyfikacji technicznych, w stosunku do których deklarowana jest zgodność:

Nr / Części
2006/42/WE
EN ISO 12100:2010
EN 62841-1:2015+AC:2015+A11:2022
EN 62841-2-2:2014+AC:2015
2014/30/UE
EN IEC 55014-1:2021
EN IEC 55014-2:2021

Opisany powyżej przedmiot deklaracji jest zgodny z dyrektywą Parlamentu Europejskiego i Rady 2011/65/UE z dnia 8 czerwca 2011 r. w sprawie ograniczenia stosowania niektórych niebezpiecznych substancji w sprzęcie elektrycznym i elektronicznym:

Nr / Części
EN IEC 63000:2018 (4.3.3 c))
EN 62321-3-1:2014
EN 62321-4:2014/A1:2017
EN 62321-5:2014
EN 62321-7-1:2015
EN 62321-7-2:2017
EN 62321-6:2015
EN 62321-8:2017

Osoba odpowiedzialna za dokumentację techniczną: OWIM GmbH & Co.KG

Podpisano w imieniu:

OWIM GmbH & Co. KG, Stiftsbergstraße 1, 74167 Neckarsulm, Niemcy

Tłumaczenie oryginalnej deklaracji zgodności

Neckarsulm	23.03.2026	ppa. Buchheim	ppa. Maier
Miejsce	Data	ppa. Jens Buchheim Prokurent	ppa. Dr. Thorsten Maier Prokurent

PL

CE

Naudojamų piktogramų/simbolių sąrašas ... Psl 82
Naudojimas pagal paskirtį ... Psl 82
Komplektacija ... Psl 83
Dalių aprašymas ... Psl 83
Veikimo aprašymas ... Psl 83
Techniniai duomenys ... Psl 83
Saugos nuorodos ... Psl 85
Bendrosios darbo su elektriniais įrankiais saugos nuorodos ... Psl 85
Saugos nuorodos dėl smūginio suktuvo ... Psl 87
Vibracijų ir triukšmo mažinimas ... Psl 87
Veiksmai nelaimingo atsitikimo atveju ... Psl 87
Liekamoji rizika ... Psl 88
Prieš pirmą kartą naudodami ... Psl 88
Gaminio išpakavimas ... Psl 88
Priedai ... Psl 88
Pasiruošimas ... Psl 88
Įrankio antgalio montavimas/nuėmimas ... Psl 88
Akumuliatorių bloko įkrovimo būseną ... Psl 89
Akumuliatorių bloko įkrovimas ... Psl 89
Naudojimas ... Psl 89
Akumuliatorių bloko įdėjimas/išėmimas ... Psl 89
Apsukų lygio pasirinkimas ... Psl 89
Sukimosi krypties nustatymas ... Psl 89
Įjungimas/išjungimas ... Psl 90
Greičio reguliavimas ... Psl 90
Darbinė LED lemputė ... Psl 90
Diržo sagtis ... Psl 90
Nuorodos dėl darbo ... Psl 90
Transportavimas ... Psl 91

Remontas, techninė priežiūra ir laikymas ... Psl 91
Valymas ... Psl 91
Techninė priežiūra ... Psl 91
Sandėliavimas ... Psl 91
Atsarginės dalys/priedai ... Psl 91
Gedimų šalinimas ... Psl 91
Išmetimas ... Psl 92
Garantija ... Psl 92
Veiksmai norint pasinaudoti garantija ... Psl 92
Klientų aptarnavimas ... Psl 93
ES atitikties deklaracija ... Psl 94

Naudojamų piktogramų/simbolių sąrašas			
	**PAVOJUS!** – Nurodo aukštos rizikos pavojų, kuris, jei nebus išvengta, gali baigtis mirtimi arba rimtu sužalojimu (pvz., uždusimo pavojus)		Šis simbolis reiškia, kad prieš naudojant gaminį būtina atkreipti dėmesį į naudojimo instrukciją.
	**PERSPĖJIMAS!** – Nurodo vidutinės rizikos pavojų, kuris, jei nebus išvengta, gali baigtis mirtimi arba rimtu sužalojimu (pvz., elektros smūgio pavojus)		Nuolatinė srovė/įtampa
			Dėvėkite ausų apsaugą!
	**ATSARGIAI!** – Nurodo žemos rizikos pavojų, kuris, jei nebus išvengta, gali baigtis lengvu arba rimtu sužalojimu (pvz., pavojus nusiplikyti)		Mūvėkite apsaugines pirštines!
			Dėvėkite akių apsaugą!
	**DĖMESIO!** – Įspėja apie galimą žalą turtui (pvz., trumpojo įjungimo pavojų)		Apsukų lygio mygtukas **(13)**
			Apsukų lygio ekranas **(12)**
	Atsargiai! Karštas paviršius. Kyla nudegimų pavojus.		Saugos nuorodos Veiksmų nurodymai
	CE ženklas patvirtina gaminiui galiojančių ES direktyvų atitikimą.		

20 V AKUMULIATORINIS SMŪGINIS SUKTUVAS

Naudojimas pagal paskirtį

- Šis gaminys skirtas šiems darbams:
  - Priveržti ir atsukti varžtus
  - Priveržti ir atsukti veržles
- Darbinė LED lemputė **(11)** skirta apšviesti tiesioginę darbo zoną.
- Visada naudokite tinkamus priedus pagal paskirtį. Pirkdami ir naudodami įrankio antgalius atsižvelkite į gaminiui keliamus techninius reikalavimus (žr. „Techniniai duomenys“).
- Naudokite produktą tik sausose patalpose.
- Bet koks kitas naudojimas ar gaminio modifikacijos laikomi netinkamu naudojimu ir kelia riziką gyvybei, sveikatai bei gali lemti gaminio sugadinimą.
- Už dėl naudojimo ne pagal paskirtį atsiradusius pažeidimus gamintojas atsakomybės neprisiima.
- Gaminio operatorius arba naudotojas yra atsakingas už nelaimingus atsitikimus ar kūno sužalojimus ir (arba) žalą trečiosioms šalims ar jų turtui.
- Gaminys skirtas naudoti tik asmeninėms reikmėms.
- Gaminys nėra skirtas naudoti komerciškai ar kokia kita paskirtimi.
- Laikykitės visų galiojančių vietos saugos nurodymų, standartų ir reglamentų. Garsių elektrinių įrankių naudojimas pagal šalių ar vietinius nuostatus gali būti leidžiamas tik tam tikru laiku.

- Gaminys yra **X 20 V TEAM** serijos dalis ir gali būti eksploatuojamas su **X 20 V TEAM** serijos akumuliatorių blokais. **X 20 V TEAM** serijos akumuliatorių blokus galima įkrauti tik **X 20 V TEAM** serijos įkrovikliais.

Komplektacija

⚠ PERSPĖJIMAS!

- Gaminys ir pakuotės medžiagos nėra vaikams skirtas žaislas! Neleiskite vaikams žaisti plastikiniais maišeliais, folijomis ar smulkiomis dalimis! Kyla uždusimo ar užspringimo pavojus!

PASTABA

- Akumuliatorių blokas ir įkroviklis nėra pridėti.

1 20 V Akumuliatorinis smūginis suktuvas
1 Laikymo dėklas
1 Naudojimo instrukcija

Dalių aprašymas

Prieš pradėdami skaityti, atverskite puslapius su iliustracijomis ir susipažinkite su visomis gaminio funkcijomis.

(A pav.)

(1) Įrankio laikiklis
(2) Fiksavimo įvorė
(3) Sukimosi krypties jungiklis
(4) Rankena (izoliuotas rankenos paviršius)
(5) Akumuliatorių bloko laikiklis
(6) Akumuliatorių blokas *
(7) Diržo sagtis
(8) Mygtukas (įkrovos būsena)
(9) Įkrovos lygio indikatorius
(10) Atlaisvinimo mygtukas (akumuliatorių bloko)
(11) Darbinė LED lemputė
(12) Apsukų lygio ekranas
(13) Mygtukas (apsukų lygis)
(14) Įjungiklis/išjungiklis

(B pav.)

(15) Įkroviklis *

(C pav.)

(16) Laikymo dėklas

(D pav.)

(17) Antgalio laikiklis *
(18) Lizdo-adapteris *

Veikimo aprašymas

- Gaminyje yra vidinis šešiakampis ¼" (6,35 mm) įrankio laikiklis **(1)**, kurį galima pasukti pagal arba prieš laikrodžio rodyklę.
- Jei norite naudoti standartinius trumpus antgalius (25 mm), jums reikės tinkamo magnetinio antgalio laikiklio.
- Sukamoji smūginė funkcija paverčia variklio jėgą vienodais sukamaisiais smūgiais.
- Smūginis mechanizmas įsijungia, kai varžtai ir veržlės yra priveržiami ir atlaisvinami.
- Norėdami sužinoti daugiau apie kiekvieno naudojamo elemento funkciją, skaitykite skyrių „Naudojimas“.

Techniniai duomenys

20 V Akumuliatorinis smūginis suktuvas	**PDSSAP 20-Li D3**
Nominalioji įtampa U:	20 V ⎓
Svoris (su akumuliatorių bloku):	1,58 kg
Sūkių skaičius tuščiąja eiga n_0:	
- 1 lygis:	0–1900 min^{-1}
- 2 lygis:	0–2400 min^{-1}
- 3 lygis:	0–3050 min^{-1}
- 4 lygis:	0–3600 min^{-1}
Smūgių skaičius:	
- 1 lygis:	0–1200 min^{-1}
- 2 lygis:	0–2400 min^{-1}
- 3 lygis:	0–3800 min^{-1}
- 4 lygis:	0–4300 min^{-1}
Sukimo momentas:	
- 1 lygis:	120 N m
- 2 lygis:	150 N m
- 3 lygis:	190 N m
- 4 lygis:	226 N m
Didž. varžto/veržlės dydis:	M16
Įrankio laikiklis:	¼" (6,35 mm) įrankio laikiklis

* Nėra komplekte.

PARKSIDE Performance Smart akumuliatorius	Smart PAPP 204 A1/ Smart PAPS 208 A1
Dažnio juosta:	2400–2483,5 MHz
Siuntimo galia:	≤ 20 dBm

Rekomenduojama aplinkos temperatūra	
Maks. temperatūra (bendra):	+50 °C
Kraunant:	nuo +4 °C iki +40 °C
Eksploatuojant:	nuo +4 °C iki +50 °C
Laikant:	nuo 0 °C iki +45 °C

Skleidžiamo triukšmo vertės

Vertės nustatytos pagal EN 62841. Elektrinio įrankio A svertinis garso slėgio lygis paprastai būna toks:

Garso slėgio lygis L_{pA}:	71,2 dB
Neapibrėžtis K_{pA}:	3,0 dB
Garso galios slėgis L_{WA}:	79,2 dB
Neapibrėžtis K_{WA}:	3,0 dB

Skleidžiamos vibracijos vertės

Bendras vibracijos dydis (trijų ašių vektorinė suma), nustatytas pagal EN 62841:

Vibracija a_h:	8,02 m/s^2
Neapibrėžtis K:	1,5 m/s^2

⚠ PERSPĖJIMAS!



Naudokite klausos organų apsaugą!

⚠ PERSPĖJIMAS!

- Vibraciją ir triukšmas, sklindantis naudojant elektrinį įrankį, gali skirtis nuo rodmenų verčių, priklausomai nuo to, kokiu būdu naudojamas elektrinis įrankis, ypač nuo to, kokio tipo ruošiniai yra apdorojami.
  Stenkitės kiek įmanoma sumažinti vibracijos ir triukšmo poveikį. Priemonių, skirtų vibracijos poveikiui mažinti, pavyzdžiai galėtų būti pirštinių mūvėjimas naudojant įrankio antgalį ir darbo laiko ribojimas. Reikia atsižvelgti į visus darbo etapus (pvz., laikus, kada elektrinis įrankis išjungtas, ir laikus, kada jis įjungtas, bet veikia be apkrovos).

PASTABA

- Nurodytos bendros vibracijos ir skleidžiamo triukšmo vertės išmatuotos taikant standartizuotus bandymų metodus, jomis galima remtis lyginant vienus elektrinius įrankius su kitais.
- Nurodytos bendros vibracijos ir skleidžiamo triukšmo vertės gali būti naudojamos ir pirminiam apkrovos vertinimui atlikti.

Įkrovimo trukmė

⚠ PERSPĖJIMAS! Sužalojimų ir turto sugadinimo pavojus dėl netinkamo akumuliatoriaus naudojimo!

- Laikykitės saugos nuorodų ir įkrovimo bei tinkamo naudojimo instrukcijų, pateiktų **X 20 V TEAM** serijos akumuliatorių bloko ir įkroviklio naudojimo instrukcijoje.
- Išsamų įkrovimo proceso aprašymą ir daugiau informacijos rasite atskiroje naudojimo instrukcijoje.

- Gaminys yra **X 20 V TEAM** serijos dalis ir gali būti eksploatuojamas su **X 20 V TEAM** serijos akumuliatorių blokais. **X 20 V TEAM** serijos akumuliatorių blokus galima įkrauti tik **X 20 V TEAM** serijos įkrovikliais.
- Įkrovimo trukmę įtakoja tokie veiksniai kaip aplinkos ir akumuliatorių bloko temperatūra, taip pat naudojama tinklo įtampa ir gali nukrypti nuo nurodytų verčių.
- Rekomenduojame naudoti šį gaminį tik su šiais akumuliatorių blokais:
  - **PAP 20 B1**
  - **PAP 20 B3**
  - **PAPP 204 A1**
  - **Smart PAPS 208 A1**
- Rekomenduojame įkrauti šiuos akumuliatorių blokus šiais įkrovikliais:
  - **PLG 20 A3**
  - **PLG 20 A4**
  - **PLG 20 C1**
  - **PLG 20 C3**
  - **PDSLG 20 A1**
  - **Smart PLGS 2012 A1**

- ☐ Akumuliatorių bloko ir įkroviklio techniniai duomenys: žr. atskirą naudojimo instrukciją

Įkrovimo trukmė Įkroviklis	2 Ah Akumuliatorių blokas PAP 20 B1	4 Ah Akumuliatorių blokas PAP 20 B3	4 Ah PAPP 204 A1	8 Ah Smart PAPS 208 A1
Maks. 2,4 A Įkroviklis PLG 20 A4/C1	60 min	120 min	120 min	210 min
Maks. 4,5 A Įkroviklis PLG 20 A3/C3	35 min	60 min	50 min	120 min
Maks. 4,5 A Įkroviklis PDSLG 20 A1	35 min	60 min	50 min	120 min
Įkroviklis Smart PLGS 2012 A1	35 min	35 min	35 min	45 min

Saugos nuorodos

Bendrosios darbo su elektriniais įrankiais saugos nuorodos

⚠ PERSPĖJIMAS!

- **Perskaitykite visas saugos nuorodas, instrukcijas, iliustracijas ir techninius duomenis, kurie pateikti kartu su šiuo elektriniu įrankiu.** Nesilaikant toliau pateiktų instrukcijų galima sukelti elektros smūgį, gaisrą ir (arba) sunkių kūno sužalojimų.

Laikykite saugos nuorodas ir instrukcijas saugioje vietoje, nes jų gali prireikti ateityje.

Saugos nuorodose vartojama sąvoka „elektrinis įrankis“ taikoma iš tinklo maitinamiems elektriniams įrankiams (su maitinimo laidu) ir akumuliatoriais varomiems elektriniams įrankiams (be maitinimo laido).

Darbo vietos saugumas

1) **Pasirūpinkite, kad darbo vieta būtų švari ir gerai apšviesta.** Netvarkingose ir neapšviestose darbo zonose gali įvykti nelaimingų atsitikimų.
2) **Nesinaudokite elektriniais įrankiais sprogiose atmosferose, pvz., jei šalia yra degių skysčių, dujų ar dulkių.** Elektriniai įrankiai sukelia žiežirbas, kurios gali uždegti dulkes ar dujas.
3) **Pasirūpinkite, kad vaikai ir pašaliniai žmonės nesiartintų prie elektrinio įrankio.** Nukreipus dėmesį galima prarasti elektrinio įrankio kontrolę.

Elektros sauga

1) **Elektrinio įrankio maitinimo laido kištukai turi atitikti kištukinį lizdą. Kištuko negalima jokiu būdu modifikuoti. Su įžemintais elektriniais įrankiais nenaudokite jokių adapterių.** Nemodifikuoti kištukai ir tinkantys kištukiniai lizdai sumažina elektros šoko riziką.
2) **Venkite kūno kontakto su įžemintais paviršiais, tokiais kaip vamzdžiai, radiatoriai, viryklės ir šaldytuvai.** Kai kūnas įžemintas, kyla elektros šoko rizika.
3) **Saugokite elektrinius įrankius nuo lietaus ir drėgmės.** Vandeniui prasiskverbus į elektrinį įrankį padidėja elektros smūgio rizika.
4) **Nenaudokite maitinimo laido elektriniam įrankiui nešti, pakabinti ir netraukite už jo kištuko iš kištukinio lizdo. Saugokite maitinimo laidą nuo karščio, alyvos, aštrių kraštų ir judančių prietaiso dalių.** Pažeidus arba sulenkus maitinimo laidą padidėja elektros smūgio rizika.
5) **Jeigu dirbate su elektriniu įrankiu lauke, naudokite tik tokį ilginamąjį kabelį, kuris tinkamas naudoti lauko sąlygomis.** Išorei tinkamo ilginamojo kabelio naudojimas sumažina elektros smūgio riziką.
6) **Jeigu elektrinį įrankį neišvengiamai tenka naudoti drėgnoje vietoje, naudokite įjungtuvą**

su liekamosios srovės apsaugu. Naudojant įungtuvą su liekamosios srovės apsauga sumažinama elektros smūgio rizika.

Asmeninis saugumas

1) **Būkite atidūs, sutelkite dėmesį į savo veiksmus ir dirbdami elektriniu įrankiu elkitės atsakingai. Nesinaudokite elektriniu įrankiu, jei esate pavargęs, veikiamas kvaišalų, alkoholio ar vaistų.** Neatidumo akimirka, naudojant elektrinį įrankį, gali turėti rimtų sužalojimų pasekmes.
2) **Naudokite asmenines apsaugines priemones ir – būtinai – apsauginius akinius.** Asmeninių apsauginių priemonių, tokių kaip dulkių kaukė, neslidūs apsauginiai batai, apsauginis šalmas arba klausos apsaugai, priklausomai nuo elektrinio įrankio rūšies ir naudojimo, nešiojimas sumažina sužalojimų riziką.
3) **Apsaugokite nuo atsitiktinio įsijungimo. Prieš įungdami prie maitinimo šaltinio ir (arba) akumuliatoriaus, paimdami ar nešdami elektrinį įrankį, įsitikinkite, kad elektrinis įrankis išjungtas.** Jei, nešdami elektrinį įrankį, laikysite pirštą prie įungiklio, arba jei įjungtą elektrinį įrankį prijungsite prie maitinimo šaltinio, gali kilti nelaimingų atsitikimų.
4) **Prieš įjungdami elektrinį įrankį nuimkite bet kokį reguliavimo raktą ar veržliaraktį.** Įrankis arba raktas, atsidūręs besisukančioje elektrinio įrankio dalyje, gali sunkiai sužaloti.
5) **Venkite netaisyklingos laikysenos. Visada tinkamai stovėkite ir išlaikykite pusiausvyrą.** Taip geriau suvaldysite elektrinį įrankį netikėtose situacijose.
6) **Tinkamai apsirenkite. Nevilkėkite laisvų rūbų ir nesisekite papuošalų. Laikykite plaukus, drabužius ir pirštines atokiai nuo besisukančių dalių.** Laisvus rūbus, papuošalus ar ilgus plaukus įudančios dalys gali įtraukti.
7) **Jeigu galima sumontuoti dulkių ištraukimo ir surinkimo įrenginius, įsitikinkite, kad jie prijungti ir tinkamai naudojami.** Naudojant dulkių ištraukimo įrangą galima sumažinti dulkių keliamus pavojus.
8) **Nesijauskite visiškai saugūs ir neignoruokite naudojimosi elektriniais įrankiais saugos taisyklių, net jei turite nemažai naudojimosi elektriniais įrankiais patirties.** Nedėmesingai naudojantis galima sunkiai susižeisti vos per kelias akimirkas.

Elektrinio įrankio naudojimas ir priežiūra

1) **Neperkraukite elektrinio įrankio. Naudokite tinkamą pagal paskirtį elektrinį įrankį.** Tinkamu elektriniu įrankiu pasieksite geresnius rezultatus tokiu greičiu, kaip įrankiui numatyta.
2) **Nesinaudokite elektriniu įrankiu, jei negalite jo įjungti ar išjungti mygtuku.** Bet koks įjungikliu/išjungikliu nevaldomas elektrinis įrankis yra pavojingas, todėl būtinai turi būti suremontuotas.
3) **Prieš nustatydami prietaisą, keisdami elektrinio įrankio antgalius arba padėdami elektrinį įrankį ištraukite kištuką iš kištukinio lizdo ir (arba) nuimkite akumuliatorių.** Ši atsargumo priemonė užkerta kelią nenumatytam elektrinio įrankio paleidimui.
4) **Nenaudojamą elektrinį įrankį laikykite vaikams nepasiekiamoje vietoje. Neleiskite elektrinio įrankio naudoti asmenims, kurie nežino, kaip tai daryti, ir nėra perskaitę instrukcijos.** Elektriniai įrankiai yra pavojingi, kai juos naudoja nepatyrę asmenys.
5) **Rūpestingai prižiūrėkite elektrinius įrankius ir įrankio antgalius. Patikrinkite, ar judančios dalys sklandžiai veikia ir nestringa, ar nėra pažeistų dalių ar kitų dalykų, kurie trikdytų elektrinio įrankio veikimą. Prieš naudodami elektrinį įrankį paveskite pažeistas dalis suremontuoti.** Daugybė nelaimingų atsitikimų įvyksta dėl neprižiūrimų elektrinių įrankių.
6) **Pasirūpinkite, kad pjovimo įrankiai būtų aštrūs ir švarūs.** Tinkamai prižiūrimi pjovimo įrankiai su aštriais kraštais mažiau linkę strigti, todėl juos paprasčiau valdyti.
7) **Elektrinį įrankį, priedus, įrankio antgalius ir pan. naudokite pagal šias instrukcijas. Įvertinkite darbo sąlygas ir atliktiną darbą.** Naudodami elektrinius įrankius kitiems nei nurodyta veiksmams keliate pavojingas situacijas.
8) **Rankenos ir laikymo paviršiai turi būti sausi, švarūs, neištepti alyva ir tepalu.** Esant slidžioms rankenoms ir laikymo paviršiams negalima užtikrinti saugaus elektrinio įrankio naudojimo ir valdymo įvykus nenumatytoms situacijoms.

Akumuliatorinio įrankio naudojimas ir priežiūra

1) **Akumuliatorius įkraukite tik gamintojo rekomenduojamuose įkrovikliuose.** Jeigu įkroviklis, kuris skirtas naudoti tam tikros rūšies akumuliatoriams, yra naudojamas su kitais akumuliatoriais, kyla gaisro pavojus.

2) **Elektriniuose įrankiuose naudokite tik jiems numatytus akumuliatorius.** Naudojant kitus akumuliatorius galimi kūno sužalojimai ir nudegimai.
3) **Nenaudojamą akumuliatorių laikykite atokiai nuo popieriaus sąvaržėlių, monetų, raktų, vinių, varžtų ar kitų smulkių metalinių daiktų, kurie gali sukelti kontaktų apeinamąjį jungimą.** Trumpasis jungimas tarp akumuliatoriaus kontaktų gali sukelti nudegimus arba gali įsiliepsnoti.
4) **Netinkamai naudojant iš akumuliatoriaus gali ištekėti skystis. Nesilieskite prie jo. Netyčia prisilietus nuplaukite vandeniu. Skysčiui patekus į akis papildomai kreipkitės į gydytojus.** Ištekėjęs akumuliatoriaus skystis gali dirginti arba nudeginti odą.
5) **Nenaudokite pažeistų ar modifikuotų akumuliatorių.** Pažeisti ar modifikuoti akumuliatoriai gali veikti neprognozuojamai ir įsiliepsnoti, sprogti ar sukelti pavojų susižaloti.
6) **Nelaikykite akumuliatoriaus prie ugnies ar aukštos temperatūros židinių.** Ugnis arba aukštesnė nei +130 °C temperatūra gali sukelti sprogimą.
7) **Laikykitės visų instrukcijų dėl įkrovimo ir jokiu būdu nekraukite akumuliatoriaus ar akumuliatorinio įrankio už temperatūros diapazono, nurodyto naudojimo instrukcijoje, ribų.** Įkraunant netinkamai arba nesilaikant leidžiamo temperatūros diapazono galima pažeisti akumuliatorių ir padidinti gaisro riziką.

Techninė priežiūra

1) **Elektrinį įrankį remontuoti patikėkite tik kvalifikuotam technikui, naudojančiam originalias atsargines dalis.** Taip bus užtikrinta, kad elektrinis įrankis būtų saugus.
2) **Neatlikite akumuliatoriaus techninės priežiūros darbų, jei jis pažeistas.** Akumuliatoriaus techninę priežiūrą atlikti gali tik gamintojas ar įgaliotos klientų aptarnavimo tarnybos.

Saugos nuorodos dėl smūginio suktuvo

- **Laikykite elektrinį įtaisą už izoliuotų laikymo paviršių, kai atliekate darbus, kai varžtas gali kliudyti paslėptus elektros laidus.** Susilietus su srovės veikiamais laidais, įtampa gali būti perduota ir į metalines prietaiso dalis ir taip sukelti elektros smūgį.
- **Pritvirtinkite ruošinį.** Su veržimo įtaisais ar spaustuvais pritvirtintas ruošinys laikomas saugiau nei jūsų ranka.
- **Prieš padėdami elektrinį įrankį, palaukite, kol jis sustos.** Įrankio antgalis gali užstrigti ir galite prarasti elektrinio įrankio kontrolę.
- **Naudokite tinkamus paieškos prietaisus, kad rastumėte paslėptus elektros laidus arba teiraukitės vietos elektros tinklų operatorių.** Palietus elektros laidą galima ugnies žala ir elektros smūgis. Pažeidus dujotiekį, gali įvykti sprogimas. Pažeidus vandens liniją galima materialinė žala.
- **Minkštoms medžiagoms, pvz., aliuminiui ar panašiai, naudojant smūginį veržliaraktį, sriegis arba varžto lizdas gali būti pažeistas, jei yra per stipriai priveržiamas.**

Originalūs priedai/papildomi įrenginiai

⚠ PERSPĖJIMAS!

▶ Nenaudokite priedų, kurių /// PARKSIDE® nėra rekomendavę. Tai gali sukelti elektros smūgį ir gaisrą.

- Naudokite tik tuos priedus ir papildomus prietaisus, kurie nurodyti naudojimo instrukcijoje arba kurių montavimas yra suderinamas su gaminiu.

Vibracijų ir triukšmo mažinimas

Norėdami sumažinti triukšmo ir vibracijų skleidimo poveikį, apribokite darbo trukmę, rinkitės silpnos vibracijos ir triukšmo režimus, taip pat naudokite asmenines apsaugines priemones.

Toliau nurodytos priemonės padeda sumažinti vibracijos ir triukšmo keliamą riziką:

- Gaminį naudokite tik pagal jam numatytą paskirtį ir taip, kaip aprašyta šioje instrukcijoje.
- Pasirūpinkite, kad gaminys būtų geros būklės ir prižiūrėtas.
- Tvirtai laikykite gaminį už rankenų/laikymo paviršių.
- Gaminį prižiūrėkite pagal instrukcijas ir užtikrinkite, kad jis būtų pakankamai suteptas (kai to reikia).
- Taip suplanuokite darbo eigą, kad didelę vibraciją skleidžiančius gaminius galėtumėte naudoti darydami ilgesnes pertraukas.

Veiksmai nelaimingo atsitikimo atveju

Susipažinkite su gaminio naudojimo informacija, pateikta šioje naudojimo instrukcijoje. Įsiminkite saugos nuorodas ir būtinai jomis vadovaukitės. Tai padės jums išvengti rizikos ir pavojų.

- Naudodami šį gaminį visada būkite atidūs, kad laiku pastebėtumėte pavojų ir jo išvengtumėte. Greitai įsikišę galite apsisaugoti nuo rimtų sužeidimų ir išvengti materialinės žalos.

- Gaminiui netinkamai veikiant nedelsdami jį išjunkite ir išimkite akumuliatorių bloką. Prieš pradėdami naudoti gaminį kitą kartą, paveskite kvalifikuotam specialistui gaminį patikrinti ir, prireikus, jį suremontuoti.

Liekamoji rizika

PASTABA

- Šis gaminys veikdamas sukuria elektromagnetinį lauką! Šis laukas gali trikdyti aktyvius arba pasyvius medicininius implantus! Siekiant sumažinti rimtų sužalojimų ar mirties riziką, žmonėms, turintiems medicininius implantus, rekomenduojame prieš naudojant šį gaminį pasitarti su gydytoju ir medicininio implanto gamintoju!

Net jei gaminį naudojate pagal nurodymus, išlieka galima asmenų sužalojimo ir materialinės žalos rizika. Naudojant šį gaminį gali kilti tokie ir kiti pavojai, susiję su konstrukcija ir modeliu:

- Sužalojimai dėl judančių dalių arba karštų paviršių
- Klausos pažeidimas, jei nedėvima tinkama klausos apsauga
- Sveikatos sutrikdymas dėl rankos ir plaštakos vibracijos, jei gaminys naudojamas ilgą laiką arba netinkamai valdomas ir prižiūrimas

Prieš pirmą kartą naudodami

Gaminio išpakavimas

1. Išimkite gaminį iš pakuotės ir nuimkite visas pakavimo medžiagas bei apsaugines plėveles.
2. Patikrinkite, ar yra visos dalys ir ar yra visas aprašytas pristatymo komplektas (žr. „Komplektacija“).
3. Patikrinkite, ar gaminys ir visos dalys yra geros būklės. Jei pastebėjote kokių nors pažeidimų ar defektų, nenaudokite gaminio, o elkitės taip, kaip aprašyta skyriuje „Garantija“.

Priedai

⚠ PERSPĖJIMAS!

- Nenaudokite priedų, kurių /// PARKSIDE® nėra rekomendavę. Tai gali sukelti elektros smūgį ir gaisrą.

Kad galėtumėte saugiai ir tinkamai naudoti šį gaminį, be kita ko, reikalingi tokie priedai, pvz., įrankiai arba įrankių antgaliai:

- Įrankio antgalis ¼" (6,35 mm) įrankio laikikliui **(1)**:
  - Antgalio laikiklis ir atsuktuvo antgalis
  - Kištukinis adapteris ir lizdas
- Tinkamos asmeninės apsauginės priemonės

Įrankius ir įrankių antgalius galite įsigyti mūsų techninės priežiūros svetainėje ir pardavimo vietose. Pirkdami visada įvertinkite šio gaminio techninius reikalavimus (žr. „Techniniai duomenys“). Kilus dvejonių, pasikonsultuokite su kvalifikuotu specialistu arba kreipkitės į mūsų klientų aptarnavimo tarnybą.

Pasiruošimas

⚠ PERSPĖJIMAS! Sužalojimo pavojus dėl netyčinio paleidimo!

- Nedėkite akumuliatorių bloko **(6)**, kol gaminys nėra visiškai paruoštas naudoti.

Įrankio antgalio montavimas/nuėmimas

PASTABA

- Šiame skyriuje pateikti nurodymai turi būti suprantami taip tarsi naudotojas būtų už gaminio.
- Būtina naudoti smūgiams atsparius priedus arba veržliarakčio adapterį. Dėl smūgiams neatsparių priedų gali sumažėti priveržimo momentas arba jie gali būti sugadinti.

Įrankio antgalio montavimas

(D pav.)

1. **Atrakinkite įrankio laikiklį (1):** Stumkite fiksavimo įvorę **(2)** į priekį.
2. Į įrankio laikiklį **(1)** įstatykite antgalio laikiklį **(17)** arba lizdo adapterį **(18)**.
3. **Užspauskite įrankio antgalį:** Atlaisvinkite fiksavimo įvorę **(2)**.
4. Ant antgalio laikiklio **(17)** arba lizdo adapterio **(18)** užmaukite atsuktuvo antgalį arba lizdą.
5. Patraukdami patikrinkite, ar įrankio antgalis tvirtai įsitvirtino.

Įrankio antgalio nuėmimas

(D pav.)

⚠ ATSARGIAI! Nudegimo rizika!

- Įrankio antgaliai gali labai įkaisti. Jei reikia, mūvėkite apsaugines pirštines.

1. **Atrakinkite įrankio laikiklį (1):** Stumkite fiksavimo įvorę **(2)** į priekį.
2. Nuimkite įrankio antgalį.

Akumuliatorių bloko įkrovimo būseną

□ Paspauskite ⇄ **(8)** ant akumuliatorių bloko **(6)**.

■ Akumuliatorių bloko **(6)** įkrovimo būseną rodo atitinkamos įkrovos lygio indikatoriaus **(9)** LED lemputės.

Spalva	Reikšmė
Žalias	Visiškai įkrauta
Oranžinė	Dalinai įkrauta
Raudona	Reikia įkrauti

□ Įkraukite akumuliatorių bloką **(6)**, kai užsidega tik raudonas įkrovos lygio indikatoriaus **(9)** LED.

Akumuliatorių bloko įkrovimas

⚠ DĖMESIO! Pavojus sugadinti akumuliatorių bloką (6)!

▶ Nelaikykite akumuliatorių bloko **(6)** ilgą laiką tiesioginiuose saulės spinduliuose ir nedėkite jo ant radiatoriaus. Palaikykite ne aukštesnę kaip +50 °C aplinkos temperatūrą.

PASTABA

▶ Išsamias instrukcijas rasite įkroviklio **(15)** naudojimo instrukcijoje.

▶ Jei akumuliatorių blokas **(6)** vis dar šiltas, prieš įkraudami leiskite jam atvėsti.

1. Išimkite akumuliatorių bloką **(6)** iš gaminio.
2. Pastumkite akumuliatorių bloką **(6)** ant įkroviklio **(15)** įkrovimo šachtos.
3. Prijunkite įkroviklį **(15)** prie kištukinio lizdo.
4. Įkrovę atjunkite įkroviklį **(15)** nuo kištukinio lizdo.
5. Išimkite akumuliatorių bloką **(6)** iš įkroviklio **(15)**.

Kontroliniai LED ant įkroviklio

Žalias	Raudona	Reikšmė
Šviečia	–	Visiškai įkrauta
		Parengties režimas (neįdėtas akumuliatorių blokas **(6)**)
–	Šviečia	Įkraunamas
–	Mirksi	Akumuliatorių blokas **(6)** perkaito
Mirksi	Mirksi	Akumuliatorių blokas **(6)** sugedęs

Naudojimas

Akumuliatorių bloko įdėjimas/išėmimas

⚠ PERSPĖJIMAS! Sužalojimo pavojus dėl netyčinio paleidimo!

▶ Nedėkite akumuliatorių bloko **(6)**, kol gaminys nėra visiškai paruoštas naudoti.

⚠ DĖMESIO! Materialinės žalos ir gaminio pažeidimo pavojus!

▶ Netinkamas akumuliatorių blokas gali sugadinti gaminį ir akumuliatorių bloką.

Akumuliatorių bloko įdėjimas

1. Įstumkite akumuliatorių bloką **(6)** išilgai kreipiamojo bėgio į akumuliatorių bloko laikiklį **(5)**.
2. Užtikrinkite, kad akumuliatorių blokas **(6)** užsifiksavo.

Akumuliatorių bloko išėmimas

1. Paspauskite akumuliatorių bloko **(6)** atlaisvinimo mygtuką **(10)**.
2. Išimkite akumuliatorių bloką **(6)** iš akumuliatorių bloko laikiklio **(5)**.

Apsukų lygio pasirinkimas

□ Paspauskite ◐ **(13)**, norėdami rinktis iš 4 apsukų lygių.

■ Pasirinktas apsukų lygis rodomas apsukų lygio ekrane **(12)**.

Pakopa	Didž. sūkių skaičius tuščiąja eiga	Didž. smūgių skaičius	Sukimo momentas
1	1900 min^{-1}	1200 min^{-1}	120 N m
2	2400 min^{-1}	2400 min^{-1}	150 N m
3	3050 min^{-1}	3800 min^{-1}	190 N m
4	3600 min^{-1}	4300 min^{-1}	226 N m

Sukimosi krypties nustatymas

(E pav.)

⚠ DĖMESIO! Gaminio pažeidimo pavojus!

▶ Nenaudokite sukimosi krypties jungiklio **(3)**, kol gaminys nesustos.

PASTABA

▶ Šiame skyriuje pateikti nurodymai turi būti suprantami taip tarsi naudotojas būtų už gaminio.

□ Nustatykite sukimosi krypties įjungiklį **(3)** į vieną iš 3 padėčių:

Sukimosi krypties įjungiklio (3) padėtis	Sukimosi kryptis
Kairėn	Laikrodžio rodyklės kryptimi
Vidurys	Įjungiklis/išjungiklis **(14)** užblokuotas
Dešinėn	Sukimas prieš laikrodžio rodyklę

Įjungimas/išjungimas

⚠ PERSPĖJIMAS! Sužalojimo pavojus dėl netyčinio nuolatinio gaminio veikimo!

▶ Prieš įstatydami akumuliatorių bloką **(6)**, patikrinkite, ar įjungiklis/išjungiklis **(14)** veikia tinkamai ir atleistas grįžta į išjungimo padėtį.

Įjungimas

1. Tinkamai įdėkite akumuliatorių bloką **(6)** (žr. „Akumuliatorių bloko įdėjimas/išėmimas“).
2. Nustatykite sukimosi kryptį (žr. „Sukimosi krypties nustatymas“).
3. Pasirinkite apsukų lygį (žr. „Apsukų lygio pasirinkimas“).
4. Laikykite nuspaudę įjungiklį/išjungiklį **(14)**.

Išjungimas

1. Įjungiklį/išjungiklį **(14)** atleiskite.
2. Prieš padėdami gaminį, palaukite, kol jis sustos.
3. Kai norite padaryti pertrauką, pasukite sukimosi krypties jungiklį **(3)** į vidurinę padėtį. Taip išvengsite netyčinio gaminio įjungimo.
4. Nuimkite akumuliatorių bloką **(6)** nuo gaminio, kai paliekate gaminį be priežiūros arba baigiate dirbti su juo.

Greičio reguliavimas

□ **Reguliuokite greitį palaipsniui:** Paspauskite įjungiklį/išjungiklį **(14)** švelniau arba stipriau.

Spaudimas	Sukimosi greitis
Lengvas	Žemas
Stiprus	Didelis

Darbinė LED lemputė

PASTABA

▶ **Pagerinkite matomumą prastai apšviestose vietose:** Šiame gaminyje yra darbinė LED lemputė **(11)**, kuri apšviečia tiesioginę darbo vietą.

■ Kai gaminys įjungtas, iškart įsijungia ir darbinė LED lemputė **(11)**.

Diržo sagtis

⚠ ATSARGIAI! Pavojus susižeisti!

▶ Prieš prikabindami gaminį prie diržo: Pasukite sukimosi krypties jungiklį **(3)** į vidurinę padėtį. Taip išvengsite netyčinio gaminio įjungimo.

□ Norėdami pritvirtinti gaminį prie diržo, naudokite diržo sagtį **(7)**.

■ Diržo sagtį **(7)** galite naudoti kaip butelių atidarytuvą.

Nuorodos dėl darbo

⚠ DĖMESIO!

▶ Visada vadovaukitės gamintojo nurodymais dėl varžtų ar veržlių priveržimo. Laikykitės gamintojo nurodymų, kaip tikrinti varžtus arba veržles, atsižvelgiant į laiką arba galią.

▶ Pakeitus transporto priemonės ratą: Patikrinkite ratų varžtus arba veržles, kaip reikalaujama pagal gamintojo instrukcijas arba gaires. Nuvažiavus 50–100 km, dar kartą priveržkite ratų varžtus arba veržles dinamometriniu raktu.

Praktinis patarimas

■ Sukimo momentas priklauso nuo smūgio trukmės. Didžiausias galimas sukimo momentas yra visų smūgio metu pasiektų atskirų sukimo momentų suma. Didžiausias sukimo momentas pasiekiamas po 6–10 sekundžių trukmės smūgio. Po to priveržimo momentas padidėja tik minimaliai.

■ Smūgio trukmė turi būti nustatyta kiekvienam reikalingam priveržimo momentui. Faktinį pasiektą priveržimo momentą visada reikia patikrinti dinamometriniu raktu.

■ Priveržimo momentas priklauso nuo smūgio trukmės.

□ Kad pasiektumėte optimalią smūgio jėgą, nespauskite varžto/veržlės.

- ☐ Gaminį naudokite tik varžtams ir veržlėms priveržti, kai atliekami išankstinio surinkimo darbai. Ne gaminys pasiekia norimą tikslinį varžto ar veržlės sukimo momentą, o dinamometrinis raktas, kuris nustatomas pagal tikslinį sukimo momentą.
- ☐ Patikrinkite tikrąjį priveržimo momentą, pasiektą naudojant dinamometrinį raktą.

Transportavimas

- ☐ Išjunkite gaminį ir išimkite akumuliatorių bloką **(6)**. Leiskite visoms judančioms dalims visiškai sustoti.
- ☐ Nuimkite įrankio antgalį.
- ☐ Visada neškite gaminį tik už rankenos **(4)**.

Remontas, techninė priežiūra ir laikymas

⚠ PERSPĖJIMAS! Sužalojimo pavojus dėl netyčinio paleidimo!

- ▶ Apsaugokite save atlikdami techninės priežiūros ir valymo darbus.
- ▶ Išjunkite gaminį ir išimkite akumuliatorių bloką **(6)**.

- ☐ Remonto ir techninės priežiūros darbus, kurie neaprašyti šioje instrukcijoje, paveskite mūsų techninės priežiūros centrui (žr. „Techninė priežiūra"). Naudokite tik originalias atsargines dalis.

Valymas

⚠ PERSPĖJIMAS! Elektros smūgio rizika!

- ▶ Niekada nepurkškite ant gaminio vandens.

⚠ DĖMESIO! Gaminio pažeidimo pavojus!

- ▶ Cheminės medžiagos gali pažeisti plastikines gaminio dalis. Nenaudokite valymo priemonių ar tirpiklių.

- ☐ Gaminio ventiliacijos angas, variklio korpusą ir rankenas laikykite švarius. Norėdami tai padaryti, naudokite drėgną skudurėlį arba šepetį.

Techninė priežiūra

- ■ Gaminio techninė priežiūra nereikalinga.

Sandėliavimas

- ☐ Laikykite gaminį ir priedus visada
  - Švarius,
  - Sausus,
  - Apsaugotus nuo dulkių,
  - Laikymo dėkle **(16)**,
  - Vaikams nepasiekiamoje vietoje.
- ☐ Akumuliatorių bloko **(6)** ir gaminio laikymo temperatūra yra nuo 0 °C iki +45 °C. Laikydami saugokite nuo didelio šalčio ar karščio, kad akumuliatorių blokas neprarastų našumo.
- ☐ Prieš sandėliuodami gaminį išimkite akumuliatorių bloką **(6)**.

Atsarginės dalys/priedai

- ■ Suderinamas atsargines dalis ir priedus klientai gali įsigyti adresu www.optimex-shop.com.
- ■ Užsakymus galite pateikti tik internetu.
- ☐ Norėdami gauti daugiau informacijos, susisiekite su Lidl techninės priežiūros karštąja linija (žr. „Techninė priežiūra").

Gedimų šalinimas

Problema	Galima priežastis	Sprendimas
Gaminys nepasileidžia.	Akumuliatorių blokas **(6)** nėra įdėtas.	Tinkamai įdėkite akumuliatorių bloką **(6)** (žr. „Akumuliatorių bloko įdėjimas/išėmimas").
	Akumuliatorių blokai **(6)** išsikrovę.	Įkraukite akumuliatorių bloką **(6)** (žr. „Akumuliatorių bloko įkrovimas").
	Įjungiklis/išjungiklis **(14)** yra sugedęs.	Kreipkitės į techninės priežiūros centrą (žr. „Techninė priežiūra").
	Sugedo variklis.	
Gaminio galia maža.	Per daug spaudžiamas gaminys	Švelniai spauskite atitinkamą gaminį.
Gaminys veikia su pertraukomis.	Laisvas vidinis kontaktas	Kreipkitės į techninės priežiūros centrą (žr. „Techninė priežiūra").
	Įjungiklis/išjungiklis **(14)** yra sugedęs.	

Išmetimas



Rūšiuodami atliekas, atkreipkite dėmesį į pakuočių ženklinimą, kurį sudaro santrumpos (a) ir skaičiai (b), reiškiantys: 1–7: plastikai/20–22: popierius ir kartonas/80–98: kombinuotosios pakuotės.

Produktas:



Daugiau informacijos apie nebetinkamo naudoti gaminio išmetimą sužinosite savo savivaldybės ar miesto administracijoje.



Prašome tinkamai utilizuoti šį gaminį jo nenaudojant ir nemesti jo kartu su buitinėmis atliekomis. Informaciją apie surinkimo punktus ir jų darbo laiką suteiks vietos kompetentingos institucijos.

Pažeistos arba nebetinkamos naudoti baterijos/akumuliatoriai turi būti perdirbti. Nugabenkite baterijas/akumuliatorius ir (arba) produktą į nurodytas surinkimo vietas.



Netinkamai išmetant baterijas/ akumuliatorius daroma žala aplinkai!

Prieš išmesdami produktą, išimkite baterijas/akumuliatoriaus bloką.

Baterijas/akumuliatorius draudžiama išmesti kartu su buitinėmis atliekomis. Juose gali būti nuodingų sunkiųjų metalų, todėl baterijos/akumuliatoriai turi būti tvarkomi kaip specialiosios atliekos. Šie cheminiai simboliai nurodo sunkiuosius metalus: Cd = kadmis, Hg = gyvsidabris, Pb = švinas. Todėl nebetinkamas naudoti baterijas/akumuliatorius nugabenkite į komunalinius surinkimo punktus.

Garantija

Gaminys buvo pagamintas laikantis griežtų kruopštumo principų ir prieš pristatant buvo atidžiai patikrintas. Esant medžiagų ar gamybos defektams, jūs turite įstatymines teises gaminio pardavėjo atžvilgiu. Ši garantija jokiais būdais neapriboja įstatymais nustatytų jūsų teisių.

Šiam produktui suteikiama 5 metų garantija nuo pirkimo datos. Garantijos teikimo laikotarpis skaičiuojamas nuo pirkimo datos. Pirkimo kvito originalą laikykite saugioje vietoje, nes šis dokumentas reikalingas kaip pirkimo įrodymas.

Išpakavus gaminį, būtina nedelsiant pranešti apie bet kokius pažeidimus ar defektus, kurie jau buvo pirkimo metu.

Jei per 5 metus nuo šio produkto pirkimo datos išryškės medžiagų ar gamybos trūkumų, produktą savo nuožiūra nemokamai pataisysime arba pakeisime. Patvirtinus garantinį reikalavimą garantinis laikotarpis nepratęsiamas. Ta pati sąlyga taikoma ir pakeistoms bei pataisytoms dalims.

Garantija netaikoma, jei šis produktas apgadinamas, netinkamai naudojamas ar netinkamai prižiūrimas.

Garantija taikoma medžiagų ir gamybos trūkumams. Ši garantija netaikoma gaminio dalims, kurios paprastai susidėvi ir todėl yra laikomos susidėvinčiomis dalimis (pvz., baterijos, žarnos, rašalo kasetės), taip pat netaikoma trapioms dalims, pvz., įjungikliams arba dalims iš stiklo.

Veiksmai norint pasinaudoti garantija

Kad galėtume greitai apdoroti Jūsų prašymą, vadovaukitės toliau pateikiamais nurodymais:

Prašome dėl visų užklausų išsaugoti kasos čekį ir gaminio numerį (IAN 524970_2601) kaip pirkimo įrodymą.

Gaminio numerį rasite duomenų lentelėje, išgraviruotą ant gaminio, ant naudojimo instrukcijos viršelio (apačioje kairėje) arba užklijuotą prietaiso užpakalinėje pusėje ar apačioje.

Jei išryškėtų produkto veikimo ar kitokių trūkumų, pirmiausia telefonu arba elektroniniu paštu kreipkitės į toliau nurodytą klientų aptarnavimo skyrių.

Tada sugedusiu pripažintą produktą, pridėję pirkimo dokumentą (kasos čekį) ir nurodę trūkumą bei jo atsiradimo laiką, nemokamai galėsite išsiųsti Jums nurodytu klientų aptarnavimo tarnybos adresu.

PDF ONLINE
parkside-diy.com

parkside-diy.com svetainėje galite atidaryti ir atsisiųsti šią ir daugelį kitų instrukcijų. Su šiuo QR kodu galite tiesiogiai patekti į parkside-diy.com svetainės puslapį. Pasirinkite savo šalį ir pagal paieškos formą susiraskite savo šalies naudojimo instrukciją. Įvesdami gaminio numerį (IAN) 524970_2601 surasite jūsų gaminio naudojimo instrukciją.

Klientų aptarnavimas

(LT) **Klientų aptarnavimo tarnyba Lietuva**
Tel.: 0 800 33062
Užklausos forma *parkside-diy.com*
IAN 524970_2601

ES atitikties deklaracija

ES ATITIKTIES DEKLARACIJA (Nr. 524970_2601)

Mes, įmonė
OWIM GmbH & Co. KG, Stiftsbergstraße 1, 74167 Neckarsulm, Vokietija
prisiimti atsakomybę pareikšti, kad Produktas:

IAN:	**524970_2601**
Gaminio identifikacija:	**"PARKSIDE" Akumuliatorinis smūginis suktuvas**
Modelio numeris:	**HG13479**

Atitinka esminius išvardytų ES direktyvų reikalavimus

2006/42/EB [OL L 157, 09.06.2006]
2014/30/ES [OL L 96, 29.03.2014]
2011/65/ES [OL L 174, 01.07.2011]

Nuorodos į atitinkamus darniuosius standartus arba į kitas technines specifikacijas, pagal kurias deklaruota atitiktis:

Nr. / Dalys
2006/42/EB
EN ISO 12100:2010
EN 62841-1:2015+AC:2015+A11:2022
EN 62841-2-2:2014+AC:2015
2014/30/ES
EN IEC 55014-1:2021
EN IEC 55014-2:2021

Prieš tai aprašytas objektas atitinka Europos parlamento ir Tarybos 2011 m. birželio 8 dienos Direktyvą 2011/65/ES dėl tam tikrų pavojingų medžiagų naudojimo elektros ir elektroninėje įrangoje apribojimo:

Nr. / Dalys
EN IEC 63000:2018 (4.3.3 c))
EN 62321-3-1:2014
EN 62321-4:2014/A1:2017
EN 62321-5:2014
EN 62321-7-1:2015
EN 62321-7-2:2017
EN 62321-6:2015
EN 62321-8:2017

Techninę dokumentaciją saugo: OWIM GmbH & Co.KG

Už ką ir kieno vardu pasirašyta:
OWIM GmbH & Co. KG, Stiftsbergstraße 1, 74167 Neckarsulm, Vokietija

Originalios atitikties deklaracijos vertimas

Neckarsulm	23.03.2026	ppa. Jens Buchheim	ppa. Dr. Thorsten Maier
Vieta	Data	įgaliotas signataras	įgaliotas signataras

LT

CE

Kasutatud piktogrammide/sümbolite nimekiri ... Lehekülg 97
Otstarbekohane kasutamine ... Lehekülg 97
Tarnekomplekt ... Lehekülg 98
Osade kirjeldus ... Lehekülg 98
Funktsiooni kirjeldus ... Lehekülg 98
Tehnilised andmed ... Lehekülg 98
Ohutusjuhised ... Lehekülg 100
Elektritööriistade üldised ohutusjuhised ... Lehekülg 100
Ohutusjuhised löökkruvikeerajate kohta ... Lehekülg 102
Vibratsiooni ja müra vähendamine ... Lehekülg 102
Käitumine hädaolukorras ... Lehekülg 102
Jääkohud ... Lehekülg 103
Enne esmakordset kasutamist ... Lehekülg 103
Toote lahtipakkimine ... Lehekülg 103
Tarvikud ... Lehekülg 103
Ettevalmistused ... Lehekülg 103
Tarviku paigaldamine/eemaldamine ... Lehekülg 103
Akupatarei laetuse kontrollimine ... Lehekülg 103
Akupatarei laadimine ... Lehekülg 104
Kasutamine ... Lehekülg 104
Akupatarei paigaldamine/eemaldamine ... Lehekülg 104
Kiirusastme valimine ... Lehekülg 104
Pöörlemissuuna seadistamine ... Lehekülg 104
Sisse-/väljalülitamine ... Lehekülg 105
Pööretearvu reguleerimine ... Lehekülg 105
LED-töötuli ... Lehekülg 105
Vööklamber ... Lehekülg 105
Tööjuhised ... Lehekülg 105
Transport ... Lehekülg 105

Puhastamine, hooldus ja hoiustamine ..... Lehekülg 106
Puhastamine ..... Lehekülg 106
Hooldus ..... Lehekülg 106
Hoiustamine ..... Lehekülg 106
Varuosad/tarvikud ..... Lehekülg 106
Veakõrvaldus ..... Lehekülg 106
Jäätmekäitlus ..... Lehekülg 106
Garantii ..... Lehekülg 107
Garantii käsitlemine ..... Lehekülg 107
Teenindus ..... Lehekülg 107
ELi vastavusdeklaratsioon ..... Lehekülg 108

Kasutatud piktogrammide/sümbolite nimekiri			
	**OHT!** – Tähistab suure riskiastmega ohtu, mis eiramise korral põhjustab surma või tõsiseid vigastusi (nt lämbumisoht)		See sümbol tähendab, et selle toote kasutamisel tuleb järgida kasutusjuhendit.
	**HOIATUS!** – Tähistab keskmise riskiastmega ohtu, mis eiramise korral võib põhjustab surma võib tõsiseid vigastusi (nt elektrilöögioht)		Alalisvool/-pinge
			Kandke kuulmiskaitsevahendit!
	**ETTEVAATUST!** – Tähistab madala riskiastmega ohtu, mis eiramise korral võib põhjustab kergeid või mõõdukaid vigastusi (nt põletusoht)		Kandke kaitsekindaid!
			Kandke silmakaitset!
	**TÄHELEPANU!** – Hoiatab võimalike materiaalsete kahjude eest (nt lühiseoht)		Kiirusastme lüliti **(13)**
			Kiirusastme näidik **(12)**
	Ettevaatust! Kuum pind. Valitseb põletusoht.		Ohutusjuhised Tegevusjuhised
	CE-märgis kinnitab, et seade vastab asjakohastele ELi direktiividele.		

20 V AKULÖÖKKRUVIKEERAJA

Otstarbekohane kasutamine

- See toode on mõeldud järgmiste tegevuste jaoks:
  - Kruvide sisse- ja lahtikeeramine
  - Mutrite kinni- ja lahtikeeramine
- Selle toote LED-töötuli **(11)** on ette nähtud vahetu tööala valgustamise jaoks.
- Kasutage alati õigeid tarvikuid ettenähtud otstarbe jaoks. Järgige tarvikute ostmisel ja kasutamisel toote tehnilisi nõudeid (vt „Tehnilised andmed“).
- Kasutage toodet ainult kuivades siseruumides.
- Sellest erinev seadme kasutamine või seadme muutmine on otstarbevastane ja võib põhjustada ohtusid, nagu oht elule, vigastused ja kahjustused.
- Tootja ei vastuta kahjustuste eest, mis tulenevad otstarbevastsest kasutamisest.
- Toote kasutaja või käitaja vastutab kolmandatele isikutele või nende omandile tekitatud vigastuste ja/või materiaalse kahju eest.
- Toode on eranditult ette nähtud erakasutuse jaoks.
- Toode ei sobi kommertskasutuseks ega sarnasteks eesmärkideks.
- Järgige kõiki kohalikke kehtivaid ohutusnõudeid, standardeid ja määruseid. Kõva müra tekitavate elektritööriistade kasutamine võib olla riiklike või kohalike regulatsioonidega lubatud ainult kindlatel aegadel.
- Toode on tooteseeria **X 20 V TEAM** osa ja seda saab kasutada seeria **X 20 V TEAM** akupatareiga. Seeria **X 20 V TEAM** akupatareisid tohib laadida ainult seeria **X 20 V TEAM** laadijatega.

Tarnekomplekt

⚠ HOIATUS!

- Seade ja pakendid ei sobi lastele mängimiseks! Lapsed ei tohi mängida kilekottide, kilede ja väikedetailidega! Allaneelamise ja lämbumise oht!

MÄRKUS

- Akupatarei ja laadija ei kuulu tarnekomplekti.

1 20 V Akulöökkruvikeeraja
1 Säilituskohver
1 Kasutusjuhend

Osade kirjeldus

Enne juhendi lugemist avage joonistega leht ja tutvuge toote kõigi funktsioonidega.

(Joon. A)

(1) Tööriistahoidik
(2) Lukustushülss
(3) Pöörlemissuuna lüliti
(4) Käepide (isoleeritud haardepind)
(5) Akupatarei hoidik
(6) Akupatarei *
(7) Vööklamber
(8) Nupp (laetustase)
(9) Laetusoleku näidik
(10) Vabastusnupp (akupatarei)
(11) LED-töötuli
(12) Kiirusastme näidik
(13) Nupp (kiirusaste)
(14) Toitelüliti

(Joon. B)

(15) Laadija *

(Joon. C)

(16) Säilituskohver

(Joon. D)

(17) Otsakuhoidik *
(18) Padrunvõtme adapter *

Funktsiooni kirjeldus

- Tootel on tööriistahoidik **(1)** sisekuuskandiga ¼" (6,35 mm), mis saab pöörelda päri- või vastupäeva.
- Standardsete lühikeste otsakute (25 mm) kasutamiseks vajate sobivat magnetiga otsakuhoidikut.
- Löökfunktsiooni abil muundatakse mootori jõud ühtlasteks löögipööreteks.
- Löökmehhanism aktiveeritakse kruvide ja mutrite kinni- ja lahtikeeramisel.
- Lisainfot üksikute juhtelementide kohta leiate peatükist „Kasutamine".

Tehnilised andmed

20 V Akulöökkruvikeeraja	**PDSSAP 20-Li D3**
Nimipinge U:	20 V ⎓
Kaal (koos akupatareiga):	1,58 kg
Tühikäigu pöörlemiskiirus n_0:	
- 1. aste:	0–1900 min^{-1}
- 2. aste:	0–2400 min^{-1}
- 3. aste:	0–3050 min^{-1}
- 4. aste:	0–3600 min^{-1}
Löögikiirus:	
- 1. aste:	0–1200 min^{-1}
- 2. aste:	0–2400 min^{-1}
- 3. aste:	0–3800 min^{-1}
- 4. aste:	0–4300 min^{-1}
Pöördemoment:	
- 1. aste:	120 N m
- 2. aste:	150 N m
- 3. aste:	190 N m
- 4. aste:	226 N m
Max kruvi/mutri suurus:	M16
Tööriistahoidik:	¼" (6,35 mm) sisekuuskant

PARKSIDE Performance Smart-aku	**Smart PAPP 204 A1/ Smart PAPS 208 A1**
Sagedusala:	2400–2483,5 MHz
Saatevõimsus:	≤ 20 dBm

* Ei sisaldu tarnekomplektis.

Soovitatud keskkonnatemperatuur	
Max temperatuur (kokku):	+50 °C
Laadimise ajal:	+4 °C kuni +40 °C
Töö ajal:	+4 °C kuni +50 °C
Hoiustamise ajal:	0 °C kuni +45 °C

Müraemissioonide väärtused

Mõõdetud väärtused tuvastati standardit EN 62841 järgides. Elektritööriista A-korrigeeritud müratase on tavaliselt järgmine:

Helirõhutase L_{pA}:	71,2 dB
Määramatus K_{pA}:	3,0 dB
Helivõimsustase L_{WA}:	79,2 dB
Määramatus K_{WA}:	3,0 dB

Vibratsiooniemissioonide väärtused

Vibratsiooni koguväärtused (kolme suuna vektorsumma), tuvastatud standardit EN 62841 järgides:

Vibratsioon a_h:	8,02 m/s^2
Määramatus K:	1,5 m/s^2

⚠ HOIATUS!

Kandke kuulmiskaitsevahendit!

⚠ HOIATUS!

- Vibratsiooni- ja müraemissioonid võivad elektritööriista tegeliku kasutamise ajal erineda esitatud väärtustest olenevalt viisist, kuidas elektritööriista kasutatakse, eriti aga sellest, millist materjali sellega töödeldakse. Püüdke vibratsiooni- ja müritaset võimalikult madalal hoida. Vibratsioonikoormuse vähendamiseks kandke tarviku kasutamisel kindaid ja piirata tööaega. Seejuures tuleb silmas pidada kõiki käitustsükli osi (nt ajad, millal elektritööriist on välja lülitatud, ja ajad, kus see on sisse lülitatud, kuid töötab koormuseta).

MÄRKUS

- Esitatud vibratsiooni koguväärtus ja müraemissiooni väärtus on mõõdetud standardiseeritud kontrollmeetodiga ja neid saab kasutada selleks, et võrrelda üht elektritööriista teisega.

MÄRKUS

- Esitatud vibratsiooni koguväärtust ja müraemissiooni väärtust saab kasutada ka kokkupuute esialgseks hindamiseks.

Laadimisaeg

⚠ HOIATUS! Vigastuste ja materiaalse kahju oht akupatarei mittenõuetekohase käsitsemise korral!

- Järgige ohutusjuhiseid ja nõuandeid laadimise ja õige kasutamise kohta, mis on toodud teie akupatarei ja laadija kasutusjuhendis seeria **X 20 V TEAM**.
- Laadimistoimingu üksikasjaliku kirjelduse ja lisateavet leiate eraldi kasutusjuhendist.

- Toode on tooteseeria **X 20 V TEAM** osa ja seda saab kasutada seeria **X 20 V TEAM** akupatareiga. Seeria **X 20 V TEAM** akupatareisid tohib laadida ainult seeria **X 20 V TEAM** laadijatega.
- Laadimise kestust mõjutavad sellised tegurid nagu ümbritseva keskkonna ja akupatarei temperatuur ning võrgupinge, seetõttu võib kestus toodud väärtustest erinev olla.
- Soovitame teil seda toodet kasutada üksnes järgmiste akupatareiga:
  - **PAP 20 B1**
  - **PAP 20 B3**
  - **PAPP 204 A1**
  - **Smart PAPS 208 A1**
- Soovitame teil seda akupatareid laadida järgmiste laadijatega:
  - **PLG 20 A3**
  - **PLG 20 A4**
  - **PLG 20 C1**
  - **PLG 20 C3**
  - **PDSLG 20 A1**
  - **Smart PLGS 2012 A1**

- ☐ Akupatarei ja laadija tehnilised andmed: vt eraldi kasutusjuhendit

Laadimisaeg Laadija	2 Ah Aku-patarei PAP 20 B1	4 Ah Aku-patarei PAP 20 B3	4 Ah PAPP 204 A1	8 Ah Smart PAPS 208 A1
Max 2,4 A Laadija PLG 20 A4/C1	60 min	120 min	120 min	210 min
Max 4,5 A Laadija PLG 20 A3/C3	35 min	60 min	50 min	120 min
Max 4,5 A Laadija PDSLG 20 A1	35 min	60 min	50 min	120 min
Laadija Smart PLGS 2012 A1	35 min	35 min	35 min	45 min

Ohutusjuhised

Elektritööriistade üldised ohutusjuhised

⚠ HOIATUS!

- **Lugege läbi kõik ohutusjuhised, suunised, pildid ja tehnilised andmed, mis selle elektritööriista juurde kuuluvad.** Järgmiste juhiste eiramise tagajärjeks võib olla elektrilöök, tulekahju ja/või rasked vigastused.

Hoidke kõik ohutusjuhised ja juhised edaspidiseks alles.

Ohutusjuhistes kasutatud mõiste „elektritööriist" viitab niihästi võrgu kaudu töötavatele elektritööriistadele (toitejuhtmega) kui ka akuga töötavatele elektritööriistadele (toitejuhtmeta).

Töökoha ohutus

1) **Tagage töökohas puhtus ja korralik valgustus.** Segadus või valgustamata töökohad võivad põhjustada vigastusi.
2) **Ärge töötage elektritööriistaga plahvatusohtlikus keskkonnas, kus leidub süttivaid vedelikke, gaase või tolmu.** Elektritööriistad tekitavad sädemeid, mille mõjul võib tolm või aurud süttida.
3) **Ärge lubage lapsi ega kõrvalisi isikuid elektritööriista kasutamise ajal lähedusse.** Tähelepanu kõrvalejuhtimise korral võite kaotada kontrolli elektritööriista üle.

Elektriohutus

1) **Elektritööriista pistik peab sobima pistikupesasse. Pistikut ei tohi vähimalgi määral muuta. Ärge kasutage adapterpistikut kaitsemaandusega elektritööriistadega.** Muutmata pistikud ja sobivad pistikupesad vähendavad elektrilöögi ohtu.
2) **Vältige kokkupuudet maandatud pindadega, nagu torud, radiaatorid, pliidid ja külmkapid.** Kui teie keha on maandatud, on elektrilöögi oht suurem.
3) **Elektritööriistad ei tohi saada märjaks.** Vee sattumine elektritööriista suurendab elektrilöögi ohtu.
4) **Ärge kasutage toitejuhet elektritööriista kandmiseks või riputamiseks ja ärge hoidke juhtmest, et tõmmata pistikut pistikupesast. Toitejuhe ei tohi kokku puutuda kuumuse, õli, teravate servade ega ka liikuvate osadega.** Kahjustatud või millegi ümber keerdunud toitejuhtmed tõstavad elektrilöögi ohtu.
5) **Kui töötate elektritööriistaga välitingimustes, kasutage ainult selliseid pikenduskaableid, mis sobivad välitingimuste jaoks.** Välistingimuste jaoks sobiva pikenduskaabli kasutamine vähendab elektrilöögi ohtu.
6) **Kui elektritööriista tuleb kindlasti kasutada niiskes keskkonnas, kasutage rikkevoolukaitselülitit.** Rikkevoolukaitselüliti kasutamine vähendab elektrilöögi ohtu.

Inimeste ohutus

1) **Olge tähelepanelik ja jälgige oma tegevust ning töötage elektritööriistaga mõistlikult. Ärge kasutage elektritööriista, kui olete väsinud või narkootikumide, alkoholi või ravimite mõju all.** Üks hajevil hetk elektritööriista kasutamisel võib põhjustada raskeid vigastusi.
2) **Kandke isikukaitsevahendeid ja alati kaitseprille.** Kui kannate elektritööriista tüübi ja kasutusviisiga sobivaid isikukaitsevahendeid, nagu tolmumask, libisemiskindlad turvajalatsid, kaitsekiiver või kuulmiskaitsevahendid, väheneb vigastuste oht.
3) **Vältige juhuslikku käivitamist. Elektritööriista ei tohi ühendada vooluvõrku ja/või akuga ega ka üles tõsta või kanda, kui te pole eelnevalt veendunud, et tööriist on välja lülitatud.** Kui hoiate elektritööriista kandmise ajal sõrme lülitil või kui ühendate sisselülitatud elektritööriista vooluvõrku, võivad tagajärjeks olla õnnetused.
4) **Eemaldage seadistamistööriistad või mutrivõtmed enne elektritööriista sisselülitamist.** Tööriist või võti, mis asub elektritööriista pöörlevas osas, võib põhjustada vigastusi.
5) **Hoidke oma keha normaalselt. Seiske kindlalt ja hoidke alati tasakaalu.** Nii saate elektritööriista ootamatutes olukordades paremini kontrollida.
6) **Kandke sobivaid riideid. Ärge kandke avaraid riideid ega ehteid. Hoidke juukseid, riideid ja kindaid liikuvatest osadest eemal.** Lahtised riided, ehted või pikad juuksed võivad sattuda liikuvatesse osadesse.
7) **Kui tolmuimejad ja tolmukogumisseadmed on võimalik seadmele paigaldada, siis veenduge selles, et need oleksid ühendatud ja õigesti kasutuses.** Tolmuimeja kasutamine võib vähendada tolmust lähtuvaid ohtusid.
8) **Ärge olge ülemäära enesekindel ja ärge eirake elektritööriistade ohutusreegleid ka siis, kui tunnete elektritööriista pärast mitmekordset kasutamist.** Hooletu käitumine võib viia mõne sekundiga raskete vigastusteni.

Elektritööriista kasutamine ja hooldamine

1) **Ärge koormake elektritööriista üle. Kasutage oma töö jaoks selleks ettenähtud elektritööriista.** Õige elektritööriistaga töötate tõhusamalt ja turvalisemalt ning ettenähtud võimsusvahemikus.
2) **Ärge kasutage rikkis lülitiga elektritööriista.** Elektritööriist, mida ei saa enam sisse või välja lülitada, on ohtlik ja vajab parandamist.
3) **Tõmmake pistik pistikupesast ja/või eemaldage eemaldatav aku enne, kui hakkate seadet seadistama, tarvikuid vahetama või elektritööriista ära panete.** See ettevaatusabinõu aitab vältida elektritööriista juhuslikku käivitamist.
4) **Kui te ei kasuta elektritööriistu, hoidke neid selliselt, et need ei satuks laste kätte. Ärge lubage elektritööriista kasutada inimestel, kes seda ei tunne või kes pole neid juhiseid lugenud.** Elektritööriistad on kogemusteta inimeste käes ohtlikud.
5) **Hooldage elektritööriistu ja tarvikuid hoolikalt. Kontrollige, kas liikuvad osad töötavad laitmatult ega kiilu kinni, kas mõni osa on murdunud või selliselt kahjustatud, et elektritööriista toimimine on mõjutatud. Laske kahjustatud osad enne elektritööriista kasutamist parandada.** Paljud õnnetused juhtuvad halvasti hooldatud elektritööriistade tõttu.
6) **Jälgige, et lõikavad tööriistad oleksid teravad ja puhtad.** Hoolikalt hooldatud lõiketööriistad, millel on teravad lõikeservad, kiiluvad vähem kinni ja neid on kergem juhtida.
7) **Järgige neid juhiseid elektritööriista, tarvikute ja lisaseadmete jms kasutamisel. Pidage seejuures silmas ka töötingimusi ja tehtavat tööd.** Kui kasutate elektritööriista ettenähtust muul eesmärgil, võib see põhjustada ohtlikke olukordi.
8) **Jälgige, et käepidemed ja haardepinnad oleksid kuivad ja puhtad ning et neil poleks õli ega määrderasva.** Libedad käepidemed ja haardepinnad ei võimalda elektritööriista kindlalt käsitseda ega ootamatutes olukordades kontrolli all hoida.

Akuga tööriista kasutamine ja hooldamine

1) **Laadige akusid ainult tootja soovitatud laadijatega.** Kui kasutate kindlat liiki akule sobivat laadijat mõne muu akuga, võib see põhjustada tulekahju.
2) **Kasutage elektritööriistades ainult neile ettenähtud akusid.** Kui kasutate teistsuguseid akusid, võivad tagajärjeks olla vigastused ja tulekahju.
3) **Jälgige, et mittekasutatud akude läheduses poleks kirjaklambreid, münte, võtmeid, naelu, kruvisid või muid väikeseid metallist esemeid, mis võiva kontaktide vahel ühenduse**

tekitada. Akukontaktide vahel tekkiv lühis võib põhjustada põletusi või tulekahju.

4) **Vale kasutamise korral võib vedelik akust välja tungida. Sellega ei tohi kokku puutuda. Kokkupuutumise korral loputage seda kohta veega. Kui vedelik satub silma, pöörduge lisaks arsti poole.** Väljuv akuvedelik võib põhjustada nahaärritusi või põletusi.
5) **Ärge kasutage kahjustatud või muudetud akut.** Kahjustatud või muudetud akud võivad käituda ettearvamatult ning põhjustada tulekahju, plahvatusi või vigastusi.
6) **Akule ei tohi olla tule läheduses ega liiga kõrgete temperatuuridega kohas.** Tulekahju või temperatuurid, mis ületavad +130 °C, võivad põhjustada plahvatuse.
7) **Järgige laadimisjuhiseid ja ärge laadige akut või akuga tööriista mingil juhul väljaspool kasutusjuhendis nimetatud temperatuurivahemikku.** Vale laadimine või laadimine väljaspool temperatuurivahemikku võib aku hävitada ja tõsta tulekahju ohtu.

Teenindus

1) **Laske oma elektritööriista parandada ainult spetsialistil, kes kasutab originaal-varuosi.** See tagab elektritööriista ohutuse säilitamise.
2) **Ärge üritage hooldada kahjustatud akusid.** Kõik akude hooldustööd peab tegema tootja või volitatud esindused.

Ohutusjuhised löökkruvikeerajate kohta

- **Hoidke töötamise ajal elektritööriista kinni isoleeritud haardepindadest, kui kruvi võib tabada varjatud elektrijuhtmeid.** Kokkupuude pinge all oleva juhtmega võib ka seadme metallist osad pinge alla seada ja põhjustada elektrilöögi.
- **Kinnitage toorik.** Kinnitusvahenditega või kruustangidega kinnihoitud toorik on stabiilsem, kui käega kinni hoitud toorik.
- **Enne elektritööriista kõrvale panemist oodake, kuni see on täielikult seiskunud.** Tarvik võib kinni jääda ja nii võite kaotada kontrolli elektritööriista üle.
- **Peidetud tehnoliinide leidmiseks kasutage sobivat tuvastusseadet või konsulteerige kohaliku kommunaalettevõttega.** Kokkupuude elektrijuhtmetega võib tuua kaasa tulekahju ja elektrišoki. Gaasitoru kahjustamine võib tuua kaasa plahvatuse. Veetoru sisse tungimine tekitab materiaalset kahju.
- **Pehmete materjalide korral, nagu nt alumiinium või muu selline, võib löökkruvikeeraja kasutamisel keere või kruvipesa liiga tugeva kinnikeeramise tõttu kahjustada saada.**

Originaaltarvikud/-lisaseadmed

⚠ HOIATUS!

- Ärge kasutage tarvikuid, mida /// PARKSIDE® ei ole soovitanud. See võib põhjustada elektrilööke või tulekahju.

- Kasutage ainult selles kasutusjuhendis loetletud tarvikuid ja lisaseadmeid, mille kinnitus ühildub tootega.

Vibratsiooni ja müra vähendamine

Piirake kasutamisaega, kasutage vibratsiooni- ja müravaeseid tööreżiime ja kandke isikukaitsevahendeid, et vähendada vibratsiooni ja müra toimet.

Järgmised meetmed aitavad vähendada vibratsioonist ja mürast tulenevaid riske:

- Kasutage toodet ainult otstarbekohaselt ja selle juhendi juhiseid järgides.
- Veenduge, et toode oleks laitmatult korras ja korralikult hooldatud.
- Hoidke seadet kindlalt käepidemetest/haardepindadest kinni.
- Kasutage toodet kasutusjuhendit järgides ja tagage piisav määrimine (kui on vajalik).
- Planeerige oma töid selliselt, et tugevat vibratsiooni tekitavate toodete kasutamine oleks jaotatud pikema aja peale.

Käitumine hädaolukorras

Lugege see kasutusjuhend läbi, et tutvuda toote kasutamisega. Jätke ohutusjuhised meelde ja pidage neist täpselt kinni. Nii saate ohtusid vältida.

- Olge toote kasutamisel alati tähelepanelik, et saaksite ohtusid varakult märgata ja neile reageerida. Kiire sekkumine võib aidata vältida raskeid vigastusi ja varalist kahju.
- Lülitage toode rikete korral kohe välja ja eemaldage akupatarei. Enne kasutamise jätkamist laske kvalifitseeritud spetsialistil toodet kontrollida ja vajaduse korral parandada.

Jääkohud

MÄRKUS

- See toode tekitab käitamise ajal elektromagnetilise välja! See väli võib teatud oludes häirida aktiivseid või passiivseid meditsiinilisi implantaate! Tõsiste või surmavate vigastuste ohu minimeerimiseks soovitame meditsiiniliste implantaatidega isikutel enne toote kasutamist konsulteerida arsti ja meditsiinilise implantaadi tootjaga!

Ka siis, kui kasutate seadet nõuetekohaselt, jääb võimalik vigastusoht ja varalise kahju oht. Selle seadme olemusest lähtuvalt võivad ohud olla muu hulgas järgmised:

- Liikuvatest osadest või kuumadest pindadest tingitud vigastused
- Kuulmiskahjustused, kui ei kasutata kuulmiskaitsevahendit
- Käe rappumisest tulenevad tervisekahjustused, kui toodet kasutatakse pikemat aega või kui seda ei juhita või ei hooldata õigesti

Enne esmakordset kasutamist

Toote lahtipakkimine

1. Võtke toode pakendist välja ning eemaldage kõik pakendimaterjalid ja kaitsekiled.
2. Kontrollige, kas kõik osad on olemas ja kas kirjeldatud tarnekomplekt on terviklik (vt „Tarnekomplekt“).
3. Kontrollige, kas toode ja kõik osad on heas seisukorras. Kui tuvastate kahjustusi või defekte, ärge toodet kasutage, vaid tegutsege, nagu kirjeldatud peatükis „Garantii“.

Tarvikud

⚠ HOIATUS!

- Ärge kasutage tarvikuid, mida /// PARKSIDE® ei ole soovitanud. See võib põhjustada elektrilööke või tulekahju.

Selle toote ohutuks ja nõuetekohaseks kasutuseks on muu hulgas vaja järgmisi lisaosi, näiteks tööriistu ja tarvikuid:

- Tarvik ¼" (6,35 mm) tööriistahoidiku **(1)** jaoks:
  - Otsakuhoidik ja kruviotsak
  - Padrunvõtme adapter ja padrunvõti
- Sobivad isikukaitsevahendid

Tööriistu ja tarvikuid saab tellida meie hoolduse veebisaidilt ja osta meie müügipunktidest. Järgige ostmisel alati selle seadme tehnilisi nõudeid (vt jaotist „Tehnilised andmed“). Kahtluste korral küsige nõu kvalifitseeritud spetsialistilt või pöörduge meie klienditeeninduse poole.

Ettevalmistused

⚠ HOIATUS! Vigastusoht juhusliku käivitamise korral!

- Asetage akupatarei **(6)** toote sisse alles siis, kui see on kasutamiseks ette valmistatud.

Tarviku paigaldamine/eemaldamine

MÄRKUS

- Suuna andmeid käesolevas peatükis tuleb tõlgendada selliselt, et kasutaja asub toote taga.
- Kasutada tuleb löögikindlaid tarvikuid või otsvõtme adapterit. Mittelöögikindlad tarvikud võivad põhjustada pingutusmomendi vähenemist või tarvikute kahjustamist.

Tarviku paigaldamine

(Joon. D)

1. **Tööriistahoidiku (1) vabastamine:** Lükake lukustushülssi **(2)** ettepoole.
2. Pistke otsakuhoidik **(17)** või padrunvõtme adapter **(18)** tööriistahoidikusse **(1)**.
3. **Tarviku fikseerimine:** Laske lukustushülss **(2)** lahti.
4. Lükake kruviotsak või padrunvõti otsakuhoidiku **(17)** või padrunvõtme adapteri **(18)** peale.
5. Kontrollige, kas tarvik on kindlalt fikseeritud, sellest tõmmates.

Tarviku eemaldamine

(Joon. D)

⚠ ETTEVAATUST! Põletusvigastuste oht!

- Tarvikud võivad tugevalt kuumeneda. Kandke vajadusel kaitsekindaid.

1. **Tööriistahoidiku (1) vabastamine:** Lükake lukustushülssi **(2)** ettepoole.
2. Eemaldage tarvik.

Akupatarei laetuse kontrollimine

- ☐ Vajutage vabastusnuppu **(8)** akupatareil **(6)**.
- ■ Akupatarei **(6)** laetusolekut kuvatakse laetusoleku näidiku **(9)** vastavate LED-lampide süttimise abil.

Värv	Tähendus
Roheline	Täielikult laetud
Oranž	Osaliselt laetud
Punane	Tuleb laadida

□ Laadige akupatareid **(6)**, kui laetusoleku näidikul **(9)** põleb ainult punane LED.

Akupatarei laadimine

⚠ TÄHELEPANU! Akupatarei (6) kahjustamise oht!

▶ Ärge pange akupatareid **(6)** pikemaks ajaks otsese päikesekiirguse kätte ega asetage seda küttekehadele. Tagage ümbritseva keskkonna temperatuur max +50 °C.

MÄRKUS

▶ Üksikasjalikud juhised leiate laadija **(15)** kasutusjuhendist.

▶ Kui akupatarei **(6)** on veel soe, laske sel enne laadimist jahtuda.

1. Võtke akupatarei **(6)** tootest välja.
2. Lükake akupatarei **(6)** laadija **(15)** laadimispesasse.
3. Ühendage laadija **(15)** pistikupesasse.
4. Pärast täislaadimist lahutage laadija **(15)** pistikupesast.
5. Tõmmake akupatarei **(6)** laadijast **(15)** välja.

LED-märgutuled laadijal

Roheline	Punane	Tähendus
Põleb	–	Täielikult laetud
		Ooterežiim (akupatareid **(6)** pole sisestatud)
–	Põleb	Laadimine
–	Vilgub	Akupatarei **(6)** on ülekuumenenud
Vilgub	Vilgub	Akupatarei **(6)** on defektne

Kasutamine

Akupatarei paigaldamine/eemaldamine

⚠ HOIATUS! Vigastusoht juhusliku käivitamise korral!

▶ Asetage akupatarei **(6)** sisse alles siis, kui toode on kasutamiseks täielikult ette valmistatud.

⚠ TÄHELEPANU! Materiaalse kahju ja toote kahjustuste oht!

▶ Vale akupatarei võib toodet ja akupatareid kahjustada.

Akupatarei paigaldamine

1. Lükake akupatarei **(6)** piki juhtsiini akupatarei hoidikusse **(5)**.
2. Veenduge, et akupatarei **(6)** kuuldavalt lukustuks.

Akupatarei eemaldamine

1. Vajutage vabastusnuppu **(10)** akupatareil **(6)**.
2. Tõmmake akupatarei **(6)** akupatarei hoidikust **(5)** välja.

Kiirusastme valimine

□ 4 kiirusastme vahel valimiseks vajutage nuppu **(13)**.

■ Valitud kiirusaste kuvatakse kiirusastme näidikul **(12)**.

Aste	Max tühikäigu pöörlemiskiirus	Max löögikiirus	Pöördemoment
1	1900 min^{-1}	1200 min^{-1}	120 N m
2	2400 min^{-1}	2400 min^{-1}	150 N m
3	3050 min^{-1}	3800 min^{-1}	190 N m
4	3600 min^{-1}	4300 min^{-1}	226 N m

Pöörlemissuuna seadistamine

(Joon. E)

⚠ TÄHELEPANU! Toote kahjustamise oht!

▶ Vajutage pöörlemissuuna lülitit **(3)** alles siis, kui toode on seiskunud.

MÄRKUS

▶ Suuna andmeid käesolevas peatükis tuleb tõlgendada selliselt, et kasutaja asub toote taga.

□ Seadke pöörlemissuuna lüliti **(3)** ühte kolmest asendist:

Pöörlemissuuna lüliti (3) asend	Pöörlemissuund
Vasak	Päripäeva
Keskel	Toitelüliti **(14)** blokeeritud
Parem	Vastupäeva

Sisse-/väljalülitamine

⚠ HOIATUS! Vigastusoht toote soovimatu pidevkäituse tõttu!

- ▶ Enne akupatarei **(6)** sisestamist kontrollige, kas toitelüliti **(14)** töötab nõuetekohaselt ning naaseb lahtilaskmisel väljalülitatud asendisse.

Sisselülitamine

1. Pange akupatarei **(6)** sisse (vt „Akupatarei paigaldamine/eemaldamine“).
2. Seadistage pöörlemissuund (vt „Pöörlemissuuna seadistamine“).
3. Valige kiirusaste (vt „Kiirusastme valimine“).
4. Hoidke toitelülitit **(14)** vajutatuna.

Väljalülitamine

1. Vabastage toitelüliti **(14)**.
2. Enne toote kõrvalepanemist oodake, kuni see on täielikult seiskunud.
3. Kui teete töötamises pausi, seadke pöörlemissuuna lüliti **(3)** keskmisesse asendisse. Nii takistate toote juhuslikku sisselülitumist.
4. Võtke akupatarei **(6)** tootest välja, kui jätate toote järelevalveta või olete töötamise lõpetanud.

Pööretearvu reguleerimine

- ☐ **Pööretearvu astmeline reguleerimine:** Vajutage toitelülitit **(14)** õrnemalt või tugevamalt.

Vajutus	Pöörlemiskiirus
Õrn	Madal
Tugev	Kõrge

LED-töötuli

MÄRKUS

- ▶ **Nähtavuse parandamine kehvades valgustingimustes:** See toode on varustatud LED-töötulega **(11)**, mis on mõeldud vahetu tööala valgustamiseks.

- ■ Niipea kui toode sisse lülitatakse, lülitub LED-töötuli **(11)** kohe sisse.

Vööklamber

⚠ ETTEVAATUST! Vigastuste oht!

- ▶ Enne toote kinnitamist vööle: Seadke pöörlemissuuna lüliti **(3)** keskmisesse asendisse. Nii takistate toote juhuslikku sisselülitumist.

- ☐ Kasutage toote vööklambrit **(7)** toote kinnitamiseks vööle.
- ■ Vööklambrit **(7)** saab kasutada pudeliavajana kroonkorkide jaoks.

Tööjuhised

⚠ TÄHELEPANU!

- ▶ Järgige kruvide või mutrite kinnikeeramisel alati tootja juhiseid. Järgige tootja andmeid, kontrollides kruvisid või mutreid teatud aja või läbisõidu järel.
- ▶ Pärast ratta vahetamist sõidukil: Kontrollige rattapolte või -mutreid, nagu on nõutud tootja juhistes või suunistes. Järelpingutage rattapolte või -mutreid 50 kuni 100 km järel momentvõtme abil.

Praktiline juhis

- ■ Pöördemoment oleneb löögikestusest. Maksimaalselt saavutatav pöördemoment tuleneb kõikide saavutatud üksik-pöördemomentide summast. Maksimaalne pöördemoment saavutatakse 6–10 sekundilise löögikestuse järel. Selle perioodi järel tõuseb pingutusmoment veel vaid minimaalselt.
- ■ Löögikestus tuleb kindlaks määrata iga nõutud pingutusmomendi jaoks. Tegelikult saavutatud pingutusmomenti tuleks alati kontrollida momentvõtmega.
- ■ Pingutusmoment oleneb löögikestusest.
- ☐ Optimaalse löögijõu saavutamiseks ärge rakendage kruvile/mutrile survet.
- ☐ Kasutage toodet üksnes kruvide ja mutrite pingutamiseks eelmonteerimistööde raames. Mitte toode ei saavuta kruvi või mutri soovitud nimipöördemomenti, vaid momentvõti, mis on nimipöördemomendile seadistatud.
- ☐ Kontrollige tegelikult saavutatud pingutusmomenti momentvõtme abil.

Transport

- ☐ Lülitage toode välja ja eemaldage akupatarei **(6)**. Laske kõikidel liikuvatel osadel täielikult seiskuda.
- ☐ Eemaldage tarvik.
- ☐ Kandke toodet alati käepidemest **(4)**.

Puhastamine, hooldus ja hoiustamine

⚠ HOIATUS! Vigastusoht juhusliku käivitamise korral!

- ▶ Kaitske ennast hooldus- ja puhastustööde tegemisel.
- ▶ Lülitage toode välja ja eemaldage akupatarei **(6)**.

☐ Käesolevas kasutusjuhendis mittekirjeldatud remondi- ja hooldustööd laske teha meie hoolduskeskuses (vt „Teenindus"). Kasutage ainult originaalvaruosi.

Puhastamine

⚠ HOIATUS! Elektrilöögi oht!

- ▶ Ärge kunagi pritsige tootele vett.

⚠ TÄHELEPANU! Toote kahjustamise oht!

- ▶ Keemilised ained võivad kahjustada toote plastdetaile. Ärge kasutage puhastusvahendeid ega lahusteid.

☐ Hoidke õhutuspilud, motoori korpus ja toote käepide puhtad. Kasutage selleks niisket lappi või harja.

Hooldus

■ Toode ei vaja hooldamist.

Hoiustamine

☐ Hoidke toodet ja selle tarvikuid alati
- Puhtana,
- Kuivana,
- Tolmu eest kaitstuna,
- säilituskohvris **(16)**,
- Lastele kättesaamatus kohas.

☐ Akupatarei **(6)** ja toote hoiustamise temperatuur on 0 °C kuni +45 °C. Vältige hoiustamise ajal äärmuslikku külma või kuumust, et aku jõudlus ei väheneks.

☐ Enne hoiulepanemist võtke akupatarei **(6)** tootest välja.

Varuosad/tarvikud

■ Sobivaid varuosi ja tarvikuid saavad kliendi osta aadressil www.optimex-shop.com.

■ Tellimusi saab esitada ainult veebis.

☐ Lisainfo saamiseks helistage Lidl-klienditelefonil (vt „Teenindus").

Veakõrvaldus

Probleem	Võimalik põhjus	Lahendus
Toode ei käivitu.	Akupatarei **(6)** pole sisestatud.	Pange akupatarei **(6)** sisse (vt „Akupatarei paigaldamine/eemaldamine").
	Akupatarei **(6)** on tühi.	Laadige akupatarei **(6)** (vt „Akupatarei laadimine").
	Toitelüliti **(14)** on defektne.	Pöörduge hoolduskeskuse poole (vt „Teenindus").
	Mootor on defektne.	
Toote jõudlus on nõrk.	Liigne tootele surumine	Rakendage tootele piisavat survet.
Toode töötab katkestustega.	Sisemine lõtv ühendus	Pöörduge hoolduskeskuse poole (vt „Teenindus").
	Toitelüliti **(14)** on defektne.	

Jäätmekäitlus



Jälgige prügi sorteerimisel pakkematerjalide tähistusi, mis koosnevad lühenditest (a) ja numbritest (b) ning nende tähendused on järgmised: 1–7: plastik/20–22: paber ja papp/ 80–98: liitmaterjalid.

Toode:



Küsige vana toote käitlemise võimaluste kohta oma valla- või linnavalitsusest.



Palun utiliseerige toode pärast selle kasutusea lõppu nõuetekohaselt ja ärge visake seda olmeprügi hulka. Teavet kogumispunktide ja nende lahtioleku aegade kohta saate asjakohasest haldusasutusest.

Katkised ja kasutatud patareid/akud tuleb ringlusse võtta. Viige patareid/akud ja/või toode selleks ettenähtud kogumiskohta.



Patareide/akude valest jäätmekäitlusest tulenevad keskkkonnakahjustused!

Enne toote jäätmekäitlusesse andmist võtke sellest patareid/akupakk välja.

Patareisid/akusid ei tohi visata olmeprügi hulka. Need võivad sisaldada mürgiseid raskemetalle ning kuuluvad eriprügi hulka. Raskemetallide keemilised sümbolid on järgmised: Cd = kaadmium, Hg = elavhõbe, Pb = plii. Seetõttu viige kasutatud patareid/akud kohaliku omavalitsuse kogumispunkti.

Garantii

Toode on valmistatud rangete kvaliteedijuhiste järgi ja seda on enne tarnimist põhjalikult kontrollitud. Materjali- või tootmisdefektide korral on teil seaduslikud õigused toote müüja suhtes. Teie seadusjärgsed õigused ei ole mingil juhul piiratud meie allpool sätestatud garantiiga.

Selle toote garantii kehtib 5 aastat alates ostukuupäevast. Garantiiaeg algab ostukuupäevaga. Hoidke müügitšeki originaali kindlas kohas, kuna see dokument on vajalik ostu tõendamiseks.

Kõikidest kahjustustest või defektidest, mis esinesid juba ostmise ajal, tuleb teatada kohe pärast toote lahtipakkimist.

Kui tootel ilmneb 5 aasta jooksul alates ostukuupäevast materjali- või teostusviga, parandame või asendame selle omal valikul teie eest tasuta. Garantiiperioodi ei pikendata kinnitatud garantiinõudega. See kehtib ka asendatud ja parandatud osade kohta.

See garantii kaotab kehtivuse, kui toode on kahjustatud, või kui seda on valesti kasutatud või hooldatud.

Garantii katab materjali- ja tootmisdefektid. See garantii ei laiene tooteosadele, mis on tavapäraselt kulunud ja mida seetõttu peetakse kuluvateks osadeks (nt akud, voolikud, värvikassetid), ega ka purunevate osade kahjustustele, nt lülitid või klaasist osad.

Garantii käsitlemine

Selleks et teie mureküsimus saaks kiire lahenduse, järgige palun alltoodud juhiseid:

Kõikide päringute jaoks hoidke oma ostu tõendamiseks alles kassatšekk ja tootenumber (IAN 524970_2601).

Tootenumbri leiate tootel olevalt tüübisildilt või graveeringult, oma kasutusjuhendi tiitellehelt (all vasakul) või toote taga- või allosas olevalt kleebiselt.

Toote toimivusvigade või muude puuduste korral võtke kõigepealt telefoni või e-posti teel ühendust alltoodud teenindusosakonnaga.

Lisades defektsele tootele ostudokumendi (kassatšeki), kirjelduse toote puuduste kohta ja andmed selle kohta, millal need ilmnesid, saate selle tasuta saata teile teadaantud teeninduse aadressile.

PDF ONLINE
parkside-diy.com

Neid ja paljusid teisi käsiraamatuid saate vaadata ja alla laadida lehelt parkside-diy.com. Selle QR-koodi abil satute otse lehele parkside-diy.com. Valige oma riik ja otsige otsinguvälja abil kasutusjuhendeid. Tootenumbri (IAN) 524970_2601 sisestamisel pääsete ligi oma toote kasutusjuhendile.

Teenindus

(EE) **Teenindus Eestis**
Tel: 8000049141
Kontakti vorm *parkside-diy.com*
IAN 524970_2601

ELi vastavusdeklaratsioon

ELi VASTAVUSDEKLARATSIOON (nr 524970_2601)

Meie, firma
OWIM GmbH & Co. KG, Stiftsbergstraße 1, 74167 Neckarsulm, Saksamaa
kinnitame oma ainuvastutusel, et toode

IAN:	**524970_2601**
Tootekood:	**"PARKSIDE" Akulöökkruvikeeraja**
Mudeli number:	**HG13479**

vastab loetletud ELi direktiivide põhinõuetele

2006/42/EÜ [ELT L 157, 09.06.2006]
2014/30/EL [ELT L 96, 29.03.2014]
2011/65/EL [ELT L 174, 01.07.2011]

Viited kasutatud harmoneeritud standarditele või viited muudele tehnilistele spetsifikatsioonidele, millele vastavust deklareeritakse:

Nr / Osad
2006/42/EÜ
EN ISO 12100:2010
EN 62841-1:2015+AC:2015+A11:2022
EN 62841-2-2:2014+AC:2015
2014/30/EL
EN IEC 55014-1:2021
EN IEC 55014-2:2021

Eespool kirjeldatud deklareeritav ese on kooskõlas Euroopa Parlamendi ja nõukogu 8. juuni 2011. aasta direktiiviga 2011/65/EL teatavate ohtlike ainete kasutamise piiramise kohta elektrija elektroonikaseadmetes:

Nr / Osad
EN IEC 63000:2018 (4.3.3 c))
EN 62321-3-1:2014
EN 62321-4:2014/A1:2017
EN 62321-5:2014
EN 62321-7-1:2015
EN 62321-7-2:2017
EN 62321-6:2015
EN 62321-8:2017

Tehnilise dokumentatsiooni valdaja: OWIM GmbH & Co.KG

Alla kirjutanud:
OWIM GmbH & Co. KG, Stiftsbergstraße 1, 74167 Neckarsulm, Saksamaa

Algse vastavusdeklaratsiooni tõlge

Neckarsulm	23.03.2026	ppa. Jens Buchheim	ppa. Dr. Thorsten Maier
Koht	Kuupäev	Volitatud allakirjutanu	Volitatud allakirjutanu

EE

CE

Izmantoto piktogrammu/simbolu saraksts ... Lpp. 111
Paredzētais lietojums ... Lpp. 111
Piegādes komplekts ... Lpp. 112
Detaļu apraksts ... Lpp. 112
Darbības apraksts ... Lpp. 112
Tehniskie dati ... Lpp. 112
Drošības norādījumi ... Lpp. 114
Vispārīgas drošības norādes elektroinstrumentiem ... Lpp. 114
Triecienskrūvgrieža drošības norādījumi ... Lpp. 116
Vibrāciju un trokšņu samazināšana ... Lpp. 116
Rīcība ārkārtas situācijās ... Lpp. 117
Citi riski ... Lpp. 117
Pirms pirmās izmantošanas ... Lpp. 117
Izstrādājuma izpakošana ... Lpp. 117
Piederumi ... Lpp. 117
Sagatavošanās ... Lpp. 117
Darba instrumenta montāža/demontāža ... Lpp. 117
Akumulatoru bloka uzlādes stāvokļa pārbaude ... Lpp. 118
Akumulatoru bloka uzlāde ... Lpp. 118
Lietošana ... Lpp. 118
Akumulatoru bloka ievietošana/izņemšana ... Lpp. 118
Apgriezienu skaita pakāpes izvēle ... Lpp. 118
Rotācijas virziena iestatīšana ... Lpp. 119
Ieslēgšana/izslēgšana ... Lpp. 119
Apgriezienu skaita regulēšana ... Lpp. 119
LED darba lampa ... Lpp. 119
Jostas klipsis ... Lpp. 119
Darba instrukcijas ... Lpp. 120
Transportēšana ... Lpp. 120

Tīrīšana, apkope un glabāšana ..... Lpp. 120
Tīrīšana ..... Lpp. 120
Apkope ..... Lpp. 120
Glabāšana ..... Lpp. 120
Rezerves daļas/piederumi ..... Lpp. 120
Kļūdu novēršana ..... Lpp. 121
Utilizācija ..... Lpp. 121
Garantija ..... Lpp. 121
Rīcība garantijas gadījumā ..... Lpp. 122
Serviss ..... Lpp. 122
ES atbilstības deklarācija ..... Lpp. 123

Izmantoto piktogrammu/simbolu saraksts

	**BĪSTAMI!** – Apzīmē augstas pakāpes risku, kuru nenovēršot, iestājas nāvējošu vai smagu traumu sekas (piemēram, nosmakšanas risks)		Simbols nozīmē, ka, lietojot izstrādājumu, jāievēro lietošanas instrukcija.
	**BRĪDINĀJUMS!** – Apzīmē vidējas pakāpes risku, kuru nenovēršot, var iestāties nāvējošu vai smagu traumu sekas (piemēram, strāvas trieciena risks)		Līdzstrāva/spriegums
			Nēsājiet dzirdes aizsardzības līdzekļus!
	**PIESARDZĪBU!** – Apzīmē zemas pakāpes risku, kuru nenovēršot, var iestāties vieglu līdz vidēju traumu sekas (piemēram, applaucēšanās risks)		Nēsājiet aizsargcimdus!
			Nēsājiet acu aizsargus!
	**UZMANĪBU!** – Brīdinājums par iespējamiem mantiskajiem bojājumiem (piemēram, īssavienojuma risks)		Apgriezienu skaita pakāpes taustiņš **(13)**
			Apgriezienu skaita pakāpes rādījums **(12)**
	Piesardzību! Karsta virsma. Pastāv apdedzināšanās risks.		Drošības norādījumi Norādījumi par apiešanos
	CE zīme apstiprina atbilstību ES direktīvām, kas piemērojamas izstrādājumam.		

20 V AR AKUMULATORU DARBINĀMS TRIECIENSKRŪVGRIEZIS

Paredzētais lietojums

- Izstrādājums ir paredzēts šādām darbībām:
  - Skrūvju ieskrūvēšanai un atskrūvēšana
  - Uzgriežņu pievilkšanai un atskrūvēšana
- LED darba lampa **(11)** ir paredzēta tiešās darba zonas apgaismošanai.
- Vienmēr izmantojiet pareizos piederumus paredzētajam lietojumam. Iegādājoties un lietojot darba instrumentus, ievērojiet izstrādājuma tehniskās prasības (skatiet "Tehniskie dati").
- Izmantojiet izstrādājumu tikai sausās iekštelpās.
- Cita izstrādājuma lietošana vai izmaiņas tiek uzskatītas par nepareizām, un tās var radīt tādus riskus kā apdraudējumu dzīvībai, traumas un bojājumus.
- Ražotājs neuzņemas atbildību par bojājumiem, kas radušies nepareizas lietošanas dēļ.
- Izstrādājuma īpašnieks vai lietotājs ir atbildīgs par nelaimes gadījumiem vai traumām un/vai kaitējumu trešajām personām vai to īpašumam.
- Izstrādājums ir paredzēts tikai privātai lietošanai.
- Izstrādājums nav paredzēts komerciālai lietošanai vai līdzīgām lietošanas jomām.
- Ievērojiet visus piemērojamos vietējos drošības noteikumus, standartus un normatīvos aktus. Trokšņus izraisošu elektroinstrumentu lietošana ir atļauta tikai noteiktā laikā saskaņā ar valsts vai vietējiem normatīviem aktiem.

- Izstrādājums ir daļa no **X 20 V TEAM** sērijas, un to var darbināt ar **X 20 V TEAM** sērijas akumulatoru blokiem. **X 20 V TEAM** sērijas akumulatoru bloku drikst lādēt tikai ar **X 20 V TEAM** sērijas lādētājiem.

Piegādes komplekts

⚠ BRĪDINĀJUMS!

- Izstrādājums un iepakojuma materiāli nav rotaļlietas bērniem! Bērni nedrīkst spēlēt ar plastmasas maisiņiem, folijām un sīkām detaļām! Pastāv aizrīšanās un nosmakšanas risks!

NORĀDE

- Akumulatoru bloks un lādētājs nav iekļauti piegādes komplektā.

1 20 V Ar akumulatoru darbināms triecienskrūvgriezis
1 Glabāšanas koferis
1 Lietošanas pamācība

Detaļu apraksts

Pirms lasīšanas atlokiet lapas ar attēliem un iepazīstieties ar visām izstrādājuma funkcijām.

(A att.)

(1) Instrumentu turētājs
(2) Bloķēšanas uzmava
(3) Griešanās virziena slēdzis
(4) Rokturis (izolēta satveršanas virsma)
(5) Akumulatoru bloka turētājs
(6) Akumulatoru bloks *
(7) Jostas klipsis
(8) Taustiņš (uzlādes stāvoklis)
(9) Uzlādes stāvokļa indikators
(10) Atbloķēšanas taustiņš (akumulatoru bloks)
(11) LED darba lampa
(12) Apgriezienu skaita pakāpes rādījums
(13) Taustiņš (apgriezienu skaita pakāpe)
(14) Ieslēgšanas/izslēgšanas slēdzis

(B att.)

(15) Lādētājs *

(C att.)

(16) Glabāšanas koferis

(D att.)

(17) Uzgaļu turētājs*
(18) Ligzdas adapteris *

Darbības apraksts

- Izstrādājums ir aprīkots ar instrumentu turētāju **(1)** ar ¼" (6,35 mm) iekšējo sešstūri, kas var griezties pulksteņrādītāju virzienā vai pretēji tam.
- Lai izmantotu standarta īsos uzgaļus (25 mm), ir nepieciešams piemērots magnētisks uzgaļa turētājs.
- Rotācijas trieciena funkcija pārveido motora jaudu vienmērīgos rotācijas triecienos.
- Trieciena mehānisms ieslēdzas skrūvju un uzgriežņu pievilkšanas un atskrūvēšanas laikā.
- Papildu informācija par atsevišķiem vadības elementiem ir dota nodaļā "Lietošana".

Tehniskie dati

20 V Ar akumulatoru darbināms triecienskrūvgriezis	**PDSSAP 20-Li D3**
Nominālais spriegums U:	20 V ⎓
Svars (ar akumulatoru bloku):	1,58 kg
Tukšgaitas apgriezienu skaits n_0:	
- 1. pakāpe:	0–1900 min^{-1}
- 2. pakāpe:	0–2400 min^{-1}
- 3. pakāpe:	0–3050 min^{-1}
- 4. pakāpe:	0–3600 min^{-1}
Sitienu skaits:	
- 1. pakāpe:	0–1200 min^{-1}
- 2. pakāpe:	0–2400 min^{-1}
- 3. pakāpe:	0–3800 min^{-1}
- 4. pakāpe:	0–4300 min^{-1}
Griezes moments:	
- 1. pakāpe:	120 N m
- 2. pakāpe:	150 N m
- 3. pakāpe:	190 N m
- 4. pakāpe:	226 N m
Maks. skrūvju/uzgriežņu izmērs:	M16
Instrumentu turētājs:	¼" (6,35 mm) iekšējais sešstūris

* Neietilpst piegādes komplektācijā.

PARKSIDE Performance Smart akumulators	Smart PAPP 204 A1/ Smart PAPS 208 A1
Frekvences josla:	2400–2483,5 MHz
Raidīšanas jauda:	≤ 20 dBm

Ieteicamā apkārtējās vides temperatūra	
Maks. temperatūra (kopējā):	+50 °C
Uzlādes laikā:	no +4 °C līdz +40 °C
Darbības laikā:	no +4 °C līdz +50 °C
Uzglabāšanas laikā:	no 0 °C līdz +45 °C

Trokšņa emisijas vērtības

Izmērītās vērtības tika noteiktas saskaņā ar EN 62841.
Elektroinstrumenta A svērtais trokšņa līmenis parasti ir:

Skaņas spiediena līmenis L_{pA}:	71,2 dB
Nenoteiktība K_{pA}:	3,0 dB
Skaņas jaudas līmenis L_{WA}:	79,2 dB
Nenoteiktība K_{WA}:	3,0 dB

Vibrāciju emisijas vērtības

Kopējās vibrācijas vērtības (vektoru summa trīs virzienos), kas noteiktas saskaņā ar EN 62841:

Vibrācijas lielums a_h:	8,02 m/s^2
Nenoteiktība K:	1,5 m/s^2

⚠ BRĪDINĀJUMS!

Valkājiet dzirdes aizsardzības līdzekļus!

⚠ BRĪDINĀJUMS!

- Vibrāciju un trokšņa emisijas elektroinstrumenta faktiskās lietošanas laikā var atšķirties no norādītajām vērtībām atkarībā no elektroinstrumenta izmantošanas veida, jo īpaši no tā, kāda veida sagatave tiek apstrādāta. Centieties, lai vibrācijas un trokšņi būtu pēc iespējas zemāki. Piemēri, lai samazinātu vibrācijas iedarbību lietojot darba instrumentu, ir valkāt cimdus un ierobežot darba laiku. Jāņem vērā visas darbības cikla daļas (piemēram, reizes, kad elektroinstruments tiek izslēgts, un reizes, kad tas tiek ieslēgts, bet darbojas bez slodzes).

NORĀDE

- Norādītā kopējā vibrāciju vērtība un noteiktā trokšņa emisijas vērtība ir izmērīta saskaņā ar standartizētu testa metodi, un tās var izmantot, lai salīdzinātu vienu elektroinstrumentu ar citu.
- Norādīto kopējo vibrācijas vērtību un noteikto trokšņa emisijas vērtību var izmantot arī sākotnējam slodzes novērtējumam.

Uzlādes ilgums

⚠ BRĪDINĀJUMS! Risks gūt traumas un sabojāt īpašumu, nepareizi rīkojoties ar akumulatorubloku!

- Ievērojiet drošības norādījumus un norādījumus par uzlādi, kā arī pareizu lietošanu, kas doti jūsu **X 20 V TEAM** sērijas akumulatoru bloka un lādētāja lietošanas pamācībā.
- Precīzs apraksts par uzlādes procesu un papildu informācija ir atrodama atsevišķajā lietošanas pamācībā.

- Izstrādājums ir daļa no **X 20 V TEAM** sērijas, un to var darbināt ar **X 20 V TEAM** sērijas akumulatoru blokiem. **X 20 V TEAM** sērijas akumulatoru bloku drīkst lādēt tikai ar **X 20 V TEAM** sērijas lādētājiem.
- Uzlādes laiku ietekmē tādi faktori kā vides un akumulatoru bloka temperatūra, kā arī esošais tīkla spriegums, un tas var atšķirties no norādītajām vērtībām.
- Mēs iesakām lietot šo izstrādājumu tikai ar šādiem akumulatoru blokiem:
  - **PAP 20 B1**
  - **PAP 20 B3**
  - **PAPP 204 A1**
  - **Smart PAPS 208 A1**
- Mēs iesakām lādēt šos akumulatoru blokus ar šādiem lādētājiem:
  - **PLG 20 A3**
  - **PLG 20 A4**
  - **PLG 20 C1**
  - **PLG 20 C3**
  - **PDSLG 20 A1**
  - **Smart PLGS 2012 A1**
- ☐ Akumulatoru bloka un lādētāja tehniskie dati: skatiet atsevišķu lietošanas pamācību

Uzlādes ilgums Lādētājs	2 Ah Akumulatoru bloks PAP 20 B1	4 Ah Akumulatoru bloks PAP 20 B3	4 Ah PAPP 204 A1	8 Ah Smart PAPS 208 A1
Maks. 2,4 A Lādētājs PLG 20 A4/C1	60 min	120 min	120 min	210 min
Maks. 4,5 A Lādētājs PLG 20 A3/C3	35 min	60 min	50 min	120 min
Maks. 4,5 A Lādētājs PDSLG 20 A1	35 min	60 min	50 min	120 min
Lādētājs Smart PLGS 2012 A1	35 min	35 min	35 min	45 min



Drošības norādījumi

Vispārīgas drošības norādes elektroinstrumentiem

⚠ BRĪDINĀJUMS!

- **Izlasiet visus drošības norādījumus, instrukcija, aplūkojiet attēlus un tehniskos datus, kuri iekļauti šī elektroinstrumenta komplektācijā.** Neievērojot zemāk sniegtos norādījumus, var rasties elektriskās strāvas trieciens, ugunsgrēks un/vai nopietnas traumas.

Saglabājiet visus drošības norādījumus un instrukcijas turpmākai uzziņai.

Drošības norādījumos izmantotais termins "elektroinstruments" attiecas uz elektroinstrumentiem (ar tīkla vadu) vai ar akumulatoru darbināmiem elektroinstrumentiem (bez tīkla vada).

Darba vietas drošība

1) **Uzturiet darba vietu tīru un labi apgaismotu.** Nekārtība vai neapgaismotas darbavietas var izraisīt negadījumus.
2) **Nedarbojieties ar elektroinstrumentu sprādzienbīstamā vidē, kurā ir viegli uzliesmojoši šķidrumi, gāzes vai putekļi.** Elektroinstrumenti rada dzirksteles, kas var aizdedzināt putekļus vai izgarojumus.
3) **Elektroinstrumenta lietošanas laikā turiet to drošā attālumā no bērniem un citām personām.** Ja esat izklaidīgs, varat zaudēt kontroli pār elektroinstrumentu.

Elektrodrošība

1) **Elektroinstrumenta kontaktdakšai jāatbilst kontaktligzdai. Kontaktdakšu nekādi nedrīkst pārveidot. Nelietojiet nevienu adaptera spraudni kopā ar iezemētiem elektroinstrumentiem.** Nepārveidotas kontaktdakšas un atbilstošās kontaktligzdas samazina elektriskās strāvas trieciena risku.
2) **Izvairieties no fiziska kontakta ar iezemētām virsmām, piemēram, caurulēm, sildītājiem, krāsnīm un ledusskapjiem.** Ja jūsu ķermenis ir iezemēts, palielinās elektriskās strāvas trieciena risks.
3) **Aizsargājiet elektroinstrumentus no lietus vai mitruma.** Ūdens iekļūšana elektroinstrumentā palielina elektriskās strāvas trieciena risku.
4) **Neizmantojiet pieslēguma vadu, lai pārnēsātu elektroinstrumentu, to pakārtu vai izvilktu kontaktdakšu no kontaktligzdas. Pieslēguma vadu neturiet karstuma, eļļas, asu malu vai kustīgu daļu tuvumā.** Bojāti vai samezglojušies pieslēguma vadi palielina elektriskās strāvas trieciena risku.
5) **Ja jūs strādājat ar elektroinstrumentu ārā, izmantojiet tikai pagarinātājus, kas ir piemēroti arī āra lietošanai.** Āra lietošanai piemērota pagarinātāja izmantošana samazina strāvas trieciena risku.

6) **Ja elektroinstrumenta darbība mitrumā ir neizbēgama, izmantojiet atlikušās strāvas ķēdes pārtraucēju.** Atlikušās strāvas ķēdes pārtraucēja lietošana samazina elektriskās strāvas trieciena risku.

Personu drošība

1) **Sekojiet līdzi, skatieties, ko jūs darāt, un strādājiet saprātīgi ar elektroinstrumentu. Nelietojiet elektroinstrumentu, ja esat noguris vai narkotiku, alkohola reibumā vai medikamentu ietekmē.** Neuzmanības brīdis, lietojot elektroinstrumentu, var izraisīt nopietnas traumas.
2) **Valkājiet individuālos aizsardzības līdzekļus un vienmēr aizsargbrilles.** Individuālo aizsardzības līdzekļu, piemēram, putekļu maskas, neslīdošu drošības apavu, aizsargķiveres vai dzirdes aizsardzības līdzekļu izmantošana atkarībā no elektroinstrumenta veida un lietojuma samazina traumu risku.
3) **Izvairieties no netīšas iedarbināšanas. Pirms pievienojat to barošanas avotam un/vai akumulatoram, paceļat vai nēsājat, pārliecinieties, vai elektroinstruments ir izslēgts.** Ja, nēsājot elektroinstrumentu, turēsiet pirkstu uz slēdža vai, ja elektroinstruments ir pievienots barošanas avotam, tas var izraisīt nelaimes gadījumus.
4) **Pirms elektroinstrumenta ieslēgšanas noņemiet visus regulēšanas instrumentus vai uzgriežņu atslēgas.** Instruments vai atslēga, kas atrodas elektroinstrumenta rotējošajā daļā, var izraisīt traumas.
5) **Izvairieties no neparastas stājas. Nodrošiniet drošu stāvēšanu un vienmēr saglabājiet līdzsvaru.** Tas ļauj labāk kontrolēt elektroinstrumentu neparedzētās situācijās.
6) **Valkājiet piemērotu apģērbu. Nevalkājiet vaļīgu apģērbu vai rotaslietas. Neturiet matus, apģērbu un cimdus kustīgo daļu tuvumā.** Vaļīgs apģērbs, rotaslietas vai gari mati var ieķerties kustīgajās daļās.
7) **Ja ir iespējams uzstādīt putekļu nosūkšanas un savākšanas ierīces, pārliecinieties, ka tās ir pareizi pievienotas un tiek pareizi izmantotas.** Izmantojot putekļu nosūcēju, var samazināt putekļu radīto apdraudējumu.
8) **Neļaujieties viltus drošības sajūtai un neignorējiet drošības noteikumus par elektroinstrumentu, pat ja pēc daudzām lietošanas reizēm jūs jau esat iepazinis elektroinstrumentu.** Neuzmanīga rīcība sekundes laikā var izraisīt nopietnas traumas.

Elektroinstrumenta lietošana un rīkošanās ar to

1) **Nepārslogojiet elektroinstrumentu. Lietojiet darbam paredzēto elektroinstrumentu.** Ar pareizo elektroinstrumentu jūs varat strādāt labāk un drošāk norādītajā jaudas diapazonā.
2) **Nelietojiet elektroinstrumentu, kura slēdzis ir bojāts.** Elektroinstruments, kuru vairs nevar ieslēgt vai izslēgt, ir bīstams, un tas ir jāremontē.
3) **Pirms veicat ierīces iestatījumus, maināt darba instrumenta daļas vai uzglabājat elektroinstrumentu, izvelciet kontaktdakšu no kontaktligzdas un/vai noņemiet noņemamo akumulatoru.** Šis piesardzības pasākums novērš elektroinstrumenta nejaušu iedarbināšanu.
4) **Nelietotos elektroinstrumentus glabājiet bērniem nepieejamā vietā. Neļaujiet nevienai personai lietot elektroinstrumentu, kura to nav iepazinusi vai kura nav izlasījusi instrukcijas.** Elektroinstrumenti ir bīstami, ja tos izmanto nepieredzējušas personas.
5) **Rūpīgi kopiet elektroinstrumentus un darba instrumentus. Pārbaudiet, vai kustīgās daļas darbojas pareizi un vai tās nav iestrēgušas, vai daļas nav salauztas vai sabojātas tā, ka tiek traucēta elektroinstrumenta darbība. Pirms elektroinstrumenta lietošanas salabojiet bojātās daļas.** Daudzus negadījumus izraisa slikti uzturēti elektroinstrumenti.
6) **Griezējinstrumentiem jābūt asiem un tīriem.** Rūpīgi kopti griezējinstrumenti ar asām griešanas malām mazāk iesprūst un ir vieglāk vadāmi.
7) **Izmantojiet elektroinstrumentu, piederumus, ievietošanas instrumentus utt., saskaņā ar šīm instrukcijām. Ņemiet vērā darba apstākļus un veicamo darbu.** Elektroinstrumentu izmantošana citām vajadzībām, nevis tām, kurām tie ir paredzēti, var izraisīt bīstamas situācijas.
8) **Rokturiem un satveršanas virsmām jābūt sausām, tīrām un bez eļļas un smērvielas.** Slidenie rokturi un satveršanas virsmas neļauj droši darbināt un kontrolēt elektroinstrumentu neparedzētās situācijās.

Ar akumulatoru darbināma instrumenta lietošana un rīkošanās ar to

1) **Akumulatoru uzlādējiet tikai ar ražotāja ieteiktajiem lādētājiem.** Lādētājs, kas piemērots noteikta veida akumulatoram, lietojot citus akumulatorus, rada ugunsbīstamību.
2) **Elektroinstrumentos lietojiet tikai šim nolūkam paredzētos akumulatorus.** Citu akumulatoru lietošana var izraisīt traumas un ugunsbīstamību.
3) **Neizmantotos akumulatorus turiet drošā attālumā no saspraudēm, monētām, atslēgām, naglām, skrūvēm vai citiem maziem metāla priekšmetiem, kas var izraisīt kontaktu savienojumu.** Īssavienojums starp akumulatora kontaktiem var izraisīt apdegumus vai ugunsgrēku.
4) **Nepareizi to lietojot, no akumulatora var noplūst šķidrums. Izvairieties no saskares ar to. Nejauša kontakta gadījumā skalojiet kontakta vietu ar ūdeni. Ja šķidrums nokļūst acīs, meklējiet papildu medicīnisko palīdzību.** Akumulatora šķidruma noplūde var izraisīt ādas kairinājumu vai apdegumus.
5) **Nelietojiet bojātu vai pārveidotu akumulatoru.** Bojāti vai pārveidoti akumulatori var būt neparedzami un izraisīt ugunsgrēku, eksploziju vai traumu risku.
6) **Nepakļaujiet akumulatoru uguns vai pārmērīgi augstas temperatūras iedarbībai.** Uguns vai temperatūra virs +130 °C var izraisīt eksploziju.
7) **Izpildiet visus uzlādēšanas norādījumus un nekad neuzlādējiet akumulatoru vai ar akumulatoru darbināmu instrumentu ārpus temperatūras diapazona, kas norādīts lietošanas instrukcijā.** Nepareiza uzlāde vai uzlādēšana ārpus pieļaujamās temperatūras diapazona var sabojāt akumulatoru un palielināt ugunsgrēka risku.

Serviss

1) **Lūdziet, lai jūsu elektroinstrumentu remontē tikai kvalificēti speciālisti un tikai ar oriģinālajām rezerves daļām.** Tas nodrošina elektroinstrumenta drošības uzturēšanu.
2) **Nekad neveiciet apkopi bojātiem akumulatoriem.** Pilnīgu akumulatoru apkopi drīkst veikt tikai ražotājs vai pilnvarots servisa centrs.

Triecienskrūvgrieža drošības norādījumi

- **Veicot darbu vietās, kur skrūve var skart slēptas elektropārvades līnijas, turiet elektroinstrumentu pie izolēta roktura.** Kontakts ar vadu zem sprieguma var arī pakļaut sprieguma iedarbībai ierīces metāla daļas un izraisīt elektriskās strāvas triecienu.
- **Nodrošiniet apstrādājamās daļas.** Apstrādājamās daļas, kas tiek iestiprinātas speciālās ierīcēs vai skrūvspīlēs, tiek noturētas drošāk nekā ar roku.
- **Pirms noliekat elektroinstrumentu, uzgaidiet, līdz darba instruments ir pilnībā apstājies.** Darba instruments var aizķerties un izraisīt elektroinstrumenta vadības kontroles zaudēšanu.
- **Lietojiet piemērotu noteikšanas aprīkojumu, lai atrastu slēptās inženiertīkla līnijas, vai papildus konsultējieties ar vietējo komunālo pakalpojumu uzņēmumu.** Saskare ar elektropārvades līnijām var izraisīt ugunsgrēku un elektrošoku. Gāzes līnijas bojājumi var izraisīt eksploziju. Ūdensvada bojājumi rada mantiskos bojājumus.
- **Lietojot triecienskrūvgriezi mīkstiem materiāliem, piemēram, alumīnijam vai tamlīdzīgiem materiāliem, var tikt bojāta vītne vai skrūves ligzda, ja skrūve tiek pievilkta pārāk cieši.**

Oriģinālie piederumi/papildu ierīces

⚠ BRĪDINĀJUMS!

- ▶ Nelietojiet piederumus, ko nav ieteicis /// PARKSIDE®. Tas var izraisīt elektriskās strāvas triecienu un ugunsgrēku.

- Izmantojiet tikai tos piederumus un papildu ierīces, kas norādītas lietošanas pamācībā, respektīvi, kuru stiprinājums ir saderīgs ar izstrādājumu.

Vibrāciju un trokšņu samazināšana

Lai samazinātu vibrāciju un trokšņa ietekmi, ierobežojiet lietošanas laiku, izmantojiet zemas vibrācijas un zema trokšņa līmeņa režīmus un valkājiet individuālos aizsardzības līdzekļus.

Turpmāk minētie pasākumi palīdz samazināt ar vibrācijām un troksni saistītos riskus:

- Izmantojiet izstrādājumu tikai paredzētajam lietojumam un, kā aprakstīts instrukcijās.
- Pārliecinieties, ka izstrādājums ir nevainojami un labi uzturēts.
- Stingri turiet izstrādājumu aiz rokturiem/satveršanas virsmām.
- Veiciet izstrādājuma apkopi saskaņā ar instrukcijām un nodrošiniet pietiekamu eļļošanu (ja piemērojams).

- Plānojiet darba plūsmu tā, lai izstrādājumus ar augstu vibrācijas līmeni izmantotu ilgākā laika periodā.

Rīcība ārkārtas situācijās

Izmantojiet šo lietošanas pamācību, lai iepazītos ar izstrādājuma lietošanu. Iegaumējiet drošības norādījumus un stingri ievērojiet tos. Tas palīdz izvairīties no riskiem un apdraudējumiem.

- Lietojot izstrādājumu, vienmēr ievērojiet piesardzību, lai agrīnā stadijā varētu identificēt bīstamību un attiecīgi rīkoties. Ātra iejaukšanās var novērst nopietnas traumas un mantas bojājumus.
- Ja rodas darbības traucējumi, nekavējoties izslēdziet izstrādājumu un izņemiet akumulatoru bloku. Pirms atkārtotas ekspluatācijas lūdziet, lai kvalificēts speciālists to pārbauda un nepieciešamības gadījumā salabo.

Citi riski

NORĀDE

- Izstrādājums darbības laikā rada elektromagnētisko lauku! Noteiktos apstākļos šis lauks var traucēt aktīvo vai pasīvo medicīnisko implantu darbību! Lai samazinātu nopietnu vai letālu traumu risku, mēs iesakām personām ar medicīniskiem implantiem pirms šī izstrādājuma lietošanas konsultēties ar savu ārstu un medicīnisko implantu ražotāju!

Pat ja jūs pareizi lietojat izstrādājumu, pastāv potenciāls traumu un mantas bojājumu risks. Saistībā ar izstrādājuma uzbūvi un dizainu cita starpā var rasties turpmāk minētie apdraudējumi:

- Traumu gūšanas risks kustīgu detaļu vai karstu virsmu dēļ
- Dzirdes bojājumi, ja netiek lietots atbilstošs dzirdes aizsardzības līdzeklis
- Vibrāciju emisiju radīts veselības apdraudējums, ja izstrādājums, kuru ilgstoši lieto, netiek pareizi pārvaldīts un uzturēts

Pirms pirmās izmantošanas

Izstrādājuma izpakošana

1. Izņemiet izstrādājumu no iepakojuma un noņemiet visus iepakojuma materiālus un aizsargplēves.
2. Pārbaudiet, vai ir visas detaļas un vai aprakstītais piegādes apjoms ir pilnīgs (skatiet "Piegādes komplekts").
3. Pārbaudiet, vai izstrādājums un visas detaļas ir labā stāvoklī. Ja konstatējat bojājumu vai defektu, nelietojiet izstrādājumu, bet rīkojieties, kā aprakstīts nodaļā "Garantija".

Piederumi

⚠ BRĪDINĀJUMS!

- Nelietojiet piederumus, ko nav ieteicis /// PARKSIDE®. Tas var izraisīt elektriskās strāvas triecienu un ugunsgrēku.

Lai droši un pareizi lietotu šo izstrādājumu, izmantojiet šādus piederumus, piemēram: instrumentus un ievietošanas instrumentus:

- Darba instruments ¼" (6,35 mm) instrumentu turētājam **(1)**:
  - Uzgaļu turētājs un skrūvgrieža uzgalis
  - Kontaktligzdas adapteris un kontaktligzda
- Piemēroti individuālās aizsardzības līdzekļi

Instrumentus un darba instrumentus var iegādāties mūsu servisa internetvietnē un tirdzniecības vietās. Iegādes laikā vienmēr ņemiet vērā šā izstrādājuma tehniskās prasības (skatīt "Tehniskie dati"). Neskaidrību gadījumā jautājiet kvalificētam speciālistam vai sazinieties ar mūsu klientu servisu.

Sagatavošanās

⚠ BRĪDINĀJUMS! Traumu gūšanas risks, ko rada neplānotas iedarbināšana!

- Ievietojiet akumulatoru bloku **(6)** izstrādājumā tikai tad, kad tas ir pilnībā sagatavots lietošanai.

Darba instrumenta montāža/demontāža

NORĀDE

- Šajā sadaļā sniegtā virziena informācija jāinterpretē tā, ka lietotājs atrodas aiz izstrādājuma.
- Jāizmanto triecienizturīgi piederumi vai uzgriežņu atslēgas adapteris. Ja piederumi nav triecienizturīgi, var tikt samazināts pievilkšanas griezes moments vai bojāti piederumi.

Darba instrumenta montāža

(D att.)

1. **Instrumentu turētāja (1) atbloķēšana:** Bīdiet bloķēšanas uzmavu **(2)** virzienā uz priekšu.
2. Ievietojiet instrumentu turētājā **(1)** uzgaļu turētāju **(17)** vai ligzdas adapteri **(18)**.
3. **Darba instrumenta nofiksēšana:** Atlaidiet bloķēšanas uzmavu **(2)**.

4. Uzbīdiet uz uzgaļu turētāja **(17)** vai ligzdas adaptera **(18)** skrūvgrieža uzgali vai ligzdu.
5. Pārbaudiet, vai darba instruments ir stingri ievietots, to pavelkot.

Darba instrumenta demontāža

(D att.)

⚠ PIESARDZĪBU! Apdegumu risks!

▶ Darba instrumenti var kļūt ļoti karsti. Ja nepieciešams, valkājiet aizsargcimdus.

1. **Instrumentu turētāja (1) atbloķēšana:** Bīdiet bloķēšanas uzmavu **(2)** virzienā uz priekšu.
2. Izņemiet darba instrumentu.

Akumulatoru bloka uzlādes stāvokļa pārbaude

□ Nospiediet akumulatoru bloka **(6)** **(8)**.

■ Akumulatoru bloka **(6)** uzlādes stāvokli parāda atbilstošā uzlādes stāvokļa indikatora **(9)** LED indikatora spīdēšana.

Krāsa	Nozīme
Zaļš	Pilnībā uzlādēts
Oranžs	Daļēji uzlādēts
Sarkans	Nepieciešams uzlādēt

□ Uzlādējiet akumulatoru bloku **(6)**, kad joprojām deg tikai uzlādes stāvokļa indikatora **(9)** sarkanais LED indikators.

Akumulatoru bloka uzlāde

⚠ UZMANĪBU! Akumulatoru bloka (6) sabojāšanas risks!

▶ Nepakļaujiet akumulatoru bloku **(6)** ilgu laiku tiešam saules starojumam un nenovietojiet to uz radiatora. Ievērojiet apkārtējās vides temperatūru maks.+50 °C.

NORĀDE

▶ Papildu norādījumi atrodami lādētāja **(15)** lietošanas pamācībā.

▶ Ja akumulatoru bloks **(6)** joprojām ir silts, pirms uzlādes ļaujiet tam atdzist.

1. Izņemiet akumulatoru bloku **(6)** no izstrādājuma.
2. Ievietojiet akumulatoru bloku **(6)** lādētāja **(15)** lādēšanas nodalījumā.
3. Savienojiet lādētāju **(15)** ar kontaktligzdu.
4. Pēc uzlādes atvienojiet lādētāju **(15)** no kontaktligzdas.
5. Izņemiet akumulatoru bloku **(6)** no lādētāja **(15)**.

Lādētāja kontroles LED indikatori

Zaļš	Sarkans	Nozīme
Spīd	–	Pilnībā uzlādēts
		Gaidstāves režīms (nav ievietots akumulatoru bloks **(6)**)
–	Spīd	Tiek lādēts
–	Mirgo	Akumulatoru bloks **(6)** ir pārkarsis
Mirgo	Mirgo	Akumulatoru bloks **(6)** ir bojāts

Lietošana

Akumulatoru bloka ievietošana/ izņemšana

⚠ BRĪDINĀJUMS! Traumu gūšanas risks, ko rada neplānotas iedarbināšana!

▶ Ievietojiet akumulatoru bloku **(6)** izstrādājumā tikai tad, kad tas ir pilnībā sagatavots lietošanai.

⚠ UZMANĪBU! Īpašuma bojājumu un izstrādājuma bojājumu risks!

▶ Nepareizs akumulatoru bloks var sabojāt izstrādājumu un akumulatoru bloku.

Akumulatoru bloka ievietošana

1. Ievietojiet akumulatora bloku **(6)** gar vadotni akumulatora bloka turētājā **(5)**.
2. Pārliecinieties, ka akumulatoru bloks **(6)** dzirdami nofiksējas.

Akumulatoru bloka izņemšana

1. Nospiediet akumulatoru bloka **(6)** atbloķēšanas taustiņu **(10)**.
2. Izņemiet akumulatora bloku **(6)** no akumulatora bloka turētāja **(5)**.

Apgriezienu skaita pakāpes izvēle

□ Nospiediet **(13)**, lai izvēlētos kādu 4 apgriezienu skaita pakāpēm.

■ Izvēlētā apgriezienu skaita pakāpe tiek parādīta apgriezienu skaita pakāpes rādījumā **(12)**.

Pakāpe	Maks. tukšgaitas apgriezienu skaits	Maks. sitienu skaits	Griezes moments
1	1900 min^{-1}	1200 min^{-1}	120 N m
2	2400 min^{-1}	2400 min^{-1}	150 N m
3	3050 min^{-1}	3800 min^{-1}	190 N m
4	3600 min^{-1}	4300 min^{-1}	226 N m

Rotācijas virziena iestatīšana

(E att.)

⚠ UZMANĪBU! Izstrādājuma bojājuma risks!

▶ Griešanās virziena slēdzi **(3)** lietojiet tikai tad, kad izstrādājums ir apstājies.

NORĀDE

▶ Šajā sadaļā sniegtā virziena informācija jāinterpretē tā, ka lietotājs atrodas aiz izstrādājuma.

□ Iestatiet griešanās virziena slēdzi **(3)** vienā no 3 pozīcijām:

Griešanās virziena slēdža (3) pozīcija	Griešanās virziens
Pa kreisi	Pulksteņrādītāju kustības virzienā
Vidus	Ieslēgšanas/izslēgšanas slēdzis **(14)** ir bloķēts
Pa labi	Pretēji pulksteņrādītāju kustības virzienam

Ieslēgšana/izslēgšana

⚠ BRĪDINĀJUMS! Traumu gūšanas risks, ko rada neplānotas nepārtraukta izstrādājuma darbība!

▶ Pirms akumulatoru bloka **(6)** ievietošanas pārbaudiet, vai ieslēgšanas/izslēgšanas slēdzis **(14)** darbojas pareizi un pēc atlaišanas atgriežas pozīcijā IZSLĒGTS.

Ieslēgšana

1. Ievietojiet akumulatoru bloku **(6)** (skatiet "Akumulatoru bloka ievietošana/izņemšana").
2. Iestatiet vēlamo griešanās virzienu (skatiet "Rotācijas virziena iestatīšana").
3. Iestatiet apgriezienu skaita pakāpi (skatiet "Apgriezienu skaita pakāpes izvēle").
4. Turiet ieslēgšanas/izslēgšanas slēdzi **(14)** nospiestu.

Izslēgšana

1. Atlaidiet ieslēgšanas/izslēgšanas slēdzi **(14)**.
2. Pirms noliekat izstrādājumu, uzgaidiet, līdz tas ir pilnībā apstājies.
3. Atpūšoties, iestatiet griešanās virziena slēdzi **(3)** vidus pozīcijā. Tas novērš nejaušu izstrādājuma ieslēgšanos.
4. Izņemiet akumulatoru bloku **(6)** no izstrādājuma, ja atstāja izstrādājumu bez uzraudzības vai pabeidzat darbu.

Apgriezienu skaita regulēšana

□ **Apgriezienu skaita pakāpeniska regulēšana:** Vieglāk vai spēcīgāk piespiediet ieslēgšanas/izslēgšanas slēdzi **(14)**.

Spiediens	Apgriezienu skaits
Viegls	Zems
Stipra	Augsts

LED darba lampa

NORĀDE

▶ **Redzamības uzlabošana slikti apgaismotās vietās:** Šis izstrādājums ir aprīkots ar LED darba lampu **(11)**, lai apgaismotu tuvāko darba zonu.

■ Tiklīdz izstrādājums tiek ieslēgts, LED darba lampa **(11)** nekavējoties iedegas.

Jostas klipsis

⚠ PIESARDZĪBU! Savainojumu risks!

▶ Pirms izstrādājuma iekarināšanas jostā: Iestatiet griešanās virziena slēdzi **(3)** vidus pozīcijā. Tas novērš nejaušu izstrādājuma ieslēgšanos.

□ Izmantojiet jostas klipsi **(7)**, lai piestiprinātu izstrādājumu pie jostas.

■ Jostas klipsi **(7)** varat izmantot kā pudeļu atvērēju pudelēm ar kroņveida vāciņiem.

Darba instrukcijas

⚠ UZMANĪBU!

- ▶ Vienmēr ievērojiet ražotāja instrukcijas par skrūvju vai uzgriežņu pievilkšanu. Ievērojiet ražotāja norādījumus par skrūvju vai uzgriežņu pārbaudi atkarībā no laika vai veiktspējas.
- ▶ Pēc riteņa nomaiņas transportlīdzeklim: Pārbaudiet riteņu skrūves vai uzgriežņus atbilstoši ražotāja norādījumiem vai vadlīnijām. Pēc no 50 līdz 100 km ar dinamometrisko uzgriežņu atslēgu pievelciet riteņu skrūves vai uzgriežņus.

Praktiska norāde

- ■ Griezes moments ir atkarīgs no trieciena ilguma. Maksimāli sasniedzamais griezes moments izriet no visu trieciena rezultātā sasniegto atsevišķo griezes momentu summas. Maksimālais griezes moments tiek sasniegts pēc trieciena ilguma 6–10 sekundes. Pēc šā ilguma pievilkšanas griezes moments palielinās vairs tikai minimāli.
- ■ Trieciena ilgums ir jānoskaidro katram vajadzīgajam pievilkšanas griezes momentam. Faktiski sasniegtais pievilkšanas griezes moments vienmēr būtu jāpārbauda ar dinamometrisko atslēgu.
- ■ Pievelšanas griezes moments ir atkarīgs no trieciena ilguma.
- □ Lai sasniegtu optimālu trieciena spēku, neizdariet spiedienu uz skrūvi/uzgriezni.
- □ Izstrādājumu izmantojiet tikai uzgriežņu un skrūvju pievilkšanai pirmsmontāžas darbu veikšanai. Ne jau izstrādājums nodrošina vēlamo mērķa griezes momentu skrūvei vai uzgrieznim, bet gan dinamometriskā uzgriežņu atslēga, kas ir iestatīta uz mērķa griezes momentu.
- □ Ar dinamometrisko uzgriežņu atslēgu pārbaudiet faktisko pievilkšanas griezes momentu.

Transportēšana

- □ Nekavējoties izslēdziet izstrādājumu un izņemiet akumulatoru bloku **(6)**. Ļaujiet visām kustīgajām daļām pilnībā apstāties.
- □ Izņemiet darba instrumentu.
- □ Vienmēr pārnēsājiet izstrādājumu tikai aiz roktura **(4)**.

Tīrīšana, apkope un glabāšana

⚠ BRĪDINĀJUMS! Traumu gūšanas risks, ko rada neplānotas iedarbināšana!

- ▶ Aizsargājiet sevi apkopes un tīrīšanas darbu laikā.

⚠ BRĪDINĀJUMS! Traumu gūšanas risks, ko rada neplānotas iedarbināšana!

- ▶ Nekavējoties izslēdziet izstrādājumu un izņemiet akumulatoru bloku **(6)**.

- □ Remontdarbus un apkopes darbus, kas nav aprakstīti šajos norādījumos, lūdziet veikt mūsu servisa centram (skatiet "Serviss"). Izmantojiet tikai oriģinālās rezerves daļas.

Tīrīšana

⚠ BRĪDINĀJUMS! Strāvas trieciena risks!

- ▶ Nekādā gadījumā nesmidziniet uz izstrādājuma ūdeni.

⚠ UZMANĪBU! Izstrādājuma bojājuma risks!

- ▶ Ķīmiskas vielas var ietekmēt izstrādājuma plastmasas detaļas. Neizmantojiet tīrīšanas līdzekļus vai šķīdinātājus.

- □ Uzturiet izstrādājuma ventilācijas atveres, motora korpusu un rokturus tīrus. Šim nolūkam izmantojiet mitru drānu vai suku.

Apkope

- ■ Izstrādājumam nav jāveic apkopes darbi.

Glabāšana

- □ Vienmēr uzglabājiet izstrādājumu un tā piederumus
  - Tīrus,
  - Sausus,
  - Aizsargātus pret putekļiem,
  - glabāšanas koferī **(16)**,
  - Bērniem nepieejamā vietā.
- □ Akumulatoru bloka **(6)** un izstrādājuma uzglabāšanas temperatūra ir no 0 °C līdz +45 °C. Lai novērstu akumulatoru bloka enerģijas zudumu, glabāšanas laikā izvairieties no liela aukstuma vai karstuma.
- □ Pirms uzglabāšanas izņemiet akumulatoru bloku **(6)** no izstrādājuma.

Rezerves daļas/piederumi

- ■ Klienti var iegādāties saderīgas rezerves daļas un piederumus vietnē www.optimex-shop.com.
- ■ Pasūtījumus var veikt tikai tiešsaistē.
- □ Lai saņemtu papildu informāciju, lūdzu, sazinieties ar Lidl servisa palīdzības tālruni (skatiet "Serviss").

Kļūdu novēršana

Problēma	Iespējamie cēloņi	Risinājums
Izstrādājums neieslēdzas.	Akumulatoru bloks **(6)** nav ievietots.	Ievietojiet akumulatoru bloku **(6)** (skatiet "Akumulatoru bloka ievietošana/izņemšana").
	Akumulatoru bloks **(6)** ir izlādējies.	Uzlādējiet akumulatoru bloku **(6)** (skatiet "Akumulatoru bloka uzlāde").
	Ieslēgšanas/izslēgšanas slēdzis **(14)** ir bojāts.	Sazinieties ar mūsu servisa centru (skatiet "Serviss").
	Motors ir bojāts.	
Izstrādājumam ir maza jauda.	Pārlieku liels spiediens uz izstrādājumu	Uz izstrādājumu izdariet tikai piemērotu spiedienu.
Izstrādājums darbojas ar pārtraukumiem.	Iekšēji vaļīgs kontakts	Sazinieties ar mūsu servisa centru (skatiet "Serviss").
	Ieslēgšanas/izslēgšanas slēdzis **(14)** ir bojāts.	

Utilizācija



Šķirojot atkritumus, ievērojiet marķējumus uz iepakojuma materiāliem, kas ir apzīmēti ar saīsinājumiem (a) un numuriem (b) ar šādu nozīmi: 1–7: plastmasas/20–22: papīrs un kartons/ 80–98: saistvielas.

Izstrādājums



Informāciju par nolietotā izstrādājuma utilizāciju varat saņemt savā novada vai pilsētas pašvaldībā.



Kad izstrādājums ir nolietots, neizmetiet to sadzīves atkritumos, bet gan veiciet pienācīgu utilizāciju. Informāciju par atkritumu nodošanas vietām un to darbalaikiem varat saņemt savā pašvaldībā.

Bojātas vai izlietotas baterijas/akumulatori ir atkārtoti jāpārstrādā. Nododiet baterijas/akumulatorus un/vai izstrādājumu pieejamajās nodošanas iestādēs.



Kaitējums videi nepareizas bateriju/ akumulatoru utilizācijas dēļ!

Izņemiet baterijas/akumulatoru bloku no izstrādājuma pirms utilizācijas.

Baterijas/akumulatorus nedrīkst izmest sadzīves atkritumos. Tās var saturēt indīgus smagos metālus un ir jāpārstrādā kā bīstamie atkritumi. Smago metālu ķīmiskie simboli ir šādi: Cd = kadmijs, Hg = dzīvsudrabs, Pb = svins. Tādēļ nododiet izlietotas baterijas/akumulatorus pašvaldības atkritumu nodošanas vietā.

Garantija

Izstrādājums bija izgatavots atbilstoši stingrām kvalitātes vadlīnijām un pirms piegādes rūpīgi pārbaudīts. Materiālu vai ražošanas defektu gadījumā jums attiecībā pret izstrādājuma pārdevēju ir likumīgas tiesības. Mūsu zemāk minētā garantija nekādā veidā neierobežo jūsu likumīgās tiesības.

Šim izstrādājumam tiek piešķirta 5 gadu garantija, sākot ar pirkuma izdarīšanas datumu. Garantijas termiņš sākas ar pirkuma izdarīšanas datumu. Uzglabājiet oriģinālo pirkuma čeku drošā vietā, jo tas ir nepieciešams kā pirkuma dokumentāls pierādījums.

Par visiem bojājumiem vai trūkumiem, kas jau eksistē uz pirkuma izdarīšanas brīdi, nekavējoties jāziņo pēc izstrādājuma izpakošanas.

Ja 5 gadu laikā, sākot ar pirkuma izdarīšanas datumu, izstrādājumam parādīsies kāds materiālu vai ražošanas defekts, mēs pēc savas izvēles izstrādājumu salabosim vai nomainīsim bez maksas. Garantijas laiks nepagarināsies uz notikušās garantijas prasības pamata. Tas attiecas arī uz aizvietotām un salabotām daļām.

Garantija zaudē spēku, ja izstrādājums bija bojāts vai nelietpratīgi lietots vai apkopts.

Garantija sedz materiālu un ražošanas defektus. Šī garantija neattiecas ne uz izstrādājuma daļām, kas ir pakļautas normālam nolietojumam, un līdz ar to ir uzskatāmas par nolietojuma daļām (piemēram, baterijas, šļūtenes, kārtridži), ne uz plīsošu daļu bojājumiem, piemēram, slēdzis vai stikla daļas.

Rīcība garantijas gadījumā

Lai Jūsu prasība tiktu ātrāk apstrādāta, lūdzu, ievērojiet tālāk sniegtās norādes:

Jebkādu prasību apstrādei kā pirkuma apliecinājumu, lūdzu, uzglabājiet kases čeku un izstrādājuma numuru (IAN 524970_2601).

Izstrādājuma numurs norādīts tipa plāksnītē uz izstrādājuma, gravējumā uz izstrādājuma, lietošanas instrukcijas titullapā (apakšā, kreisajā pusē) vai kā uzlīme izstrādājuma aizmugurē vai apakšā.

Ja izstrādājums darbojas kļūdaini vai tam ir citi trūkumi, lūdzu, vispirms sazinieties ar tālāk norādīto servisa daļu pa tālruni vai e-pastu.

Pēc tam izstrādājumu, kam konstatēts defekts, varat nosūtīt bez maksas uz Jums norādīto servisa adresi, pievienojot pirkuma apliecinājumu (kases čeku) un norādi par attiecīgo defektu un tā rašanās laiku.

PDF ONLINE
parkside-diy.com

Vietnē parkside-diy.com varat apskatīt un lejupielādēt gan šo, gan daudzas citas rokasgrāmatas. Ar šo QR kodu Jūs varat atvērt vietni parkside-diy.com. Izvēlieties valsti un meklējiet lietošanas instrukcijas, izmantojot meklēšanas rīku. Ievadot preces numuru (IAN) 524970_2601, Jūs atvērsiet attiecīgās preces lietošanas instrukciju.

Serviss

(LV) **Serviss Latvijā**
Tālr.: 80000040
Kontaktforma šeit *parkside-diy.com*
IAN 524970_2601

ES atbilstības deklarācija

ES ATBILSTĪBAS DEKLARĀCIJA (Nr. 524970_2601)

Mēs, uzņēmums
OWIM GmbH & Co. KG, Stiftsbergstraße 1, 74167 Neckarsulm, Germany
pilnībā jāuzņemas atbildība, ka Produkts:

IAN:	**524970_2601**
Produkta identifikācijas numurs:	**"PARKSIDE" Ar akumulatoru darbināms triecienskrūvgriezis**
Modeļa numurs:	**HG13479**

Atbilst uzskaitīto ES direktīvu pamatprasībām

2006/42/EK [ES L 157, 09.06.2006]
2014/30/ES [ES L 96, 29.03.2014]
2011/65/ES [ES L 174, 01.07.2011]

Atsauces uz attiecīgajiem izmantojamiem saskaņotajiem standartiem vai atsauces uz cītam tehniskajām specifikācijām, attiecībā uz ko tiek deklarēta atbilstība:

N° / Daļas
2006/42/EK
EN ISO 12100:2010
EN 62841-1:2015+AC:2015+A11:2022
EN 62841-2-2:2014+AC:2015
2014/30/ES
EN IEC 55014-1:2021
EN IEC 55014-2:2021

Augstāk aprakstītais deklarācijas priekšmets ir saskaņā ar Eiropas Parlamenta un Padomes 2011. gada 8. jūnija Direktīvu 2011/65/ES par dažubīstamu vielu izmantošanas ierobežošanu elektriskās un elektroniskās iekārtās:

N° / Daļas
EN IEC 63000:2018 (4.3.3 c))
EN 62321-3-1:2014
EN 62321-4:2014/A1:2017
EN 62321-5:2014
EN 62321-7-1:2015
EN 62321-7-2:2017
EN 62321-6:2015
EN 62321-8:2017

Tehniskās dokumentācijas turētājs: OWIM GmbH & Co.KG

Parakstīts šādas personas vārdā:
OWIM GmbH & Co. KG, Stiftsbergstraße 1, 74167 Neckarsulm, Germany

Oriģinālās atbilstības deklarācijas tulkojums

Neckarsulm	23.03.2026	ppa. Buchheim	ppa. T. Maier
Vieta	Datums	ppa. Jens Buchheim Pilnvarots parakstītājs	ppa. Dr. Thorsten Maier Pilnvarots parakstītājs

LV

CE

Liste der verwendeten Piktogramme/Symbole ... Seite 126
Bestimmungsgemäße Verwendung ... Seite 126
Lieferumfang ... Seite 127
Teilebeschreibung ... Seite 127
Funktionsbeschreibung ... Seite 127
Technische Daten ... Seite 127
Sicherheitshinweise ... Seite 129
Allgemeine Sicherheitshinweise für Elektrowerkzeuge ... Seite 129
Sicherheitshinweise für Drehschlagschrauber ... Seite 132
Vibrations- und Geräuschminderung ... Seite 132
Verhalten im Notfall ... Seite 132
Restrisiken ... Seite 132
Vor der ersten Verwendung ... Seite 133
Produkt auspacken ... Seite 133
Zubehör ... Seite 133
Vorbereitung ... Seite 133
Einsatzwerkzeug montieren/demontieren ... Seite 133
Ladezustand des Akku-Packs prüfen ... Seite 134
Akku-Pack aufladen ... Seite 134
Bedienung ... Seite 134
Akku-Pack einsetzen/entnehmen ... Seite 134
Drehzahlstufe auswählen ... Seite 134
Drehrichtung einstellen ... Seite 135
Ein-/ausschalten ... Seite 135
Drehzahlregelung ... Seite 135
LED-Arbeitsleuchte ... Seite 135
Gürtelclip ... Seite 135
Arbeitshinweise ... Seite 135
Transport ... Seite 136

Reinigung, Wartung und Lagerung ..... Seite 136
Reinigung ..... Seite 136
Wartung ..... Seite 136
Lagerung ..... Seite 136
Ersatzteile/Zubehör ..... Seite 136
Fehlerbehebung ..... Seite 137
Entsorgung ..... Seite 137
Garantie ..... Seite 138
Abwicklung im Garantiefall ..... Seite 138
Service ..... Seite 139
EU-Konformitätserklärung ..... Seite 140

Liste der verwendeten Piktogramme/Symbole

	**GEFAHR!** – Bezeichnet eine Gefahr mit hohem Risikograd, die, wenn sie nicht vermieden wird, den Tod oder eine schwere Verletzung zur Folge hat (z. B. Erstickungsgefahr)		Dieses Symbol bedeutet, dass vor der Verwendung des Produkts die Betriebsanleitung zu beachten ist.
	**WARNUNG!** – Bezeichnet eine Gefahr mit mittlerem Risikograd, die, wenn sie nicht vermieden wird, den Tod oder eine schwere Verletzung zur Folge haben kann (z. B. Stromschlagrisiko)		Gleichstrom/-spannung
			Gehörschutz tragen!
	**VORSICHT!** – Bezeichnet eine Gefahr mit niedrigem Risikograd, die, wenn sie nicht vermieden wird, eine leichte bis mäßige Verletzung zur Folge haben kann (z. B. Verbrühungsgefahr)		Schutzhandschuhe tragen!
			Augenschutz tragen!
	**ACHTUNG!** – Warnt vor möglichen Sachschäden (z. B. Kurzschlussgefahr)		Drehzahlstufentaste **(13)**
			Drehzahlstufenanzeige **(12)**
	Vorsicht! Heiße Oberfläche. Es besteht Verbrennungsrisiko.		Sicherheitshinweise Handlungsanweisungen
	Das CE-Zeichen bestätigt Konformität mit den für das Produkt zutreffenden EU-Richtlinien.		

20 V AKKU-DREHSCHLAGSCHRAUBER

Bestimmungsgemäße Verwendung

- Dieses Produkt ist für folgende Tätigkeiten vorgesehen:
  - Schrauben eindrehen und lösen
  - Muttern anziehen und lösen
- Die LED-Arbeitsleuchte **(11)** ist dazu bestimmt, den direkten Arbeitsbereich zu beleuchten.
- Verwenden Sie immer das richtige Zubehör für den vorgesehenen Einsatz. Beachten Sie beim Kauf und Gebrauch von Einsatzwerkzeugen die technischen Anforderungen des Produkts (siehe „Technische Daten“).
- Verwenden Sie das Produkt nur in trockenen Innenräumen.
- Andere Verwendungen oder Veränderungen des Produkts gelten als nicht bestimmungsgemäß und können zu Risiken wie Lebensgefahr, Verletzungen und Beschädigungen führen.
- Für aus bestimmungswidriger Verwendung entstandene Schäden übernimmt der Hersteller keine Haftung.
- Der Betreiber oder Benutzer des Produkts ist für Unfälle oder Personen- und/oder Sachschäden an Dritten oder deren Eigentum verantwortlich.
- Das Produkt ist ausschließlich für den privaten Gebrauch bestimmt.
- Das Produkt ist nicht für den gewerblichen Einsatz oder für ähnliche Einsatzbereiche bestimmt.
- Beachten Sie alle anwendbaren lokalen Sicherheitsvorschriften, Normen und Verordnungen. Die Verwendung von lärmenden Elektrowerkzeugen kann gemäß nationalen oder lokalen Vorschriften nur zu bestimmten Zeiten erlaubt sein.

- Das Produkt ist Teil der Serie **X 20 V TEAM** und kann mit Akku-Packs der Serie **X 20 V TEAM** betrieben werden. Akku-Packs der Serie **X 20 V TEAM** dürfen nur mit Ladegeräten der Serie **X 20 V TEAM** geladen werden.

Lieferumfang

⚠ WARNUNG!

- Das Produkt und die Verpackungsmaterialien sind kein Kinderspielzeug! Kinder dürfen nicht mit Kunststoffbeuteln, Folien und Kleinteilen spielen! Es besteht Verschluckungs- und Erstickungsgefahr!

HINWEIS

- Akku-Pack und Ladegerät sind nicht im Lieferumfang enthalten.

1 20 V Akku-Drehschlagschrauber
1 Aufbewahrungskoffer
1 Bedienungsanleitung

Teilebeschreibung

Schlagen Sie vor dem Lesen die Seiten mit den Abbildungen auf und machen Sie sich mit allen Funktionen des Produkts vertraut.

(Abb. A)

(1) Werkzeugaufnahme
(2) Verriegelungshülse
(3) Drehrichtungsschalter
(4) Handgriff (isolierte Griffﬂäche)
(5) Akku-Pack-Halter
(6) Akku-Pack *
(7) Gürtelclip
(8) Taste (Ladezustand)
(9) Ladezustandsanzeige
(10) Entriegelungstaste (Akku-Pack)
(11) LED-Arbeitsleuchte
(12) Drehzahlstufenanzeige
(13) Taste (Drehzahlstufe)
(14) Ein-/Aus-Schalter

(Abb. B)

(15) Ladegerät *

(Abb. C)

(16) Aufbewahrungskoffer

(Abb. D)

(17) Bithalter *
(18) Stecknussadapter *

Funktionsbeschreibung

- Das Produkt verfügt über eine Werkzeugaufnahme **(1)** mit ¼" (6,35 mm) Innensechskant, die sich im oder entgegen dem Uhrzeigersinn drehen kann.
- Zur Verwendung von Standard-Kurzbits (25 mm) benötigen Sie einen geeigneten magnetischer Bithalter.
- Mit der Drehschlagfunktion wird die Kraft des Motors in gleichmäßige Drehschläge umgesetzt.
- Das Schlagwerk schaltet sich beim Festziehen und Lösen von Schrauben und Muttern ein.
- Weitere Informationen zu den einzelnen Bedienelementen finden Sie im Kapitel „Bedienung".

Technische Daten

20 V Akku-Drehschlagschrauber	**PDSSAP 20-Li D3**
Nennspannung U:	20 V ⎓
Gewicht (mit Akku-Pack):	1,58 kg
Leerlaufdrehzahl n_0:	
- Stufe 1:	0–1 900 min^{-1}
- Stufe 2:	0–2 400 min^{-1}
- Stufe 3:	0–3 050 min^{-1}
- Stufe 4:	0–3 600 min^{-1}
Schlagzahl:	
- Stufe 1:	0–1 200 min^{-1}
- Stufe 2:	0–2 400 min^{-1}
- Stufe 3:	0–3 800 min^{-1}
- Stufe 4:	0–4 300 min^{-1}
Drehmoment:	
- Stufe 1:	120 N m
- Stufe 2:	150 N m
- Stufe 3:	190 N m
- Stufe 4:	226 N m
Max. Schrauben-/ Mutterngröße:	M16

* Nicht im Lieferumfang enthalten.

20 V Akku-Drehschlagschrauber	PDSSAP 20-Li D3
Werkzeugaufnahme:	¼" (6,35 mm) Innensechskant

PARKSIDE Performance Smart-Akku	Smart PAPP 204 A1/ Smart PAPS 208 A1
Frequenzband:	2 400–2 483,5 MHz
Sendeleistung:	≤ 20 dBm

Empfohlene Umgebungstemperatur	
Max. Temperatur (gesamt):	+50 °C
Während des Ladens:	+4 °C bis +40 °C
Während des Betriebs:	+4 °C bis +50 °C
Während der Lagerung:	0 °C bis +45 °C

Geräuschemissionswerte

Die gemessenen Werte wurden in Übereinstimmung mit EN 62841 ermittelt. Der A-bewertete Geräuschpegel des Elektrowerkzeugs beträgt typischerweise:

Schalldruckpegel L_{pA}:	71,2 dB
Unsicherheit K_{pA}:	3,0 dB
Schallleistungspegel L_{WA}:	79,2 dB
Unsicherheit K_{WA}:	3,0 dB

Schwingungsemissionswerte

Schwingungsgesamtwerte (Vektorsumme dreier Richtungen), ermittelt entsprechend EN 62841:

Schwingung a_h:	8,02 m/s^2
Unsicherheit K:	1,5 m/s^2

⚠ WARNUNG!



Tragen Sie Gehörschutz!

⚠ WARNUNG!

- Die Schwingungs- und Geräuschemissionen können während der tatsächlichen Benutzung des Elektrowerkzeugs von den Angabewerten abweichen, abhängig von der Art und Weise, in der das Elektrowerkzeug verwendet wird, insbesondere, welche Art von Werkstück bearbeitet wird.
  Versuchen Sie, die Belastung durch Vibrationen und Geräusche so gering wie möglich zu halten. Beispielhafte Maßnahmen zur Verringerung der Vibrationsbelastung sind das Tragen von Handschuhen beim Gebrauch des Einsatzwerkzeugs und die Begrenzung der Arbeitszeit. Dabei sind alle Anteile des Betriebszyklus zu berücksichtigen (beispielsweise Zeiten, in denen das Elektrowerkzeug abgeschaltet ist, und solche, in denen es zwar eingeschaltet ist, aber ohne Belastung läuft).

HINWEIS

- Der angegebene Schwingungsgesamtwert und der angegebene Geräuschemissionswert sind nach einem genormten Prüfverfahren gemessen worden und können zum Vergleich eines Elektrowerkzeugs mit einem anderen verwendet werden.
- Der angegebene Schwingungsgesamtwert und der angegebene Geräuschemissionswert können auch zu einer vorläufigen Einschätzung der Belastung verwendet werden.

Ladedauer

⚠ WARNUNG! Risiko von Personen- und Sachschäden durch unsachgemäßen Umgang mit dem Akku-Pack!

- Beachten Sie die Sicherheitshinweise und Hinweise zum Aufladen sowie der korrekten Verwendung in der Bedienungsanleitung Ihres Akku-Packs und Ladegeräts der Serie **X 20 V TEAM**.
- Eine detaillierte Beschreibung zum Ladevorgang und weitere Informationen finden Sie in der separaten Bedienungsanleitung.

- Das Produkt ist Teil der Serie **X 20 V TEAM** und kann mit Akku-Packs der Serie **X 20 V TEAM** betrieben werden. Akku-Packs der Serie **X 20 V TEAM** dürfen nur mit Ladegeräten der Serie **X 20 V TEAM** geladen werden.

- Die Ladedauer wird durch Faktoren wie Temperatur der Umgebung und des Akku-Packs sowie der anliegenden Netzspannung beeinflusst und kann ggf. von den angegebenen Werten abweichen.
- Wir empfehlen Ihnen, dieses Produkt ausschließlich mit folgenden Akku-Packs zu betreiben:
  - **PAP 20 B1**
  - **PAP 20 B3**
  - **PAPP 204 A1**
  - **Smart PAPS 208 A1**
- Wir empfehlen Ihnen, diese Akku-Packs mit folgenden Ladegeräten zu laden:
  - **PLG 20 A3**
  - **PLG 20 A4**
  - **PLG 20 C1**
  - **PLG 20 C3**
  - **PDSLG 20 A1**
  - **Smart PLGS 2012 A1**

☐ Technische Daten von Akku-Pack und Ladegerät: siehe separate Bedienungsanleitung

Ladedauer Ladegerät	**2 Ah Akku-Pack PAP 20 B1**	**4 Ah Akku-Pack PAP 20 B3**	**4 Ah PAPP 204 A1**	**8 Ah Smart PAPS 208 A1**
Max. 2,4 A Ladegerät PLG 20 A4/C1	60 min	120 min	120 min	210 min
Max. 4,5 A Ladegerät PLG 20 A3/C3	35 min	60 min	50 min	120 min
Max. 4,5 A Ladegerät PDSLG 20 A1	35 min	60 min	50 min	120 min
Ladegerät Smart PLGS 2012 A1	35 min	35 min	35 min	45 min



Sicherheitshinweise

Allgemeine Sicherheitshinweise für Elektrowerkzeuge

⚠ WARNUNG!

▶ **Lesen Sie alle Sicherheitshinweise, Anweisungen, Bebilderungen und technischen Daten, mit denen dieses Elektrowerkzeug versehen ist.** Versäumnisse bei der Einhaltung der nachfolgenden Anweisungen können elektrischen Schlag, Brand und/oder schwere Verletzungen verursachen.

Bewahren Sie alle Sicherheitshinweise und Anweisungen für die Zukunft auf.

Der in den Sicherheitshinweisen verwendete Begriff „Elektrowerkzeug" bezieht sich auf netzbetriebene Elektrowerkzeuge (mit Netzleitung) oder auf akkubetriebene Elektrowerkzeuge (ohne Netzleitung).

Arbeitsplatzsicherheit

1) **Halten Sie Ihren Arbeitsbereich sauber und gut beleuchtet.** Unordnung oder unbeleuchtete Arbeitsbereiche können zu Unfällen führen.
2) **Arbeiten Sie mit dem Elektrowerkzeug nicht in explosionsgefährdeter Umgebung, in der sich brennbare Flüssigkeiten, Gase oder Stäube befinden.** Elektrowerkzeuge erzeugen Funken, die den Staub oder die Dämpfe entzünden können.
3) **Halten Sie Kinder und andere Personen während der Benutzung des Elektrowerkzeugs fern.** Bei Ablenkung können Sie die Kontrolle über das Elektrowerkzeug verlieren.

Elektrische Sicherheit

1) **Der Anschlussstecker des Elektrowerkzeuges muss in die Steckdose passen. Der Stecker darf in keiner Weise verändert werden. Verwenden Sie keine Adapterstecker gemeinsam mit schutzgeerdeten Elektrowerkzeugen.** Unveränderte Stecker und passende Steckdosen verringern das Risiko eines elektrischen Schlages.
2) **Vermeiden Sie Körperkontakt mit geerdeten Oberflächen wie von Rohren, Heizungen, Herden und Kühlschränken.** Es besteht ein erhöhtes Risiko durch elektrischen Schlag, wenn Ihr Körper geerdet ist.
3) **Halten Sie Elektrowerkzeuge von Regen oder Nässe fern.** Das Eindringen von Wasser in ein Elektrowerkzeug erhöht das Risiko eines elektrischen Schlages.
4) **Zweckentfremden Sie die Anschlussleitung nicht, um das Elektrowerkzeug zu tragen, aufzuhängen oder um den Stecker aus der Steckdose zu ziehen. Halten Sie die Anschlussleitung fern von Hitze, Öl, scharfen Kanten oder sich bewegenden Geräteteilen.** Beschädigte oder verwickelte Anschlussleitungen erhöhen das Risiko eines elektrischen Schlages.
5) **Wenn Sie mit einem Elektrowerkzeug im Freien arbeiten, verwenden Sie nur Verlängerungskabel, die auch für den Außenbereich geeignet sind.** Die Anwendung eines für den Außenbereich geeigneten Verlängerungskabels verringert das Risiko eines elektrischen Schlages.
6) **Wenn der Betrieb des Elektrowerkzeuges in feuchter Umgebung nicht vermeidbar ist, verwenden Sie einen Fehlerstromschutzschalter.** Der Einsatz eines Fehlerstromschutzschalters vermindert das Risiko eines elektrischen Schlages.

Sicherheit von Personen

1) **Seien Sie aufmerksam, achten Sie darauf, was Sie tun, und gehen Sie mit Vernunft an die Arbeit mit einem Elektrowerkzeug. Benutzen Sie kein Elektrowerkzeug, wenn Sie müde sind oder unter dem Einfluss von Drogen, Alkohol oder Medikamenten stehen.** Ein Moment der Unachtsamkeit beim Gebrauch des Elektrowerkzeuges kann zu ernsthaften Verletzungen führen.
2) **Tragen Sie persönliche Schutzausrüstung und immer eine Schutzbrille.** Das Tragen persönlicher Schutzausrüstung, wie Staubmaske, rutschfeste Sicherheitsschuhe, Schutzhelm oder Gehörschutz, je nach Art und Einsatz des Elektrowerkzeuges, verringert das Risiko von Verletzungen.
3) **Vermeiden Sie eine unbeabsichtigte Inbetriebnahme. Vergewissern Sie sich, dass das Elektrowerkzeug ausgeschaltet ist, bevor Sie es an die Stromversorgung und/oder den Akku anschließen, es aufnehmen oder tragen.** Wenn Sie beim Tragen des Elektrowerkzeuges den Finger am Schalter haben oder das Elektrowerkzeug eingeschaltet an die Stromversorgung anschließen, kann dies zu Unfällen führen.
4) **Entfernen Sie Einstellwerkzeuge oder Schraubenschlüssel, bevor Sie das Elektrowerkzeug einschalten.** Ein Werkzeug oder Schlüssel, der sich in einem drehenden Teil des Elektrowerkzeugs befindet, kann zu Verletzungen führen.
5) **Vermeiden Sie eine abnormale Körperhaltung. Sorgen Sie für einen sicheren Stand und halten Sie jederzeit das Gleichgewicht.** Dadurch können Sie das Elektrowerkzeug in unerwarteten Situationen besser kontrollieren.
6) **Tragen Sie geeignete Kleidung. Tragen Sie keine weite Kleidung oder Schmuck. Halten Sie Haare, Kleidung und Handschuhe fern von sich bewegenden Teilen.** Lockere Kleidung, Schmuck oder lange Haare können von sich bewegenden Teilen erfasst werden.
7) **Wenn Staubabsaug- und -auffangeinrichtungen montiert werden können, vergewissern Sie sich, dass diese angeschlossen sind und richtig verwendet werden.** Die Verwendung einer Staubabsaugung kann Gefährdungen durch Staub verringern.
8) **Wiegen Sie sich nicht in falscher Sicherheit und setzen Sie sich nicht über die Sicherheitsregeln für Elektrowerkzeuge hinweg, auch wenn Sie nach vielfachem Gebrauch mit dem Elektrowerkzeug vertraut sind.** Achtloses Handeln kann binnen Sekundenbruchteilen zu schweren Verletzungen führen.

Verwendung und Behandlung des Elektrowerkzeugs

1) **Überlasten Sie das Elektrowerkzeug nicht. Verwenden Sie für Ihre Arbeit das dafür**

bestimmte Elektrowerkzeug. Mit dem passenden Elektrowerkzeug arbeiten Sie besser und sicherer im angegebenen Leistungsbereich.

2) **Benutzen Sie kein Elektrowerkzeug, dessen Schalter defekt ist.** Ein Elektrowerkzeug, das sich nicht mehr ein- oder ausschalten lässt, ist gefährlich und muss repariert werden.
3) **Ziehen Sie den Stecker aus der Steckdose und/oder entfernen Sie einen abnehmbaren Akku, bevor Sie Geräteeinstellungen vornehmen, Einsatzwerkzeugteile wechseln oder das Elektrowerkzeug weglegen.** Diese Vorsichtsmaßnahme verhindert den unbeabsichtigten Start des Elektrowerkzeuges.
4) **Bewahren Sie unbenutzte Elektrowerkzeuge außerhalb der Reichweite von Kindern auf. Lassen Sie keine Personen das Elektrowerkzeug benutzen, die mit diesem nicht vertraut sind oder diese Anweisungen nicht gelesen haben.** Elektrowerkzeuge sind gefährlich, wenn sie von unerfahrenen Personen benutzt werden.
5) **Pflegen Sie Elektrowerkzeuge und Einsatzwerkzeuge mit Sorgfalt. Kontrollieren Sie, ob bewegliche Teile einwandfrei funktionieren und nicht klemmen, ob Teile gebrochen oder so beschädigt sind, dass die Funktion des Elektrowerkzeuges beeinträchtigt ist. Lassen Sie beschädigte Teile vor dem Einsatz des Elektrowerkzeugs reparieren.** Viele Unfälle haben ihre Ursache in schlecht gewarteten Elektrowerkzeugen.
6) **Halten Sie Schneidwerkzeuge scharf und sauber.** Sorgfältig gepflegte Schneidwerkzeuge mit scharfen Schneidkanten verklemmen sich weniger und sind leichter zu führen.
7) **Verwenden Sie Elektrowerkzeug, Zubehör, Einsatzwerkzeuge usw. entsprechend diesen Anweisungen. Berücksichtigen Sie dabei die Arbeitsbedingungen und die auszuführende Tätigkeit.** Der Gebrauch von Elektrowerkzeugen für andere als die vorgesehenen Anwendungen kann zu gefährlichen Situationen führen.
8) **Halten Sie Griffe und Griffflächen trocken, sauber und frei von Öl und Fett.** Rutschige Griffe und Griffflächen erlauben keine sichere Bedienung und Kontrolle des Elektrowerkzeugs in unvorhergesehenen Situationen.

Verwendung und Behandlung des Akkuwerkzeugs

1) **Laden Sie die Akkus nur mit Ladegeräten auf, die vom Hersteller empfohlen werden.** Durch ein Ladegerät, das für eine bestimmte Art von Akkus geeignet ist, besteht Brandgefahr, wenn es mit anderen Akkus verwendet wird.
2) **Verwenden Sie nur die dafür vorgesehenen Akkus in den Elektrowerkzeugen.** Der Gebrauch von anderen Akkus kann zu Verletzungen und Brandgefahr führen.
3) **Halten Sie den nicht benutzten Akku fern von Büroklammern, Münzen, Schlüsseln, Nägeln, Schrauben oder anderen kleinen Metallgegenständen, die eine Überbrückung der Kontakte verursachen könnten.** Ein Kurzschluss zwischen den Akkukontakten kann Verbrennungen oder Feuer zur Folge haben.
4) **Bei falscher Anwendung kann Flüssigkeit aus dem Akku austreten. Vermeiden Sie den Kontakt damit. Bei zufälligem Kontakt mit Wasser abspülen. Wenn die Flüssigkeit in die Augen kommt, nehmen Sie zusätzlich ärztliche Hilfe in Anspruch.** Austretende Akkuflüssigkeit kann zu Hautreizungen oder Verbrennungen führen.
5) **Benutzen Sie keinen beschädigten oder veränderten Akku.** Beschädigte oder veränderte Akkus können sich unvorhersehbar verhalten und zu Feuer, Explosion oder Verletzungsgefahr führen.
6) **Setzen Sie einen Akku keinem Feuer oder zu hohen Temperaturen aus.** Feuer oder Temperaturen über +130 °C können eine Explosion hervorrufen.
7) **Befolgen Sie alle Anweisungen zum Laden und laden Sie den Akku oder das Akkuwerkzeug niemals außerhalb des in der Betriebsanleitung angegebenen Temperaturbereichs.** Falsches Laden oder Laden außerhalb des zugelassenen Temperaturbereichs kann den Akku zerstören und die Brandgefahr erhöhen.

Service

1) **Lassen Sie Ihr Elektrowerkzeug nur von qualifiziertem Fachpersonal und nur mit Original-Ersatzteilen reparieren.** Damit wird sichergestellt, dass die Sicherheit des Elektrowerkzeugs erhalten bleibt.
2) **Warten Sie niemals beschädigte Akkus.** Sämtliche Wartung von Akkus sollte nur durch den Hersteller oder bevollmächtigte Kundendienststellen erfolgen.

Sicherheitshinweise für Drehschlagschrauber

- **Halten Sie das Elektrowerkzeug an den isolierten Griffflächen, wenn Sie Arbeiten ausführen, bei denen die Schraube verborgene Stromleitungen treffen kann.** Der Kontakt mit einer spannungsführenden Leitung kann auch metallene Geräteteile unter Spannung setzen und zu einem elektrischen Schlag führen.
- **Sichern Sie das Werkstück.** Ein mit Spannvorrichtungen oder Schraubstock festgehaltenes Werkstück ist sicherer gehalten als mit Ihrer Hand.
- **Warten Sie, bis das Elektrowerkzeug zum Stillstand gekommen ist, bevor Sie es ablegen.** Das Einsatzwerkzeug kann sich verhaken und zum Verlust der Kontrolle über das Elektrowerkzeug führen.
- **Verwenden Sie geeignete Suchgeräte, um verborgene Versorgungsleitungen aufzuspüren, oder ziehen Sie die örtliche Versorgungsgesellschaft hinzu.** Kontakt mit Elektroleitungen kann zu Feuer und elektrischem Schlag führen. Beschädigung einer Gasleitung kann zur Explosion führen. Eindringen in eine Wasserleitung verursacht Sachbeschädigung.
- **Bei weichen Materialien wie z. B. Aluminium oder ähnlichem kann beim Einsatz durch den Schlagschrauber das Gewinde oder der Schraubensitz durch zu festes Anziehen beschädigt werden.**

Originalzubehör/-zusatzgeräte

⚠ WARNUNG!

- ▶ Verwenden Sie kein Zubehör, welches nicht von /// PARKSIDE® empfohlen wurde. Dies kann zu elektrischem Schlag und Feuer führen.

- Benutzen Sie nur Zubehör und Zusatzgeräte, die in der Bedienungsanleitung angegeben sind bzw. deren Aufnahme mit dem Produkt kompatibel ist.

Vibrations- und Geräuschminderung

Begrenzen Sie die Benutzungszeit, verwenden Sie vibrations- und geräuscharme Betriebsarten und tragen Sie persönliche Schutzausrüstung, um Vibrations- und Geräuschauswirkungen zu reduzieren.

Die folgenden Maßnahmen helfen, vibrations- und geräuschbedingte Risiken zu mindern:

- Verwenden Sie das Produkt nur gemäß seinem bestimmungsgemäßen Gebrauch und wie in diesen Anweisungen beschrieben.
- Stellen Sie sicher, dass das Produkt einwandfrei und gut gewartet ist.
- Halten Sie das Produkt sicher an den Handgriffen/ Griffflächen fest.
- Warten Sie das Produkt entsprechend den Anweisungen und sorgen Sie für ausreichende Schmierung (wenn anwendbar).
- Planen Sie Ihren Arbeitsablauf so, dass die Verwendung von Produkten mit hohem Vibrationswert auf einen längeren Zeitraum verteilt ist.

Verhalten im Notfall

Machen Sie sich anhand dieser Bedienungsanleitung mit der Benutzung dieses Produkts vertraut. Prägen Sie sich die Sicherheitshinweise ein und halten Sie sich unbedingt daran. Dies hilft, Risiken und Gefahren zu vermeiden.

- Seien Sie bei der Nutzung dieses Produkts immer aufmerksam, damit Sie Gefahren frühzeitig erkennen und handeln können. Rasches Einschreiten kann schwere Verletzungen und Sachschäden vermeiden.
- Schalten Sie das Produkt bei Fehlfunktionen umgehend aus und entnehmen Sie den Akku-Pack. Lassen Sie das Produkt von einer qualifizierten Fachkraft überprüfen und gegebenenfalls instand setzen, bevor Sie es wieder in Betrieb nehmen.

Restrisiken

HINWEIS

- ▶ Dieses Produkt erzeugt während des Betriebs ein elektromagnetisches Feld! Dieses Feld kann unter Umständen mit aktiven oder passiven medizinischen Implantaten interferieren! Um das Risiko von schweren oder tödlichen Verletzungen zu verringern, empfehlen wir Personen mit medizinischen Implantaten, vor dem Betrieb dieses Produkts ihren Arzt und den Hersteller des medizinischen Implantats zu konsultieren!

Auch wenn Sie dieses Produkt vorschriftsmäßig bedienen, bleibt ein potenzielles Risiko für Personen- und Sachschäden bestehen. Folgende Gefahren können im Zusammenhang mit der Bauweise und Ausführung dieses Produkts unter anderem auftreten:

- Verletzungen durch bewegliche Teile oder heiße Oberflächen
- Gehörschäden, falls kein geeigneter Gehörschutz getragen wird
- Gesundheitsschäden, die aus Hand-Arm-Schwingungen resultieren, falls das Produkt über einen längeren Zeitraum verwendet wird oder nicht ordnungsgemäß geführt und gewartet wird

Vor der ersten Verwendung

Produkt auspacken

1. Entnehmen Sie das Produkt aus der Verpackung und entfernen Sie sämtliche Verpackungsmaterialien und Schutzfolien.
2. Prüfen Sie, ob alle Teile vorhanden sind und ob der beschriebene Lieferumfang vollständig ist (siehe „Lieferumfang").
3. Überprüfen Sie, ob sich das Produkt und sämtliche Teile in gutem Zustand befinden. Sollten Sie eine Beschädigung oder einen Defekt feststellen, verwenden Sie das Produkt nicht, sondern verfahren Sie wie im Kapitel „Garantie" beschrieben.

Zubehör

⚠ WARNUNG!

- Verwenden Sie kein Zubehör, welches nicht von /// PARKSIDE® empfohlen wurde. Dies kann zu elektrischem Schlag und Feuer führen.

Für den sicheren und ordnungsgemäßen Gebrauch dieses Produkts werden unter anderem die folgenden Zubehörteile, wie z. B. Werkzeuge und Einsatzwerkzeuge, benötigt:

- Einsatzwerkzeug für ¼" (6,35 mm) Werkzeugaufnahme **(1)**:
  - Bithalter und Schraubbit
  - Stecknuss-Adapter und Stecknuss
- Geeignete persönliche Schutzausrüstung

Werkzeuge und Einsatzwerkzeuge sind über unsere Service Webseite und Verkausstellen erhältlich. Beachten Sie beim Erwerb immer die technischen Anforderungen dieses Produkts (siehe „Technische Daten").Fragen Sie bei Unsicherheit eine qualifizierte Fachkraft oder wenden Sie sich an unseren Kundenservice.

Vorbereitung

⚠ WARNUNG! Verletzungsrisiko durch ungewollte Inbetriebnahme!

- Setzen Sie den Akku-Pack **(6)** erst dann in das Produkt ein, wenn es vollständig für den Einsatz vorbereitet ist.

Einsatzwerkzeug montieren/demontieren

HINWEIS

- Die Richtungsangaben in diesem Abschnitt sind so zu deuten, dass der Nutzer hinter dem Produkt positioniert ist.
- Es muss schlagfestes Zubehör oder ein Steckschlüsseladapter verwendet werden. Nicht schlagfestes Zubehör kann zu einer Verringerung des Anzugsdrehmoments oder zu einer Beschädigung des Zubehörs führen.

Einsatzwerkzeug montieren

(Abb. D)

1. **Werkzeugaufnahme (1) entriegeln:** Schieben Sie die Verriegelungshülse **(2)** nach vorne.
2. Stecken Sie einen Bithalter **(17)** oder einen Stecknussadapter **(18)** in die Werkzeugaufnahme **(1)**.
3. **Einsatzwerkzeug festklemmen:** Lassen Sie die Verriegelungshülse **(2)** los.
4. Schieben Sie ein Schraubbit bzw. eine Stecknuss auf den Bithalter **(17)** bzw. Stecknussadapter **(18)**.
5. Überprüfen Sie, ob das Einsatzwerkzeug fest sitzt ist, indem Sie daran ziehen.

Einsatzwerkzeug demontieren

(Abb. D)

⚠ VORSICHT! Verbrennungsrisiko!

- Einsatzwerkzeuge können sehr heiß werden. Tragen Sie gegebenenfalls Schutzhandschuhe.

1. **Werkzeugaufnahme (1) entriegeln:** Schieben Sie die Verriegelungshülse **(2)** nach vorne.
2. Entnehmen Sie das Einsatzwerkzeug.

Ladezustand des Akku-Packs prüfen

□ Drücken Sie **(8)** am Akku-Pack **(6)**.

■ Der Ladezustand des Akku-Packs **(6)** wird durch Aufleuchten der entsprechenden LED-Leuchten der Ladezustandsanzeige **(9)** angezeigt.

Farbe	Bedeutung
Grün	Voll aufgeladen
Orange	Teilweise aufgeladen
Rot	Muss aufgeladen werden

□ Laden Sie den Akku-Pack **(6)** auf, wenn nur noch die rote LED der Ladezustandsanzeige **(9)** leuchtet.

Akku-Pack aufladen

⚠ ACHTUNG! Risiko der Beschädigung des Akku-Packs (6)!

▶ Setzen Sie den Akku-Pack **(6)** nicht über längere Zeit direkter Sonneneinstrahlung aus und legen Sie ihn nicht auf einem Heizkörper ab. Halten Sie eine Umgebungstemperatur von max. +50 °C ein.

HINWEIS

▶ Detaillierte Anweisungen finden Sie in der Bedienungsanleitung des Ladegeräts **(15)**.

▶ Falls der Akku-Pack **(6)** noch warm ist, lassen Sie ihn vor dem Aufladen herunterkühlen.

1. Entnehmen Sie den Akku-Pack **(6)** aus dem Produkt.
2. Schieben Sie den Akku-Pack **(6)** in den Ladeschacht des Ladegeräts **(15)**.
3. Verbinden Sie das Ladegerät **(15)** mit einer Steckdose.
4. Trennen Sie das Ladegerät **(15)** nach dem Aufladen von der Steckdose.
5. Ziehen Sie den Akku-Pack **(6)** aus dem Ladegerät **(15)** heraus.

Kontroll-LEDs am Ladegerät

Grün	Rot	Bedeutung
Leuchtet	–	Voll aufgeladen
		Standby-Modus (kein Akku-Pack **(6)**eingesetzt)
–	Leuchtet	Wird aufgeladen
–	Blinkt	Akku-Pack **(6)** ist überhitzt
Blinkt	Blinkt	Akku-Pack **(6)** ist defekt

Bedienung

Akku-Pack einsetzen/entnehmen

⚠ WARNUNG! Verletzungsrisiko durch ungewollte Inbetriebnahme!

▶ Setzen Sie den Akku-Pack **(6)** erst dann ein, wenn das Produkt vollständig für den Einsatz vorbereitet ist.

⚠ ACHTUNG! Risiko von Sachschäden und Schäden am Produkt!

▶ Ein falscher Akku-Pack kann das Produkt und den Akku-Pack beschädigen.

Akku-Pack einsetzen

1. Schieben Sie den Akku-Pack **(6)** entlang der Führungsschiene in den Akku-Pack-Halter **(5)**.
2. Stellen Sie sicher, dass der Akku-Pack **(6)** hörbar einrastet.

Akku-Pack entnehmen

1. Drücken Sie auf die Entriegelungstaste **(10)** am Akku-Pack **(6)**.
2. Ziehen Sie den Akku-Pack **(6)** aus dem Akku-Pack-Halter **(5)**.

Drehzahlstufe auswählen

□ Drücken Sie **(13)**, um zwischen 4 Drehzahlstufen zu wählen.

■ Die ausgewählte Drehzahlstufe wird in der Drehzahlstufenanzeige **(12)** angezeigt.

Stufe	Max. Leerlaufdrehzahl	Max. Schlagzahl	Drehmoment
1	1 900 min^{-1}	1 200 min^{-1}	120 N m
2	2 400 min^{-1}	2 400 min^{-1}	150 N m
3	3 050 min^{-1}	3 800 min^{-1}	190 N m
4	3 600 min^{-1}	4 300 min^{-1}	226 N m

Drehrichtung einstellen

(Abb. E)

⚠ ACHTUNG! Risiko der Beschädigung des Produkts!

▶ Betätigen Sie den Drehrichtungsschalter **(3)** erst dann, wenn das Produkt zum Stillstand gekommen ist.

HINWEIS

▶ Die Richtungsangaben in diesem Abschnitt sind so zu deuten, dass der Nutzer hinter dem Produkt positioniert ist.

□ Stellen Sie den Drehrichtungsschalter **(3)** in eine der 3 Positionen:

Position des Drehrichtungsschalters (3)	Drehrichtung
Links	Im Uhrzeigersinn
Mitte	Ein-/Aus-Schalter **(14)** gesperrt
Rechts	Entgegen dem Uhrzeigersinn

Ein-/ausschalten

⚠ WARNUNG! Verletzungsrisiko durch ungewollten Dauerbetrieb des Produkts!

▶ Bevor Sie den Akku-Pack **(6)** einsetzen, prüfen Sie, ob der Ein-/Aus-Schalter **(14)** ordnungsgemäß funktioniert und beim Loslassen in die AUS-Position zurückkehrt.

Einschalten

1. Setzen Sie den Akku-Pack **(6)** ein (siehe „Akku-Pack einsetzen/entnehmen").
2. Stellen Sie die Drehrichtung ein (siehe „Drehrichtung einstellen").
3. Wählen Sie die Drehzahlstufe aus (siehe „Drehzahlstufe auswählen").
4. Halten Sie den Ein-/Aus-Schalter **(14)** gedrückt.

Ausschalten

1. Lassen Sie den Ein-/Aus-Schalter **(14)** los.
2. Warten Sie, bis das Produkt zum Stillstand gekommen ist, bevor Sie es ablegen.
3. Wenn Sie eine Pause einlegen, stellen Sie den Drehrichtungsschalter **(3)** in die mittlere Position. Dadurch wird verhindert, dass das Produkt versehentlich eingeschaltet wird.
4. Entnehmen Sie den Akku-Pack **(6)** aus dem Produkt, wenn Sie das Produkt unbeaufsichtigt lassen oder mit der Arbeit fertig sind.

Drehzahlregelung

□ **Drehzahl stufenweise regeln:** Drücken Sie leichter oder stärker auf den Ein-/Aus-Schalter **(14)**.

Druck	Drehzahl
Leicht	Niedrig
Stark	Hoch

LED-Arbeitsleuchte

HINWEIS

▶ **Sicht in schlecht beleuchteten Bereichen verbessern:** Dieses Produkt ist mit einer LED-Arbeitsleuchte **(11)** ausgestattet, um den unmittelbaren Arbeitsbereich zu beleuchten.

■ Sobald das Produkt eingeschaltet wird schaltet sich die LED-Arbeitsleuchte **(11)** sofort ein.

Gürtelclip

⚠ VORSICHT! Verletzungsrisiko!

▶ Bevor Sie das Produkt an einem Gürtel einhängen: Stellen Sie den Drehrichtungsschalter **(3)** in die mittlere Position. Dadurch wird verhindert, dass das Produkt versehentlich eingeschaltet wird.

□ Verwenden Sie den Gürtelclip **(7)** um das Produkt an einem Gürtel einzuhängen.

■ Sie können den Gürtelclip **(7)** als Flaschenöffner für Flaschen mit Kronkorken verwenden.

Arbeitshinweise

⚠ ACHTUNG!

▶ Befolgen Sie stets die Anweisungen des Herstellers zum Festziehen von Schrauben oder Muttern. Befolgen Sie die Vorgaben des Herstellers zur Überprüfung von Schrauben oder Muttern nach Zeit oder Leistung.

⚠ ACHTUNG!

▶ Nach einem Radwechsel am Fahrzeug: Prüfen Sie die Radschrauben oder -muttern wie in den Anweisungen oder Richtlinien des Herstellers gefordert. Ziehen Sie die Radschrauben oder -muttern nach 50 bis 100 km mit einem Drehmomentschlüssel nach.

Praxishinweis

- Das Drehmoment ist abhängig von der Schlagdauer. Das maximal erreichbare Drehmoment ergibt sich aus der Summe aller durch den Schlag erreichten Einzeldrehmomente. Das maximale Drehmoment wird nach einer Schlagdauer von 6–10 Sekunden erreicht. Nach dieser Dauer steigt das Anziehdrehmoment nur noch minimal an.
- Die Schlagdauer ist für jedes benötigte Anziehdrehmoment zu ermitteln. Das tatsächlich erreichte Anziehdrehmoment sollte stets mit einem Drehmomentschlüssel überprüft werden.
- Das Anzugsdrehmoment ist abhängig von der Schlagdauer.

☐ Um die optimale Schlagkraft zu erreichen, üben Sie keinen Druck gegen die Schraube/Mutter aus.

☐ Verwenden Sie das Produkt ausschließlich zum Anziehen von Schrauben und Muttern für Vormontagearbeiten. Nicht das Produkt erreicht das gewünschte Soll-Drehmoment der Schraube oder Mutter, sondern ein Drehmomentschlüssel, der auf das Soll-Drehmoment eingestellt ist.

☐ Überprüfen Sie das tatsächlich erreichte Anzugsdrehmoment mit einem Drehmomentschlüssel.

Transport

☐ Schalten Sie das Produkt aus und entnehmen Sie den Akku-Pack **(6)**. Lassen Sie alle bewegenden Teile zum vollständigen Stillstand kommen.

☐ Entnehmen Sie das Einsatzwerkzeug.

☐ Tragen Sie das Produkt immer am Handgriff **(4)**.

Reinigung, Wartung und Lagerung

⚠ WARNUNG! Verletzungsrisiko durch ungewollte Inbetriebnahme!

▶ Schützen Sie sich bei Wartungs- und Reinigungsarbeiten.

▶ Schalten Sie das Produkt aus und entnehmen Sie den Akku-Pack **(6)**.

☐ Lassen Sie Reparaturen und Wartungsarbeiten, die nicht in dieser Anleitung beschrieben sind, von unserem Service-Center durchführen (siehe „Service"). Verwenden Sie nur Original-Ersatzteile.

Reinigung

⚠ WARNUNG! Stromschlagrisiko!

▶ Spritzen Sie das Produkt niemals mit Wasser ab.

⚠ ACHTUNG! Risiko der Beschädigung des Produkts!

▶ Chemische Substanzen können die Kunststoffteile des Produkts angreifen. Verwenden Sie keine Reinigungs- bzw. Lösungsmittel.

☐ Halten Sie Lüftungsschlitze, Motorgehäuse und Griff des Produkts sauber. Verwenden Sie dazu ein feuchtes Tuch oder eine Bürste.

Wartung

- Das Produkt ist wartungsfrei.

Lagerung

☐ Lagern Sie das Produkt und dessen Zubehör stets
  – sauber,
  – trocken,
  – staubgeschützt,
  – im Aufbewahrungskoffer **(16)**,
  – außerhalb der Reichweite von Kindern.

☐ Die Lagertemperatur für den Akku-Pack **(6)** und das Produkt beträgt zwischen 0 °C und +45 °C. Vermeiden Sie während der Lagerung extreme Kälte oder Hitze, damit der Akku-Pack nicht an Leistung verliert.

☐ Entnehmen Sie vor der Lagerung den Akku-Pack **(6)** aus dem Produkt.

Ersatzteile/Zubehör

- Kunden können kompatible Ersatzteile und Zubehör über www.optimex-shop.com beziehen.
- Sie können Bestellungen nur online aufgeben.

☐ Wenden Sie sich für weitere Informationen an die Lidl-Service-Hotline (siehe „Service").

Fehlerbehebung

Problem	Mögliche Ursache	Lösung
Das Produkt startet nicht.	Der Akku-Pack **(6)** ist nicht eingesetzt.	Setzen Sie den Akku-Pack **(6)** ein (siehe „Akku-Pack einsetzen/entnehmen").
	Der Akku-Pack **(6)** ist entladen.	Laden Sie den Akku-Pack **(6)** auf (siehe „Akku-Pack aufladen").
	Der Ein-/Ausschalter **(14)** ist defekt.	Wenden Sie sich an unser Service-Center (siehe „Service").
	Der Motor ist defekt.	
Die Leistung des Produkts ist schwach.	Übermäßiger Druck auf das Produkt	Üben Sie einen angemessenen Druck auf das Produkt aus.
Das Produkt arbeitet mit Unterbrechungen.	Interner Wackelkontakt	Wenden Sie sich an unser Service-Center (siehe „Service").
	Der Ein-/Ausschalter **(14)** ist defekt.	

Entsorgung



Beachten Sie die Kennzeichnung der Verpackungsmaterialien bei der Abfalltrennung, diese sind gekennzeichnet mit Abkürzungen (a) und Nummern (b) mit folgender Bedeutung: 1–7: Kunststoffe/20–22: Papier und Pappe/80–98: Verbundstoffe.

Produkt:



Möglichkeiten zur Entsorgung des ausgedienten Produkts erfahren Sie bei Ihrer Gemeinde- oder Stadtverwaltung.



Gerät entsorgen

Das Symbol der durchgestrichenen Mülltonne bedeutet, dass dieses Gerät am Ende der Nutzungszeit nicht über den Haushaltsmüll entsorgt werden darf. Das Gerät ist bei eingerichteten Sammelstellen, Wertstoffhöfen oder Entsorgungsbetrieben abzugeben. Zudem sind Vertreiber von Elektro- und Elektronikgeräten sowie Vertreiber von Lebensmitteln zur Rücknahme verpflichtet. LIDL bietet Ihnen Rückgabemöglichkeiten direkt in den Filialen und Märkten an. Rückgabe und Entsorgung sind für Sie kostenfrei. Beim Kauf eines Neugeräts haben Sie das Recht, ein entsprechendes Altgerät unentgeltlich zurückzugeben.

Zusätzlich haben Sie die Möglichkeit, unabhängig vom Kauf eines Neugeräts, unentgeltlich (bis zu drei) Altgeräte abzugeben, die in keiner Abmessung größer als 25 cm sind.

Bitte löschen Sie vor der Rückgabe alle personenbezogenen Daten.

Bitte entnehmen Sie vor der Rückgabe Batterien oder Akkumulatoren, die nicht vom Altgerät umschlossen sind, sowie Lampen, die zerstörungsfrei entnommen werden können und führen diese einer separaten Sammlung zu.

Defekte oder verbrauchte Batterien/Akkus müssen recycelt werden. Geben Sie Batterien/Akkus und/oder das Produkt über die angebotenen Sammeleinrichtungen zurück.



Umweltschäden durch falsche Entsorgung der Batterien/Akkus!

Das Symbol der durchgestrichenen Mülltonne auf Batterien oder Akkus bedeutet, dass Sie Batterien und Akkus nicht im Hausmüll entsorgen dürfen.

Entnehmen Sie die Batterien/den Akku-Pack aus dem Produkt vor der Entsorgung.

Diese können giftige Schwermetalle enthalten und unterliegen der Sondermüllbehandlung.

Die chemischen Symbole der Schwermetalle sind wie folgt: Cd = Cadmium, Hg = Quecksilber, Pb = Blei.

Sie sind gesetzlich verpflichtet, alte Batterien und Akkus nach Gebrauch zurückzugeben. Geben Sie deshalb verbrauchte Batterien und Akkus kostenfrei im Handelsgeschäft z. B. in Ihrer LIDL Filiale oder bei einer kommunalen Sammelstelle ab.

Batterien und Akkus können Stoffe enthalten, die schädlich für die menschliche Gesundheit und Umwelt sind. Nur bei einer getrennten Sammlung und Verwertung von alten Batterien und Akkus können die negativen Auswirkungen vermieden werden.

Seien Sie besonders vorsichtig beim Umgang mit lithiumhaltigen Batterien und Akkus, da bei unsachgemäßer Verwendung eine erhöhte Brandgefahr besteht. Kleben Sie dazu die Pole ab, um einen äußeren Kurzschluss zu vermeiden.

Nutzen Sie Batterien mit langer Lebensdauer oder Akkus, um die Entstehung von Abfällen aus Alt-Batterien zu verringern. Beachten Sie die Anweisungen zum Lagern, und vermeiden Sie das vollständige Ent- und Aufladen des Akkus, um die Lebensdauer zu verlängern.

Darüber hinaus sollten Sie Batterien oder Elektro- und Elektronikgeräte mit Batterien oder Akkus nicht im öffentlichen Raum zurücklassen, um eine Vermüllung zu vermeiden. Prüfen Sie Möglichkeiten, Batterien einer Wiederverwendung zuzuführen, anstatt diese zu entsorgen, beispielsweise durch Instandsetzung der Batterie.

Garantie

Das Produkt wurde nach strengen Qualitätsrichtlinien hergestellt und vor der Auslieferung sorgfältig geprüft. Im Falle von Material- oder Herstellungsfehlern haben Sie gegenüber dem Verkäufer des Produkts gesetzliche Rechte. Ihre gesetzlichen Rechte werden in keiner Weise durch unsere unten aufgeführte Garantie eingeschränkt.

Die Garantie für dieses Produkt beträgt 5 Jahre ab Kaufdatum. Die Garantiezeit beginnt mit dem Kaufdatum. Bewahren Sie den Originalkaufbeleg an einem sicheren Ort auf, da dieses Dokument als Nachweis des Kaufs erforderlich ist.

Alle Schäden oder Mängel, die bereits zum Zeitpunkt des Kaufs vorhanden sind, müssen unverzüglich nach dem Auspacken des Produkts gemeldet werden.

Sollte das Produkt innerhalb von 5 Jahren ab Kaufdatum einen Material- oder Herstellungsfehler aufweisen, werden wir es – nach unserer Wahl – kostenlos für Sie reparieren oder ersetzen. Die Garantiezeit verlängert sich durch einen stattgegebenen Gewährleistungsanspruch nicht. Dies gilt auch für ersetzte und reparierte Teile.

Diese Garantie erlischt, wenn das Produkt beschädigt oder unsachgemäß verwendet oder gewartet wurde.

Die Garantie deckt Material- und Herstellungsfehler ab. Diese Garantie erstreckt sich weder auf Produktteile, die normalem Verschleiß unterliegen, und somit als Verschleißteile gelten (z. B. Batterien, Schläuche, Farbpatronen), noch auf Schäden an zerbrechlichen Teilen, z. B. Schalter oder Teile aus Glas.

Abwicklung im Garantiefall

Um eine schnelle Bearbeitung Ihres Anliegens zu gewährleisten, folgen Sie bitte den folgenden Hinweisen:

Bitte halten Sie für alle Anfragen den Kassenbon und die Artikelnummer (IAN 524970_2601) als Nachweis für den Kauf bereit.

Die Artikelnummer entnehmen Sie bitte dem Typenschild am Produkt, einer Gravur am Produkt, dem Titelblatt Ihrer Anleitung (unten links) oder dem Aufkleber auf der Rück- oder Unterseite des Produktes.

Sollten Funktionsfehler oder sonstige Mängel auftreten kontaktieren Sie zunächst die nachfolgend benannte Serviceabteilung telefonisch oder per E-Mail.

Ein als defekt erfasstes Produkt können Sie dann unter Beifügung des Kaufbelegs (Kassenbon) und der Angabe, worin der Mangel besteht und wann er aufgetreten ist, für Sie portofrei an die Ihnen mitgeteilte Service Anschrift übersenden.



Auf parkside-diy.com können Sie diese und viele weitere Handbücher einsehen und herunterladen. Mit diesem QR-Code gelangen Sie direkt auf parkside-diy.com. Wählen Sie Ihr Land aus, und suchen Sie über die Suchmaske nach den Bedienungsanleitungen. Mittels Eingabe der Artikelnummer (IAN) 524970_2601 gelangen Sie zur Bedienungsanleitung für Ihren Artikel.

Service

(DE) **Service Deutschland**
Tel.: 08008855300
Kontaktformular auf *parkside-diy.com*
IAN 524970_2601

(AT) **Service Österreich**
Tel.: 0800447750
Kontaktformular auf *parkside-diy.com*
IAN 524970_2601

(BE) **Service Belgien**
Tel.: 080012614
Kontaktformular auf *parkside-diy.com*
IAN 524970_2601

(CH) **Service Schweiz**
Tel.: 0800563601
Kontaktformular auf *parkside-diy.com*
IAN 524970_2601

EU-Konformitätserklärung

EU-KONFORMITÄTSERKLÄRUNG (Nr. 524970_2601)

Wir, die Firma
OWIM GmbH & Co. KG, Stiftsbergstraße 1, 74167 Neckarsulm, Deutschland
erklären in alleiniger Verantwortung, dass das Produkt:

IAN:	**524970_2601**
Produkt-Identifikation:	**"PARKSIDE" Akku-Drehschlagschrauber**
Modellnummer:	**HG13479**

die grundlegenden Anforderungen der aufgeführten EU-Richtlinien erfüllt

2006/42/EG [OJEU L 157, 09.06.2006]
2014/30/EU [OJEU L 96, 29.03.2014]
2011/65/EU [OJEU L 174, 01.07.2011]

Angabe der einschlägigen harmonisierten Normen oder der anderen technischen Spezifikationen, für die die Konformität erklärt wird:

Nr. / Teile
2006/42/EG
EN ISO 12100:2010
EN 62841-1:2015+AC:2015+A11:2022
EN 62841-2-2:2014+AC:2015
2014/30/EU
EN IEC 55014-1:2021
EN IEC 55014-2:2021

Der Gegenstand der oben beschriebenen Erklärung steht im Einklang mit der Richtlinie 2011/65/EU des Europäischen Parlaments und des Rates vom 8. Juni 2011 zur Beschränkung der Verwendung bestimmter gefährlicher Stoffe in Elektro- und Elektronikgeräten:

Nr. / Teile
EN IEC 63000:2018 (4.3.3 c))
EN 62321-3-1:2014
EN 62321-4:2014/A1:2017
EN 62321-5:2014
EN 62321-7-1:2015
EN 62321-7-2:2017
EN 62321-6:2015
EN 62321-8:2017

Person, die die technische Dokumentation aufbewahrt: OWIM GmbH & Co.KG

Unterzeichnet für und im Namen von:
OWIM GmbH & Co. KG, Stiftsbergstraße 1, 74167 Neckarsulm, Deutschland

Original-Konformitätserklärung

Neckarsulm	23.03.2026	ppa. Buchheim	ppa. Maier
Ort	Datum	ppa. Jens Buchheim Prokurist	ppa. Dr. Thorsten Maier Prokurist

DE

CE

OWIM GmbH & Co. KG
Stiftsbergstraße 1
74167 Neckarsulm
GERMANY

Model No.: HG13479
Version: 08/2026

IAN 524970_2601