/// PARKSIDE®

GUÍA RÁPIDA

PDF ONLINE
parkside-diy.com

LÁMPARA LED PWLF 2200 C1

ES
LÁMPARA LED
Guía rápida

GB MT
PORTABLE LED LIGHT
Short manual

PT
LANTERNA LED
Guia rápido

DE AT CH
LED-HANDLEUCHTE
Kurzanleitung

IAN 485989_2501

ES	Guía rápida	Página	5
PT	Guia rápido	Página	14
GB/MT	Short manual	Page	23
DE/AT/CH	Kurzanleitung	Seite	31

A

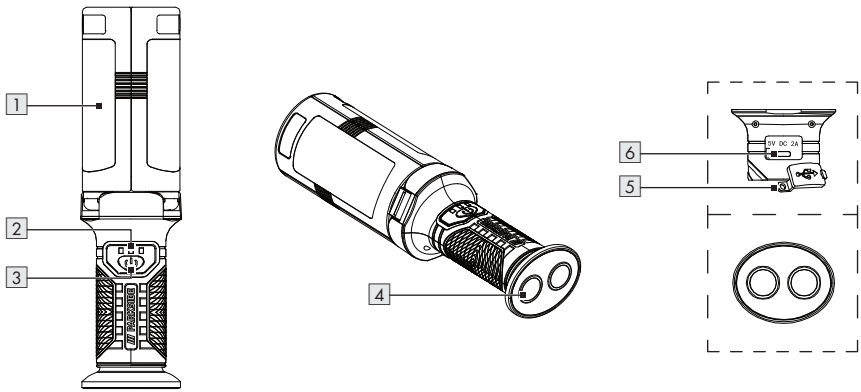

B

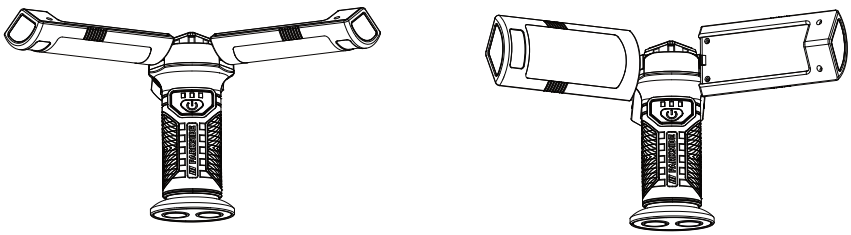

C

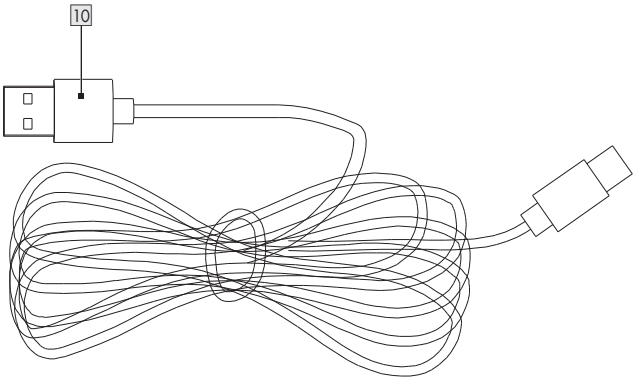

D

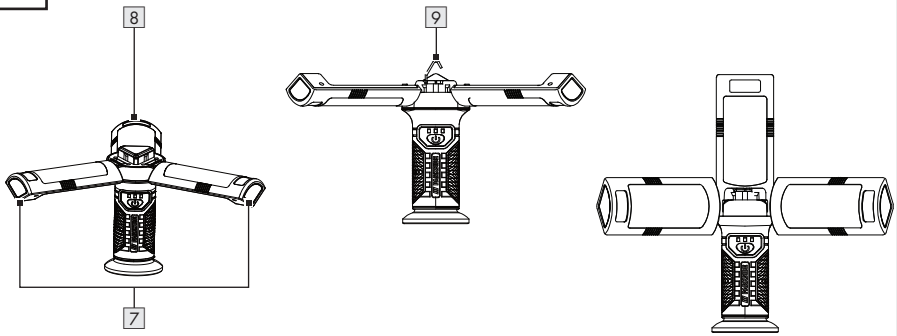

E

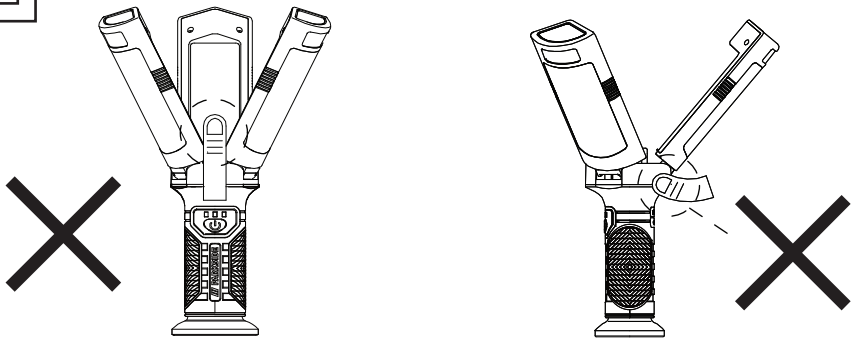

Indicaciones de advertencia y símbolos empleados . . . . . Página 6
Guía rápida . . . . . Página 6
Uso previsto . . . . . Página 6
Volumen de suministro . . . . . Página 6
Descripción de las piezas . . . . . Página 7
Datos técnicos . . . . . Página 7
Indicaciones de seguridad . . . . . Página 7
Indicaciones de seguridad para pilas/baterías . . . . . Página 8
Antes del uso . . . . . Página 9
Carga del producto . . . . . Página 9
Compruebe la capacidad de la batería . . . . . Página 10
Montar el producto . . . . . Página 10
Funcionamiento . . . . . Página 10
Uso como luz LED . . . . . Página 10
Mantenimiento y limpieza . . . . . Página 11
Eliminación . . . . . Página 11
Garantía . . . . . Página 12
Tramitación de la garantía . . . . . Página 12
Asistencia . . . . . Página 13

Indicaciones de advertencia y símbolos empleados En el manual de instrucciones, la guía rápida y el embalaje se emplean las indicaciones de advertencia siguientes:			
⎓	Tensión/corriente continua		Lea el manual de instrucciones antes del uso.
III	Clase de protección III	0.1 m	Distancia mínima al material a iluminar
	Símbolo de conexión USB	CE	El marcado CE ratifica la conformidad con las directivas de la UE aplicables al producto.
	Indicaciones de seguridad Instrucciones		

LÁMPARA LED

Guía rápida

Este documento se trata de una copia impresa acortada del manual de instrucciones completo. Escaneando el código QR accede directamente a parkside-diy.com. Seleccione su país y busque los manuales de instrucciones a través de la máscara de búsqueda. Introduciendo el número de artículo (IAN) 485989_2501 accede al manual de instrucciones de su artículo. La guía rápida es parte integrante de este producto. Familiarícese con todas las indicaciones de uso y seguridad antes de comenzar a utilizar el producto. Conserve esta guía rápida y proporcione todos los documentos en caso de entregar el producto a terceros.

Uso previsto

- Este producto ha sido concebido únicamente para un uso normal.
- Este producto sólo es adecuado para el uso privado en espacios interiores secos (p. ej., almacenes o pasillos).
- Este producto no es adecuado para la iluminación en ambientes domésticos.

Volumen de suministro

Después de desembalar el producto, compruebe si la entrega está completa y todas las piezas están en perfecto estado. Antes del uso, elimine la totalidad de los materiales de embalaje.

ⓘ **NOTA:**

- El adaptador de red de corriente alterna no está contenido en el volumen de suministro. Utilice un adaptador de red SELV con una tensión de salida máxima de trabajo de 5 V ⎓ (U_{out}), 2 A.
- Recomendamos utilizar el producto en un plazo de 1 mes después de la compra.

1 Lámpara LED
1 Cable USB
1 Guía rápida

Descripción de las piezas

(Fig. A, C, D)

1 Luces LED laterales
2 Indicador de carga
3 Interruptor de encendido/apagado
4 Imán
5 Tapa de protección
6 Toma de entrada USB (tipo C)
7 Luces LED superiores
8 Panel LED
9 Gancho
10 Cable USB

Datos técnicos

Luces LED laterales:	3 × 2 W
Luces LED superiores:	3 × 0,5 W
Conector de carga:	USB (tipo C)
Batería:	Batería de iones de litio, tipo 18650 (INR 19/66), 3,7 V, 2200 mAh, 8,14 Wh (no intercambiable)
Tiempo de carga para una batería vacía:	aprox. 3,5 horas
Duración (luz blanca, con la batería completamente cargada):	3 luces LED laterales: aprox. 3,5 horas 3 luces LED superiores: aprox. 6 horas
Clase de protección:	III/⧫
Tipo de protección:	IP20
Tensión/intensidad de entrada USB:	5 V ⎓, 2 A
Posición operativa:	El producto puede utilizarse únicamente como se muestra en las figuras A, B y D.

⚠ Indicaciones de seguridad

¡ANTES DE USAR EL PRODUCTO, FAMILIARÍCESE CON TODAS LAS INDICACIONES DE SEGURIDAD E INSTRUCCIONES DE USO! ¡SI TRANSFIERE ESTE PRODUCTO, HÁGALO CON TODA LA DOCUMENTACIÓN!

⚠ ¡ADVERTENCIA! ¡PELIGRO DE MUERTE Y DE ACCIDENTE PARA NIÑOS Y BEBÉS!

No deje que los niños jueguen solos con el material de embalaje. Mantenga el material de embalaje fuera del alcance de los niños.

- Este producto puede ser utilizado por niños a partir de 8 años y por personas con capacidades físicas, mentales o sensoriales reducidas o falta de experiencia y/o conocimientos, a menos que estén bajo la supervisión de una persona responsable o hayan sido instruidos en el uso del aparato y conozcan los posibles riesgos.
- No deje que los niños jueguen con el producto.
- La limpieza y el mantenimiento no deben ser llevados a cabo por niños sin supervisión.

- Este producto no es ningún juguete y debe mantenerse fuera del alcance de los niños. Los niños no son conscientes de los peligros relacionados con el manejo de aparatos eléctricos.
- No utilice el producto si presenta daños visibles.
- ¡Nunca sumerja el producto en agua u otros líquidos!
- Conecte el producto solo a una toma USB instalada correctamente. La tensión debe corresponder con los datos del apartado “Datos técnicos”.
- No realice ninguna modificación o reparación en el producto. Los LED ni se deben ni se pueden cambiar.
- Los LED no son intercambiables.
- Si al final de su vida útil los LED no funcionan, deberá cambiarse el producto por completo.

⚠ **¡ATENCIÓN! ¡RIESGO DE QUEMADURAS!** Para evitar quemaduras, compruebe que el producto está apagado y se ha dejado enfriar al menos 15 minutos antes de tocarlo. El producto puede calentarse mucho.

¡PELIGRO DE INCENDIO! Coloque el producto a una distancia mínima de 0,1 metro con respecto al material que desea iluminar. Una generación excesiva de calor puede provocar un incendio.

⚠ **¡ADVERTENCIA!** No encienda la luz si el producto está orientado hacia una superficie inflamable. La superficie reflejada podría calentarse o prenderse.

- No coloque ninguna vela encendida u otras llamas abiertas cerca del producto.
- No utilice el producto cerca de fuentes de calor, p. ej., radiadores u otros aparatos que desprendan calor.
- Elimine el producto si el producto o cable USB 10 están dañados.
- Asegúrese de que el cable USB 10 no resulte dañado por bordes afilados u objetos calientes. Desenrolle por completo el cable USB antes del uso.
- Los LED son muy luminosos, no mire directamente la fuente de luz.
- Apague de inmediato el producto y desconecte el cable de carga del producto si percibe humo u olor a quemado. Deje que el producto sea comprobado por un especialista cualificado antes de volverlo a usar.
- Si utiliza un suministro de corriente USB, la toma de servicio deberá ser fácilmente accesible para que en caso de incendio pueda desconectarse rápidamente de la toma de servicio. Observe también el manual de instrucciones del fabricante.
- Observe las prohibiciones y limitaciones de uso en situaciones de peligro potenciales para los productos que funcionen con batería, como p. ej. en gasolineras, aeropuertos, hospitales etc.

⚠ **¡ADVERTENCIA!** No cubra el producto durante el proceso de carga. Existe peligro de recalentamiento y sobrecalentamiento.

- No utilice el producto en el tráfico de carretera.

Indicaciones de seguridad para pilas/baterías

⚠ **¡PELIGRO DE MUERTE!** Mantenga las pilas/baterías fuera del alcance de los niños. En caso de ingestión accidental, busque atención médica de inmediato.

- La ingestión puede provocar quemaduras, perforación de tejidos blandos e incluso la muerte. Las quemaduras graves pueden aparecer 2 horas después de la ingestión.

¡PELIGRO DE EXPLOSIÓN! Nunca recargue pilas no recargables. No provoque un cortocircuito en las pilas/baterías y/o tampoco las abra. Esto puede originar sobrecalentamiento, fuego o explosiones.

- Nunca arroje las pilas/baterías al fuego o al agua.
- No someta las pilas/baterías a cargas mecánicas.

Riesgo de fuga de las pilas/baterías

- Evite temperaturas y condiciones ambientales extremas que puedan afectar a las pilas/baterías, p. ej., radiadores o luz directa del sol.
- ¡Si las pilas/baterías presentan fugas, evite que los productos químicos entren en contacto con la piel, los ojos y las membranas mucosas! ¡Enjuague inmediatamente la zona afectada con agua corriente y busque ayuda médica!

¡USE GUANTES DE PROTECCIÓN! Las pilas/baterías dañadas o con filtraciones pueden provocar quemaduras en contacto con la piel. En su caso, lleve siempre los guantes de protección apropiados.

- Este producto tiene una batería integrada, que no puede ser reemplazada por el usuario. A fin de evitar riesgos, la eliminación o sustitución de la batería sólo la podrá realizar el fabricante, su representante de servicio al cliente o una persona con una cualificación similar. Al eliminar el producto, observe que contiene la batería.

Antes del uso

Carga del producto

NOTA:

- Para utilizar el producto sin el cable USB 10, deberá cargar la batería antes del uso. El proceso de carga dura aprox. 3,5 horas. La batería está montada fija a la base del producto.
- El producto tiene protección contra sobrecarga. Desconecte el producto del suministro de corriente una vez finalizado el proceso de carga.
- El producto no funciona a temperaturas inferiores a 0 °C ni superiores a +45 °C debido a su protección de la batería.
- ☐ Retire por completo el material de embalaje del producto.
- ☐ Cargue por completo la batería antes del primer uso.
- ☐ Cargue la batería si está vacía (solo parpadea 1 LED del indicador de carga 2).

1. Abra la tapa de protección 5.
2. Conecte el cable USB 10 a la conexión USB del suministro de corriente USB.
3. Conecte el conector USB del cable USB 10 a la toma de entrada USB (tipo C) 6 del producto.
4. Conecte el suministro de corriente USB a una toma de corriente.
5. Tras finalizar el proceso de carga, desconecte el cable USB 10 del producto para evitar que la batería se descargue.
6. Cierre la tapa de protección 5 antes de volver a utilizar el producto. De lo contrario, el agua podría acceder al interior del producto durante el uso al aire libre.

- El estado de carga de la batería se representa en el indicador de carga 2:

Estado del indicador de carga 2	Estado de carga de la batería
1 LED parpadea	0–33 %
1 LED se enciende, 1 LED parpadea	34–65 %
2 LED se encienden, 1 LED parpadea	66–99 %
3 LED se encienden	100 %

- El tiempo de carga es de aprox. 3,5 horas, si la batería está vacía.

Compruebe la capacidad de la batería

- Si el producto no se carga: Pulse el interruptor de encendido/apagado 3 para comprobar la capacidad de la batería. El indicador de carga 2 rojo muestra la capacidad* de la batería en el interior del producto.

1 LED se enciende	=	33 %*
2 LED se encienden	=	66 %*
3 LED se encienden	=	100 %*

Montar el producto

- El producto está equipado con 2 imanes 4. El producto puede fijarse a la mayoría de las superficies magnetizables con estos imanes.
- Los paneles LED 8 pueden abrirse (fig. B). Despliegue el gancho 9 del producto para colgarlo de un punto de suspensión adecuado (fig. D).

Funcionamiento

⚠ **¡PELIGRO DE ACCIDENTE!** No utilice el producto durante la conducción. Si utiliza el producto en un vehículo, asegúrese de no poner en peligro al conductor o a los ocupantes. Guarde y asegure el producto, de modo que en caso de frenado brusco no exista peligro de lesiones o daños en el producto.

⚠ **¡ATENCIÓN!** Tenga en cuenta la posición de sus manos al girar los paneles LED 8 para evitar pillarse los dedos (fig. E).

NOTA: La energía almacenada en la batería suministra de corriente a la luz LED.

- Gire los paneles LED 8 y fije el producto en la posición deseada (fig. B). Los paneles LED también pueden girarse hacia arriba (fig. D).
- Utilice y opere el producto sobre una superficie estable sin ángulos.

Uso como luz LED

- Cargue el producto por completo, como se describe en el apartado “Carga del producto”.
- El producto puede usarse en 6 modos diferentes. Pulse varias veces el interruptor de encendido/apagado 3 para seleccionarlo.

* Este es el porcentaje estimado de la capacidad de la batería sin realizar una medición real.

Interruptor de encendido/apagado	Modo
Pulsar 1 veces:	Las luces LED superiores se iluminan con el 100 % de luminosidad
Pulsar 2 veces:	Las luces LED superiores se iluminan con el 50 % de luminosidad
Pulsar 3 veces:	Las luces LED laterales se iluminan con el 100 % de luminosidad
Pulsar 4 veces:	Las luces LED laterales se iluminan con el 50 % de luminosidad
Pulsar 5 veces:	Las luces LED laterales parpadean
Pulsar 6 veces:	La luz LED roja lateral parpadea
Pulsar 7 veces:	Apagar las luces

● Mantenimiento y limpieza

El producto no requiere ningún tipo de mantenimiento. Los LED no se pueden cambiar.

- ☐ Antes de la limpieza:
  - Apague el producto.
  - Desconecte el cable USB 10 de la toma USB.
  - Cierre la tapa de protección 5 de la toma de entrada USB 6.
- ☐ Nunca sumerja el producto en agua u otros líquidos.
- ☐ No use agentes limpiadores corrosivos.
- ☐ Limpie regularmente el producto con un paño seco y sin pelusas. Utilice un paño ligeramente humedecido para eliminar la suciedad más persistente.
- ☐ Antes del almacenamiento: Cargue la batería por completo.
- ☐ Si desea almacenar el producto durante más de 3 meses: Cargue la batería por completo cada 3 meses.

● Eliminación

El embalaje está compuesto por materiales no contaminantes que pueden ser desechados en el centro de reciclaje local.

Tenga en cuenta el distintivo del embalaje para la separación de residuos. Está compuesto por abreviaturas (a) y números (b) que significan lo siguiente: 1–7: plásticos/20–22: papel y cartón/ 80–98: materiales compuestos.

Producto:

Para obtener información sobre las posibilidades de desecho del producto al final de su vida útil, acuda a la administración de su comunidad o ciudad.

Para proteger el medio ambiente no tire el producto junto con la basura doméstica cuando ya no le sea útil. Deséchelo en un contenedor de reciclaje. Diríjase a la administración competente para obtener información sobre los puntos de recogida de residuos y sus horarios.

Las pilas/baterías defectuosas o usadas deben ser recicladas. Recicle las pilas/ baterías y/o el producto en los puntos de recogida adecuados.

¡Daños en el medio ambiente por un reciclaje indebido de las pilas/baterías!

Las pilas/baterías no deben eliminarse junto con los residuos domésticos. Estas pueden contener metales pesados tóxicos que deben tratarse conforme a la normativa aplicable a los residuos especiales.
Los símbolos químicos de los metales pesados son: Cd = cadmio, Hg = mercurio, Pb = plomo. Las pilas/baterías deben reciclarse en un punto de recolección específico para ello.

Garantía

El producto ha sido fabricado según normas de calidad exigentes y ha sido probado minuciosamente antes de la entrega. En caso de fallos de material o de fabricación, dispone de derechos legales frente al vendedor del producto. Nuestra garantía mencionada a continuación no restringe sus derechos legales de ningún modo.

La garantía para este producto es de 3 años a partir de la fecha de compra. La garantía empieza el día de la fecha de compra. Conserve el justificante de compra original en un lugar seguro, ya que este documento es necesario para demostrar la compra.

Todos los daños o defectos ya presente en el momento de la compra deben informarse inmediatamente tras desembalar el producto.

Si el producto presenta defectos de material o fabricación en los 3 años a partir de la fecha de compra, lo repararemos o sustituiremos, según nuestra elección, gratuitamente para usted. El período de garantía no se extiende por una reclamación de garantía aprobada. Esto también es aplicable a las piezas sustituidas y reparadas.

La garantía pierde su validez si el producto se daña o se utiliza o mantiene de forma inadecuada.

La garantía cubre defectos de material y fabricación. Esta garantía no cubre las piezas del producto sujetas a un uso y desgaste normal y, por lo tanto, consideradas piezas de desgaste (por ej. pilas, mangueras, cartuchos de tinta) ni los daños a las piezas frágiles, por ej. interruptores o piezas de cristal.

En este producto, el periodo de garantía también se aplica a la batería.

Tramitación de la garantía

Para garantizar un procesamiento rápido de su consulta, por favor, siga las indicaciones siguientes:

Para cualquier consulta, tenga a mano el recibo y el número de artículo (IAN 485989_2501) como justificante de compra.

Encontrará el número de articulo en la placa de características del producto, un gravado en el producto, la portada de las instrucciones (abajo a la izquierda) o el adhesivo en la parte posterior o inferior del producto.

Si se producen fallos de funcionamiento o cualquier otro defecto, contacte primero por teléfono o correo electrónico con el departamento de servicio mencionado a continuación.

Entonces podrá enviar gratuitamente para usted un producto registrado como defectuoso a la dirección de servicio que se le proporcione adjuntando la factura de compra (recibo) e indicando cuál es el defecto y cuándo tuvo lugar.

PDF ONLINE
parkside-diy.com

En parkside-diy.com puede visualizar y descargar este y muchos otros manuales. Con este código QR accede directamente a parkside-diy.com. Seleccione su país y busque los manuales de instrucciones a través de la máscara de búsqueda. Introduciendo el número de artículo (IAN) 485989_2501 accede al manual de instrucciones de su artículo.

● Asistencia

ES **Asistencia en España**
Tel.: 900984948
E-Mail: owim@lidl.es

CE

Indicações de segurança e símbolos utilizados . . . . . Página 15
Guia rápido . . . . . Página 15
Utilização adequada . . . . . Página 15
Conteúdo da embalagem . . . . . Página 15
Descrição das peças . . . . . Página 16
Dados técnicos . . . . . Página 16
Instruções de segurança . . . . . Página 16
Instruções de segurança para pilhas/baterias . . . . . Página 17
Antes da utilização . . . . . Página 18
Carregar o produto . . . . . Página 18
Verificar a capacidade da bateria . . . . . Página 19
Montar o produto . . . . . Página 19
Funcionamento . . . . . Página 19
Utilização como iluminação LED . . . . . Página 19
Manutenção e limpeza . . . . . Página 20
Eliminação . . . . . Página 20
Garantia . . . . . Página 21
Procedimento no caso de ativação da garantia . . . . . Página 21
Assistência Técnica . . . . . Página 22

Indicações de segurança e símbolos utilizados No manual de instruções, no guia rápido e na embalagem são utilizadas as seguintes indicações de segurança:			
⎓	Corrente contínua/tensão contínua		Antes da utilização leia o manual de instruções.
III	Classe de proteção III	0.1 m	Distância mínima ao material a ser iluminado
	Símbolo de ligação para USB	CE	O sinal CE confirma a conformidade do produto com as respetivas diretivas da UE.
	Instruções de segurança Instruções de manuseamento		

LANTERNA LED

Guia rápido

Este documento é uma versão impressa resumida do manual de instruções completo. A leitura do código QR leva-o diretamente para parkside-diy.com. Selecione o seu país e utilize a máscara de pesquisa para procurar o manual de instruções. Introduzindo o número do artigo (IAN) 485989_2501, irá aceder ao manual de instruções do seu artigo. O Guia de Início Rápido é uma parte integrante deste produto. Antes de utilizar o produto, familiariza-se com todas as instruções de utilização e de segurança. Guarde bem o Guia de Início Rápido e entregue todos os documentos ao entregar o produto a terceiros.

Utilização adequada

- O presente produto foi concebido para uma utilização normal.
- Este produto só é adequado para uso privado em áreas interiores secas (p. ex., arrecadações ou corredores).
- Este produto não é adequado para iluminação doméstica.

Conteúdo da embalagem

Ao abrir o produto, verifique a integridade do conteúdo e a existência de eventuais danos de todas as peças. Elimine todo o material de embalagem antes da utilização.

ⓘ **NOTA:**

- A fonte de energia para a corrente alternada não está incluída no conteúdo da embalagem. Utilize a fonte de energia SELV com uma tensão de trabalho máxima de saída de 5 V ⎓ (U_{out}), 2 A.
- Recomenda-se a utilização do produto no prazo de 1 mês após a compra.

1 Lanterna LED
1 Cabo USB
1 Guia rápido

Descrição das peças

(Imag. A, C, D)

1 Luzes de LED laterais
2 Indicador de carregamento
3 Interruptor de LIGAR/DESLIGAR
4 Íman
5 Cobertura de proteção
6 Entrada USB (tipo C)
7 Luzes de LED superior
8 Painel LED
9 Gancho
10 Cabo USB

Dados técnicos

Luzes de LED laterais:	3 × 2 W
Luzes de LED superior:	3 × 0,5 W
Tomada:	USB (tipo C)
Bateria:	Bateria de iões de lítio, tipo 18650 (INR 19/66), 3,7 V, 2200 mAh, 8,14 Wh (não substituível)
Tempo de carregamento da bateria vazia:	aprox. 3,5 horas
Tempo de iluminação (luz branca em caso da bateria completamente carregada):	3 luzes de LED laterais: aprox. 3,5 horas 3 luzes de LED superiores: aprox. 6 horas
Classe de proteção:	III/
Tipo de proteção:	IP20
USB tensão de entrada/ corrente de entrada:	5 V ⎓, 2 A
Posicionamento de funcionamento:	O produto pode ser utilizado exclusivamente como indicado nas imagens A, B e D.

Instruções de segurança

ANTES DA UTILIZAÇÃO DO PRODUTO LEIA TODAS AS INSTRUÇÕES DE SEGURANÇA E OPERAÇÃO! SE ESTE PRODUTO FOR DADO A TERCEIROS, TODOS OS DOCUMENTOS DEVEM SER DADOS TAMBÉM!

⚠ AVISO! PERIGO DE MORTE E DE ACIDENTE PARA BEBÉS E CRIANÇAS!

Não deixe crianças sozinhas com os materiais da embalagem. Mantenha as crianças sempre afastadas do material de embalagem.

- Este produto pode ser utilizado por crianças com idade superior a 8 anos e por pessoas com capacidades físicas, sensoriais ou mentais reduzidas, ou por pessoas sem experiência ou conhecimentos, desde que sejam supervisionadas ou recebam instruções para utilizarem o produto de forma segura e compreendam os riscos envolvidos.
- Não deixe crianças brincar com o produto.

- A limpeza e a manutenção não devem ser realizadas por crianças sem vigilância.
- O produto não é um brinquedo e deve ser mantido fora do alcance de crianças. As crianças não têm consciência dos perigos relacionados com os aparelhos elétricos.
- Não utilize o produto se esse estiver danificado.
- Não mergulhe o produto por baixo de água ou outros líquidos!
- Ligue o produto apenas a uma entrada USB corretamente instalada. A tensão deve corresponder às indicações mencionadas no capítulo “Dados técnicos”.
- Não efetue alterações ou reparações do produto. As luzes LED não podem e não devem ser substituídas.
- As luzes LED não são substituíveis.
- Se as luzes LED não funcionarem no fim da vida útil, deve substituir o produto todo.

⚠ **ATENÇÃO! RISCO DE QUEIMADURAS!** Antes de tocar no produto e para evitar queimaduras certifique-se de que o produto esteja desligado e arrefecido pelo menos por 15 minutos. O produto pode ficar quente.

0.1 m **PERIGO DE INCÊNDIO!** Coloque o produto a 0,1 metro de distância do material a iluminar. O excesso de produção de calor pode causar um incêndio.

⚠ **AVISO!** Não ligue a luz quando o produto está direcionado para uma superfície inflamável. A superfície que está a ser iluminada pode sobreaquecer ou incendiar-se.

- Não coloque velas acesas ou outras chamas desprotegidas em cima ou perto do produto.
- Não utilize o produto perto de fontes de calor, por exemplo, aquecedores ou outros aparelhos que emitem calor.
- Elimine o produto quando esse ou o cabo USB 10 estiverem danificados.
- Certifique-se de que o cabo USB 10 não pode ser danificado por cantos afiados ou objetos quentes. Antes da utilização desenrole o cabo USB completamente.
- Os LED são muito brilhantes, nunca olhe diretamente para a fonte de luz.
- Desligue imediatamente o produto e separe o cabo de carregamento do produto quando notar cheiro a queimado ou fumo. Solicite a inspeção do produto por uma pessoa qualificada antes de voltar a utilizar o produto.
- Quando utilizar uma alimentação elétrica USB, deve usar uma tomada de fácil acesso a fim de poder desligar imediatamente a alimentação elétrica USB da tomada em caso de emergência. Respeite o manual de instruções do fabricante.
- Respeite as restrições de utilização e as proibições dos produtos acionados por baterias em situações perigosas, como bombas de gasolina, aeroportos, hospitais etc.

⚠ **AVISO!** Não tape o produto durante o processo de carregamento. Isso pode causar um aquecimento e sobreaquecimento.

- Não utilize o produto no tráfego rodoviário.

⚠ Instruções de segurança para pilhas/baterias

⚠ **PERIGO DE MORTE!** Mantenha as pilhas/baterias fora do alcance de crianças. Em caso de ingestão consulte imediatamente um médico.

- Engolir pilhas/baterias pode provocar queimaduras, perfuração dos tecidos moles e morte. Podem surgir queimaduras graves dentro de 2 horas após de engolir.

RISCO DE EXPLOSÃO! Não tente carregar pilhas não recarregáveis. Não coloque as pilhas/baterias em curto-circuito e/ou não tente abri-las. Isso pode causar sobreaquecimento, incêndio ou explosão.

- Nunca deite as pilhas/baterias no lume nem na água.
- Não exerça cargas mecânicas sobre as pilhas/baterias.

Risco de derrame das pilhas/baterias

- Evite condições ambientais e temperaturas extremas que podem afetar as pilhas/baterias, p. ex., radiadores/luz solar direta.
- Em caso de derrame das pilhas/baterias evite o contacto do ácido da pilha/bateria com a pele, olhos e mucosas! Lave de imediato a área afetada com água fresca e procure assistência médica!

USE LUVAS DE PROTEÇÃO! Pilhas/baterias derramadas ou danificadas podem causar queimaduras na pele em caso de contacto. Nestes casos utilize sempre luvas de proteção adequadas.

- Este produto dispõe de uma bateria integrada que não pode ser substituída pelo utilizador. A eliminação ou a substituição da bateria só pode realizada pelo fabricante, o respetivo serviço de clientes ou a pessoa autorizada para evitar perigos. Aquando a eliminação do produto note que o produto dispõe de uma bateria.

Antes da utilização

Carregar o produto

NOTAS:

- Para utilizar o produto sem cabo USB 10 deve carregar a bateria antes da utilização. O processo de carregamento demora aprox. 3,5 horas. A bateria está fixamente instalada na parte inferior do produto.
- O produto dispõe de uma proteção de sobrecarga. Ainda assim deve desligar o produto da alimentação elétrica quando o processo de carregamento estiver concluído.
- O produto não trabalha devido à proteção da bateria a temperaturas inferiores a 0 °C e superiores a +45 °C.
- □ Elimine todo o material de embalagem do produto.
- □ Antes da primeira utilização carregue completamente a bateria.
- □ Carregue a bateria quando essa estiver vazia (apenas 1 LED do indicador de carregamento 2 pisca).

1. Abra a cobertura de proteção 5.
2. Ligue o cabo USB 10 à porta USB da fonte de alimentação USB.
3. Ligue a ficha USB do cabo USB 10 à tomada de entrada USB (tipo C) 6 do produto.
4. Ligue a fonte de alimentação USB a uma tomada elétrica.
5. Desligue o cabo USB 10 do produto a fim de evitar uma descarga da bateria.
6. Feche a cobertura de proteção 5 antes de voltar a utilizar o produto. Caso contrário, poderá entrar água no interior do produto quando é utilizado ao ar livre.

- O estado de carregamento da bateria é indicado no indicador de carregamento 2:

Estado do indicador de carregamento 2	Estado de carregamento da bateria
1 LED pisca	0–33 %
1 LED aceso, 1 LED pisca	34–65 %
2 LEDs estão acesos, 1 LED pisca	66–99 %
3 LEDs acesos	100 %

- O tempo de carregamento demora aprox. 3,5 horas quando a bateria estava vazia.

Verificar a capacidade da bateria

- Quando o produto não é carregado: Prima o interruptor de LIGAR/DESLIGAR 3 para verificar a capacidade da bateria. O indicador vermelho de carregamento 2 mostra a capacidade* da bateria do interior do produto.

1 LED aceso	=	33 %*
2 LEDs acesos	=	66 %*
3 LEDs acesos	=	100 %*

Montar o produto

- O produto está equipado com 2 ímanes 4. Com estes ímanes pode fixar o produto em superfícies aptos para ímanes.
- Os painéis LED 8 podem ser abertos (imag. B). Desdobre o gancho 9 no produto para pendurar o produto num ponto de suspensão adequado (imag. D).

Funcionamento

⚠ **PERIGO DE ACIDENTE!** Não utilize o produto durante a viagem. Quando utilizar o produto no carro, tenha atenção de não prejudicar o condutor ou os passageiros. Guarde ou coloque o produto de modo que numa situação de travagem de emergência não representará nenhum perigo de ferimento ou que pode ficar danificado.

⚠ **ATENÇÃO!** Tenha em atenção a posição das suas mãos quando rodar os painéis LED 8 para evitar entalar os dedos (imag. E).

NOTA: A energia guardada na bateria alimenta a iluminação LED com energia.

- Rode os painéis LED 8 e fixe o produto na posição desejada (imag. B). Os painéis LED também podem ser rodados para cima (imag. D).
- Coloque e utilize o produto em superfícies estáveis sem inclinação.

Utilização como iluminação LED

- Carregue completamente o produto conforme descrito no capítulo “Carregar o produto”.
- O produto pode ser utilizado em 6 modos diferentes. Prima o interruptor de LIGAR/DESLIGAR 3 repetidamente para os selecionar.

* Os valores são referentes à percentagem estimada da capacidade da bateria e não se trata da medição real.

Interruptor de LIGAR/DESLIGAR	Modo
Premir 1×:	Luzes de LED superiores com 100 % de luminosidade
Premir 2×:	Luzes de LED superiores com 50 % de luminosidade
Premir 3×:	Luzes de LED laterais com 100 % de luminosidade
Premir 4×:	Luzes de LED laterais com 50 % de luminosidade
Premir 5×:	Luzes de LED laterais piscam
Premir 6×:	Luz de LED lateral vermelha pisca
Premir 7×:	Desligar as luzes

● Manutenção e limpeza

O produto é livre de manutenção. Os LEDs não podem ser substituídos.

- ☐ Antes da limpeza:
  - Desligue o produto.
  - Remova o cabo USB 10 da entrada USB.
  - Feche a cobertura de proteção 5 da entrada USB 6.
- ☐ Não mergulhe o produto por baixo de água ou outros líquidos.
- ☐ Não utilize detergentes abrasivos.
- ☐ Limpe o produto regularmente utilizando um pano seco que não se desfie. Utilize um pano pouco húmido para eliminar a sujidade persistente.
- ☐ Antes do armazenamento: Carregue totalmente a bateria.
- ☐ Se pretender armazenar o produto por mais de 3 meses: Carregue totalmente a bateria a cada 3 meses.

● Eliminação

A embalagem é feita de materiais não poluentes que podem ser eliminados nos contentores de reciclagem locais.

Esteja atento à especificação dos materiais da embalagem para a separação de lixo. Estas são identificadas com abreviações (a) e números (b) com o seguinte significado: 1–7: Plásticos/20–22: Papel e papelão/80–98: Materiais compostos.

Produto:

As possibilidades de reciclagem dos artigos utilizados poderão ser averiguadas no seu Município ou Câmara Municipal.

Não deposite o produto utilizado no lixo doméstico, a favor da proteção do ambiente. Elimine-o de forma responsável. Pode informar-se no seu município sobre os locais de recolha adequados e o seu período de funcionamento.

As pilhas/baterias avariadas ou gastas têm de ser recicladas. Devolva as pilhas ou baterias e/ou o produto nos locais específicos destinados à sua recolha.

Danos ambientais devido à eliminação incorreta das pilhas/ baterias!

As pilhas/baterias não podem ser eliminadas no lixo doméstico. Podem conter metais pesados nocivos e estão sujeitas à regulação de lixos tóxicos. Os símbolos químicos dos metais pesados são os seguintes: Cd = cádmio, Hg = mercúrio, Pb = chumbo. Como tal, deposite as pilhas/baterias utilizadas num ponto de recolha adequado do seu município.

Garantia

O produto foi fabricado de acordo com diretrizes de qualidade rigorosas e cuidadosamente testado antes da entrega. Em caso de defeitos materiais ou de fabrico, tem direitos legais contra o vendedor do produto. Os seus direitos legais não são limitados de forma alguma pela nossa garantia abaixo apresentada.

A garantia para este produto é de 3 anos a partir da data de compra. O período de garantia começa na data da compra. Guarde o recibo de compra original num local seguro, pois este documento é exigido como prova de compra.

Quaisquer danos ou defeitos já presentes no momento da compra devem ser comunicados imediatamente após a desembalagem do produto.

No caso de o produto apresentar um defeito de material ou de fabrico dentro de 3 anos a partir da data de compra, repará-lo-emos ou substituí-lo-emos gratuitamente, à nossa critério. O período de garantia não pode ser prolongado por uma reclamação de garantia concedida. Isto também se aplica às peças substituídas e reparadas.

Esta garantia é nula se o produto tiver sido danificado ou utilizado ou mantido de forma inadequada.

A garantia cobre defeitos de material e de fabrico. Esta garantia não cobre peças do produto sujeitas a desgaste normal e, portanto, consideradas peças consumíveis (por ex., baterias, mangueiras, cartuchos de tinta), nem cobre danos em peças frágeis, por ex., interruptores ou peças feitas em vidro.

Com a troca do aparelho, de acordo com DL 67/2003, o tempo de garantia se inicia novamente.

Com este produto, o período de garantia também se aplica à bateria.

Procedimento no caso de ativação da garantia

Para garantir que o seu pedido é processado rapidamente, siga as instruções abaixo:

Por favor, prepare para todas os pedidos o recibo de compra e o número de artigo (IAN 485989_2501) como prova da compra.

Consulte a placa de identificação no produto, uma gravação no produto, a página de título das suas instruções (em baixo à esquerda) ou o autocolante no verso ou na parte inferior do produto para obter o número do artigo.

Se ocorrerem falhas de funcionamento ou outros defeitos, contacte primeiro o serviço de assistência técnica abaixo indicado, por telefone ou por e-mail.

O produto considerado defeituoso pode então ser enviado gratuitamente para o endereço de serviço que lhe foi fornecido, juntando a prova de compra (recibo) e indicando o tipo de defeito e a data em que ocorreu.

PDF ONLINE
parkside-diy.com

Pode ver e descarregar estes e muitos outros manuais em parkside-diy.com. Este código QR irá levá-lo diretamente para parkside-diy.com. Selecione o seu país e utilize a máscara de pesquisa para procurar o manual de instruções. Introduzindo o número do artigo (IAN) 485989_2501, irá aceder ao manual de instruções do seu artigo.

● Assistência Técnica

(PT) **Serviço Portugal**
Tel.: 800849093
E-Mail: owim@lidl.pt

CE

Warnings and symbols used . . . . . Page 24
Short manual . . . . . Page 24
Intended use . . . . . Page 24
Scope of delivery . . . . . Page 24
Description of parts . . . . . Page 25
Technical data . . . . . Page 25
Safety instructions . . . . . Page 25
Safety instructions for batteries/rechargeable batteries . . . . . Page 26
Before use . . . . . Page 27
Charging the product . . . . . Page 27
Checking the battery capacity . . . . . Page 28
Mounting the product . . . . . Page 28
Operation . . . . . Page 28
Using as a LED light . . . . . Page 28
Maintenance and cleaning . . . . . Page 28
Disposal . . . . . Page 29
Warranty . . . . . Page 29
Warranty claim procedure . . . . . Page 30
Service . . . . . Page 30

Warnings and symbols used The following warnings are used in the instruction manual, short manual and on the packaging:			
⎓	Direct current/voltage		Read user manual before use.
III	Protection class III	0.1 m	Minimum distance to illuminated material
	USB connection symbol	CE	CE mark indicates conformity with relevant EU directives applicable for this product.
	Safety information Instructions for use		

PORTABLE LED LIGHT

Short manual

This document is a shorter printed version of the complete operating instructions. Scanning the QR code takes you directly to parkside-diy.com. Choose your country and use the search screen to search for the operating instructions. Entering the item number (IAN) 485989_2501 takes you to the operating instructions for your item. The short guide is an integral part of this product. Prior to using the product, familiarize yourself with all operation and safety notes. Store the short guide in a safe place and if you hand the product on to third parties, all documentation should be passed on as well.

Intended use

- This product is intended for normal use.
- This product is only suitable for private use in dry indoor locations (e.g. storerooms or corridors).
- This product is not suitable for household illumination.

Scope of delivery

After unpacking the product, check if the delivery is complete and if all parts are in good condition. Remove all packaging materials before use.

ⓘ **NOTE:**

- An AC power adapter is not included. Use a SELV power supply of maximum working output voltage 5 V ⎓ (U_{out}), 2 A.
- It is recommended to use the product within 1 month after purchase.

1 Portable LED light
1 USB cable
1 Short manual

Description of parts

(Fig. A, C, D)

1 Side LED light
2 Charging indicator
3 ON/OFF switch
4 Magnet
5 Protective cap
6 USB input socket (Type C)
7 Upper LED light
8 LED panel
9 Hook
10 USB cable

Technical data

Side LED lights:	3 x 2 W
Upper LED lights:	3 x 0.5 W
Charging socket:	USB (Type C)
Rechargeable battery:	Lithium-ion rechargeable battery, type 18650 (INR 19/66), 3.7 V, 2200 mAh, 8.14 Wh (not interchangeable)
Charging time for drained battery:	approx. 3.5 hours
Light duration (white light, with fully loaded rechargeable battery):	3 side lights: approx. 3.5 hours 3 upper lights: approx. 6 hours
Protection class:	III/⧈
Protection type:	IP20
USB input voltage/current:	5 V ⎓, 2 A
Operating position:	The product can only be used as shown in figures A, B, D.

⚠ Safety instructions

BEFORE USING THE PRODUCT, FAMILIARISE YOURSELF WITH ALL OF THE SAFETY INFORMATION AND INSTRUCTIONS FOR USE! WHEN PASSING THIS PRODUCT ON TO OTHERS, ALSO INCLUDE ALL THE DOCUMENTS!

⚠ WARNING! DANGER TO LIFE AND RISK OF ACCIDENTS FOR INFANTS AND CHILDREN!

Never leave children unsupervised with the packaging material. Always keep children away from the packaging material.

- This product may be used by children aged 8 years and up, as well as by persons with reduced physical, sensory or mental capacities, or those lacking experience and/or knowledge provided they are supervised or instructed in the safe use of the product and they understand the associated risks.
- Do not allow children to play with the product.

- Cleaning and user maintenance must not be performed by children without supervision.
- This product is not a toy and should be kept out of the reach of children. Children are not aware of the dangers associated with handling electrical products.
- Do not use the product if you detect any type of damage.
- Never immerse the product in water or other liquids!
- Only connect the product to a properly installed USB socket. The voltage must comply with information given in the section “Technical data”.
- Do not carry out any modifications or repairs to the product yourself. The LEDs cannot and must not be replaced.
- The LEDs are not replaceable.
- If the LEDs fail at the end of their lives, the entire product must be replaced.

⚠ **CAUTION! DANGER OF BURN INJURIES!** To prevent burns, verify the product is switched off and has cooled down for at least 15 minutes before touching it. The product can become very hot.

FIRE HAZARD! Fit the product so that it is at least 0.1 metre away from the material to be illuminated. Excessive heat can result in a fire.

⚠ **WARNING!** Do not turn on the light when the product is facing down to a combustible surface. The exposed surface may be overheated or ignited.

- Do not place burning candles or open fire on or near the product.
- Do not use the product near heat sources such as radiators or devices emitting heat.
- Dispose of the product if product or USB cable 10 are damaged.
- Ensure the USB cable 10 cannot become damaged by sharp edges or hot objects. Unwind the USB cable completely before use.
- LEDs are very bright, therefore do not look directly into the light source.
- Immediately switch the product off and remove the charging cable from the product if you smell burning or see smoke. Have the product examined by a qualified technician before using it again.
- If you use a USB power supply, the socket used must always be easily accessible so that the USB power supply can be quickly removed from the socket in the case of emergency. Please also refer to the manufacturer‘s instruction manual.
- Observe the usage restrictions and prohibitions of use for battery-operated products in situations which may be hazardous such as at petrol stations, airports, hospitals, etc.

⚠ **WARNING!** Do not cover the product while charging. There is a risk of warming and overheating.

- Do not use the product in road traffic.

Safety instructions for batteries/rechargeable batteries

⚠ **DANGER TO LIFE!** Keep batteries/rechargeable batteries out of reach of children. If accidentally swallowed seek immediate medical attention.

- Swallowing may lead to burns, perforation of soft tissue, and death. Severe burns can occur within 2 hours of ingestion.

DANGER OF EXPLOSION! Never recharge non-rechargeable batteries. Do not short-circuit batteries/rechargeable batteries and/or open them. Overheating, fire or bursting can be the result.

- Never throw batteries/rechargeable batteries into fire or water.
- Do not exert mechanical loads to batteries/rechargeable batteries.

Risk of leakage of batteries/rechargeable batteries

- Avoid extreme environmental conditions and temperatures, which could affect batteries/rechargeable batteries, e.g. radiators/direct sunlight.
- If batteries/rechargeable batteries have leaked, avoid contact with skin, eyes and mucous membranes with the chemicals! Flush immediately the affected areas with fresh water and seek medical attention!

WEAR PROTECTIVE GLOVES!
Leaked or damaged batteries/ rechargeable batteries can cause burns on contact with the skin. Wear suitable protective gloves at all times if such an event occurs.

- This product has a built-in rechargeable battery which cannot be replaced by the user. The removal or replacement of the rechargeable battery may only be carried out by the manufacturer or his customer service or by a similarly qualified person in order to avoid hazards. When disposing of the product, it should be noted that this product contains a rechargeable battery.

Before use

Charging the product

NOTES:

- In order to use the product without a USB cable 10, you need to recharge the rechargeable battery before use. The charging process takes about 3.5 hours. The rechargeable battery is firmly integrated into the base of the product.
- The product has an overcharging protection system. Nevertheless, you should disconnect the product from the mains once the charging process is complete.
- The product is not working at temperatures below 0 °C and above +45 °C due to its battery protection.

□ Remove all packaging materials from the product.

□ Fully charge the rechargeable battery prior to first use.

□ Charge the battery if it becomes empty (only 1 LED of the charging indicator 2 is flashing).

1. Open the protective cap 5.
2. Connect the USB cable 10 with the USB port of the USB power supply.
3. Connect the USB plug of the USB cable 10 to the USB input socket (Type C) 6 on the product.
4. Connect the USB power supply to a socket.
5. After charging, disconnect the USB cable 10 from the product to prevent the batteries discharging themselves.
6. Close the protective cap 5 before you start to use the product again. Otherwise water could enter to the product when it is used outdoors.

- The battery charging status is shown by the charging indicator 2:

Charging indicator 2 status	Battery charging status
1 LED flashes	0–33 %
1 LED lights up, 1 LED flashes	34–65 %
2 LEDs light up, 1 LED flashes	66–99 %
3 LEDs light up	100 %

- The charging time is approximately 3.5 hours when the battery was drained.

Checking the battery capacity

- When product is not charged: Press the ON/OFF switch 3 to check the battery capacity. The red charging indicator 2 shows the capacity* of the battery inside the product.

1 LED lights up	=	33 %*
2 LEDs light up	=	66 %*
3 LEDs light up	=	100 %*

Mounting the product

- The product is equipped with 2 magnets 4. With these magnets, the product can be attached to magnetisable surfaces.
- LED panels 8 can open up (Fig. B). Fold out the hook 9 on the product to suspend the product from a suitable suspension point (Fig. D).

Operation

⚠ **RISK OF ACCIDENT!** Do not use the product whilst driving the vehicle. When using the product in a vehicle, be sure this does not endanger the driver or the passengers. Always store and secure the product so that even full braking does not pose a risk of injury from the product or product damage.

⚠ **CAUTION!** Note the position of your hands whilst turning the LED panels 8 to prevent pinching your fingers (Fig. E).

NOTE: The energy stored in the rechargeable batteries power the LED light.

- Turn the LED panels 8 and fix the product at the desired position (Fig. B). The LED panels can also be turned upwards (Fig. D).
- Use and operate the product on a stable surface without any angle.

Using as a LED light

- Fully charge the product as described in the section “Charging the product“.
- The product can be operated in 6 different modes. To select these repeatedly press the ON/OFF switch 3.

ON/OFF switch	Mode
Press 1x:	Upper light 100 % brightness
Press 2x:	Upper light 50 % brightness
Press 3x:	Side light 100 % brightness
Press 4x:	Side light 50 % brightness
Press 5x:	Side light flashing
Press 6x:	Side red light flashing
Press 7x:	Switch off the light

Maintenance and cleaning

The product requires no maintenance. The LEDs cannot be replaced.

- Before cleaning:
  - Switch off the product.
  - Disconnect the USB cable 10 from the USB socket.
  - Close the protective cap 5 on the USB input socket 6.
- Never immerse the product in water or other liquids.
- Never use caustic cleaners.
- Regularly clean the product with a dry, lint-free cloth. Use a slightly moist cloth to remove any stubborn dirt.
- Before storage: Fully charge the rechargeable battery.
- If you plan to store the product for longer than 3 months: Fully charge the rechargeable battery every 3 months.

* This is the approximate percentage of battery capacity but not actual measurement.

Disposal

The packaging is made entirely of recyclable materials, which you may dispose of at local recycling facilities.

Observe the marking of the packaging materials for waste separation, which are marked with abbreviations (a) and numbers (b) with following meaning: 1–7: plastics/20–22: paper and fibreboard/80–98: composite materials.

Product:

Contact your local refuse disposal authority for more details of how to dispose of your worn-out product.

To help protect the environment, please dispose of the product properly when it has reached the end of its useful life and not in the household waste. Information on collection points and their opening hours can be obtained from your local authority.

Faulty or used batteries/rechargeable batteries must be recycled. Return the batteries/rechargeable batteries and/or the product to the available collection points.

Environmental damage through incorrect disposal of the batteries/rechargeable batteries!

Batteries/rechargeable batteries may not be disposed of with the usual domestic waste. They may contain toxic heavy metals and are subject to hazardous waste treatment rules and regulations. The chemical symbols for heavy metals are as follows: Cd = cadmium, Hg = mercury, Pb = lead. That is why you should dispose of used batteries/rechargeable batteries at a local collection point.

Warranty

The product has been manufactured to strict quality guidelines and meticulously examined before delivery. In the event of material or manufacturing defects you have legal rights against the retailer of this product. Your legal rights are not limited in any way by our warranty detailed below.

The warranty for this product is 3 years from the date of purchase. The warranty period begins on the date of purchase. Keep the original sales receipt in a safe location as this document is required as proof of purchase.

Any damage or defects already present at the time of purchase must be reported without delay after unpacking the product.

Should the product show any fault in materials or manufacture within 3 years from the date of purchase, we will repair or replace it – at our choice – free of charge to you. The warranty period is not extended as a result of a claim being granted. This also applies to replaced and repaired parts.

This warranty becomes void if the product has been damaged, or used or maintained improperly.

The warranty covers material or manufacturing defects. This warranty does not cover product parts subject to normal wear and tear, thus considered consumables (e.g. batteries, tubes, cartridges), nor damage to fragile parts, e.g. switches or glass parts.

For this product, rechargeable battery is also covered by its warranty period.

Warranty claim procedure

So that your request can be processed quickly, please observe the following instructions:

For all inquiries, please have the receipt and item number (IAN 485989_2501) ready as proof of purchase.

The article number can be taken from the identification label on the product, engraving on the product, the front cover of your manual (at the bottom left), or the sticker on the back or bottom of the product.

If malfunctions or other defects arise, first contact the service department indicated below by phone or email.

You can then send a product recorded as defective to the communicated service address postage-free, making sure to enclose proof of purchase (receipt) and information on the details of the defect and when it occurred.

PDF ONLINE
parkside-diy.com

You can download and view this and numerous other manuals at parkside-diy.com. This QR code takes you directly to parkside-diy.com. Choose your country and use the search screen to search for the operating instructions. Entering the item number (IAN) 485989_2501 takes you to the operating instructions for your item.

Service

GB **Service Great Britain**
Tel.: 0800 0569216
E-Mail: owim@lidl.co.uk

MT **Service Malta**
Tel.: 8006 2960
E-Mail: owim@lidl.com.mt

CE

Verwendete Warnhinweise und Symbole . . . . . Seite 32
Kurzanleitung . . . . . Seite 32
Bestimmungsgemäße Verwendung . . . . . Seite 32
Lieferumfang . . . . . Seite 32
Teilebeschreibung . . . . . Seite 33
Technische Daten . . . . . Seite 33
Sicherheitshinweise . . . . . Seite 33
Sicherheitshinweise für Batterien/Akkus . . . . . Seite 35
Vor der Verwendung . . . . . Seite 35
Aufladen des Produkts . . . . . Seite 35
Überprüfen der Akkukapazität . . . . . Seite 36
Produkt montieren . . . . . Seite 36
Betrieb . . . . . Seite 36
Verwendung als LED-Leuchte . . . . . Seite 37
Wartung und Reinigung . . . . . Seite 37
Entsorgung . . . . . Seite 37
Garantie . . . . . Seite 38
Abwicklung im Garantiefall . . . . . Seite 38
Service . . . . . Seite 39

Verwendete Warnhinweise und Symbole In der Bedienungsanleitung, der Kurzanleitung und auf der Verpackung werden die folgenden Warnhinweise verwendet:			
⎓	Gleichstrom/-spannung		Lesen Sie vor dem Gebrauch die Bedienungsanleitung.
III	Schutzklasse III	0.1 m	Minimaler Abstand zu beleuchtetem Material
	USB-Verbindungssymbol	CE	Das CE-Zeichen bestätigt Konformität mit den für das Produkt zutreffenden EU-Richtlinien.
	Sicherheitshinweise Handlungsanweisungen		

LED-HANDLEUCHTE

Kurzanleitung

Bei diesem Dokument handelt es sich um eine verkürzte Druckausgabe der vollständigen Bedienungsanleitung. Durch das Scannen des QR-Codes gelangen Sie direkt auf parkside-diy.com. Wählen Sie Ihr Land aus und suchen Sie über die Suchmaske nach den Bedienungsanleitungen. Mittels Eingabe der Artikelnummer (IAN) 485989_2501 gelangen Sie zur Bedienungsanleitung für Ihren Artikel. Die Kurzanleitung ist Bestandteil dieses Produkts. Machen Sie sich vor der Benutzung des Produkts mit allen Bedien- und Sicherheitshinweisen vertraut. Bewahren Sie die Kurzanleitung gut auf und händigen Sie alle Unterlagen bei Weitergabe des Produkts an Dritte mit aus.

Bestimmungsgemäße Verwendung

- Dieses Produkt ist für den normalen Gebrauch bestimmt.
- Dieses Produkt ist nur für den privaten Gebrauch in trockenen Innenräumen (z. B. Lagerräumen oder Korridoren) geeignet.
- Dieses Produkt ist nicht für die Beleuchtung im Haushalt geeignet.

Lieferumfang

Überprüfen Sie nach dem Auspacken des Produkts, ob die Lieferung vollständig ist und alle Teile in ordnungsgemäßem Zustand sind. Entfernen Sie vor der Verwendung sämtliche Verpackungsmaterialien.

ⓘ **HINWEIS:**

- Ein Wechselstrom-Netzteil ist nicht im Lieferumfang enthalten. Verwenden Sie ein SELV-Netzteil mit einer maximalen Arbeitsausgangsspannung von 5 V ⎓ (U_{out}), 2 A.
- Es wird empfohlen, das Produkt innerhalb von 1 Monat nach dem Kauf zu verwenden.

1 LED-Handleuchte
1 USB-Kabel
1 Kurzanleitung

Teilebeschreibung

(Abb. A, C, D)

1 Seitliche LED-Leuchten
2 Ladeanzeige
3 EIN-/AUS-Schalter
4 Magnet
5 Schutzkappe
6 USB-Eingangsbuchse (Typ C)
7 Obere LED-Leuchten
8 LED-Panel
9 Haken
10 USB-Kabel

Technische Daten

Seitliche LED-Leuchten:	3 x 2 W
Obere LED-Leuchten:	3 x 0,5 W
Ladebuchse:	USB (Typ C)
Akku:	Lithium-Ionen-Akku, Typ 18650 (INR 19/66), 3,7 V, 2 200 mAh, 8,14 Wh (nicht austauschbar)
Ladezeit für leeren Akku:	ca. 3,5 Stunden
Leuchtdauer (weißes Licht, bei vollständig geladenem Akku):	3 seitliche LED-Leuchten: ca. 3,5 Stunden 3 obere LED-Leuchten: ca. 6 Stunden
Schutzklasse:	III/⧫
Schutzart:	IP20
USB-Eingangsspannung/-strom:	5 V ⎓, 2 A
Betriebsposition:	Das Produkt kann ausschließlich wie in Abbildungen A, B und D dargestellt verwendet werden.

⚠ Sicherheitshinweise

MACHEN SIE SICH VOR DER VERWENDUNG DES PRODUKTS MIT ALLEN SICHERHEITSHINWEISEN UND GEBRAUCHSANWEISUNGEN VERTRAUT! WENN SIE DIESES PRODUKT AN ANDERE WEITERGEBEN, GEBEN SIE AUCH ALLE DOKUMENTE WEITER!

⚠ WARNUNG! LEBENSGEFAHR UND UNFALLGEFAHR FÜR SÄUGLINGE UND KINDER!

Lassen Sie Kinder nicht mit dem Verpackungsmaterial unbeaufsichtigt. Halten Sie Kinder immer vom Verpackungsmaterial fern.

- Dieses Produkt kann von Kindern ab 8 Jahren sowie von Personen mit eingeschränkten körperlichen, sensorischen oder geistigen Fähigkeiten oder fehlender Erfahrung und/oder fehlendem Wissen verwendet werden, solange diese beaufsichtigt werden oder zur sicheren Verwendung des Produkts angewiesen wurden und die damit verbundenen Risiken verstehen.
- Lassen Sie Kinder nicht mit dem Produkt spielen.

- Reinigung und Wartung sollten nicht von Kindern ohne Aufsicht durchgeführt werden.
- Dieses Produkt ist kein Spielzeug und muss außerhalb der Reichweite von Kindern gehalten werden. Kinder sind sich der Gefahren in Zusammenhang mit dem Umgang mit Elektrogeräten nicht bewusst.
- Verwenden Sie das Produkt nicht, wenn es sichtbare Schäden aufweist.
- Tauchen Sie das Produkt niemals in Wasser oder andere Flüssigkeiten ein!
- Schließen Sie das Produkt nur an eine ordnungsgemäß installierte USB-Buchse an. Die Spannung muss den Angaben im Abschnitt „Technische Daten“ entsprechen.
- Führen Sie keine Veränderungen oder Reparaturen am Produkt durch. Die LEDs können und dürfen nicht ausgetauscht werden.
- Die LEDs sind nicht austauschbar.
- Wenn die LEDs am Ende ihrer Nutzungsdauer nicht mehr funktionieren, muss das gesamte Produkt ausgetauscht werden.

⚠ **ACHTUNG! RISIKO VON VERBRENNUNGEN!** Um Verbrennungen zu vermeiden, überzeugen Sie sich, dass das Produkt ausgeschaltet und für mindestens 15 Minuten abgekühlt ist, bevor Sie es berühren. Das Produkt kann sehr heiß werden.

BRANDGEFAHR! Stellen Sie das Produkt so auf, dass es mindestens 0,1 Meter von dem zu beleuchtenden Material entfernt ist. Übermäßige Wärmeentwicklung kann zu einem Brand führen.

⚠ **WARNUNG!** Schalten Sie das Licht nicht ein, wenn das Produkt auf eine brennbare Oberfläche gerichtet ist. Die angestrahlte Oberfläche könnte sich überhitzen oder entzünden.

- Stellen Sie keine brennenden Kerzen oder andere offenen Flammen auf oder in die Nähe des Produkts.
- Verwenden Sie das Produkt nicht in der Nähe von Wärmequellen, z. B. Heizkörpern oder anderen Geräten, die Wärme abgeben.
- Entsorgen Sie das Produkt, falls das Produkt oder das USB-Kabel 10 beschädigt sein sollten.
- Stellen Sie sicher, dass das USB-Kabel 10 nicht durch scharfe Kanten oder heiße Gegenstände beschädigt werden kann. Wickeln Sie das USB-Kabel vor der Verwendung vollständig ab.
- LEDs sind sehr hell, schauen Sie nie direkt in die Lichtquelle.
- Schalten Sie das Produkt sofort aus und trennen Sie das Ladekabel vom Produkt, wenn Sie Brandgeruch oder Rauch wahrnehmen. Lassen Sie das Produkt von einem qualifizierten Fachmann überprüfen, bevor Sie es erneut benutzen.
- Wenn Sie eine USB-Stromversorgung verwenden, muss die Steckdose immer leicht zugänglich sein, damit die USB-Stromversorgung im Notfall schnell von der Steckdose getrennt werden kann. Beachten Sie auch die Bedienungsanleitung des Herstellers.
- Beachten Sie die Benutzungsbeschränkungen und -verbote für akkubetriebene Produkte in potenziellen Gefahrensituationen, wie etwa an Tankstellen, auf Flughäfen, in Krankenhäusern etc.

⚠ **WARNUNG!** Decken Sie das Produkt während des Ladevorgangs nicht ab. Es besteht die Gefahr einer Erwärmung und Überhitzung.

- Verwenden Sie das Produkt nicht im Straßenverkehr.

Sicherheitshinweise für Batterien/Akkus

⚠ **LEBENSGEFAHR!** Bewahren Sie Batterien/Akkus außerhalb der Reichweite von Kindern auf. Suchen Sie bei versehentlichem Verschlucken sofort einen Arzt auf.

- Verschlucken kann zu Verbrennungen, Perforation von Weichgewebe und Tod führen. Schwere Verbrennungen können innerhalb von 2 Stunden nach dem Verschlucken auftreten.

EXPLOSIONSGEFAHR! Laden Sie nicht wiederaufladbare Batterien nicht auf. Schalten Sie keine Batterien/Akkus kurz und/oder öffnen Sie diese nicht. Dies kann zu Überhitzung, Feuer oder Explosionen führen.

- Werfen Sie Batterien/Akkus niemals in Feuer oder Wasser.
- Setzen Sie Batterien/Akkus keinen mechanischen Belastungen aus.

Risiko des Auslaufens der Batterien/Akkus

- Vermeiden Sie extreme Umgebungsbedingungen und Temperaturen, die einen Einfluss auf Batterien/Akkus haben könnten, z. B. Heizkörper/direktes Sonnenlicht.
- Wenn Batterien/Akkus ausgelaufen sind, vermeiden Sie den Kontakt von Haut, Augen und Schleimhäuten mit den Chemikalien! Spülen Sie die betroffenen Stellen unverzüglich mit frischem Wasser ab und suchen Sie ärztliche Hilfe auf!

TRAGEN SIE SCHUTZHANDSCHUHE! Ausgelaufene oder beschädigte Batterien/Akkus können bei Kontakt mit der Haut Verbrennungen verursachen. Tragen Sie in solchen Fällen immer geeignete Schutzhandschuhe.

- Dieses Produkt hat einen integrierten Akku, der vom Benutzer nicht ersetzt werden kann. Die Entfernung oder ein Ersatz des Akkus darf nur durch den Hersteller oder seinen Kundendienst oder eine ähnlich qualifizierte Person vorgenommen werden, um Gefahren zu vermeiden. Beachten Sie bei der Entsorgung des Produkts, dass es einen Akku enthält.

Vor der Verwendung

Aufladen des Produkts

HINWEISE:

- Um das Produkt ohne USB-Kabel 10 verwenden zu können, müssen Sie den Akku vor der Verwendung aufladen. Der Ladevorgang dauert etwa 3,5 Stunden. Der Akku ist fest am Boden des Produkts eingebaut.
- Das Produkt hat einen Überladungsschutz. Dennoch sollten Sie das Produkt von der Stromversorgung trennen, sobald der Ladevorgang abgeschlossen ist.
- Das Produkt arbeitet aufgrund seines Batterieschutzes nicht bei Temperaturen unter 0 °C und über +45 °C.

□ Entfernen Sie das gesamte Verpackungsmaterial vom Produkt.

□ Laden Sie den Akku vor dem ersten Gebrauch vollständig auf.

□ Laden Sie den Akku, wenn dieser leer wird (nur 1 LED der Ladeanzeige 2 blinkt).

1. Öffnen Sie die Schutzkappe 5.
2. Schließen Sie das USB-Kabel 10 am USB-Anschluss der USB-Stromversorgung an.

3. Verbinden Sie den USB-Stecker des USB-Kabels 10 mit der USB-Eingangsbuchse (Typ C) 6 des Produkts.
4. Schließen Sie die USB-Stromversorgung an eine Steckdose an.
5. Trennen Sie das USB-Kabel 10 nach Beendigung des Ladevorgangs vom Produkt, um eine Entladung des Akkus zu vermeiden.
6. Schließen Sie die Schutzkappe 5, bevor Sie das Produkt wieder verwenden. Anderenfalls könnte bei einer Verwendung im Freien Wasser ins Innere des Produkts gelangen.

- Der Ladestatus des Akkus wird in der Ladeanzeige 2 dargestellt:

Status der Ladeanzeige 2	Ladestatus des Akkus
1 LED blinkt	0–33 %
1 LED leuchtet, 1 LED blinkt	34–65 %
2 LEDs leuchten, 1 LED blinkt	66–99 %
3 LEDs leuchten	100 %

- Die Ladezeit beträgt ca. 3,5 Stunden, wenn der Akku leer war.

Überprüfen der Akkukapazität

□ Wenn das Produkt nicht geladen wird: Drücken Sie den EIN-/AUS-Schalter 3, um die Akkukapazität zu überprüfen. Die rote Ladeanzeige 2 zeigt die Kapazität* des Akkus im Inneren des Produkts an.

1 LED leuchtet	=	33 %*
2 LEDs leuchten	=	66 %*
3 LEDs leuchten	=	100 %*

Produkt montieren

- Das Produkt ist mit 2 Magneten 4 ausgestattet. Mit diesen Magneten kann das Produkt an magnetisierbaren Oberflächen befestigt werden.

□ Die LED-Panels 8 können geöffnet werden (Abb. B). Falten Sie den Haken 9 am Produkt aus, um das Produkt an einem geeigneten Aufhängepunkt aufzuhängen (Abb. D).

Betrieb

⚠ **UNFALLGEFAHR!** Verwenden Sie das Produkt nicht während der Fahrt. Wenn Sie das Produkt in einem Fahrzeug verwenden, achten Sie darauf, den Fahrer oder die Fahrzeuginsassen nicht zu gefährden. Verstauen und sichern Sie das Produkt so, dass es selbst bei einer Vollbremsung keine Gefahr von Verletzungen oder Produktschäden darstellt.

⚠ **ACHTUNG!** Beachten Sie die Position Ihrer Hände beim Drehen der LED-Panels 8, um ein Einklemmen der Finger zu vermeiden (Abb. E).

HINWEIS: Die im Akku gespeicherte Energie versorgt die LED-Leuchte mit Strom.

□ Drehen Sie die LED-Panels 8 und befestigen Sie das Produkt an der gewünschten Position (Abb. B). Die LED-Panels können auch nach oben gedreht werden (Abb. D).

□ Verwenden und betreiben Sie das Produkt auf einer stabilen Oberfläche ohne Winkel.

* Dies ist der geschätzte Prozentsatz der Akkukapazität, aber keine tatsächliche Messung.

Verwendung als LED-Leuchte

- Laden Sie das Produkt vollständig auf, wie im Abschnitt „Aufladen des Produkts“ beschrieben.
- Das Produkt kann in 6 unterschiedlichen Modi verwendet werden. Drücken Sie wiederholt auf den EIN-/AUS-Schalter 3 um diese auszuwählen.

EIN-/AUS-Schalter	Modus
1x drücken:	Obere LED-Leuchten 100% Helligkeit
2x drücken:	Obere LED-Leuchten 50% Helligkeit
3x drücken:	Seitliche LED-Leuchten 100% Helligkeit
4x drücken:	Seitliche LED-Leuchten 50% Helligkeit
5x drücken:	Seitliche LED-Leuchten blinken
6x drücken:	Seitliche rote LED-Leuchte blinkt
7x drücken:	Leuchten ausschalten

Wartung und Reinigung

Das Produkt ist wartungsfrei. Die LEDs können nicht ausgetauscht werden.

- Vor der Reinigung:
  - Schalten Sie das Produkt aus.
  - Ziehen Sie das USB-Kabel 10 aus der USB-Buchse.
  - Schließen Sie die Schutzkappe 5 an der USB-Eingangsbuchse 6.
- Tauchen Sie das Produkt niemals in Wasser oder andere Flüssigkeiten ein.
- Verwenden Sie keine ätzenden Reinigungsmittel.
- Reinigen Sie das Produkt regelmäßig mit einem trockenen, fusselfreien Tuch. Verwenden Sie ein leicht angefeuchtetes Tuch, um hartnäckigen Schmutz zu entfernen.
- Vor der Lagerung: Laden Sie den Akku vollständig auf.
- Wenn Sie das Produkt länger als 3 Monate lagern möchten: Laden Sie den Akku alle 3 Monate vollständig auf.

Entsorgung

Die Verpackung besteht aus umweltfreundlichen Materialien, die Sie über die örtlichen Recyclingstellen entsorgen können.

Beachten Sie die Kennzeichnung der Verpackungsmaterialien bei der Abfalltrennung, diese sind gekennzeichnet mit Abkürzungen (a) und Nummern (b) mit folgender Bedeutung: 1–7: Kunststoffe/ 20–22: Papier und Pappe/80–98: Verbundstoffe.

Produkt:

Möglichkeiten zur Entsorgung des ausgedienten Produkts erfahren Sie bei Ihrer Gemeinde- oder Stadtverwaltung.

Werfen Sie Ihr Produkt, wenn es ausgedient hat, im Interesse des Umweltschutzes nicht in den Hausmüll, sondern führen Sie es einer fachgerechten Entsorgung zu. Über Sammelstellen und deren Öffnungszeiten können Sie sich bei Ihrer zuständigen Verwaltung informieren.

Defekte oder verbrauchte Batterien/Akkus müssen recycelt werden. Geben Sie Batterien/Akkus und/oder das Produkt über die angebotenen Sammeleinrichtungen zurück.

Umweltschäden durch falsche Entsorgung der Batterien/Akkus!

Batterien/Akkus dürfen nicht über den Hausmüll entsorgt werden. Sie können giftige Schwermetalle enthalten und unterliegen der Sondermüllbehandlung. Die chemischen Symbole der Schwermetalle sind wie folgt: Cd = Cadmium, Hg = Quecksilber, Pb = Blei. Geben Sie deshalb verbrauchte Batterien/Akkus bei einer kommunalen Sammelstelle ab.

Garantie

Das Produkt wurde nach strengen Qualitätsrichtlinien hergestellt und vor der Auslieferung sorgfältig geprüft. Im Falle von Material- oder Herstellungsfehlern haben Sie gegenüber dem Verkäufer des Produkts gesetzliche Rechte. Ihre gesetzlichen Rechte werden in keiner Weise durch unsere unten aufgeführte Garantie eingeschränkt.

Die Garantie für dieses Produkt beträgt 3 Jahre ab Kaufdatum. Die Garantiezeit beginnt mit dem Kaufdatum. Bewahren Sie den Originalkaufbeleg an einem sicheren Ort auf, da dieses Dokument als Nachweis des Kaufs erforderlich ist.

Alle Schäden oder Mängel, die bereits zum Zeitpunkt des Kaufs vorhanden sind, müssen unverzüglich nach dem Auspacken des Produkts gemeldet werden.

Sollte das Produkt innerhalb von 3 Jahren ab Kaufdatum einen Material- oder Herstellungsfehler aufweisen, werden wir es – nach unserer Wahl – kostenlos für Sie reparieren oder ersetzen. Die Garantiezeit verlängert sich durch einen stattgegebenen Gewährleistungsanspruch nicht. Dies gilt auch für ersetzte und reparierte Teile.

Diese Garantie erlischt, wenn das Produkt beschädigt oder unsachgemäß verwendet oder gewartet wurde.

Die Garantie deckt Material- und Herstellungsfehler ab. Diese Garantie erstreckt sich weder auf Produktteile, die normalem Verschleiß unterliegen, und somit als Verschleißteile gelten (z. B. Batterien, Schläuche, Farbpatronen), noch auf Schäden an zerbrechlichen Teilen, z. B. Schalter oder Teile aus Glas.

Bei diesem Produkt gilt die Garantiezeit auch für den Akku.

Abwicklung im Garantiefall

Um eine schnelle Bearbeitung Ihres Anliegens zu gewährleisten, folgen Sie bitte den folgenden Hinweisen:

Bitte halten Sie für alle Anfragen den Kassenbon und die Artikelnummer (IAN 485989_2501) als Nachweis für den Kauf bereit.

Die Artikelnummer entnehmen Sie bitte dem Typenschild am Produkt, einer Gravur am Produkt, dem Titelblatt Ihrer Anleitung (unten links) oder dem Aufkleber auf der Rück- oder Unterseite des Produktes.

Sollten Funktionsfehler oder sonstige Mängel auftreten kontaktieren Sie zunächst die nachfolgend benannte Serviceabteilung telefonisch oder per EMail.

Ein als defekt erfasstes Produkt können Sie dann unter Beifügung des Kaufbelegs (Kassenbon) und der Angabe, worin der Mangel besteht und wann er aufgetreten ist, für Sie portofrei an die Ihnen mitgeteilte Service Anschrift übersenden.

PDF ONLINE
parkside-diy.com

Auf parkside-diy.com können Sie diese und viele weitere Handbücher einsehen und herunterladen. Mit diesem QR-Code gelangen Sie direkt auf parkside-diy.com. Wählen Sie Ihr Land aus, und suchen Sie über die Suchmaske nach den Bedienungsanleitungen. Mittels Eingabe der Artikelnummer (IAN) 485989_2501 gelangen Sie zur Bedienungsanleitung für Ihren Artikel.

Service

DE **Service Deutschland**
Tel.: 0800 5435 111
E-Mail: owim@lidl.de

AT **Service Österreich**
Tel.: 0800 292726
E-Mail: owim@lidl.at

CH **Service Schweiz**
Tel.: 0800 562153
E-Mail: owim@lidl.ch

CE

OWIM GmbH & Co. KG
Stiftsbergstraße 1
74167 Neckarsulm
GERMANY

Model No.: HG13388
Version: 08/2025

IAN 485989_2501

5