PARKSIDE®

PDF ONLINE
parkside-diy.com



CERAMIC FAN HEATER PKH 2000 D2 (2000 W)

GB

CERAMIC FAN HEATER
User manual

⚠ This product is only suitable for well-insulated rooms or occasional use.

HU

KERÁMIA LÉGFŰTŐ
Használati útmutató

⚠ A termék csak jól szigetelt helységekben, alkalmi használatra alkalmas.

SI

KERAMIČNI TOPLOZRAČNI VENTILATOR
Navodila za uporabo

⚠ Ta izdelek je primeren le za dobro izolirane prostore ali občasno uporabo.

DE AT CH

KERAMIK-HEIZGEBLÄSE
Bedienungsanleitung

⚠ Dieses Produkt ist nur für gut isolierte Räume oder für den gelegentlichen Gebrauch geeignet.

IAN 487587_2501

HU SI

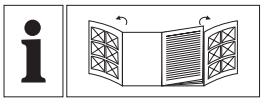

GB	User manual	Page	5
HU	Használati útmutató	Oldal	20
SI	Navodila za uporabo	Stran	35
DE/AT/CH	Bedienungsanleitung	Seite	50

A

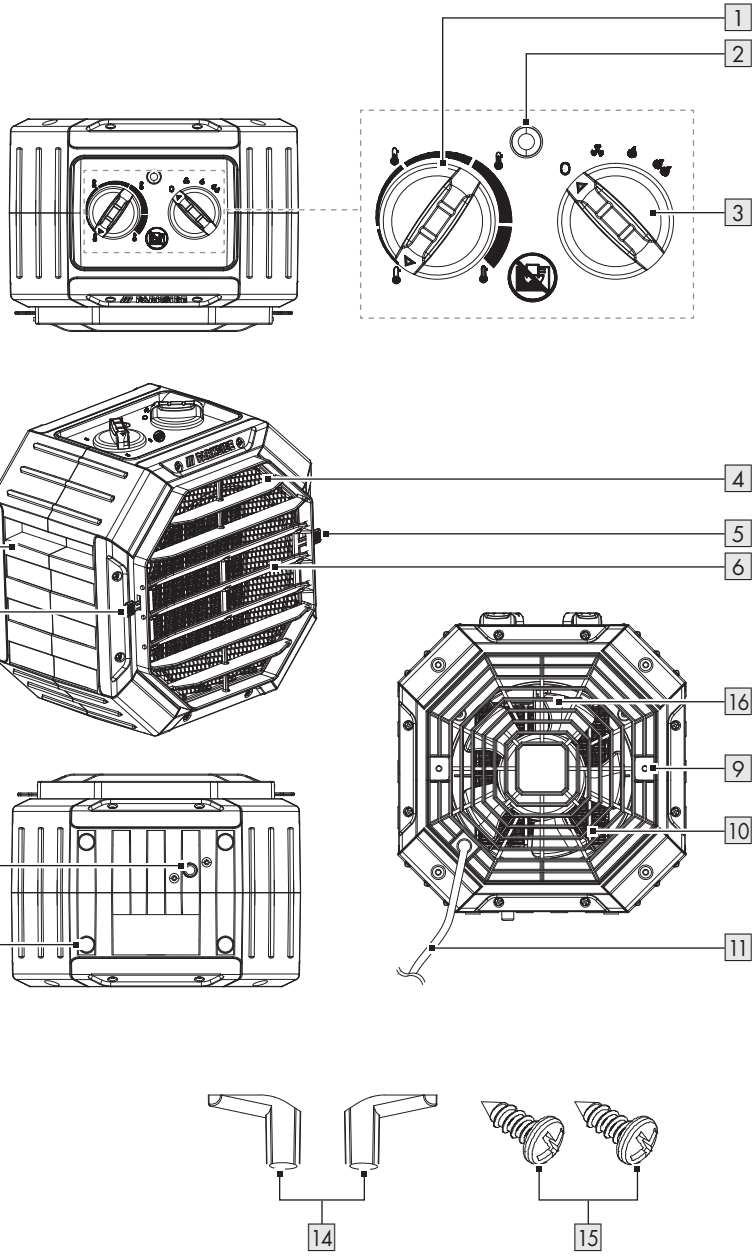

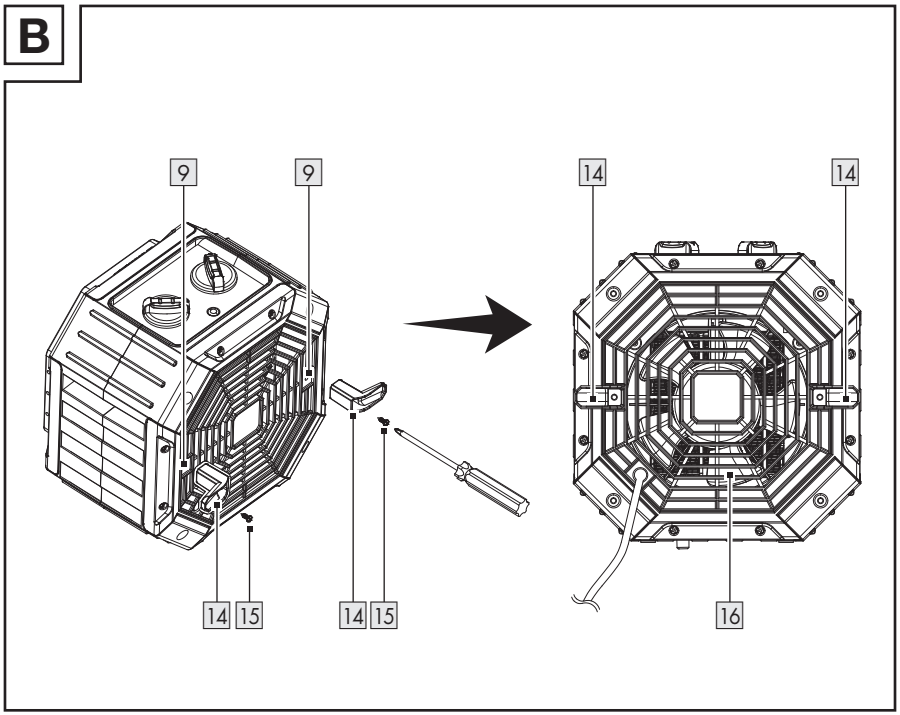
B
9
9
14
14
14
15
14
15
16

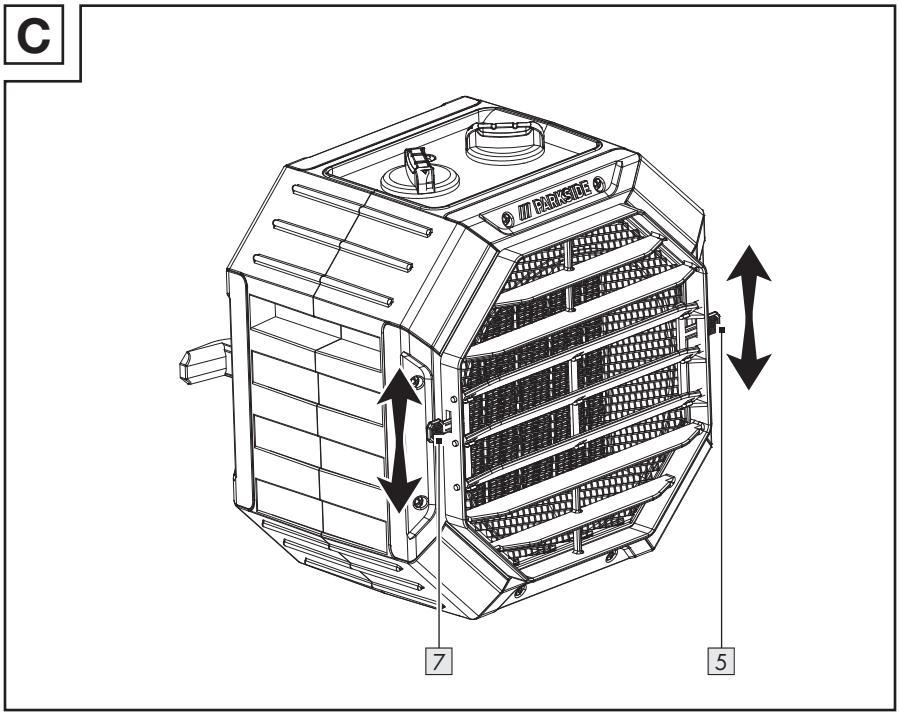
C
PARKSIDE
7
5

List of pictograms used . . . . . Page 6
Introduction . . . . . Page 6
Intended use . . . . . Page 6
Scope of delivery . . . . . Page 7
Parts list . . . . . Page 7
Technical data . . . . . Page 7
General safety instructions . . . . . Page 8
First set-up of the product . . . . . Page 13
Unpacking the product and basic cleaning . . . . . Page 13
Mounting the cable rewind . . . . . Page 13
Setting up the product . . . . . Page 13
Operation . . . . . Page 13
Switching the product on . . . . . Page 13
Setting the temperature . . . . . Page 14
Adjusting the air flow direction . . . . . Page 14
Switching the product off . . . . . Page 14
Overheating protection . . . . . Page 14
Tip-over protection . . . . . Page 15
Troubleshooting . . . . . Page 15
Cleaning . . . . . Page 15
Storage . . . . . Page 15
Transport . . . . . Page 15
Disposal . . . . . Page 16
Warranty . . . . . Page 16
Warranty claim procedure . . . . . Page 16
Service . . . . . Page 17
Information requirements for electric local space heaters . . . . . Page 18

List of pictograms used			
	**DANGER!** – Designating a hazard with high risk, which will result in death or severe injury if not avoided (e.g. risk of suffocation)		Use the product in dry indoor spaces only.
			Alternating current/voltage
	**WARNING!** – Designating a hazard with moderate risk, which can result in death or severe injury if not avoided (e.g. risk of electric shock)	**Hz**	Hertz (supply frequency)
		W	Watt
	**CAUTION!** – Designating a hazard with low risk, which could result in minor or moderate injury if not avoided (e.g. risk of scalding)		Danger – risk of electric shock!
	**NOTICE!** – Warns of possible damage to property/the product if not avoided (e.g. risk of short circuit)		Symbol for a Protection Class II product
	**INFO:** This symbol with the “Info” signal word offers additional useful information.		**WARNING!** Do not cover the product to prevent it from overheating.
CE	CE mark indicates conformity with relevant EU directives applicable for this product.		Safety information Instructions for use

CERAMIC FAN HEATER

● Introduction

We congratulate you on the purchase of your new product. You have chosen a high quality product. The instructions for use are part of the product. They contain important information concerning safety, use and disposal. Before using the product, please familiarise yourself with all of the safety information and instructions for use. Only use the product as described and for the specified applications. If you pass the product on to anyone else, please ensure that you also pass on all the documentation with it.

● Intended use

- The product can be used for short-term heating of rooms or workshops. The product can also be used as a fan with the heating function turned off.

- The product is not suitable for use in rooms where special conditions exist, such as a corrosive or potentially explosive atmosphere (dust, vapour or gas).
- Do not use the product outdoors.
- Any other use or modification of the product shall be deemed to be improper and entails a considerable risk of accidents.
- The product is designed for household use; it is not suitable for commercial use.
- The manufacturer accepts no liability for damages caused by improper use.

Scope of delivery

After unpacking the product, check if the delivery is complete and if all parts are in good condition. Remove all packaging materials before use.

1 Ceramic fan heater
2 Cable rewind
2 Screws for the cable rewind
1 Short manual

Parts list

(Fig. A)

1 Temperature controller
2 Power indicator
3 Heating level switch
4 Air outlet
5 Right handle of the adjustable louvers
6 Adjustable louvers
7 Left handle of the adjustable louvers
8 Carry handles (on both sides)
9 Screw holes for cable rewind
10 Air inlet
11 Mains cord with mains plug
12 Anti-slip feet
13 Tip-over protection
14 Cable rewind
15 Screws for the cable rewind
16 Fan blade

Technical data

	HG11922
Input voltage:	220–240 V~, 50 Hz
Nominal power consumption:	2,000 W
Low heating level (Eco):	1,100 W
High heating level:	2,000 W
Fan operation:	No heating power
Protection class:	II/□

General safety instructions

BEFORE USING THE PRODUCT, FAMILIARISE YOURSELF WITH ALL OF THE SAFETY INFORMATION AND INSTRUCTIONS FOR USE! WHEN PASSING THIS PRODUCT ON TO OTHERS, ALSO INCLUDE ALL THE DOCUMENTS!

In the case of damage resulting from non-compliance with these operating instructions the warranty claim becomes invalid! No liability is accepted for consequential damage! In the case of material damage or personal injury caused by incorrect handling or non-compliance with the safety instructions, no liability is accepted!

Children and persons with limitations



⚠WARNING! DANGER OF DEATH AND ACCIDENTS FOR TODDLERS AND CHILDREN!

Never leave children unsupervised with the packaging material.

The packaging material represents a danger of suffocation.
Children frequently underestimate the dangers. Always keep children away from the packaging material.

⚠**CAUTION!** This product is not a toy for children! Children are not aware of the dangers associated with handling electrical products.

- Children of less than 3 years should be kept away unless continuously supervised.
- Children aged from 3 years and less than 8 years shall only switch on/off the product provided that it has been placed or installed in its intended normal operating position and they have been given supervision or instruction concerning use of the product in a safe way and understand the hazards involved.
  Children aged from 3 years and less than 8 years shall not plug in, regulate and clean the

product or perform user maintenance.

- This product can be used by children aged from 8 years and above and persons with reduced physical, sensory or mental capabilities or lack of experience and knowledge if they have been given supervision or instruction concerning use of the product in a safe way and understand the hazards involved.
- Children shall not play with the product.
- Cleaning and user maintenance shall not be made by children without supervision.

⚠ **DANGER! Risk of electric shock!** Never attempt to repair the product yourself. In case of malfunction, repairs are to be conducted by qualified personnel only.

⚠ **WARNING! Risk of electric shock!** Do not immerse the product's electrical components in water or other liquids. Never hold the product under running water.

⚠ **CAUTION! Risk of electric shock!** Do not use if there are visible signs of damage to the product. Disconnect it from the power supply and contact your retailer in the event of damage.

⚠ **WARNING! Risk of injury!** Turn off the product and disconnect it from the power supply before cleaning and when the product is not in use.

⚠ **WARNING!** Improper use may result in personal injury. Use the product only as described in the user manual. Never attempt to alter the product in any way.

- The product must not be located immediately below a socket-outlet.
- Do not use this product in the immediate surroundings of a bath, a shower or a swimming pool.
- Use this product on an even, horizontal and stable surface.

- Use the product in dry indoor rooms only.

Fire/burn hazard and heat

⚠ **CAUTION!** Some parts of this product can become very hot and cause burns. Particular attention has to be given where children and vulnerable people are present.

-  **WARNING!** In order to avoid overheating, do not cover the product.

⚠ **WARNING!** Do not use this product in small rooms when they are occupied by persons not capable of leaving the room on their own, unless constant supervision is provided.

⚠ **DANGER!** To reduce the risk of fire, keep textiles, curtains, or any other flammable material a minimum distance of 1 m from the air outlet.

⚠ **DANGER! Fire hazard!** Do not cover the product's air vents. Make sure the product has sufficient ventilation. Do not place the product in a cabinet.

- Do not operate the product near flammable materials such as curtains, furniture or other flammable materials.
- Keep the product at least 100 cm away from other objects (curtains, walls, etc.).
- Regularly remove dust and filth with a soft, dry cloth.
- Before use, always check the air inlet and outlet for debris and dust. An unclean air inlet or outlet prevents air from flowing through. This may result in the product overheating.
- Remove from the product's heating area all firm, liquid and gaseous materials that might ignite.
- Never insert any fingers or foreign objects into the product's openings.
- NEVER touch the heating elements with your hands.
- If you notice any smoke or unusual noises, immediately disconnect the product from the power supply.

Have the product checked by a specialist before continued use.

- In the event of a fire, first pull the plug from the power outlet or disconnect the product from the power supply before taking appropriate fire-fighting measures.
- Never leave the product unattended while it is in use.

⚠ **DANGER! Fire hazard!** This product is not intended to be operated by means of an external timer or separate remote-control system. The product may be switched on, for example even when it is covered.

- Do not move the product while it is in operation or cooling down.
- Do not use the product anymore if it has been dropped.
- Do not operate the product close to or below curtains, wall cupboards or other inflammable materials.
- Place the product on a level, stable and heat resistant floor.
- Do not place any open fire sources, such as candles, on the product.
- Never block the air outlet 4 or the air inlet 10.
- Do not use an extension cord.

Electrical safety

⚠ **WARNING! Risk of electric shock!** Use the product only with an RCD-protected socket-outlet.

- The product may not remain unattended as long as it is connected to the power supply.
- Make sure that the nominal voltage on the rating plate complies with the supply voltage.
- The product has increased energy consumption. Do not connect any other devices (e.g. heaters, air conditioners, etc.) to the same circuit.

- Shield the product, power cord and plug from dust, direct sunlight and dripping and splashing water.
- Protect the product from heat. Do not place the product in direct proximity to open flames or heat sources such as heaters, ovens or stoves.
- Protect the power cord from damage. Do not allow it to hang over sharp corners; do not crush or bend it. Keep the power cord away from any hot surfaces and open flames. Make sure that no one may accidentally pull on it or trip over it.
- Regularly check power plug and power cord for damages.
- Do not operate the product if the power cord or power plug are damaged, if the product does not work or is damaged in any way.
- If the supply cord is damaged, it must be replaced by the manufacturer, its service agent or similarly qualified persons in order to avoid a hazard.
- Do not operate the product with wet hands or while standing on a wet floor. Do not touch the power plug with wet hands. Do not use the product in very humid environments.
- Always turn off the product before disconnecting it from the power supply.
- Do not unplug the product by pulling on the power cord. Do not wrap the power cord around the product.
- Make sure that the details on the rating label are in conformity with your mains voltage. Only connect the product to alternating current with an earthing contact as otherwise a protection against electric shock is not provided.
- In the event of malfunctions, remove the mains plug from the mains socket.

Cleaning and storage

- Disconnect the product from the wall outlet during periods of disuse and before cleaning.
- Instructions on cleaning the product: see “Cleaning”
- Store the product in a cool, dry place protected from sunlight and out of the reach of children.

First set-up of the product

Unpacking the product and basic cleaning

1. Take the product out of the packaging and remove all packaging materials and plastic wrappings.
2. Check to make sure that all listed parts are included (see “Scope of delivery”).
3. Check whether the product and all parts are in good condition. If any damage or defect is detected, do not use the product, but follow the procedure described in chapter “Warranty”.
4. Before first use, clean all parts of the product as described in the chapter “Cleaning”.

Mounting the cable rewind

- Required tool: Phillips screwdriver
- ☐ Mount the cable rewind 14 with 2 screws 15 onto the 2 screw holes 9 (Fig. B).

Setting up the product

ⓘ **INFO:** The anti-slip feet 12 guarantee a secure stand of the product.

- ☐ Place the product on an even, horizontal and stable surface.
- ☐ Maintain the following clearances around the product:
  - 30 cm to the left, right, top, and rear
  - 100 cm to the front

Operation

ⓘ **INFO:** The product may give off some vapours or odours during first use. These are production or transport residue that will quickly subside. There may also be quiet noises such as clicking or crackling. These will also quickly subside once the plastic parts have finally adjusted to the operating conditions.

Switching the product on

ⓘ **INFO:**

- ☐ Make sure that the supply voltage of the mains outlet meets the requirements described in the “Technical data” chapter.
- Depending on the position of the heating level switch 3 the power indicator 2 is switched on or off:

Position	Power indicator
	Switched on
	
	
0	Switched off

1. Set the temperature controller 1 to position and the heating level switch 3 to 0 position.
2. Connect the mains plug 11 to an RCD-protected mains outlet.

3. Switching on: Turn the heating level switch [3] clockwise to select the desired position. The adjustable positions are shown in the table below:

Position	Meaning
0	Product turned off
	Fan operation no heating power
	Low heating level (Eco)
	High heating level

Setting the temperature

ⓘ **INFO:** The integrated thermostat automatically turns the heating function on and off to keep the temperature at a constant level.

1. Turn the temperature controller [1] clockwise until it stops to regulate the temperature at high or low heating level. The following table shows the adjustable temperature ranges:

Position	Temperature range
	Low
	Low to medium
	Medium to high
	High

2. As soon as the desired temperature has been reached, turn the temperature controller [1] counterclockwise until you hear a clicking sound.

Hints

1. Check whether the product is giving off sufficient heat (see “Setting up the product”):
   - Is the product covered or is it too close to a wall or another obstruction?
   - Is the air inlet [10] or the air outlet [4] blocked?
   - Is the fan blade [16] blocked?
2. Rectify the problem, if possible, or contact the service hotline (see “Service”).

Adjusting the air flow direction

ⓘ **INFO:**

- The adjustable louvers [6] allow you to redirect the air flow from the product.
- Only the 3 louvers [6] in the middle are adjustable.

□ Hold the left handle [7] and the right handle [5] of the louvers [6] together and slide upward or downward (Fig. C).

Switching the product off

ⓘ **INFO:** If you have used the product at temperature range or , let the product run in fan mode ( ) for about 30 seconds. This will prevent heat build-up in the housing.

1. Set the temperature controller [1] to position and the heating level switch [3] to 0 position.
2. Disconnect the mains plug [11] from the mains outlet.

Overheating protection

⚠ **DANGER!** There is usually a reason for overheating! Overheating can indicate a risk of fire!

ⓘ **INFO:** The product is equipped with an overheating protection. If the product overheats, the heating element turn off automatically. However, the fan continues to run so that rapid cooling is achieved. The product turns on again automatically once it has cooled down sufficiently.

● Tip-over protection

- The tip-over protection [13] switches the product off automatically as soon as the product tips over.

● Troubleshooting

Problem	Cause	Solution
The product cannot be turned on.	The mains plug [11] is not connected.	Connect the mains plug [11] to a mains outlet.
	The mains outlet does not deliver any voltage.	Check the house fuses.
	The tip-over protection [13] has been activated.	Let the product completely cool down. Place the product on an even, horizontal and stable surface.
The product does not heat up.	The heating level switch [3] is not turned on.	Set the heating level switch [3] to the desired operation mode.
	The temperature controller [1] is set to the lowest position.	Set the temperature controller [1] to the highest position.

● Cleaning

⚠ **DANGER! Risk of electric shock!** Before cleaning: Always disconnect the mains plug [11] from the mains outlet.

⚠ **WARNING!** Never immerse the product in water or other liquids. Never hold the product under running water.

- □ Wipe down the product with a slightly damp cloth. If necessary, use a little cleaning detergent.
- □ Do not let any water or other liquids enter the product interior.
- □ Do not use any abrasive, aggressive cleaners or hard brushes to clean the product.
- □ Let all parts dry completely after cleaning.
- □ Use a vacuum cleaner to clean the air inlet [10] and the air outlet [4] when they have become dirty.

● Storage

- □ Before storage: Let the product completely cool down.
- □ Roll up the mains cord [11] with the cable rewind [14].
- □ Store the product in a dry, secure location away from children.

● Transport

⚠ **WARNING!** Do not move the product while it is in operation or cooling down.

- Hold both carry handles [8] when carrying the product.
- Carry the product by its carry handles [8] only.

Disposal

The packaging is made entirely of recyclable materials, which you may dispose of at local recycling facilities.



Observe the marking of the packaging materials for waste separation, which are marked with abbreviations (a) and numbers (b) with following meaning: 1–7: plastics/20–22: paper and fibreboard/80–98: composite materials.

Product:



Contact your local refuse disposal authority for more details of how to dispose of your worn-out product.



To help protect the environment, please dispose of the product properly when it has reached the end of its useful life and not in the household waste. Information on collection points and their opening hours can be obtained from your local authority.

Warranty

The product has been manufactured to strict quality guidelines and meticulously examined before delivery. In the event of material or manufacturing defects you have legal rights against the retailer of this product. Your legal rights are not limited in any way by our warranty detailed below.

The warranty for this product is 3 years from the date of purchase. The warranty period begins on the date of purchase. Keep the original sales receipt in a safe location as this document is required as proof of purchase.

Any damage or defects already present at the time of purchase must be reported without delay after unpacking the product.

Should the product show any fault in materials or manufacture within 3 years from the date of purchase, we will repair or replace it – at our choice – free of charge to you. The warranty period is not extended as a result of a claim being granted. This also applies to replaced and repaired parts.

This warranty becomes void if the product has been damaged, or used or maintained improperly.

The warranty covers material or manufacturing defects. This warranty does not cover product parts subject to normal wear and tear, thus considered consumables (e.g. batteries, tubes, cartridges), nor damage to fragile parts, e.g. switches or glass parts.

Warranty claim procedure

So that your request can be processed quickly, please observe the following instructions:

For all inquiries, please have the receipt and item number (IAN 487587_2501) ready as proof of purchase.

The article number can be taken from the identification label on the product, engraving on the product, the front cover of your manual (at the bottom left), or the sticker on the back or bottom of the product.

If malfunctions or other defects arise, first contact the service department indicated below by phone or email.

You can then send a product recorded as defective to the communicated service address postage-free, making sure to enclose proof of purchase (receipt) and information on the details of the defect and when it occurred.



You can download and view this and numerous other manuals at parkside-diy.com. This QR code takes you directly to parkside-diy.com. Choose your country and use the search screen to search for the operating instructions. Entering the item number (IAN) 487587_2501 takes you to the operating instructions for your item.

● Service

GB **Service Great Britain**
Tel.: 0800 0569216
E-Mail: owim@lidl.co.uk

CE

Information requirements for electric local space heaters

Contact details	OWIM GmbH & Co. KG Stiftsbergstraße 1 74167 Neckarsulm GERMANY

Model identifier(s): Ceramic fan heater, PKH 2000 D2, HG11922

Item	Symbol	Value	Unit
Heat output			
Nominal heat output	P_{nom}	2.000	kW
Minimum heat output (indicative)	P_{min}	1.086	kW
Maximum continuous heat output	$P_{max, c}$	1.915	kW
Power consumption			
In off mode	P_o	0.00	W
In standby mode	P_{sm}	N/A	W
In idle mode	P_{idle}	0.00	W
In network standby	P_{nsm}	N/A	W
Standby mode with display of information or status			No
Seasonal space heating energy efficiency in active mode	$\eta_{s,on}$	85.0	%

Item	Unit
Type of heat output/room temperature control	
Single stage heat output and no room temperature control	No
Two or more manual stages, no room temperature control	No
With mechanic thermostat room temperature	Yes
With electronic thermostat room temperature	No
Electronic room temperature control plus day timer	No
Electronic room temperature control plus week timer	No
Other control options	
Room temperature control, with presence detection	No
Room temperature control, with open window detection	No
Distance control option	No

Information requirements for electric local space heaters	
Contact details	OWIM GmbH & Co. KG Stiftsbergstraße 1 74167 Neckarsulm GERMANY
Model identifier(s): Ceramic fan heater, PKH 2000 D2, HG11922	

Item	Symbol	Value	Unit

Item	Unit
Adaptive start control	No
Working time limitation	No
Black bulb sensor	No
Self-learning functionality	No
Control accuracy	No

A felhasznált piktogramok/szimbólumok listája . . . . . Oldal 21
Bevezető . . . . . Oldal 21
Rendeltetésszerű használat . . . . . Oldal 22
A csomagolás tartalma . . . . . Oldal 22
Alkatrészlista . . . . . Oldal 22
Műszaki adatok . . . . . Oldal 22
Általános biztonsági utasítások . . . . . Oldal 23
Üzembe helyezés . . . . . Oldal 28
A termék kicsomagolása és áttisztítása . . . . . Oldal 28
A vezetéktartó felszerelése . . . . . Oldal 28
A termék felállítása . . . . . Oldal 28
Használat . . . . . Oldal 29
A termék bekapcsolása . . . . . Oldal 29
A hőmérséklet beállítása . . . . . Oldal 29
A légáram irányának beállítása . . . . . Oldal 30
A termék kikapcsolása . . . . . Oldal 30
Túlmelegedés elleni védelem . . . . . Oldal 30
Eldőlésvédelem . . . . . Oldal 30
Hibaelhárítás . . . . . Oldal 30
Tisztítás . . . . . Oldal 31
Tárolás . . . . . Oldal 31
Szállítás . . . . . Oldal 31
Mentesítés . . . . . Oldal 31
Garancia . . . . . Oldal 31
Garanciális ügyek lebonyolítása . . . . . Oldal 32
Szerviz . . . . . Oldal 32
Szükséges adatok helyiségek fűtésére alkalmas elektromos készülékekhez . . . . . Oldal 33

A felhasznált piktogramok/szimbólumok listája

	**VESZÉLY!** – Magas kockázati szintű veszélyre utal, melyet ha nem kerülnek el, az halálesethez vagy súlyos sérüléshez vezet (pl. fulladásveszély)		A terméket csak száraz helyiségekben, beltéren használja.
			Váltóáram/-feszültség
	**FIGYELMEZTETÉS!** – Közepes kockázati szintű veszélyre utal, melyet ha nem kerülnek el, az halálesethez vagy súlyos sérüléshez vezethet (pl. áramütés veszélye)	**Hz**	Hertz (hálózati frekvencia)
		W	Watt
	**VIGYÁZAT!** – Alacsony kockázati szintű veszélyre utal, melyet ha nem kerülnek el, az könnyebb vagy mérsékelt sérüléshez vezethet (pl. forrázásveszély)		Veszély – Áramütésveszély!
	**FIGYELEM!** – Lehetséges anyagi károkra hívja fel a figyelmet (pl. rövidzárlat veszélye)		A II. védelmi osztályú termék szimbóluma
	**TUDNIVALÓ:** Ez a szimbólum a „Tudnivaló” szó mellett hasznos információkra hívja fel a figyelmet.		**FIGYELMEZTETÉS!** A túlhevülés elkerülése érdekében ne takarja le a terméket.
	A CE-jelzés azt jelzi, hogy a termék megfelel a rá vonatkozó EU előírásoknak.		Biztonsági utasítások Kezelési utasítások

KERÁMIA LÉGFŰTŐ

● Bevezető

Gratulálunk új termékének vásárlása alkalmából. Ezzel a döntésével vállalatunk értékes terméke mellett döntött. A használati utasítás ezen termék része. A biztonságra, a használatára és a megsemmisítésre vonatkozó fontos tudnivalókat tartalmazza. A termék használata előtt ismerje meg az összes használati és biztonsági tudnivalót. A terméket csak a leírtak szerint és a megadott felhasználási területeken alkalmazza. A termék harmadik személy számára való továbbadása esetén kézbesítse vele annak a teljes dokumentációját is.

Rendeltetésszerű használat

- A termék helyiségek, műhelyek rövid távú fűtésére használható. A termék emellett használható ventilátorként fűtési funkció nélkül is.
- A termék nem használható olyan helyiségekben, melyekben speciális körülmények vannak jelen, pl. maró hatású vagy robbanásveszélyes légkörben (por, gőzök vagy gázok).
- Ne használja a terméket szabadban.
- A termék minden más használati módja vagy módosítása nem rendeltetésszerűnek minősül és jelentős baleseti kockázattal jár.
- A termék kizárólag háztartási használatra alkalmas, üzleti célra nem.
- A gyártó nem vállal felelősséget a szakszerűtlen használatból adódó károkért.

A csomagolás tartalma

A termék kicsomagolása után ellenőrizze a csomagolás teljességét és az alkatrészek megfelelő állapotát. A használat előtt távolítson el minden csomagolóanyagot.

1 Kerámia légfűtő
2 Vezetéktartó
2 A vezetéktartó csavarjai
1 Rövid útmutató

Alkatrészlista

(A ábra)

1 Hőmérséklet-szabályozó
2 Működési jelzőfény
3 Fűtésszintkapcsoló
4 Légkifúvó nyílás
5 Az állítható lamellák jobb oldali fogantyúja
6 Állítható lamellák
7 Az állítható lamellák bal oldali fogantyúja
8 Hordfülek (mindkét oldalon)
9 A vezetéktartó csavarfuratai
10 Légbemeneti nyílás
11 Elektromos vezeték csatlakozóval
12 Csúszásmentes lábak
13 Eldőlésvédelem
14 Vezetéktartó
15 A vezetéktartó csavarjai
16 Ventilátorlapát

Műszaki adatok

	HG11922
Bemenő feszültség:	220–240 V~, 50 Hz
Névleges bemenő teljesítmény:	2000 W
Alacsony hőfok (Eco):	1100 W
Magas hőfok:	2000 W
Ventilátorüzem:	Nincs fűtés
Védelmi osztály:	II/□

⚠ Általános biztonsági utasítások

A TERMÉK HASZNÁLATA ELŐTT ISMERKEDJEN MEG MINDEN BIZTONSÁGI ÉS KEZELÉSI UTASÍTÁSSAL! HA A TERMÉKET TOVÁBBADJA, ADJA MELLÉ EZEKET A DOKUMENTUMOKAT IS!

A jelen használati útmutatóban leírtak figyelmen kívül hagyásából adódó károk esetén a garancia érvényét veszti! A közvetett károkért nem vállalunk felelősséget! A szakszerűtlen használat vagy a biztonsági utasítások figyelmen kívül hagyása következtében történő anyagi károkért és személyi sérülésekért nem vállalunk felelősséget!

Gyermekek és fogyatékkal élők



⚠FIGYELMEZTETÉS! ÉLET- ÉS BALESETVESZÉLY GYERMEKEK, KISGYERMEKEK SZÁMÁRA!

Soha ne hagyja gyermekeit felügyelet nélkül a csomagolóanyagokkal. A csomagolóanyagok fulladásveszélyt okozhatnak. A gyermekek gyakran alábecsülik a veszélyeket. A gyermekeket mindig tartsa távol a csomagolóanyagoktól.

⚠**VIGYÁZAT!** A termék nem játékszer! A gyermekek nem ismerik fel az elektromos készülékek használatával járó veszélyeket.

- A 3 éven aluli gyermekeket tartsa távol, kivéve, ha felügyeletet biztosít számukra.
- 3 év feletti és 8 év alatti gyermekek akkor kapcsolhatják be és ki a terméket, ha számukra felügyeletet biztosítanak, illetve a termék biztonságos használatával kapcsolatban utasításokat kaptak és megértették az azzal járó veszélyeket, emellett a termék normális üzemi helyzetben van elhelyezve vagy beszerelve.

3 év feletti és 8 év alatti gyermekek nem dughatják be a termék elektromos csatlakozóját a konnektorba, nem szabályozhatják és/vagy szerelhetik a készüléket.

- A terméket akkor használhatják 8 éves és afeletti gyermekek, csökkent testi, érzékszervi vagy szellemi képességű, valamint megfelelő tapasztalattal és tudással nem rendelkező személyek, ha számukra felügyeletet biztosítanak vagy ha utasításokat kapnak a termék biztonságos használatával kapcsolatban és megértik az azzal járó veszélyeket.
- Gyermekek nem játszhatnak a termékkel.
- A tisztítást és a felhasználói karbantartást nem végezhetik gyermekek felügyelet nélkül.

⚠ **VESZÉLY! Áramütésveszély!** Ne próbálja meg saját kezűleg megjavítani a készüléket. Hibás működés esetén a termék javítási munkáit bízza képzett szakemberre.

⚠ **FIGYELMEZTETÉS! Áramütésveszély!** A termék elektromos részeit ne merítse vízbe vagy más folyadékokba. Soha ne tartsa a terméket folyó víz alá.

⚠ **VIGYÁZAT! Áramütésveszély!** Ne használja a terméket, ha azon látható sérüléseket talál. Ha a termék megsérült, válassza le a hálózati áramról és forduljon az eladójához.

⚠ **FIGYELMEZTETÉS! Sérülésveszély!** Tisztítás előtt, vagy ha a terméket nem használja, kapcsolja ki a terméket és szüntesse meg az áramellátását.

⚠ **FIGYELMEZTETÉS!** A szakszerűtlen kezelés sérülésekhez vezethet. A terméket kizárólag ezen használati útmutatónak megfelelően használja. Ne próbálja meg a terméket bármilyen módon módosítani.

- A terméket ne helyezze közvetlenül konnektor alá.
- Ne használja a terméket fürdőkádak, zuhanyzók és úszómedencék közelében.
- A terméket egyenletes, vízszintes és stabil felületen használja.
- A terméket csak száraz helyiségekben, beltéren használja.

Tűz és égési sérülések veszélye, magas hő

⚠ **VIGYÁZAT!** A termék egyes részei nagyon forróak lehetnek és égési sérüléseket okozhatnak. Különös elővigyázatosság szükséges, ha a közelben gyermekek vagy sérülékeny személyek tartózkodnak.

- 

  FIGYELMEZTETÉS! A túlhevülés elkerülése érdekében ne takarja le a terméket.

⚠ **FIGYELMEZTETÉS!** Ne használja ezt a terméket kisebb helyiségekben, ha azokban olyan személyek tartózkodnak, akik nem képesek önállóan elhagyni a szobát, kivéve, ha állandó felügyeletet biztosítanak számukra.

⚠ **VESZÉLY!** A tűzeset kockázatának csökkentése érdekében a textíliák, függönyök vagy más éghető anyagok legyenek legalább 1 m távolságra a légkifúvó nyílástól.

⚠ **VESZÉLY! Égésveszély!** Ne takarja le a termék szellőzőnyílásait. Gondoskodjon a megfelelő szellőzésről. A terméket ne tegye szekrénybe.

- Ne használja a terméket gyúlékony anyagok, például függönyök, bútorok vagy más éghető anyagok közelében.
- A terméket tartsa legalább 100 cm távolságra a környező tárgyaktól (függönyök, falak stb.).
- Rendszeresen takarítsa le a port és a szennyeződéseket egy puha, száraz ruha segítségével.

- Minden bekapcsolás előtt ellenőrizze, hogy a légbemeneti és a légkifúvó nyílás szennyeződésektől és portól mentes-e. Ha a légbemeneti vagy a légkifúvó nyílás szennyeződött, az akadályozhatja a levegő átáramlását. Ennek következtében a termék túlhevülhet.
- A termék közeléből távolítson el minden olyan szilárd, folyékony vagy gáz halmazállapotú anyagot, melyek könnyen meggyulladhatnak.
- Ne dugja az ujjait vagy más idegen tárgyakat a termék nyílásaiba.
- SOHA ne tartsa a kezeit a fűtőelemeken.
- Ha füstöt vagy szokatlan zajokat észlel, szüntesse meg a termék áramellátását. Vizsgáltassa meg a terméket egy szakemberrel, mielőtt újra használná.
- Amennyiben tűz ütne ki, az eloltás megkezdése előtt először húzza ki az elektromos csatlakozót a konnektorból.
- A terméket használat során ne hagyja felügyelet nélkül.

⚠ VESZÉLY! Égésveszély!

A termék nem használható külső időzítővel vagy különálló távszabályzó rendszerrel. A termék bekapcsoláskor lehet, hogy például épp le van takarva.

- Ne mozgassa a terméket működés közben, vagy amíg az még nem hűlt le.
- Ne használja a terméket, ha azt leejtették.
- Ne használja a terméket függönyök, szekrények vagy más éghető anyagok közelében vagy azok alatt.
- A terméket egyenletes, stabil és hőálló felületre helyezze.
- Ne tegyen semmilyen nyílt lángot, pl. gyertyákat a termékre.
- Soha ne takarja le a légkifúvó nyílást 4 vagy a légbemeneti nyílást 10.
- Ne használjon hosszabbítókat.

Elektromos biztonság

⚠ **VESZÉLY!**
Áramütésveszély! A terméket csak RCD védett konnektorral használja.

- A terméket ne hagyja felügyelet nélkül, amikor az a hálózati áramra csatlakozik.
- Ügyeljen arra, hogy a hálózati feszültség adatai megfeleljenek az adattáblán feltüntetett névleges feszültség adatainak.
- Magas áramfelhasználású termék. Ugyanarra az áramkörre ne csatlakoztasson más készülékeket (pl. fűtőberendezések, klímaberendezések stb.).
- A terméket, az elektromos vezetéket és a csatlakozót óvja a portól, a közvetlen napfénytől, a rácseppenő vagy ráfröccsenő víztől.
- Óvja a terméket a hőtől. Ne tegye a terméket nyílt lángok vagy hőforrások (tűzhelyek, fűtőberendezések) közelébe.
- Óvja az elektromos vezetéket a sérülésektől. Ne hagyja, hogy azt éles sarkokon átlógni, becsípődni, és ne hajlítsa meg. Az elektromos vezetéket tartsa forró felületektől és nyílt lángoktól távol. Ügyeljen arra, hogy azt senki se tudja megrántani, és hogy abban senki ne tudjon elbotlani.
- Rendszeresen ellenőrizze az elektromos vezeték és a csatlakozó épségét.
- Ne használja a készüléket, ha az elektromos vezeték vagy a csatlakozó sérült, ha a termék nem működik, vagy bármilyen módon megsérült.
- Ha a termék elektromos vezetéke megsérül, a kockázatok elkerülése érdekében azt a gyártónak, az ügyfélszolgálatának, vagy egy annak megfelelő képzettségű szakembernek kell kicserélnie.
- Ne használja a terméket nedves kézzel, vagy ha vizes talajon áll. Ne

érjen az elektromos csatlakozóhoz vizes kézzel. A terméket ne használja különösen nedves környezetben.
- Kapcsolja ki a terméket, mielőtt az elektromos csatlakozóját a konnektorból kihúzná.
- Az elektromos csatlakozót ne a vezetéknél fogva húzza ki a konnektorból. Az elektromos vezetéket ne tekerje a termék köré.
- Ellenőrizze, hogy az adattáblán szereplő információk megegyeznek-e a helyi hálózat feszültségi adataival. A terméket váltóáramra csak földelt konnektoron keresztül csatlakoztassa, ellenkező esetben az áramütés elleni védelem nem biztosított.
- Hibás működés esetén húzza ki az elektromos csatlakozót a konnektorból.

Tisztítás és tárolás

- Ha a terméket nem használja, valamint tisztítás előtt húzza ki az elektromos csatlakozót a konnektorból.
- A termék tisztításához a „Tisztítás” című részben talál utasításokat
- A terméket tárolja hűvös, száraz, nedvességtől védett, gyermekektől elzárt helyen.

● Üzembe helyezés

● A termék kicsomagolása és áttisztítása

1. Vegye ki a terméket a csomagolásból. Távolítsa el az összes csomagolóanyagot és védőfóliát.
2. Ellenőrizze, hogy minden alkatrész megvan-e, és hogy a csomagolás minden alkatrészt tartalmaz-e (lásd „A csomagolás tartalma” c. részt).
3. Ellenőrizze, hogy a termék és minden alkatrész jó állapotban van-e. Ha sérülést vagy hibát talál, ne használja a terméket, hanem járjon el a „Garancia” c. fejezetben leírtak szerint.
4. Az első használat előtt tisztítsa meg a termék összes alkatrészét a „Tisztítás” c. részben leírtak szerint.

● A vezetéktartó felszerelése

- Szükséges szerszám: Csillagcsavarhúzó
- □ Rögzítse a vezetéktartót 14 a 2 csavarral 15 a 2 csavarfuratba 9 (B ábra).

● A termék felállítása

ⓘ **TUDNIVALÓ:** A csúszásmentes lábak 12 gondoskodnak a termék biztonságos állásáról.

- □ A terméket egyenletes, vízszintes és stabil felületen használja.

□ A termék körül tartsa be az alábbi távolságokat:
  – 30 cm balra, jobbra, fent, és hátul
  – 100 cm elöl

● Használat

ⓘ **TUDNIVALÓ:** Az első használat során a terméket enyhe füst és szagok hagyhatják el. Ezek csupán gyártási és szállítási segédanyagok, melyek hamar eltűnnek. Ezenkívül felléphetnek halk zajok, például reccsenések vagy pattogások. Ezek is hamar elpárologson, amint a műanyag alkatrészek végleg hozzáigazodnak a üzemelés feltételeihez.

● A termék bekapcsolása

ⓘ **TUDNIVALÓ:**

□ Ellenőrizze, hogy a konnektor hálózati feszültsége megfelel-e a „Műszaki adatok” című részben leírt követelményeknek.

■ A fűtésszintkapcsoló 3 állásától függően a működési jelzőfény 2 be vagy ki van kapcsolva:

Állás	Működési jelzőfény
	Bekapcsolva
	
	
0	Kikapcsolva

1. Fordítsa a hőmérséklet-szabályzót 1 állásba, a fűtésszintkapcsolót 3 pedig *0* állásba.
2. Dugja be az elektromos csatlakozót 11 egy RCD védett konnektorba.
3. Bekapcsolás: A kívánt pozíció kiválasztásához fordítsa el a fűtésszintkapcsolót 3 az óramutató járásával megegyező irányban. A beállítható pozíciókat az alábbi táblázatban találja:

Állás	Jelentés
0	A termék ki van kapcsolva
	**Ventilátorüzem** Nincs fűtés
	**Alacsony hőfok (Eco)**
	**Magas hőfok**

● A hőmérséklet beállítása

ⓘ **TUDNIVALÓ:** Az intelligens termosztát a hőmérséklet állandó szinten tartásához automatikusan be- és kikapcsolja a fűtést.

1. Fordítsa el a hőmérséklet-szabályzót 1 az óramutató járásával megegyező irányban ütközésig a magasabb vagy az alacsonyabb hőmérsékleti fokozatban történő hőfokszabályozáshoz. Az alábbi táblázat mutatja a beállítható hőmérsékleti tartományokat:

Állás	Hőmérsékleti tartomány
	Alacsony
	Alacsony és közepes
	Közepes és magas
	Magas

2. Amint elérte a kívánt hőmérsékletet, fordítsa el a hőmérséklet-szabályzót 1 az óramutató járásával ellenkező irányban, amíg egy kattanást nem hall.

Megjegyzések

1. Ellenőrizze, hogy a termék hőleadása megfelelő-e (lásd „A termék felállítása” c. részt):
   - Nincs a termék letakarva, vagy nincs túl közel a falhoz vagy bármi más akadályhoz?
   - A légbemeneti nyílás [10] és a légkifúvó nyílás [4] szabad?
   - Nem akad el a ventilátorlapát [16]?
2. Lehetőség szerint szüntesse meg a problémát, vagy forduljon ügyfélszolgálati forródrótunkhoz (lásd a „Szerviz” című részt).

A légáram irányának beállítása

ⓘ **TUDNIVALÓ:**

- Az állítható lamellák [6] segítségével a termék légáramát át lehet irányítani.
- Csak a középső 3 lamella [6] állítható.

□ Fogja össze a lamellák [6] bal oldali [7] és jobb oldali fogantyúját [5], majd tolja azokat felfelé vagy lefelé (C ábra).

A termék kikapcsolása

ⓘ **TUDNIVALÓ:** Ha a terméket a 🌡 vagy a 🌡 hőmérsékleti tartományban használta, működtesse a terméket kb. 30 másodpercig ventilátorüzemben (🌀). Így a hő nem ragad meg a burkolaton belül.

1. Fordítsa a hőmérséklet-szabályzót [1] 🌡 állásba, a fűtésszintkapcsolót [3] pedig *0* állásba.
2. Húzza ki az elektromos csatlakozót [11] a konnektorból.

Túlmelegedés elleni védelem

⚠ **VESZÉLY!** A túlhevülésnek általában oka van! A túlhevülés tűzeset kockázatát jelezheti!

ⓘ **TUDNIVALÓ:** A termék túlhevülés elleni védelemmel rendelkezik. Ha a termék túlzottan felhevül, automatikusan kikapcsolja a fűtőelemet. A ventilátor eközben tovább forog, hogy a lehűlés gyorsabban végbemehessen. A termék újra bekapcsol magától, amint elegendő mértékben lehűlt.

Eldőlésvédelem

- Az eldőlésvédelem [13] automatikusan kikapcsolja a terméket, ha az eldől.

Hibaelhárítás

Probléma	Ok	Megoldás
A terméket nem lehet bekapcsolni.	Nincs bedugva az elektromos csatlakozó [11].	Dugja be az elektromos csatlakozót [11] a konnektorba.
	A konnektorból nem jön feszültség.	Ellenőrizze a helyi biztosítékokat.
	Az eldőlésvédelem [13] bekapcsolt.	Hagyja a terméket teljes mértékben lehűlni. A terméket egyenletes, vízszintes és stabil felületen használja.

Probléma	Ok	Megoldás
A termék nem fűt.	A fűtésszintkapcsoló 3 nincs bekapcsolva.	Állítsa a fűtésszintkapcsolót 3 a kívánt üzemmódba.
	A hőmérséklet-szabályzó 1 a legalacsonyabb fokozaton van.	Állítsa a hőmérséklet-szabályzót 1 a legmagasabb fokozatra.

● Tisztítás

⚠ **VESZÉLY! Áramütésveszély!** Tisztítás előtt: Mindig húzza ki az elektromos csatlakozót 11 a konnektorból.

⚠ **FIGYELMEZTETÉS!** A terméket ne merítse vízbe vagy egyéb folyadékokba. Soha ne tartsa a terméket folyó víz alá.

- A terméket csak enyhén nedves ruhával tisztítsa. Szükség esetén használjon némi tisztítószert.
- Ügyeljen arra, hogy ne jusson víz vagy más folyadék a termék belsejébe.
- A tisztításhoz ne használjon súrolószereket, durva tisztítószereket vagy kemény keféket.
- Tisztítás után hagyja a készülék részeit megszáradni.
- A légkifúvó nyílást 4 és a légbemeneti nyílást 10 tisztítsa meg egy porszívó segítségével, ha azokon szennyeződést talál.

● Tárolás

- Tárolás előtt: Hagyja a terméket teljes mértékben lehűlni.
- Tekerje fel az elektromos vezetéket 11 a vezetéktartó 14 segítségével.
- A terméket tárolja száraz, gyermekek számára nem elérhető helyen.

● Szállítás

⚠ **FIGYELMEZTETÉS!** Ne mozgassa a terméket működés közben, vagy amíg az még nem hűlt le.

- A terméket szállításkor tartsa azt mindkét hordfülénél 8.
- A terméket csak a hordfüleknél 8 fogva szállítsa.

● Mentesítés

A csomagolás környezetbarát anyagokból készült, amelyeket a helyi újrahasznosító helyeken adhat le ártalmatlanítás céljából.



A hulladék elkülönítéséhez vegye figyelembe a csomagolóanyagon található jelzéseket. Ezek rövidítéseket (a) és számokat (b) tartalmaznak a következő jelentéssel: 1–7: műanyagok/ 20–22: papír és karton/80–98: kötőanyagok.

Termék:



A kiszolgált termék megsemmisítési lehetőségeiről lakóhelye illetékes önkormányzatánál tájékozódhat.



A környezete érdekében, ne dobja a kiszolgált terméket a háztartási szemétbe, hanem adja le szakszerű ártalmatlanításra. A gyűjtőhelyekről és azok nyitvatartási idejéről az illetékes önkormányzatnál tájékozódhat.

● Garancia

A terméket gondosan, szigorú minőségi előírások betartásával gyártottuk, és a szállítás előtt gondosan ellenőriztük. Anyag- vagy gyártási hibák esetén a termék eladójával szemben törvényes

jogok illetik meg. Az Ön törvényes jogait az általunk alább meghatározott garancia semmilyen módon nem korlátozza.

Erre a termékre 3 év garanciát adunk a vásárlás dátumától számítva. A garancia idő a vásárlás dátumával kezdődik. Biztonságos helyen őrizze meg az eredeti vásárlói bizonylatot, mert ez a dokumentum szükséges a vásárlás bizonyításához.

A vásárláskor fennálló károkat és hiányosságokat a termék kicsomagolása után haladéktalanul jelezze.

Ha ezen a terméken a vásárlástól számított 3 éven belül anyag- vagy gyártási hibát észlel, választásunk szerint ingyenesen megjavítjuk vagy kicseréljük a terméket. A garancia idő nem hosszabbodik meg a helyette nyújtott szavatossági igény által. Ez a kicserélt vagy javított alkatrészekre is érvényes.

A garancia megszűnik, ha a terméket megrongálták, ill. nem szakszerűen kezelték vagy végezték a karbantartást.

A garancia az anyag- és gyártási hibákra vonatkozik. Ez a garancia nem terjed ki azokra a termékalkatrészekre, amelyek normál kopásnak vannak kitéve, és ezért gyorsan kopó alkatrésznek minősülnek (pl. elemekre, tömlőkre, tintapatronokra), illetve a törékeny alkatrészek sérülésére, pl. kapcsolókra vagy üveg alkatrészekre.

● Garanciális ügyek lebonyolítása

Megkeresése gyors feldolgozásához kérjük, kövesse az alábbi utasításokat:

Megkeresés esetén kérjük, mindig készítse elő a pénztárblokkot és a termékszámot (IAN 487587_2501) a vásárlás igazolására.

A termékszámot kérjük, olvassa le a típustábláról, a terméken elhelyezett gravírozásból, az útmutató címlapjáról (alul a bal oldalon), vagy a termék hátsó vagy alsó oldalán található matricáról.

Működési hiba vagy egyéb hiányosság fellépése esetén először vegye fel a kapcsolatot a következőkben felsorolt szervizek valamelyikével telefonon, vagy e-mailen.

A hibásnak ítélt terméket a pénztárblokk és a hiba leírásának és keletkezési idejének megjelölésével, díjmentesen küldheti el az Ön számára kijelölt szerviz címére.

PDF ONLINE
parkside-diy.com

A parkside-diy.com oldalon ezt és számos további kézikönyvet tud megtekinteni és letölteni. Ezzel a QR-kóddal közvetlenül a parkside-diy.com oldalra jut. Válassza ki az országot, és a keresőfelületen keresse meg a használati útmutatókat. A termékszám (IAN) 487587_2501 beírásával juthat el az Ön termékének használati útmutatójához.

● Szerviz

(HU) **Szerviz Magyarország**
Tel.: 0680021536
E-mail: owim@lidl.hu

CE

Szükséges adatok helyiségek fűtésére alkalmas elektromos készülékekhez

Kapcsolatfelvételi adatok	OWIM GmbH & Co. KG Stiftsbergstraße 1 74167 Neckarsulm NÉMETORSZÁG

Modellazonosító(k): Kerámia légfűtő, PKH 2000 D2, HG11922

Adat	Szimbólum	Adatok	Egység	Adat	Egység
Fűtőteljesítmény				**A hőteljesítmény és a helyiség hőszabályozásának módja**	
Névleges fűtési teljesítmény	P_{nom}	2,000	kW	Egyszintes fűtési teljesítmény, a helyiség hőmérsékletének szabályozása nélkül	Nem
Legalacsonyabb fűtési teljesítmény (tájékoztató érték)	P_{min}	1,086	kW	Két vagy több manuálisan beállítható fokozat, a helyiség hőmérsékletének szabályozása nélkül	Nem
Maximális folyamatos fűtési teljesítmény	$P_{max,\ c}$	1,915	kW	A helyiség hőmérsékletének szabályozása mechanikus hőmérséklet-szabályozóval	Igen
Teljesítményfelvétel				A helyiség hőmérsékletének elektromos szabályozása	Nem
Kikapcsolt állapotban	P_o	0,00	W	A helyiség hőmérsékletének elektromos szabályozása napi időzítővel	Nem

Szükséges adatok helyiségek fűtésére alkalmas elektromos készülékekhez

Kapcsolatfelvételi adatok	OWIM GmbH & Co. KG Stiftsbergstraße 1 74167 Neckarsulm NÉMETORSZÁG

Modellazonosító(k): Kerámia légfűtő, PKH 2000 D2, HG11922

Adat	Szimbólum	Adatok	Egység
Készenléti módban	P_{sm}	Nem ismert	W
Üresjáratban	P_{idle}	0,00	W
Csatlakoztatott üresjáratban	P_{nsm}	Nem ismert	W
Készenléti állapot az információ vagy az állapot kijelzésével			Nem
Évszakos helyfűtési energiahatékonyság aktív üzemmódban	$\eta_{s,on}$	85,0	%

Adat	Egység
A helyiség hőmérsékletének elektromos szabályozása heti időzítővel	Nem
További szabályozási lehetőségek	
A helyiség hőmérsékletének szabályozása jelenlét-érzékeléssel	Nem
A helyiség hőmérsékletének szabályozása a nyitott ablakok érzékelésével	Nem
Távoli fűtési lehetőség	Nem
A fűtés bekapcsolásának adaptív szabályzása	Nem
A működési idő korlátozása	Nem
Feketegömb-érzékelő	Nem
Öntanuló funkció	Nem
Szabályozási pontosság	Nem

Seznam uporabljenih piktogramov/simbolov . . . . . Stran 36
Uvod . . . . . Stran 36
Namenska uporaba . . . . . Stran 37
Obseg dobave . . . . . Stran 37
Seznam delov . . . . . Stran 37
Tehnični podatki . . . . . Stran 37
Splošna varnostna navodila . . . . . Stran 38
Namestitev . . . . . Stran 43
Razpakiranje in temeljito čiščenje izdelka . . . . . Stran 43
Montaža pripomočka za navijanje kabla . . . . . Stran 43
Postavitev izdelka . . . . . Stran 43
Uporaba . . . . . Stran 43
Vklop izdelka . . . . . Stran 43
Nastavitev temperature . . . . . Stran 43
Nastavitev smeri pretoka zraka . . . . . Stran 44
Izklop izdelka . . . . . Stran 44
Zaščita pred pregrevanjem . . . . . Stran 44
Zaščita pri prevračanju . . . . . Stran 44
Odpravljanje napak . . . . . Stran 45
Čiščenje . . . . . Stran 45
Shranjevanje . . . . . Stran 45
Prevoz . . . . . Stran 45
Odstranjevanje . . . . . Stran 45
Garancijski list . . . . . Stran 46
Postopek pri uveljavljanju garancije . . . . . Stran 47
Servis . . . . . Stran 48
Zahtevane informacije o električnih grelcih za eno sobo . . Stran 48

Seznam uporabljenih piktogramov/simbolov			
	**NEVARNOST!** – Označuje nevarnost z visoko stopnjo tveganja, ki lahko povzroči smrt ali hude telesne poškodbe, če se ji ne izognete (npr. nevarnost zadušitve)		Izdelek uporabljajte le v zaprtih notranjih prostorih.
			Izmenični tok/napetost
	**OPOZORILO!** – Označuje nevarnost s srednjo stopnjo tveganja, ki lahko povzroči smrt ali hude telesne poškodbe, če se ji ne izognete (npr. nevarnost električnega udara)	**Hz**	Hertz (omrežna frekvenca)
		W	Vat
	**PREVIDNO!** – Označuje nevarnost z nizko stopnjo tveganja, ki lahko povzroči lažje do srednje hude telesne poškodbe, če se ji ne izognete (npr. nevarnost opeklin)		Nevarnost – tveganje električnega udara!
	**POZOR!** – Opozarja pred morebitno materialno škodo (npr. nevarnost kratkega stika)		Simbol za izdelek z razredom zaščite II
	**INFORMACIJE:** Ta simbol s signalno besedo »Informacije« nudi nadaljnje koristne informacije.		**OPOZORILO!** Izdelka ne smete pokrivati, da preprečite pregretje.
CE	Znak CE potrjuje skladnost z direktivami EU, ki veljajo za izdelek.		Varnostni napotki Navodila za ravnanje

KERAMIČNI TOPLOZRAČNI VENTILATOR

● Uvod

Iskrene čestitke ob nakupu vašega novega izdelka. Odločili ste se za zelo kakovosten izdelek. To navodilo za uporabo je sestavni del tega izdelka. Vsebuje pomembna navodila za varnost, uporabo in odstranitev. Preden začnete izdelek uporabljati, se seznanite z vsemi navodili za uporabo in varnostnimi napotki. Izdelek uporabljajte samo tako, kot je opisano, in samo za navedena področja uporabe. Če izdelek odstopite novemu lastniku, mu zraven izročite tudi vse dokumente.

Namenska uporaba

- Ta izdelek se uporablja za kratkotrajno ogrevanje prostorov ali delavnic. Poleg tega se izdelek lahko uporablja kot ventilator brez funkcije ogrevanja.
- Izdelek ni primeren za uporabo v prostorih s posebnimi pogoji, npr. z jedko ali eksplozivno atmosfero (prah, hlapi ali plin).
- Izdelka ne uporabljajte na prostem.
- Vsaka druga uporaba ali sprememba izdelka se obravnava kot nepravilna in je povezana z znatnim tveganjem za nesrečo.
- Ta izdelek je predviden samo za gospodinjsko uporabo; ni primeren za komercialno uporabo.
- Proizvajalec ne prevzema odgovornosti za škodo, nastalo zaradi nepravilne uporabe.

Obseg dobave

Po odstranitvi embalaže izdelka preverite, ali je dobava popolna in ali so vsi deli v dobrem stanju. Pred uporabo odstranite ves embalažni material.

1 Keramični toplozračni ventilator
2 Pripomoček za navijanje kabla
2 Vijaka za pripomoček za navijanje kabla
1 Kratka navodila

Seznam delov

(Sl. A)

1 Regulator temperature
2 Prikaz delovanja
3 Stikalo stopnje ogrevanja
4 Izpust zraka
5 Desni ročaj nastavljivih lamel
6 Nastavljive lamele
7 Levi ročaj nastavljivih lamel
8 Ročaja za prenašanje (na obeh straneh)
9 Odprtini za vijake za pripomoček za navijanje kabla
10 Dovod zraka
11 Priključni kabel z električnim vtičem
12 Protidrsne noge
13 Zaščita pri prevračanju
14 Pripomoček za navijanje kabla
15 Vijaki za pripomoček za navijanje kabla
16 Lopatica ventilatorja

Tehnični podatki

	HG11922
Vhodna napetost:	220–240 V~, 50 Hz
Nazivna moč:	2000 W
Nizka stopnja ogrevanja (Eco):	1100 W
Visoka stopnja ogrevanja:	2000 W
Delovanje ventilatorja:	Brez ogrevanja
Zaščitni razred:	II/□

⚠ Splošna varnostna navodila

PRED PRVO UPORABO IZDELKA SE SEZNANITE Z VSEMI VARNOSTNIMI NAPOTKI IN NAVODILI ZA UPORABO! ČE IZDELEK PREDATE DRUGIM, PRILOŽITE TUDI VSE DOKUMENTE!

Pri škodi zaradi neupoštevanja teh navodil za uporabo garancija preneha veljati! Ne prevzemamo odgovornosti za posledično škodo! Ne prevzemamo odgovornosti za gmotno škodo ali telesne poškodbe, ki so nastale zaradi nepravilne uporabe ali neupoštevanja varnostnih napotkov!

Otroci in osebe s posebnimi potrebami



⚠OPOZORILO! NEVARNOST SMRTI IN NESREČ ZA DOJENČKE IN OTROKE!

Otrok z embalažnim materialom nikoli ne pustite nenadzorovanih. Prisotna je nevarnost zadušitve z embalažnim materialom. Otroci pogosto podcenjujejo nevarnosti. Otroci morajo biti vedno stran od embalažnega materiala.

⚠**PREVIDNO!** Ta izdelek ni igrača! Otroci niso v stanju oceniti nevarnosti, ki se pojavi pri ravnanju z električnimi izdelki.

- Naprava naj bo nedosegljiva otrokom, mlajšim od 3 let, razen če so pod stalnim nadzorom odrasle osebe.
- Otroci, stari od 3 do 8 let, smejo vključiti ali izključiti izdelek le pod nadzorom odrasle osebe ali če ste jih poučili o varni uporabi izdelka in so razumeli nevarnosti, do katerih lahko pride, pri tem pa je treba zagotoviti, da izdelek stoji oz. je nameščen na pravem mestu.
  Otroci, starejši od 3 let in mlajši od 8 let, ne smejo vtakniti vtiča v vtičnico, regulirati ali čistiti izdelka in/ali opravljati vzdrževalnih del.

- Ta izdelek smejo otroci od dopolnjenega 8 leta in osebe z omejenimi telesnimi, čutilnimi ali duševnimi sposobnostmi oziroma pomanjkljivimi izkušnjami in/ali znanjem uporabljati le, če so pod nadzorom ali so bili poučeni o varni uporabi izdelka in razumejo nevarnosti, ki iz tega izhajajo.
- Otroci se ne smejo igrati z izdelkom.
- Otroci brez nadzora naprave ne smejo čistiti ali vzdrževati.

⚠ **NEVARNOST! Nevarnost električnega udara!** Naprave ne smete nikoli sami popravljati. Pri napačnem delovanju sme popravila opraviti izključno usposobljeno osebje.

⚠ **OPOZORILO! Nevarnost električnega udara!** Električnih delov izdelka ne potapljajte v vodo ali druge tekočine. Izdelka ne držite pod tekočo vodo.

⚠ **PREVIDNO! Nevarnost električnega udara!** Izdelka ne uporabljajte, kadar so vidne poškodbe. Odklopite izdelek iz električnega omrežja in se posvetujte s prodajalcem, če je poškodovan.

⚠ **OPOZORILO! Nevarnost telesnih poškodb!** Izdelek izklopite in ga odklopite iz električnega omrežja, preden izvajate čiščenje in ko izdelka ne uporabljate.

⚠ **OPOZORILO!** Nepravilna uporaba lahko povzroči telesne poškodbe. Uporabljajte ta izdelek samo v skladu s temi navodili. Izdelka ne poskušajte kakor koli spreminjati.

- Izdelka se ne sme namestiti neposredno pod vtičnico.
- Izdelka ne uporabljajte v bližini kadi, tuša ali v bližini plavalnega bazena.
- Izdelek uporabljajte na ravni, vodoravni in stabilni površini.
- Izdelek uporabljajte le v zaprtih notranjih prostorih.

Nevarnost za požar in opekline in vročino

⚠ **PREVIDNO!** Nekateri deli izdelka lahko postanejo zelo vroči in lahko povzročijo opekline. Posebna pozornost je potrebna, če so prisotni otroci ali osebe, ki so potrebujejo nadzor.

-  **OPOZORILO!** Izdelka ne smete pokrivati, da preprečite pregretje.

⚠ **OPOZORILO!** Tega izdelka ne uporabljajte v majhnem prostoru, v katerem se nahajajo ljudje, ki ne morejo sami zapustiti prostora, razen če so pod stalnim nadzorom.

⚠ **NEVARNOST!** Za zmanjšanje nevarnosti požara držite tekstil, zavese ali druge vnetljive materiale vsaj 1 m stran od izhoda zraka.

⚠ **NEVARNOST! Nevarnost požara!** Odprtin za zračenje na izdelku ne pokrivajte. Pazite na zadostno prezračevanje. Izdelka ne postavite v omaro.

- Ne uporabljajte izdelka v bližini vnetljivih materialov, kot so zavese, pohištvo ali drugi vnetljivi materiali.
- Izdelek mora biti najmanj 100 cm oddaljen od drugih predmetov (zaves, sten ipd.).
- Redno odstranjujte prah in umazanijo z mehko, suho krpo.
- Pred vsako uporabo preverite, ali je v dovodu ali izpustu zraka umazanija in prah. Nečisti dovod ali izpust zraka preprečuje pretok zraka. Izdelek se posledično lahko pregreje.
- Iz grelnega območja izdelka odstranite vse trdne, tekoče in plinaste snovi, ki se lahko hitro vnamejo.
- V odprtine izdelka ne vstavljajte prstov ali tujkov.
- NIKOLI ne držite rok na grelnih elementih.
- Če se začne iz izdelka kaditi ali oddaja nenavaden zvok, takoj izvlecite izdelek iz vtičnice. Pred ponovno uporabo naj izdelek in napajalnik preveri strokovnjak.

- V primeru požara najprej odklopite vtič iz vtičnice ali odklopite izdelek iz električnega omrežja, preden začnete z ustreznimi ukrepi gašenja.
- Med uporabo izdelka nikoli ne pustite brez nadzora.

⚠ **NEVARNOST! Nevarnost požara!** Izdelek ni predviden za delovanje z zunanjo programsko uro ali ločenim sistemom daljinskega upravljanja. Izdelek bi se lahko vklopil, medtem ko je na primer pokrit.

- Izdelka ne premikajte, dokler deluje ali še ni ohlajen.
- Izdelka ne uporabljajte, če je padel.
- Ne uporabljajte izdelka v bližini ali pod zavesami, omarami ali drugimi vnetljivimi materiali.
- Izdelek postavite na ravna, stabilna in toplotno odporna tla.
- Na izdelek ne postavljajte virov odprtega ognja, kot je npr. sveča.
- Nikoli ne blokirajte izpusta zraka 4 ali dovoda zraka 10.
- Ne uporabljajte podaljševalnih kablov.

Električna varnost

⚠ **NEVARNOST! Nevarnost električnega udara!** Izdelek uporabljajte samo z RCD zaščiteno vtičnico.

- Izdelka ne smete puščati brez nadzora, medtem ko je priključen na električno omrežje.
- Pazite, da nazivna napetost na tipski ploščici ustrezna omrežni napetosti vašega električnega omrežja.
- Izdelek potrebuje veliko energije. Na isti tokokrog ne priključujte druge opreme (kot so grelniki, klimatske naprave itd.).
- Izdelek, priključni kabel in električni vtič zaščitite pred prahom, neposredno sončno svetlobo, kapljanjem in brizganjem vode.
- Izdelek pravo zaščitite pred toploto. Izdelek ne postavljajte v bližini odprtega plamena ali virov

toplote, kot so peči ali grelci.
- Zaščitite priključni kabel od poškodb. Pazite, da kabel ne visi prek ostrih robov in da ga ne prepogibajte. Priključni kabel ne sme biti v bližini toplih površin ali odprtega ognja. Bodite previdni, da ga nihče ne more nenamerno potegniti ali se na njem spotakniti.
- Redno preverjajte, ali ni poškodovan električni vtič ali priključni kabel.
- Izdelka ne uporabljajte, če sta priključni kabel ali električni vtič poškodovana, če izdelek ne deluje ali je kakor koli poškodovan.
- Če se električni priključni kabel tega izdelka poškoduje, ga mora zamenjati proizvajalec ali njegova servisna služba ali podobno kvalificirana oseba, da preprečite nevarnosti.
- Izdelka ne upravljajte z mokrimi rokami ali ko stojite na mokrih tleh. Ne prijemajte električnega vtiča z mokrimi rokami. Izdelka ne uporabljajte v zelo vlažnem okolju.
- Izdelek vedno izključite, preden ga izklopite iz vira napajanja.
- Električnega vtiča ne vlecite iz vtičnice za priključni kabel. Priključnega kabla ne ovijajte okoli izdelka.
- Prepričajte se, da podatki na tipski ploščici ustrezajo napetosti lokalnega omrežja. Izdelek priključite na napajanje samo prek ozemljene vtičnice, sicer zaščita pred električnim udarom ni zagotovljena.
- V primeru okvare izvlecite električni vtič iz električne vtičnice.

Čiščenje in hramba

- Ločite izdelek od električnega omrežja, kadar ga ne uporabljate ali ga želite očistiti.
- Navodila za čiščenje izdelka: glejte poglavje »Čiščenje«
- Izdelek shranjujte v hladnem, suhem prostoru, zaščitenem proti vlagi in izven dosega otrok.

Namestitev

Razpakiranje in temeljito čiščenje izdelka

1. Odstranite izdelek iz embalaže. Z izdelka odstranite ves material embalaže in zaščitne folije.
2. Preverite, ali so priloženi vsi opisani deli (glejte poglavje »Obseg dobave«).
3. Preverite, ali so izdelek in vsi deli v dobrem stanju. Če opazite poškodbo ali okvaro, izdelka ne uporabljajte, ampak nadaljujte, kot je opisano v poglavju »Garancija«.
4. Pred prvo uporabo očistite vse dele izdelka, kot je opisano v poglavju »Čiščenje«.

Montaža pripomočka za navijanje kabla

- Potrebno orodje: Križni izvijač
- Pripomoček za navijanje kabla 14 z 2 vijakoma 15 pritrdite na 2 odprtini za vijake 9 (sl. B).

Postavitev izdelka

INFORMACIJE: Protidrsne noge 12 zagotavljajo, da izdelek varno stoji.

- Izdelek postavite na ravno, vodoravno in stabilno površino.
- Upoštevajte naslednje razdalje okoli izdelka:
  - 30 cm z leve, desne, zgornje in zadnje strani
  - 100 cm s sprednje strani

Uporaba

INFORMACIJE: Pri prvem uporabi lahko izdelek generira rahli dim ali vonjavo. To so ostanki pri proizvodnji ali transportu, ki hitro izginejo. Poleg tega se pojavijo tihi zvoki, kot je šumenje ali prasketanje. Tudi ti bodo izginili, ko se plastični deli dokončno namestijo med delovanjem.

Vklop izdelka

INFORMACIJE:

- Prepričajte se, ali omrežna napetost vtičnice ustreza zahtevam, opisanim v poglavju »Tehnični podatki«.
- Prikaz delovanja 2 se vklopi ali izklopi glede na položaj stikala stopnje ogrevanja 3:

Položaj	Prikaz delovanja
	Vklopljeno
	
	
0	Izklopljeno

1. Nastavite regulator temperature 1 v položaj in stikalo stopnje ogrevanja 3 v položaj 0.
2. Priključite električni vtič 11 v vtičnico, zaščiteno z RCD.
3. Vklop: Stikalo stopnje ogrevanja 3 zavrtite v smeri urnega kazalca, da izberete želeni položaj. Nastavljivi položaji so navedeni v spodnji preglednici:

Položaj	Pomen
0	Izdelek je izklopljen
	**Delovanje ventilatorja** brez ogrevanja
	**Nizka stopnja ogrevanja (Eco)**
	**Visoka stopnja ogrevanja**

Nastavitev temperature

INFORMACIJE: Vgrajeni termostat samodejno vklopi in izklopi funkcijo ogrevanja, da ohrani konstantno temperaturo.

1. Regulator temperature 1 zavrtite v smeri urnega kazalca do konca, da uravnate temperaturo na visoki ali nizki stopnji ogrevanja. Naslednja preglednica prikazuje nastavljiva temperaturna območja:

Položaj	Temperaturno območje
	Nizko
	Nizko do srednje
	Srednje do visoko
	Visok

2. Ko dosežete želeno sobno temperaturo, obrnite regulator temperature 1 v nasprotni smeri urnega kazalca, dokler ne zaslišite klika.

Opomba

1. Preverite, ali lahko izdelek dovolj odvaja toploto (glejte poglavje »Postavitev izdelka«):
   – Ali je izdelek pokrit ali preblizu stene ali druge ovire?
   – Ali sta dovod zraka 10 in izpust zraka 4 neovirana?
   – Ali je lopatica ventilatorja 16 blokirana?
2. Če je mogoče, odpravite težavo ali se pokličite servisni telefon (glejte poglavje »Servis«).

Nastavitev smeri pretoka zraka

ⓘ **INFORMACIJE:**

- Z nastavljivimi lamelami 6 lahko preusmerite zračni tok izdelka.
- Nastavljive so samo 3 lamele 6 na sredini.

□ Levi ročaj 7 in desni ročaj 5 lamel 6 držite skupaj in jih pomaknite gor ali dol (sl. C).

Izklop izdelka

ⓘ **INFORMACIJE:** Če ste izdelek uporabljali v temperaturnem območju  ali , pustite, da izdelek deluje v načinu ventilatorja () približno 30 sekund. S tem se izognete kopičenju toplote v ohišju.

1. Nastavite regulator temperature 1 v položaj in stikalo stopnje ogrevanja 3 v položaj **0**.
2. Električni vtič 11 izključite iz vtičnice.

Zaščita pred pregrevanjem

⚠ **NEVARNOST!** Običajno obstaja razlog za pregrevanje! Pregrevanje predstavlja nevarnost požara!

ⓘ **INFORMACIJE:** Izdelek je opremljen z zaščito pred pregrevanjem. Če se izdelek preveč segreje, se grelni element samodejno izklopi. Vendar pa ventilator še naprej deluje, kar omogoči hitro hlajenje. Izdelek se samodejno znova vklopi, takoj ko se dovolj ohladi.

Zaščita pri prevračanju

- Zaščita pri prevračanju 13 samodejno izklopi izdelek, takoj ko se ta prevrne.

● Odpravljanje napak

Težava	Vzrok	Rešitev
Izdelka ni mogoče vklopiti.	Električni vtič 11 ni priključen.	Električni vtič 11 vključite v vtičnico.
	V vtičnici ni napetosti.	Preverite hišne varovalke.
	Aktivirana je bila zaščita pri prevračanju 13.	Izdelek pustite, da se popolnoma ohladi. Izdelek postavite na ravno, vodoravno in stabilno površino.
Izdelek se ne segreva.	Stikalo stopnje ogrevanja 3 ni vklopljeno.	Stikalo stopnje ogrevanja 3 nastavite na želeni način delovanja.
	Regulator temperature 1 je v najnižjem položaju.	Nastavite regulator temperature 1 na najvišji položaj.

● Čiščenje

⚠ **NEVARNOST! Nevarnost električnega udara!** Pred čiščenjem: Električni vtič 11 vedno izvlecite iz električne vtičnice.

⚠ **OPOZORILO!** Izdelka nikoli ne potapljajte v vodo ali druge tekočine. Izdelka ne držite pod tekočo vodo.

- □ Izdelek čistite samo z rahlo vlažno krpo. Po potrebi na krpo nanesite nekaj čistila.
- □ Ne dopustite, da bi voda ali druge tekočine prodrle v izdelek.
- □ Za čiščenje ne uporabljajte grobih, agresivnih čistil ali trdih ščetk.
- □ Po čiščenju pustite, da se vsi deli posušijo.
- □ Dovod zraka 10 in izpust zraka 4 očistite s sesalnikom, če sta onesnažena.

● Shranjevanje

- □ Pred shranjevanjem: Izdelek pustite, da se popolnoma ohladi.
- □ Priključni kabel 11 navijte s pripomočkom za navijanje kabla 14.
- □ Izdelek hranite na suhem in zunaj dosega otrok.

● Prevoz

⚠ **OPOZORILO!** Izdelka ne premikajte, dokler deluje ali še ni ohlajen.

- □ Pri prenašanju izdelka trdno držite oba ročaja za prenašanje 8.
- □ Izdelek prenašajte samo za ročaja za prenašanje 8.

● Odstranjevanje

Embalaža je narejena iz okolju primernih materialov, ki jih lahko oddate za recikliranje na lokalnih zbirališčih odpadkov.



Upoštevajte oznake embalažnih materialov za ločevanje odpadkov, ki so označene s kraticami (a) in številkami (b) z naslednjim pomenom: 1–7: umetne mas/20–22: papir in karton/80–98: vezni materiali.

Izdelek:



O možnostih odstranjevanja odsluženega izdelka se lahko pozanimate pri svoji občinski ali mestni upravi.



Ko je vaš izdelek dotrajan, ga zaradi varovanja okolja ne odvrzite med gospodinjske odpadke, temveč ga oddajte na ustreznem zbirališču tovrstnih odpadkov. O zbirnih mestih in njihovih delovnih časih se lahko pozanimate pri svoji pristojni občinski upravi.

Pooblaščeni serviser:

OWIM GmbH & Co. KG
Stiftsbergstraβe 1
74167 Neckarsulm
NEMČIJA

Servisna telefonska številka: 00386 (0) 80 080 917

Garancijski list

1. S tem garancijskim listom OWIM GmbH & Co. KG, Stiftsbergstraβe 1, 74167 Neckarsulm, Nemčija jamčimo, da bo izdelek v garancijskem roku ob normalni in pravilni uporabi brezhibno deloval in se zavezujemo, da bomo ob izpolnjenih spodaj navedenih pogojih odpravili morebitne pomanjkljivosti in okvare zaradi napak v materialu ali izdelavi oziroma po svoji presoji izdelek zamenjali ali vrnili kupnino.
2. Garancija je veljavna na ozemlju Republike Slovenije.
3. Garancijski rok za proizvod je 3 leta od datuma izročitve blaga. Datum izročitve blaga je razviden iz računa.
4. Če izdelek ne izpolnjuje specifikacij ali nima lastnosti, navedenih v garancijskem listu ali oglaševalskem sporočilu, lahko potrošnik najprej zahteva odpravo napak. O napaki mora potrošnik obvestiti proizvajalca ali pooblaščeni servis (kontaktna številka in elektronski naslov navedena zgoraj) in zahtevati odpravo napak. Kupec je dolžan ob uveljavljanju zahtevka predložiti garancijski list in račun, kot potrdilo in dokazilo o nakupu ter dnevu izročitve blaga. Svetujemo vam, da pred tem natančno preberete navodila o sestavi in uporabi izdelka.
5. Rok za odpravo napake je 30 dni od dneva, ko je proizvajalec ali pooblaščeni servis prejel zahtevo za odpravo napake. Če napake v tem roku niso odpravljene, mora proizvajalec potrošniku brezplačno zamenjati blago z enakim, novim in brezhibnim blagom. Rok se lahko zaradi narave in kompleksnost blaga, narave in resnosti neskladnosti ter napora, ki je potreben za dokončanje popravila ali zamenjave podaljša za najkrajši čas, ki je potreben za dokončanje popravila, vendar največ za 15 dni. O številu dni podaljšanega roka in razlogih za podaljšanje mora biti potrošnik obveščen pred potekom 30 dnevnega roka za odpravo napak.
6. Če v roku 30 dni oz. v primeru podaljšanja v roku 45 dni blago ni popravljeno ali blago ni zamenjano z novim, lahko potrošnik od proizvajalca zahteva vračilo celotne kupnine ali zahteva sorazmerno znižanje kupnine. Sorazmerno znižanje kupnine je sorazmerno zmanjšanju vrednosti blaga, ki ga je potrošnik prejel, v primerjavi z vrednostjo, ki bi jo imelo blago, če bi bilo skladno.

7. Če se neskladnost pojavi v manj kot 30 dneh od dobave blaga, lahko potrošnik ob predložitvi blaga od proizvajalca takoj zahteva vračilo plačanega zneska.
8. Proizvajalec oziroma pooblaščeni servis lahko potrošniku za čas popravila blaga, za katero je bila izdana obvezna garancija, zagotovi brezplačno uporabo podobnega blaga. Če proizvajalec potrošniku ne zagotovi nadomestnega blaga v začasno uporabo, ima potrošnik pravico uveljavljati škodo, ki jo je utrpel, ker blaga ni mogel uporabljati od trenutka, ko je zahteval popravilo ali zamenjavo, do njune izvršitve.
9. Stroške za material, nadomestne dele, delo, prenos in prevoz izdelkov, ki nastanejo pri odpravljanju okvar oziroma nadomestitvi blaga z novim, krije proizvajalec.
10. V primeru zamenjave blaga ali zamenjave bistvenega dela blaga z novim se potrošniku izda nov garancijski list.
11. V primeru, da proizvod popravlja nepooblaščeni servis ali nepooblaščena oseba, kupec ne more uveljavljati zahtevkov iz te garancije.
12. Vzroki za okvaro oziroma nedelovanje izdelka morajo biti lastnosti stvari same in ne vzroki, ki so zunaj proizvajalčeve oziroma prodajalčeve sfere. Kupec ne more uveljavljati zahtevkov iz te garancije, če se ni držal priloženih navodil za sestavo in uporabo izdelka ali če je izdelek kakorkoli spremenjen ali nepravilno vzdrževan.
13. Proizvajalec zagotavlja proti plačilu popravilo, vzdrževanje blaga, nadomestne dele in priklopne aparate vsaj tri leta po poteku garancijskega roka.
14. Obrabni deli oz. potrošni material so izvzeti iz garancije.
15. Vsi potrebni podatki za uveljavljanje garancije in podatki, ki identificirajo blago za katerega velja garancija se nahajajo na dveh ločenih dokumentih (garancijski list, račun).
16. Ta garancija proizvajalca ne izključuje zakonske pravice potrošnika, da zoper prodajalca v primeru neskladnosti blaga brezplačno uveljavlja jamčevalne zahtevke. Ta garancija prav tako ne izkjučuje pravic potrošnika, ki izhajajo iz obveznega jamstva za skladnost blaga.

Prodajalec:
Lidl Slovenija d.o.o. k.d., Pod lipami 1, SI-1218 Komenda

Postopek pri uveljavljanju garancije

Za zagotavljanje hitre obdelave vaše zadeve sledite naslednjim napotkom:

Za vse poizvedbe imejte pripravljeni potrdilo o nakupu in številko izdelka (IAN 487587_2501) kot dokazilo o nakupu.

Številka izdelka je navedena na tipski ploščici na izdelku, gravuri na izdelku, naslovnem listu vaših navodil (spodaj levo) ali nalepki na hrbtni ali spodnji strani izdelka.

Če pride do napak v delovanju ali drugih pomanjkljivosti, se najprej obrnite na spodaj navedeni servisni oddelek po telefonu ali e-pošti.

Izdelek, ki je označen za pokvarjenega, lahko nato s priložitvijo računa (potrdila o nakupu) ter z navedbo pomanjkljivosti in kdaj je do nje prišlo brezplačno pošljete na navedeni servisni naslov.



Na strani parkside-diy.com lahko preberete in prenesete ta priročnik in še veliko drugih. S to kodo QR prispete neposredno na stran parkside-diy.com. Izberite svojo državo in prek iskalne maske poiščite navodila za uporabo. Z vnosom številke izdelka (IAN) 487587_2501 prispete do navodil za uporabo tega izdelka.

● Servis

(SI) **Servis Slovenija**
Tel.: 00386 (0) 80 080 917
E-Mail: infofon@lidl.si

CE

Zahtevane informacije o električnih grelcih za eno sobo					
Podatki za stik	OWIM GmbH & Co. KG Stiftsbergstraße 1 74167 Neckarsulm NEMČIJA				
Identifikacijska oznaka modela: Keramični toplozračni ventilator, PKH 2000 D2, HG11922					
Navedba	**Simbol**	**Vrednost**	**Enota**	**Navedba**	**Enota**
Toplotna zmogljivost				**Vrsta regulacije zmogljivosti/ temperature prostora**	
Nazivna toplotna moč	P_{nom}	2,000	kW	Enostopenjska toplotna zmogljivost, brez regulacije temperature v prostoru	Ne
Najmanjša toplotna moč (referenčna vrednost)	P_{min}	1,086	kW	Dve ali več ročnih stopinj, brez regulacije temperature v prostoru	Ne
Največja neprekinjena toplotna moč	$P_{max,\ c}$	1,915	kW	Regulator temperature v prostoru z mehanskim termostatom	Da

Zahtevane informacije o električnih grelcih za eno sobo

Podatki za stik	OWIM GmbH & Co. KG Stiftsbergstraße 1 74167 Neckarsulm NEMČIJA

Identifikacijska oznaka modela: Keramični toplozračni ventilator, PKH 2000 D2, HG11922

Navedba	Simbol	Vrednost	Enota
Poraba energije			
V izklopljenem stanju	P_o	0,00	W
V pripravljenosti	P_{sm}	–	W
V stanju mirovanja	P_{idle}	0,00	W
V omrežnem stanju pripravljenosti	P_{nsm}	–	W
Način pripravljenosti z informacijami ali prikazom stanja			Ne
Letna učinkovitost ogrevanja prostorov v aktivnem delovanju	$\eta_{s,on}$	85,0	%

Navedba	Enota
Z elektronskim regulatorjem temperature v prostoru	Ne
Elektronski regulator temperature v prostoru z dnevno regulacijo	Ne
Elektronski regulator temperature v prostoru z regulacijo med tednom	Ne
Druge možnosti regulacije	
Regulator temperature v prostoru z zaznavanjem prisotnosti	Ne
Regulator temperature v prostoru z zaznavanjem odprtih oken	Ne
Možnost daljinskega upravljanja	Ne
Prilagodljivo reguliranje zagona ogrevanja	Ne
Omejen čas obratovanja	Ne
Senzor temperature prostora	Ne
Funkcija samoučenja	Ne
Natančnost regulacije	Ne

Liste der verwendeten Piktogramme/Symbole . . . . . Seite 51
Einleitung . . . . . Seite 51
Bestimmungsgemäßer Gebrauch . . . . . Seite 52
Lieferumfang . . . . . Seite 52
Liste der Teile . . . . . Seite 52
Technische Daten . . . . . Seite 52
Allgemeine Sicherheitshinweise . . . . . Seite 53
Inbetriebnahme . . . . . Seite 59
Produkt auspacken und grundreinigen . . . . . Seite 59
Kabelaufwicklung montieren . . . . . Seite 59
Produkt aufstellen . . . . . Seite 59
Verwendung . . . . . Seite 59
Produkt einschalten . . . . . Seite 59
Temperatur einstellen . . . . . Seite 60
Luftstromrichtung einstellen . . . . . Seite 60
Produkt ausschalten . . . . . Seite 61
Überhitzungsschutz . . . . . Seite 61
Kippschutz . . . . . Seite 61
Fehlerbehebung . . . . . Seite 61
Reinigung . . . . . Seite 61
Lagerung . . . . . Seite 62
Transport . . . . . Seite 62
Entsorgung . . . . . Seite 62
Garantie . . . . . Seite 62
Abwicklung im Garantiefall . . . . . Seite 63
Service . . . . . Seite 63
Erforderliche Angaben zu elektrischen Einzelraumheizgeräten . . . . . Seite 64

Liste der verwendeten Piktogramme/Symbole			
	**GEFAHR!** – Bezeichnet eine Gefahr mit hohem Risikograd, die, wenn sie nicht vermieden wird, den Tod oder eine schwere Verletzung zur Folge hat (z. B. Erstickungsgefahr)		Verwenden Sie das Produkt nur in trockenen Innenräumen.
			Wechselstrom/-spannung
	**WARNUNG!** – Bezeichnet eine Gefahr mit mittlerem Risikograd, die, wenn sie nicht vermieden wird, den Tod oder eine schwere Verletzung zur Folge haben kann (z. B. Stromschlagrisiko)	Hz	Hertz (Netzfrequenz)
		W	Watt
	**VORSICHT!** – Bezeichnet eine Gefahr mit niedrigem Risikograd, die, wenn sie nicht vermieden wird, eine leichte bis mäßige Verletzung zur Folge haben kann (z. B. Verbrühungsgefahr)		Gefahr – Risiko eines Stromschlags!
	**ACHTUNG!** – Warnt vor möglichen Sachschäden (z. B. Kurzschlussrisiko)		Symbol für ein Produkt der Schutzklasse II
	**INFO:** Dieses Symbol mit dem Signalwort „Info“ bietet weitere nützliche Informationen.		**WARNUNG!** Um eine Überhitzung des Produkts zu vermeiden, darf es nicht abgedeckt werden.
CE	Das CE-Zeichen bestätigt Konformität mit den für das Produkt zutreffenden EU-Richtlinien.		Sicherheitshinweise Handlungsanweisungen

KERAMIK-HEIZGEBLÄSE

● Einleitung

Wir beglückwünschen Sie zum Kauf Ihres neuen Produkts. Sie haben sich damit für ein hochwertiges Produkt entschieden. Die Bedienungsanleitung ist Teil dieses Produkts. Sie enthält wichtige Hinweise für Sicherheit, Gebrauch und Entsorgung. Machen Sie sich vor der Benutzung des Produkts mit allen Bedien- und Sicherheitshinweisen vertraut. Benutzen Sie das Produkt nur wie beschrieben und für die angegebenen Einsatzbereiche. Händigen Sie alle Unterlagen bei Weitergabe des Produkts an Dritte mit aus.

Bestimmungsgemäßer Gebrauch

- Dieses Produkt dient zum kurzfristigen Beheizen von Räumen oder Werkstätten. Weiterhin kann das Produkt als Ventilator ohne Heizfunktion verwendet werden.
- Das Produkt ist nicht für den Einsatz in Räumen geeignet, in denen besondere Bedingungen herrschen, wie z. B. eine korrosive oder explosionsfähige Atmosphäre (Staub, Dampf oder Gas).
- Verwenden Sie das Produkt nicht im Freien.
- Jede andere Verwendung oder Veränderung des Produkts gilt als nicht bestimmungsgemäß und birgt ein erhebliches Unfallrisiko.
- Dieses Produkt ist nur zur Verwendung in Haushalten vorgesehen; es ist nicht für die gewerbliche Verwendung geeignet.
- Der Hersteller übernimmt keine Haftung für Schäden aufgrund unsachgemäßer Verwendung.

Lieferumfang

Überprüfen Sie nach dem Auspacken des Produkts, ob die Lieferung vollständig ist und ob alle Teile in ordnungsgemäßem Zustand sind. Entfernen Sie vor der Verwendung sämtliche Verpackungsmaterialien.

1 Keramik-Heizgebläse
2 Kabelaufwicklung
2 Schrauben für die Kabelaufwicklung
1 Kurzanleitung

Liste der Teile

(Abb. A)

1 Temperaturregler
2 Betriebsanzeige
3 Heizstufenschalter
4 Luftauslass
5 Rechter Griff der verstellbaren Lamellen
6 Verstellbare Lamellen
7 Linker Griff der verstellbaren Lamellen
8 Tragegriffe (auf beiden Seiten)
9 Schraublöcher für die Kabelaufwicklung
10 Lufteinlass
11 Anschlussleitung mit Netzstecker
12 Anti-Rutsch-Füße
13 Kippschutz
14 Kabelaufwicklung
15 Schrauben für die Kabelaufwicklung
16 Lüfterflügel

Technische Daten

	HG11922
Eingangsspannung:	220–240 V~, 50 Hz
Nennleistungsaufnahme:	2 000 W
Niedrige Heizstufe (Eco):	1 100 W
Hohe Heizstufe:	2 000 W
Ventilatorbetrieb:	Keine Heizleistung
Schutzklasse:	II/□

⚠ Allgemeine Sicherheitshinweise

MACHEN SIE SICH VOR DER BENUTZUNG DES PRODUKTES MIT ALLEN SICHERHEITS- UND BEDIENHINWEISEN VERTRAUT! WENN SIE DIESES PRODUKT AN ANDERE WEITERGEBEN, GEBEN SIE AUCH ALLE DOKUMENTE WEITER!

Im Falle von Schäden aufgrund der Nichteinhaltung dieser Bedienungsanleitung erlischt Ihr Garantieanspruch! Für Folgeschäden wird keine Haftung übernommen!
Im Falle von Sach- oder Personenschäden aufgrund einer unsachgemäßen Benutzung oder Nichteinhaltung der Sicherheitshinweise wird keine Haftung übernommen!

Kinder und Personen mit Einschränkungen



⚠WARNUNG! LEBENS- UND UNFALLGEFAHR FÜR KLEINKINDER UND KINDER!

Lassen Sie Kinder niemals unbeaufsichtigt mit dem Verpackungsmaterial. Es besteht Erstickungsgefahr durch Verpackungsmaterial. Kinder unterschätzen häufig die Gefahren.
Kinder müssen stets vom Verpackungsmaterial ferngehalten werden.

⚠**VORSICHT!** Dieses Produkt ist kein Kinderspielzeug! Kinder können die Gefahren im Umgang mit elektrischen Produkten nicht erkennen.

- Kinder jünger als 3 Jahre sind fernzuhalten, es sei denn, sie werden ständig überwacht.
- Kinder ab 3 Jahren und jünger als 8 Jahre dürfen das Produkt nur ein- und ausschalten, wenn sie beaufsichtigt werden oder bezüglich des sicheren Gebrauchs des Produkts unterwiesen wurden und die daraus resultierenden Gefahren verstanden haben, vorausgesetzt, dass das Produkt in seiner normalen Gebrauchslage platziert oder installiert ist.

Kinder ab 3 Jahren und jünger als 8 Jahre dürfen nicht den Stecker in die Steckdose stecken, das Produkt nicht regulieren, das Produkt nicht reinigen und/oder nicht die Wartung durch den Benutzer durchführen.

- Dieses Produkt kann von Kindern ab 8 Jahren und darüber sowie von Personen mit verringerten physischen, sensorischen oder mentalen Fähigkeiten oder Mangel an Erfahrung und Wissen benutzt werden, wenn sie beaufsichtigt werden oder bezüglich des sicheren Gebrauchs des Produkts unterwiesen wurden und die daraus resultierenden Gefahren verstehen.
- Kinder dürfen nicht mit dem Produkt spielen.
- Reinigung und Benutzer-Wartung dürfen nicht von Kindern ohne Beaufsichtigung durchgeführt werden.

⚠ **GEFAHR! Stromschlag-risiko!** Versuchen Sie nicht, das Produkt selbst zu reparieren. Im Fall einer Fehlfunktion dürfen Reparaturen ausschließlich von qualifiziertem Personal durchgeführt werden.

⚠ **WARNUNG! Stromschlagrisiko!** Tauchen Sie die elektrischen Teile des Produktes nicht in Wasser oder andere Flüssigkeiten ein. Halten Sie das Produkt niemals unter fließendes Wasser.

⚠ **VORSICHT! Stromschlagrisiko!** Verwenden Sie das Produkt nicht, wenn es sichtbare Anzeichen von Schäden aufweist. Trennen Sie das Produkt vom Stromnetz und wenden Sie sich an Ihren Händler, wenn es beschädigt ist.

⚠ **WARNUNG! Verletzungs-risiko!** Schalten Sie das Produkt aus und trennen Sie es vom Stromnetz, bevor Sie Reinigungsarbeiten durchführen und wenn

das Produkt nicht in Verwendung ist.

⚠ **WARNUNG!** Eine unsachgemäße Verwendung kann zu Verletzungen führen. Verwenden Sie dieses Produkt ausschließlich dieser Anleitung entsprechend. Versuchen Sie nicht, das Produkt in irgendeiner Weise zu ändern.

- Das Produkt darf nicht unmittelbar unterhalb einer Wandsteckdose aufgestellt werden.
- Verwenden Sie das Produkt nicht in der Nähe von Badewannen, Duschen oder Schwimmbecken.
- Verwenden Sie dieses Produkt auf einer ebenen, waagerechten und stabilen Oberfläche.
- Verwenden Sie das Produkt nur in trockenen Innenräumen.

Feuer-/Verbrennungsgefahr und Hitze

⚠ **VORSICHT!** Einige Teile des Produktes können sehr heiß werden und Verbrennungen verursachen. Besondere Vorsicht ist geboten, wenn Kinder und schutzbedürftige Personen anwesend sind.

-  **WARNUNG!** Um eine Überhitzung des Produkts zu vermeiden, darf es nicht abgedeckt werden.

⚠ **WARNUNG!** Verwenden Sie dieses Produkt nicht in kleinen Räumen, wenn sich Personen darin aufhalten, die nicht in der Lage sind, den Raum selbstständig zu verlassen, es sei denn, sie werden ständig beaufsichtigt.

⚠ **GEFAHR!** Um das Brandrisiko zu verringern, halten Sie Textilien, Vorhänge oder andere brennbare Materialien in einem Mindestabstand von 1 m zum Luftauslass.

⚠ **GEFAHR! Brandrisiko!** Decken Sie die Lüftungsöffnungen des Produkts nicht ab. Achten Sie auf eine ausreichende Belüftung. Stellen Sie das

Produkt nicht in einen Schrank.

- Betreiben Sie das Produkt nicht in der Nähe von entflammbaren Materialien wie Vorhängen, Möbeln oder anderen brennbaren Materialien.
- Halten Sie das Produkt mindestens 100 cm von anderen Gegenständen entfernt (Vorhänge, Wände usw.).
- Entfernen Sie regelmäßig Staub und Verunreinigungen mit einem weichen, trockenen Tuch.
- Überprüfen Sie vor jeder Inbetriebnahme den Lufteinlass und Luftauslass auf Verunreinigungen und Staub. Ein unsauberer Lufteinlass bzw. Luftauslass hindert die Luft am Durchfluss. Das Produkt könnte in der Folge überhitzen.
- Entfernen Sie alle festen, flüssigen und gasförmigen Materialien aus dem Heizbereich des Produkts, die sich leicht entzünden können.
- Stecken Sie keine Finger oder Fremdkörper in Öffnungen des Produkts.
- Halten Sie NIEMALS Ihre Hände an die Heizelemente.
- Falls Rauch oder ungewöhnliche Geräusche auftreten sollten, trennen Sie das Produkt sofort vom Stromnetz. Lassen Sie das Produkt von einem Spezialisten überprüfen, bevor Sie es erneut verwenden.
- Sollte ein Brand entstehen, ziehen Sie zuerst den Stecker aus der Steckdose oder trennen Sie das Produkt von der Stromversorgung, bevor Sie geeignete Maßnahmen zur Brandbekämpfung einleiten.
- Lassen Sie das Produkt nie unbeaufsichtigt, solange es in Gebrauch ist.

⚠ **GEFAHR! Brandrisiko!**
Das Produkt ist nicht für den Betrieb mit einem externen Zeitschalter oder einem separaten Fernbedienungssystem

vorgesehen. Das Produkt könnte eingeschaltet werden, während es z. B. abgedeckt ist.
- Bewegen Sie das Produkt nicht, solange es in Betrieb oder noch nicht abgekühlt ist.
- Verwenden Sie das Produkt nicht mehr, wenn es fallen gelassen wurde.
- Betreiben Sie das Produkt nicht in der Nähe von oder unter Vorhängen, Hängeschränken oder anderen brennbaren Materialien.
- Stellen Sie das Produkt auf einen ebenen, stabilen und hitzebeständigen Boden.
- Stellen Sie keine offenen Feuerquellen, wie z. B. Kerzen, auf das Produkt.
- Blockieren Sie niemals den Luftauslass 4 oder den Lufteinlass 10.
- Verwenden Sie keine Verlängerungsleitungen.

Elektrische Sicherheit

⚠ **GEFAHR! Stromschlagrisiko!** Verwenden Sie das Produkt nur mit einer RCD-/FI-geschützten Steckdose.
- Das Produkt darf nicht unbeaufsichtigt bleiben, solange es an das Stromnetz angeschlossen ist.
- Achten Sie darauf, dass die Nennspannung am Typenschild mit der Netzspannung Ihrer Stromversorgung übereinstimmt.
- Das Produkt hat einen erhöhten Energiebedarf. Schließen Sie keine anderen Geräte (z. B. Heizgeräte, Klimaanlagen usw.) an den selben Stromkreislauf an.
- Schützen Sie Produkt, Anschlussleitung und Netzstecker vor Staub, direkter Sonneneinstrahlung, Tropf- und Spritzwasser.
- Schützen Sie das Produkt vor Hitze. Stellen Sie das Produkt nicht in der Nähe von offenen Flammen oder Hitzequellen wie Öfen oder Heizgeräten auf.
- Schützen Sie die Anschlussleitung vor Schäden. Lassen Sie sie nicht über scharfe

Kanten hängen und quetschen oder biegen Sie sie nicht. Halten Sie die Anschlussleitung von heißen Oberflächen und offenen Flammen fern. Achten Sie darauf, dass niemand versehentlich daran ziehen oder darüber stolpern kann.

- Überprüfen Sie den Netzstecker und die Anschlussleitung regelmäßig auf Schäden.
- Nehmen Sie das Produkt nicht in Betrieb, wenn die Anschlussleitung oder der Netzstecker beschädigt sind, wenn das Produkt nicht funktioniert oder in irgendeiner Weise beschädigt ist.
- Wenn die Netzanschlussleitung dieses Produktes beschädigt wird, muss sie durch den Hersteller oder seinen Kundendienst oder eine ähnlich qualifizierte Person ersetzt werden, um Gefährdungen zu vermeiden.
- Bedienen Sie das Produkt nicht mit nassen Händen oder wenn Sie auf einem nassen Fußboden stehen. Berühren Sie den Netzstecker nicht mit nassen Händen. Verwenden Sie das Produkt nicht in sehr feuchten Umgebungen.
- Schalten Sie das Produkt immer aus, bevor Sie es von der Stromversorgung trennen.
- Ziehen Sie den Netzstecker nicht an der Anschlussleitung aus der Steckdose. Wickeln Sie die Anschlussleitung nicht um das Produkt.
- Stellen Sie sicher, dass die Informationen auf dem Typenschild mit der örtlichen Netzspannung übereinstimmen. Verbinden Sie das Produkt nur über eine geerdete Steckdose mit dem Wechselstrom, da ansonsten kein Schutz gegen Stromschläge gewährleistet ist.
- Ziehen Sie im Falle einer Fehlfunktion den Netzstecker aus der Netzsteckdose.

Reinigung und Lagerung

- Trennen Sie das Produkt während des Nichtgebrauchs und vor der Reinigung vom Stromnetz.
- Hinweise zur Reinigung des Produkts: siehe Abschnitt „Reinigung”
- Lagern Sie das Produkt an einem kühlen, trockenen Ort, geschützt vor Feuchtigkeit und außerhalb der Reichweite von Kindern.

● Inbetriebnahme

● Produkt auspacken und grundreinigen

1. Entnehmen Sie das Produkt aus der Verpackung. Entfernen Sie sämtliche Verpackungsmaterialien und Schutzfolien.
2. Prüfen Sie, ob alle Teile vorhanden sind und ob der beschriebene Lieferumfang vollständig ist (siehe „Lieferumfang“).
3. Prüfen Sie, ob sich das Produkt und sämtliche Teile in gutem Zustand befinden. Sollten Sie eine Beschädigung oder einen Defekt feststellen, verwenden Sie das Produkt nicht, sondern verfahren Sie wie im Kapitel „Garantie“ beschrieben.
4. Reinigen Sie vor der ersten Verwendung alle Teile des Produkts wie im Kapitel „Reinigung“ beschrieben.

● Kabelaufwicklung montieren

- Erforderliches Werkzeug: Kreuzschlitzschraubendreher
- ☐ Befestigen Sie die Kabelaufwicklung 14 mit 2 Schrauben 15 an den 2 Schraublöchern 9 (Abb. B).

● Produkt aufstellen

ⓘ **INFO:** Die Anti-Rutsch-Füße 12 garantieren einen sicheren Stand des Produkts.

- ☐ Platzieren Sie das Produkt auf einer ebenen, waagerechten und stabilen Oberfläche.
- ☐ Halten Sie folgende Abstände um das Produkt herum ein:
  - 30 cm nach links, rechts, oben und hinten
  - 100 cm nach vorne

● Verwendung

ⓘ **INFO:** Beim ersten Gebrauch kann das Produkt leichte Dämpfe oder Gerüche absondern. Dies sind Produktions- oder Transportrückstände, die schnell verschwinden. Außerdem können leise Geräusche, wie Knacken oder Knistern, auftreten. Diese verflüchtigen sich ebenfalls, nachdem sich die Kunststoffteile bei Betriebsbedingungen endgültig eingepasst haben.

● Produkt einschalten

ⓘ **INFO:**

- ☐ Stellen Sie sicher, dass die Netzspannung der Steckdose den im Kapitel „Technische Daten“ beschriebenen Anforderungen entspricht.

- In Abhängigkeit der Position des Heizstufenschalters [3] ist die Betriebsanzeige [2] ein- oder ausgeschaltet:

Position	Betriebsanzeige
	Eingeschaltet
	
	
0	Ausgeschaltet

1. Stellen Sie den Temperaturregler [1] auf Position und den Heizstufenschalter [3] auf Position 0.
2. Verbinden Sie den Netzstecker [11] mit einer RCD-/FI-geschützten Steckdose.
3. Einschalten: Drehen Sie den Heizstufenschalter [3] im Uhrzeigersinn, um die gewünschte Position zu wählen. Die einstellbaren Positionen sind in der nachstehenden Tabelle aufgeführt:

Position	Bedeutung
0	Produkt ausgeschaltet
	**Ventilatorbetrieb** keine Heizleistung
	**Niedrige Heizstufe (Eco)**
	**Hohe Heizstufe**

Temperatur einstellen

ⓘ **INFO:** Der integrierte Thermostat schaltet die Heizfunktion automatisch ein und aus, um die Temperatur konstant zu halten.

1. Drehen Sie den Temperaturregler [1] bis zum Anschlag im Uhrzeigersinn, um bei hoher oder niedriger Heizstufe die Temperatur zu regulieren.
   Die folgende Tabelle zeigt die einstellbaren Temperaturbereiche an:

Position	Temperaturbereich
	Niedrig
	Niedrig bis mittel
	Mittel bis hoch
	Hoch

2. Sobald die gewünschte Raumtemperatur erreicht ist, drehen Sie den Temperaturregler [1] entgegen dem Uhrzeigersinn, bis Sie ein Klickgeräusch hören.

Hinweise

1. Kontrollieren Sie, ob das Produkt seine Wärme ausreichend abgeben kann (siehe „Produkt aufstellen“):
   - Ist das Produkt abgedeckt oder steht es zu dicht an einer Wand oder einem anderen Hindernis?
   - Sind der Lufteinlass [10] und der Luftauslass [4] frei?
   - Wird der Lüfterflügel [16] blockiert?
2. Beseitigen Sie, wenn möglich, das Problem oder wenden Sie sich an die Service-Hotline (siehe „Service“).

Luftstromrichtung einstellen

ⓘ **INFO:**

- Mit den verstellbaren Lamellen [6] können Sie den Luftstrom des Produkts umlenken.
- Nur die 3 Lamellen [6] in der Mitte sind verstellbar.

□ Halten Sie den linken Griff 7 und den rechten Griff 5 der Lamellen 6 zusammen und schieben Sie sie nach oben oder unten (Abb. C).

● Produkt ausschalten

ⓘ **INFO:** Wenn Sie das Produkt im Temperaturbereich 🌡 oder 🌡 verwendet haben, lassen Sie das Produkt für ca. 30 Sekunden im Ventilatorbetrieb (🌀) laufen. Somit vermeiden Sie einen Hitzestau im Gehäuse.

1. Stellen Sie den Temperaturregler 1 auf Position 🌡 und den Heizstufenschalter 3 auf Position **0**.
2. Ziehen Sie den Netzstecker 11 aus der Steckdose.

● Überhitzungsschutz

⚠ **GEFAHR!** Überhitzung hat in der Regel einen Grund! Überhitzung kann ein Brandrisiko bedeuten!

ⓘ **INFO:** Das Produkt ist mit einem Überhitzungsschutz ausgestattet. Wenn das Produkt zu heiß wird, schaltet sich das Heizelement automatisch aus. Der Ventilator läuft jedoch weiter, damit eine schnelle Abkühlung erreicht wird. Das Produkt schaltet sich automatisch wieder ein, sobald es ausreichend abgekühlt ist.

● Kippschutz

■ Der Kippschutz 13 schaltet das Produkt automatisch ab, sobald das Produkt umfällt.

● Fehlerbehebung

Problem	Ursache	Lösung
Das Produkt lässt sich nicht einschalten.	Der Netzstecker 11 ist nicht eingesteckt.	Stecken Sie den Netzstecker 11 in die Steckdose.
	Die Steckdose liefert keine Spannung.	Überprüfen Sie die Haussicherungen.
	Der Kippschutz 13 wurde aktiviert.	Lassen Sie das Produkt vollständig abkühlen. Platzieren Sie das Produkt auf einer ebenen, waagerechten und stabilen Oberfläche.
Das Produkt heizt nicht.	Der Heizstufenschalter 3 ist nicht eingeschaltet.	Stellen Sie den Heizstufenschalter 3 auf die gewünschte Betriebsart.
	Der Temperaturregler 1 steht auf niedrigster Position.	Stellen Sie den Temperaturregler 1 auf die höchste Position.

● Reinigung

⚠ **GEFAHR! Stromschlagrisiko!** Vor der Reinigung: Ziehen Sie stets den Netzstecker 11 aus der Steckdose.

⚠ **WARNUNG!** Tauchen Sie das Produkt nicht in Wasser oder andere Flüssigkeiten ein. Halten Sie das Produkt niemals unter fließendes Wasser.

- Reinigen Sie das Produkt mit einem leicht angefeuchteten Tuch. Verwenden Sie bei Bedarf ein wenig Reinigungsmittel.
- Lassen Sie kein Wasser oder andere Flüssigkeiten in das Innere des Produkts gelangen.
- Verwenden Sie zur Reinigung keine scheuernden, aggressiven Reinigungsmittel oder harten Bürsten.
- Lassen Sie nach der Reinigung alle Teile trocknen.
- Reinigen Sie den Lufteinlass [10] und den Luftauslass [4] mit einem Staubsauger, falls diese verschmutzt sein sollten.

● Lagerung

- Vor der Lagerung: Lassen Sie das Produkt vollständig abkühlen.
- Rollen Sie die Anschlussleitung [11] mit der Kabelaufwicklung [14] auf.
- Bewahren Sie das Produkt an einem trockenen Ort außerhalb der Reichweite von Kindern auf.

● Transport

⚠ **WARNUNG!** Bewegen Sie das Produkt nicht, solange es in Betrieb oder noch nicht abgekühlt ist.

- Halten Sie beide Tragegriffe [8] fest, wenn Sie das Produkt tragen.
- Tragen Sie das Produkt nur an seinen Tragegriffen [8].

● Entsorgung

Die Verpackung besteht aus umweltfreundlichen Materialien, die Sie über die örtlichen Recyclingstellen entsorgen können.



Beachten Sie die Kennzeichnung der Verpackungsmaterialien bei der Abfalltrennung, diese sind gekennzeichnet mit Abkürzungen (a) und Nummern (b) mit folgender Bedeutung: 1–7: Kunststoffe/20–22: Papier und Pappe/80–98: Verbundstoffe.

Produkt:



Möglichkeiten zur Entsorgung des ausgedienten Produkts erfahren Sie bei Ihrer Gemeinde- oder Stadtverwaltung.



Werfen Sie Ihr Produkt, wenn es ausgedient hat, im Interesse des Umweltschutzes nicht in den Hausmüll, sondern führen Sie es einer fachgerechten Entsorgung zu. Über Sammelstellen und deren Öffnungszeiten können Sie sich bei Ihrer zuständigen Verwaltung informieren.

● Garantie

Das Produkt wurde nach strengen Qualitätsrichtlinien hergestellt und vor der Auslieferung sorgfältig geprüft. Im Falle von Material- oder Herstellungsfehlern haben Sie gegenüber dem Verkäufer des Produkts gesetzliche Rechte. Ihre gesetzlichen Rechte werden in keiner Weise durch unsere unten aufgeführte Garantie eingeschränkt.

Die Garantie für dieses Produkt beträgt 3 Jahre ab Kaufdatum. Die Garantiezeit beginnt mit dem Kaufdatum. Bewahren Sie den Originalkaufbeleg an einem sicheren Ort auf, da dieses Dokument als Nachweis des Kaufs erforderlich ist.

Alle Schäden oder Mängel, die bereits zum Zeitpunkt des Kaufs vorhanden sind, müssen unverzüglich nach dem Auspacken des Produkts gemeldet werden.

Sollte das Produkt innerhalb von 3 Jahren ab Kaufdatum einen Material- oder Herstellungsfehler aufweisen, werden wir es – nach unserer Wahl – kostenlos für Sie reparieren oder ersetzen. Die Garantiezeit verlängert sich durch einen stattgegebenen Gewährleistungsanspruch nicht. Dies gilt auch für ersetzte und reparierte Teile.

Diese Garantie erlischt, wenn das Produkt beschädigt oder unsachgemäß verwendet oder gewartet wurde.

Die Garantie deckt Material- und Herstellungsfehler ab. Diese Garantie erstreckt sich weder auf Produktteile, die normalem Verschleiß unterliegen, und somit als Verschleißteile gelten (z. B. Batterien, Schläuche, Farbpatronen), noch auf Schäden an zerbrechlichen Teilen, z. B. Schalter oder Teile aus Glas.

● Abwicklung im Garantiefall

Um eine schnelle Bearbeitung Ihres Anliegens zu gewährleisten, folgen Sie bitte den folgenden Hinweisen:

Bitte halten Sie für alle Anfragen den Kassenbon und die Artikelnummer (IAN 487587_2501) als Nachweis für den Kauf bereit.

Die Artikelnummer entnehmen Sie bitte dem Typenschild am Produkt, einer Gravur am Produkt, dem Titelblatt Ihrer Anleitung (unten links) oder dem Aufkleber auf der Rück- oder Unterseite des Produktes.

Sollten Funktionsfehler oder sonstige Mängel auftreten kontaktieren Sie zunächst die nachfolgend benannte Serviceabteilung telefonisch oder per EMail.

Ein als defekt erfasstes Produkt können Sie dann unter Beifügung des Kaufbelegs (Kassenbon) und der Angabe, worin der Mangel besteht und wann er aufgetreten ist, für Sie portofrei an die Ihnen mitgeteilte Service Anschrift übersenden.

PDF ONLINE
parkside-diy.com

Auf parkside-diy.com können Sie diese und viele weitere Handbücher einsehen und herunterladen. Mit diesem QR-Code gelangen Sie direkt auf parkside-diy.com. Wählen Sie Ihr Land aus, und suchen Sie über die Suchmaske nach den Bedienungsanleitungen. Mittels Eingabe der Artikelnummer (IAN) 487587_2501 gelangen Sie zur Bedienungsanleitung für Ihren Artikel.

● Service

(DE) **Service Deutschland**
Tel.: 0800 5435 111
E-Mail: owim@lidl.de

(AT) **Service Österreich**
Tel.: 0800 292726
E-Mail: owim@lidl.at

(CH) **Service Schweiz**
Tel.: 0800 562153
E-Mail: owim@lidl.ch

CE

Erforderliche Angaben zu elektrischen Einzelraumheizgeräten

Kontaktangaben	OWIM GmbH & Co. KG Stiftsbergstraße 1 74167 Neckarsulm GERMANY

Modellkennung(en): Keramik-Heizgebläse, PKH 2000 D2, HG11922

Angabe	Symbol	Wert	Einheit
Wärmeleistung			
Nennwärmeleistung	P_{nom}	2,000	kW
Mindestwärmeleistung (Richtwert)	P_{min}	1,086	kW
Maximale kontinuierliche Wärmeleistung	$P_{max,\ c}$	1,915	kW
Leistungsaufnahme			
Im Aus-Zustand	P_o	0,00	W
Im Bereitschaftszustand	P_{sm}	N/A	W
Im Leerlaufzustand	P_{idle}	0,00	W
Im vernetzten Bereitschaftsbetrieb	P_{nsm}	N/A	W
Bereitschaftszustand mit Informations- oder Statusanzeige			Nein
Raumheizungs-Jahresnutzungsgrad im aktiven Betrieb	$\eta_{s,on}$	85,0	%

Angabe	Einheit
Art des Wärmeleistungs-/ Raumtemperaturreglers	
Einstufige Wärmeleistung, keine Raumtemperaturkontrolle	Nein
Zwei oder mehr manuelle Stufen, keine Raumtemperaturkontrolle	Nein
Raumtemperaturregler mit mechanischem Thermostat	Ja
Mit elektronischem Raumtemperaturregler	Nein
Elektronischer Raumtemperaturregler mit Tageszeitregelung	Nein
Elektronischer Raumtemperaturregler mit Wochentagsregelung	Nein
Sonstige Regelungsoptionen	
Raumtemperaturregler mit Präsenzerkennung	Nein
Raumtemperaturregler mit Erkennung offener Fenster	Nein
Fernbedienungsoption	Nein

Erforderliche Angaben zu elektrischen Einzelraumheizgeräten	
Kontaktangaben	OWIM GmbH & Co. KG Stiftsbergstraße 1 74167 Neckarsulm GERMANY
Modellkennung(en): Keramik-Heizgebläse, PKH 2000 D2, HG11922	

Angabe	Symbol	Wert	Einheit

Angabe	Einheit
Adaptive Regelung des Heizbeginns	Nein
Betriebszeitbegrenzung	Nein
Schwarzkugelsensor	Nein
Selbstlernfunktion	Nein
Regelungsgenauigkeit	Nein

OWIM GmbH & Co. KG
Stiftsbergstraße 1
74167 Neckarsulm
GERMANY

Model No.: HG11922

Version: 06/2025

IAN 487587_2501

4