PARKSIDE

PDF ONLINE
www.lidl-service.com

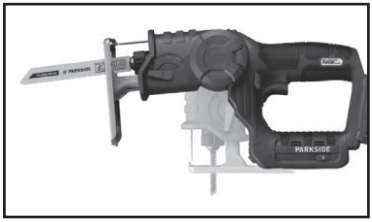

Cordless Jigsaw & Sabre Saw 20V PSSSA 20-Li B2

HU

Akkus szúró- és kardfűrész 20 V

Az originál használati utasítás fordítása

CZ

Aku přímočará pila a pila ocaska 20 V

Překlad originálního provozního návodu

DE AT CH

Akku-Stich- und Säbelsäge 20 V

Originalbetriebsanleitung

SI

Akumulatorska vbodna in sabljasta žaga 20 V

Prevod originalnega navodila za uporabo

SK

Aku priamočiara a chvostová píla 20 V

Preklad originálneho návodu na obsluhu

IAN 354641_2010

HU SI CZ SK

HU

Olvasás előtt kattintson az ábrát tartalmazó oldalra és végezetül ismerje meg a készülék mindegyik funkcióját.

SI

Pred branjem odprite stran s slikami in se nato seznanite z vsemi funkcijami naprave.

CZ

Před čtením si otevřete stranu s obrázky a potom se seznamte se všemi funkcemi přístroje.

SK

Pred čítaním si odklopte stranu s obrázkami a potom sa oboznámte so všetkými funkciami prístroja.

DE AT CH

Klappen Sie vor dem Lesen die Seite mit den Abbildungen aus und machen Sie sich anschließend mit allen Funktionen des Gerätes vertraut.

HU	Az originál használati utasítás fordítása	Oldal	5
SI	Prevod originalnega navodila za uporabo	Stran	21
CZ	Překlad originálního provozního návodu	Strana	37
SK	Preklad originálneho návodu na obsluhu	Strana	52
DE / AT / CH	Originalbetriebsanleitung	Seite	67

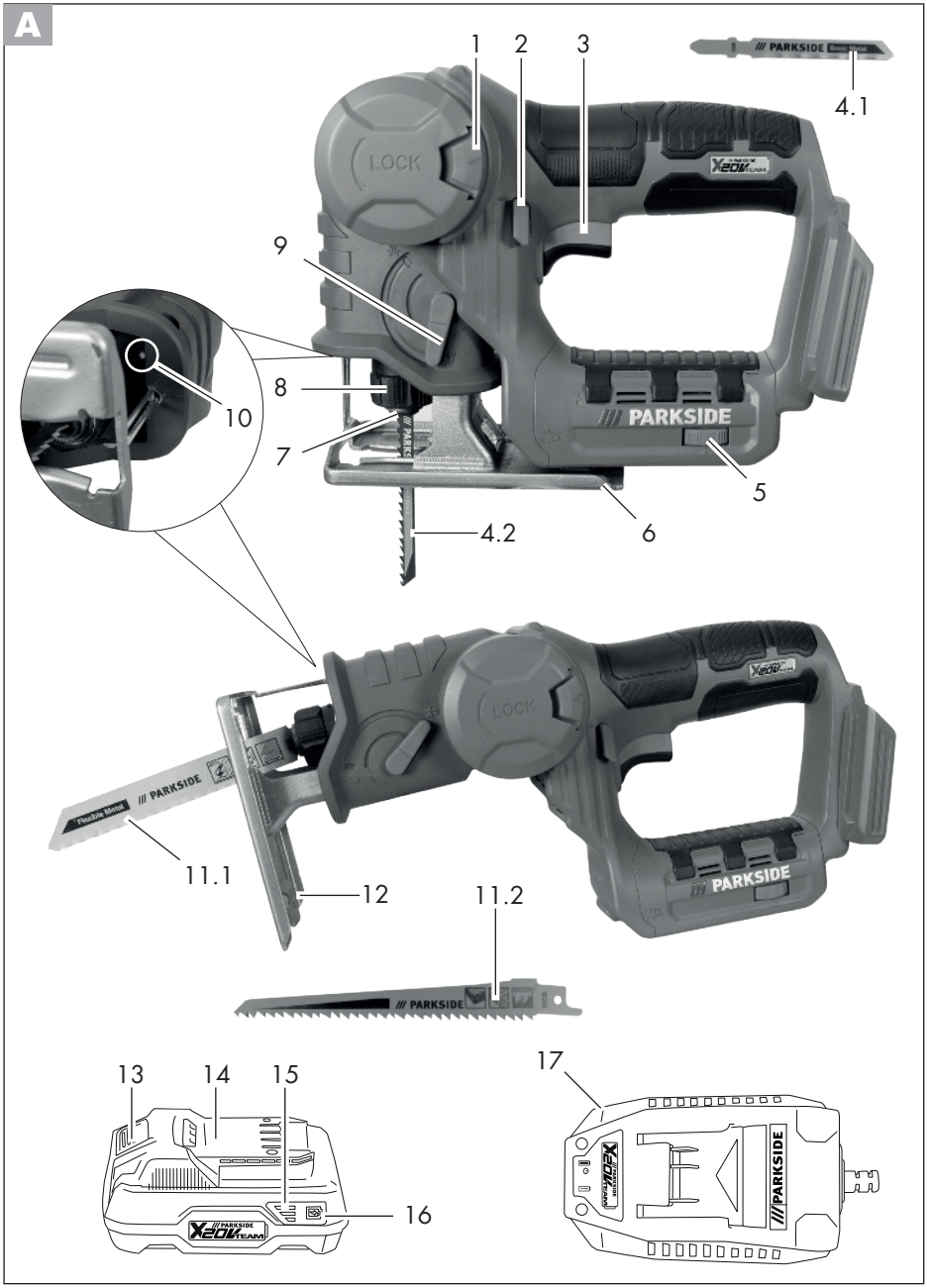
A
1
2
3
4.1
LOCK
9
8
10
7
5
6
4.2
PARKSIDE
Flexible Metal
11.1
12
11.2
13
14
15
16
17

B

1
LOCK
PARKSIDE

C

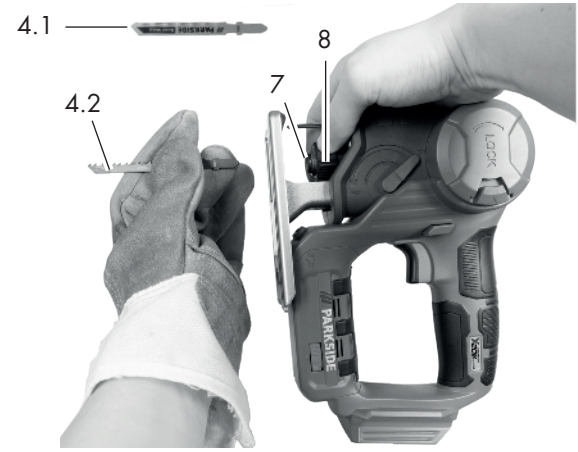
4.1
8
7
4.2
LOCK
PARKSIDE

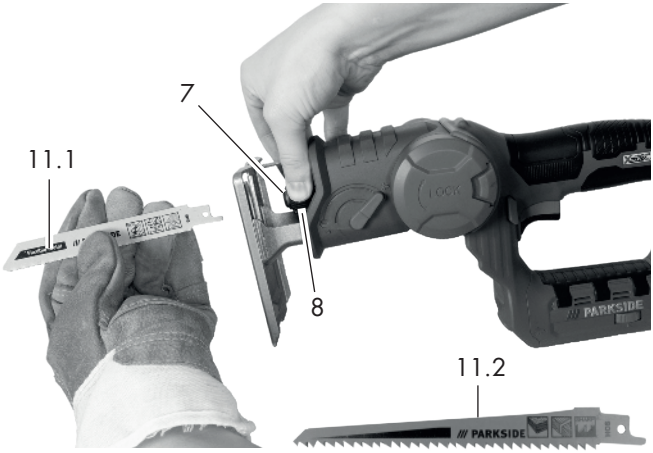
7
11.1
8
LOCK
PARKSIDE
11.2
PARKSIDE

Sadržaj

Bevezető 5
Rendeltetésszerű használat 6
Általános leírás 6
Szállítási terjedelem 6
Működés leírása 6
Áttekintés 6
Műszaki adatok 7
Biztonsági tudnivalók 7
Szimbólumok és ábrák 7
ltalános biztonsági tudnivalók elektromos szerszámgépekhez 8
Biztonsági utasítások ide-oda mozgó fűrészekhez 11
Maradék rizikó 12
Összeszerelés 13
Akkumulátoros dekopír-/szablyafűrész csere 13
Fűrészlap felszerelése/cseréje 13
Akkumulátor behelyezése/kivétele 13
Az akkumulátor töltésszintjének ellenőrzése 14
Az akkumulátor feltöltése 14
Használat 14
Be- és kikapcsolás 14
Fordulatszám beállítása 14
A löketerősség beállítása 15
Merülővágás 15
Fűrészelés akkumulátoros szablyafűrésszel 15
Munkavégzéssel kapcsolatos utasítások 15
Tisztítás és karbantartás 16
Tisztítás 16
Karbantartás 16
Tárolás 16
Eltávolítás és környezetvédelem 16
Pótalkatrészek / Tartozékok 17
Hibakeresés 18
HU JÓTÁLLÁSI TÁJÉKOZTATÓ 19
Az eredeti CE megfelelőségi nyilatkozat fordítása 84
Robbantott ábra 89

Bevezető

Gratulálunk az Ön által megvásárolt új berendezéshez. Ezzel egy kiváló minőségű termék mellett döntött. A jelen készülék minőségét a gyártás alatt ellenőrizték és alávetették egy végső ellenőrzésnek. Ezzel a készülék működőképessége biztosított.

A használati útmutató a termék részét képezi. Fontos utasításokat tartalmaz a biztonságra, a használatra és a hulladékeltávolításra vonatkozóan. A termék használata előtt ismerkedjen meg az összes kezelési és biztonsági útmutatással. A terméket csak a leírtaknak megfelelően és a megadott használati területen lehet alkalmazni. Őrizze meg jól az útmutatót és a termék harmadik személynek való továbbadása esetén mellékelje az összes dokumentumot.

Rendeltetésszerű használat

A készülék szögletes műanyag, fa és könnyűfém munkadarabok egyenes és görbe vágására alkalmas, stabil alátámasztás mellett. A porfúvás funkció tisztán tartja a munkaterületet, amit a munkavilágítás megvilágít a készülék használata közben.
A készülék kizárólag otthoni, száraz helyiségekben történő használatra készült. Vegye figyelembe a fűrészlap-típusokra vonatkozó információkat.
Jelen útmutatóban nem nyomatékkal megengedett alkalmazásoktól eltérő minden egyéb használat a gép károsodását okozhatja, és komoly veszélyt jelenthet a kezelő számára.
A kezelő vagy a használó felelős a személyekkel vagy azok tulajdonával történt baleset ekért vagy károkért. A gyártó nem felel a rendeltetésellenes használatból vagy a hibás kezelésből adódó károkért. Ez a berendezés nem alkalmas ipari használatra. Ipari alkalmazás esetén megszűnik a garancia.
A készülék a Parkside X 20 V TEAM sorozat része és a Parkside X 20 V TEAM sorozat akkumulátoraival üzemeltethető. Az akkumulátorokat csak a Parkside X 20 V TEAM sorozat töltőivel szabad tölteni.

Általános leírás

A fontosabb komponensek ábrája az elülső és a hátsó kihajtható oldalon található.

Szállítási terjedelem

Csomagolja ki a készüléket és ellenőrizze teljességét:

- akkumulátoros dekopír- és szablyafűrész
- 2 fűrészlap fához
- 2 fűrészlap fémhez
- tároló koffer
- használati útmutató

Az akkumulátort és a töltőt nem tartalmazza.

Pakuotę utilizuokite pagal nurodymus.

Működés leírása

Az akkumulátoros dekopír- és szablyafűrész egy lengőlöketes szerkezettel, egy munkavilágítással és automatikus porfúvás funkcióval rendelkezik.
A kezelőelemek funkciója az alábbi leírásban található.

Áttekintés

A

1 kioldó gomb
2 biztonsági kapcsoló
3 be-/kikapcsoló
4.1 fűrészlap fémhez
4.2 fűrészlap fához
5 kis kerék, fordulatszám-beállítás
6 alaplemez
7 befogótokmány
8 gyorszár
9 lengőlöket kapcsoló
10 LED-munkavilágítás
11.1 „Swiss Made“ fűrészlap fémhez, akkumulátoros szablyafűrész
11.2 „Swiss Made“ fűrészlap fához, akkumulátoros szablyafűrész
12 talplemez
13 akkumulátor kioldó gombja
14 akkumulátor
15 töltésszint-kijelző
16 töltésszint-kijelző gomb
17 töltő

Műszaki adatok

Akkus szúró- és kardfűrész.....PSSSA 20-Li B2

Névleges bemeneti feszültség ..... 20 V⎓
Üresjárati fordulatszám n_0. 800 - 3000 min^{-1}
Fűrészlöket .....20 mm
Vágási mélység fában
Akkumulátoros dekopírfűrész .....max. 50 mm
Akkumulátoros szablyafűrész .....max. 100 mm
Vágási mélység fémben
Akkumulátoros dekopírfűrész .....max. 4 mm
Akkumulátoros szablyafűrész .....max. 50 mm
Súly (akkumulátorral) ..... max. 1,7 kg
Hangnyomásszint
(L_{pA}) .....84,3 dB(A), K_{pA}= 5 dB
Hangerőszint
(L_{WA}) .....95,3 dB(A), K_{WA} = 5 dB
Rezgés (a_h)
Akkumulátoros dekopírfűrész
fában $a_{h,B}$..... 9,21 m/s^2; K= 1,5 m/s^2
fémben $a_{h,M}$... 10,36 m/s^2; K= 1,5 m/s^2
Akkumulátoros szablyafűrész
fában $a_{h,B}$..... 8,68 m/s^2; K= 1,5 m/s^2
fagerendák
$a_{h,WB}$..... 7,79 m/s^2; K= 1,5 m/s^2
Hőmérséklet ..... max. 50 °C
Töltés.....4 - 40 °C
Üzemeltetés.....-20 - 50 °C
Tárolás (optimális) .....0 - 45 °C

Figyelem! A kompatibilis akkumulátorok aktuális listája az alábbi oldalon található: www.lidl.de/akku

A zaj- és rezgésszint értékek a megfelelőségi nyilatkozatban megnevezett szabványoknak és előírásoknak megfelelően kerültek meghatározásra.

A megadott rezgés-összérték és a megadott zajkibocsátási érték szabványosított mérési eljárással lett meghatározva és felhasználható az elektromos kéziszerszám egy másik készülékkel történő összehasonlítására.
-A megadott rezgés-összérték és a megadott zajkibocsátási érték a terhelés előzetes megbecsüléséhez is felhasználható.

Figyelmeztetés:
A rezgés- és zajkibocsátási értékek az elektromos kéziszerszám tényleges használata során eltérhetnek a megadott értékektől az elektromos kéziszerszám használatától és különösen attól függően, hogy milyen munkadarab kerül megmunkálásra.
A kezelő védelme érdekében biztonsági intézkedéseket kell hozni, amelyek a tényleges felhasználási körülmények során történő rezgésterhelés becslésén alapulnak (ugyanakkor a működési ciklus minden részét, például azokat az időszakokat is figyelembe kell venni, amikor az elektromos kéziszerszám ki van kapcsolva, és amikor bár be van kapcsolva, de terhelés nélkül fut).

Biztonsági tudnivalók

A készülék használata során figyelembe kell venni a biztonsági tudnivalókat.

Szimbólumok és ábrák

A készüléken található képjelek:

A készülék a Parkside X 20 V TEAM sorozat része.

FIGYELEM

Olvassa el a használati útmutatót

Viseljen hallásvédőt

Viseljen védőszemüveget

Viseljen légzésvédő maszkot

Viseljen védőkesztyűt

Az elektromos készülékek nem tartoznak a háztartási hulladékba.

fordulatszám-szabályozó

<– kevesebb / több –>

Porfúvó funkció

Szimbólumok az utasításban:

Veszélyjelek a személyi sérülés vagy anyagi kár elhárítására vonatkozó utasításokkal.

Utasító jelzések az anyagi kár elhárítására vonatkozó utasításokkal.

Mūvėkite atsparias įpjovimams pirštines.

Tájékoztató jelzések, amelyek a szerszámgép optimális kezeléséről informálnak.

Általános biztonsági tudnivalók elektromos szerszámgépekhez

FIGYELMEZTETÉS! Olvassa el az elektromos kéziszerszámhoz tartozó összes biztonsági utasítást, tudnivalót, illusztrációt és műszaki adatot. A biztonsági tudnivalók és utasítások betartásának elmulasztása áramütést, tüzet és/vagy súlyos sérüléseket okozhat.

A jövőbeni használat érdekében őrizzen meg minden biztonsági tudnivalót és útmutatót.
A biztonsági tudnivalókban alkalmazott „elektromos szerszámgép" fogalom hálózatról működtetett elektromos szerszámgépekre (hálózati kábellel) és akkuval működtetett elektromos szerszámgépekre (hálózati kábel nélkül) vonatkozik.

1) Munkahelyi biztonság

a) **Munkaterületét mindig tartsa tisztán és jól megvilágítva.** A rendetlenség vagy a megvilágítatlan munkaterületek balesetekhez vezethetnek.

b) **Ne dolgozzon az elektromos szerszámgéppel robbanásveszélyes környezetben, ahol éghető folyadékok, gázok vagy porok találhatók.** Az elektromos szerszámgépek szikrákat hoznak létre, melyek meggyújthatják a port vagy a gőzöket.

c) **Az elektromos szerszámgép használata közben tartsa távol a gyermekeket és az egyéb személyeket.** Ha elvonják a figyelmét, elveszítheti a szerszámgép feletti uralmat.

2) Elektromos biztonság

a) **Az elektromos szerszámgép csatlakozó dugójának passzolnia kell a dugaszoló aljzatba. A dugót semmilyen módon sem szabad módosítani. Ne használjon adapterdugókat védőföldelt elektromos szerszámgépekkel együtt.** A módosítás nélküli dugók és a megfelelő dugaszoló

aljzatok csökkentik az áramütés kockázatát.

b) **Kerülje teste érintkezését a földelt felületekkel, mint pl. csövekkel, fűtőtestekkel, tűzhelyekkel és hűtőszekrényekkel.** Megnő az áramütés veszélyének kockázata, ha az Ön teste földelve van.

c) **Az elektromos szerszámgépeket esőtől és nedvességtől távol kell tartani.** Nő az áramütés kockázata, ha víz hatol be az elektromos szerszámgépbe.

d) **Ne használja a kábelt rendeltetésétől eltérő célokra, az elektromos szerszámgép hordozásához, felakasztásához vagy a dugó dugaszoló aljzatból történő kihúzásához. Tartsa távol a kábelt hőtől, olajtól, éles peremektől vagy mozgásban lévő készülékelemektől.** A sérült vagy összegabalyodott kábelek növelik az áramütés kockázatát.

e) **Ha egy elektromos szerszámgéppel a szabadban akar dolgozni, csak olyan hosszabbító kábelt használjon, amely külső terekben is alkalmazható.** A kültéri használatra alkalmas hosszabbító kábel alkalmazása csökkenti az áramütés kockázatát.

f) **Ha az elektromos kéziszerszám nedves helyen történő használata elkerülhetetlen, használjon áram-védőkapcsolót.** Az áram-védőkapcsoló használata csökkenti az áramütés kockázatát.

3) Személyek biztonsága

a) **Legyen figyelmes, ügyeljen arra, hogy mit csinál és végezze a munkát racionálisan az elektromos szerszámgéppel. Soha ne használjon elektromos szerszámgépet, ha fáradt, illetve kábítószerek, alkohol vagy gyógyszerek hatása alatt áll.** Egy elektromos szerszámgép használata közben egyetlen figyelmetlen pillanat is komoly sérülésekhez vezethet.

b) **Hordjon személyi védőfelszerelést és mindig egy védőszemüveget.** A személyi védőfelszerelés, mint a pormaszk, a csúszásálló biztonsági cipők, a védősisak vagy a hallásvédő viselése, az elektromos szerszámgép mindenkori fajtája és alkalmazása függvényében, csökkenti a sérülések kockázatát.

c) **Kerülje a véletlen üzembe helyezést. Győződjön meg arról, hogy az elektromos szerszámgép ki van kapcsolva, mielőtt áramellátásra és/vagy akkura csatlakoztatja, felemeli vagy hordozza.** Balesetekhez vezethet, ha az elektromos szerszámgép hordozása közben a kapcsolón tartja az ujját, vagy a készüléket bekapcsolva csatlakoztatja az áramellátásra.

d) **Az elektromos szerszámgép bekapcsolása előtt távolítsa el a beállító szerszámokat vagy a csavarkulcsot.** A forgó készülékrészekben lévő szerszám vagy kulcs sérülésekhez vezethet.

e) **Kerülje az abnormális testtartást. Gondoskodjon a stabil álló helyzetről és mindenkor tartsa meg egyensúlyát.** Így váratlan helyzetekben jobban tudja kontrollálni az elektromos szerszámgépet.

f) **Viseljen megfelelő ruházatot. Ne viseljen bő ruházatot vagy ékszereket. Haját, ruházatát és kesztyűit tartsa távol a mozgásban lévő alkotóelemektől.** A mozgásban lévő alkotóelemek elkaphatják a laza ruházatot, az ékszereket vagy a hosszú hajat.

g) **Amennyiben a készülékhez porelszívó és porgyűjtő berendezés is szerelhető, akkor azokat fel kell helyezni és megfelelően használni kell.** Porelszívó alkalmazása csökkentheti a por miatti veszélyeztetéseket.

h) **Ne gondolja, hogy biztonságban van és**

ne hagyja figyelmen kívül az elektromos kéziszerszámokra vonatkozó biztonsági előírásokat akkor sem, ha többszöri használat után jól ismeri az elektromos kéziszerszám használatát. A figyelmetlenség már a másodperc törtrésze alatt is súlyos sérülésekhez vezethet.

4) Az elektromos szerszámgép alkalmazása kezelése

a) **Ne terhelje túl a készüléket. Munkájához használja az annak megfelelő elektromos szerszámgépet.** A megfelelő elektromos szerszámgéppel jobban és biztonságosabban dolgozhat a megadott teljesítménytartományban.

b) **Ne használjon olyan elektromos szerszámgépet, melynek meghibásodott a kapcsolója.** A nem be- vagy kikapcsolható elektromos szerszámgép veszélyes és meg kell javíttatni.

c) **Húzza ki a hálózati csatlakozódugót a csatlakozóaljzatból és/vagy távolítsa el a levehető akkumulátort, mielőtt beállításokat végez a készüléken, betétszerszámokat cserél vagy az elektromos kéziszerszámot elteszi.** Ez az óvintézkedés megakadályozza az elektromos szerszámgép véletlen beindulását.

d) **A használaton kívül lévő elektromos szerszámgépek tárolása gyermekek által el nem érhető helyen történjen. Ne engedje, hogy olyan személyek használják a készüléket, akik azt nem ismerik és jelen utasításokat nem olvasták el.** Az elektromos szerszámgépek veszélyesek, ha azokat tapasztalatlan személyek használják.

e) **Gondosan ápolja az elektromos kéziszerszámot és a betétszerszámokat. Ellenőrizze, hogy a mozgatható alkotóelemek kifogástalanul működjenek, és ne szoruljanak, illetve hogy ne legyenek eltörve vagy olyan mértékben megsérülve alkotóelemek, hogy az csorbítsa az elektromos szerszámgép működését.** A készülék használata előtt a sérült alkotóelemeket javíttassa meg. Számos baleset okát a rosszul karbantartott elektromos szerszámgépek képezik.

f) **A vágószerszámokat tartsa élesen és tisztán.** A gondosan ápolt, éles vágóélekkel rendelkező vágószerszámok kevésbé szorulnak be és könnyebben vezethetők.

g) **Az elektromos szerszámgépet, a tartozékokat, a behelyezhető szerszámokat stb. alkalmazza jelen utasításoknak megfelelően. Eközben vegye figyelembe a munkafeltételeket és a kivitelezendő tevékenységet.** Az elektromos szerszámgépek rendeltetés szerinti alkalmazásoktól eltérő célra történő használata veszélyes szituációkat teremthet.

h) **A markolatokat és fogófelületeket tartsa szárazon, tisztán és olaj- illetve zsírmentesen.** A csúszós markolatok és fogófelületek nem teszik lehetővé az elektromos kéziszerszám biztonságos használatát és irányítását váratlan helyzetekben.

5) Akkus készülékek gondos kezelése és használata

a) **Az akkukat csak a gyártó által javasolt akkutöltőkben töltse fel.** Meghatározott fajtájú akkukhoz készült akkutöltő eltérő fajtájú akkukkal történő használata esetén tűzveszély áll fenn.

b) **Az elektromos szerszámgépekben mindig csak az azokkal történő használat céljára rendeltetett akkukat használja.** Az eltérő akkuk használata sérüléseket okozhat és tűzveszélyt rejt magában.

c) **A használaton kívüli akkut tartsa távol gemkapcsoktól, érméktől, kulcsoktól,**

szögektől, csavaroktól és egyéb olyan apró fémtárgyaktól, melyek az érintkezők áthidalását okozhatják. Az akku érintkezői között fellépő rövidzárlat égési sérüléseket okozhat és tűzveszélyes.

d) **Hibás alkalmazás esetén folyadék juthat ki az akkuból. Kerülje az azzal való érintkezést. Véletlen érintkezés esetén vízzel alaposan le kell öblíteni.** Ha a folyadék szembe kerül, kérje orvos segítségét is. A kifolyt akkufolyadék irritálhatja a bőrt vagy égési sérüléseket okozhat.

e) **Ne használjon sérült vagy átalakított akkumulátort.** A sérült vagy átalakított akkumulátorok előre nem látható módon viselkedhetnek, és tüzet, robbanást vagy személyi sérülést okozhatnak.

f) **Ne tegyen ki akkumulátort tűznek vagy magas hőmérsékletnek. T**űz vagy 130 °C feletti hőmérséklet robbanást okozhat.

g) **Kövesse a töltésre vonatkozó utasításokat és soha ne töltse az akkumulátort vagy az akkumulátoros szerszámot a használati útmutatóban megadott hőmérsékleti tartományon kívül.** A helytelen vagy a megengedett hőmérsékleti tartományon kívüli töltés tönkre teheti az akkumulátort és növeli a tűzveszélyt.

6) Vevőszolgálat

a) **Elektromos szerszámgépe javíttatásához csak szakképzett szakszemélyzetet és csak eredeti pótalkatrészeket vegyen igénybe.** Ezzel biztosított, hogy az elektromos szerszámgép biztonságos marad.

b) **Soha ne végezzen karbantartást sérült akkumulátorokon.** Az akkumulátorok valamennyi karbantartását csak a gyártó vagy hivatalos vevőszolgálatok végezhetik.

Biztonsági utasítások ide-oda mozgó fűrészekhez

- **Az elektromos kéziszerszámot csak a szigetelt markoló felületénél fogja meg, ha olyan munkát végez, ahol az elektromos kéziszerszám rejtett áramkábelekbe ütközhet.** A feszültség alatt álló kábellel való érintkezés a készülék fém részeit is feszültség alá helyezheti és áramütést okozhat.
- **Erősítse és rögzítse a munkadarabot satuval vagy más módon egy stabil felületre.** Ha a munkadarabot csak egy kézzel vagy testének támasztva tartja, akkor a munkadarab nem elég stabil és elveszítheti az uralmát felette.
- **Ne használjon olyan tartozékokat, amelyeket a PARKSIDE nem ajánl.** Ez áramütést vagy tüzet okozhat.
- Ne nyúljon a fűrészelési terület közelébe. Ne nyúljon a munkadarab alá. Sérülésveszély áll fenn, ha hozzáér a fűrészlaphoz.
- Az elektromos kéziszerszámot csak bekapcsolt állapotban vezesse a munkadarab felé. Ellenkező esetben fennáll a visszaütés veszélye, ha a szerszám megakad a munkadarabban.
- Ügyeljen arra, hogy a talplemez a fűrészelés közben stabilan felfeküdjön a munkadarabra. A beakadt fűrészlap eltörhet vagy visszaütést okozhat.
- A munkafolyamat befejezése után kapcsolja ki az elektromos kéziszerszámot és csak akkor húzza ki a fűrészlapot a vágatból, ha az már teljesen leállt. Ily módon elkerülhető a visszaütés és biztonságosan leteheti a szerszámot.
- Csak ép, kifogástalan fűrészlapot használjon. Az elgörbült vagy tompa fűrészlapok könnyen eltörhetnek, negatívan befolyásolhatják a vágást vagy visszaütést okozhatnak.

- Ne fékezze le a fűrészlapot kikapcsolás után oldalirányú ellennyomással. A fűrészlap megsérülhet, eltörhet vagy visszaütést okozhat.
- Használjon megfelelő kereső készüléket a rejtett tápvezetékek érzékeléséhez vagy kérje a helyi közüzemi vállalat segítségét.
  Tüzet és áramütést okozhat, ha elektromos vezetékekhez ér.
  Gázvezeték sérülése robbanást okozhat. Vízvezetékbe hatolás anyagi károkat vagy áramütést okozhat.
- Ellenőrizze a megmunkálandó anyagot, hogy nincsenek-e benne idegen tárgyak, például szögek, csavarok stb. és távolítsa el azokat.
- Rögzítse a munkadarabot. Egy befogó eszközzel vagy satuval rögzített munkadarab stabilabban tartható, mint kézzel. Ne a kezével vagy a lábával támassza meg a munkadarabot.
- Munka közben tartsa erősen az elektromos kéziszerszámot és gondoskodjon a biztos álló helyzetről.
- Ne érjen hozzá a járó fűrésszel semmilyen tárgyhoz vagy a talajhoz. Visszaütés veszélye áll fenn.
- Azonnal kapcsolja ki a készüléket, ha a fűrészlap megakad. Feszítse szét a vágatot és óvatosan húzza ki a fűrészlapot. Előfordulhat, hogy elveszíti uralmát az elektromos kéziszerszám fölött.
- Ne fűrészeljen olyan anyagokat (pl. ólomtartalmú festékeket és bevonatokat vagy azbeszttartalmú anyagokat), amelyek pora káros lehet az egészségre.
- Várja meg, amíg az elektromos kéziszerszám teljesen leáll, mielőtt leteszi azt. A használt szerszám beékelődhet és Ön elveszítheti uralmát az elektromos kéziszerszám fölött.

Maradék rizikó

Akkor is, ha Ön az elektromos szerszámát az előírásoknak megfelelően használja, mindig fennáll egy bizonyos maradék rizikó. A következő veszélyek léphetnek fel az elektromos szerszám felépítésével és kivitelezésével kapcsolatban:

a) vágási sérülések
b) halláskárosodás, amennyiben nem viselne megfelelő fülvédőt.
c) egészségkárosodás, amely a kéz és a kar rezgéséből következik, amenniyben a berendezést hosszabb időn keresztül használná vagy azt nem az előírásoknak megfelelően vezetné vagy karbantartaná.

Figyelem! A jelen elektromos szerszám üzem közben elektromágneses mezőt gerjeszt. Ez a mező bizonyos körülmények között aktív vagy passzív módon orvosi implantatumokat befolyásolhat. Annak érdekében, hogy a komoly vagy halálos sérülések veszélyét csökkentsék, az orvosi iplantátumokat viselő személyeknek ajánljuk, konzultáljanak orvosukkal és az orvosi implantátum gyártójával, mielőtt használnák a gépet.

Vegye figyelembe a Parkside X 20 V Team akkumulátor és töltő használati útmutatójában lévő töltésre és helyes használatra vonatkozó biztonsági utasításokat és tudnivalókat. A töltés részletes leírása és további információk ebben a külön használati útmutatóban találhatók.

Összeszerelés

Csak akkor helyezze be az akkumulátort, ha az elektromos kéziszerszám teljesen elő van készítve a használatra.

B Akkumulátoros dekopír-/szablyafűrész csere

Vegye ki az akkumulátort a készülékből a véletlen indítás megelőzése érdekében. Sérülésveszély áll fenn!

Dekopírfűrészből szablyafűrész:

1. Nyomja meg a kioldó gombot (1) és hajtsa szét az elektromos kéziszerszámot
2. Engedje el a kioldó gombot (1) és hajtsa fel az elektromos kéziszerszámot 90°-ban, amíg hallhatóan bekattan.

C Fűrészlap felszerelése/ cseréje

Vigyázat, sérülésveszély!

- Ne használjon életlen, hajlott vagy más módon sérült fűrészlapokat.

Viseljen védőkesztyűt a fűrészlap felhelyezésekor.
Sérülésveszély áll fenn, ha hozzáér a fűrészlaphoz.

Kizárólag a csomagban található fűrészlapokéval (4.1/4.2/11.1/11.2) megegyező befogóval rendelkező fűrészlapokat szabad használni. Sérülésveszély áll fenn!

Ügyeljen arra, hogy mindig az adott anyaghoz megfelelő fűrészlapot használja.

Pót-fűrészlapok az „Alkatrészek/ tartozékok" fejezetben találhatók.

Fűrészlap felszerelése

Ügyeljen arra, hogy a fűrészlaptartóban ne legyen forgács vagy más anyagmaradvány.

1. Forgassa el a gyorszárt (8) amennyire csak lehet balra és tartsa erősen ebben a pozícióban.
2. Helyezze be a fűrészlapot (4.1/4.2/ 11.1/11.2) a befogótokmányba (7). Ellenőrizze, hogy a fűrészlap (4.1/4.2/11.1/11.2) megfelelően rögzítve van és a fogak a vágás irányába mutatnak.
3. Engedje el a gyorszárt (8).
4. A fűrészlap meghúzásával ellenőrizze a fűrészlap stabil helyzetét.

Fűrészlap leszerelése

1. Forgassa el a gyorszárt (8) amennyire csak lehet balra és tartsa erősen ebben a pozícióban.
2. Vegye ki a fűrészlapot (4.1/4.2/ 11.1/11.2) a befogótokmányból (7).
3. Engedje el a gyorszárt (8).

D Akkumulátor behelyezése/kivétele

Csak a Parkside X 20 V sorozat Li-Ion akkumulátorait szabad használni.

1. Az akkumulátor (14) behelyezéséhez csúsztassa be az akkumulátort (14) a vezetősín mentén a készülékbe. Ez hallhatóan bekattan.

2. Az akkumulátor (14) készülékből történő kivételéhez, nyomja meg az akkumulátoron lévő kioldó gombot (13) és húzza ki az akkumulátort (14).

Csak akkor helyezze be az akkumulátort, ha az akkumulátoros szerszám teljesen elő van készítve a használatra.

D Az akkumulátor töltésszintjének ellenőrzése

A töltésszintjelző (15) az akkumulátor (14) töltöttségi szintjét jelzi.

Nyomja meg a gombot az akkumulátoron. Az akkumulátor töltöttségi szintjét a töltésszintjelző (16) színű LED-fényeinek világítása jelzi:

3 LED világít (piros, narancs és zöld):
Akkumulátor fel van töltve
2 LED világít (piros és narancssárga):
Akkumulátor részben fel van töltve
1 LED világít (piros):
Akkumulátort tölteni kell

A Az akkumulátor feltöltése

A felmelegedett akkut töltés előtt hagyja lehűlni.

Töltse fel az akkumulátort (14), ha az akkumulátor töltésszintjelzőjének már csak a piros LED-je világít.

1. Adott esteben vegye ki az akkumulátort (14) a berendezésből.
2. Tolja be az akkumulátort (14) a töltő (17) töltőüregébe.
3. Csatlakoztassa a töltöt (17) egy csatlakozó aljzatra.
4. A sikeres töltési folyamat után vegye le a töltőt (17) a hálózatról.
5. Húzza ki az akkumulátort a töltőből (17).

Használat

Vegye ki az akkumulátort a készülékből a véletlen indítás megelőzése érdekében. Sérülésveszély áll fenn!

Ügyeljen arra, hogy a környezeti hőmérséklet a munkavégzés során ne haladja meg az 50 °C-ot és ne legyen kevesebb, mint -20 °C.

A Be- és kikapcsolás

1. A készülék indításához tartsa lenyomva a biztonsági kapcsolót (2) és nyomja meg a be-/kikapcsolót (3).
2. Engedje el a biztonsági kapcsolót (2).
3. A készülék megállításához engedje el a be-/kikapcsolót (3).

A be-/kikapcsoló működtetésével automatikusan bekapcsolódik, ill. kikapcsolódik a porfúvó funkció.

A Fordulatszám beállítása

A kívánt fordulatszám a kis kerékkel (5) fokozatmentesen szabályozható.
1: legalacsonyabb fordulatszám
6: legmagasabb fordulatszám

A A löketerősség beállítása

A lengőlöket kapcsolóval (9) be- vagy kikapcsolhatja a fűrészlap ingamozgását.
1 - nincs löket
2 - löket

Gyakorlati próbával határozható meg, hogy a lökettel vagy a löket nélkül történő fűrészelés eredményez jobb eredményt. Ezzel kapcsolatban az alábbiakat javasoljuk:

- Finom és tiszta vágott élek ingamozgás nélkül érhetők el (1-es fokozat).
- Vékony anyagokhoz, kemény anyagokhoz (pl. acél), valamint íves vágáshoz szintén az 1-es fokozatot használja.
- Puha anyag (fa, műanyag stb.): Állítsa az ingamozgást a 2-es fokozatra.

Aktivált ingalöket esetén egyre gyorsabban haladhat a munkával.

E Merülővágás

Merülővágás csak puha anyagokban, például fában, pórusbetonban vagy gipszkartonban stb. végezhető. Ez azonban bizonyos gyakorlatot igényel és csak rövid fűrészlapokkal lehetséges.

1. Helyezze a fűrészt a munkadarabra és kapcsolja be a készüléket.
2. Ügyeljen arra, hogy az alaplemez elülső széle a munkadarab felületén felfeküdjön.
3. Fűrészeljen lassan egy szögben a munkadarabba, majd mozgassa a fűrészlapot függőleges helyzetbe.
4. Fűrészeljen tovább a vágásvonal mentén.
5. Kapcsolja ki a fűrészt és a munka befejezése után emelje le a munkadarabról.

F Fűrészelés akkumulátoros szablyafűrésszel

1. Kapcsolja be a készüléket. Ügyeljen arra a készülék bekapcsolása előtt, hogy a készülék ne érjen hozzá a munkadarabhoz.
2. Helyezze fel a talplemezt (12) a munkadarabra.
3. Fűrészeljen egyenletes előretolással. Vízszintesen, átlósan vagy függőlegesen is fűrészelhet.
4. A munka után vegye ki a fűrészlapot (11.1/11.2) a vágatból és csak ezután kapcsolja ki a készüléket.

A Munkavégzéssel kapcsolatos utasítások

Viseljen védőkesztyűt, ha a fűrészlappal dolgozik. Ily módon elkerülheti a vágási sérüléseket.

- Fogja be a munkadarabot. Kisméretű munkadarabokhoz használjon befogó eszközöket.
- Rajzoljon egy vonalat a fűrészlap irányításának megadásához.
- Tartsa erősen a készüléket a markolatnál fogva.
- Kapcsolja be vagy ki az ingalöketet.
- Kapcsolja be a készüléket.
- Várja meg, amíg a készülék eléri a teljes sebességet.
- Helyezze az alaplemezt (6)/a talplemezt (12) a munkadarabra.
- Ne fejtsen ki túl erős nyomást a készülékre és lassan mozgassa a készüléket. Hagyja, hogy a készülék végezze a munkát.
  Túl erős nyomás kifejtése esetén a fűrészlap elferdülhet vagy eltörhet.
- Mielőtt leteszi a készüléket, kapcsolja

ki a készüléket és várja meg, amíg teljesen leáll.

Tisztítás és karbantartás

Kapcsolja ki a készüléket és vegye ki az akkumulátort a készülékből minden művelet előtt.

A vágási sérülések elkerülése érdekében, mindig viseljen védőkesztyűt a fűrészlap használata során.

A jelen használati útmutatóban nem szereplő javítási és karbantartási munkákat szervizközpontunkkal végeztesse el. Kizárólag eredeti alkatrészeket használjon.

Tisztítás

A készüléket nem szabad lefröcskölni vízzel és nem szabad vízbe rakni. Áramütés veszélye áll fenn.

Ne használjon tisztító-, ill. oldószereket. Ezek helyrehozhatatlan kárt tehetnek a készülékben. Vegyi anyagok kárt tehetnek a készülék műanyag alkatrészeiben.

- Tartsa tisztán a készülék szellőzőnyílásait, motorházát és markolatát. Ehhez használjon nedves törlőkendőt vagy kefét.

Karbantartás

A készülék nem igényel karbantartást.

Tárolás

- Tárolja a készülékeket és tartozékokat mindig:
  - szárazon.
  - tisztán.
  - portól védve.
  - gyermekektől elzárva.
- Hosszabb tárolás (pl. téliesítés) előtt vegye ki az akkumulátort a készülékből (vegye figyelembe az akkumulátor és a töltő külön használati útmutatóját).
- Az akkumulátor és a készülék tárolási hőmérséklete 5 °C és 25 °C között van. A tárolás során kerülje a túlzott hideget vagy meleget, hogy az akkumulátor ne veszítsen a teljesítményéből.

Eltávolítás és környezetvédelem

Wyjmij akumulator z urządzenia i przekaż urządzenie, jego akcesoria i opakowanie do zgodnej z przepisami o ochronie środowiska naturalnego utylizacji.

Az elektromos készülékek nem tartoznak a háztartási hulladékok közé.

- A készüléket adja le egy hulladékhasznosító szervnél. Az alkalmazott, műanyagból és fémből készült alkotóelemek fajtánként különválaszthatók és újrafelhasználás alá vethetők. Kérdezze ezzel kapcsolatban szerviz-központunkat.
- A beküldött hibás berendezés eltávolításáról ingyenesen gondoskodunk.

Pótalkatrészek / Tartozékok

Pótalkatrészeket és tartozékokat az alábbi honlapon rendelhet: www.grizzlytools-service.eu

Ha esetleg problémája akad a rendelési folyamattal kapcsolatosan, kérjük, használja a kapcsolatfelvételi űrlapot. További kérdések esetén forduljon a szervizközponthoz (lásd a(z) 19. oldalon).

Pozíció		Megnevezés	Rendelési sz.
A	4.1	fűrészlap fémhez T118A, akkumulátoros dekopírfűrész	13800403
A	4.2	fűrészlap fához T144D, akkumulátoros dekopírfűrész	13800406
A	11.1	fűrészlap fémhez SE 922 AF, akkumulátoros szablyafűrész	13800405
A	11.2	fűrészlap fához SE 644D, akkumulátoros szablyafűrész	13800404

A Hibakeresés

Kapcsolja ki a berendezést és minden a munkavégzés előtt vegye ki a berendezésből az akkumulátort. Elektromos ütés veszélye áll fenn!

Probléma	Lehetséges okok	Hibakezelés
A berendezés nem indul be	Az akkumulátor (14) lemerült	Az akkumulátort (14) feltölteni (vegye figyelembe az akkumulátor és a töltő külön használati útmutatóját)
	Az akkumulátort (14) nem helyezték be	Az akkumulátort (14) behelyezni (lásd „Akkumulátor kivétele/behelyezése“)
	A be-/kikapcsoló gomb (3) meghibásodott	A szervízközpont javítása
	A motor meghibásodott	
A berendezés megszakításokkal dolgozik	Belső kontaktushiba	A szervízközpont javítása
	A be-/kikapcsoló gomb (3) meghibásodott	
Gyenge fűrészelési teljesítmény	A fűrészlap (4.1/4.2/11.1/11.2) tompa	Helyezzen be új fűrészlapot (4.1/4.2/ 11.1/11.2)
	Helytelen fűrészelési sebesség	Alkalmazzon megfelelő fűrészelési sebességet
	Alacsony akkumulátor teljesítmény	Töltse fel az akkumulátort (14) (vegye figyelembe az akkumulátor és a töltő külön használati útmutatóját)
A fűrészlap gyorsan tompa lesz	Túl nagy a kifejtett nyomás	Csökkentse a kifejtett nyomást
	Túl nagy a fűrészelési sebesség	Csökkentse a fűrészelési sebességet

HU	HU JÓTÁLLÁSI TÁJÉKOZTATÓ
A termék megnevezése: **Akkus szúró- és kardfűrész**	Gyártási szám: **IAN 354641_2010**
A termék típusa: **PSSSA 20-Li B2**	
A gyártó cégneve, címe, e-mail címe: **Grizzly Tools GmbH & Co. KG** Stockstädter Straße 20 63762 Großostheim Germany E-Mail: service@grizzly.biz	Szerviz neve, címe, telefonszáma: Szerviz Magyarország Tel.: 06800 21225 E-Mail: grizzly@lidl.hu W+T Környezetvédelmi és Szolgáltató Kft. Dunapart also 138 2318 Szigetszentmárton Tel.: 0624 456 672
Az importáló/ forgalmazó neve és címe: Lidl Magyarország Kereskedelmi Bt., H-1037 Budapest, Rádl árok 6.	

1. A jótállási idő a Magyarország területén, Lidl Magyarország Kereskedelmi Bt. üzletében történt vásárlás napjától számított 1 év, amely jogvesztő. A jótállási idő a fogyasztó részére történő átadással, vagy ha az üzembe helyezést a forgalmazó, vagy annak megbízottja végzi, az üzembe helyezés napjával kezdődik.

2. A jótállási igény a jótállási jeggyel és/vagy a vásárlást igazoló blokkal érvényesíthető. A jótállási jegy szabálytalan kiállítása, vagy átadásának elmaradása nem érinti a jótállási kötelezettség-vállalás érvényességét. Kérjük, hogy a vásárlás tényének és időpontjának bizonyítására őrizze meg a pénztári fizetésnél kapott jótállási jegyetés a vásárlást igazoló blokkot.

3. A vásárlástól számított három munkanapon belül érvényesített csereigény esetén a forgalmazó köteles a terméket kicserélni, feltéve ha a hiba a rendeltetésszerű hasz-nálatot akadályozza. A jótállási jogokat a termék tulajdonosaként a fogyasztó érvé-nyesítheti az áruházakban, valamint a jótállási tájékoztatóban feltüntetett szervizekben. (A magyar Polgári Törvénykönyv alapján fogyasztónak minősül a szakmája, önálló foglalkozása vagy üzleti tevékenysége körén kívül eljáró természetes személy.)

   A jótállás ideje alatt a fogyasztó hibás teljesítés esetén kérheti a termék kijavítását, kicserélését, vagy ha a termék nem javítható vagy cserélhető, vagy az a forgalma-zónak aránytalan többletköltséggel járna, illetve a fogyasztó kijavításhoz, kicseré-léshez fűződő érdeke alapos ok miatt megszűnt,árleszállítást kérhet, vagy elállhat a szerződéstől és visszakérheti a vételárat. A kijavítás során a termékbe csak új alkatrész kerülhet beépítésre.

4. A fogyasztó a hiba felfedezésé után a lehető legrövidebb időn belül köteles a hibát bejelenteni és a terméket a jótállási jogok érvényesítése céljából átadni. A hiba fel-fedezésétől számított két hónapon belül bejelentett jótállási igényt időben közöltnek kell

tekinteni. A közlés elmaradásából eredő kárért a fogyasztó felelős. A jótállási igény érvényesíthetőségének határideje a termék, vagy fődarabjának kicserélése esetén a csere napján újraindul.

5. A rögzített bekötésű, illetve a 10 kg-nál súlyosabb, vagy tömegközlekedési eszközön nem szállítható terméket az üzemeltetés helyén kell megjavítani. Abban az esetben, ha a javítás a helyszínen nem végezhető el, a termék ki- és visszaszereléséről, valamint szállításáról a forgalmazónak kell gondoskodnia.

6. A jótállás nem áll fenn, ha a hiba a nem rendeltetésszerű használatból, átalakításból, helytelen tárolásból, vagy a használati utasítástól eltérő kezelésből, vagy bármely a vásárlást követő behatásból fakad, vagy elemi kár okozta, és azt a for-galmazó, vagy a szerviz bizonyítja. A jótállás nem vonatkozik a mozgó kopó alkat-részek (világítótestek, gumiabroncsok stb.) rendeltetésszerű elhasználódására. A szerviz és a forgalmazó a kijavítás során nem felel a terméken a fogyasztó vagy harmadik személyek által tárolt adatokért vagy beállításokért.

7. Fogyasztói jogvita esetén a fogyasztó a megyei (fővárosi) kereskedelmi és iparkamarák mellett működő békéltető testület eljárását is kezdeményezheti.

   A jótállás a fogyasztó törvényből eredő szavatossági jogait és azok érvényesíthetőségét nem érinti.

Kijavítást ellenőrző szelvény:

A jótállási igény bejelentésének időpontja:	A hiba oka:
Javításra átvétel időpontja:	A hiba javításának módja:
A fogyasztó részére történő visszaadás időpontja:	
A szerviz bélyegzője, kelt és aláírás:	

Kicserélést ellenőrző szelvény:

A jótállási igény bejelentésének időpontja:
Kicserélés időpontja:
A cserélő bolt bélyegzője, kelt és aláírás:

Kazalo

Predgovor **21**
Namenska uporaba **22**
Splošen opis **22**
Obseg dobave 22
Opis delovanja 22
Pregled 22
Tehnični podatki **23**
Varnostna opozorila **23**
Simboli in oznake 23
Splošni varnostni predpisi za električna orodja 24
Varnostni napotki za žage, ki se premikajo sem ter tja 27
Druga tveganja 28
Namestitev **29**
Zamenjava akumulatorske vbodne/sabljaste žage 29
Namestitev/zamenjava žaginega lista 29
Vstavljanje/odstranjevanje akumulatorske baterije 29
Preverjanje stanja napolnjenosti akumulatorske baterije 30
Polnjenje akumulatorske baterije 30
Uporaba **30**
Vklop in izklop 30
Nastavitev števila vrtljajev 30
Nastavitev dvižne sile 31
Potopni rezi 31
Žaganje z akumulatorsko sabljasto žago 31
Napotki za delo 31
Čiščenje in vzdrževanje **32**
Čiščenje 32
Vzdrževanje 32
Shranjevanje **32**
Odstranjevanje/varstvo okolja .. **32**
Nadomestni deli / Pribor **33**
Odpravljanje napak **34**
Garancijski list **35**
Prevod originalne izjave o skladnosti CE **85**
Eksplozijska risba **89**

Predgovor

Čestitke ob nakupu vaše nove naprave. Odločili ste se za visokokakovosten izdelek.
Kakovost naprave je bila preverjena med postopkom proizvodnje in pri končnem preverjanju, s čimer je zagotovljeno pravilno delovanje vaše naprave.

Izdelku so priložena navodila za uporabo. Vsebujejo pomembna navodila glede varnosti uporabe in odstranitve. Pred uporabo izdelka se seznanite z navodili za uporabo in varnostnimi navodili. Izdelek uporabljajte zgolj na opisani način in v naštete namene.
Navodila skrbno shranite in pri predaji naprave tretji osebi priložite tudi vso dokumentacijo.

Namenska uporaba

Izdelek je pri trdni podlagi primeren za ravne in krivuljaste reze na obdelovancih z robovi iz plastike, lesa in lahke kovine.
Funkcija izpihovanja prahu ohranja delovno območje čisto, ki je med uporabo izdelka osvetljen z delovno lučko.
Izdelek je dovoljen samo za zasebno uporabo v suhih prostorih. Upoštevajte napotke za tipe žaginih listov.
Vsakršna uporaba, ki ni izrecno dovoljena v teh navodilih za uporabo, lahko povzroči škodo na orodju in predstavlja resno nevarnost za uporabnika.
Uporabnik je odgovoren za nezgode ali poškodbe drugih ljudi ali njihove lastnine. Proizvajalec ne jamči za škodo, nastalo zaradi nenamenske ali napačne uporabe.
To orodje ni primerno za uporabo v komercialne namene.
V primeru uporabe v komercialne namene ugasne pravica do uveljavljanja garancije.
Orodje sodi v serijo Parkside X 20 V TEAM in ga lahko uporabljate z akumulatorskimi baterijami za serijo Parkside X 20 V TEAM. Akumulatorske baterije lahko polnite samo s polnilniki iz serije Parkside X 20 V TEAM.

Splošen opis

Slike najdete na prednji in zadnji strani pokrova.

Obseg dobave

Orodje vzemite iz embalaže in preverite, ali je popolno:

- Akumulatorska vbodna in sabljasta žaga
- 2 žagina lista za les
- 2 žagina lista za kovino
- Kovček za shranjevanje
- Navodila za uporabo

Akumulatorska baterija in polnilnik nista vključena v obseg dobave.

Embalažo odstranite v skladu s predpisi.

Opis delovanja

Akumulatorska vbodna in sabljasta žaga ima nihajno dvižno napravo, delovno luč in samodejno funkcijo za izpihovanje prahu.
Funkcije elementov za upravljanje so opisane v naslednjih opisih.

Pregled

A

1 Tipka za sprostitev
2 Varnostno stikalo
3 Stikalo za vklop in izklop
4.1 Žagin list za kovino
4.2 Žagin list za les
5 Kolesce, nastavitev števila vrtljajev
6 Podnožje
7 Vpenjalna glava
8 Hitro zapiralo
9 Stikalo za nihajni hod
10 Delovna LED-lučka
11.1 Žagin list za kovino, akumulatorska sabljasta žaga „Swiss Made“
11.2 Žagin list za les, akumulatorska sabljasta žaga „Swiss Made“
12 Spodnja plošča
13 Tipka za sprostitev akumulatorske baterije
14 Akumulatorska baterija
15 Prikaz napolnjenosti
16 Tipka, prikaz napolnjenosti
17 Polnilnik

Tehnični podatki

Akumulatorska vbodna in sabljasta žaga ....PSSSA 20-Li B2

Nazivna vhodna napetost ..... 20 V
Število vrtljajev v prostem teku n_0 ..... 800–3000 min^{-1}
Hod žage ..... 20 mm
Globina reza v lesu
Akumulatorska vbodna žaga ..... najv. 50 mm
Akumulatorska sabljasta žaga..... najv. 100 mm
Globina reza v kovini
Akumulatorska vbodna žaga ..... najv. 4 mm
Akumulatorska sabljasta žaga..... najv. 50 mm
Teža (z akumulatorsko baterijo)..... največ 1,7 kg
Raven zvočnega tlaka (L_{pA}) ..... 84,3 dB(A), K_{pA}= 5 dB
Raven zvočne moči (L_{WA}) .....95,3 dB(A), K_{WA} = 5 dB
Tresljaji (a_h)
Akumulatorska vbodna žaga
v lesu $a_{h,B}$ ..... 9,21 m/s^2; K= 1,5 m/s^2
v kovini $a_{h,M}$... 10,36 m/s^2; K= 1,5 m/s^2
Akumulatorska sabljasta žaga
v lesu $a_{h,B}$ ..... 8,68 m/s^2; K= 1,5 m/s^2
v leseni tramovi
$a_{h,WB}$ ..... 7,79 m/s^2; K= 1,5 m/s^2
Temperatura ..... maks. 50 °C
Postopek polnjenja .....4 - 40 °C
Delovanje .....-20 - 50 °C
Skladiščenje .....0 - 45 °C

Pozor! Veljaven seznam združljivosti akumulatorskih baterij najdete tu: www.lidl.de/akku

Podatki o hrupu in tresljajih so določeni v skladu z določili in standardi, navedenimi v izjavi o skladnosti.

Navedena skupna vrednost vibracij in navedena vrednost emisij hrupa sta bili izmerjeni po standardiziranem preizkusnem postopku in ju je mogoče uporabiti za primerjavo električnega orodja z drugim električnim orodjem.
-Navedena skupna vrednost vibracij in navedena vrednost emisij hrupa se lahko uporabita tudi za predčasno oceno obremenitve.

Opozorilo:
Emisije vibracij in hrupa lahko med dejansko uporabo električnega orodja odstopajo od navedenih vrednosti, odvisno od načina, na katerega se električno orodje uporablja, zlasti od vrste obdelovanca. Treba je določiti varnostne ukrepe za zaščito uporabnika, ki temeljijo na oceni obremenitve z vibracijami med dejanskimi pogoji uporabe (pri tem je treba upoštevati vse dele delovnega cikla, na primer čase, v katerih je električno orodje izklopljeno, in tiste, v katerih je sicer vklopljeno, vendar deluje brez obremenitve).

Varnostna opozorila

Med delom z orodjem upoštevajte varnostna opozorila.

Simboli in oznake

Simboli na orodju

Izdelek je del serije Parkside X 20 V TEAM.

POZOR

Preberite navodila za uporabo.

Nosite zaščito za sluh

Nosite zaščitna očala

Nosite zaščitno masko za dihala

Nosite zaščitne rokavice

Električne naprave niso gospodinjski odpadki.

Regulator števila vrtljajev

<– manj / več –>

Funkcija pihanja prahu

Simboli v navodilih za uporabo

Znaki za nevarnost z napotki za preprečevanje osebne in materialne škode.

Znaki za navodilo z napotki za preprečevanje škode.

Nosite rokavice z zaščito pred urezi.

Znaki za napotek z informacijami o primernem rokovanju z napravo.

Splošni varnostni predpisi za električna orodja

OPOZORILO! Preberite vsa varnostna opozorila, navodila, ilustracije in tehnične podatke, s katerimi je opremljeno to električno orodje. Neupoštevanje varnostnih navodil in opozoril lahko povzroči električni udar, požar in/ali težke poškodbe.

Varnostna navodila in opozorila shranite za prihodnjo uporabo.
Pojem ,,električno orodje", uporabljen v varnostnih navodilih, se nanaša na električna orodja s priklopom na omrežje (s priključnim kablom) in na akumulatorska električna orodja (brez priključnega kabla).

1) VARNOST NA DELOVNEM MESTU

a) **Poskrbite, da bo vaše delovno mesto vedno čisto in dobro osvetljeno.** Nered ali neosvetljena delovna področja lahko povzročijo nezgode.

b) **Električnega orodja ne uporabljajte v okolju, kjer obstaja nevarnost eksplozije in v katerem se nahajajo gorljive tekočine, plini ali prah.** Električna orodja povzročajo iskrenje, zato se gorljiv prah ali pare lahko vnamejo.

c) **Ne dovolite otrokom in drugim osebam, da bi se med delom približale električnemu orodju.** Druge osebe lahko odvrnejo vašo pozornost in izgubili boste nadzor nad orodjem.

2) ELEKTRIČNA VARNOST:

a) **Priključni vtič električnega orodja mora ustrezati vtičnici. V nobenem primeru vtiča ne smete spreminjati.** Uporaba adapterskih vtičev v kombinaciji z zaščitno ozemljenimi električnimi orodji ni dovoljena. Nespremenjen vtič in ustrezna vtičnica

zmanjšujeta nevarnost električnega udara.

b) **Izogibajte se telesnemu stiku z ozemljenimi površinami, na primer s cevmi, grelci, štedilniki in hladilniki.** Če je ozemljeno tudi vaše telo, obstaja povečano tveganje električnega udara.

c) **Električno orodje zavarujte pred dežjem in vlago.** Vstop vode v električno orodje povečuje nevarnost električnega udara.

d) **Električnega kabla ne uporabljajte za prenašanje ali obešanje električnega orodja in ne vlecite vtiča iz vtičnice tako, da vlečete za kabel.** Kabel zavarujte pred vročino, oljem, ostrimi robovi in premikajočimi se deli orodja. Poškodovan ali zavozlan kabel povečuje nevarnost električnega udara.

e) **Če električno orodje uporabljate na prostem, uporabljajte samo podaljšek,** ki je primeren za delo na prostem. Uporaba podaljševalnega kabla, ki je primeren za uporabo na prostem, zmanjšuje nevarnost električnega udara.

f) **Če se uporabi električnega orodja v vlažnem okolju ni mogoče izogniti, uporabite zaščitno stikalo za udarne tokove.** Uporaba zaščitnega stikala za udarne tokove zmanjša tveganje električnega udara.

3) VARNOST OSEB

a) **Bodite zbrani in pazite, kaj delate. Dela z električnim orodjem se lotite razumno.** Električnega orodja ne uporabljajte, ko ste utrujeni ali pod vplivom mamil, alkohola oziroma zdravil. En sam trenutek nepazljivosti pri uporabi električnega orodja ima lahko za posledico resne telesne poškodbe.

b) **Uporabljajte osebno zaščitno opremo in vedno nosite zaščitna očala.** Nošenje osebne zaščitne opreme, na primer nedrsečih zaščitnih čevljev, zaščitne čelade ali glušnikov, zmanjšuje tveganje telesnih poškodb.

c) **Izogibajte se nenamernemu vklopu orodja. Preden električno orodje priključite na električno omrežje, ga dvignete ali prenašate, se prepričajte, da je izključeno.** Če pri nošenju električnega orodja držite prst na stikalu ali če vklopljeno orodje priključite na omrežje, lahko pride do nesreče.

d) **Pred vklopom z električnega orodja odstranite nastavitvena orodja ali vijačni ključ.** Orodje ali ključ, ki se nahaja na vrtečem se delu orodja, lahko povzročita nezgodo.

e) **Izogibajte se nenormalni telesni drži. Poskrbite za varno stojišče in ohranite ravnotežje.** Tako boste lahko v nepričakovani situaciji bolje obvladali električno orodje.

f) **Uporabljajte primerno obleko. Ne nosite širokih oblačil ali nakita. Lasje, oblačila in rokavice naj se ne približujejo premikajočim se delom orodja.** Premikajoči se deli orodja lahko zagrabijo ohlapno obleko, nakit ali dolge lase**.**

g) **Če je mogoče namestiti naprave za odsesavanje in prestrezanje prahu, jih namestite in zagotovite njihovo pravilno uporabo.** Če so na voljo priključki za odsesavanje in lovilnik prahu, se prepričajte, da so pravilno priklopljeni in da jih pravilno uporabljate.

h) **Ne pustite se preslepiti lažnemu občutku varnosti in ne zane-**

marjajte varnostnih navodil za električna orodja, tudi če po večkratni uporabi električno orodje dobro poznate. Nepazljivo ravnanje lahko v nekaj delčkih sekunde povzroči hude poškodbe.

4) UPORABA IN RAVNANJE Z ELEKTRIČNIM ORODJEM

a) **Ne preobremenjujte orodja. Uporabljajte samo električno orodje, ki je predvideno za opravljanje določenega dela.** Z ustreznim električnim orodjem boste delali bolje in varneje v predvidenem območju zmogljivosti.

b) **Ne uporabljajte električnega orodja, ki ima pokvarjeno stikalo.** Električno orodje, ki ga ni možno vklopiti ali izklopiti, je nevarno in ga je treba popraviti.

c) **Izvlecite vtič iz vtičnice in/ali odstranite akumulatorsko baterijo, preden se lotite nastavitev orodja, zamenjate pribor ali odložite orodje.** Ta previdnostni ukrep onemogoča nenamerni zagon električnega orodja.

d) **Električno verižno orodje, ki ga ne uporabljate, shranjujte izven dosega otrok.** Osebam, ki orodja ne poznajo ali niso prebrale teh navodil, ne dovolite uporabljati orodja. Električna orodja so nevarna, če jih uporabljajo neizkušene osebe.

e) **Električno orodje in vpenjalne nastavke skrbno negujte. Prepričajte se, da gibljivi deli delujejo brezhibno in da niso stisnjeni. Prav tako ne smejo biti zlomljeni ali poškodovani do te mere, da ovirajo delovanje električnega orodja. Pred ponovno uporabo je treba poškodovani del orodja popraviti.** Vzrok za številne nezgode so prav slabo vzdrževana električna orodja.

f) **Rezalna orodja naj bodo ostra in čista.** Skrbno negovana rezalna orodja z ostrimi robovi se manj zatikajo in so lažje vodljiva.

g) **Električno orodje, pribor, nastavke itd. uporabljajte v skladu s temi navodili. Pri tem upoštevajte delovne pogoje in vrsto dela, ki ga nameravate opravljati.** Zaradi uporabe električnega orodja v druge, nepredvidene namene, lahko nastanejo nevarne situacije.

h) **Skrbite za to, da so ročaji in prijemalne površine suhi, čisti in brez olja ali masti. Spolzki ročaji in prijemalne površine ne omogočajo varne uporabe in nadzora nad električnim orodjem v nepredvidenih situacijah.**

5) SKRBNO RAVNANJE Z AKUMULATORSKIMI ORODJI IN NJIHOVA UPORABA

a) **Akumulatorske baterije polnite samo v polnilnikih, ki jih priporoča proizvajalec.** Na polnilniku, predvidenem za polnjenje določene vrste akumulatorskih baterij, lahko pride do požara, če ga uporabite za polnjenje drugih vrst akumulatorskih baterij.

b) **Za pogon električnih orodij uporabljajte samo zanje predvidene akumulatorske baterije.** Uporaba drugačnih akumulatorskih baterij lahko povzroči telesne poškodbe in požar.

c) **Akumulatorska baterija, ki ni v uporabi, ne sme priti v stik s**

pisarniškimi sponkami, kovanci, ključi, žeblji, vijaki ali z drugimi kovinskimi predmeti, ki bi lahko povzročili premostitev kontaktov. Kratek stik med kontakti akumulatorske baterije lahko povzroči opekline ali požar.

d) **Pri napačni uporabi lahko iz akumulatorske baterije izteče tekočina. Izogibajte se kontaktu z njo. Če vseeno pride do stika, prizadeto mesto spirajte z vodo.** Če pride tekočina v oči, po spiranju poiščite zdravniško pomoč. Iztekajoča tekočina lahko povzroči draženje kože in opekline.

e) **Ne uporabljajte poškodovanih ali predelanih akumulatorskih baterij.** Poškodovane ali predelane akumulatorske baterije se lahko obnašajo nepredvidljivo in povzročijo požar, eksplozije ali poškodbe.

f) **Akumulatorskih baterij ne izpostavljajte ognju ali previsokim temperaturam.** Ogenj ali temperature, višje od 130 °C, lahko povzročijo eksplozijo.

g) **Upoštevajte vsa navodila za polnjenje in akumulatorske baterije ali akumulatorskega orodja nikoli ne polnite izven temperaturnega območja, navedenega v navodilih za uporabo.** Nepravilno polnjenje ali polnjenje izven dovoljenega temperaturnega območja lahko uniči akumulatorsko baterijo in poveča nevarnost požara.

6) **SERVIS**

a) **Električno orodje lahko popravlja samo usposobljen strokovnjak, in to izključno z originalnimi nadomestnimi deli.** Le tako bo tudi vnaprej zagotovljena varna raba električnega orodja.

b) **Poškodovanih akumulatorjev ne popravljajte.** Kakršna koli popravila akumulatorskih baterij lahko izvaja samo proizvajalec ali njegovi pooblaščeni serviserji.

Varnostni napotki za žage, ki se premikajo sem ter tja

- Če med delom obstaja tveganje, da električno orodje pride v stik s skritimi električnimi vodniki, električno orodje prijemajte samo za izolirane prijemalne površine. Zaradi stika z električnimi vodniki pod napetostjo lahko napetost preide tudi na kovinske dele orodja, posledica česar je lahko električni udar.
- **Pritrdite in zavarujte obdelovanec z vpenjalnimi sponami ali z drugim pripomočkom na stabilno podlago.** Obdelovanec, ki ga držite le z eno roko ali ga pritisnete ob svoje telo, ni stabilen in lahko povzroči izgubo nadzora.
- **Ne uporabljajte pribora, ki ni priporočen s strani PARKSIDE.** Ta lahko povzroči električni udar ali požar.
- Rok ne približujte območju žaganja. Z rokami ne segajte pod obdelovanec. Ob stiku z žaginim listom obstaja nevarnost poškodb.
- Električno orodje približajte obdelovancu le, ko orodje deluje. Če se nastavek zatakne v obdelovancu, obstaja nevarnost povratnega udarca.
- Pazite, da je spodnja plošča pri žaganju varno nameščena na obdelovancu. Zataknjen žagin list se lahko zlomi ali povzroči povratni udarec.
- Po končanem delu izklopite električno orodje in žagin list iz obdelovanca izvlecite šele, ko se je orodje ustavilo.

Tako boste preprečili povratni udarec in boste lahko orodje varno odložili.
- Uporabljajte samo nepoškodovane, brezhibne žagine liste. Upognjeni ali neostri žagini listi se lahko prelomijo, negativno vplivajo na rezanje in povzročijo povratni udarec.
- Po izklopu ne ustavljajte žaginega lista na silo s stranskim pritiskanjem ob njega. Žagin list se lahko poškoduje, prelomi ali pa pride do povratnega udarca.
- Uporabite ustrezne detektorje, da preverite položaj skritih električnih vodnikov, ali pokličite lokalno podjetje za distribucijo električne energije.
  Stik z električnimi vodniki lahko povzroči požar in električni udar.
  Poškodba plinske napeljave lahko povzroči eksplozijo. Če žaga prodre v vodovodno cev, povzroči materialno škodo.
- Preverite obdelovalni material glede tujkov, kot so žeblji, vijaki itd. ter jih odstranite.
- Pritrdite obdelovanec. Obdelovanec, vpet z vpenjalno pripravo ali primežem, je pridržan varneje kot z vašo roko. Obdelovanca ne podpirajte z roko ali nogo.
- Električno orodje med delom čvrsto držite in poskrbite za varno stojišče.
- Z delujočo žago se ne dotikajte drugih predmetov ali zemlje. Obstaja nevarnost povratnega udarca.
- Izdelek vedno izklopite, če se žagin list zatakne. Razprite urez žage in previdno izvlecite žagin list. Lahko pride do izgube nadzora nad električnim orodjem.
- Ne žagajte materialov (npr. barve, ki vsebujejo svinec, in lake ali material, ki vsebuje azbest), katerih prah je lahko škodljiv zdravju.
- Preden odložite električno orodje, počakajte, dokler se povsem ne zaustavi. Uporabljeno orodje se lahko zatakne, kar lahko povzroči izgubo nadzora nad električnim orodjem.

Druga tveganja

Tudi če to električno orodje uporabljate v skladu s predpisi, se pri njegovi uporabi pojavlja nekaj tveganj. Naslednje nevarnosti se lahko pojavijo v povezavi s konstrukcijo in izvedbo tega električnega orodja:

a) ureznine,
b) poškodbe sluha, če ne uporabljate ustrezne zaščite za sluh,
c) vpliv na zdravje zaradi tresljajev, ki se prenašajo na dlani in roke, če orodje uporabljate dlje časa oziroma ga ne uporabljate in vzdržujte pravilno.

Opozorilo! Električno orodje med delovanjem ustvarja elektromagnetno polje. To polje lahko v določenih pogojih vpliva na aktivne in pasivne medicinske vsadke. Da bi zmanjšali nevarnost resnih ali smrtnih poškodb, osebam z medicinskimi vsadki priporočamo, da se pred uporabo orodja posvetujejo s svojim zdravnikom in proizvajalcem medicinskega vsadka. Postopek polnjenja

Upoštevajte varnostna navodila in navodila za polnjenje ter pravilno uporabo v navodilih za uporabo za akumulator in polnilnik serije Parkside X 20 V Team. Podroben opis postopka polnjenja in več informacij najdete v teh ločenih navodilih za uporabo.

Namestitev

Akumulatorsko baterijo vstavite šele, ko je električno orodje dokončno pripravljeno za uporabo.

B Zamenjava akumulatorske vbodne/ sabljaste žage

Vzemite akumulatorsko baterijo iz izdelka, da preprečite nenameren zagon. Prisotna je nevarnost telesnih poškodb!

Vbodna v sabljasto žago:

1. Pritisnite tipko za sprostitev (1) in razklopite električno orodje.
2. Spustite tipko za sprostitev (1) in razklopite električno orodje pod kotom 90° tako, da se slišno zaskoči.

C Namestitev/zamenjava žaginega lista

Pozor, nevarnost telesnih poškodb!

– Ne uporabljajte topih, upognjenih ali kako drugače poškodovanih žaginih listov.

Pri nameščanju žaginega lista nosite zaščitne rokavice. Nevarnost telesnih poškodb ob dotiku žaginega lista.

Uporabljati je dovoljeno samo žagine liste z istim nastavkom, kot ga imajo priloženi žagini listi (4.1/4.2/11.1/11.2). Prisotna je nevarnost telesnih poškodb!

Pazite, da za posamezen material vedno uporabljate pravilen žagin list.

Nadomestni žagini listi so navedeni pod „Nadomestni deli/pribor".

Namestitev žaginega lista

Pazite, da na nosilcu žaginega lista ni drobcev ali drugih ostankov materiala.

1. Vrtite hitro zapiralo (8) čim dlje v levo in ga pridržite v tem položaju.
2. Žagin list (4.1/4.2/ 11.1/11.2) vstavite v napenjalno matico (7). Prepričajte se, da je žagin list (4.1/4.2/11.1/11.2) pravilno pritrjen in da so zobje obrnjeni v smer reza.
3. Spustite hitro zapiralo (8).
4. Preverite trdno pritrditev žaginega lista tako, da ga povlečete.

Odstranjevanje žaginega lista

1. Vrtite hitro zapiralo (8) čim dlje v levo in ga pridržite v tem položaju.
2. Žagin list (4.1/4.2/11.1/11.2) vzemite iz napenjalne matice (7).
3. Spustite hitro zapiralo (8).

D Vstavljanje/ odstranjevanje akumulatorske baterije

Dovoljeno je uporabljati samo akumulatorje serije Parkside X 20 V.

1. Za vstavljanje akumulatorske baterije (14) potisnite akumulatorsko baterijo (14) vzdolž vodila v izdelek. Pri tem se slišno zaskoči.

2. Za odstranjevanje akumulatorske baterije (14) iz izdelka pritisnite tipko za sprostitev (13) na akumulatorski bateriji in izvlecite akumulatorsko baterijo (14).

Akumulatorsko baterijo vstavite šele, ko je akumulatorsko orodje dokončno pripravljeno za uporabo.

D Preverjanje stanja napolnjenosti akumulatorske baterije

Prikaz stanja napolnjenosti (15) prikazuje stanje napolnjenosti akumulatorske baterije (14).

Pritisnite tipko indikatorja napolnjenosti (16) na akumulatorski bateriji. Prižge se ustrezna LED-dioda, ki prikazuje stanje napolnjenosti akumulatorske baterije.

Vsi trije LED-indikatorji svetijo (rdeča, oranžna in zelena): akumulatorska baterija je napolnjena.

Dva LED-indikatorja svetita (rdeče in oranžno): akumulatorska baterija je delno napolnjena.

En LED-indikator sveti (rdeča): akumulatorsko baterijo je treba napolniti.

A Polnjenje akumulatorske baterije

Pred polnjenjem počakajte, da se segreta akumulatorska baterija ohladi.

Akumulatorsko baterijo (14) napolnite, ko sveti le še rdeča LED-dioda indikatorja napolnjenosti (15).

1. Akumulatorsko baterijo (14) vzemite iz orodja.
2. Potisnite akumulatorsko baterijo (14) na polnilnik (17).
3. Polnilnik (17) priklopite v vtičnico.
4. Po polnjenju odklopite polnilnik (17) iz električnega omrežja.
5. Odstranite akumulatorsko baterijo iz polnilnika (17).

Uporaba

Vzemite akumulatorsko baterijo iz izdelka, da preprečite nenameren zagon. Prisotna je nevarnost telesnih poškodb!

Pazite, da temperatura okolja med delom ne preseže 50 °C in ne pade pod –20 °C.

A Vklop in izklop

1. Za vklop orodja pritisnite in držite varnostno stikalo (2) in pritisnite stikalo za vklop/izklop (3).
2. Spustite stikalo za varnost (2) znova.
3. Da orodje zaustavite, izpustite stikalo za vklop/izklop (3).

S pritiskom na stikalo za vklop/izklop se samodejno aktivira oz. deaktivira funkcija pihanja prahu.

A Nastavitev števila vrtljajev

Želeno število vrtljajev lahko brezstopenjsko uravnavate s kolescem (5).

1: najnižja hitrost
6: najvišja hitrost

A Nastavitev dvižne sile

S stikalom za nihajno dvig (9) lahko vklopite ali izklopite nihajni premik.

1 – ni dviga
2 – dvig

Ali žaganje z dvigom ali brez njega privede do boljšega rezultata, je mogoče določiti s praktičnim poskusom, pri čemer veljajo naslednja priporočila:

- Tanke in natančne rezilne robove dosežete z majhnim nihajnim premikom (stopnja 1).
- Za tanek material, trd material (npr. jeklo) in za krivuljast rez prav tako uporabite stopnjo 1.
- Mehek material (les, plastika itd.): nihanje nastavite na stopnjo 2.

Z aktiviranim nihajnim dvigom dosežete vse hitrejši delovni napredek.

E Potopni rezi

Potopne reze je dovoljeno izvajati le v mehke materiale, kot so les, celičasti beton, mavčne plošče ipd. Vendar to zahteva nekaj vaje in je mogoče le s kratkimi žaginimi listi.

1. Žago postavite na obdelovanec in jo vklopite.
2. Pazite, da sprednji rob podnožja leži na površini obdelovanca.
3. Počasi pod kotom urežite v obdelovanec in nato namestite žagin list v navpičen položaj.
4. Žagajte naprej po črti.
5. Izklopite žago in jo po koncu dela dvignite z obdelovanca.

F Žaganje z akumulatorsko sabljasto žago

1. Vklopite izdelek. Pred vklopom pazite, da se izdelek ne dotika obdelovanca.
2. Namestite spodnjo ploščo (12) na obdelovanec.
3. Žagajte z enakomernim pomikom. Žagate lahko vodoravno, poševno ali navpično.
4. Po končanem delu vzemite žagin list (11.1/11.2) iz ureza žage in šele nato izklopite izdelek.

A Napotki za delo

Pri rokovanju z žaginim listom nosite zaščitne rokavice. Tako preprečite ureznine.

- Vpnite obdelovanec. Za majhne obdelovance uporabite vpenjalno pripravo.
- Narišite črto, da določite smer, v kateri se vodi žagin list.
- Izdelek vedno držite varno za ročaj.
- Nihajni dvig vklopite ali izklopite.
- Vklopite izdelek.
- Počakajte, dokler izdelek ne doseže svoje polne hitrosti.
- Namestite spodnjo ploščo (6)/spodnjo ploščo (12) na obdelovanec.
- Ne pritiskajte preveč, izdelek pomikajte počasi. Pustite, da izdelek opravi delo.
  Pri prevelikem pritisku se lahko žagin list upogne in zlomi.
- Preden izdelek odložite, ga izklopite in počakajte, da se popolnoma umiri.

Čiščenje in vzdrževanje

Pred kakršnimi koli deli na orodju tega izklopite in odstranite akumulatorsko baterijo.

Pri rokovanju z žaganim listom vedno nosite zaščitne rokavice, da preprečite ureznine.

Popravila in vzdrževalna dela, ki niso opisana v teh navodilih za uporabo, naj opravi naš servisni center. Uporabljajte samo originalne dele.

Čiščenje

Orodja ni dovoljeno škropiti z vodo ali ga dajati v vodo. Sicer obstaja nevarnost električnega udara.

Ne uporabljajte čistilnih sredstev oz. topil. Z njimi lahko orodje nepopravljivo poškodujete. Kemikalije lahko načnejo plastične dele orodja.

- Poskrbite, da bodo prezračevalne reže, ohišje motorja in ročaji vedno čisti. Za čiščenje uporabljajte vlažno krpo ali ščetko.

Vzdrževanje

Orodje ne potrebuje vzdrževanja.

Shranjevanje

- Orodje in pribor vedno hranite:
  - na suhem mestu,
  - čisto,
  - zaščiteno pred prahom,
  - izven dosega otrok.
- Če nameravate orodje shraniti za dlje časa (npr. čez zimo), odstranite akumulatorsko baterijo (upoštevajte ločena navodila za akumulatorsko baterijo in polnilnik).
- Temperatura za skladiščenje akumulatorske baterije in orodja je med 5 °C in 25 °C. Izogibajte se ekstremnemu mrazu ali vročini pri shranjevanju, da akumulatorska baterija ne izgubi svoje moči.

Odstranjevanje/varstvo okolja

Odstranite akumulatorsko baterijo iz orodja ter orodje, akumulatorsko baterijo, pribor in embalažo oddajte v okolju prijazno reciklažo.

Električne naprave ne spadajo v hišne smeti.

- Napravo oddajte na zbirališču za predelavo odpadkov. Uporabljeni deli iz umetnih snovi ter kovin se lahko ločijo po vrstah in oddajo v reciklažni postopek. V zvezi s tem vprašajte naš servisni center.
- Odsluženo orodje, ki nam ga pošljete, odstranimo brezplačno.

Nadomestni deli / Pribor

Nadomestni deli in pribor so na voljo na spletni strani www.grizzlytools-service.eu

Če imate težave s postopkom naročanja, uporabite obrazec za stik.
Če imate dodatna vprašanja, se obrnite na »Service-Center« (glejte stran 35).

Položaj	Oznaka	Kataloška št.
A 4.1	Žagin list za kovino T118A, akumulatorska vbodna žaga	13800403
A 4.2	Žagin list za les T144D, akumulatorska vbodna žaga	13800406
A 11.1	Žagin list za kovino SE 922 AF, akumulatorska sabljasta žaga	13800405
A 11.2	Žagin list za les SE 644D, akumulatorska sabljasta žaga	13800404

A Odpravljanje napak

Pred kakršnimi koli deli na orodju tega izključite in odstranite akumulatorsko baterijo. Nevarnost električnega udara!

Težava	Možen vzrok	Odpravljanje napak
Orodje se ne vklopi.	Akumulatorska baterija (14) je prazna.	Napolnite akumulatorsko baterijo (14) (glejte „Vstavljanje/ odstranjevanje akumulatorske baterije“)
	Akumulatorska baterija (14) ni vstavljena.	Vstavite akumulatorsko baterijo (14) (upoštevajte ločena navodila za akumulatorsko baterijo in polnilnik)
	Stikalo za vklop/izklop (3) je v okvari.	Popravilo naj opravi servisni center.
	Okvara motorja	
Orodje deluje s prekinitvami.	Notranji kontakt je zrahljan.	Popravilo naj opravi servisni center.
	Stikalo za vklop/izklop (3) je v okvari.	
Majhna zmogljivost žaganja	Žagin list (4.1/4.2/11.1/ 11.2) je top	Uporabite nov žagin list (4.1/ 4.2/ 11.1/11.2)
	Napačna hitrost žaganja	Prilagodite hitrost žaganja
	Majhna zmogljivost akumulatorske baterije	Napolnite akumulatorsko baterijo (14) (upoštevajte ločena navodila za akumulatorsko baterijo in polnilnik)
Žagin list hitro otopi	Orodje ste premočno pritiskali na obdelovanec	Zmanjšajte pritisno silo
	Hitrost žaganja je prevelika	Zmanjšajte hitrost žaganja

Grizzly Tools GmbH & Co. KG
Stockstädter Straße 20, 63762 Großostheim, Germany

Pooblaščeni serviser:
Tel.: 080080917
E-Mail: grizzly@lidl.si
(Birotehnika, Hodošček Renata s.p., Lendavska ULICA 23, 9000 Murska Sobota)

Garancijski list

1. S tem garancijskim listom «Grizzly Tools GmbH & Co. KG, Stockstädter Straße 20, 63762 Großostheim, Germany» jamčimo, da bo izdelek v garancijskem roku ob normalni in pravilni uporabi brezhibno deloval in se zavezujemo, da bomo ob izpolnjenih spodaj navedenih pogojih odpravili morebitne pomanjkljivosti in okvare zaradi napak v materialu ali izde-lavi oziroma po svoji presoji izdelek zamenjali ali vrnili kupnino.
2. Garancija je veljavna na ozemlju Republike Slovenije.
3. Garancijski rok za proizvod je 36 mesecev od datuma izročitve blaga. Datum izročitve blaga je razviden iz računa.
4. Kupec je dolžan okvaro javiti pooblaščenemu servisu oziroma se informirati o nadaljnjih postopkih na zgoraj navedeni telefonski številki. Svetujemo vam, da pred tem natančno preberete navodila o sestavi in uporabi izdelka.
5. Kupec je dolžan pooblaščenemu servisu predložiti garancijski list in račun, kot potrdilo in dokazilo o nakupu ter dnevu izročitve blaga.
6. V primeru, da proizvod popravlja nepooblaščeni servis ali oseba, kupec ne more uveljavljati zahtevkov iz te garancije.
7. Vzroki za okvaro oziroma nedelovanje izdelka morajo biti lastnosti stvari same in ne vzroki, ki so zunaj proizvajalčeve oziroma prodajalčeve sfere. Kupec ne more uveljavljati zahtevkov iz te garancije, če se ni držal priloženih navodil za sestavo in uporabo izdelka ali če je izdelek kakorkoli spremenjen ali nepravilno vzdrževan.
8. Jamčimo servis in rezervne dele še 3 leta po preteku garancijskega roka.
9. Obrabni deli oz. potrošni material so izvzeti iz garancije.
10. Vsi potrebni podatki za uveljavljanje garancije se nahajajo na dveh ločenih dokumentih (garancijski list, račun).
11. Ta garancija proizvajalca ne izključuje pravic potrošnika, ki izhajajo iz odgovornosti prodajalca za napake na blagu.

Prodajalec:
Lidl Slovenija d.o.o. k.d., Pod lipami 1, SI-1218 Komenda

Obsah

Úvod **37**
Použití dle určení **37**
Obecný popis **38**
Objem dodávky 38
Popis funkce 38
Přehled 38
Technické údaje **38**
Bezpečnostní pokyny **39**
Symboly a piktogramy 39
Všeobecné bezpečností pokyny pro elektrické nářadí 40
Bezpečnostní pokyny pro pily s řezáním sem i tam 43
Zbývající rizika 44
Montáž **44**
Změna akumulátorové děrovky/na šavlovitou pilu 45
Montáž/výměna pilového listu 45
Vložení/vyjmutí akumulátoru 45
Kontrola stavu nabití akumulátoru 46
Nabíjení akumulátoru 46
Obsluha **46**
Zapnutí a vypnutí 46
Nastavení počtu otáček 46
Nastavení síly zdvihu 46
Ponorné řezy 47
Řezání s akumulátorovou šavlovitou pilou 47
Pokyny k práci 47
Čištění a údržba **47**
Čištění 47
Údržba 48
Skladování **48**
Odklízení a ochrana okolí **48**
Náhradní díly / Příslušenství **48**
Vyhledávání závad **49**
Záruka **50**
Opravna **51**
Service-Center **51**
Dovozce **51**
Překlad originálního prohlášení o shodě CE **86**
Rozvinuté náčrtky **89**

Úvod

Blahopřejeme vám ke koupi vašeho nového přístroje. Rozhodli jste se pro vysoce kvalitní výrobek.
Kvalita tohoto přístroje byla kontrolována během výroby a byla provedena také závěrečná kontrola. Tím je zaručena funkčnost přístroje.

Návod k obsluze je součástí tohoto výrobku. Obsahuje důležité pokyny týkající se bezpečnosti, používání a likvidace. Před použitím výrobku se seznamte se všemi pokyny k obsluze a bezpečnosti. Výrobek používejte jen k popsaným účelům a v rámci uvedených oblastí použití. Návod dobře uschovejte a při předávání výrobku třetímu předejte i všechny podklady.

Použití dle určení

Přístroj je s pevnou podporou vhodný pro rovné a zakřivené řezy na hranatých obrobcích z plastu, dřeva a lehkého kovu. Funkce odfukování prachu udržuje pracovní plochu čistou, která je osvětlena pracovním světlem během používání přístroje.

Přístroj se smí používat pouze pro soukromé použití v suchých prostorách. Dodržujte pokyny týkající se typů pilových listů.
Každé jiné použití, které není v tomto návodu výslovně schváleno, může způsobit poškození přístroje a vážné poranění uživatele. Přístroj nepoužívejte k sekání houštin nebo křoví.
Obsluhující osoba anebo uživatel je zodpovědný za nehody anebo škody jiných osob anebo jejich majetku.
Výrobce neručí za škody, jenž byly způsobeny použitím k neurčenému účelu nebo nesprávnou obsluhou.
Přístroj je součástí série Parkside X 20 V TEAM a lze jej provozovat s akumulátory série Parkside X 20 V TEAM. Akumulátory se smí nabíjet pouze nabíječkami série Parkside X 20 V TEAM.

Obecný popis

Zobrazení nejdůležitějších funkčních dílů naleznete na přední a zadní výklopné stránce.

Objem dodávky

Vybalte nástroj a zkontrolujte, je-li kompletní:

- akumulátorová děrovka a šavlovitá pila
- 2 pilové listy na dřevo
- 2 pilové listy na kov
- úložný kufřík
- návod k obsluze

Baterie a nabíječka nejsou součástí dodávky.

Obalový materiál řádně zlikvidujte.

Popis funkce

Akumulátorová děrovka a šavlovitá pila má kyvadlové zdvihací zařízení, pracovní světlo a paralelní vedení.
Funkce ovládacích prvků naleznete v následujících popisech.

Přehled

A

1 odblokovací tlačítko
2 bezpečnostní spínač
3 zapínač/vypínač
4.1 pilový list na kov
4.2 pilový list na dřevo
5 kolečko, nastavení počtu otáček
6 základní deska
7 upínací pouzdro
8 rychlouzávěr
9 spínač kyvadlového zdvihu
10 pracovní světlo LED
11.1 pilový list na kov, akumulátorová šavlovitá pila „Swiss Made“
11.2 pilové listy na dřevo, akumulátorová šavlovitá pila „Swiss Made“
12 nožní deska
13 odblokovací tlačítko akumulátoru
14 akumulátor
15 ukazatel stavu nabití
16 tlačítko indikátoru stavu nabití
17 nabíječka

Technické údaje

Aku přímočará pila a pila ocaska .....PSSSA 20-Li B2

Jmenovité vstupní napětí.....20 V
Volnoběžné otáčky n_0.....800 - 3000 min^{-1}
Zdvih pily.....20 mm
Hloubka řezu do dřeva
Akumulátorová děrovka .....max. 50 mm
Akumulátorová šavlovitá pila.....max. 100 mm

Hloubka řezu do kovu
Akumulátorová děrovka ..... max. 4 mm
Akumulátorová
šavlovitá pila ..... max. 50 mm
Hmotnost.....cca 1,7 kg
Hladina akustického tlaku
(L_{pA}) ..... 84,3 dB(A), K_{pA}= 5 dB
Hladina akustického výkonu
(L_{WA}) .....95,3 dB(A), K_{WA} = 5 dB
Vibration (a_h)
Akumulátorová děrovka
ve dřevě $a_{h,B}$ .... 9,21 m/s²; K= 1,5 m/s²
v kovu $a_{h,M}$ .... 10,36 m/s²; K= 1,5 m/s²
Akumulátorová šavlovitá pila
ve dřevě $a_{h,B}$ .... 8,68 m/s²; K= 1,5 m/s²
v dřevěné trámy
$a_{h,WB}$ ..... 7,79 m/s²; K= 1,5 m/s²
Teplota..... max 50 °C
Nabíjecí proces ..... 4 - 40 °C
Provoz .....-20 - 50 °C
Skladování ..... 0 - 45 °C

Pozor! Aktuální seznam kompatibility akumulátorů najdete na: www.lidl.de/akku

Hladina hluku a vibrací byla stanovena dle norem a předpisů uvedených v prohlášení o shodě.

Uvedená hodnota vibrací a uvedená hodnota emisí hluku byly změřeny pomocí standardizované zkušební metody a lze je použít k porovnání určitého elektrického nástroje s jiným nástrojem.
-Uvedená hodnota vibrací a uvedená hodnota emisí hluku mohou být použity také k předběžnému odhadu zatížení.

Výstraha:
hodnoty emisí vibrací a emisí hluku se mohou během skutečného používání elektrického nástroje lišit od udávaných hodnot v závislosti na způsobu, jakým je elektrický nástroj používán, a především pak podle typu zpracovávaného obrobku. Je nezbytné stanovit bezpečnostní opatření na ochranu obsluhující osoby na základě odhadu vibračního zatížení během skutečných podmínek používání (s přihlédnutím ke všem částem provozního cyklu, jako jsou například doby, kdy je elektrické nářadí vypnuté a takové, ve kterých je zapnuto, je ale bez zatížení).

Bezpečnostní pokyny

Dbejte na bezpečnostní pokyny při používání tohoto nástroje.

Symboly a piktogramy

Piktogramy na přístroji

Přístroj je součástí série Parkside X 20 V TEAM.

POZOR

Přečtěte si návod k obsluze

Noste chrániče sluchu

Noste ochranné brýle

Používejte respirátor

Noste ochranné rukavice

Elektrická zařízení nepatří do domácího odpadu.

Regulátor otáček

<– méně / více –>

Funkce vyfukování prachu

Symboly v návodu

Výstražné značky s údaji pro zabránění škodám na zdraví anebo věcným škodám.

Příkazové značky s údaji pro prevenci škod.

Noste rukavice, které jsou bezpečné proti pořezání.

Informační značky s informacemi pro lepší zacházení s nástrojem.

Všeobecné bezpečností pokyny pro elektrické nářadí

VÝSTRAHA! Přečtěte si všechny bezpečnostní pokyny a instrukce, prohlédněte si obrázky a technické údaje, které jsou dodávány k tomuto elektrickému nářadí. Pochybení při dodržování bezpečnostních pokynů a instrukcí mohou způsobit úder elektrickým proudem, popálení a/nebo těžká zranění.

Všechny bezpečnostní pokyny a instrukce uchovejte pro budoucí použití.
Pojem „elektrické nářadí" používaný v bezpečnostních pokynech se vztahuje na elektrické nářadí napájené z elektrické sítě (prostřednictvím síťového kabelu) a na elektrické nářadí napájené akumulátorem (bez síťového kabelu).

1) BEZPEČNOST PRACOVIŠTĚ:

a) **Udržujte svůj pracovní úsek čistý a dobře osvětlený.** Nepořádek anebo neosvětlené pracovní oblasti mohou vést k nehodám.

b) **Nepracujte s elektrickým nástrojem v okolí ohroženém výbuchem, v kterém se nachází hořlavé tekutiny, plyny anebo prachy.** Elektrické nástroje vytváří jiskry, které mohou zapálit prach anebo páry.

c) **Během používání elektrického nástroje udržujte děti a jiné osoby vzdáleně od sebe.** Při nepozornosti můžete ztratit kontrolu nad nástrojem.

2) ELEKTRICKÁ BEZPEČNOST:

a) **Přípojná zástrčka elektrického nástroje se musí hodit do zásuvky. Zástrčka se nesmí žádným způsobem změnit. Nepoužívejte žádné adaptérové zástrčky ve spojení elektrickými nástroji s ochranným uzemněním.** Nezměněné zástrčky a vhodné zásuvky zmenšují riziko elektrického úderu.

b) **Vyvarujte se tělesnému kontaktu se zemněnými povrchy jako jsou roury, topná tělesa, sporáky a ledničky.** Existuje zvýšené riziko skrze elektrický úder, když je Vaše tělo zemněné.

c) **Nevystavujte elektrický nástroj dešti anebo mokru.** Vniknutí vody do elektrického nástroje zvyšuje riziko elektrického úderu.

d) **Nepoužívejte kabel k jinému účelu, jako je nošení nebo zavě-**

šení elektrického nástroje anebo vytažení zástrčky ze zásuvky. Udržujte kabel vzdáleně od žáru, od oleje, od ostrých hran anebo od pohybujících se částí nástrojů. Poškozené anebo zamotané kabely zvyšují riziko elektrického úderu.

e) **Když pracujete s elektrickým nástrojem pod širým nebem, pak používejte pouze prodlužovací kabely, které jsou vhodné i pro venkovní oblast.** Použití prodlužovacího kabelu vhodného pro venkovní oblast, zmenšuje riziko elektrického úderu.

f) **Pokud nelze zabránit provozu elektrického nástroje ve vlhkém prostředí, použijte proudový chránič.** Použití proudového chrániče snižuje riziko úrazu elektrickým proudem.

3) BEZPEČNOST OSOB:

a) **Buďte pozorní, dbejte na to, co děláte a pusťte se s elektrickým nástrojem rozumně do práce. Nepoužívejte elektrický nástroj, když jste unaveni anebo pod vlivem drog, alkoholu anebo léků.** Jediný okamžik nepozornosti při používání elektrického nástroje může vést k vážným poraněním.

b) **Noste osobní ochrannou výstroj a vždy ochranné brýle.** Nošení osobní ochranné výstroje, jako je protiskluzová bezpečnostní obuv, ochranná přilba a ochrana sluchu, snižuje riziko poranění.

c) **Vyvarujte se nezáměrnému uvedení do provozu. Přesvědčte se o tom, že je elektrický nástroj vypnutý předtím, než ho připojíte na napájení elektrickým proudem, než ho zvednete anebo nesete.** Když při nošení elektrického nástroje držíte prst na spínači anebo když tento nástroj v zapnutém stavu připojíte na napájení elektrickým proudem, pak toto může vést k nehodám.

d) **Odstraňte nastavovací nářadí anebo šroubováky předtím, než elektrický nástroj zapnete.** Nářadí anebo klíč, který se nachází v otáčející se části nástroje, může vést k poraněním.

e) **Vyvarujte se abnormálnímu držení těla. Postarejte se o bezpečný postoj a udržujte vždy rovnováhu.** Tímto můžete v neočekávaných situacích lépe kontrolovat elektrický nástroj.

f) **Noste vhodný oděv. Nenoste žádné volné oblečení anebo šperky. Udržujte vlasy, oděv a rukavice vzdáleně od pohybujících se částí.** Volné oblečení, šperky anebo dlouhé vlasy mohou být zachycené pohybujícími se částmi.

g) **Lze-li namontovat zařízení na odsávání či zachytávání prachu, musí se takové zařízení namontovat a správně používat.** Při používání zařízení na odsávání prachu lze snížit nebezpečí vznikající v důsledku prachu.

h) **Držadla a úchopné plochy udržujte v suchém a čistém stavu bez stop oleje či mastnoty.** Kluzká držadla a kluzké úchopné plochy neumožňují bezpečné ovládání a kontrolu elektrického nářadí v neočekávaných situacích.

4) POUŽÍVÁNÍ A OŠETŘOVÁNÍ ELEKTRICKÉHO NÁSTROJE:

a) **Nepřetěžujte tento nástroj. Použijte pro svoji práci elektrické nářadí, určené pro tento účel.** S vhodným elektrickým nástrojem pracujete v udaném výkonovém rozsahu lépe a bezpečněji.

b) **Nepoužívejte žádné elektrické nářadí, jehož spínač je defektní.** Elektrické nářadí, které se již nedá zaanebo vypnout, je nebezpečné a musí být opravené.

c) **Vytáhněte zástrčku ze zásuvky a/nebo vyjměte vyjímatelný akumulátor před jakýmkoliv seřizováním, výměnou nástroje nebo odložením nářadí.** Toto preventivní bezpečnostní opatření zabrání neúmyslnému startu elektrického nástroje.

d) **Uložte nepoužívaný elektrický nástroj mimo dosahu dětí. Nepřenechávejte používání tohoto nástroje osobám, které s tímto nástrojem nejsou obeznámené anebo tyto pokyny nečetly.** Elektrické nástroje jsou nebezpečné, když je používají nezkušené osoby.

e) **Údržbu elektrického nářadí a používaného nástroje provádějte s maximální pečlivostí. Kontrolujte, jestli pohyblivé díly bezvadně fungují a neváznou, jestli jsou části zlomené anebo natolik poškozené, že je funkce elektrického nástroje narušena. Nechte poškozené části před použitím nástroje opravit.** Příčiny mnohých nehod tkví ve špatně udržovaných elektrických nástrojích.

f) **Udržujte řezné nástroje ostré a čisté.** Pečlivě ošetřované řezné nástroje s ostrými řeznými hranami se méně zaseknou a lépe se vedou.

g) **Používejte tento elektrický nástroj, jeho příslušenství, vložné nástroje atd. v souladu s těmito instrukcemi. Zohledněte přitom pracovní podmínky a činnost, která se má vykonávat.** Používání elektrického nástroje pro jiné účely, než pro které je určený, může vést k nebezpečným situacím.

h) **Držadla a úchopné plochy udržujte v suchém a čistém stavu bez stop oleje či mastnoty.** Kluzká držadla a kluzké úchopné plochy neumožňují bezpečné ovládání a kontrolu elektrického nářadí v neočekávaných situacích.

5) Pečlivé zacházeni s akumulátorovými nástroji a jejich používání

a) **Nabíjejte akumulátory pouze v nabíjecích přístrojích, které jsou výrobcem doporučené.** U nabíjecího přístroje, který je vhodný pro určitý druh akumulátorů, existuje nebezpečí požáru, když se používá s jinými akumulátory.

b) **V elektrických nástrojích používejte pouze pro ně určené akumulátory.** Použití jiných akumulátorů může vést k poraněním a k nebezpečí požáru.

c) **Udržujte nepoužívané akumulátory vzdáleně od kancelářských sponek, mincí, klíčů, hřebíků, šroubů anebo jiných malých kovových předmětů, které by mohly zapříčinit přemostění**

kontaktů. Zkrat mezi kontakty akumulátoru může mít za následek popáleniny anebo oheň.

d) **Při nesprávném používání může z akumulátoru unikat tekutina. Vyvarujte se kontaktu s ní. Při náhodném kontaktu opláchněte vodou. Když se tato tekutina dostane do očí, přídavně vyhledejte lékařskou pomoc.** Uniknutá tekutina může vést k podráždění pokožky anebo k popáleninám.

e) **Nepoužívejte poškozené nebo modifikované akumulátory.** Poškozené nebo modifikované akumulátory se mohou chovat nepředvídatelně a způsobit požár, výbuch nebo zranění.

f) **Nevystavujte akumulátor ohni ani vysokým teplotám.** Oheň nebo teploty nad 130 °C mohou způsobit výbuch.

g) **Dodržujte všechny pokyny pro nabíjení a nikdy nenabíjejte akumulátor ani akumulátorový nástroj mimo rozsah teplot, uvedených v návodu k obsluze.** Nesprávné nabíjení nebo nabíjení mimo povolený teplotní rozsah může zničit akumulátor a zvýšit nebezpečí požáru.

6) **Servis:**

a) **Svoje elektrické nářadí nechte opravit pouze kvalifikovaným odborným personálem a jenom pomocí originálních náhradních dílů.** Tímto se zajistí to, že bezpečnost elektrického nářadí zůstává zachována.

b) **Na poškozených akumulátorech nikdy neprovádějte údržbu.** Veškerá údržba akumulátorů by měla být prováděna pouze výrobcem nebo autorizovanými servisními středisky.

Bezpečnostní pokyny pro pily s řezáním sem i tam

- **Držte elektrický nástroj za izolované části rukojetí při provádění prací, při kterých se může elektrický nástroj dotknout skrytého elektrického vedení**. Při kontaktu s napěťovým vedením mohou být kovové součásti přístroje vystaveny elektrickému proudu, a proto by mohlo dojít k úrazu elektrickým proudem.
- **Upevněte a zajistěte obrobek na stabilním podkladu pomocí sklíčidla nebo jiným způsobem.** Budete-li obrobek přidržovat pouze jednou rukou nebo proti tělu, je obrobek nestabilní, což může vést ke ztrátě kontroly.
- **Nepoužívejte příslušenství, které nebylo doporučeno společností PARKSIDE.** To může vést k úrazu elektrickým proudem nebo k požáru.
- Mějte ruce mimo oblast řezání. Nesahejte pod obrobek. Nebezpečí zranění při kontaktu s pilovým listem.
- Elektrický nástroj přibližujte k obrobku pouze v zapnutém stavu. Jinak hrozí nebezpečí zpětného rázu, když se používaný nástroj v obrobku zachytí.
- Dbejte na to, aby nožní deska při řezání vždy bezpečně doléhaly na obrobek. Zpříčený pilový list se může zlomit nebo způsobit zpětný ráz.
- Po dokončení prací vypněte elektrický nástroj a vytáhněte pilový list z řezu teprve tehdy, až když je pilový list zcela v klidovém stavu. Tak zabráníte zpětnému rázu a můžete elektrický nástroj bezpečně odložit.
- Používejte pouze nepoškozené, bezvadné pilové listy. Ohnuté nebo neostré pilové listy se mohou zlomit, negativně

ovlivnit řez nebo způsobit zpětný ráz.
- Po vypnutí nezpomalujte pilový list bočním tlakem na něj. Pilový list se může poškodit, zlomit nebo způsobit zpětný ráz.
- Používejte vhodná vyhledávací zařízení k vyhledávání skrytý napájecích vedení, nebo konzultuje místní energetickou společnost.
  Kontakt s elektrickými vedením může způsobit požár a úraz elektrickým proudem.
  Poškození plynového potrubí může vést k výbuchu. Proniknutí do vodovodního potrubí způsobí hmotnou škodu.
- Zkontrolujte zpracovaný materiál na výskyt cizích předmětů, jako jsou hřebíky, šrouby a odstraňte je.
- Obrobek zajistěte. Obrobek, který bude upevněn pomocí upínacích zařízení nebo ve svěráku, bude držet bezpečněji než ve Vaší ruce. Nepodepírejte obrobek rukou nebo nohou.
- Při práci držte pevně elektrické nářadí a zajistěte bezpečný postoj.
- Spuštěnou pilou se nedotýkejte žádných jiných předmětů ani země. Hrozí nebezpečí zpětného rázu.
- Okamžitě zařízení vypněte, když se pilový list vzpříčí. Roztáhněte řez a pilový list opatrně vytáhněte ven. Může dojít ke ztrátě kontroly nad elektrickým nářadím.
- Neřežte žádné materiály (např. barvy a laky obsahující olovo nebo materiál obsahující azbest), jejichž prach může být zdraví nebezpečný.
- Před odložením elektrického nástroje počkejte, než se elektrický nástroj úplně zastaví. Používaný elektrický nástroj může uvíznout a způsobit ztrátu kontroly nad elektrickým nástrojem.

Zbývající rizika

I když toto elektrické nářadí obsluhujete v souladu s předpisy, stále existují zbývající rizika. V souvislosti s technologií a konstrukcí tohoto elektrického nářadí se mohou vyskytovat následující rizika:

a) zranění pořezáním
b) poškození sluchu, pokud není nasazena vhodná ochrana sluchu.
c) poškození zdraví plynoucí z vibrací ruky a paže, pokud se přístroj používá delší dobu nebo není náležitě veden a udržován.

Varování! Toto elektrické nářadí vytváří během provozu elektromagnetické pole. Toto pole může za určitých okolností omezovat aktivní nebo pasivní lékařské implantáty. Pro snížení nebezpečí vážného nebo smrtelného zranění doporučujeme osobám s lékařskými implantáty před obsluhou stroje konzultovat implantát se svým lékařem a výrobcem.

Dodržujte bezpečnostní pokyny a pokyny k nabíjení a správnému použití, uvedené v návodu k obsluze Vašeho akumulátoru a Vaší nabíječky série Parkside X 20 V Team. Podrobný popis procesu nabíjení a další informace naleznete v tomto samostatném návodu k obsluze.

Montáž

Akumulátor vložte teprve tehdy, až když je elektrický nástroj úplně připraven k použití.

B Změna akumulátorové děrovky/na šavlovitou pilu

K zabránění neúmyslného uvedení do provozu vyjměte akumulátor z přístroje. Hrozí nebezpečí poranění!

Z děrovky na šavlovitou pilu:

1. Stiskněte odblokovací tlačítko (1) a elektrický nástroj rozložte
2. Odblokovací tlačítko (1) pusťte a rozevřete elektrický nástroj v úhlu 90 °, dokud slyšitelně nezacvakne.

C Montáž/výměna pilového listu

Pozor, nebezpečí poranění!

- Nepoužívejte tupé, ohnuté nebo jinak poškozené pilové listy.

Při montáži pilového listu používejte ochranné rukavice. Nebezpečí zranění při dotyku pilového listu.

Smí se použít pouze pilové listy s identickým upnutím, jako jsou např. dodané pilové listy (4.1/4.2/11.1/11.2). Hrozí nebezpečí poranění!

Dbejte na to, abyste pro příslušný materiál použili vždy správný pilový list.

Náhradní pilové listy najdete v části „Náhradní díly / příslušenství".

Montáž pilového listu

Dbejte na to, aby se v držáku pilového listu nenacházely třísky nebo jiné zbytky materiálu.

1. Otočte rychlouzávěr (8) dle možnosti co nejvíce doleva a přidržte ho v této poloze.
2. Vložte pilový list (4.1/4.2/11.1/11.2) do upínacího pouzdra (7). Ujistěte se, zda je pilový list (4.1/4.2/11.1/11.2) správně upevněn a zuby ukazují ve směru řezu.
3. Pusťte rychlouzávěr (8).
4. Zkontrolujte pevné usazení tažením pilového listu.

Demontáž pilového listu

1. Otočte rychlouzávěr (8) dle možnosti co nejvíce doleva a přidržte ho v této poloze.
2. Vyjměte pilový list (4.1/4.2/11.1/11.2) z upínacího pouzdra (7).
3. Pusťte rychlouzávěr (8).

D Vložení/vyjmutí akumulátoru

Smí se používat pouze lithium-iontové akumulátory řady Parkside X 20 V.

1. Ke vložení akumulátoru (14) zasuňte akumulátor (14) podél vodicí lišty do přístroje. Tento slyšitelně zaskočí.
2. K vyjmutí akumulátoru (14) z přístroje stiskněte odblokovací tlačítko (13) na akumulátoru a akumulátor (14) vytáhněte.

Akumulátor vložte teprve tehdy, až když je akumulátorový nástroj plně připraven k použití.

D Kontrola stavu nabití akumulátoru

Ukazatel stavu nabití (15) signalizuje stav nabití akumulátoru (14).

Stiskněte tlačítko ukazatele stavu nabití (16) na akumulátoru.
Stav nabití akumulátoru je signalizován rozsvícením příslušného ukazatele LED.

3 LED svítí (červená, oranžová a zelená):
Akumulátor je nabitý
2 LED svítí (červená a oranžová):
Akumulátor je částečně nabitý
1 LED svítí (červená):
Akumulátor je nutné dobít

A Nabíjení akumulátoru

Nechte zahřátý akumulátor před nabíjením vychladnout.

Nabijte akumulátor (14), když svítí pouze červená LED ukazatele stavu (15).

1. Popřípadě vyjměte akumulátor (14) z přístroje.
2. Zasuňte akumulátor (14) do nabíjecí prohloubeniny v nabíječce (17).
3. Nabíječku (17) zapojte do síťové zásuvky.
4. Po úspěšném dokončení nabíjení odpojte nabíječku (17) od sítě.
5. Vytáhněte akumulátor (14) z nabíječky (17).

Obsluha

K zabránění neúmyslného uvedení do provozu vyjměte akumulátor z přístroje. Hrozí nebezpečí poranění!

Dbejte na to, aby okolní teplota během práce nepřekročila 50° C a neklesla pod -20° C.

A Zapnutí a vypnutí

1. Pro spuštění přístroje podržte stisknutý bezpečnostní spínač (2) a stiskněte zapínač/vypínač (3).
2. Znovu uvolněte bezpečnostní spínač (2).
3. K zastavení přístroje zapínač/vypínač (3) pusťte.

Stisknutím zapínače/vypínače se automaticky aktivuje resp. deaktivuje funkce vyfukování prachu.

A Nastavení počtu otáček

Požadovaný počet otáček lze plynule regulovat pomocí kolečka(5).
1: nejnižší rychlost
6: nejvyšší rychlost

A Nastavení síly zdvihu

Pomocí spínače kyvadlového zdvihu (9) můžete zapnout a vypnou kyvný pohyb pilového listu.
1 - žádný zdvih
2 - zdvih
Praktickým pokusem lze určit, zda řezání se zdvihem nebo bez zdvihu vede k lepšímu výsledku, přičemž platí následující doporučení:

- Jemných a čistých řezných hran dosáhnete se žádným kyvným pohybem (stupeň 1).
- Pro tenký materiál, tvrdý materiál (např. ocel) a pro zakřivené řezání je třeba také použít stupeň 1.
- Měkký materiál (dřevo, plast atd.): Nastavit kyvadlo na stupeň 2.

Pomocí aktivovaného kyvadlového zdvihu dosáhnete zvyšujíc se rychlejšího pracovního pokroku.

E Ponorné řezy

Ponorné řezy lze provádět pouze do měkkých materiálů, jako je dřevo, pórobeton, sádrokarton atd. To však vyžaduje určitou praxi a lze je provádět pouze s krátkými pilovými listy.

1. Pilu položte na obrobek a zapněte ji.
2. Dbejte na to, aby přední okraj základní desky doléhal na povrch obrobku.
3. Do obrobku pomalu zařezte v úhlu, pak pilový list uveďte do svislé polohy.
4. Pilujte dál podél linie řezu.
5. Pilu vypněte a po dokončení práce ji vyjměte z obrobku.

F Řezání s akumulátorovou šavlovitou pilou

1. Zapněte přístroj. Před zapnutím dbejte na to, aby se přístroj nedotýkal obrobku.
2. Nasaďte nožní desku (12) na obrobek.
3. Řežte s pravidelným záběrem. Můžete řezat vodorovně, šikmo nebo svisle.
4. Po práci vyjměte pilový list (11.1/11.2) z řezu pily a až poté vypněte přístroj.

A Pokyny k práci

Při práci s pilovým listem noste ochranné rukavice. Tak se vyhnete poraněním z důvodu pořezání.

- Upněte obrobek. Pro malé obrobky použijte upínací zařízení.
- Nakreslete si čáru k určení směru, ve kterém je pilový list veden.
- Držte přístroj pevně za rukojeť.
- Zapněte nebo vypněte zdvih kyvadla.
- Zapněte přístroj.
- Vyčkejte, dokud přístroj nedosáhne své plné rychlosti.
- Nasaďte základní desku (6)/nožní desku (12) na obrobek.
- Na přístroj nevyvíjejte příliš velký tlak, pohybujte přístrojem pomalu. Nechte provést práci přístrojem.
  Při nadměrném tlaku se pilový list může ohnout a zlomit.
- Před odložením přístroje jej vypněte a vyčkejte, dokud se úplně nezastaví.

Čištění a údržba

Před jakoukoliv prací na přístroji vypněte přístroj a vytáhněte akumulátor z přístroje.

Při práci s pilovým listem noste vždy ochranné rukavice, abyste se vyhnuli poraněním z důvodu pořezání.

Opravné a údržbové práce, které nejsou popsány v tomto návodu k obsluze, přenechejte našemu servisnímu centru. Používejte pouze originální díly.

Čištění

Zařízení nesmí být postříkáno vodou ani do ní nesmí být položeno. Hrozí nebezpečí úrazu el. proudem.

Nepoužívejte čisticí prostředky ani rozpouštědla. Ty by mohly neopravitelně zařízení poškodit. Chemické látky mohou poškodit plastové části přístroje.

- Udržujte větrací otvory, kryt motoru a rukojeti zařízení v čistotě.
  Použijte za tím účelem vlhký hadřík nebo kartáč.

Údržba

Přístroj je bezúdržbový.

Skladování

- Vždy skladujte přístroje a příslušenství:
  - suché.
  - čisté.
  - chráněné před prachem.
  - mimo dosah dětí.
- Před delším uskladněním (např. zazimování) vyjměte akumulátor z přístroje (dodržujte samostatný návod k obsluze pro akumulátor a nabíječku).
- Skladovací teplota akumulátoru a přístroje je mezi 5 °C až 25 °C.
  Během skladování zabraňte extrémnímu chladu nebo teplu, aby akumulátor neztratil výkon.

Odklízení a ochrana okolí

Vyjměte akumulátor z nástroje a přiveďte nástroj, akumulátor, příslušenství a obal k recyklaci odpovídající životnímu prostředí.

Přístroje nepatří do domovního odpadu.

- Přístroj odevzdejte do střediska recyklace odpadů. Použité umělohmotné a kovové díly se mohou roztřídit podle druhů a tak se mohou recyklovat. Informujte se v našem servisním středisku.
- Likvidaci vašich zaslaných poškozených přístrojů provádíme bezplatně.

Náhradní díly / Příslušenství

Náhradní díly a příslušenství obdržíte na stránkách www.grizzlytools-service.eu

Pokud máte problémy při objednávání, použijte prosím kontaktní formulář. V případě jakýchkoliv dalších dotazů se obraťte na servisní středisko / „Service-Center“ (viz strana 51).

Položka	Označení	Objedn.č.
A 4.1	Pilový list na kov T118A, akumulátorová děrovka	13800403
A 4.2	Pilový list na dřevo T144D, akumulátorová děrovka	13800406
A 11.1	Pilový list na kov SE 922 AF, akumulátorová šavlovitá pila	13800405
A 11.2	Pilový list na dřevo SE 644D, akumulátorová šavlovitá pila	13800404

A Vyhledávání závad

Přístroj vypněte a před prováděním veškerých prací vyjměte akumulátor z přístroje. Nebezpečí zásahu elektrickým proudem!

Problém	Možné příčiny	Odstranění závad
Přístroj nestartuje	Akumulátor (14) není vložený	Vložte akumulátor (14) (dodržujte samostatný návod k obsluze pro akumulátor a nabíječku)
	Vybitý akumulátor (14)	Nabijte akumulátor (14) (viz „Vyjmutí/ vložení akumulátoru“)
	Poškozený spínač/vypínač (3)	Oprava servisním střediskem
	Defektní motor	
Chod přístroje se přerušuje	Interní uvolněný kontakt	Oprava servisním střediskem
	Poškozený spínač/vypínač (3)	
Nízký výkon pily	Pilový list (4.1/4.2/11.1/ 11.2) je tupý	Nasaďte nový pilový list (4.1/4.2/ 11.1/11.2)
	Chybná rychlost pily	Uzpůsobte rychlost řezání
	Nízký výkon akumulátoru	Nabijte akumulátor (14) (dodržujte samostatný návod k obsluze pro akumulátor a nabíječku)
Pilový list se rychle otupí	Použito příliš mnoho tlaku	Snížit tlak
	Rychlost pily je vysoká	Snižte rychlost řezání

Záruka

Vážení zákazníci,
Na tento přístroj poskytujeme 3letou záruku od data zakoupení.
V případě závady tohoto výrobku vám vůči prodejci výrobku přináleží zákonná práva. Tato zákonná práva nejsou omezena naší následovně uvedenou zárukou.

Záruční podmínky

Záruční doba začíná běžet ode dne nákupu. Uschovejte si, prosím, originál účtenky pro pozdější použití. Tento dokument budete potřebovat jako doklad o koupi.
Zjistíte-li během tří let od data koupě u tohoto výrobku materiálovou nebo výrobní vadu, bude výrobek námi, podle našeho výběru, bezplatně opraven nebo nahrazen. Tato záruční oprava předpokládá, že během 3leté lhůty předložíte poškozený přístroj s dokladem o koupi (pokladní stvrzenka) a písemně krátce popíšete, v čem spočívá závada a kdy k ní došlo. Bude-li závada kryta naší zárukou, získáte zpět opravený nebo nový výrobek. Opravou nebo výměnou výrobku nezačíná záruční doba běžet od začátku.

Záruční doba a zákonné nároky na odstranění vady

Záruční doba se neprodlužuje poskytnutím záruky. Toto platí i pro nahrazené a opravené díly. Již při koupi zjištěné závady a nedostatky musíte nahlásit okamžitě po vybalení výrobku. Po uplynutí záruční doby musíte uhradit náklady za provedené opravy.

Rozsah záruky

Přístroj byl precizně vyroben podle přísných jakostních směrnic a před dodáním byl svědomitě zkontrolován.
Záruční oprava se vztahuje na materiálové nebo výrobní vady. Tato záruka se netýká dílů výrobku, které jsou vystaveny normálnímu opotřebení, a lze je považovat za spotřební materiál (např pilové listy), nebo poškození křehkých dílů (např. spínač).
Tato záruka neplatí, je-li výrobek poškozen z důvodu neodborného používání, nebo pokud u něj nebyla prováděna údržba.
Pro odborné používání výrobku musí být přesně dodržovány všechny pokyny uvedené v návodu k obsluze. Bezpodmínečně je třeba zabránit používání a manipulacím s výrobkem, které nejsou v návodu k obsluze doporučeny, nebo je před nimi varováno.
Výrobek je určen jen pro soukromé účely a ne pro komerční využití. Záruka zaniká v případě zneužívání a neodborné manipulace, používání nadměrné síly a při zásazích, které nebyly provedeny naším autorizovaným servisem.

Postup v případě uplatňování záruky

Pro zajištění rychlého zpracování vaší žádosti, prosím, postupujte podle následujících pokynů:

- Na důkaz, že jste výrobek zakoupili, mějte pro jakékoli případné dotazy připravenou pokladní stvrzenku a číslo výrobku (IAN 354641_2010).
- Číslo výrobku je uvedeno na typovém štítku.
- Pokud by došlo k funkční poruše nebo jiným závadám, nejdříve **telefonicky** nebo **e-mailem** kontaktujte níže uvedené servisní oddělení. Pak získáte další informace o vyřízení vaší reklamace.
- Výrobek označený jako vadný můžete po domluvě s naším zákaznickým servisem, s připojením dokladu o koupi

(pokladní stvrzenky) a po uvedení, v čem závada spočívá a kdy k ní došlo, přeposlat bez platby poštovného na vám sdělenou adresu příslušného servisu. Aby bylo zabráněno problémům s přijetím a dodatečnými náklady, bezpodmínečně použijte jen tu adresu, která vám bude sdělena. Zajistěte, aby zásilka nebyla odeslána nevyplaceně jako nadměrné zboží, expres nebo jiný, zvláštní druh zásilky. Přístroj zašlete včetně všech částí příslušenství dodaných při zakoupení a zajistěte dostatečně bezpečný přepravní obal.

Opravna

Opravy, **které nespadají do záruky**, můžete nechat udělat v našem servisu oproti zúčtování. Rádi vám připravíme předběžný odhad nákladů. Můžeme zpracovávat jen ty přístroje, které byly dostatečně zabalené a odeslány vyplaceně.
Pozor: Prosím, přístroj zašlete našemu autorizovanému servisu vyčištěný a s upozorněním na závadu.
Nepřijmeme přístroje zaslané nevyplaceně jako nadměrné zboží, expres nebo jiný, zvláštní druh zásilky.
Likvidaci vašich poškozených zaslaných přístrojů provedeme bezplatně.

Service-Center

CZ **Servis Česko**
Tel.: 800143873
E-Mail: grizzly@lidl.cz
IAN 354641_2010

Dovozce

Prosím, respektujte, že následující adresa není adresou servisu. Nejdříve kontaktujte shora uvedené servisní středisko.

Grizzly Tools GmbH & Co. KG
Stockstädter Straße 20
63762 Großostheim
NĚMECKO
www.grizzlytools-service.eu

Obsah

Úvod **52**
Používanie podľa určenia **52**
Všeobecný popis **53**
Objem dodávky 53
Opis funkcie 53
Prehľad 53
Technické údaje **53**
Bezpečnostné pokyny **54**
Symboly a grafické znaky 54
Všeobecné bezpečnostné pokyny pre elektrické nástroje 55
Bezpečnostné pokyny pre píly vykonávajúce vratný pohyb 58
Zvyškové riziká 59
Montáž **59**
Výmena akumulátorov dierovacia/šabľová píla 59
Montáž/výmena pílového listu 60
Vloženie/vybratie akumulátora 60
Kontrola stavu nabitia akumulátora 60
Nabíjanie akumulátora 61
Obsluha **61**
Zapnutie a vypnutie 61
Nastavenie otáčok 61
Nastavenie intenzity zdvihu 61
Ponorné rezy 61
Pílenie s akumulátorovou šabľovou pílou 62
Pracovné pokyny 62
Čistenie a údržba **62**
Čistenie 62
Údržba 62
Skladovanie **63**
Odstránenie a ochrana životného prostredia **63**
Náhradné diely / Príslušenstvo **63**
Zisťovanie závad **64**
Záruka **65**
Servisná oprava **66**
Service-Center **66**
Dovozca **66**
Preklad originálneho prehlásenia o zhode CE **87**
Výkres náhradných dielov **89**

Úvod

Gratulujeme Vám k zakúpeniu Vášho nového prístroja. Tým ste sa rozhodli pre kvalitný produkt.
Tento prístroj bol počas výroby testovaný na kvalitu a podrobený výstupnej kontrole. Tým je zabezpečená funkčnosť vášho prístroja.

Návod na obsluhu je súčasťou tohto produktu. Obsahuje dôležité upozornenia ohľadom bezpečnosti, obsluhy a likvidácie. Pred používaním produktu sa oboznámte so všetkými pokynmi pre obsluhu a bezpečnosť. Používajte produkt len predpísaným spôsobom a len v uvedených oblastiach použitia.

Návod na obsluhu uschovajte a v prípade odovzdania produktu tretím osobám odovzdajte aj všetky podklady.

Používanie podľa určenia

Prístroj je vhodný, pri pevnej podložke, na priame a zakrivené rezy na hranatých obrobkoch z plastu, dreva a ľahkého kovu. Funkcia fúkania prachu uvoľní pracovnú oblasť, ktorá sa pred použitím prístroja osvetlí pracovným svetlom.
Prístroj je schválený výlučne na súkromné používanie v suchých miestnostiach. Dodržiavajte pokyny v typom pílového listu.

Akékoľvek iné použitie, ktoré v tomto návode na obsluhu nie je výslovne povolené, môže mať za následok poškodenie prístroja a predstavovať vážne nebezpečenstvo pre užívateľa. Nepoužívajte prístroj na orezávanie živých plotov alebo kríkov. Obsluhujúca osoba alebo užívateľ je zodpovedný za nehody alebo škody iných osôb alebo ich majetku.
Výrobca nezodpovedá za škody, ktoré boli spôsobené používaním nezodpovedajúcim účelu použitia alebo nesprávnou obsluhou. Tento prístroj nie je vhodný na komerčné používanie. Pri komerčnom použití zanikne záruka.
Pri komerčnom použití zanikne záruka.
Prístroj je súčasťou série X 20 V TEAM a môže sa prevádzkovať s akumulátormi série X 20 V TEAM. Akumulátory sa smú nabíjať iba s nabíjačkami série Parkside X 20 V TEAM.

Všeobecný popis

Obrázky najdôležitejších funkčných dielov nájdete na prednej a zadnej sklápacej strane.

Objem dodávky

Vybaľte nástroj a skontrolujte, či je kompletný:

- Aku priamočiara a chvostová píla
- 2 pílové listy na drevo
- 2 pílové listy na kov
- Úložný kufrík
- Návod na obsluhu

Batéria a nabíjačka nie sú súčasťou balenia.

Baliaci materiál zlikvidujte podľa predpisov.

Opis funkcie

Akumulátorová dierovacia a šabľová píla má výkyvné zdvíhacie zariadenie, pracovné svetlo a automatickú funkciu fúkania prachu. Funkcia jednotlivých prvkov obsluhy je uvedená v nasledujúcich popisoch.

A Prehľad

1 Uvoľňovacie tlačidlo
2 Bezpečnostný vypínač
3 Vypínač zap/vyp
4.1 Pílový list kovový
4.2 Pílový list drevený
5 Koliesko, nastavenie otáčok
6 Základná doska
7 Skľučovadlo
8 Rýchlouzáver
9 Spínač výkyvného zdvihu
10 LED-pracovné svetlo
11.1 Pílový list kovový, „Swiss Made“ akumulátorová šabľová píla
11.2 Pílové listy na drevo, „Swiss Made“ akumulátorová šabľová píla
12 Vodiaca pätka
13 Uvoľňovacie tlačidlo akumulátora
14 Akumulátor
15 Signalizácia stavu nabitia
16 Tlačidlo, signalizácia stavu nabitia
17 Nabíjačka

Technické údaje

Aku priamočiara a chvostová píla..... PSSSA 20-Li B2

Menovité vstupné napätie ..... 20 V⎓
Otáčky naprázdno n_0 ....800 – 3000 min^{-1}
Zdvih píly..... 20 mm
Hĺbka rezu do dreva
Akumulátorová dierovacia píla ..... max. 50 mm
Akumulátorová šabľová píla ..max. 100 mm

Hĺbka rezu do kovu
Akumulátorová
dierovacia píla ..... max. 4 mm
Akumulátorová
šabľová píla ..... max. 50 mm
Hmotnosť..... cca 1,7 kg
Hladina akustického tlaku
(L_{pA}) ..... 84,3 dB(A), K_{pA}= 5 dB
Hladina akustického výkonu
(L_{WA}) .....95,3 dB(A), K_{WA} = 5 dB
Vibrácia (a_h)
Akumulátorová dierovacia píla
do dreva $a_{h,B}$ ... 9,21 m/s²; K= 1,5 m/s²
do kovu $a_{h,M}$ .. 10,36 m/s²; K= 1,5 m/s²
Akumulátorová šabľová píla
ido dreva $a_{h,B}$ .. 8,68 m/s²; K= 1,5 m/s²
do drevené trámy
$a_{h,WB}$ ..... 7,79 m/s²; K= 1,5 m/s²
Teplota..... max 50 °C
Nabíjanie .....4 - 40 °C
Prevádzka .....-20 - 50 °C
Skladovanie .....0 - 45 °C

Pozor! Aktuálny zoznam kompatibility akumulátora nájdete na: www.lidl.de/akku

Hodnoty hluku a vibrácií boli stanovené podľa noriem a ustanovení uvedených vo vyhlásení o zhode.

Uvedené celkové hodnoty vibrácií a uvedené hodnoty emisií hluku boli odmerané podľa normovaného skúšobného postupu a môžu sa použiť na porovnanie jedného elektrického náradia s druhým.
Uvedené celkové hodnoty vibrácií a uvedené hodnoty emisií hluku sa môžu použiť tiež na predbežný odhad zaťaženia.

Výstraha:
Emisie vibrácii a hluku sa môžu počas skutočného používania elektrického náradia odlišovať od uvedených hodnôt, v závislosti od druhu a spôsobu, akým sa elektrické náradie používa a zvlášť od toho, aký druh obrobku sa obrába.
Je nutné stanoviť bezpečnostné opatrenia na ochranu obsluhy, ktoré sú založené na odhade zaťaženia vibráciami počas skutočných podmienok používania (pritom sa zohľadnia všetky podiely cyklu prevádzky, napríklad časy, kedy je elektrické zariadenie vypnuté a také, kedy je síce zapnuté, ale beží bez zaťaženia).

Bezpečnostné pokyny

Dbajte na bezpečnostné pokyny pri používaní tohoto nástroja.

Symboly a grafické znaky

Symboly v návode:

Prístroj je súčasťou série Parkside X 20 V TEAM.

POZOR

Prečítajte si návod na obsluhu

Noste ochranu sluchu

Noste ochranné okuliare

Noste ochrannú dýchaciu masku

Noste ochranné rukavice

Elektrické prístroje nepatria do domového odpadu.

Regulátor otáčok

<– menej/viac –>

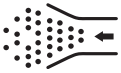

Funkcia fúkania prachu

Symboly v návode

Výstražné značky s údajmi pre zabránenie škodám na zdraví alebo vecným škodám.

Príkazové značky s údajmi pre prevenciu škôd.

Nosenie ochranných rukavíc.

Informačné značky s informáciami pre lepšie zaobchádzanie s nástrojom.

Všeobecné bezpečnostné pokyny pre elektrické nástroje

VÝSTRAHA! Prečítajte si všetky bezpečnostné pokyny, pokyny, ilustrácie a technické údaje, ktorými je opatrené toto elektrické náradie. Zanedbanie dodržiavania bezpečnostných pokynov a nariadení môže zapríčiniť zásah elektrickým prúdom, požiar a/alebo ťažké poranenia.

Všetky bezpečnostné pokyny a nariadenia si uschovajte pre budúcnosť.
Pojem „elektrický nástroj" použitý v bezpečnostných pokynoch sa vzťahuje na elektrické nástroje napájané zo siete (so sieťovým káblom) a na elektrické nástroje napájané z akumulátora (bez sieťového kábla).

1) Bezpečnosť pracoviska:

a) **Udržujte svoj pracovný úsek čistý a dobre osvetlený.** Neporiadok alebo neosvetlené pracovné oblasti môžu viesť k nehodám.

b) **Nepracujte s elektrickým nástrojom v okolí ohrozenom výbuchom, v ktorom sa nachádzajú horľavé tekutiny, plyny alebo prachy.** Elektrické stroje vytvárajú iskry, ktoré môžu zapáliť prach alebo pary.

c) **Behom používania elektrického nástroja udržujte deti a iné osoby vzdialene od seba.** Pri nepozornosti môžete stratiť kontrolu nad nástrojom.

2) Elektrická bezpečnosť:

a) **Prípojná zástrčka elektrického nástroja sa musí hodiť do zásuvky. Zástrčka sa nesmie žiadnym spôsobom zmeniť. Nepoužívajte žiadne adaptérové zástrčky v spojení s elektrickými nástrojmi s ochranným uzemnením.** Nezmenené zástrčky a zásuvky zmenšujú riziko elektrického úderu.

b) **Vyvarujte sa telesnému kontaktu s uzemnenými povrchmi ako sú rúry, vyhrievacie telesá, sporáky a chladničky.** Existuje zvýšené riziko skrz elektrický úder, keď je Vaše telo uzemnené.

c) **Nevystavujte elektrický nástroj dažďu alebo mokrosti.** Vniknutie vody do elektrického nástroja zvyšuje riziko elektrického úderu.

d) **Nepoužívajte kábel na iný účel, ako je nosenie alebo zavesenie elektrického nástroja alebo vytiahnutie zástrčky zo zásuvky. Udržujte kábel vzdialene od horúčavy, od oleja, od ostrých hrán alebo od pohybujúcich sa častí nástrojov.**Poškodené alebo zamotané

káble zvyšujú riziko elektrického úderu.

e) **Keď pracujete s elektrickým nástrojom pod šírym nebom, potom používajte iba predlžovacie káble, ktoré sú vhodné aj pre vonkajšiu oblasť.** Použitie predlžovacieho kábla vhodného pre vonkajšiu oblasť, zmenšuje riziko elektrického úderu.

f) **Keď nie je možné zabrániť prevádzke elektrického náradia vo vlhkom prostredí, použite prúdový chránič.** Použitie prúdového chrániča znižuje riziko zásahu elektrickým prúdom.

3) Bezpečnosť osôb:

a) **Buďte pozorní, dbajte na to, čo robíte a pustite sa s elektrickým nástrojom rozumne do práce. Nepoužívajte elektrický nástroj, keď ste unavení alebo pod vplyvom drog, alkoholu alebo liekov.** Jediný okamžik nepozornosti pri používaní elektrického nástroja môže viesť k vážnym poraneniam.

b) **Noste osobný ochranný výstroj a vždy ochranné okuliare.** Nosenie osobného ochranného výstroja, ako je protišmyková obuv, ochranná prilba a ochrana sluchu, znižuje riziko poranenia.

c) **Vyvarujte sa nezámernému uvedeniu do prevádzky. Presvedčte sa o tom, že je elektrický nástroj vypnutý predtým, než ho pripojíte na napájanie elektrickým prúdom, než ho zdvihnete alebo nesiete.** Keď pri nosení elektrického nástroja držíte prst na spínači alebo keď tento nástroj v zapnutom stave pripojíte na napájanie elektrickým prúdom, potom toto môže viesť k nehodám.

d) **Odstráňte nastavovacie náradie alebo skrutkovače predtým, než zapnete elektrický nástroj.** Náradie alebo kľúč, ktorý sa nachádza v otáčajúcej sa časti nástroja, môže viesť k poraneniam.

e) **Vyvarujte sa abnormálnemu držaniu tela. Postarajte sa o bezpečný postoj a udržujte vždy rovnováhu.** Týmto môžete pri neočakávaných situáciách lepšie kontrolovať elektrický nástroj.

f) **Noste vhodný odev. Nenoste žiadne voľné oblečenie alebo šperky. Udržujte vlasy, odev a rukavice vzdialene od pohybujúcich sa častí.** Voľné oblečenie, šperky alebo dlhé vlasy môžu byť zachytené pohybujúcimi sa časťami.

g) **Ak možno namontovať zariadenia na odsávania a zachytávanie prachu, tak treba tieto upevniť a správne používať.** Používanie odsávania prachu môže znížiť ohrozenia prachom.

h) **Neuspokojujte sa s falošnou bezpečnosťou a nepovznášajte sa nad bezpečnostné predpisy pre elektrické náradie, aj keď ste s elektrickým náradím oboznámený po jeho mnohonásobnom používaní.** Nepozorné zaobchádzanie môže počas zlomku sekundy spôsobiť ťažké zranenia.

4) Používanie a ošetrovanie elektrického nástroja:

a) **Nepreťažujte tento nástroj. Použite pre svoju prácu elektrické náradie, určené pre tento účel.** S vhodným elektrickým nástrojom pracujete v udanom výkonovom rozsahu lepšie a bezpečnejšie.

b) **Nepoužívajte žiadne elektrické náradie, ktorého spínač je defektný.** Elektrické náradie, ktoré sa už nedá za- alebo vypnúť, je nebezpečné a musí byť opravené.

c) **Vytiahnite zástrčku zo zásuvky a/alebo vyberte odoberateľný akumulátor, skôr ako vykonáte nastavenia náradia, vymeníte diely použitého náradia alebo odložíte elektrické náradie.** Toto preventívne bezpečnostné opatrenie za-

bráni neúmyselnému štartu elektrického nástroja.

d) **Uložte nepoužívanú elektrický nástroj mimo dosahu detí. Neprenechávajte používanie tejto píly osobám, ktoré nie sú oboznámené s týmto nástrojom alebo tieto pokyny nečítali.** Elektrické nástroje sú nebezpečné, keď ich používajú neskúsené osoby.

e) **Elektrické náradie a použitý nástroj ošetrujte so starostlivosťou. Kontrolujte, či pohyblivé diely bezchybne fungujú a neviaznu, či sú časti zlomené alebo natoľko poškodené, že je funkcia elektrického nástroja narušená.** Nechajte poškodené časti pred použitím nástroja opraviť. Príčiny mnohých nehôd spočívajú v zle udržovaných elektrických nástrojoch.

f) **Udržujte rezné nástroje ostré a čisté.** Starostlivo ošetrované rezné nástroje s ostrými reznými hranami sa menej zaseknú a lepšie sa vedú.

g) **Používajte tento elektrický nástroj, jeho príslušenstvo, vložné nástroje atď. v súlade s týmito inštrukciami. Zohľadnite pritom pracovné podmienky a činnosť, ktorá sa má vykonávať.** Používanie elektrického nástroja pre iné účely, než pre ktoré je určený, môže viesť k nebezpečným situáciám.

h) **Držadlá a úchopné plochy udržiavajte suché, čisté a bez oleja a mastnôt.** Klzké držadlá a úchopné plochy neumožňujú bezpečné ovládanie a kontrolu elektrického náradia v neočakávaných situáciách.

5) Starostlivé zaobchádzanie s akumulátorovymi nástorojmi a ich používanie

a) **Nabíjajte akumulátory iba v nabíjacích prístrojoch, ktoré sú výrobcom odporúčané.** U nabíjacieho prístroja, ktorý je vhodný pre určitý druh akumulátorov, existuje nebezpečenstvo požiaru, keď sa používa s inými akumulátormi.

b) **V elektrických nástrojoch používajte iba pre ne určené akumulátory.** Použitie iných akumulátorov môže viesť k poraneniam a k nebezpečenstvu požiaru.

c) **Udržujte nepoužívané akumulátory vzdialene od kancelárskych spiniek, mincí, kľúčov, klincov, skrutiek alebo iných malých kovových predmetov, ktoré by mohli zapríčiniť premostenie kontaktov.** Skrat medzi kontaktmi akumulátora môže mať popáleniny alebo oheň za následok.

d) **Pri nesprávnom používaní môže z akumulátora unikať tekutina. Vyvarujte sa kontaktu s ňou. Pri náhodnom kontakte opláchnite vodou. Keď sa táto tekutina dostane do očí, prídavne vyhľadajte lekársku pomoc.** Uniknutá tekutina môže viesť k podráždeniam pokožky alebo k popáleninám.

e) **Nepoužívajte poškodený alebo zmenený akumulátor.** Poškodené alebo zmenené akumulátory sa môžu správať nepredvídateľne a viesť k požiaru, výbuchu alebo nebezpečenstvu poranenia.

f) **Akumulátor nevystavujte požiaru ani príliš vysokým teplotám.** Požiar alebo teploty vyššie ako 130 °C môžu spôsobiť výbuch.

g) **Dodržiavajte všetky pokyny k nabíjaniu a akumulátor alebo náradie s akumulátorom nepoužívajte nikdy mimo teplotného rozsahu uvedeného v návode na obsluhu.** Nesprávne nabíjanie alebo nabíjanie mimo dovoleného teplotného rozsahu môže zničiť akumulátor a viesť k nebezpečenstvu požiaru.

6) **Servis:**

a) **Svoje elektrické náradie nechajte opraviť iba kvalifikovaným odborným personálom a iba pomocou originálnych náhradných dielov.** Týmto sa zaistí to, že bezpečnosť elektrického náradia zostane zachovaná.
b) **Nikdy nevykonávajte údržbu na poškodených akumulátoroch.** Všetka údržba akumulátorov by sa mala uskutočniť prostredníctvom výrobcu alebo splnomocnených miest zákazníckeho servisu.

Bezpečnostné pokyny pre píly vykonávajúce vratný pohyb

- **Elektrické náradie držte na izolovaných držadlách, keď vykonávate práce, pri ktorých elektrické náradie sa môže dostať do styku so skrytými elektrickými vedeniami.** Kontakt s elektrickým vedením pod napätím môže uviesť pod napätie tiež kovové časti prístroja a tak by mohol viesť k zásahu elektrickým prúdom.
- **Upevnite a zabezpečte obrábaný predmet pomocou zvierok alebo iným spôsobom na pevnú podložku.** Ak obrábaný predmet držíte len jednou rukou alebo proti vášmu telu, obrábaný predmet zostáva labilný, čo môže viesť k strate kontroly.
- **Nepoužívajte žiadne príslušenstvo, ktoré bolo odporúčané spoločnosťou PARKSIDE.** To môže viesť k zásahu elektrickým prúdom alebo požiaru.
- Ruky nemajte v blízkosti rozsahu pílenia. Nesiahajte pod obrábaný predmet. Pri kontakte s pílovým listom je nebezpečenstvo poranenia.
- Elektrické náradie veďte proti obrábnému predmetu len vtedy, keď je zapnuté. Inác je nebezpečenstvo spätného úderu, keď nástroj sa vzprieči v obrábanom predmete.
- Dávajte pozor na to, aby vodiaca pätka pri pílení bezpečne dosadala na obrobku. Spriečený pílový list sa môže zlomiť alebo viesť k spätnému rázu.
- Po ukončení práce vypnite elektrické náradie a pílový list vytiahnite z rezu až vtedy, keď sa tento zastaví. Tak sa vyhnete spätnému úderu a elektrické náradie môžete bezpečne odložiť.
- Používajte len nepoškodené, bezchybné pílové listy. Pokrivené alebo tupé pílové listy sa môžu zlomiť, negatívne ovplyvniť rez alebo spôsobiť spätný ráz.
- Pílový list nebrzďte po vypnutí bočným pritlačením. Pílový list sa môže poškodiť, zlomiť alebo spôsobiť spätný úder.
- Na vyhľadávanie skrytých rozvodných vedení používajte vhodné vyhľadávacie prístroje alebo sa informujte v miestnej rozvodnej spoločnosti.
  Kontakt s elektrickými vedeniami môže viesť k požiaru a zásahu elektrickým prúdom.
  Poškodenie plynovodu môže viesť k výbuchu. Vniknutie do vodovodu spôsobí vecné škody.
- Obrábaný materiál skontrolujte vzhľadom na cudzie telesá ako klince, skrutky atď. a odstráňte ich.
- Zaistite obrobok. Upevnenie obrobku v upínacom prípravku alebo zveráku je bezpečnejšie ako držanie vo vašich rukách. Obrobok nepodopierajte rukou alebo nohou.

- Pri práci držte elektrické náradie pevne obomi rukami a udržujte bezpečný postoj.
- S bežiacou pílou sa nedotýkajte iných predmetov alebo zeme. Existuje nebezpečenstvo spätného rázu.
- Keď sa pílový list vzprieči, okamžite prístroj vypnite. Rozovrite rez píly a pílový list opatrne vytiahnite von. To môže viesť k strate kontroly nad elektrickým náradím.
- Nepíľte materiály (napr. farby a laky obsahujúce olovo alebo materiály obsahujúce azbest), ktorých prach môže byť zdraviu škodlivý.
- Skôr než elektrické náradie odložíte, počkajte, kým sa nezastaví. Vložený nástroj sa môže vzpriečiť a to vedie k strate kontroly nad elektrickým náradím.

Zvyškové riziká

Aj pri používaní elektrického prístroja podľa predpisov vždy existujú zvyškové riziká. Nasledujúce nebezpečenstvá môžu vzniknúť v súvislosti s konštrukciou a prevedenia tohto elektrického prístroja:

a) rezné poranenia,
b) poškodenie sluchu, ak nenosíte vhodnú ochranu sluchu,
c) poškodenie zdravia, ktoré sú výsledkom vibrácií pôsobiacich na ruku/rameno, ak sa prístroj používa dlhšiu dobu, alebo ak sa nesprávne vedie a udržiava.

Upozornenie! Tento elektrický prístroj počas prevádzky vytvára elektromagnetické pole.
Toto pole môže za určitých okolností ovplyvniť aktívne alebo pasívne lekárske implantáty. Aby sa zabránilo nebezpečenstvu vážnych alebo smrteľných zranení, odporúčame, aby osoby s lekárskymi implantátmi konzultovali svojho lekára alebo výrobcu lekárskeho implantátu pred samotnou obsluhou prístroja.

Dodržiavajte bezpečnostné pokyny a pokyny k nabíjaniu a správnemu používaniu, ktoré sú uvedené v návode na obsluhu vášho akumulátora a vašej nabíjačky série Parkside X 20 V Team. Podrobnejší opis k nabíjaniu a ďalšie informácie nájdete v tomto samostatnom návode na používanie.

Montáž

Akumulátor vložte až vtedy, keď je elektrické náradie úplne pripravené na používanie.

B Výmena akumulátorov dierovacia/šabľová píla

Vyberte akumulátor z prístroja, aby ste zabránili neúmyselnému uvedeniu do prevádzky. Hrozí nebezpečenstvo poranenia!

Z dierovacej na šabľovú pílu:

1. Stlačte uvoľňovacie tlačidlo (1) a odklopte elektrické náradie od seba
2. Uvoľňovacie tlačidlo (1) pustite a odklopte elektrické náradie v uhle 90°, až počuteľne zaskočí.

C Montáž/výmena pílového listu

Pozor, nebezpečenstvo poranenia!
- Nepoužívajte tupé, pokrivené alebo inak poškodené pílové listy.

Pri upevňovací pílového listu noste ochranné rukavice.
Nebezpečenstvo poranenia pri kontakte s pílovým listom.

Smú sa používať iba pílové listy s identickým uchytením ako dodané pílové listy (4.1/4.2/11.1/11.2). Hrozí nebezpečenstvo poranenia!

Dávajte pozor na to, aby ste vždy použili správny pílový list pre príslušný materiál.

Náhradné pílové listy nájdete pod „Náhradné diely/príslušenstvo".

Montáž pílového listu

Dávajte pozor na to, aby držiak pílového listu bol triesok alebo iných kovových zvyškov.

1. Otočte rýchlouzáver (8) natoľko, ako je to možné smerom doľava a podržte ho v tejto polohe.
2. Pílový list (4.1/4.2/ 11.1/11.2) vložte do skľučovadla (7). Uistite sa, že je pílový list (4.1/4.2/11.1/11.2) správne upevnený a že zuby ukazujú do smeru rezu.
3. Pustite rýchlouzáver (8).
4. Potiahnutím za pílový list skontrolujte jeho pevné uloženie.

Demontáž pílového listu

1. Otočte rýchlouzáver (8) natoľko, ako je to možné smerom doľava a podržte ho v tejto polohe.
2. Zoberte pílový list (4.1/4.2/11.1/11.2) zo skľučovadla (7).
3. Pustite rýchlouzáver (8).

D Vloženie/vybratie akumulátora

Smú sa používať iba lítium-iónové akumulátory série Parkside X 20 V.

1. Pri vkladaní akumulátora (14) akumulátor (14) zasuňte pozdĺž vodiacej lišty do prístroja. Počuteľne zapadne.
2. Na vybratie akumulátora (14) z prístroja zatlačte uvoľňovacie tlačidlo (13) na akumulátore a vytiahnite akumulátor (14).

Akumulátor vložte až vtedy, keď je akumulátorové náradie úplne pripravené na používanie.

D Kontrola stavu nabitia akumulátora

Signalizácia stavu nabitia (15) signalizuje stav nabitia akumulátora (14).
Stlačte tlačidlo na signalizáciu stavu nabitia (16) na akumulátore.
Stav nabitia akumulátora je signalizovaný rozsvietením príslušného LED svietidla.

Svietia 3 LED (červená, oranžová a zelená):
Akumulátor je nabitý
Svietia 2 LED (červená a oranžová):
Akumulátor je čiastočne nabitý
Svieti 1 LED (červená):
Akumulátor sa musí nabiť

A Nabíjanie akumulátora

Zohriaty akumulátor nechajte pred nabíjaním vychladnúť.

Nabite akumulátor (14), keď svieti už iba červená LED dióda signalizácie stavu nabitia (15).

1. V prípade potreby vyberte akumulátor (14) z prístroja.
2. Zasuňte akumulátor (14) do nabíjacej šachty nabíjačky (17).
3. Pripojte nabíjačku (17) do zásuvky.
4. Po uskutočnenom nabíjaní odpojte nabíjačku (17) od siete.
5. Vytiahnite akumulátor (14) z nabíjačky (17).

Obsluha

Vyberte akumulátor z prístroja, aby ste zabránili neúmyselnému uvedeniu do prevádzky. Hrozí nebezpečenstvo poranenia!

Dávajte pozor na to, aby teplota okolia počas prác neprekročila 50 °C a nebola nižšia ako -20 °C.

A Zapnutie a vypnutie

1. Na spustenie prístroja podržte bezpečnostný vypínač (2) stlačený a stlačte vypínač zap/vyp (3).
2. Znova uvoľnite bezpečnostný spínač (2).
3. Na vypnutie prístroja pustite vypínač zap/vyp (3).

So stlačením vypínača zap/vyp sa automaticky aktivuje, resp. deaktivuje funkcia fúkania prachu.

A Nastavenie otáčok

Želané otáčky sa môžu plynulo regulovať cez koliesko (5).
1: najnižšia rýchlosť
6: najvyššia rýchlosť

A Nastavenie intenzity zdvihu

Pomocou spínača výkyvného zdvihu (9) môžete nastaviť alebo zrušiť nastavenie výkyvného pohybu pílového listu.

1 – Žiadny zdvih
2 – Zdvih

Či pílenie s alebo bez zdvihu vedie k lepšiemu výsledku, je možné zistiť praktickým pokusom, pričom platia tieto odporúčania:

- Jemné a čisté hrany rezu dosiahnete s malým výkyvným pohybom (stupeň 1).
- Pre tenký materiál, tvrdý materiál (napr. oceľ) a na zakrivený rez použite taktiež stupeň 1.
- Mäkký materiál (drevo, plast atď.): Výkyvný zdvih nastavte na stupeň 2.

S aktivovaným výkyvným zdvihom dosiahnete narastajúco rýchlejší pokrok v práci.

E Ponorné rezy

Ponorné rezy sa môžu vykonávať len do mäkkých materiálov ako drevo, pórobetón, sadrokartón atď. To si avšak vyžaduje určitý cvik a je možné iba s krátkymi pílovými listami.

1. Nasaďte pílu na obrobok a zapnite ju.
2. Dávajte pozor na to, aby predná

hrana základnej dosky dosadala na povrchu obrábaného predmetu.
3. Píľte pomaly v uhle dovnútra obrobku, pílový list dostaňte potom do vertikálnej polohy.
4. Píľte ďalej pozdĺž línie rezu.
5. Vypnite pílu a po ukončení práce ju zdvihnite z obrábaného predmetu.

F Pílenie s akumulátorovou šabľovou pílou

1. Zapnite prístroj. Pred zapnutím dávajte pozor na to, aby sa náradie nedotýkalo obrábaného predmetu.
2. Na obrobok položte vodiacu pätku (12).
3. Píľte s rovnomerným posuvom. Píliť môžete vodorovne, šikmo alebo kolmo.
4. Po práci vyberte pílový list (11.1/11.2) z pílového rezu a až potom vypnite prístroj.

A Pracovné pokyny

Pri manipulácii s pílovým listom noste ochranné rukavice. Vyhnete sa rezným poraneniam.

- Obrobok upnite. Pre malé obrobky použite upínacie zariadenie.
- Nakreslite líniu, aby ste zadali smer, v ktorom sa bude viesť pílový list.
- Prístroj držte bezpečne pevne na držadle.
- Nastavte výkyvný zdvih alebo zrušte jeho nastavenie.
- Zapnite prístroj.
- Počkajte, kým prístroj nedosiahne svoju plnú rýchlosť.
- Na obrobok nasaďte základnú dosku (6)/vodiacu pätku (12).
- Nevyvíjajte na prístroj príliš vysoký tlak, s prístrojom pohybujte pomaly. Prístroj nechajte pracovať. Pri nadmernom tlaku sa pílový list môže prehnúť a zlomiť.
- Skôr než prístroj odložíte, vypnite ho a počkajte, až úplne zastaví.

Čistenie a údržba

Vypnite prístroj a pred všetkými prácami vyberte akumulátor z prístroja.

Pri manipulácii s pílovým listom stále noste ochranné rukavice, aby ste zabránili rezným poraneniam.

Údržbárske a opravárenské práce, ktoré nie sú uvedené v tomto návode na prevádzku, nechajte vykonať nášmu servisnému centru. Používajte len originálne náhradné diely.

Čistenie

Prístroj sa nesmie striekať s vodou ani vkladať do vody. Je nebezpečenstvo elektrického úrazu.

Nepoužívajte žiadne čistiace prostriedky ani rozpúšťadlá. Tým môžete náradie poškodiť tak, že nie je možné ho už opraviť. Chemické látky môžu napadnúť plastové časti prístroja.

- Vetraciu štrbinu, kryt motora a držadlá prístroja udržiavajte čisté. K tomu použite vlhkú textíliu alebo kefu.

Údržba

Prístroj si nevyžaduje údržbu.

Skladovanie

- Prístroje a diely príslušenstva uskladnite vždy:
  - v suchu.
  - v čistote.
  - chránene pred prachom.
  - uschovajte ho mimo dosahu detí.
- Pred dlhším skladovaním (napr. cez zimu) vyberte akumulátor z prístroja (zohľadnite samostatný návod na obsluhu pre akumulátor a nabíjačku.
- Optimálna teplota ložiska pre akumulátor a prístroj činí 5 °C až 25 °C. Počas skladovania zabráňte extrémnemu chladu alebo teplu, aby akumulátor nestratil výkon.

Odstránenie a ochrana životného prostredia

Vyberte akumulátor z nástroja a priveďte nástroj, akumulátor, príslušenstvo a obal k recyklácii odpovedajúcej životnému prostrediu.

Prístroje nepatria do domového odpadu.

- Prístroj odovzdajte do recyklačnej zberne. Použité umelohmotné a kovové časti sa môžu podľa druhu materiálu roztriediť a tak odovzdať do recyklačnej zberne. V prípade otázok sa obráťte na naše servisné stredisko.
- Likvidáciu vašich chybných zaslaných prístrojov uskutočníme bezplatne.
- Rezaný materiál zakompostujte a nevyhadzujte ho do nádoby na odpad.

Náhradné diely / Príslušenstvo

Náhradné diely a príslušenstvo nájdete na strane www.grizzlytools-service.eu

Ak by sa mali vyskytnúť problémy s procesom objednávky, použite, prosím, kontaktný formulár. Pri ďalších otázkach sa obráťte na „Service-Center“ (pozri stranu 66).

Položka	Označenie	Obj. číslo.
A 4.1	Pílový list na kov T118A, akumulátorová dierovacia píla	13800403
A 4.2	Pílový list na drevo T144D, akumulátorová dierovacia píla	13800406
A 11.1	Pílový list na kov SE 922 AF, akumulátorová šabľová píla	13800405
A 11.2	Pílový list na drevo SE 644D, akumulátorová šabľová píla	13800404

A Zisťovanie závad

Vypnite prístroj a pred každou prácou vyberte z prístroja batériu.
Nebezpečenstvo zásahu elektrickým prúdom!

Problém	Možná príčina	Odstránenie závady
Prístroj sa nespustí	Batéria (14) nie je vložená	Vložte batériu (14) (zohľadnite samostatný návod pre akumulátor a nabíjačku)
	Vybitá batéria (14)	Nabite batériu (14) (pozri „Vybratie/vloženie akumulátora“)
	Chybný zapínač/vypínač (3)	Oprava v servisnom stredisku
	Chybný motor	
Prístroj pracuje prerušovane	Interný poškodený kontakt	Oprava v servisnom stredisku
	Chybný zapínač/vypínač (3)	
Nízky výkon rezania	Pílový list (4.1/4.2/11.1/11.2) je tupý	Vložte nový pílový list (4.1/4.2/11.1/11.2)
	Nesprávna rýchlosť píly	Prispôsobte rýchlosť
	Nepatrný výkon akumulátora	Nabite akumulátor (14) (zohľadnite samostatný návod pre akumulátor a nabíjačku)
Pílový list sa rýchlo stáva matným	používa sa veľký tlak	Znížte tlak
	Rýchlosť rezania veľmi vysoká	Znížte rýchlosť rezania

Záruka

Vážená zákazníčka, vážený zákazník,
Pre tento prístroj platí záruka 3 roky od dátumu zakúpenia.
Ak je prístroj poškodený, podľa zákona máte právo ho reklamovať u výrobcu produktu. Tieto práva vyplývajúce zo zákona nie sú našou následne opísanou zárukou obmedzené.

Záručné podmienky

Záručná lehota začína dňom zakúpenia. Pokladničný doklad ako originál prosím starostlivo uschovajte. Je potrebný ako dôkaz o zakúpení.
Ak sa počas troch rokov od dátumu zakúpenia tohto produktu vyskytne materiálna alebo výrobná chyba, produkt - podľa nášho rozhodnutia - bezplatne opravíme alebo nahradíme. Predpokladom záruky je, že v priebehu trojročnej lehoty bude predložený poškodený prístroj a pokladničný doklad a stručne opísaná chyba a kedy sa vyskytla.
Ak sa v rámci našej záruky chyba pokryje, obdržíte späť opravený alebo nový prístroj. S opravou alebo výmenou produktu sa nezačína nová záručná doba.

Záručná doba a nárok na odstránenie vady

Záručná doba sa poskytnutím záruky nepredlžuje. To platí aj pre nahradené a opravené diely. Prípadné škody a nedostatky vzniknuté už pri zakúpení sa musia ihneď po vybalení ohlásiť. Opravy vykonané po uplynutí záručnej doby sú spoplatnené.

Rozsah záruky

Prístroj bol vyrobený podľa prísnych smerníc kvality a pred dodaním bol svedomite kontrolovaný.

Záruka sa týka materiálových alebo výrobných chýb. Táto záruka sa nevzťahuje na diely produktu, ktoré sú vystavené normálnemu opotrebeniu a preto sa môžu považovať za opotrebované diely (napr. pílové listyy) alebo na poškodenia na krehkých dieloch (napr. spínač).
Táto záruka zaniká, ak bol produkt používaný poškodený, neodborne alebo nebola vykonávaná údržba. Pre odborné používanie produktu je nutné presne dodržiavať všetky návody uvedené v návode na obsluhu. Bezpodmienečne sa vyhnite používaniu, ktoré sa v návode na obsluhu neodporúča alebo pred ktorým ste boli vystríhaní.
Produkt je určený len pre súkromné použitie a nie v oblasti podnikania. Záruka zaniká pri nesprávnom a neodbornom používaní, pri násilnom používaní a pri zásahoch, ktoré neboli vykonané v našej servisnej pobočke.

Postup v prípade reklamácie

Pre zabezpečenie rýchleho spracovania vašej žiadosti postupujte prosím podľa nasledujúcich pokynov:

- Pri všetkých požiadavkách predložte pokladničný doklad a číslo artiklu (IAN 354641_2010) ako dôkaz o zakúpení.
- Číslo artiklu nájdete na typovom štítku.
- Ak sa vyskytnú chyby funkcie alebo iné nedostatky, kontaktujte najskôr následne uvedené servisné oddelenie **telefonicky** alebo **emailom**. Následne obdržíte ďalšie informácie o priebehu vašej reklamácie.

- Produkt evidovaný ako poškodený môžete po dohode s našim zákazníckym servisom, s priloženým dokladom o zakúpení (pokladničný doklad) a s údajmi, v čom chyba spočíva a kedy vznikla, zaslať bez poštovného na adresu servisu, ktorá vám bude oznámená. Pre zabránenie dodatočných nákladov a problémov pri prevzatí použite len tú adresu, ktorá vám bude oznámená. Nezasielajte prístroj ako nadmerný tovar na náklady príjemcu, expresne alebo s iným špeciálnym nákladom. Prístroj zašlite so všetkými časťami príslušenstva dodanými pri zakúpení a zabezpečte dostatočne bezpečné prepravné balenie.

Servisná oprava

Opravy, **ktoré nepodliehajú záruke**, môžeme nechať vykonať v našej servisnej pobočke za úhradu. Radi vám poskytneme predbežnú kalkuláciu nákladov.
Môžeme spracovať len prístroje, ktoré boli doručené dostatočne zabalené a so zaplateným poštovným.
Pozor: Prístroj zašlite do našej servisnej pobočky vyčistený a s informáciami o chybe.
Neprevezmeme prístroje zaslané ako nadmerný tovar na náklady príjemcu, expresne alebo s iným špeciálnym nákladom.
Likvidáciu vašich poškodených zaslaných prístrojov vykonáme bezplatne.

Service-Center

SK **Servis Slovensko**
Tel.: 0850 232001
E-Mail: grizzly@lidl.sk
IAN 354641_2010

Dovozca

Nasledujúca adresa nie je adresa servisu. Najskôr kontaktujte hore uvedené servisné centrum.

Grizzly Tools GmbH & Co. KG
Stockstädter Straße 20
63762 Großostheim
NEMECKO
www.grizzlytools-service.eu

Inhalt

Einleitung 67
Bestimmungsgemäße Verwendung 68
Allgemeine Beschreibung 68
Lieferumfang 68
Funktionsbeschreibung 68
Übersicht 68
Technische Daten 69
Sicherheitshinweise 69
Symbole und Bildzeichen 69
Allgemeine Sicherheitshinweise für Elektrowerkzeuge 70
Sicherheitshinweise für hin- und hergehende Sägen 74
Restrisiken 75
Montage 75
Wechsel Akku-Stich-/Säbelsäge 75
Sägeblatt montieren/wechseln 76
Akku einsetzen/entnehmen 76
Ladezustand des Akkus prüfen .. 76
Akku aufladen 77
Bedienung 77
Ein- und Ausschalten 77
Drehzahl einstellen 77
Einstellen der Hubstärke 77
Tauchschnitte 78
Sägen mit Akku-Säbelsäge 78
Arbeitshinweise 78
Reinigung und Wartung 78
Reinigung 79
Wartung 79
Transport 79
Lagerung 79
Entsorgung/Umweltschutz 79
Ersatzteile/Zubehör 80
Fehlersuche 80
Garantie 81
Reparatur-Service 82
Service-Center 82
Importeur 82
Original-EG-Konformitätserklärung 88
Explosionszeichnung 89

Einleitung

Herzlichen Glückwunsch zum Kauf Ihres neuen Gerätes. Sie haben sich damit für ein hochwertiges Gerät entschieden. Dieses Gerät wurde während der Produktion auf Qualität geprüft und einer Endkontrolle unterzogen. Die Funktionsfähigkeit Ihres Gerätes ist somit sichergestellt.

Die Betriebsanleitung ist Bestandteil dieses Gerätes. Sie enthält wichtige Hinweise für Sicherheit, Gebrauch und Entsorgung. Machen Sie sich vor der Benutzung des Gerätes mit allen Bedien- und Sicherheitshinweisen vertraut. Benutzen Sie das Gerät nur wie beschrieben und für die angegebenen Einsatzbereiche. Bewahren Sie die Betriebsanleitung gut auf und händigen Sie alle Unterlagen bei Weitergabe des Gerätes an Dritte mit aus.

Bestimmungsgemäße Verwendung

Das Gerät ist, bei fester Auflage, für gerade und kurvige Schnitte an kantigen Werkstücken aus Kunststoff, Holz und Leichtmetall geeignet. Die Staubblasfunktion hält den Arbeitsbereich frei, der durch das Arbeitslicht während dem Gebrauch des Geräts beleuchtet wird.
Das Gerät ist ausschließlich für den privaten Gebrauch in trockenen Räumen zugelassen. Beachten Sie die Hinweise zu Sägeblatttypen. Jede andere Verwendung, die in dieser Anleitung nicht ausdrücklich zugelassen wird, kann zu Schäden am Gerät führen und eine ernsthafte Gefahr für den Benutzer darstellen.
Der Hersteller haftet nicht für Schäden, die durch bestimmungswidrigen Gebrauch oder falsche Bedienung verursacht wurden. Dieses Gerät ist nicht zur gewerblichen Nutzung geeignet. Bei gewerblichem Einsatz erlischt die Garantie.
Das Gerät ist Teil der Serie Parkside X 20 V TEAM und kann mit Akkus der Parkside X 20 V TEAM Serie betrieben werden. Die Akkus dürfen nur mit Ladegeräten der Serie Parkside X 20 V TEAM geladen werden.

Allgemeine Beschreibung

Die Abbildung der wichtigsten Funktionsteile finden Sie auf der vorderen und hinteren Ausklappseite.

Lieferumfang

Packen Sie das Gerät aus und kontrollieren Sie, ob es vollständig ist.

- Akku-Stich- und Säbelsäge
- 2 Sägeblätter für Holz
- 2 Sägeblätter für Metall
- Aufbewahrungskoffer
- Betriebsanleitung

Akku und Ladegerät sind nicht im Lieferumfang enthalten.

Entsorgen Sie das Verpackungsmaterial ordnungsgemäß.

Funktionsbeschreibung

Die Akku-Stich- und Säbelsäge verfügt über eine Pendelhubeinrichtung, ein Arbeitslicht und eine automatische Staubblasfunktion. Die Funktion der Bedienteile entnehmen Sie bitte den nachfolgenden Beschreibungen.

A Übersicht

1	Entriegelungstaste
2	Sicherheitsschalter
3	Ein-/Ausschalter
4.1	Sägeblatt Metall, Akku-Stichsäge
4.2	Sägeblätter Holz, Akku-Stichsäge
5	Rädchen, Drehzahleinstellung
6	Bodenplatte
7	Spannfutter
8	Schnellverschluss
9	Pendelhubschalter
10	LED-Arbeitslicht
11.1	Sägeblatt Metall, Akku-Säbelsäge „Swiss Made“
11.2	Sägeblätter Holz, Akku-Säbelsäge „Swiss Made“
12	Fußplatte
13	Entriegelungstaste Akku
14	Akku
15	Ladezustandsanzeige
16	Taste, Ladezustandsanzeige
17	Ladegerät

Technische Daten

Akku-Stich- und Säbelsäge 20 V.....PSSSA 20-Li B2

Nenneingangsspannung ..... 20 V⎓
Leerlaufdrehzahl n_0.....800 - 3000 min^{-1}
Sägehub .....20 mm
Schnitttiefe in Holz
Akku-Stichsäge .....max. 50 mm
Akku-Säbelsäge .....max. 100 mm
Schnitttiefe in Metall
Akku-Stichsäge .....max. 4 mm
Akku-Säbelsäge .....max. 50 mm
Gewicht.....ca. 1,7 kg
Schalldruckpegel
(L_{pA}) .....84,3 dB(A), K_{pA}= 5 dB
Schallleistungspegel
(L_{WA}) .....95,3 dB(A), K_{WA} = 5 dB
Vibration (a_h)
Akku-Stichsäge
in Holz $a_{h,B}$..... 9,21 m/s^2; K= 1,5 m/s^2
in Metall $a_{h,M}$. 10,36 m/s^2; K= 1,5 m/s^2
Akku-Säbelsäge
in Holz $a_{h,B}$..... 8,68 m/s^2; K= 1,5 m/s^2
in Holzbalken
$a_{h,WB}$..... 7,79 m/s^2; K= 1,5 m/s^2
Temperatur ..... max 50 °C
Ladevorgang .....4 - 40 °C
Betrieb.....-20 - 50 °C
Lagerung .....0 - 45 °C

Achtung! Eine aktuelle Liste der Akkukompatibilität finden Sie unter: www.lidl.de/akku

Lärm- und Vibrationswerte wurden entsprechend den in der Konformitätserklärung genannten Normen und Bestimmungen ermittelt.

Der angegebene Schwingungsgesamtwert und der angegebene Geräuschemissionswert sind nach einem genormten Prüfverfahren gemessen worden und können zum Vergleich eines Elektrowerkzeugs mit einem anderen verwendet werden.
Der angegebene Schwingungsgesamtwert und der angegebene Geräuschemissionswert können auch zu einer vorläufigen Einschätzung der Belastung verwendet werden.

Warnung:
Die Schwingungs- und Geräuschemissionen können während der tatsächlichen Benutzung des Elektrowerkzeugs von den Angabewerten abweichen, abhängig von der Art und Weise, in der das Elektrowerkzeug verwendet wird, insbesondere, welche Art von Werkstück bearbeitet wird.
Es ist notwendig, Sicherheitsmaßnahmen zum Schutz des Bedieners festzulegen, die auf einer Abschätzung der Schwingungsbelastung während der tatsächlichen Benutzungsbedingungen beruhen (hierbei sind alle Anteile des Betriebszyklus zu berücksichtigen, beispielsweise Zeiten, in denen das Elektrowerkzeug abgeschaltet ist, und solche, in denen es zwar eingeschaltet ist, aber ohne Belastung läuft).

Sicherheitshinweise

Dieser Abschnitt behandelt die grundlegenden Sicherheitsvorschriften bei der Arbeit mit dem Gerät.

Symbole und Bildzeichen

Bildzeichen auf dem Gerät:

Das Gerät ist Teil der Serie Parkside X 20 V TEAM.

ACHTUNG

Betriebsanleitung lesen

Gehörschutz tragen

Schutzbrille tragen

Atemschutzmaske tragen

Schutzhandschuhe tragen

Elektrogeräte gehören nicht in den Hausmüll.

Drehzahlregler

<– weniger / mehr –>

Automatisches Staubgebläße

Symbole in der Betriebsanleitung:

Gefahrenzeichen mit Angaben zur Verhütung von Personen- oder Sachschäden

Gebotszeichen mit Angaben zur Verhütung von Schäden

Tragen Sie schnittsichere Handschuhe.

Hinweiszeichen mit Informationen zum besseren Umgang mit dem Gerät

Allgemeine Sicherheitshinweise für Elektrowerkzeuge

WARNUNG! Lesen Sie alle Sicherheitshinweise, Anweisungen, Bebilderungen und technischen Daten, mit denen dieses Elektrowerkzeug versehen ist. Versäumnisse bei der Einhaltung der nachfolgenden Anweisungen und Anweisungen können elektrischen Schlag, Brand und/oder schwere Verletzungen verursachen.

Bewahren Sie alle Sicherheitshinweise und Anweisungen für die Zukunft auf.

Der in den Sicherheitshinweisen verwendete Begriff ,,Elektrowerkzeug" bezieht sich auf netzbetriebene Elektrowerkzeuge (mit Netzleitung) oder auf akkubetriebene Elektrowerkzeuge (ohne Netzleitung).

1) Arbeitsplatzsicherheit

a) **Halten Sie Ihren Arbeitsbereich sauber und gut beleuchtet**. Unordnung oder unbeleuchtete Arbeitsbereiche können zu Unfällen führen.

b) **Arbeiten Sie mit dem Elektrowerkzeug nicht in explosionsgefährdeter Umgebung, in der sich brennbare Flüssigkeiten, Gase oder Stäube befinden.** Elektrowerkzeuge erzeugen Funken, die den Staub oder die Dämpfe entzünden können.

c) **Halten Sie Kinder und andere Personen während der Benutzung des Elektrowerkzeuges fern.** Bei Ablenkung können Sie die

Kontrolle über das Elektrowerkzeug verlieren.

2) Elektrische Sicherheit

a) **Der Anschlussstecker des Elektrowerkzeuges muss in die Steckdose passen. Der Stecker darf in keiner Weise verändert werden. Verwenden Sie keine Adapterstecker gemeinsam mit schutzgeerdeten Elektrowerkzeugen.** Unveränderte Stecker und passende Steckdosen verringern das Risiko eines elektrischen Schlages.

b) **Vermeiden Sie Körperkontakt mit geerdeten Oberflächen wie von Rohren, Heizungen, Herden und Kühlschränken.** Es besteht ein erhöhtes Risiko durch elektrischen Schlag, wenn Ihr Körper geerdet ist.

c) **Halten Sie Elektrowerkzeuge von Regen oder Nässe fern.** Das Eindringen von Wasser in ein Elektrowerkzeug erhöht das Risiko eines elektrischen Schlages.

d) **Zweckentfremden Sie die Anschlussleitung nicht, um das Elektrowerkzeug zu tragen, aufzuhängen oder um den Stecker aus der Steckdose zu ziehen. Halten Sie die Anschlussleitung fern von Hitze, Öl, scharfen Kanten oder sich bewegenden Teilen.** Beschädigte oder verwickelte Anschlussleitungen erhöhen das Risiko eines elektrischen Schlages.

e) **Wenn Sie mit dem Elektrowerkzeug im Freien arbeiten, verwenden Sie nur Verlängerungsleitungen, die auch für den Außenbereich geeignet sind.** Die Anwendung einer für den Außenbereich geeigneten Verlängerungsleitung verringert das Risiko eines elektrischen Schlages.

f) **Wenn der Betrieb des Elektrowerkzeugs in feuchter Umgebung nicht vermeidbar ist, verwenden Sie einen Fehlerstromschutzschalter.** Der Einsatz eines Fehlerstromschutzschalters vermindert das Risiko eines elektrischen Schlages.

3) Sicherheit von Personen

a) **Seien Sie aufmerksam, achten Sie darauf, was Sie tun, und gehen Sie mit Vernunft an die Arbeit mit dem Elektrowerkzeug. Benutzen Sie kein Elektrowerkzeug, wenn Sie müde sind oder unter Einfluss von Drogen, Alkohol oder Medikamenten stehen.** Ein Moment der Unachtsamkeit beim Gebrauch des Elektrowerkzeugs kann zu ernsthaften Verletzungen führen.

b) **Tragen Sie persönliche Schutzausrüstung und immer eine Schutzbrille**. Das Tragen persönlicher Schutzausrüstung, wie Staubmaske, rutschfeste Sicherheitsschuhe, Schutzhelm oder Gehörschutz je nach Art und Einsatz des Elektrowerkzeugs, verringert das Risiko von Verletzungen.

c) **Vermeiden Sie eine unbeabsichtigte Inbetriebnahme. Vergewissern Sie sich, dass das Elektrowerkzeug ausgeschaltet ist, bevor Sie es an die Stromversorgung und/oder den Akku anschließen, es aufnehmen oder tragen.** Wenn Sie beim Tragen des Elektrowerkzeugs den Finger am Schalter haben oder das Gerät eingeschaltet an die Stromversorgung anschließen, kann dies zu Unfällen führen.

d) **Entfernen Sie Einstellwerkzeuge oder Schraubenschlüssel, bevor Sie das Elektrowerkzeug einschalten.** Ein Werkzeug oder Schlüssel, der sich in einem drehenden Teil des Elektrowerkzeugs befindet, kann zu Verletzungen führen.

e) **Vermeiden Sie eine abnormale Körperhaltung. Sorgen Sie für einen sicheren Stand und halten Sie jederzeit das Gleichgewicht.** Dadurch können Sie das Elektrowerkzeug in unerwarteten Situationen besser kontrollieren.

f) **Tragen Sie geeignete Kleidung. Tragen Sie keine weite Kleidung oder Schmuck. Halten Sie Haare und Kleidung fern von sich bewegenden Teilen.** Lockere Kleidung, Schmuck oder lange Haare können von sich bewegenden Teilen erfasst werden.

g) **Wenn Staubabsaug- und -auffangeinrichtungen montiert werden können, sind diese anzubringen und richtig zu verwenden.** Verwendung einer Staubabsaugung kann Gefährdungen durch Staub verringern.

h) **Wiegen Sie sich nicht in falscher Sicherheit und setzen Sie sich nicht über die Sicherheitsregeln für Elektrowerkzeuge hinweg, auch wenn Sie nach vielfachem Gebrauch mit dem Elektrowerkzeug vertraut sind.** Achtloses Handeln kann binnen Sekundenbruchteilen zu schweren Verletzungen führen.

4) **Verwendung und Behandlung des Elektrowerkzeuges**

a) **Überlasten Sie das Elektrowerkzeug nicht. Verwenden Sie für Ihre Arbeit das dafür bestimmte Elektrowerkzeug.** Mit dem passenden Elektrowerkzeug arbeiten Sie besser und sicherer im angegebenen Leistungsbereich.

b) **Benutzen Sie kein Elektrowerkzeug, dessen Schalter defekt ist.** Ein Elektrowerkzeug, das sich nicht mehr ein- oder ausschalten lässt, ist gefährlich und muss repariert werden.

c) **Ziehen Sie den Stecker aus der Steckdose und/oder entfernen Sie einen abnehmbaren Akku, bevor Sie Geräteeinstellungen vornehmen, Einsatzwerkzeugteile wechseln oder das Elektrowerkzeug weglegen.** Diese Vorsichtsmaßnahme verhindert den unbeabsichtigten Start des Elektrowerkzeugs.

d) **Bewahren Sie unbenutzte Elektrowerkzeuge außerhalb der Reichweite von Kindern auf. Lassen Sie keine Personen das Elektrowerkzeug benutzen, die mit diesem nicht vertraut sind oder diese Anweisungen nicht gelesen haben.** Elektrowerkzeuge sind gefährlich, wenn sie von unerfahrenen Personen benutzt werden.

e) **Pflegen Sie das Elektrowerkzeug und Einsatzwerkzeug mit Sorgfalt. Kontrollieren Sie, ob bewegliche Teile einwandfrei funktionieren und nicht klemmen, ob Teile gebrochen oder so beschädigt sind, dass die Funktion des Elektrowerkzeugs beeinträchtigt ist. Lassen Sie beschädigte Teile vor dem Einsatz des Elektrowerkzeuges reparieren.** Viele Unfälle haben ihre Ursache in schlecht gewarteten Elektrowerkzeugen.

f) **Halten Sie Schneidwerkzeuge scharf und sauber.** Sorgfältig gepflegte Schneidwerkzeuge mit scharfen Schneidkanten verklemmen sich weni-

ger und sind leichter zu führen.

g) **Verwenden Sie Elektrowerkzeug, Einsatzwerkzeug, Einsatzwerkzeuge usw. entsprechend diesen Anweisungen. Berücksichtigen Sie dabei die Arbeitsbedingungen und die auszuführende Tätigkeit.** Der Gebrauch von Elektrowerkzeugen für andere als die vorgesehenen Anwendungen kann zu gefährlichen Situationen führen.

h) **Halten Sie Griffe und Griffflächen trocken, sauber und frei von Öl und Fett.** Rutschige Griffe und Griffflächen erlauben keine sichere Bedienung und Kontrolle des Elektrowerkzeugs in unvorhergesehenen Situationen.

5) Verwendung und Behandlung des Akkuwerkzeugs

a) **Laden Sie Akkus nur mit Ladegeräten auf, die vom Hersteller empfohlen werden.** Durch ein Ladegerät, das für eine bestimmte Art von Akkus geeignet ist, besteht Brandgefahr, wenn es mit anderen Akkus verwendet wird.

b) **Verwenden Sie nur die dafür vorgesehenen Akkus in den Elektrowerkzeugen.** Der Gebrauch von anderen Akkus kann zu Verletzungen und Brandgefahr führen.

c) **Halten Sie den nicht benutzten Akku fern von Büroklammern, Münzen, Schlüsseln, Nägeln, Schrauben oder anderen kleinen Metallgegenständen, die eine Überbrückung der Kontakte verursachen könnten.** Ein Kurzschluss zwischen den Akkukontakten kann Verbrennungen oder Feuer zur Folge haben.

d) **Bei falscher Anwendung kann Flüssigkeit aus dem Akku austreten. Vermeiden Sie den Kontakt damit. Bei zufälligem Kontakt mit Wasser abspülen. Wenn die Flüssigkeit in die Augen kommt, nehmen Sie zusätzlich ärztliche Hilfe in Anspruch.** Austretende Akkuflüssigkeit kann zu Hautreizungen oder Verbrennungen führen.

e) **Benutzen Sie keinen beschädigten oder veränderten Akku.** Beschädigte oder veränderte Akkus können sich unvorhersehbar verhalten und zu Feuer, Explosion oder Verletzungsgefahr führen.

f) **Setzen Sie einen Akku keinem Feuer oder zu hohen Temperaturen aus.** Feuer oder Temperaturen über 130 °C können eine Explosion hervorrufen.

g) **Befolgen Sie alle Anweisungen zum Laden und laden Sie den Akku oder das Akkuwerkzeug niemals außerhalb des in der Betriebsanleitung angegebenen Temperaturbereichs.** Falsches Laden oder Laden außerhalb des zugelassenen Temperaturbereichs kann den Akku zerstören und die Brandgefahr erhöhen.

6) Service

a) **Lassen Sie lhr Elektrowerkzeug nur von qualifiziertem Fachpersonal und nur mit Original-Ersatzteilen reparieren.** Damit wird sichergestellt, dass die Sicherheit des Elektrowerkzeugs erhalten bleibt.

b) **Warten Sie niemals beschädigte Akkus.** Sämtliche Wartung von Akkus sollte nur durch den Hersteller oder bevollmächtige Kundendienststellen erfolgen.

Sicherheitshinweise für hin- und hergehende Sägen

- **Halten Sie das Elektrowerkzeug an den isolierten Griffflächen, wenn Sie Arbeiten ausführen, bei denen das Elektrowerkzeug verborgene Stromleitungen treffen kann.** Der Kontakt mit einer spannungsführenden Leitung kann auch metallene Geräteteile unter Spannung setzen und könnte zu einem elektrischen Schlag führen.
- **Befestigen und sichern Sie das Werkstück mittels Zwingen oder auf andere Art und Weise an einer stabilen Unterlage.** Wenn Sie das Werkstück nur mit einer Hand oder gegen Ihren Körper halten, bleibt es labil, was zum Verlust der Kontrolle führen kann.
- **Verwenden Sie kein Zubehör, welches nicht von PARKSIDE empfohlen wurde.** Dies kann zu elektrischem Schlag oder Feuer führen.
- Halten Sie die Hände vom Sägebereich fern. Greifen Sie nicht unter das Werkstück. Bei Kontakt mit dem Sägeblatt besteht Verletzungsgefahr.
- Führen Sie das Elektrowerkzeug nur eingeschaltet gegen das Werkstück. Es besteht sonst die Gefahr eines Rückschlages, wenn sich das Einsatzwerkzeug im Werkstück verhakt.
- Achten Sie darauf, dass die Fußplatte beim Sägen sicher auf dem Werkstück aufliegt. Ein verkantetes Sägeblatt kann brechen oder zum Rückschlag führen.
- Schalten Sie nach Beendigung des Arbeitsvorgangs das Elektrowerkzeug aus und ziehen Sie das Sägeblatt erst dann aus dem Schnitt, wenn dieses zum Stillstand gekommen ist. So vermeiden Sie einen Rückschlag und können das Elektrowerkzeug sicher ablegen.
- Verwenden Sie nur unbeschädigte, einwandfreie Sägeblätter. Verbogene oder unscharfe Sägeblätter können brechen, den Schnitt negativ beeinflussen oder einen Rückschlag verursachen.
- Bremsen Sie das Sägeblatt nach dem Ausschalten nicht durch seitliches Gegendrücken ab. Das Sägeblatt kann beschädigt werden, brechen oder einen Rückschlag verursachen.
- Verwenden Sie geeignete Suchgeräte, um verborgene Versorgungsleitungen aufzuspüren, oder ziehen Sie die örtliche Versorgungsgesellschaft hinzu.
  Kontakt mit Elektroleitungen kann zu Feuer und elektrischem Schlag führen.
  Beschädigung einer Gasleitung kann zur Explosion führen. Eindringen in eine Wasserleitung verursacht Sachbeschädigung.
- **Prüfen Sie das bearbeitende Material auf Fremdkörper wie Nägel, Schrauben usw. und entfernen Sie diese.**
- **Sichern Sie das Werkstück.** Ein mit Spannvorrichtungen oder Schraubstock festgehaltenes Werkstück ist sicherer gehalten als mit Ihrer Hand. Stützen Sie das Werkstück nicht mit der Hand oder dem Fuß ab.
- **Halten Sie das Elektrowerkzeug beim Arbeiten fest und sorgen Sie für einen sicheren Stand.**
- **Berühren Sie mit der laufenden Säge keine anderen Gegenstände oder den Erdboden.** Es besteht Rückschlaggefahr.
- **Schalten Sie das Gerät sofort aus, wenn das Sägeblatt verkantet. Spreizen Sie den Sägeschnitt und ziehen Sie das Sägeblatt vorsichtig heraus.** Es kann zum Verlust der Kontrolle über das Elektrowerkzeug führen.

- **Sägen Sie keine Materialien (z. B. bleihaltige Farben und Lacke oder asbesthaltiges Material), deren Stäube gesundheitsschädlich sein können.**
- Warten Sie, bis das Elektrowerkzeug zum Stillstand gekommen ist, bevor Sie es ablegen. Das Einsatzwerkzeug kann sich verhaken und zum Verlust der Kontrolle über das Elektrowerkzeug führen.

Restrisiken

Auch wenn Sie dieses Elektrowerkzeug vorschriftsmäßig bedienen, bleiben immer Restrisiken bestehen. Folgende Gefahren können im Zusammenhang mit der Bauweise und Ausführung dieses Elektrowerkzeugs auftreten:

a) Schnittverletzungen
b) Gehörschäden, falls kein geeigneter Gehörschutz getragen wird.
c) Gesundheitsschäden, die aus Hand-Arm-Schwingungen resultieren, falls das Gerät über einen längeren Zeitraum verwendet wird oder nicht ordnungsgemäß geführt und gewartet wird.

Warnung! Dieses Elektrowerkzeug erzeugt während des Betriebs ein elektromagnetisches Feld. Dieses Feld kann unter bestimmten Umständen aktive oder passive medizinische Implantate beeinträchtigen. Um die Gefahr von ernsthaften oder tödlichen Verletzungen zu verringern, empfehlen wir Personen mit medizinischen Implantaten ihren Arzt und den Hersteller des medizinischen Implantats zu konsultieren, bevor die Maschine bedient wird.

Beachten Sie die Sicherheitshinweise und Hinweise zum Aufladen und der korrekten Verwendung, die in der Betriebsanleitung Ihres Akkus und Ladegeräts der Serie Parkside X 20 V Team gegeben sind. Eine detaillierte Beschreibung zum Ladevorgang und weitere Informationen finden Sie in dieser separaten Bedienungsanleitung.

Montage

Setzen Sie den Akku erst ein, wenn das Elektrowerkzeug vollständig für den Einsatz vorbereitet ist.

B Wechsel Akku-Stich-/ Säbelsäge

Nehmen Sie den Akku aus dem Gerät, um eine unbeabsichtigte Inbetriebnahme zu verhindern. Es besteht Verletzungsgefahr!

Stich- zu Säbelsäge:

1. Drücken Sie die Entriegelungstaste (1) und klappen Sie das Elektrowerkzeug auseinander
2. Lassen Sie die Entriegelungstaste (1) los und klappen Sie das Elektrowerkzeug im 90° Winkel auf, bis es hörbar einrastet

C Sägeblatt montieren/ wechseln

Achtung Verletzungsgefahr!
- Verwenden Sie keine stumpfen, verbogenen oder anderweitig beschädigten Sägeblätter.

Tragen Sie beim Anbringen des Sägeblatts Schutzhandschuhe. Verletzungsgefahr beim Berühren des Sägeblattes.

Es dürfen nur Sägeblätter mit einer identischen Aufnahme wie die mitgelieferten Sägeblätter (4.1/4.2/11.1/11.2) verwendet werden. Es besteht Verletzungsgefahr!

Achten Sie darauf, dass Sie immer das richtige Sägeblatt für das jeweilige Material verwenden.

Ersatz-Sägeblätter finden Sie unter „Ersatzteile/Zubehör".

Sägeblatt montieren

Achten Sie darauf, dass der Sägeblatthalter frei von Splittern oder anderen Materialrückständen ist.

1. Drehen Sie den Schnellverschluss (8) so weit wie möglich nach links und halten Sie ihn in dieser Position fest.
2. Setzen Sie das Sägeblatt (4.1/4.2/11.1/11.2) in das Spannfutter (7) ein. Stellen Sie sicher, dass das Sägeblatt (4.1/4.2/11.1/11.2) korrekt befestigt ist und die Zähne in die Schnittrichtung zeigen.
3. Lassen Sie den Schnellverschluss (8) los.
4. Prüfen Sie durch Ziehen am Sägeblatt den festen Sitz.

Sägeblatt demontieren

1. Drehen Sie den Schnellverschluss (8) so weit wie möglich nach links und halten Sie ihn in dieser Position fest.
2. Nehmen Sie das Sägeblatt (4.1/4.2/11.1/11.2) aus dem Spannfutter (7).
3. Lassen Sie den Schnellverschluss (8) los.

D Akku einsetzen/ entnehmen

Es dürfen nur Li-ion Akkus der Serie Parkside X 20 V verwendet werden

1. Zum Einsetzen des Akkus (14) schieben Sie den Akku (14) entlang der Führungsschiene in das Gerät. Er rastet hörbar ein.
2. Zum Herausnehmen des Akkus (14) aus dem Gerät drücken Sie die Entriegelungstaste (13) am Akku und ziehen den Akku (14) heraus.

Setzen Sie den Akku erst ein, wenn das Akku-Werkzeug vollständig für den Einsatz vorbereitet ist.

D Ladezustand des Akkus prüfen

Die Ladezustandsanzeige (15) signalisiert den Ladezustand des Akkus (14).

Drücken Sie die Taste zur Ladezustandsanzeige (16) am Akku.
Der Ladezustand des Akkus wird durch Aufleuchten der entsprechenden LED-Leuchte angezeigt.

3 LEDs leuchten (rot, orange und grün):
Akku geladen
2 LEDs leuchten (rot und orange):
Akku teilweise geladen
1 LED leuchtet (rot):
Akku muss geladen werden

A Akku aufladen

Lassen Sie einen erwärmten Akku vor dem Laden abkühlen.

Laden Sie den Akku (14) auf, wenn nur noch die rote LED der Ladezustandsanzeige (15) leuchtet.

1. Nehmen Sie gegebenenfalls den Akku (14) aus dem Gerät.
2. Schieben Sie den Akku (14) in den Ladeschacht des Ladegerätes (17).
3. Schließen Sie das Ladegerät (17) an eine Steckdose an.
4. Nach erfolgtem Ladevorgang trennen Sie das Ladegerät (17) vom Netz.
5. Ziehen Sie den Akku (14) aus dem Ladegerät (17).

Bedienung

Nehmen Sie den Akku aus dem Gerät, um eine unbeabsichtigte Inbetriebnahme zu verhindern. Es besteht Verletzungsgefahr!

Achten Sie darauf, dass die Umgebungstemperatur während dem Arbeiten 50 °C nicht überschreitet und -20 °C nicht unterschreitet.

A Ein- und Ausschalten

1. Um das Gerät zu starten, halten Sie den Sicherheitsschalter (2) gedrückt und betätigen den Ein-/Ausschalter (3).
2. Lassen Sie den Sicherheitsschalter (2) wieder los.
3. Um das Gerät anzuhalten, lassen Sie den Ein-/Ausschalter (3) los.

Mit Betätigen des Ein-/Ausschalters wird automatisch die Staubblasfunktion aktiviert bzw. deaktiviert.

A Drehzahl einstellen

Die gewünschte Drehzahl kann über das Rädchen (5) stufenlos geregelt werden.
1: niedrigste Geschwindigkeit
6: höchste Geschwindigkeit

A Einstellen der Hubstärke

Mit dem Pendelhubschalter (9) können Sie die Pendelbewegung des Sägeblattes ein- oder ausstellen.
1 - Kein Hub
2 - Hub
Ob ein Sägen mit oder ohne Hub zu einem besseren Ergebnis führt, kann durch praktischen Versuch ermittelt werden, wobei folgende Empfehlungen gelten:

- Feine und saubere Schnittkanten erzielen Sie mit keiner Pendelbewegung (Stufe 1).
- Für dünnes Material, hartes Material (z.B. Stahl) und für den Kurvenschnitt ebenfalls Stufe 1 verwenden.
- Weiches Material (Holz, Plastik usw.): Pendel auf Stufe 2 stellen.

Mit aktiviertem Pendelhub erzielen Sie einen zunehmend schnelleren Arbeitsfortschritt.

E Tauchschnitte

Tauchschnitte dürfen nur in weiche Materialien wie Holz, Porenbeton, Gipskarton usw. gemacht werden. Dies erfordert jedoch eine gewisse Übung und ist nur mit kurzen Sägeblättern möglich.

1. Setzen Sie die Säge auf das Werkstück und schalten Sie sie ein.
2. Achten Sie darauf, dass die Vorderkante der Bodenplatte auf der Werkstückoberfläche aufliegt.
3. Sägen Sie langsam in einem Winkel in das Werkstück hinein, bringen Sie das Sägeblatt dann in eine vertikale Position.
4. Sägen Sie weiter entlang der Schnittlinie.
5. Schalten Sie die Säge aus und heben Sie sie nach Abschluss der Arbeit vom Werkstück ab.

F Sägen mit Akku-Säbelsäge

1. Schalten Sie das Gerät ein. Achten Sie vor dem Einschalten darauf, dass das Gerät das Werkstück nicht berührt.
2. Setzen Sie die Fußplatte (12) auf das Werkstück auf.
3. Sägen Sie mit gleichmäßigem Vorschub. Sie können waagrecht, schräg oder senkrecht sägen.
4. Nehmen Sie nach der Arbeit das Sägeblatt (11.1/11.2) aus dem Sägeschnitt und schalten Sie erst dann das Gerät aus.

A Arbeitshinweise

Tragen Sie beim Hantieren mit dem Sägeblatt Schutzhandschuhe. So vermeiden Sie Schnittverletzungen.

- Spannen Sie das Werkstück ein. Verwenden Sie für kleine Werkstücke eine Spannvorrichtung.
- Zeichnen Sie eine Linie, um die Richtung vorzugeben, in der das Sägeblatt geführt wird.
- Halten Sie das Gerät sicher am Griff fest.
- Stellen Sie den Pendelhub ein oder aus.
- Schalten Sie das Gerät ein.
- Warten Sie, bis das Gerät seine volle Geschwindigkeit erreicht hat.
- Setzen Sie die Bodenplatte (6)/die Fußplatte (12) auf das Werkstück.
- Üben Sie nicht zu viel Druck aus, bewegen Sie das Gerät langsam. Lassen Sie das Gerät die Arbeit verrichten. Bei übermäßigem Druck kann das Sägeblatt verbiegen und brechen.
- Bevor Sie das Gerät ablegen, schalten Sie es aus und warten Sie, bis es vollkommen zum Stillstand gekommen ist.

Reinigung und Wartung

Schalten Sie das Gerät aus und nehmen Sie vor allen Arbeiten den Akku aus dem Gerät.

Tragen Sie beim Umgang mit dem Sägeblatt stets Schutzhandschuhe, um Schnittverletzungen zu vermeiden.

Lassen Sie Instandsetzungsarbeiten und Wartungsarbeiten, die nicht in dieser Anleitung beschrieben sind, von unserem Service-Center durchführen. Verwenden Sie nur Originalteile.

Reinigung

Das Gerät darf weder mit Wasser abgespritzt werden, noch in Wasser gelegt werden. Es besteht die Gefahr eines Stromschlages.

Verwenden Sie keine Reinigungs- bzw. Lösungsmittel. Sie könnten das Gerät damit irreparabel beschädigen. Chemische Substanzen können die Kunststoffteile des Gerätes angreifen.

- Halten Sie Lüftungsschlitze, Motorgehäuse und Griffe des Gerätes sauber. Verwenden Sie dazu ein feuchtes Tuch oder eine Bürste.

Wartung

Das Gerät ist wartungsfrei.

Transport

Nehmen Sie vor jedem Transport den Akku und das Einsatzwerkzeug aus dem Gerät. Tragen Sie das Gerät immer am Griff.

Lagerung

- Lagern Sie die Geräte und Zubehörteile stets:
  - trocken.
  - sauber.
  - staubgeschützt.
  - außerhalb der Reichweite von Kindern.
- Das mitgelieferte Sägeblatt kann zur Aufbewahrung aufrecht in den Koffer gesteckt werden.
- Nehmen Sie den Akku vor einer längeren Lagerung (z. B. Überwinterung) aus dem Gerät (separate Bedienungsanleitung für Akku und Ladegerät beachten).
- Die Lagertemperatur für den Akku und das Gerät beträgt zwischen 5 °C und 25 °C. Vermeiden Sie während der Lagerung extreme Kälte oder Hitze, damit der Akku nicht an Leistung verliert.

Entsorgung/ Umweltschutz

Nehmen Sie den Akku aus dem Gerät und führen Sie Gerät, Akku, Zubehör und Verpackung einer umweltgerechten Wiederverwertung zu.

Elektrische Geräte gehören nicht in den Hausmüll.

- Geben Sie das Gerät an einer Verwertungsstelle ab. Die verwendeten Kunststoff- und Metallteile können sortenrein getrennt werden und so einer Wiederverwertung zugeführt werden. Fragen Sie hierzu unser Service-Center.
- Die Entsorgung Ihrer defekten, eingesendeten Geräte führen wir kostenlos durch.

Ersatzteile/Zubehör

Ersatzteile und Zubehör erhalten Sie unter www.grizzlytools-service.eu

Sollten Sie Probleme mit dem Bestellvorgang haben, verwenden Sie bitte das Kontaktformular. Bei weiteren Fragen wenden Sie sich an das „Service-Center“ (siehe Seite 82).

Position	Bezeichnung	Bestell-Nr.
A 4.1	Sägeblatt Metall T118A, Akku-Stichsäge	13800403
A 4.2	Sägeblatt Holz T144D, Akku-Stichsäge	13800406
A 11.1	Sägeblatt Metall SE 922 AF, Akku-Säbelsäge	13800405
A 11.2	Sägeblatt Holz SE 644D, Akku-Säbelsäge	13800404

A Fehlersuche

Entnehmen Sie vor allen Arbeiten an dem Gerät den Akku.
Gefahr durch elektrischen Schlag!

Problem	Mögliche Ursache	Fehlerbehebung
Gerät startet nicht.	Akku (14) nicht eingesetzt	Akku (14) einsetzen (siehe „Akku entnehmen/einsetzen“)
	Akku (14) entladen	Akku (14) laden (separate Bedienungsanleitung für Akku und Ladegerät beachten)
	Ein-/Ausschalter (3) ist defekt.	Reparatur muss vom Kundendienst ausgeführt werden.
	Der Motor ist defekt.	
Gerät arbeitet mit Unterbrechungen	Interner Wackelkontakt	Reparatur muss vom Kundendienst ausgeführt werden.
	Ein-/Ausschalter (3) ist defekt.	
Geringe Sägeleistung	Sägeblatt (4.1/4.2/ 11.1/11.2) stumpf	Neues Sägeblatt (4.1/4.2/ 11.1/11.2) einsetzen
	Falsche Sägegeschwindigkeit	Sägegeschwindigkeit anpassen
	Geringe Akkuleistung	Akku (14) aufladen (separate Bedienungsanleitung für Akku und Ladegerät beachten)
Sägeblatt wird schnell stumpf	zu viel Druck angewandt	Druck verringern
	Sägegeschwindigkeit zu hoch	Sägegeschwindigkeit verringern

Garantie

Sehr geehrte Kundin, sehr geehrter Kunde, Sie erhalten auf dieses Gerät 3 Jahre Garantie ab Kaufdatum.
Im Falle von Mängeln dieses Gerätes stehen Ihnen gegen den Verkäufer des Gerätes gesetzliche Rechte zu. Diese gesetzlichen Rechte werden durch unsere im Folgenden dargestellte Garantie nicht eingeschränkt.

Garantiebedingungen

Die Garantiefrist beginnt mit dem Kaufdatum. Bitte bewahren Sie den originalen Kassenbon gut auf. Diese Unterlage wird als Nachweis für den Kauf benötigt.
Tritt innerhalb von drei Jahren ab dem Kaufdatum dieses Gerätes ein Material- oder Fabrikationsfehler auf, wird das Gerät von uns – nach unserer Wahl – für Sie kostenlos repariert oder ersetzt. Diese Garantieleistung setzt voraus, dass innerhalb der Drei-Jahres-Frist das defekte Gerät und der Kaufbeleg (Kassenbon) vorgelegt und schriftlich kurz beschrieben wird, worin der Mangel besteht und wann er aufgetreten ist.
Wenn der Defekt von unserer Garantie gedeckt ist, erhalten Sie das reparierte oder ein neues Gerät zurück. Mit Reparatur oder Austausch des Gerätes beginnt kein neuer Garantiezeitraum.

Garantiezeit und gesetzliche Mängelansprüche

Die Garantiezeit wird durch die Gewährleistung nicht verlängert. Dies gilt auch für ersetzte und reparierte Teile. Eventuell schon beim Kauf vorhandene Schäden und Mängel müssen sofort nach dem Auspacken gemeldet werden. Nach Ablauf der Garantiezeit anfallende Reparaturen sind kostenpflichtig.

Garantieumfang

Das Gerät wurde nach strengen Qualitätsrichtlinien sorgfältig produziert und vor Anlieferung gewissenhaft geprüft.

Die Garantieleistung gilt für Material- oder Fabrikationsfehler. Diese Garantie erstreckt sich nicht auf Geräteteile, die normaler Abnutzung ausgesetzt sind und daher als Verschleißteile angesehen werden können (z. B. Sägeblätter) oder für Beschädigungen an zerbrechlichen Teilen (z. B. Schalter).
Diese Garantie verfällt, wenn das Gerät beschädigt, nicht sachgemäß benutzt oder nicht gewartet wurde. Für eine sachgemäße Benutzung des Gerätes sind alle in der Betriebsanleitung aufgeführten Anweisungen genau einzuhalten. Verwendungszwecke und Handlungen, von denen in der Betriebsanleitung abgeraten oder vor denen gewarnt wird, sind unbedingt zu vermeiden.
Das Gerät ist lediglich für den privaten und nicht für den gewerblichen Gebrauch bestimmt. Bei missbräuchlicher und unsachgemäßer Behandlung, Gewaltanwendung und bei Eingriffen, die nicht von unserer autorisierten Service-Niederlassung vorgenommen wurden, erlischt die Garantie.

Abwicklung im Garantiefall

Um eine schnelle Bearbeitung Ihres Anliegens zu gewährleisten, folgen Sie bitte den folgenden Hinweisen:

- Bitte halten Sie für alle Anfragen den Kassenbon und die Identifikationsnummer (IAN 354641_2010) als Nachweis für den Kauf bereit.
- Die Artikelnummer entnehmen Sie bitte dem Typenschild.
- Sollten Funktionsfehler oder sonstige Mängel auftreten kontaktieren Sie

zunächst die nachfolgend benannte Serviceabteilung **telefonisch** oder per **E-Mail**. Sie erhalten dann weitere Informationen über die Abwicklung Ihrer Reklamation.

- Ein als defekt erfasstes Gerät können Sie, nach Rücksprache mit unserem Kundenservice, unter Beifügung des Kaufbelegs (Kassenbons) und der Angabe, worin der Mangel besteht und wann er aufgetreten ist, für Sie portofrei an die Ihnen mitgeteilte Service-Anschrift übersenden. Um Annahmeprobleme und Zusatzkosten zu vermeiden, benutzen Sie unbedingt nur die Adresse, die Ihnen mitgeteilt wird. Stellen Sie sicher, dass der Versand nicht unfrei, per Sperrgut, Express oder sonstiger Sonderfracht erfolgt. Senden Sie das Gerät bitte inkl. aller beim Kauf mitgelieferten Zubehörteile ein und sorgen Sie für eine ausreichend sichere Transportverpackung.

Reparatur-Service

Sie können Reparaturen, **die nicht der Garantie unterliegen**, gegen Berechnung von unserer Service-Niederlassung durchführen lassen. Sie erstellt Ihnen gerne einen Kostenvoranschlag.
Wir können nur Geräte bearbeiten, die ausreichend verpackt und frankiert eingesandt wurden.
Achtung: Bitte senden Sie Ihr Gerät gereinigt und mit Hinweis auf den Defekt an unsere Service-Niederlassung.
Nicht angenommen werden unfrei - per Sperrgut, Express oder mit sonstiger Sonderfracht - eingeschickte Geräte.
Die Entsorgung Ihrer defekten, eingesendeten Geräte führen wir kostenlos durch.

Service-Center

DE **Service Deutschland**
Tel.: 0800 54 35 111
E-Mail: grizzly@lidl.de
IAN 354641_2010

AT **Service Österreich**
Tel.: 0820 201 222
(0,15 EUR/Min.)
E-Mail: grizzly@lidl.at
IAN 354641_2010

CH **Service Schweiz**
Tel.: 0842 665566
(0,08 CHF/Min.,
Mobilfunk max. 0,40 CHF/Min.)
E-Mail: grizzly@lidl.ch
IAN 354641_2010

Importeur

Bitte beachten Sie, dass die folgende Anschrift keine Serviceanschrift ist. Kontaktieren Sie zunächst das oben genannte Service-Center.

Grizzly Tools GmbH & Co. KG
Stockstädter Straße 20
63762 Großostheim
DEUTSCHLAND
www.grizzlytools-service.eu

HU

Az eredeti CE megfelelőségi nyilatkozat fordítása

Ezennel igazoljuk, hogy a
Akkus szúró- és kardfurész 20 V
konstrukční řady PSSSA 20-Li B2
Sorozatszám
000001 - 200000

évtől kezdve a következő vonatkozó EU irányelveknek felel meg a mindenkor érvényes megfogalmazásban:

2006/42/EC • 2014/30/EU • 2011/65/EU* & (EU) 2015/863

A megegyezés biztosítása érdekében a következő harmonizált szabványokat, valamint nemzeti szabványokat és rendelkezéseket alkalmaztuk:

EN 62841-1:2015 • EN 62841-2-11:2016/A1:2020 • IEC 62471:2006
EN 55014-1:2017/A11:2020 • EN 55014-2:2015 • EN IEC 63000:2018

Jelen megfelelőségi nyilatkozat kiállításáért kizárólag a gyártó a felelős:

CE

Grizzly Tools GmbH & Co. KG
Stockstädter Straße 20
63762 Großostheim
Germany
20.05.2021

Christian Frank
Dokumentációs megbízott

* *A nyilatkozat fent ismertetett tárgya összhangban van az Európai Parlament és a Tanács 2011/65/EU (2011. június 8.) egyes veszélyes anyagok elektromos és elektronikus berendezésekben való alkalmazásának korlátozásáról szóló irányelv előírásaival*

SI

Prevod originalne izjave o skladnosti CE

S tem potrjujemo, da
Akumulatorska vbodna in sabljasta žaga 20 V
serije PSSSA 20-Li B2
Serijska številka
000001 - 200000

ustreza veljavnim verzijam zadevnih smernic Evropske unije.

2006/42/EC • 2014/30/EU • 2011/65/EU* & (EU) 2015/863

Za zagotavljanje skladnosti so bile navedene sledeče usklajene norme, kot tudi nacionalne norme in določila:

EN 62841-1:2015 • EN 62841-2-11:2016/A1:2020 • IEC 62471:2006
EN 55014-1:2017/A11:2020 • EN 55014-2:2015 • EN IEC 63000:2018

El fabricante es el único responsable de expedir esta Declaración de Conformidad:

CE

Grizzly Tools GmbH & Co. KG
Stockstädter Straße 20
63762 Großostheim
Germany
20.05.2021

Christian Frank
Pooblaščena oseba za dokumentacijo

* *Zgoraj opisani predmet izjave izpolnjuje predpise direktive 2011/65/EU Evropskega parlamenta in Sveta z dne 8. junija 2011 o omejevanju uporabe določenih nevarnih snovi v električni in elektronski opremi.*

CZ

Překlad originálního prohlášení o shodě CE

Potvrzujeme tímto, že konstrukce
Aku prímocará pila a pila ocaska 20 V
konstrukční řady PSSSA 20-Li B2
Pořadové číslo
000001 - 200000

odpovídá následujícím příslušným směrnicím EÚ v jejich právě platném znění:

2006/42/EC • 2014/30/EU • 2011/65/EU* & (EU) 2015/863

Aby byl zaručen souhlas, byly použity následující harmonizované normy, národní normy a ustanovení:

EN 62841-1:2015 • EN 62841-2-11:2016/A1:2020 • IEC 62471:2006
EN 55014-1:2017/A11:2020 • EN 55014-2:2015 • EN IEC 63000:2018

Výhradní odpovědnost za vystavení tohoto prohlášení o shodě nese výrobce:

CE

Grizzly Tools GmbH & Co. KG
Stockstädter Straße 20
63762 Großostheim
Germany
20.05.2021

Christian Frank
Osoba zplnomocněná k sestavení dokumentace

* *Výše popsaný předmět prohlášení splňuje předpisy směrnice 2011/65/EU Evropského parlamentu a Rady z 8. června 2011 o omezení používání některých nebezpečných látek v elektrických a elektronických zařízeních.*

SK

Preklad originálneho prehlásenia o zhode CE

Týmto potvrdzujeme, že
Aku priamociara a chvostová píla 20 V
konštrukčnej rady PSSSA 20-Li B2
Poradové číslo
000001 - 200000

zodpovedá nasledujúcim príslušným smerniciam EÚ v ich práve platnom znení:

2006/42/EC • 2014/30/EU • 2011/65/EU* & (EU) 2015/863

Aby bola zaručená zhoda, boli použité nasledovné harmonizované normy ako i národné normy a predpisy:

EN 62841-1:2015 • EN 62841-2-11:2016/A1:2020 • IEC 62471:2006
EN 55014-1:2017/A11:2020 • EN 55014-2:2015 • EN IEC 63000:2018

Jediný zodpovedný za vystavenie tohto vyhlásenia o zhode je výrobca:

CE

Grizzly Tools GmbH & Co. KG
Stockstädter Straße 20
63762 Großostheim
Germany
20.05.2021

Christian Frank
Osoba splnomocnená na zostavenie dokumentácie

* *Vyššie popísaný predmet vyhlásenia spĺňa predpisy smernice 2011/65/EU Európskeho parlamentu a Rady z 8. júna 2011 pre obmedzenie používania určitých nebezpečných látok v elektrických a elektronických prístrojoch.*

DE
AT
CH

Original-EG-Konformitätserklärung

Hiermit bestätigen wir, dass die
Akku-Stich- und Säbelsäge 20 V
Modell: PSSSA 20-Li B2
Seriennummer
000001 - 200000

folgenden einschlägigen EU-Richtlinien in ihrer jeweils gültigen Fassung entspricht:

2006/42/EG • 2014/30/EU • 2011/65/EU* & (EU) 2015/863

Um die Übereinstimmung zu gewährleisten, wurden folgende harmonisierte Normen sowie nationale Normen und Bestimmungen angewendet:

EN 62841-1:2015 • EN 62841-2-11:2016/A1:2020 • IEC 62471:2006
EN 55014-1:2017/A11:2020 • EN 55014-2:2015 • EN IEC 63000:2018

Die alleinige Verantwortung für die Ausstellung dieser Konformitätserklärung trägt der Hersteller:

CE

Grizzly Tools GmbH & Co. KG
Stockstädter Straße 20
D-63762 Großostheim,
Germany
20.05.2021

Christian Frank
Dokumentationsbevollmächtigter

* *Der oben beschriebene Gegenstand der Erklärung erfüllt die Vorschriften der Richtlinie 2011/65/EU des Europäischen Parlaments und des Rates vom 8. Juni 2011 zur Beschränkung der Verwendung bestimmter gefährlicher Stoffe in Elektro- und Elektronikgeräten.*

Robbantott ábra • Eksplozijska risba
Výkres sestavení • Nákresy explózií
Explosionszeichnung

PSSSA 20-Li B2

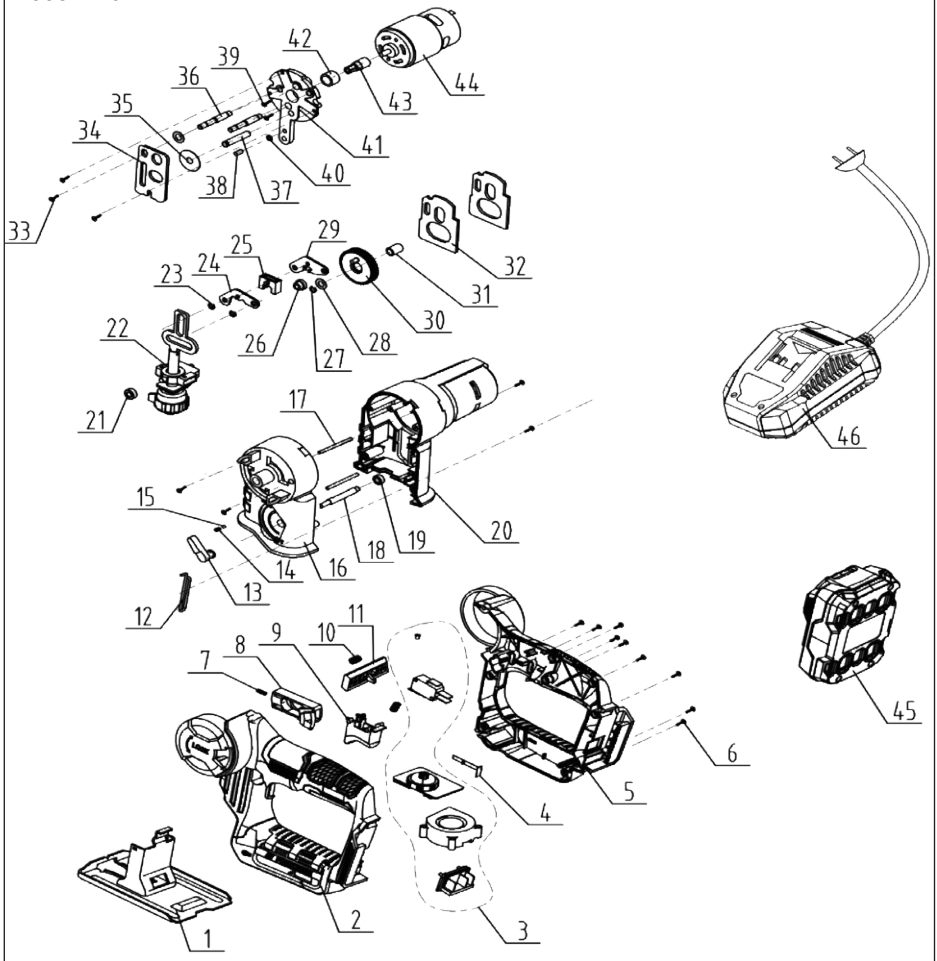

informatív, informativen, informační, informatívny, informativ

2021-04-15_rev02_ks

D

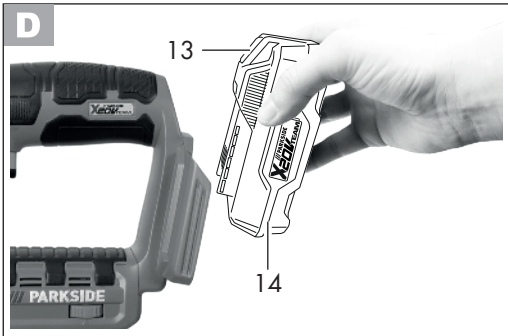
13
14
PARKSIDE

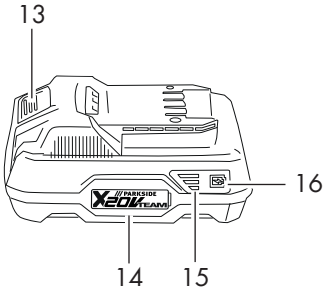
13
16
14
15

E

LOCK
PARKSIDE

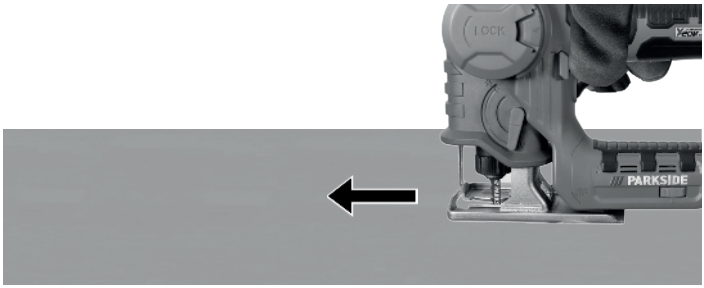
LOCK
PARKSIDE

F

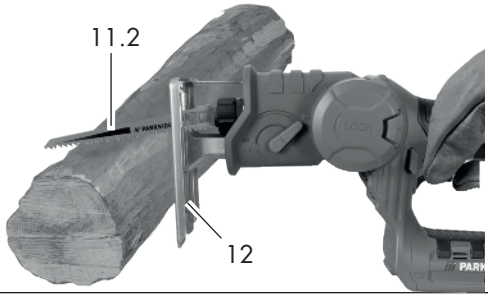
11.2
12
LOCK

GRIZZLY TOOLS GMBH & CO. KG
Stockstädter Straße 20
DE-63762 Großostheim
GERMANY

Információk állása · Stanje informacij
Stav informací · Stav informácií
Stand der Informationen: 03/2021
Ident.-No.: 74209904032021-4

FSC
www.fsc.org
MIX
Paper from responsible sources
FSC® C142944

IAN 354641_2010