PARKSIDE
PERFORMANCE

PDF ONLINE
parkside-diy.com



20V CORDLESS PLUNGE SAW PPTSA 20-Li C3

(GB)

20V CORDLESS PLUNGE SAW

User manual
Translation of the original instructions

(FI)

20 V AKKUKÄYTTÖINEN UPOTUSSAHA

Käyttöohje
Alkuperäisten ohjeiden käännös

(SE)

20 V BATTERIDRIVEN SÄNKSÅG

Bruksanvisning
Översättning av bruksanvisning i original

(DK)

20 V BATTERIDREVEN DYKSAV

Betjeningsvejledning
Oversættelse af den originale brugsanvisning

(PL)

20 V AKUMULATOROWA PIŁA WGŁĘBNA

Instrukcja obsługi
Tłumaczenie instrukcji oryginalnej

(LT)

20 V AKUMULIATORINIS ĮGILINAMASIS PJŪKLAS

Naudojimo instrukcija
Originalios instrukcijos vertimas

(EE)

20 V AKU-SUKELDUSSAAG

Kasutusjuhend
Originaalkasutusjuhendi tõlge

(LV)

20 V AR AKUMULATORU DARBINĀMS GREMDZĀĢIS

Lietošanas pamācība
Oriģinālās pamācības tulkojums

(DE) (AT) (BE) (CH)

20 V AKKU-TAUCHSÄGE

Bedienungsanleitung
Originalbetriebsanleitung

IAN 521710_2601

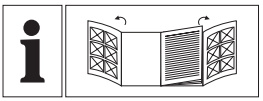

GB	User manual	Page	5
FI	Käyttöohje	Sivu	21
SE	Bruksanvisning	Sidan	36
DK	Betjeningsvejledning	Side	52
PL	Instrukcja obsługi	Strona	68
LT	Naudojimo instrukcija	Psl	85
EE	Kasutusjuhend	Lehekülg	101
LV	Lietošanas pamācība	Lpp.	116
DE/AT/BE/CH	Bedienungsanleitung	Seite	132

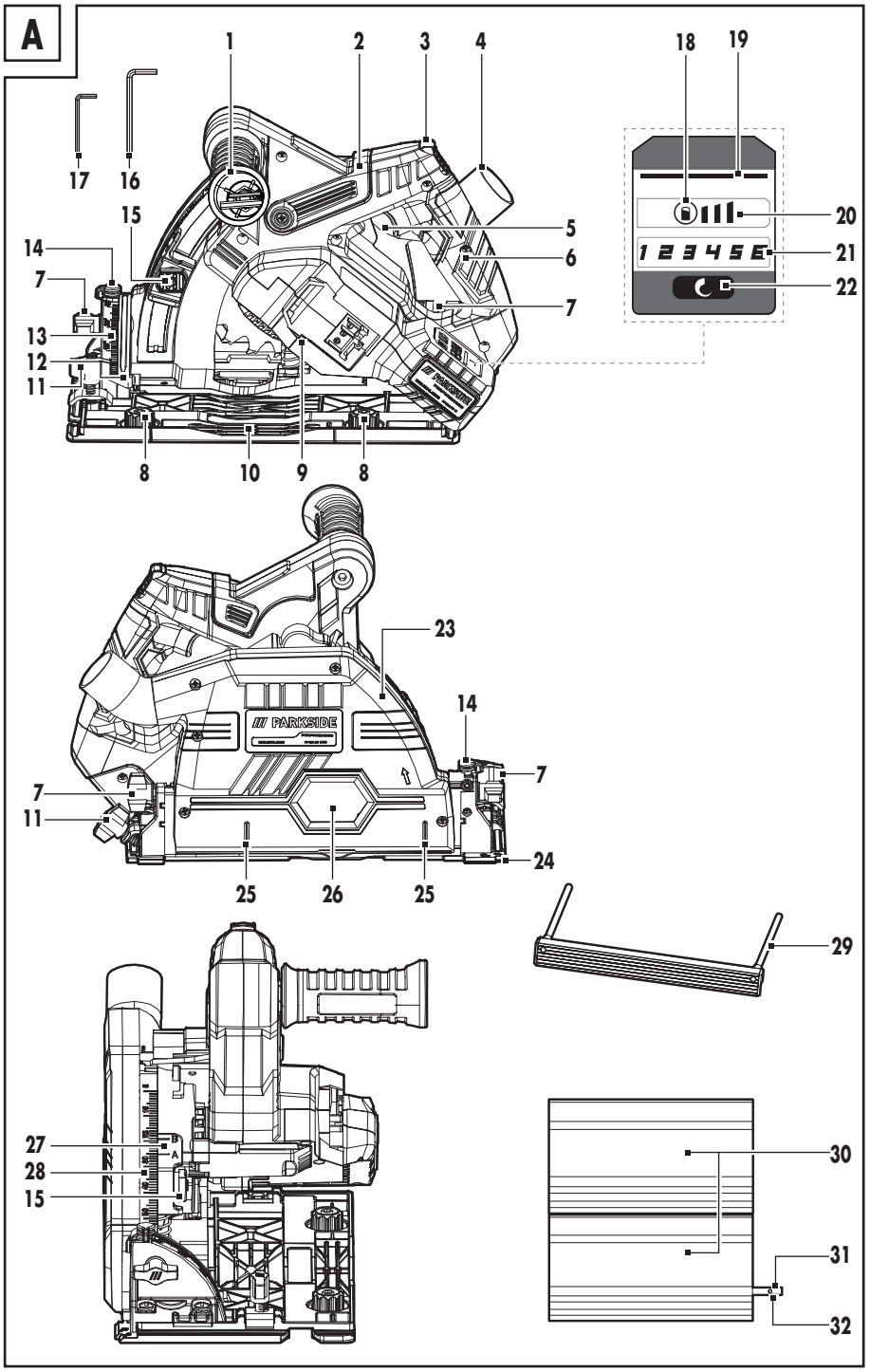
A
1
2
3
4
5
6
7
8
9
10
11
12
13
14
15
16
17
18
19
20
21
22
23
24
25
26
27
28
29
30
31
32
B
A
1 2 3 4 5 E
/// PARKSIDE

PARKSIDE X20V TEAM

□ Technical data of the battery pack and charger: see separate user manual/Akun ja laturin tekniset tiedot: katso erillinen käyttöohje/Tekniska data för batterisats och laddare: Se separat bruksanvisning/Tekniske data for batteripakke og oplader: Se den separate brugsanvisning/Dane techniczne akumulatora i ładowarki: Patrz oddzielna instrukcja obsługi/Akumuliatorių bloko ir įkroviklio techniniai duomenys: Žr. atskirą naudojimo instrukciją/Akupatarei ja laadija tehnilised andmed: Vt eraldi kasutusjuhendit/Akumulatoru bloka un lādētāja tehniskie dati: Skatiet atsevišķu lietošanas instrukciju/Technische Daten von Akku-Pack und Ladegerät: siehe separate Bedienungsanleitung

Charging time **Charger/Latausaika** **Laturi/Laddningstid** **Laddare/Opladningstid** **Oplader/Czas ładowania** **Ładowarka/Įkrovimo trukmė** **Įkroviklis/Laadimisaeg** **Laadija/Uzlādes ilgums** **Lādētājs/Ladedauer** **Ladegerät**	**2 Ah** **Battery pack** **PAP 20 B1**	**4 Ah** **Battery pack** **PAP 20 B3**	**4 Ah** **Smart** **PAPS 204 A1**	**8 Ah** **Smart** **PAPS 208 A1**
Max. 2.4 A **Charger** **PLG 20 A4/C1**	60 min	120 min	120 min	240 min
Max. 4.5 A **Charger** **PLG 20 A3/C3**	35 min	60 min	60 min	120 min
Max. 4.5 A **Charger PDSLG 20 A1**	35 min	60 min	60 min	120 min
Charger **Smart PLGS 2012 A1**	35 min	42 min	42 min	48 min

BATTERY COMPATIBLE WITH ALL DEVICES OF THE SERIES "X 20 V TEAM"
AKKU SOPII KAIKKIIN "X 20 V TEAM" -SARJAN LAITTEISIIN
LADDNINGSBART BATTERI KOMPATIBELT MED ALLA APPARATER I SERIEN "X 20 V TEAM"
BATTERIET ER KOMPATIBELT MED ALLE APPARATER I SERIEN "X 20 V TEAM"
AKUMULATOR KOMPATYBILNY ZE WSZYSTKIMI URZĄDZENIAMI SERII „X 20 V TEAM"
AKUMULIATORIUS SUDERINAMAS SU VISAIS SERIJOS „X 20 V TEAM" PRIETAISAIS
AKU ÜHILDUB SEERIA „X 20 V TEAM" KÕIGI SEADMETEGA
AKUMULATORS IR SADERĪGS AR VISĀM SĒRIJAS "X 20 V TEAM" IERĪCĒM
AKKU KOMPATIBEL MIT ALLEN GERÄTEN DER SERIE „X 20 V TEAM"

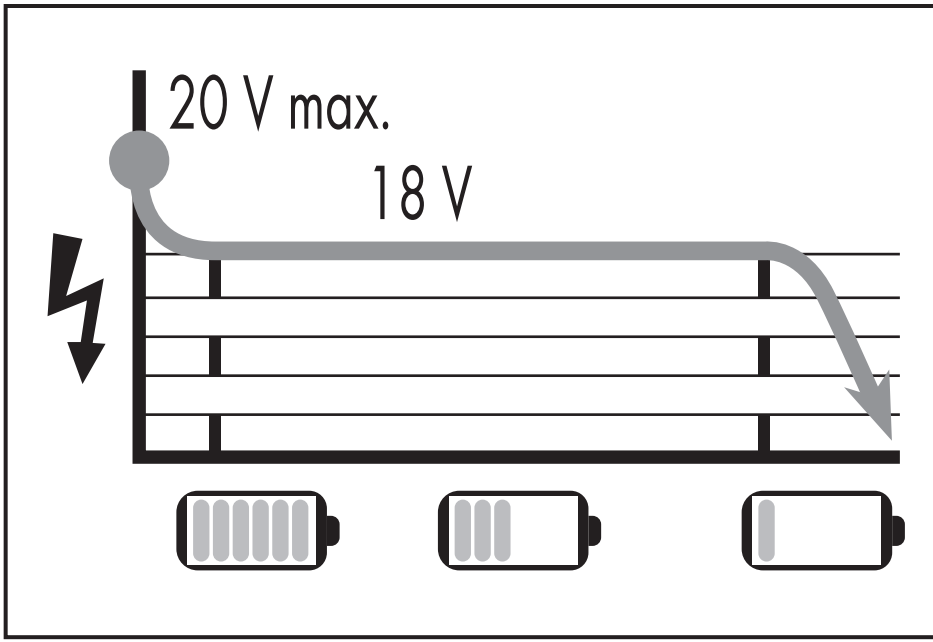

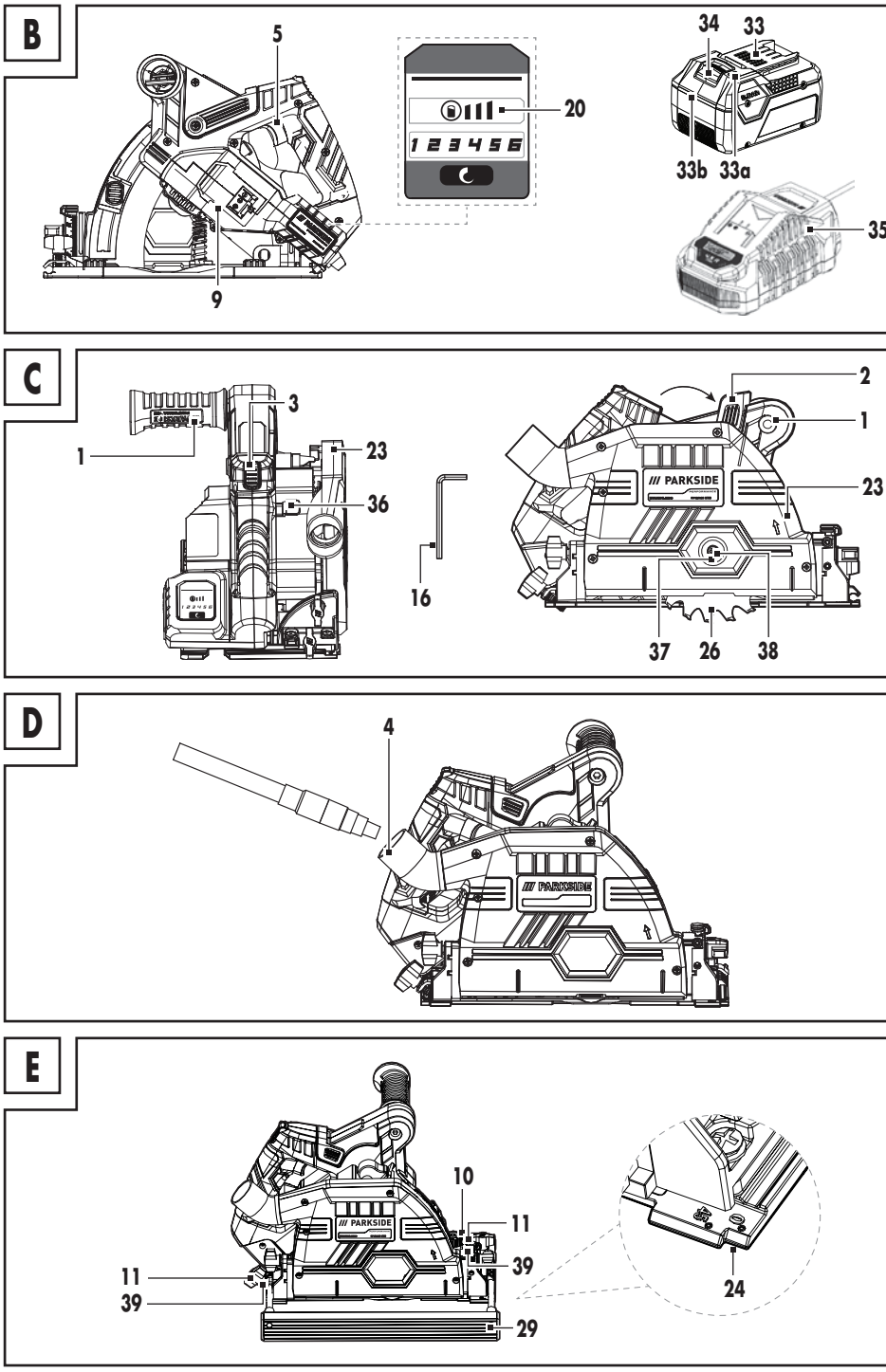
B
5
9
20
1 2 3 4 5 6
34
33
33b
33a
35
C
3
1
23
36
16
2
1
23
37
26
38
D
4
E
10
11
39
11
39
29
24

F

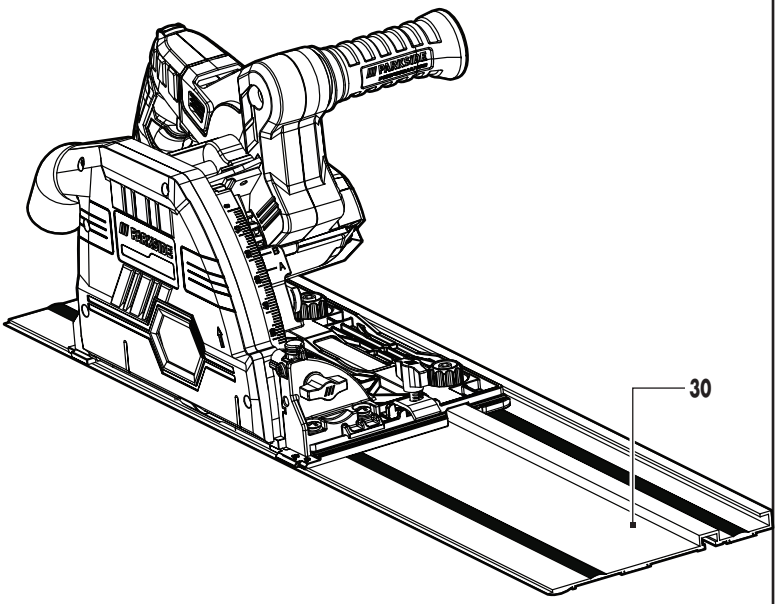

List of pictograms used ... Page 7
Intended use ... Page 7
Scope of delivery ... Page 8
Description of parts ... Page 8
Technical data ... Page 8
Safety instructions ... Page 10
General power tool safety warnings ... Page 10
Safety instructions for all saws ... Page 11
Further safety instructions for all saws ... Page 12
Safety instructions for plunge type saws ... Page 12
Additional instructions ... Page 12
Vibration and noise reduction ... Page 13
Behaviour in emergency situations ... Page 13
Residual risks ... Page 13
Preparation ... Page 13
Checking the charging level of the battery pack ... Page 13
Charging the battery pack ... Page 13
Checking the function of the guard cover ... Page 14
Installing/changing the saw blade ... Page 14
Connecting a dust extraction device ... Page 14
Mounting the rip fence ... Page 14
Adjusting the cutting and mitre angle ... Page 15
Adjusting the cutting depth ... Page 15
Guide rail ... Page 15
Operation ... Page 15
Inserting/removing the battery pack ... Page 15
Setting the speed ... Page 15
Switching on/off ... Page 15
Checking the charging level of the battery pack on the product ... Page 16
Working instructions ... Page 16
Sawing without guide rail ... Page 16
Sawing with guide rail ... Page 16
Overload indicator ... Page 17

Cleaning, maintenance and storage ..... Page 17
Cleaning ..... Page 17
Maintenance ..... Page 17
Storage ..... Page 17
Replacement parts/Accessories ..... Page 17
Troubleshooting ..... Page 18
Disposal ..... Page 18
Warranty ..... Page 18
Warranty claim procedure ..... Page 18
Service ..... Page 19
EU Declaration of conformity ..... Page 20

List of pictograms used			
	Read the instruction manual.	n_0	No-load speed
		⎓	Direct current/voltage
	**DANGER!** – Designating a hazard with high risk, which will result in death or severe injury if not avoided (e.g. risk of suffocation)		Outer Ø and borehole Ø of the saw blade **(26)**
			Direction of rotation of the saw blade **(26)**
	**WARNING!** – Designating a hazard with moderate risk, which can result in death or severe injury if not avoided (e.g. risk of electric shock)		Charging level button **(18)**
			Charging level indicator **(20)**
	**CAUTION!** – Designating a hazard with low risk, which could result in minor or moderate injury if not avoided (e.g. risk of scalding)		Speed level indicator **(21)**
			Speed level button **(22)**
	**NOTICE!** – Warns of possible damage to property/the product if not avoided (e.g. risk of short circuit)		Wear a dust mask!
	Wear eye protection!		Wear protective gloves!
	Wear hearing protection!		Do not use any damaged saw blades.
	Direction of rotation of the saw blade **(26)**		Safety information Instructions for use
	CE mark indicates conformity with relevant EU directives applicable for this product.		

20V CORDLESS PLUNGE SAW

Intended use

- This cordless plunge saw (hereinafter "product" or "power tool") is suitable for plunge sawing with longitudinal and cross cuts into following firmly supported materials:
  - Wood
  - Plastic
  - Lightweight building materials (e.g. plasterboard)
- Sawing metal is not permitted.
- The product can be used either with or without a guide rail. A rip fence is included for parallel cuts.
- Use the product in dry indoor spaces only.
- The product is exclusively intended for domestic use. The product is not intended for commercial use or for similar uses.

- The product is part of the **X 20 V TEAM** series and can be operated with battery packs of the **X 20 V TEAM** series. Battery packs of the **X 20 V TEAM** series may only be charged using chargers of the **X 20 V TEAM** series.

Scope of delivery

1 20V Cordless plunge saw
1 Rip fence
1 Universal saw blade Ø 140 mm (pre-assembled)
1 Guide rail (2-parts) + connecting element
2 Hex keys (in the auxiliary handle)
1 User manual

Description of parts

(Fig. A)

(1) Auxiliary handle
(2) Locking lever
(3) Switch lock
(4) Shavings ejector
(5) On/off switch
(6) Handle
(7) Wing screw (cutting angle)
(8) Eccentric screw
(9) Battery mount
(10) Saw table
(11) Wing screw (rip fence)
(12) Reference mark (cutting angle)
(13) Cutting angle scale
(14) Adjusting knob
(15) Locking mechanism (cutting depth scale)
(16) Large hex key
(17) Small hex key
(18) button (charging level – product)
(19) Overload indicator
(20) Charging level indicator (product)
(21) Speed level indicator
(22) button (speed level)
(23) Guard cover
(24) Recess
(25) Cutting width marking
(26) Saw blade
(27) Reference mark (cutting depth scale)
(28) Cutting depth scale
(29) Rip fence
(30) Guide rail
(31) Connecting element
(32) Grub screws

(Fig. B)

(33) Battery pack *
(33a) button (charging level – battery pack)
(33b) LED battery status display
(34) Release button (battery pack)
(35) Charger *

(Fig. C)

(36) Spindle lock
(37) Flange
(38) Screw

(Fig. E)

(39) Rip fence holder

Technical data

20V Cordless plunge saw	PPTSA 20-Li C3
Rated voltage U:	20 V ⎓
No-load rotation speed n_0:	2,800–5,500 min^{-1}
Max. cutting depth (without guide rail):	
– at 90°:	approx. 52 mm
– at 45°:	approx. 38 mm
Max. cutting depth (with guide rail):	
– at 90°:	approx. 46 mm
– at 45°:	approx. 32 mm

Saw blade	
Outer Ø:	140 mm
Borehole Ø:	20 mm
Cutting width (teeth thickness):	1.8 mm
Number of teeth:	42
No-load rotation speed n_0:	max. 7,000 min^{-1}

Recommended ambient temperature	
Max. temperature (total):	+50 °C
While charging:	+4 °C to +40 °C
During operation:	+4 °C to +50 °C
During storage:	0 °C to +45 °C

* Battery pack and charger are not included in delivery.

Noise emission value

The measured values have been determined in accordance with EN 62841. The A-rated noise level of the product is typically as follows:

Sound pressure level L_{pA}:	79.1 dB
Uncertainty K_{pA}:	3.0 dB
Sound power level L_{WA}:	87.1 dB
Uncertainty K_{WA}:	3.0 dB

Total vibration value

Total vibration values (triaxial vector sum) determined in accordance with EN 62841:

Vibration - Main handle	
Sawing in wood ($a_{h,W}$):	2.484 m/s^2
Uncertainty K:	1.5 m/s^2
Vibration - Auxiliary handle	
Sawing in wood ($a_{h,W}$):	2.980 m/s^2
Uncertainty K:	1.5 m/s^2

⚠ WARNING!



Wear hearing protection!

⚠ WARNING!

- The vibration and noise emissions during actual use of the product can differ from the declared values depending on the manner in which the tool is used, especially what kind of workpiece is processed. Try to minimise exposure to vibration and noise. Examples of measures to reduce vibration include wearing gloves when using the tool and limiting working time. All parts of the operating cycle must be taken into account (e. g. times when the product is switched off and when it is running idle in addition to the trigger time).

NOTE

- The declared vibration total value and the declared noise emission value have been measured in accordance with a standard test method and may be used for comparing one tool with another.

NOTE

- The declared total vibration value and the declared noise emission value may also be used for a preliminary assessment of exposure.

Charging time

⚠ WARNING! Risk of injury and property damage due to improper handling of the battery pack!

- Observe the safety instructions and notes on charging and proper use as shown in the user manual for your battery pack and charger from the **X 20 V TEAM** series.
- You can find a detailed description of the charging process and further information in the separate user manual.

NOTE

- The actual charging time may be slightly different from the above stated depending on the ambient temperature and the condition of the battery pack. The information is subject to change without prior notice.

- The product is part of the **X 20 V TEAM** series and can be operated with battery packs of the **X 20 V TEAM** series. Battery packs of the **X 20 V TEAM** series may only be charged using chargers of the **X 20 V TEAM** series.
- The charging time is influenced by factors such as the temperature of the environment and the battery pack, as well as the mains voltage applied, and may therefore deviate from the specified values.
- We recommend that you operate this product with the following battery packs only:
  - **PAP 20 B1**
  - **PAP 20 B3**
  - **Smart PAPS 204 A1**
  - **Smart PAPS 208 A1**
- We recommend charging these battery packs with the following chargers:
  - **PLG 20 A3**
  - **PLG 20 A4**
  - **PLG 20 C1**
  - **PLG 20 C3**
  - **PDSLG 20 A1**
  - **Smart PLGS 2012 A1**

Safety instructions

General power tool safety warnings

⚠ WARNING!

▶ **Read all safety warnings, instructions, illustrations and specifications provided with this power tool.** Failure to follow all instructions listed below may result in electric shock, fire and/or serious injury.

Save all warnings and instructions for future reference.

The term "power tool" in the warnings refers to your mains-operated (corded) power tool or battery-operated (cordless) power tool.

Work area safety

a) **Keep work area clean and well lit.** Cluttered or dark areas invite accidents.

b) **Do not operate power tools in explosive atmospheres, such as in the presence of flammable liquids, gases or dust.** Power tools create sparks which may ignite the dust or fumes.

c) **Keep children and bystanders away while operating a power tool.** Distractions can cause you to lose control.

Electrical safety

a) **Power tool plugs must match the outlet. Never modify the plug in any way. Do not use any adapter plugs with earthed (grounded) power tools.** Unmodified plugs and matching outlets will reduce risk of electric shock.

b) **Avoid body contact with earthed or grounded surfaces, such as pipes, radiators, ranges and refrigerators.** There is an increased risk of electric shock if your body is earthed or grounded.

c) **Do not expose power tools to rain or wet conditions.** Water entering a power tool will increase the risk of electric shock.

d) **Do not abuse the cord. Never use the cord for carrying, pulling or unplugging the power tool. Keep cord away from heat, oil, sharp edges or moving parts.** Damaged or entangled cords increase the risk of electric shock.

e) **When operating a power tool outdoors, use an extension cord suitable for outdoor use.** Use of a cord suitable for outdoor use reduces the risk of electric shock.

f) **If operating a power tool in a damp location is unavoidable, use a residual current device (RCD) protected supply.** Use of an RCD reduces the risk of electric shock.

Personal safety

a) **Stay alert, watch what you are doing and use common sense when operating a power tool. Do not use a power tool while you are tired or under the influence of drugs, alcohol or medication.** A moment of inattention while operating power tools may result in serious personal injury.

b) **Use personal protective equipment. Always wear eye protection.** Protective equipment such as dust mask, non-skid safety shoes, hard hat, or hearing protection used for appropriate conditions will reduce personal injuries.

c) **Prevent unintentional starting. Ensure the switch is in the off-position before connecting to power source and/or battery pack, picking up or carrying the tool.** Carrying power tools with your finger on the switch or energising power tools that have the switch on invites accidents.

d) **Remove any adjusting key or wrench before turning the power tool on.** A wrench or a key left attached to a rotating part of the power tool may result in personal injury.

e) **Do not overreach. Keep proper footing and balance at all times.** This enables better control of the power tool in unexpected situations.

f) **Dress properly. Do not wear loose clothing or jewellery. Keep your hair, clothing and gloves away from moving parts.** Loose clothes, jewellery or long hair can be caught in moving parts.

g) **If devices are provided for the connection of dust extraction and collection facilities, ensure these are connected and properly used.** Use of dust collection can reduce dust-related hazards.

h) **Do not let familiarity gained from frequent use of tools allow you to become complacent and ignore tool safety principles.** A careless action can cause severe injury within a fraction of a second.

Power tool use and care

a) **Do not force the power tool. Use the correct power tool for your application.** The correct power tool will do the job better and safer at the rate for which it was designed.

b) **Do not use the power tool if the switch does not turn it on and off.** Any power tool that cannot be controlled with the switch is dangerous and must be repaired.

c) **Disconnect the plug from the power source and/or the battery pack from the power tool before making any adjustments, changing accessories, or storing power tools.** Such preventive safety measures reduce the risk of starting the power tool accidentally.

d) **Store idle power tools out of the reach of children and do not allow persons unfamiliar with the power tool or these instructions to operate the power tool.** Power tools are dangerous in the hands of untrained users.

e) **Maintain power tools diligently. Check for misalignment or binding of moving parts, breakage of parts and any other condition that may affect the power tool's operation. If damaged, have the power tool repaired before use.** Many accidents are caused by poorly maintained power tools.

f) **Keep cutting tools sharp and clean.** Properly maintained cutting tools with sharp cutting edges are less likely to bind and are easier to control.

g) **Use the power tool, accessories and tool bits etc. in accordance with these instructions, taking into account the working conditions and the work to be performed.** Use of the power tool for operations different from those intended could result in a hazardous situation.

h) **Keep handles and grasping surfaces dry, clean and free from oil and grease.** Slippery handles and grasping surfaces do not allow for safe handling and control of the tool in unexpected situations.

Battery tool use and care

a) **Recharge only with the charger specified by the manufacturer.** A charger that is suitable for one type of battery pack may create a risk of fire when used with another battery pack.

b) **Use power tools only with specifically designated battery packs.** Use of any other battery packs may create a risk of injury and fire.

c) **When battery pack is not in use, keep it away from other metal objects, like paper clips, coins, keys, nails, screws or other small metal objects, that can make a connection from one terminal to another.** Shorting the battery terminals together may cause burns or a fire.

d) **Under abusive conditions, liquid may be ejected from the battery; avoid contact. If contact accidentally occurs, flush with water. If liquid contacts eyes, additionally seek medical help.** Liquid ejected from the battery may cause irritation or burns.

e) **Do not use a battery pack for tool that is damaged or modified.** Damaged or modified batteries exhibit unpredictable behaviour resulting in fire, explosion or risk of injury.

f) **Do not expose a battery pack or tool to fire or excessive temperature.** Exposure to fire or temperature above +130 °C may cause explosion.

g) **Follow all charging instructions and do not charge the battery pack or tool outside the temperature range specified in the instructions.** Charging improperly or at temperatures outside the specified range may damage the battery and increase the risk of the fire.

Service

a) **Have your power tool serviced by a qualified repair person using only identical replacement parts.** This will ensure that the safety of the power tool is maintained.

b) **Never service damaged battery packs.** Service of battery packs should be only be performed by the manufactured or authorized service providers.

Safety instructions for all saws

Cutting procedures

a)  **DANGER: Keep hands away from cutting area and the blade.** If both hands are holding the saw, they cannot be cut by the blade.

b) **Do not reach underneath the workpiece.** The guard cannot protect you from the blade below the workpiece.

c) **Adjust the cutting depth to the thickness of the workpiece.** Less than a full tooth of the blade teeth should be visible below the workpiece.

d) **Never hold the workpiece in your hands or across your leg while cutting. Secure the workpiece to a stable platform.** It is important to support the work properly to minimise body exposure, blade binding, or loss of control.

e) **Hold the power tool by insulated gripping surfaces, when performing an operation where the cutting tool may contact hidden wiring.** Contact with a „live" wire will also make

exposed metal parts of the power tool „live" and could give the operator an electric shock.

f) **When ripping, always use a rip fence or straight edge guide.** This improves the accuracy of cut and reduces the chance of blade binding.

g) **Always use blades with correct size and shape (diamond versus round) of arbour holes.** Blades that do not match the mounting hardware of the saw will run off-centre, causing loss of control.

h) **Never use damaged or incorrect blade washers or bolt.** The blade washers and bolt were specially designed for your saw, for optimum performance and safety of operation.

Further safety instructions for all saws

Kickback causes and related warnings

- Kickback is a sudden reaction to a pinched, jammed or misaligned saw blade, causing an uncontrolled saw to lift up and out of the workpiece toward the operator.
- When the blade is pinched or jammed tightly by the kerf closing down, the blade stalls and the motor reaction drives the unit rapidly back toward the operator.
- If the blade becomes twisted or misaligned in the cut, the teeth at the back edge of the blade can dig into the top surface of the wood causing the blade to climb out of the kerf and jump back toward the operator.

Kickback is the result of saw misuse and/or incorrect operating procedures or conditions and can be avoided by taking proper precautions as given below.

a) **Maintain a firm grip on the saw and position your arms to resist kickback forces. Position your body to either side of the blade, but not in line with the blade.** Kickback could cause the saw to jump backwards, but kickback forces can be controlled by the operator, if proper precautions are taken.

b) **When blade is binding, or when interrupting a cut for any reason, release the trigger and hold the saw motionless in the material until the blade comes to a complete stop. Never attempt to remove the saw from the work or pull the saw backward while the blade is in motion or kickback may occur.** Investigate and take corrective actions to eliminate the cause of blade binding.

c) **When restarting a saw in the workpiece, centre the saw blade in the kerf so that the saw teeth are not engaged into the material.** If a saw blade binds, it may walk up or kickback from the workpiece as the saw is restarted.

d) **Support large panels to minimise the risk of blade pinching and kickback.** Large panels tend to sag under their own weight**.** Supports must be placed under the panel on both sides, near the line of cut and near the edge of the panel.

e) **Do not use dull or damaged blades.** Unsharpened or improperly set blades produce narrow kerf causing excessive friction, blade binding and kickback.

f) **Blade depth and bevel adjusting locking levers must be tight and secure before making the cut.** If blade adjustment shifts while cutting, it may cause binding and kickback.

g) **Use extra caution when sawing into existing walls or other blind areas.** The protruding blade may cut objects that can cause kickback.

Safety instructions for plunge type saws

Guard function

a) **Check the guard for proper closing before each use. Do not operate the saw if the guard does not move freely and enclose the blade instantly. Never clamp or tie the guard so that the blade is exposed.** If the saw is accidentally dropped, the guard may be bent. Check to make sure that the guard moves freely and does not touch the blade or any other part, in all angles and depths of cut.

b) **Check the operation and condition of the guard return spring. If the guard and the spring are not operating properly, they must be serviced before use.** The guard may operate sluggishly due to damaged parts, gummy deposits, or a build-up of debris.

c) **Assure that the base plate of the saw will not shift while performing a "plunge cut".** Blade shifting sideways will cause binding and likely kick back.

d) **Always observe that the guard is covering the blade before placing the saw down on bench or floor.** An unprotected, coasting blade will cause the saw to walk backwards, cutting whatever is in its path. Be aware of the time it takes for the blade to stop after the switch is released.

Additional instructions

- Do not use any abrasive wheels.
- Select the correct saw blade based on the material to be sawn. Saw blades that are intended for cutting wood or similar materials must comply with EN 847-1. Only use the product for cutting wood, plastic and lightweight building materials (e.g. plasterboard).
- Only use saw blades with a speed designation that meets the specified speed of the product or higher.

- Only use saw blades with a diameter of 140 mm corresponding to the markings on the saw blade.
- Make sure the tips of the saw teeth do not overheat.
- When sawing plastic, make sure the plastic does not melt.
- Pay attention to the maximum cutting depth (see "Technical data").

Safe working

- Do not exceed the maximum speed stated on the product. If indicated, the speed range must be complied with.
- Take circular saw blades with cracks in them out of service. A repair is not permitted.
- Tighten tools and tool bodies in such a way that they cannot become loose during operation. Heed the information on assembly. Tighten the clamping screw holding the saw blade in place hand-tight using the enclosed hex key.
- Extending a spanner or tightening with the help of hammer blows is not permitted.
- Maintenance work and modifications to circular saw blades should only be performed by a professional, i.e. a person with specialist training and experience who is familiar with the design requirements and the necessary safety steps.

Vibration and noise reduction

To reduce the impact of noise and vibration emission, limit the time of operation, use low-vibration and low-noise operating modes as well as wear personal protective equipment.

Take the following points into account to minimise the vibration and noise exposure risks:

- Only use the product as intended by its design and these instructions.
- Ensure that the product is in good condition and well maintained.
- Use correct accessory tools for the product and ensure they are in good condition.
- Keep tight grip on the handles/grip surface.
- Maintain this product in accordance with these instructions and keep it well lubricated (where appropriate).

Behaviour in emergency situations

Familiarise yourself with the use of this product by means of this instruction manual. Memorise the safety warnings and follow them to the letter. This will help to prevent risks and hazards.

- Switch the product off if there are malfunctions. Have the product checked by a qualified professional and repaired, if necessary, before you operate it again.

Residual risks

NOTE

▶ This product produces an electromagnetic field during operation! This field may under some circumstances interfere with active or passive medical implants! To reduce the risk of serious or fatal injury, we recommend persons with medical implants to consult their doctor and the medical implant manufacturer before operating this product!

Even if you are operating this product in accordance with all the safety requirements, potential risks of injury and damage remain. The following dangers can arise in connection with the structure and design of this product:

- Cutting injuries
- Hearing damage if suitable ear protection is not worn
- Health injuries resulting from the effect of vibration on the hands and arms in the event that the product is used over a longer period of time or is not used and maintained properly

Preparation

Checking the charging level of the battery pack

☐ Press **(33a)** next to the LED battery status display **(33b)** on the battery pack **(33)**.

- The charging level of the battery pack **(33)** is indicated by illumination of the corresponding LED lights on the LED battery status display **(33b)**.

Indicator	Colour	Meaning
	Red, orange, green	Fully charged
	Red, orange	Partially charged
	Red	Needs to be charged

☐ Charge the battery pack **(33)** when only the red LED on the LED battery status display **(33b)** is illuminated.

Charging the battery pack

NOTE

▶ If the battery pack **(33)** is still warm, allow it to cool down before charging.

1. Remove the battery pack **(33)** from the product.
2. Push the battery pack **(33)** into the charging slot of the charger **(35)**.
3. Connect the charger **(35)** to a socket-outlet.
4. **After charging:** Disconnect the charger **(35)** from the socket-outlet.
5. Pull the battery pack **(33)** out of the charger **(35)**.

Control LEDs on the charger

Green	Red	Meaning
Lights up	–	Fully charged
		Stand-by mode (no battery pack **(33)**inserted)
–	Lights up	Charging
–	Flashes	Battery pack **(33)** is overheated
Flashes	Flashes	Battery pack **(33)** is defective

Checking the function of the guard cover

(Fig. A)

NOTE

▶ If the function of the guard cover **(23)** is faulty, do not put the product into operation. Contact our Service Centre (see "Service").

1. Place the product with the saw table **(10)** on the edge of a solid surface so that the saw blade **(26)** can be lowered completely.
2. Push the switch lock **(3)** forward and lower the saw blade **(26)**.
3. Check whether the saw blade **(26)** is rubbing against the guard cover **(23)**.
   Check whether the saw blade moves back to its original position on its own.

Installing/changing the saw blade

(Fig. C)

NOTE

▶ Switch off the product and remove the battery pack **(33)** before carrying out any work.

1. Push the locking lever **(2)** towards the auxiliary handle **(1)**.
2. Push the switch lock **(3)** forward. Lower the saw blade **(26)** until the product audibly engages.
3. Release the switch lock **(3)**. The motor stops at the point where you can install/change the saw blade **(26)** through the cut-out in the guard cover **(23)**.

Removing the saw blade

NOTE

▶ The large hex key **(16)** is stored in the auxiliary handle **(1)**.

1. Press the spindle lock **(36)**. Loosen the screw **(38)** in counter-clockwise direction with the large hex key **(16)**.
2. Remove the screw **(38)** and the flange **(37)**.
3. Carefully remove the saw blade **(26)** from the bottom of the guard cover **(23)**.

Installing the saw blade

⚠ WARNING!

▶ The arrow which indicates the running direction on the saw blade **(26)** must correspond with the arrow on the guard cover **(23)**.

1. Place the saw blade **(26)** from below into the guard cover **(23)** and onto the spindle.
2. Place the flange **(37)** on the saw blade **(26)**.
3. Press the spindle lock **(36)**. Fix the flange **(37)** and the saw blade **(26)** with the screw **(38)**. Tighten the screw in clockwise direction with the large hex key **(16)**.

Connecting a dust extraction device

(Fig. D)

NOTE

▶ When working with materials that produce dangerous dust, connect a suitable and certified dust extraction device (dust class M) to the product.

☐ Connect the dust extraction device (e.g. PWD 30 C1) to the shavings ejector **(4)**.

Mounting the rip fence

(Fig. E)

1. Loosen the wing screws **(11)** of the rip fence holder **(39)**. Insert the rip fence **(29)** in the rip fence holder.
2. Set the desired cutting width. Use a folding rule for this, if necessary. The recesses **(24)** on the front edge of the saw table **(10)** indicate the cutting edge for the cutting angle settings 0° and 45° (see detail picture).
3. Tighten the wing screws **(11)** of the rip fence holder **(39)**.

Adjusting the cutting and mitre angle

NOTE

- You can determine the cutting angle using the cutting angle scale **(13)**.
- For mitre cuts, the cutting depth is less than the set value on the cutting depth scale **(28)**.

1. Loosen the 2 wing screws **(7)** of the cutting angle preselection.
2. Set the desired angle on the cutting angle scale **(13)** based on the top edge of the reference mark **(12)**.
3. To set a mitre angle of 0° or +47°, turn the adjusting knob **(14)** after swivelling.
4. Tighten the wing screws **(7)** again.
5. Hold the product firmly with both hands during the angle cut to maintain better control of the product.

Adjusting the cutting depth

(Fig. A)

1. Press and hold the locking mechanism **(15)** of the cutting depth adjustment.
2. Set the desired cutting depth on the cutting depth scale **(28)** based on the reference mark **(27)**.

   A: Mark without guide rail **(30)**
   B: Mark with guide rail **(30)**

3. Release the locking mechanism **(15)**.

Guide rail

(Fig. A, F)

Before the first cut

NOTE

- The guide rail **(30)** has an anti-splinter guard (black rubber lip) at the bottom.

Shorten the anti-splinter guard so that it is flush with the length of the guide rail **(30)**. To do so, proceed as follows:

1. Place the guide rail **(30)** on a workpiece.
2. Set a cutting depth of approx. 10 mm on the product (see "Adjusting the cutting depth").
3. Switch the product on (see "Switching on/off").
4. Guide the product evenly in the cutting direction, applying slight pressure.

Connecting the guide rail

NOTE

- The small hex key **(17)** is stored in the auxiliary handle **(1)**.

1. Slide the connecting element **(31)** into the groove on both parts of the guide rail **(30)**.
   The connecting element should be in the middle between both parts of the guide rail.
2. Tighten the grub screws **(32)** with the small hex key **(17)**.

Operation

Inserting/removing the battery pack

⚠ WARNING! Risk of injury due to unintentional start-up!

- Only insert the battery pack 33 once the product is fully p`repared for use.

Inserting the battery pack

1. Push the battery pack **(33)** along the battery mount **(9)** into the product.
2. Ensure the battery pack **(33)** clicks audibly in place.

Removing the battery pack

1. Press and hold the release button **(34)** on the battery pack **(33)**.
2. Remove the battery pack **(33)** from the product.

Setting the speed

- ☐ Press **(22)** to set one of the 6 speed levels.
- ■ The speed level is indicated by illumination of the corresponding digit on the speed level indicator **(21)**.

Switching on/off

Switching on

1. Push the switch lock **(3)** forward.
2. Press the on/off switch **(5)**.
   Once the product starts running, you can release the switch lock **(3)**.
3. Plunge the saw blade **(26)** into the workpiece.

Switching off

1. Release the on/off switch **(5)**.
2. Guide the saw blade **(26)** back into the guard cover **(23)**.

Checking the charging level of the battery pack on the product

☐ Press ⓘ **(18)**. The charging level of the battery pack **(33)** is indicated by illumination of the corresponding LEDs on the charging level indicator **(20)**.

■ During operation, the charging level of the battery pack **(33)** is permanently displayed on the charging level indicator **(20)**.

Colour	Meaning
Red, orange, green	Fully charged
Red, orange	Half charged
Red	Needs to be charged

☐ Charge the battery pack **(33)** when only the red LED on the charging level indicator **(20)** is illuminated.

Working instructions

NOTE

▶ The cutting width markings **(25)** on the guard cover **(23)** show the front and rear cutting point of the saw blade **(26)** (Ø 140 mm) at maximum cutting depth.

Sawing without guide rail

Right-angled sawing

1. **Hold the product with both hands:** one hand on the handle **(6)** and the other hand on the auxiliary handle **(1)**.
2. Switch on the product (see "Switching on/off").
3. Place the product with the front part of the saw table **(10)** on the workpiece.
4. Plunge the saw blade **(26)** into the workpiece. Saw forward with moderate pressure – never backward.

Mitre cuts up to 45°

1. Set the desired cutting angle (see "Adjusting the cutting and mitre angle").
2. **Hold the product with both hands:** one hand on the handle **(6)** and the other hand on the auxiliary handle **(1)**.
3. Switch on the product (see "Switching on/off").
4. Place the product with the front part of the saw table **(10)** on the workpiece.
5. Plunge the saw blade **(26)** into the workpiece. Saw forward with moderate pressure – never backward.

Plunge cuts

NOTE

▶ Reduce the risk of kickback by placing the rear edge against a stop (e.g. the guide rail **(30)**).

▶ Moving sideways during the cut can cause the saw blade **(26)** to jam, resulting in kickback. When making plunge cuts that are not made at a right angle, secure the saw table **(10)** against moving sideways.

1. Set the desired cutting depth (see "Adjusting the cutting depth").
2. Place the product on the workpiece.
3. **Hold the product with both hands:** one hand on the handle **(6)** and the other hand on the auxiliary handle **(1)**.
4. Switch on the product (see "Switching on/off").
5. Plunge the saw blade **(26)** into the workpiece. Saw forward with moderate pressure – never backward.

Sawing with guide rail

Right-angled sawing

1. Place the guide rail **(30)** on the workpiece with the black rubber lip facing downwards.
2. Place the product with the groove onto the guide rail **(30)**.
3. **Hold the product with both hands:** one hand on the handle **(6)** and the other hand on the auxiliary handle **(1)**.
4. Switch on the product (see "Switching on/off").
5. Plunge the saw blade **(26)** into the workpiece. Saw forward with moderate pressure – never backward.

Mitre cuts up to 45°

1. Place the guide rail **(30)** on the workpiece with the black rubber lip facing downwards.
2. Place the product with the groove onto the guide rail **(30)**.
3. Set the desired cutting angle (see "Adjusting the cutting and mitre angle").
4. **Hold the product with both hands:** one hand on the handle **(6)** and the other hand on the auxiliary handle **(1)**.
5. Switch on the product (see "Switching on/off").
6. Plunge the saw blade **(26)** into the workpiece. Saw forward with moderate pressure – never backward.

Plunge cuts

1. Place the guide rail **(30)** on the workpiece with the black rubber lip facing downwards.
2. Place the product with the groove onto the guide rail **(30)**.
3. Set the desired cutting depth (see "Adjusting the cutting depth").

4. Place the rear edge of the saw table **(10)** as far as possible against a stop.
5. If necessary, improve the fitting accuracy of the saw table **(10)** in the guide rail **(30)** with the eccentric screws **(8)**. Tighten the eccentric screws to minimise the play between the product and the guide rail.
6. **Hold the product with both hands:** one hand on the handle **(6)** and the other hand on the auxiliary handle **(1)**.
7. Switch on the product (see "Switching on/off").
8. Plunge the saw blade **(26)** into the workpiece. Saw forward with moderate pressure – never backward.

Overload indicator

Overload indicator (19)	Meaning
Green	Normal operation
Orange	Product is slightly overloaded
Red	Product is overloaded or jammed

Cleaning, maintenance and storage

⚠ WARNING! Risk of injury!

▶ Switch off the product and remove the battery pack **(33)**.

☐ Have any repair and maintenance work that is not described in these instructions carried out by our Service Centre (see "Service"). Only use original replacement parts.

Cleaning

⚠ NOTICE! Risk of product damage!

▶ Do not use cleaning agents or solvents (except for the saw blade **(26)**, see following instruction). You may otherwise irreparably damage the product.

☐ Remove any dirt, such as resin, from the saw blade **(26)** using only solvents that do not impair the mechanical properties of the saw blade.

☐ Try to clean resinous surfaces with a damp, lukewarm cloth that has been wrung out well. Make sure that no liquids can get into the interior of the housing. Alternatively, you can use a special cleaner (resin solvent) or multispray. Heed the safety information and instructions provided by the manufacturer of the special cleaner/multispray.

☐ Keep the ventilation slots, motor housing and handles clean. Use a damp cloth or brush to do this.

Maintenance

■ The product is maintenance free.

☐ **Before each use:** Check the saw blade **(26)** for obvious defects. Replace the saw blade, if it is blunt, bent, or damaged in any other way.

☐ Have any maintenance work on the saw blade **(26)** (e.g. repair or regrinding) carried out by a professional.

Storage

☐ Always store the product and its accessories
- clean,
- dry,
- protected against dust,
- out of the reach of children.

☐ The storage temperature for the battery pack **(33)** and the product is between 0 °C and +45 °C. Avoid extreme cold or heat during storage to ensure the output of the battery pack is not adversely affected.

☐ **Before storage:** Remove the battery pack **(33)** from the product.

Replacement parts/Accessories

■ Customers can obtain compatible replacement parts and accessories via www.optimex-shop.com.

■ You can only place orders online.

☐ Contact the Lidl service hotline (see "Service") for further information.

☐ Have the order number ready for your order.

Troubleshooting

Problem	Possible cause	Solution
The product does not start.	The battery pack **(33)** is not inserted.	Insert the battery pack **(33)** (see "Inserting and removing the battery pack").
	The battery pack **(33)** is discharged.	Charge the battery pack **(33)** (see "Charging the battery pack").
	The on/off switch **(5)** is defective.	Contact our Service Centre (see "Service").
	The motor is defective.	
The product works with interruptions.	Internal loose contact	Contact our Service Centre (see "Service").
	The on/off switch **(5)** is defective.	

Disposal



Observe the marking of the packaging materials for waste separation, which are marked with abbreviations (a) and numbers (b) with following meaning: 1–7: plastics/20–22: paper and fibreboard/80–98: composite materials.

Product:



Contact your local refuse disposal authority for more details of how to dispose of your worn-out product.



Please dispose of the product properly when it has reached the end of its useful life and not in the household waste. Information on collection points and their opening hours can be obtained from your local authority.

Faulty or used batteries/rechargeable batteries must be recycled. Return the batteries/rechargeable batteries and/or the product to the available collection points.



Environmental damage through incorrect disposal of the batteries/rechargeable batteries!

Remove the batteries/battery pack from the product before disposal.

Batteries/rechargeable batteries may not be disposed of with the usual domestic waste. They may contain toxic heavy metals and are subject to hazardous waste treatment rules and regulations. The chemical symbols for heavy metals are as follows: Cd = cadmium, Hg = mercury, Pb = lead. That is why you should dispose of used batteries/rechargeable batteries at a local collection point.

Warranty

The product has been manufactured to strict quality guidelines and meticulously examined before delivery. In the event of material or manufacturing defects you have legal rights against the retailer of this product. Your legal rights are not limited in any way by our warranty detailed below.

The warranty for this product is 5 years from the date of purchase. The warranty period begins on the date of purchase. Keep the original sales receipt in a safe location as this document is required as proof of purchase.

Any damage or defects already present at the time of purchase must be reported without delay after unpacking the product.

Should the product show any fault in materials or manufacture within 5 years from the date of purchase, we will repair or replace it – at our choice – free of charge to you. The warranty period is not extended as a result of a claim being granted. This also applies to replaced and repaired parts.

This warranty becomes void if the product has been damaged, or used or maintained improperly.

The warranty covers material or manufacturing defects. This warranty does not cover product parts subject to normal wear and tear, thus considered consumables (e.g. batteries, tubes, cartridges), nor damage to fragile parts, e.g. switches or glass parts.

Warranty claim procedure

So that your request can be processed quickly, please observe the following instructions:

For all inquiries, please have the receipt and item number (IAN 521710_2601) ready as proof of purchase.

The article number can be taken from the identification label on the product, engraving on the product, the front cover of your manual (at the bottom left), or the sticker on the back or bottom of the product.

If malfunctions or other defects arise, first contact the service department indicated below by phone or email.

You can then send a product recorded as defective to the communicated service address postage-free, making sure to enclose proof of purchase (receipt) and information on the details of the defect and when it occurred.

You can download and view this and numerous other manuals at parkside-diy.com. This QR code takes you directly to parkside-diy.com. Choose your country and use the search screen to search for the operating instructions. Entering the item number (IAN) 521710_2601 takes you to the operating instructions for your item.



Service

GB **Service Great Britain**
Tel.: 08000518970
Contact form on *parkside-diy.com*
IAN 521710_2601

EU Declaration of conformity

EU DECLARATION OF CONFORMITY (No. 521710_2601)

We, the company
OWIM GmbH & Co. KG, Stiftsbergstraße 1, 74167 Neckarsulm, Germany
declare in sole responsibility that the Product:

IAN:	**521710_2601**
Product identification:	**"PARKSIDE PERFORMANCE" 20V Cordless Plunge Saw**
Model Number:	**HG13569**

Meets the essential requirements of the listed EU Directives

2006/42/EC [OJ L 157, 9 June 2006]
2014/30/EU [OJ L 96, 29 March 2014]
2011/65/EU [OJ L 174, 1 July 2011]

References to the relevant harmonised standards used or references to the other technical specifications in relation to which conformity is declared:

N° / Parts
2006/42/EC
EN 62841-1:2015+AC:2015+A11:2022
EN 62841-2-5:2014+AC:2015+A12:2021
2014/30/EU
EN IEC 55014-1:2021
EN IEC 55014-2:2021

The object of the declaration described above is in conformity with Directive 2011/65/EU of the European Parliament and of the Council of 8 June 2011 on the restriction of the use of certain hazardous substances in electrical and electronic equipment:

N° / Parts
EN IEC 63000:2018 (4.3.3 c))
EN 62321-3-1:2014
EN 62321-4:2014+A1:2017
EN 62321-5:2014
EN 62321-7-1:2015
EN 62321-7-2:2017
EN 62321-6:2015
EN 62321-8:2017

Keeper of the technical documentation: OWIM GmbH & Co.KG

Signed for and on behalf of:
OWIM GmbH & Co. KG, Stiftsbergstraße 1, 74167 Neckarsulm, Germany

Translation of the original declaration of conformity

Neckarsulm	07.04.2026	ppa. Buchheim	ppa. Dr. Maier
Place	Date	ppa. Jens Buchheim Authorised Signatory	ppa. Dr. Thorsten Maier Authorised Signatory

EN

CE

Luettelo käytetyistä kuvamerkeistä/symboleista ... Sivu 23
Tarkoituksenmukainen käyttö ... Sivu 23
Toimituksen sisältö ... Sivu 24
Osien kuvaus ... Sivu 24
Tekniset tiedot ... Sivu 24
Turvallisuusohjeet ... Sivu 26
Sähkötyökaluja koskevat yleiset turvallisuusohjeet ... Sivu 26
Turvallisuusohjeet kaikkia sahoja varten ... Sivu 27
Lisäturvallisuusohjeet kaikille sahoille ... Sivu 28
Upotussahoja koskevat turvallisuusohjeet ... Sivu 28
Täydentävät ohjeet ... Sivu 29
Tärinän ja melun vähentäminen ... Sivu 29
Toiminta hätätapauksessa ... Sivu 29
Jäännösriskit ... Sivu 29
Valmistelu ... Sivu 29
Akun lataustason tarkistaminen ... Sivu 29
Akun lataaminen ... Sivu 30
Suojuksen toiminnan tarkistaminen ... Sivu 30
Sahanterän kiinnittäminen/vaihtaminen ... Sivu 30
Pölynpoistolaitteen liittäminen ... Sivu 30
Rinnakkaisvasteen asennus ... Sivu 31
Sahaus- ja jiirikulmien asettaminen ... Sivu 31
Sahaussyvyyden asettaminen ... Sivu 31
Ohjauskisko ... Sivu 31
Käyttö ... Sivu 31
Akun kiinnittäminen/irrottaminen ... Sivu 31
Nopeuden säätäminen ... Sivu 31
Päälle-/poiskytkeminen ... Sivu 31
Akun lataustilan tarkistaminen tuotteessa ... Sivu 32
Työohjeet ... Sivu 32
Sahaus ilman ohjauskiskoa ... Sivu 32
Sahaus ohjauskiskolla ... Sivu 32
Ylikuormituksen näyttö ... Sivu 33

Puhdistus, huolto ja säilytys ..... Sivu 33
Puhdistus ..... Sivu 33
Huolto ..... Sivu 33
Säilytys ..... Sivu 33
Varaosat/lisävarusteet ..... Sivu 33
Vianmääritys ..... Sivu 33
Hävittäminen ..... Sivu 34
Takuu ..... Sivu 34
Toimiminen takuutapauksessa ..... Sivu 34
Huoltopalvelu ..... Sivu 34
EU-vaatimustenmukaisuusvakuutus ..... Sivu 35

Luettelo käytetyistä kuvamerkeistä/symboleista			
	Lue käyttöohje.	n_0	Joutokäyntinopeus
		⎓	Tasavirta/-jännite
	**VAARA!** – Osoittaa korkean riskitason vaaraa, joka johtaa kuolemaan tai vakavaan loukkaantumiseen, jos sitä ei vältetä (esim. tukehtumisvaara)		Sahanterän **(26)** ulko-Ø ja reiän Ø
			Sahanterän **(26)** pyörimissuunta
	**VAROITUS!** – Osoittaa keskitasoisen riskitason vaaraa, joka voi johtaa kuolemaan tai vakavaan loukkaantumiseen, jos sitä ei vältetä (esim. sähköiskun vaara)		Lataustilan painike **(18)**
			Lataustilan näyttö **(20)**
	**VARO!** – Osoittaa matalan riskitason vaaraa, joka voi johtaa lievään tai kohtalaiseen loukkaantumiseen, jos sitä ei vältetä (esim. palovamman vaara)		Nopeustason näyttö **(21)**
			Nopeustason painike **(22)**
	**HUOMIO!** – Varoittaa mahdollisista ainevahingoista (esim. oikosulun vaara)		Käytä hengityssuojainta!
	Käytä suojalaseja!		Käytä suojakäsineitä!
	Käytä kuulosuojaimia!		Älä käytä vaurioituneita sahanteriä.
	Sahanterän **(26)** pyörimissuunta		Turvallisuusohjeet Toimintaohjeet
CE	CE-merkintä vahvistaa, että tuote on EU-direktiivien mukainen.		

20 V AKKUKÄYTTÖINEN UPOTUSSAHA

Tarkoituksenmukainen käyttö

- Tämä akkukäyttöinen upotussaha (jäljempänä "tuote" tai "sähkötyökalu") soveltuu pitkittäis- ja poikittaissuuntaiseen sahaamiseen upotussahauksessa kiinteällä tuella seuraaviin materiaaleihin:
  - Puu
  - Muovi
  - Kevyet rakennusmateriaalit (esim. kipsilevyt)
- Metallin sahaaminen ei ole sallittua.
- Tuotetta voidaan käyttää ohjauskiskolla tai ilman. Sisältää rinnakkaisvasteen rinnakkaisleikkauksia varten.
- Käytä tuotetta vain kuivissa sisätiloissa.
- Tuote on tarkoitettu ainoastaan yksityiseen käyttöön. Tuote ei sovellu ammattimaiseen tai vastaavanlaiseen käyttöön.
- Tuote on osa **X 20 V TEAM** -sarjaa ja sitä voidaan käyttää **X 20 V TEAM** -sarjan akkujen kanssa.

X 20 V TEAM -sarjan akkuja saa ladata vain **X 20 V TEAM** -sarjan latureiden kanssa.

Toimituksen sisältö

1 20 V Akkukäyttöinen upotussaha
1 Rinnakkaisvaste
1 Yleissahanterä Ø 140 mm (esiasennettu)
1 Ohjauskisko (2-osainen) + liitoskappale
2 Kuusiokoloavain (lisäkahvassa)
1 Käyttöohje

Osien kuvaus

(Kuva A)

(1) Lisäkahva
(2) Lukitusvipu
(3) Käynnistyslukko
(4) Lastunpoistoaukko
(5) On-/off-kytkin
(6) Kahva
(7) Siipiruuvi (sahauskulma)
(8) Epäkeskoruuvi
(9) Akun pidike
(10) Sahauspöytä
(11) Siipiruuvi (rinnakkaisvaste)
(12) Viitemerkki (sahauskulma)
(13) Sahauskulma-asteikko
(14) Säätönuppi
(15) Lukitus (sahaussyvyysasteikko)
(16) Iso kuusiokoloavain
(17) Pieni kuusiokoloavain
(18) Painike (lataustila – tuote)
(19) Ylikuormituksen näyttö
(20) Lataustilan näyttö (tuote)
(21) Nopeustason näyttö
(22) Painike (nopeustaso)
(23) Suojus
(24) Syvennys
(25) Sahausleveyden merkki
(26) Sahanterä
(27) Viitemerkki (sahaussyvyysasteikko)
(28) Sahaussyvyysasteikko
(29) Rinnakkaisvaste
(30) Ohjauskisko
(31) Liitoskappale
(32) Vaarnaruuvit

(Kuva B)

(33) Akku *
(33a) Painike (lataustila – akku)
(33b) Akun lataustilan LED-näyttö
(34) Vapautuspainike (akku)
(35) Laturi*

(Kuva C)

(36) Karalukitus
(37) Laippa
(38) Ruuvi

(Kuva E)

(39) Rinnakkaisvasteen kiinnitin

Tekniset tiedot

20 V Akkukäyttöinen upotussaha	**PPTSA 20-Li C3**
Nimellisjännite U:	20 V ⎓
Joutokäyntinopeus n_0:	2800–5500 min^{-1}
Suurin sahaussyvyys (ilman ohjauskiskoa):	
– 90°:ssa:	n. 52 mm
– 45°:ssa:	n. 38 mm
Suurin sahaussyvyys (ohjauskiskolla):	
– 90°:ssa:	n. 46 mm
– 45°:ssa:	n. 32 mm

Sahanterä	
Ulko-Ø:	140 mm
Reiän Ø:	20 mm
Sahausleveys (hammasvahvuus):	1,8 mm
Hammasten lukumäärä:	42
Joutokäyntinopeus n_0:	maks. 7000 min^{-1}

Suositeltava ympäristön lämpötila	
Maksimilämpötila (yhteensä):	+50 °C
Latauksen aikana:	+4 °C korkeintaan +40 °C

* Akku ja laturi eivät sisälly toimitukseen.

Käytön aikana:	+4 °C korkeintaan +50 °C
Säilytyksen aikana:	0 °C korkeintaan +45 °C

Melupäästöarvot

Mitatut arvot on määritetty EN 62841 -standardin mukaisesti. Sähkötyökalun A-painotettu melutaso on tyypillisesti:

Äänen painetaso L_{pA}:	79,1 dB
Epävarmuus K_{pA}:	3,0 dB
Äänen tehotaso L_{WA}:	87,1 dB
Epävarmuus K_{WA}:	3,0 dB

Tärinäpäästöarvot

Tärinän kokonaisarvot (kolmen suunnan vektorisumma) määritetty EN 62841 -standardin mukaisesti:

Tärinä – pääkahva	
Puun sahaus ($a_{h,W}$):	2,484 m/s^2
Epävarmuus K:	1,5 m/s^2
Tärinä – lisäkahva	
Puun sahaus ($a_{h,W}$):	2,980 m/s^2
Epävarmuus K:	1,5 m/s^2

⚠ VAROITUS!



Käytä kuulosuojaimia!

⚠ VAROITUS!

- Sähkötyökalua käytettäessä tärinä- ja melupäästöt voivat poiketa mainituista arvoista; tähän vaikuttaa sähkötyökalun käyttötapa ja etenkin työkappaleen ominaisuudet.
  Tärinästä ja melusta johtuva kuormitus tulisi yrittää pitää mahdollisimman alhaisena. Tärinäkuormitusta vähentävät esimerkiksi suojakäsineiden käyttö vaihtotyökalua käytettäessä ja työajan rajoittaminen. Tässä on huomioitava kaikki käyttöjakson vaiheet (esimerkiksi ajat, jolloin sähkötyökalu on kytketty pois päältä ja ajat, jolloin se on päällekytketty, mutta sitä ei juuri silloin käytetä).

HUOMAUTUS

- Mainittu tärinän kokonaisarvo ja melupäästöarvo on mitattu standardoidun testausmenetelmän mukaan, joten niitä voidaan käyttää toisen sähkötyökalun arvojen vertaamiseen.
- Mainittua tärinän kokonaisarvoa ja melupäästöarvoa voidaan käyttää myös kuormituksen alustavaan arvioimiseen.

Latausaika

⚠ VAROITUS! Henkilö- ja ainevahinkojen vaara, jos akkua käytetään väärin!

- Noudata turvallisuusohjeita sekä latausta ja tarkoituksenmukaista käyttöä koskevia huomautuksia, jotka löytyvät **X 20 V TEAM** -sarjaan kuuluvan akun ja laturin käyttöohjeesta.
- Yksityiskohtaiset tiedot latauksesta ja lisätiedot löytyvät erillisestä käyttöohjeesta.

HUOMAUTUS

- Todellinen latausaika voi poiketa hieman yllä mainituista tiedoista ympäristön lämpötilasta ja akun tilasta riippuen. Oikeudet tietojen muutoksiin pidätetään.

- Tuote on osa **X 20 V TEAM** -sarjaa ja sitä voidaan käyttää **X 20 V TEAM** -sarjan akkujen kanssa.
  X 20 V TEAM -sarjan akkuja saa ladata vain **X 20 V TEAM** -sarjan latureiden kanssa.
- Latausaikaan vaikuttavat erilaiset tekijät, kuten ympäristön ja akun lämpötila sekä käytössä oleva verkkojännite, ja se voi poiketa annetuista arvoista.
- Suosittelemme, että tuotetta käytetään ainoastaan seuraavien akkujen kanssa:
  - **PAP 20 B1**
  - **PAP 20 B3**
  - **Smart PAPS 204 A1**
  - **Smart PAPS 208 A1**
- Suosittelemme, että akut ladataan seuraavilla latureilla:
  - **PLG 20 A3**
  - **PLG 20 A4**
  - **PLG 20 C1**
  - **PLG 20 C3**
  - **PDSLG 20 A1**
  - **Smart PLGS 2012 A1**

Turvallisuusohjeet

Sähkötyökaluja koskevat yleiset turvallisuusohjeet

⚠ VAROITUS!

- Lue kaikki sähkötyökalua koskevat turvallisuusohjeet, käyttöohjeet, kuvitukset ja tekniset tiedot. Seuraavien ohjeiden noudattamatta jättäminen voi aiheuttaa sähköiskun, tulipalon ja/tai vakavia vammoja.

Säilytä kaikki käyttö- ja turvallisuusohjeet myöhempää tarvetta varten.

Turvallisuusohjeissa käytetty käsite "sähkötyökalu" tarkoittaa verkkokäyttöisiä sähkötyökaluja (johdolliset) tai akkukäyttöisiä sähkötyökaluja (ilman johtoa).

Työpaikkaturvallisuus

a) **Pidä työtilasi puhtaana ja hyvin valaistuna.** Epäjärjestys ja valaisemattomat työtilat voivat johtaa onnettomuuksiin.

b) **Älä käytä sähkötyökalua räjähdysalttiissa tiloissa, joissa on syttyviä nesteitä, kaasuja tai pölyä.** Sähkötyökalut synnyttävät kipinöitä, jotka voivat sytyttää pölyn ja höyryt.

c) **Pidä lapset ja muut henkilöt etäällä, kun sähkötyökalua käytetään.** Huomion kohdistuessa muualle voit menettää sähkötyökalun hallinnan.

Sähköturvallisuus

a) **Sähkötyökalun pistokkeen täytyy sopia pistorasiaan. Pistoketta ei saa muuttaa millään tavalla. Älä käytä sovitinpistokkeita yhdessä suojamaadoitettujen sähkötyökalujen kanssa.** Muuttamattomat pistokkeet ja sopivat pistorasiat pienentävät sähköiskun vaaraa.

b) **Vältä kosketusta maadoitettuihin pintoihin kuten putkiin, lämpöpattereihin, liesiin ja jääkaappeihin.** Kohonnut sähköiskun vaara, jos keho on maadoitettu.

c) **Älä altista sähkötyökaluja sateelle tai kosteudelle.** Veden pääseminen sähkötyökalun sisään suurentaa sähköiskun vaaraa.

d) **Älä käytä virtajohtoa sähkötyökalun kantamiseen, ripustamiseen tai pistokkeen irrottamiseen pistorasiasta. Pidä virtajohto etäällä kuumuudesta, öljystä, terävistä reunoista ja liikkuvista laiteosista.** Vaurioituneet tai kiertyneet virtajohdot suurentavat sähköiskun vaaraa.

e) **Jos käytät sähkötyökalua ulkona, käytä vain jatkojohtoja, jotka soveltuvat ulkokäyttöön.** Ulkokäyttöön soveltuvan jatkojohdon käyttö pienentää sähköiskun vaaraa.

f) **Jos sähkötyökalun käyttöä kosteassa ympäristössä ei voida välttää, käytä silloin vikavirtasuojakytkintä.** Vikavirtasuojakytkimen käyttö pienentää sähköiskun vaaraa.

Henkilöturvallisuus

a) **Ole tarkkaavainen tekemisissäsi ja käsittele sähkötyökalua järkevästi. Älä käytä sähkötyökalua, jos olet väsynyt tai huumausaineiden, alkoholin tai lääkkeiden vaikutuksen alainen.** Hetken epähuomio sähkötyökalun käytössä voi johtaa vakaviin vammoihin.

b) **Käytä henkilönsuojaimia ja aina suojalaseja.** Sähkötyökalun käytöstä riippuvien henkilönsuojainten, kuten pölynaamarin, liukumattomien turvajalkineiden, suojakypärän tai kuulosuojaimen, käyttö pienentää loukkaantumisvaaraa.

c) **Vältä laitteen tahatonta käynnistymistä. Varmista, että sähkötyökalu on kytketty pois päältä ennen sähköverkkoon ja/tai akkuun liittämistä, käynnistystä ja siirtämistä.** Jos sormesi on kytkimellä sähkötyökalua kannettaessa tai sähkötyökalu liitetään päällekytkettynä sähköverkkoon, tämä voi johtaa onnettomuuksiin.

d) **Irrota säätötyökalut tai ruuviavaimet ennen sähkötyökalun päällekytkemistä.** Työkalu tai avain, joka on kiinnitetty sähkötyökalun pyörivään osaan, voi johtaa loukkaantumiseen.

e) **Vältä epätavallisia työasentoja. Asetu tukevasti paikalle ja pidä tasapaino.** Näin voit hallita paremmin sähkötyökalua odottamattomissa tilanteissa.

f) **Käytä sopivaa vaatetusta. Älä käytä väljiä vaatteita tai koruja. Pidä hiukset, vaatteet ja käsineet etäällä pyörivistä osista.** Väljät vaatteet, korut ja pitkät hiukset voivat tarttua liikkuviin osiin.

g) **Jos pölynpoisto- ja keräyslaitteet on mahdollista asentaa, varmista, että ne on liitetty ja niitä käytetään oikein.** Pölynpoiston käyttö voi pienentää pölystä johtuvia vaaroja.

h) **Älä tuudittaudu väärään turvallisuuden tunteeseen äläkä laiminlyö sähkötyökalun turvallisuusohjeita, vaikka olisit käyttänyt sähkötyökalua jo useita kertoja ongelmitta.** Huoleton käsittely voi johtaa silmänräpäyksessä vakaviin vammoihin.

Sähkötyökalun käyttö ja käsittely

a) **Älä ylikuormita sähkötyökalua. Käytä työhösi soveltuvaa sähkötyökalua.** Sopivalla sähkötyökalulla työsi sujuu paremmin ja turvallisemmin annetulla tehoalueella.

b) **Älä käytä sähkötyökalua, jonka kytkin on viallinen.** Sähkötyökalu, jota ei voi enää kunnolla kytkeä päälle tai pois päältä, on vaarallinen ja se täytyy korjata.

c) **Irrota pistoke pistorasiasta ja/tai poista akku ennen kuin teet säätöjä laitteeseen, vaihdat vaihtotyökaluja tai asetat sähkötyökalun työpöydälle.** Tämä varotoimenpide estää sähkötyökalun tahattoman käynnistymisen.

d) **Säilytä käyttämättömiä sähkötyökaluja lasten ulottumattomissa. Älä anna sähkötyökalua sellaisten henkilöiden käyttöön, jotka eivät tunne sitä tai ole lukeneet näitä ohjeita.** Sähkötyökalut ovat vaarallisia, jos niitä käyttävät kokemattomat henkilöt.

e) **Hoida sähkötyökaluja ja vaihtotyökaluja huolella. Tarkista, että liikkuvat osat toimivat moitteettomasti ilman juuttumista, osissa ei ole murtumia tai vaurioita, jotka haittaavat sähkötyökalun toimintaa. Korjauta vaurioituneet osat ennen sähkötyökalun käyttöä.** Monet onnettomuudet johtuvat huonosti huolletuista sähkötyökaluista.

f) **Pidä sahaustyökalut terävinä ja puhtaina.** Huolellisesti hoidetut, teräväreunaiset sahaustyökalut eivät juutu yhtä helposti ja niitä on helpompi käyttää.

g) **Käytä sähkötyökalua, lisävarusteita, vaihtotyökaluja jne. näiden ohjeiden mukaisesti. Huomioi aina työolosuhteet ja työtehtävä.** Sähkötyökalujen käyttö muuhun kuin niiden käyttötarkoitukseen voi johtaa vaaratilanteisiin.

h) **Pidä kahvat ja otepinnat kuivina, puhtaina sekä öljyttöminä ja rasvattomina.** Liukkaat kahvat ja otepinnat vaarantavat turvallisen käytön ja sähkötyökalun hallinnan odottamattomissa tilanteissa.

Akkukäyttöisen työkalun käyttö ja käsittely

a) **Lataa akut vain valmistajan hyväksymillä latureilla.** Tietyntyyppisille akuille tarkoitettuun laturiin liittyy tulipalon vaara, jos sitä käytetään toisenlaisten akkujen lataukseen.

b) **Käytä sähkötyökaluissa vain niihin soveltuvia akkuja.** Toisenlaisten akkujen käyttö voi johtaa loukkaantumisiin ja tulipalon vaaraan.

c) **Pidä käyttämätöntä akkua etäällä paperiliittimistä, kolikoista, avaimista, nauloista, ruuveista tai muista pienistä metalliesineistä, jotka voivat johtaa kontaktien siltaukseen.** Akun kontaktien välinen oikosulku voi aiheuttaa palovammoja tai tulipalon.

d) **Väärin käytettäessä akusta voi vuotaa nestettä. Vältä koskettamasta siihen. Jos nestettä kuitenkin joutuu iholle, huuhtele runsaalla vedellä. Jos nestettä joutuu silmiin, hakeudu lisäksi lääkärin hoitoon.** Vuotava akkuneste voi aiheuttaa ihoärsytystä tai palovammoja.

e) **Älä käytä vaurioitunutta tai muutettua akkua.** Vaurioituneet ja muutetut akut voivat toimia arvaamattomasti ja johtaa tulipaloon, räjähdykseen tai loukkaantumisiin.

f) **Älä altista akkua avotulelle tai liian korkeille lämpötiloille.** Avotuli tai yli +130 °C:n lämpötila voivat johtaa räjähdykseen.

g) **Noudata kaikkia latausohjeita äläkä koskaan lataa akkua tai akkukäyttöistä työkalua käyttöohjeessa mainitun lämpötila-alueen ulkopuolella.** Virheellinen lataus tai sallitun lämpötila-alueen ulkopuolella lataaminen voi tuhota akun ja lisätä tulipalon vaaraa.

Huoltopalvelu

a) **Korjauta sähkötyökalu vain pätevällä ammattihenkilöllä, joka käyttää alkuperäisiä varaosia.** Näin varmistetaan sähkötyökalun turvallisuus.

b) **Älä koskaan huolla vaurioituneita akkuja.** Akkujen kaikenlainen huolto tulisi teettää vain valmistajalla tai valtuutetulla huoltopalvelulla.

Turvallisuusohjeet kaikkia sahoja varten

Sahausmenetelmä

a)  **VAARA: Pidä kätesi poissa sahausalueelta ja sahanterästä.** Jos pitelet molemmilla käsillä sahaa, sahanterä ei voi vahingoittaa niitä.

b) **Älä kurota työkappaleen alle.** Suojus ei voi suojata sinua sahanterältä työkappaleen alla.

c) **Säädä sahaussyvyys työkappaleen paksuuden mukaan.** Työkappaleen alta tulisi näkyä vähemmän kuin täysi hammaskorkeus.

d) **Älä koskaan pidä sahattavaa työkappaletta kiinni kädessä tai jalan päällä. Kiinnitä työkappale vakaaseen tukeen.** On tärkeää kiinnittää työkappale hyvin, jotta minimoidaan kehon

kosketuksen, sahanterän juuttumisen ja hallinnan menetyksen vaara.

e) **Pidä sähkötyökalua eristetyistä otepinnoista kiinni, jos käytät vaihtotyökalua työhön, jossa saatat osua piilossa oleviin sähköjohtoihin.** Kosketus jännitteiseen johtoon saattaa myös sähkötyökalun metalliosat jännitteeseen ja aiheuttaa sähköiskun.

f) **Käytä aina vastetta tai suoraa reunaohjainta, kun sahaat pitkittäin.** Tämä parantaa sahaustarkkuutta ja pienentää sahanterän juuttumisen mahdollisuutta.

g) **Käytä aina oikeankokoisia sahanteriä, joissa on sopiva kiinnitysreikä (esim. vinoneliön muotoinen tai pyöreä).** Sahanterät, jotka eivät sovi sahan asennusosiin, pyörivät epäkeskisesti ja aiheuttavat hallinnan menetyksen.

h) **Älä koskaan käytä vaurioituneita tai vääriä sahanterän aluslevyjä tai ruuveja.** Sahanterän aluslevyt ja ruuvit on suunniteltu erityisesti sahaasi varten optimaalisen suorituskyvyn ja käyttöturvallisuuden varmistamiseksi.

Lisäturvallisuusohjeet kaikille sahoille

Takaisku – syyt ja vastaavat turvallisuusohjeet

- Takaisku on äkillinen reaktio, jonka aiheuttaa takertuva, juuttunut tai väärin kohdistettu sahanterä ja joka saa hallitsemattoman sahan nousemaan ylös ja liikkumaan työkappaleesta pois kohti käyttäjää.
- Jos sahanterä takertuu tai juuttuu sulkeutuvaan sahausuraan, se lukittuu ja moottorin voima iskee laitteen takaisin päin käyttäjää.
- Jos sahanterä kiertyy sahausurassa tai on väärin kohdistettu, sahanterän takareunan hampaat voivat tarttua puupintaan, jolloin sahanterä liikkuu ulos sahausurasta ja saha potkaisee takaisin käyttäjää kohti.

Takaisku on seurausta sahan väärästä tai virheellisestä käytöstä. Se voidaan välttää asianmukaisilla varotoimenpiteillä, jotka on kuvattu jäljempänä.

a) **Pidä sahasta tukevasti kiinni ja vie käsivarret asentoon, jossa voit vaimentaa takaiskuvoimat. Pysy aina sahanterän sivulla, älä koskaan vie sahanterää samaan linjaan kehosi kanssa.** Takaiskun sattuessa pyörösaha voi hypähtää taaksepäin, mutta käyttäjä voi hallita takaiskuvoimia asianmukaisilla varotoimenpiteillä.

b) **Jos sahanterä juuttuu tai keskeytät työn, kytke saha pois päältä ja pidä sitä paikallaan työkappaleessa, kunnes sahanterä pysähtyy. Älä koskaan yritä irrottaa sahaa työkappaleesta tai vetää sitä taaksepäin sahanterän liikkuessa, sillä muuten voi syntyä takaisku.** Selvitä sahanterän juuttumiseen johtanut syy ja korjaa asia.

c) **Jos haluat käynnistää työkappaleeseen juuttuneen sahan uudelleen, keskitä sahanterä sahausuraan ja tarkista, etteivät sahan hampaat ole tarttuneet työkappaleeseen.** Jos sahanterä on takertunut, se voi liikkua ulos työkappaleesta tai aiheuttaa takaiskun, kun saha käynnistetään uudelleen.

d) **Tue isot levyt, mikä pienentää juuttuvan sahanterän takaiskun vaaraa.** Isot levyt voivat taipua oman painonsa vuoksi. Levyt on tuettava molemmin puolin, siis sekä sahausuran läheltä että reunasta.

e) **Älä käytä tylsiä tai vaurioituneita sahanteriä.** Sahanterät, joissa on tylpät tai väärin kohdistetut hampaat, aiheuttavat lisääntynyttä kitkaa, sahanterän juuttumisen ja takaiskun liian kapean sahausuran vuoksi.

f) **Kiristä sahaussyvyyden ja sahauskulman asetukset ennen sahausta.** Jos asetukset muuttuvat sahauksen aikana, sahanterä voi juuttua ja voi seurata takaisku.

g) **Ole erityisen varovainen, kun teet sahauksia olemassa oleviin seiniin tai muihin piilossa oleviin kohtiin.** Uppoava sahanterä voi juuttua sahattaessa piilossa oleviin esineisiin ja aiheuttaa takaiskun.

Upotussahoja koskevat turvallisuusohjeet

Suojuksen toiminta

a) **Tarkasta ennen jokaista käyttökertaa, sulkeutuuko suojus moitteettomasti. Älä käytä sahaa, jos suojus ei liiku vapaasti eikä sulkeudu välittömästi. Älä koskaan kiristä tai sido suojusta kiinni; tällöin sahanterä jää suojaamatta.** Jos saha putoaa vahingossa maahan, suojus voi vääntyä. Varmista, että suojus liikkuu vapaasti eikä kosketa sahanterää tai muita osia missään sahauskulmissa ja -syvyyksissä.

b) **Tarkista suojuksen jousen kunto ja toiminta. Huollata saha ennen käyttöä, jos suojus ja jousi eivät toimi moitteettomasti.** Vaurioituneet osat, tahmeat kerrostumat tai lastukerääntymät aiheuttavat alasuojuksen toiminnan hidastumista.

c) **Varmista upotussahauksessa, jota ei suoriteta suorassa kulmassa, sahan pohjalaatta sivuttaista siirtymistä vastaan.** Sivuttainen

siirtyminen voi johtaa sahanterän juuttumiseen ja siten takaiskuun.

d) **Älä aseta sahaa työpöydälle tai lattialle ilman sahanterää peittävää suojusta.** Suojaamaton, jälkikäynnissä oleva sahanterä liikuttaa sahaa sahaussuuntaa vastaan ja sahaa kaiken, mikä on sen tiellä. Huomioi tällöin sahanterän jälkikäyntiaika.

Täydentävät ohjeet

- Älä käytä hiomalaikkoja.
- Valitse sopiva sahanterä sahattavan materiaalin mukaan. Puun tai vastaavien materiaalien sahaukseen tarkoitettujen sahanterien on oltava standardin EN 847-1 mukaisia. Käytä tuotetta ainoastaan puun, muovin ja kevyiden rakennusmateriaalien (esim. kipsilevyt) sahaukseen.
- Käytä ainoastaan sahanteriä, joiden nopeusmerkintä vastaa tai ylittää tuotteessa mainitun nopeuden.
- Käytä vain halkaisijaltaan 140 mm:n sahanteriä sahanterässä olevia merkintöjä vastaavasti.
- Vältä sahanhampaiden kärkien ylikuumenemista.
- Kun sahaat muovia, vältä muovin sulamista.
- Noudata suurinta sahaussyvyyttä (katso "Tekniset tiedot").

Turvallinen työskentely

- Älä ylitä tuotteessa mainittua suurinta nopeutta. Nopeusaluetta on noudatettava, jos se on ilmoitettu.
- Hävitä rikkoutuneet pyörösahanterät. Niiden korjaaminen ei ole sallittua.
- Kiinnitä työkalut ja työkalujen rungot niin, että ne eivät voi irrota käytön aikana. Noudata asennusohjeita. Kiristä kiinnitysruuvi, jolla sahanterä on kiinnitetty, sormitiukalle toimitukseen sisältyvällä kuusiokoloavaimella.
- Avaimen pidentäminen tai kiristäminen vasaraniskuilla ei ole sallittua.
- Pyörösahanterien kunnossapitotyöt ja muutokset saa tehdä vain alan ammattilainen eli henkilö, jolla on alan koulutus ja kokemusta, joka tuntee rakennevaatimukset ja tarvittavat turvatoimenpiteet.

Tärinän ja melun vähentäminen

Vähennä tärinää ja melua rajoittamalla käyttöaikaa, sahaamalla tärinää ja melua vähentävillä käyttötavoilla ja käyttämällä henkilönsuojaimia.

Seuraavat toimenpiteet auttavat vähentämään tärinästä ja melusta johtuvia riskejä:

- Käytä tuotetta vain sen käyttötarkoituksen ja tämän käyttöohjeen mukaisesti.
- Pidä huolta siitä, että tuote on aina moitteettomassa kunnossa ja hyvin huollettu.
- Käytä tuotteessa sopivia vaihtotyökaluja ja tarkista, että ne ovat moitteettomassa kunnossa.
- Pidä tuotetta tukevasti kahvoista ja otepinnoista kiinni.
- Huolla tuote ohjeiden mukaisesti ja voitele se kunnolla (tarvittaessa).

Toiminta hätätapauksessa

Tutustu tuotteen käyttöön tämän käyttöohjeen avulla. Lue turvallisuusohjeet huolella läpi ja noudata niitä ehdottomasti. Tämä auttaa vaarojen ja vaaratilanteiden välttämisessä.

- Kytke tuote välittömästi pois päältä toimintahäiriöissä. Anna pätevän ammattihenkilön tarkastaa ja tarvittaessa korjata tuote ennen kuin jatkat sen käyttöä.

Jäännösriskit

HUOMAUTUS

▶ Tuotteen käyttö saa aikaan sähkömagneettisen kentän! Tämä kenttä voi tietyissä tilanteissa vaikuttaa aktiivisiin ja passiivisiin lääkinnällisiin istutteisiin! Vakavien tai kuolemaan johtavien vammojen vaaran pienentämiseksi suosittelemme, että lääkinnällisiä istutteita käyttävät henkilöt kysyvät neuvoa lääkäriltään ja istutteen valmistajalta ennen tuotteen käyttöä!

Vaikka käytät tuotetta tarkoituksenmukaisesti, käyttöön liittyy aina potentiaalinen henkilö- ja ainevahinkojen vaara. Tuotteen rakenteeseen ja toteutukseen voi muun muassa liittyä seuraavia vaaroja:

- Viiltovammat
- Kuulovauriot, jos ei käytetä asianmukaista kuulosuojainta
- Käden ja käsivarren tärinästä johtuvat terveyshaitat, jos tuotetta käytetään pidemmän aikaa tai jos sitä ei käytetä ja huolleta asianmukaisesti

Valmistelu

Akun lataustason tarkistaminen

☐ Paina akun **(33)** lataustilan LED-näytön **(33b)** vieressä olevaa painiketta **(33a)**.

- Akun **(33)** lataustila näkyy akun lataustilan LED-näytön **(33b)** vastaavilla LED-valoilla.

Näyttö	Väri	Tarkoitus
	Punainen, oranssi, vihreä	Täyteenladattu
	Punainen, oranssi	Osittain ladattu

Näyttö	Väri	Tarkoitus
	Punainen	Täytyy ladata

☐ Lataa akku **(33)**, kun vain akun lataustilan LED-näytön **(33b)** punainen LED palaa.

Akun lataaminen

HUOMAUTUS

▶ Jos akku **(33)** on vielä lämmin, anna sen jäähtyä ennen lataamista.

1. Irrota akku **(33)** tuotteesta.
2. Aseta akku **(33)** laturin **(35)** latauspaikkaan.
3. Kytke laturi **(35)** pistorasiaan.
4. **Latauksen jälkeen:** Irrota laturi **(35)** pistorasiasta.
5. Poista akku **(33)** laturista **(35)**.

Laturin LED-merkkivalot

Vihreä	Punainen	Tarkoitus
Palaa	–	Täyteenladattu
		Valmiustila (akkua **(33)** ei ole asetettu)
–	Palaa	Ladataan
–	Vilkkuu	Akku **(33)** on ylikuumentunut
Vilkkuu	Vilkkuu	Akku **(33)** on viallinen

Suojuksen toiminnan tarkistaminen

(Kuva A)

HUOMAUTUS

▶ Älä käytä tuotetta, jos suojus **(23)** ei toimi moitteettomasti. Käänny huoltopalvelun puoleen (katso "Huoltopalvelu").

1. Aseta tuote sahauspöytineen **(10)** tukevan pinnan reunalle, niin että sahanterä **(26)** voidaan laskea kokonaan alas.
2. Työnnä käynnistyslukko **(3)** eteenpäin ja laske sahanterä **(26)**.
3. Tarkista, hankaako sahanterä **(26)** suojusta **(23)**. Tarkista, palautuuko sahanterä itsestään lähtöasentoonsa.

Sahanterän kiinnittäminen/vaihtaminen

(Kuva C)

HUOMAUTUS

▶ Kytke tuote pois päältä ja poista akku **(33)** aina ennen tuotteen käsittelyä.

1. Paina lukitusvipua **(2)** lisäkahvan **(1)** suuntaan.
2. Työnnä käynnistyslukkoa **(3)** eteenpäin. Laske sahanterää **(26)**, kunnes tuote lukittuu kuuluvasti.
3. Vapauta käynnistyslukko **(3)**. Moottoriyksikkö pysähtyy kohtaan, jossa sahanterä **(26)** voidaan kiinnittää/vaihtaa suojuksen **(23)** aukon läpi.

Sahanterän irrottaminen

HUOMAUTUS

▶ Isoa kuusiokoloavainta **(16)** säilytetään lisäkahvassa **(1)**.

1. Paina karalukitusta **(36)**. Löysää ruuvia **(38)** vastapäivään isolla kuusiokoloavaimella **(16)**.
2. Irrota ruuvi **(38)** ja laippa **(37)**.
3. Irrota sahanterä **(26)** varovasti alhaalta päin suojuksesta **(23)**.

Sahanterän asennus

⚠ VAROITUS!

▶ Nuolen, joka näyttää sahanterän **(26)** pyörimissuunnan, täytyy täsmätä suojuksessa **(23)** olevan nuolen kanssa.

1. Aseta sahanterä **(26)** alhaalta suojuksen **(23)** sisään karalle.
2. Aseta laippa **(37)** sahanterälle **(26)**.
3. Paina karalukitusta **(36)**. Kiinnitä laippa **(37)** ja sahanterä **(26)** ruuvilla **(38)**. Kiristä ruuvi myötäpäivään isolla kuusiokoloavaimella **(16)**.

Pölynpoistolaitteen liittäminen

(Kuva D)

HUOMAUTUS

▶ Kun käsittelet materiaaleja, joista lähtee terveydelle haitallista pölyä, liitä tuotteeseen sopiva ja hyväksytty pölynpoistolaite (pölyluokka M).

☐ Liitä pölynpoistolaite (esim. PWD 30 C1) lastunpoistoaukkoon **(4)**.

Rinnakkaisvasteen asennus

(Kuva E)

1. Löysää rinnakkaisvasteen kiinnittimen **(39)** siipiruuveja **(11)**. Aseta rinnakkaisvaste **(29)** rinnakkaisvasteen kiinnittimeen.
2. Säädä haluamasi sahausleveys. Käytä tässä tarvittaessa taittomittaa. Syvennykset **(24)** sahauspöydän **(10)** etureunassa osoittavat sahausreunan sahauskulman asetuksille 0° ja 45° (katso yksityiskohtainen kuva).
3. Kiristä rinnakkaisvasteen kiinnittimen **(39)** siipiruuveja **(11)**.

Sahaus- ja jiirikulmien asettaminen

HUOMAUTUS

- Sahauskulma voidaan määrittää sahauskulma-asteikon **(13)** avulla.
- Jiirisahauksissa sahaussyvyys on pienempi kuin sahaussyvyysasteikkoon **(28)** asetettu arvo.

1. Löysää sahauskulman valinnan 2 siipiruuvia **(7)**.
2. Säädä haluttu kulma sahauskulma-asteikkoon **(13)** viitemerkin **(12)** yläreunan perusteella.
3. Aseta jiirikulmaksi 0° tai +47° kääntämällä säätönuppia **(14)** kallistamisen jälkeen.
4. Kiristä siipiruuvit **(7)** uudelleen.
5. Kulmasahauksen aikana pidä tuotteesta molemmin käsin kiinni, jotta voit pitää tuotteen paremmin hallinnassa.

Sahaussyvyyden asettaminen

(Kuva A)

1. Pidä sahaussyvyyden asetuksen lukitusta **(15)** painettuna.
2. Säädä haluttu sahaussyvyys sahaussyvyysasteikolla **(28)** viitemerkin **(27)** avulla.

   A: Merkintä ilman ohjauskiskoa **(30)**
   B: Merkintä ohjauskiskolla **(30)**

3. Vapauta lukitus **(15)**.

Ohjauskisko

(Kuvat A, F)

Ennen ensimmäistä sahausta

HUOMAUTUS

- Ohjauskiskon **(30)** alapinta on varustettu repimissuojalla (musta kumilista).

Lyhennä repimissuoja ohjauskiskon **(30)** pituiseksi. Toimi tässä seuraavasti:

1. Aseta ohjauskisko **(30)** työkappaleen päälle.
2. Aseta tuotteeseen sahaussyvyydeksi n. 10 mm (katso "Sahaussyvyyden asettaminen").
3. Kytke tuote päälle (katso "Päälle-/poiskytkeminen").
4. Ohjaa tuotetta tasaisesti ja kevyesti työntämällä sahaussuuntaan.

Ohjauskiskon yhdistäminen

HUOMAUTUS

- Pientä kuusiokoloavainta **(17)** säilytetään lisäkahvassa **(1)**.

1. Aseta liitoskappale **(31)** ohjauskiskon **(30)** kummankin osan uraan.
   Liitoskappaleen täytyy sijaita keskellä ohjauskiskon kummankin osan välissä.
2. Kiristä vaarnaruuvit **(32)** pienellä kuusiokoloavaimella **(17)**.

Käyttö

Akun kiinnittäminen/irrottaminen

⚠ VAROITUS! Loukkaantumisvaara tahattoman käyttöönoton vuoksi!

- Aseta akku **(33)** tuotteeseen vasta sitten, kun tuote on täysin käyttövalmis.

Akun kiinnittäminen

1. Aseta akku **(33)** akun pidikettä **(9)** pitkin tuotteeseen.
2. Varmista, että akku **(33)** lukittuu kuuluvasti paikalleen.

Akun irrottaminen

1. Pidä akun **(33)** vapautuspainiketta **(34)** painettuna.
2. Irrota akku **(33)** tuotteesta.

Nopeuden säätäminen

- ☐ Aseta yksi 6 nopeustasosta painamalla **(22)**.
- ■ Nopeustaso näkyy nopeustason näyttöön **(21)** syttyvillä numeroilla.

Päälle-/poiskytkeminen

Päällekytkeminen

1. Työnnä käynnistyslukkoa **(3)** eteenpäin.
2. Paina on-/off-kytkintä **(5)**.
   Kun tuote on käynnistynyt, voit vapauttaa käynnistyslukon **(3)**.
3. Upota sahanterä **(26)** työkappaleeseen.

Poiskytkeminen

1. Vapauta on-/off-kytkin **(5)**.
2. Ohjaa sahanterä **(26)** takaisin suojukseen **(23)**.

Akun lataustilan tarkistaminen tuotteessa

☐ Paina ⓑ **(18)**. Akun **(33)** lataustila näkyy lataustilan näytön **(20)** vastaavilla LED-valoilla.

■ Käytön aikana akun **(33)** lataustila näkyy jatkuvasti lataustilan näytössä **(20)**.

Väri	Tarkoitus
Punainen, oranssi, vihreä	Täyteenladattu
Punainen, oranssi	Puoliksi ladattu
Punainen	Täytyy ladata

☐ Lataa akku **(33)**, kun vain lataustilan näytön **(20)** punainen LED-valo palaa.

Työohjeet

HUOMAUTUS

▶ Sahausleveyden merkit **(25)** suojuksessa **(23)** näyttävät sahanterän **(26)** (Ø 140 mm) edessä ja takana olevan sahauspisteen suurimmassa sahaussyvyydessä.

Sahaus ilman ohjauskiskoa

Suorakulmainen sahaus

1. **Pidä tuotteesta molemmin käsin kiinni:** toinen käsi kahvassa **(6)** ja toinen käsi lisäkahvassa **(1)**.
2. Kytke tuote päälle (katso "Päälle-/poiskytkeminen").
3. Aseta tuotteen sahauspöydän **(10)** etuosa työkappaleen päälle.
4. Upota sahanterä **(26)** työkappaleeseen. Sahaa kohtalaisella paineella eteenpäin – ei koskaan taaksepäin.

Korkeintaan 45°:n jiirisahaukset

1. Aseta haluttu sahauskulma (katso "Sahaus- ja jiirikulmien asettaminen").
2. **Pidä tuotteesta molemmin käsin kiinni:** toinen käsi kahvassa **(6)** ja toinen käsi lisäkahvassa **(1)**.
3. Kytke tuote päälle (katso "Päälle-/poiskytkeminen").
4. Aseta tuotteen sahauspöydän **(10)** etuosa työkappaleen päälle.
5. Upota sahanterä **(26)** työkappaleeseen. Sahaa kohtalaisella paineella eteenpäin – ei koskaan taaksepäin.

Upotussahaus

HUOMAUTUS

▶ Pienennä takaiskun vaaraa asettamalla takareuna vasteeseen (esim. ohjauskisko **(30)**).

▶ Sivuttainen siirtyminen sahauksen aikana voi johtaa sahanterän **(26)** juuttumiseen ja siten takaiskuun. Varmista upotussahauksissa, joita ei suoriteta suorassa kulmassa, sahauspöytä **(10)** sivuttaista siirtymistä vastaan.

1. Aseta haluttu sahaussyvyys (katso "Sahaussyvyyden asettaminen").
2. Aseta tuote työkappaleen päälle.
3. **Pidä tuotteesta molemmin käsin kiinni:** toinen käsi kahvassa **(6)** ja toinen käsi lisäkahvassa **(1)**.
4. Kytke tuote päälle (katso "Päälle-/poiskytkeminen").
5. Upota sahanterä **(26)** työkappaleeseen. Sahaa kohtalaisella paineella eteenpäin – ei koskaan taaksepäin.

Sahaus ohjauskiskolla

Suorakulmainen sahaus

1. Aseta ohjauskisko **(30)** musta kumilista alaspäin työkappaleen päälle.
2. Aseta tuotteen ura ohjauskiskon **(30)** päälle.
3. **Pidä tuotteesta molemmin käsin kiinni:** toinen käsi kahvassa **(6)** ja toinen käsi lisäkahvassa **(1)**.
4. Kytke tuote päälle (katso "Päälle-/poiskytkeminen").
5. Upota sahanterä **(26)** työkappaleeseen. Sahaa kohtalaisella paineella eteenpäin – ei koskaan taaksepäin.

Korkeintaan 45°:n jiirisahaukset

1. Aseta ohjauskisko **(30)** musta kumilista alaspäin työkappaleen päälle.
2. Aseta tuotteen ura ohjauskiskon **(30)** päälle.
3. Aseta haluttu sahauskulma (katso "Sahaus- ja jiirikulmien asettaminen").
4. **Pidä tuotteesta molemmin käsin kiinni:** toinen käsi kahvassa **(6)** ja toinen käsi lisäkahvassa **(1)**.
5. Kytke tuote päälle (katso "Päälle-/poiskytkeminen").
6. Upota sahanterä **(26)** työkappaleeseen. Sahaa kohtalaisella paineella eteenpäin – ei koskaan taaksepäin.

Upotussahaus

1. Aseta ohjauskisko **(30)** musta kumilista alaspäin työkappaleen päälle.
2. Aseta tuotteen ura ohjauskiskon **(30)** päälle.
3. Aseta haluttu sahaussyvyys (katso "Sahaussyvyyden asettaminen").
4. Aseta sahauspöydän **(10)** takareuna mahdollisimman pitkälle vasteeseen.

5. Paranna tarvittaessa sahauspöydän **(10)** sovitusta ohjauskiskoon **(30)** epäkeskoruuveilla **(8)**. Kiristä epäkeskoruuvit, jotta tuotteen ja ohjauskiskon välinen välys voidaan minimoida.
6. **Pidä tuotteesta molemmin käsin kiinni:** toinen käsi kahvassa **(6)** ja toinen käsi lisäkahvassa **(1)**.
7. Kytke tuote päälle (katso "Päälle-/poiskytkeminen").
8. Upota sahanterä **(26)** työkappaleeseen. Sahaa kohtalaisella paineella eteenpäin – ei koskaan taaksepäin.

Ylikuormituksen näyttö

Ylikuormituksen näyttö (19)	Tarkoitus
Vihreä	Normaali käyttö
Oranssi	Tuote on hieman ylikuormitettu
Punainen	Tuote on ylikuormitettu tai on jumissa

Puhdistus, huolto ja säilytys

⚠ VAROITUS! Loukkaantumisvaara!

▶ Kytke tuote pois päältä ja poista akku **(33)**.

☐ Anna sellaiset korjaukset ja huoltotyöt, joita ei ole mainittu tässä ohjeessa, huoltokeskuksemme suoritettaviksi (katso "Huoltopalvelu"). Käytä vain alkuperäisiä varaosia.

Puhdistus

⚠ HUOMIO! Tuotteen vaurioitumisvaara!

▶ Älä käytä mitään puhdistus- tai liuotinaineita (paitsi sahanterään **(26)**, katso seuraava ohje). Muutoin tuote voi vaurioitua käyttökelvottomaksi.

☐ Poista epäpuhtaudet, esim. hartsi, sahanterästä **(26)** vain sellaisilla liuotinaineilla, jotka eivät heikennä sahanterän mekaanisia ominaisuuksia.

☐ Yritä puhdistaa hartsitetut pinnat hyvin puristetulla, kostealla haalealla liinalla. Huolehdi siitä, että kotelon sisään ei pääse mitään nesteitä. Vaihtoehtoisesti voit käyttää erikoispuhdistusainetta (hartsinpoistoaine) tai yleissuihketta. Noudata erikoispuhdistusaineen/yleissuihkeen valmistajan turvallisuus- ja käyttöohjeita.

☐ Pidä tuuletusaukot, moottorin kotelo ja kahvat puhtaina. Käytä tähän kosteaa liinaa tai harjaa.

Huolto

■ Tuote on huoltovapaa.

☐ **Aina ennen käyttöä:** Tarkista sahanterä **(26)** ilmeisten vikojen varalta. Vaihda sahanterä, jos se on tylsä, vääntynyt tai muulla tavoin vaurioitunut.

☐ Anna sahanterän **(26)** huoltotyöt (esim. korjaus tai hionta) asiantuntevan henkilön suoritettaviksi.

Säilytys

☐ Säilytä tuotetta ja sen lisävarusteita aina
- Puhtaina,
- Kuivina,
- Pölyltä suojattuina,
- Lasten ulottumattomissa.

☐ Akun **(33)** ja tuotteen säilytyslämpötila on 0 °C:n ja +45 °C:n välillä. Vältä säilytyksen aikana äärimmäistä kylmyyttä tai kuumuutta, jotta akun teho ei heikkene.

☐ **Ennen säilytystä:** Irrota akku **(33)** tuotteesta.

Varaosat/lisävarusteet

■ Asiakkaat voivat hankkia yhteensopivia varaosia ja lisävarusteita osoitteesta www.optimex-shop.com.

■ Tilaukset voidaan tehdä vain verkossa.

☐ Lisätietoja saat kääntymällä Lidl-huoltopalvelun puoleen (katso "Huoltopalvelu").

☐ Pidä tilausnumeroa käsillä tilausta varten.

Vianmääritys

Ongelma	Mahdollinen syy	Ratkaisu
Tuote ei käynnisty.	Akkua **(33)** ei ole asetettu sisään.	Aseta akku **(33)** sisään (katso "Akun kiinnittäminen/irrottaminen").
	Akun **(33)** lataus on purkautunut.	Lataa akku **(33)** (katso "Akun lataaminen").
	On-/off-kytkin **(5)** on viallinen.	Käänny huoltopalvelun puoleen (katso "Huoltopalvelu").
	Moottori on viallinen.	
Tuote toimii ajoittain.	Sisäinen kosketushäiriö	Käänny huoltopalvelun puoleen (katso "Huoltopalvelu").
	On-/off-kytkin **(5)** on viallinen.	

Hävittäminen



Noudata pakkausmateriaalien jätteiden lajittelua koskevia merkintöjä. Ne koostuvat lyhenteistä (a) sekä numeroista (b) ja tarkoittavat seuraavaa: 1–7 = muovit/20–22 = paperi ja pahvi/80–98 = komposiitit.

Tuote:



Lisätietoja käytöstä poistetun tuotteen hävittämismahdollisuuksista saat kuntasi tai kaupunkisi viranomaisilta.



Älä heitä käytettyä tuotetta kotitalousjätteisiin. Hävitä tuote toimittamalla se asianmukaiseen jätehuoltoon. Lisätietoja keräyspaikoista ja niiden aukioloajoista saat kuntasi viranomaisilta.

Vialliset ja käytetyt paristot/akut on kierrätettävä. Palauta paristot/akut ja/tai tuote lähimpään keräyspisteeseen.



Paristojen/akkujen väärä hävittämistapa aiheuttaa ympäristövahinkoja!

Poista paristot/akkuyksikkö tuotteesta ennen hävittämistä.

Paristoja/akkuja ei saa hävittää talousjätteenä. Ne voivat sisältää myrkyllisiä raskasmetalleja, minkä vuoksi ne kuuluvat ongelmajätekäsittelyyn. Raskasmetallien kemialliset merkit ovat seuraavat: Cd = kadmium, Hg = elohopea, Pb = lyijy. Toimita tästä syystä käytetyt paristot/akut paikalliseen keräyspisteeseen.

Takuu

Tuote on valmistettu huolellisesti tiukkojen laatudirektiivien mukaan ja tarkistettu huolella ennen toimitusta. Materiaali- tai valmistusvirheiden tapauksessa kuluttajalla on laillisia oikeuksia tuotteen myyjää kohtaan. Alla oleva takuu ei rajoita kuluttajan lakisääteisiä oikeuksia millään tavalla.

Tämän tuotteen takuu on 5 vuotta ostopäivästä lukien. Takuuaika alkaa ostopäivästä. Säilytä alkuperäinen ostokuitti turvallisessa paikassa, koska tätä asiakirjaa vaaditaan ostotositteena.

Mahdollisista ostohetkellä esiintyneistä vaurioista tai vioista on ilmoitettava välittömästi tuotteen pakkauksesta purkamisen jälkeen.

Jos 5 vuoden sisällä tuotteen ostopäivästä alkaen tuotteesta löytyy materiaali- tai valmistusvirhe, korjaamme tuotteen ilmaiseksi harkintamme mukaan. Takuuaikaa ei pidennetä myönnetyn takuuvaatimuksen vuoksi. Tämä koskee myös vaihdettuja ja korjattuja osia.

Takuun voimassaolo lakkaa, jos tuote on vioittunut, sitä on käytetty tai huollettu tarkoituksenvastaisesti.

Takuu kattaa materiaali- ja valmistusvirheet. Takuu ei kata tuotteen osia, jotka kuluvat normaalisti (esim. paristot, letkut, väripatruunat) ja joita voidaan sen vuoksi pitää kuluvina osina eikä myöskään rikkoutuvia osia esim. kytkimiä, akkuja tai lasista valmistettuja osia.

Toimiminen takuutapauksessa

Jotta pyyntösi voidaan käsitellä nopeasti, noudata seuraavia ohjeita:

Säilytä tiedusteluja varten kassakuitti ja tuotenro (IAN 521710_2601) todisteena ostosta.

Löydät tuotenumeron tuotteen tyyppikilvestä, tuotteessa olevasta kaiverruksesta, käyttöohjeen kansilehdestä (alavasemmalla) tai tuotteen taka- tai alaosan tarrasta.

Jos tuotteen toiminnassa ilmenee vikoja tai muita puutteita, ota ensin yhteyttä alla mainittuun huoltopalveluun puhelimitse tai sähköpostitse.

Voit tämän jälkeen lähettää vialliseksi todetun tuotteen veloituksetta huoltopalvelun ilmoittamaan osoitteeseen. Liitä mukaan ostokuitti (kassakuitti) sekä tiedot viasta ja sen esiintymisajasta.

Voit tarkastella ja ladata näitä ja monia muita käyttöoppaita osoitteessa parkside-diy.com. Skannaamalla tämän QR-koodin pääset suoraan osoitteeseen parkside-diy.com. Valitse maa ja etsi käyttöohjeet hakukentän avulla. Syöttämällä tuotenumeron (IAN) 521710_2601 löydät tuotteesi käyttöohjeen.

PDF ONLINE
parkside-diy.com

Huoltopalvelu

(FI) **Huoltopalvelu Suomi**
Puhelin: 0800916210
Yhteydenottolomake osoitteessa *parkside-diy.com*
IAN 521710_2601

EU-vaatimustenmukaisuusvakuutus

EU-VAATIMUSTENMUKAISUUSVAKUUTUS (nro. 521710_2601)

Me, yritys

OWIM GmbH & Co. KG, Stiftsbergstraße 1, 74167 Neckarsulm, Saksa

vakuuttaa yksinomaisella vastuulla, että tuote:

IAN:	**521710_2601**
Tuotetunniste:	**"PARKSIDE PERFORMANCE" 20 V Akkukäyttöinen upotussaha**
Mallinumero:	**HG13569**

Täyttää lueteltujen EU-direktiivien olennaiset vaatimukset

2006/42/EY [EUVL L 157, 9.6.2006]
2014/30/EU [EUVL L 96, 29.3.2014]
2011/65/EU [EUVL L 174, 1.7.2011]

Viittaukset niihin asiaankuuluviin yhdenmukaistettuihin standardeihin tai viittaus muihin teknisiin eritelmiin, joiden perusteella vaatimustenmukaisuusvakuutus on annettu:

Nro / osat
2006/42/EY
EN 62841-1:2015+AC:2015+A11:2022
2014/30/EU
EN IEC 55014-1:2021
EN IEC 55014-2:2021

Edellä kuvattu vakuutuksen kohde on Euroopan parlamentin ja neuvoston direktiivin 2011/65/EU, annettu 8 päivänä kesäkuuta 2011, tiettyjen vaarallisten aineiden käytön rajoittamisesta sähkö- ja elektroniikkalaitteissa, vaatimusten mukainen:

Nro / osat
EN IEC 63000:2018 (4.3.3 c))
EN 62321-3-1:2014
EN 62321-4:2014+A1:2017
EN 62321-5:2014
EN 62321-7-1:2015
EN 62321-7-2:2017
EN 62321-6:2015
EN 62321-8:2017

Teknisten asiakirjojen säilyttäjä: OWIM GmbH & Co.KG

Puolesta allekirjoittanut:

OWIM GmbH & Co. KG, Stiftsbergstraße 1, 74167 Neckarsulm, Saksa

Käännös alkuperäisen vaatimustenmukaisuusvakuutuksen

Neckarsulm	07.04.2026	ppa. Jens Buchheim	ppa. Dr. Thorsten Maier
Paikka	Päivämäärä	valtuutettu allekirjoittaja	valtuutettu allekirjoittaja

FI

CE

Teckenförklaring till de piktogram/symboler som använts ... Sidan 38
Avsedd användning ... Sidan 38
Leverans ... Sidan 39
Beskrivning av de olika delarna ... Sidan 39
Tekniska data ... Sidan 39
Säkerhetsanvisningar ... Sidan 41
Allmänna säkerhetsanvisningar för elverktyg ... Sidan 41
Säkerhetsanvisningar för alla sågar ... Sidan 42
Ytterligare säkerhetsanvisningar för alla sågar ... Sidan 43
Säkerhetsanvisningar för dyksåg ... Sidan 43
Kompletterande anvisningar ... Sidan 44
Minskning av vibration och buller ... Sidan 44
Åtgärder vid nödsituation ... Sidan 44
Eventuella kvarstående risker ... Sidan 44
Förberedelse ... Sidan 45
Kontrollera batterisatsens laddningsnivå ... Sidan 45
Laddning av batterisatsen ... Sidan 45
Kontrollera skyddskåpans funktion ... Sidan 45
Montering/byte av sågklinga ... Sidan 45
Anslutning av dammutsugningsanordningen ... Sidan 46
Montering av parallellanslag ... Sidan 46
Inställning av såg- och geringsvinklar ... Sidan 46
Inställning av sågdjup ... Sidan 46
Styrskena ... Sidan 46
Hantering ... Sidan 46
Isättning/uttagning av batterisats ... Sidan 46
Inställning av varvtal ... Sidan 46
Till-/frånkoppling ... Sidan 47
Kontroll av laddningsnivån för batterisatsen på produkten ... Sidan 47
Arbetsanvisningar ... Sidan 47
Sågning utan styrskena ... Sidan 47
Sågning med styrskena ... Sidan 47
Överbelastningsindikator ... Sidan 48

Rengöring, underhåll och förvaring ..... Sidan 48
Rengöring ..... Sidan 48
Underhåll ..... Sidan 48
Förvaring ..... Sidan 48
Reservdelar/tillbehör ..... Sidan 48
Felsökning ..... Sidan 49
Avfallshantering ..... Sidan 49
Garanti ..... Sidan 49
Handläggning av garantianspråk ..... Sidan 49
Service ..... Sidan 50
EG-Försäkran om överensstämmelse ..... Sidan 51

Teckenförklaring till de piktogram/symboler som använts			
	Läs bruksanvisningen.	n_0	Varvtal obelastad
		⎓	Likström/-spänning
	**FARA!** – Betecknar en fara med hög grad av risk som, om den inte undviks, kan leda till dödsfall eller svåra personskador (t.ex. kvävningsrisk)		Yttre Ø och borrnings-Ø hos sågklingan **(26)**
			Sågklingans rotationsriktning **(26)**
	**VARNING!** – Betecknar en farokälla med medelhög grad av risk som om den inte undviks kan leda till dödsfall eller svåra personskador (t.ex. fara för elektrisk stöt)		Laddningsnivåknapp **(18)**
			Laddningsnivåindikator **(20)**
	**VAR FÖRSIKTIG!** – Betecknar en farokälla med en låg grad av risk som om den inte undviks kan leda till lätta eller måttliga personskador (t.ex. risk för brännskador)		Varvtalsindikering **(21)**
			Varvtalsknapp **(22)**
	**SE UPP!** – Varnar för möjliga sakskador (t.ex. kortslutning)		Använd andningsskydd!
	Använd skyddsglasögon!		Bär skyddshandskar!
	Använd hörselskydd!		Använd inte skadade sågklingor.
	Sågklingans rotationsriktning **(26)**		Säkerhetsanvisningar Hanteringsanvisningar
CE	CE-märket bekräftar överensstämmelse med de EU-direktiv, som gäller för produkten.		

20 V BATTERIDRIVEN SÄNKSÅG

Avsedd användning

- Den här batteridrivna dyksågen (i det följande kallad ”produkt” eller ”elverktyg”) lämpar sig för längs- eller tvärsågning i dyksågsnitt med fast stöd i följande material:
  - Trä
  - Plast
  - Lätta byggmaterial (t.ex. gipsskivor)
- Sågning av metall är inte tillåten.
- Produkten kan användas med eller utan styrskenor. Parallellanslag medföljer för parallella snitt.
- Använd produkten endast i torr inomhusmiljö.
- Denna produkt är endast avsedd för privat bruk. Produkten är inte avsedd för yrkesmässig användning eller liknande ändamål.
- Produkten ingår i serien **X 20 V TEAM** och kan drivas av batterisatser i serie **X 20 V TEAM**. Batterisatser i serie

X 20 V TEAM får endast laddas med laddare i serie **X 20 V TEAM**.

Leverans

1 20 V Batteridriven sänksåg
1 Parallellanslag
1 Universalsågklinga Ø 140 mm (förmonterad)
1 Styrskena (2-delad) + anslutningselement
2 Insexnyckel (i hjälphandtag)
1 Bruksanvisning

Beskrivning av de olika delarna

(Bild A)

(1) Hjälphandtag
(2) Spärr
(3) Startspärr
(4) Spånutkast
(5) Till/från-omkopplare
(6) Handtag
(7) Vingskruv (sågvinkel)
(8) Excenterskruv
(9) Batterihållare
(10) Sågbord
(11) Vingskruv (parallellanslag)
(12) Referensmarkering (sågvinkel)
(13) Sågvinkelskala
(14) Inställningsvred
(15) Spärr (sågdjupsskala)
(16) Stor insexnyckel
(17) Liten insexnyckel
(18) Knapp (laddningsnivå - produkt)
(19) Överbelastningsindikator
(20) Laddningsnivåindikator (produkt)
(21) Varvtalsindikering
(22) Knapp (varvtalsläge)
(23) Skyddskåpa
(24) Urtag
(25) Sågbreddsmarkering
(26) Sågklinga
(27) Referensmarkering (sågdjupsskala)
(28) Sågdjupsskala
(29) Parallellanslag
(30) Styrskena
(31) Anslutningselement
(32) Stiftskruvar

(Bild B)

(33) Batterisats *
(33a) Knapp (laddningsnivå – batterisats)
(33b) LED-batterinivåindikator
(34) Spärrknapp (batterisats)
(35) Laddare *

(Bild C)

(36) Spindelpärr
(37) Fläns
(38) Skruv

(Bild E)

(39) Parallellanslagsfäste

Tekniska data

20 V Batteridriven sänksåg	**PPTSA 20-Li C3**
Märkspänning U:	20 V ⎓
Tomgångsvarvtal n_0:	2800–5500 min^{-1}
Max. sågdjup (utan styrskena):	
– vid 90°:	ca 52 mm
– vid 45°:	ca 38 mm
Max. sågdjup (med styrskena):	
– vid 90°:	ca 46 mm
– vid 45°:	ca 32 mm

Sågklinga	
Ø yttre:	140 mm
Ø hål:	20 mm
Sågbredd (tandtjocklek):	1,8 mm
Antal tänder:	42
Tomgångsvarvtal n_0:	max. 7000 min^{-1}

Rekommenderad omgivningstemperatur	
Max. temperatur (sammantaget):	+50 °C
Under laddning:	+4 °C till +40 °C
Under drift:	+4 °C till +50 °C
Under förvaring:	0 °C till +45 °C

* Batterisatsen och laddaren ingår inte i leveransen.

Bulleremissionsvärde

De uppmätta värdena har fastställts i enlighet med EN 62841. Elverktygets A-klassificerade ljudnivå uppgår typiskt till:

Ljudtrycksnivå L_{pA}:	79,1 dB
Osäkerhet K_{pA}:	3,0 dB
Ljudseffektsnivå L_{WA}:	87,1 dB
Osäkerhet K_{WA}:	3,0 dB

Vibrationsvärden

Vibrationstotalvärden (vektorsumma i tre riktningar) har fastställts i enlighet med EN 62841:

Vibration – huvudhandtag	
Sågning i trä ($a_{h,W}$):	2,484 m/s^2
Osäkerhet K:	1,5 m/s^2
Vibration – hjälphandtag	
Sågning i trä ($a_{h,W}$):	2,980 m/s^2
Osäkerhet K:	1,5 m/s^2

⚠ VARNING!

Bär hörselskydd!

⚠ VARNING!

- Vibrations- och bulleremissionerna kan under den faktiska användningen av elverktyget avvika från den angivna värdena, beroende på det sätt på vilket elverktyget används, framför allt vilken typ av arbetsstycke som bearbetas.
  Försök att minimera belastningen genom vibrationer och buller så mycket som möjligt. Exempel på åtgärder för att minska vibrationsbelastningen är att bära handskar vid användning av insatsverktyget och att begränsa arbetstiden. Alla delar av driftcykeln ska beaktas (även de tider då elverktyget inte används och tider då det arbetar men utan belastning).

HÄNVISNING

- De angivna vibrationstotalvärdena och de angivna bulleremissionsvärdena har mätts enligt ett normerat provningsförfarande och kan användas för att jämföra olika elverktyg.

HÄNVISNING

- De angivna vibrationstotalvärdena och de angivna bulleremissionsvärdena kan även användas för en preliminär uppskattning av belastning på kroppen.

Laddningstid

⚠ VARNING! Risk för personskador och sakskador på grund av felaktig hantering av batterisatsen!

- Följ säkerhetsanvisningarna och anvisningarna för laddning och korrekt användning i bruksanvisningen för batterisatser och laddare i serien **X 20 V TEAM**.
- En detaljerad beskrivning av laddningsproceduren och ytterligare information finns i den separata bruksanvisningen.

HÄNVISNING

- Den faktiska laddningstiden kan skilja sig något från ovanstående, beroende på omgivningstemperaturen och batteriets tillstånd. Vi förbehåller oss rätten att ändra informationen.

- Produkten ingår i serien **X 20 V TEAM** och kan drivas av batterisatser i serie **X 20 V TEAM**. Batterisatser i serie **X 20 V TEAM** får endast laddas med laddare i serie **X 20 V TEAM**.
- Laddningstiden påverkas av faktorer som omgivningstemperatur och batterisats samt den tillgängliga nätspänningen, och kan avvika från de angivna värdena.
- Vi rekommenderar att du använder denna produkt endast med följande batterisatser:
  - **PAP 20 B1**
  - **PAP 20 B3**
  - **Smart PAPS 204 A1**
  - **Smart PAPS 208 A1**
- Vi rekommenderar att du laddar dessa batterisatser med en av följande laddare:
  - **PLG 20 A3**
  - **PLG 20 A4**
  - **PLG 20 C1**
  - **PLG 20 C3**
  - **PDSLG 20 A1**
  - **Smart PLGS 2012 A1**

Säkerhetsanvisningar

Allmänna säkerhetsanvisningar för elverktyg

⚠ VARNING!

- Läs alla säkerhetsanvisningar, övriga anvisningar, bilder och tekniska data som hör till detta elverktyg. Om anvisningarna nedan inte följd kan följden vara elektrisk stöt, brand och/eller svåra personskador.

Förvara alla säkerhetsanvisningar och andra anvisningar för framtida behov.

Begreppet ”elverktyg” som används i säkerhetsanvisningarna syftar på nätdrivna elverktyg (som används med anslutningskabel) eller på batteridrivna elverktyg (som används utan anslutningskabel).

Arbetsplatssäkerhet

a) **Håll arbetsplatsen ren och väl belyst.** Stökiga eller dåligt belysta arbetsplatser kan ge upphov till olyckor.

b) **Arbeta inte med elverktyget i en omgivning där det finns fara för explosion, t.ex. där det förekommer brännbara vätskor och gaser, eller stoft.** Elverktyg ger upphov till gnistor som kan antända stoft eller ånga.

c) **Håll barn och andra personer borta medan du använder elverktyget.** Om du distraheras kan du förlora kontrollen över elverktyget.

Elsäkerhet

a) **Stickkontakten på elverktyget måste passa eluttaget. Stickkontakten får under inga omständigheter ändras. Använd inte någon adapterkontakt tillsammans med skyddsjordade elverktyg.** Stickkontakter som inte modifierats och passande eluttag minskar risken för elektrisk stöt.

b) **Undvik kroppskontakt med jordade ytor, som rör, värmeelement, ugnar och kylskåp.** Om din kropp är jordad är risken större att få en elektrisk stöt.

c) **Håll elverktyg skyddade mot regn och fukt.** Om det tränger in vatten i ett elverktyg ökar risken för elektrisk stöt.

d) **Använd inte anslutningskabeln på felaktigt sätt, genom att bära elverktyget i den, hänga upp det i den eller använda den för att dra stickkontakten ut ur eluttaget. Skydda anslutningskabeln mot stark värme, olja, vassa kanter och rörliga apparatdelar.** Skadade eller trassliga anslutningskablar ökar risken för elektrisk stöt.

e) **Om du arbetar med elverktyg utomhus, använd endast förlängningskablar som är avsedda att användas utomhus.** Om du använder en förlängningskabel avsedd att användas utomhus minskar du risken för elektrisk stöt.

f) **Om det inte går att undvika att arbeta med ett elverktyg i fuktig miljö, bör du se till att använda en jordfelsbrytare.** Om du använder en jordfelsbrytare minskar det risken för elektrisk stöt.

Personsäkerhet

a) **Var uppmärksam, tänk noga på vad du gör och var förnuftig då du arbetar med ett elverktyg. Använd inte något elverktyg om du är trött eller är påverkad av droger, alkohol eller mediciner.** Ett enda ögonblick av ouppmärksamhet vid användningen av elverktyget kan leda till allvarliga personskador.

b) **Använd personlig skyddsutrustning och alltid skyddsglasögon.** Att bära personlig skyddsutrustning som andningsskydd, halksäkra skyddsskor, skyddshjälm eller hörselskydd, allt beroende på vilket slags elverktyg du arbetar med och vilket slag av arbete du utför, minskar risken för personskador.

c) **Säkerställ att du inte oavsiktligt kan starta produkten. Säkerställ att elverktyget har kopplats från innan du ansluter det till elnätet och/eller batteriet, eller tar upp eller bär det.** Om du har fingret på till-/frånknappen då du bär elverktyget eller ansluter det till elnätet, kan det uppstå olyckor.

d) **Ta bort inställningsverktyg och skruvnycklar innan du ansluter elverktyget.** Ett verktyg eller en nyckel som lämnas kvar i en del av ett elverktyg som roterar, kan leda till personskador.

e) **Undvik en onormal kroppsställning. Stå stadigt och behåll alltid balansen.** På så sätt kan du lättare kontrollera elverktyget i oväntade situationer.

f) **Använd lämpliga kläder. Använd inte vida kläder eller smycken. Se till att hår, kläder och handskar är långt ifrån rörliga delar.** Löst hängande kläder, smycken eller långt hår kan fångas upp av rörliga delar.

g) **Om stoftutsugnings- och uppsamlingsenheter kan installeras, säkerställ att de är korrekt monterade och används korrekt.** Användning av stoftutsugning kan minska faror på grund av stoft.

h) **Låt dig inte invaggas i en falsk känsla av säkerhet och negligera inte säkerhetsreglerna för elverktyg, även om du är väl insatt i elverktyget och har använt det ofta.** Oaktsam hantering kan mycket snabbt ge upphov till svåra personskador.

Användning och skötsel av elverktyget

a) **Överbelasta inte elverktyget. Använd det elverktyg som bäst passar för ditt arbete.** Med lämpligt elverktyg arbetar du bättre och säkrare inom angivet effektområde.

b) **Använd inte ett elverktyg med defekt till/från-omkopplare.** Ett elverktyg, som inte går att sätta på eller stänga av är farligt och måste repareras.

c) **Dra stickkontakten ut ur eluttaget och/eller ta ut ett uttagbart batteri, innan du gör inställningarna på apparaten, byter insatsverktyg eller lägger ifrån dig elverktyget.** Dessa försiktighetsåtgärder hindrar att elverktyget startar oavsiktligt.

d) **Förvara elverktyg som inte används utom räckhåll för barn. Låt inga personer använda elverktyget, som inte är förtroget med det eller som inte har läst dessa anvisningar.** Elverktyg är farliga om de används av oerfarna personer.

e) **Se till att noga sköta dina elverktyg och insatsverktyg. Kontrollera att rörliga delar fungerar väl och inte kärvar, om delar har gått sönder eller är så skadade att de hindrar elverktygets funktion. Låt reparera skadade delar innan du använder elverktyget.** Många olyckor sker på grund av att elverktyg inte har underhållits väl.

f) **Säkerställ att dina sågverktyg är vassa och rena.** Sågverktyg som är väl underhållna och har vassa eggar kärvar mindre och är lättare att styra.

g) **Använd elverktyg, tillbehör, insatsverktyg osv. i enlighet med dessa anvisningar. Beakta villkoren för arbetet och vilken verksamhet som ska utföras.** Att använda elverktyg för andra ändamål än de som avses, kan leda till farliga situationer.

h) **Håll handtag och greppytor torra, rena och fria från olja och fett.** Handtag och greppytor som är hala gör att du inte kan använda och kontrollera elverktyget på ett säkert sätt vid oförutsedda situationer.

Användning och skötsel av det batteridrivna verktyget

a) **Ladda endast batterierna med laddare som rekommenderats av tillverkaren.** En laddare som är avsedd för ett visst slags batteri orsakar brandfara om den används med andra batterier.

b) **Använd bara de batterier som är avsedda för elverktyget.** Att använda andra batterier kan leda till personskador och fara för brand.

c) **De batterier du använder ska hållas borta från gem, mynt, nycklar, spik, skruvar och andra mindre metallföremål som skulle kunna kortsluta kontakterna.** Kortslutning mellan batterikontakterna kan leda till brännskador eller brand.

d) **Vid en felaktig användning kan vätska rinna ut ur batteriet. Undvik kontakt med sådan vätska. Om du råkat röra vid dem, skölj huden med vatten. Om vätskan kommer in i ögonen, sök läkare.** Vätska som tränger ut ur batterier kan leda till hudirritationer eller brännskador.

e) **Använd inte skadat eller modifierat batteri.** Skadade eller modifierade batterier kan leda till situationer som är omöjliga att förutse och därmed till brand, explosion eller personskador.

f) **Utsätt inte ett batteri för eld eller höga temperaturer.** Eld eller temperatur över +130 °C kan vålla explosion.

g) **Följ alla anvisningar för laddning och ladda alltid batteriet eller det batteridrivna verktyget inom det temperaturintervall som anges i bruksanvisningen.** Om batteriet laddas felaktigt eller utanför tillåtet temperaturintervall kan batteriet förstöras och brand uppstå.

Service

a) **Låt ditt elverktyg repareras endast av kvalificerad fackpersonal och endast med originalreservdelar.** Detta garanterar att elverktyget förblir säkert.

b) **Utför aldrig underhåll på skadade batterier.** Allt underhåll av batterier ska utföras av tillverkaren eller auktoriserad verkstad.

Säkerhetsanvisningar för alla sågar

Sågning

a) 

FARA: Rör inte sågområdet eller sågklingan med händerna. Om båda händerna håller i sågen kan de inte skadas av sågklingan.

b) **Grip inte tag under arbetsstycket.** Skyddskåpan kan inte skydda dig mot sågklingan under arbetsstycket.

c) **Anpassa sågdjupet efter arbetsstyckets tjocklek.** Det bör vara synligt som en full tandhöjd under arbetsstycket.

d) **Håll aldrig fast arbetsstycket som ska sågas i handen eller över benet. Säkra arbetsstycket på ett stabilt underlag.** Det är viktigt att fästa arbetsstycket ordentligt för att minimera fara genom kroppskontakt, klämning av sågklingan eller förlorad kontroll.

e) **Håll elverktyget i de isolerade greppytorna när du utför arbeten vid vilka insatsverktyget kan komma åt dolda elledningar.** Kontakt med en spänningsförande kabel gör även elverktygets metalldelar spänningsförande och leder till elektrisk stöt.

f) **Använd alltid ett anslag eller en rak kantföring vid längsgående sågning.** Det förbättrar snittnoggrannheten och minskar risken för att sågklingan kläms fast.

g) **Använd alltid sågklingor i rätt storlek och med passande fästhål (t.ex. stjärnformat eller runt).** Sågklingor som inte passar till sågens monteringsdelar går ojämnt och leder till att du förlorar kontrollen.

h) **Använd aldrig skadade eller felaktiga brickor eller skruvar till sågklingan.** Sågklingans brickor och skruvar är särskilt anpassade till sågen för bästa effekt och driftsäkerhet.

Ytterligare säkerhetsanvisningar för alla sågar

Kast – orsaker och motsvarande säkerhetsanvisningar

- Ett kast är en plötslig reaktion till följd av att sågklingan hakar i, kläms fast eller är felinställd, vilket leder till att sågen lyfts okontrollerat och rör sig från arbetsstycket i riktning mot användaren.
- Om sågklingan hakar i eller kläms fast i sågspalten blockeras den och motorkraften slår tillbaka sågen i riktning mot användaren.
- Om sågklingan vrids eller riktas in fel i sågspalten kan tänderna på den bakre sågklingesidan haka fast i arbetsstyckets träyta varigenom sågklingan rör sig ur sågspalten och sågen hoppar bakåt i riktning mot användaren.

Kast beror på otillåten eller felaktig användning av sågen. Det kan förebyggas genom lämpliga försiktighetsåtgärder, som beskrivs nedan.

a) **Håll fast sågen med båda händerna och håll armarna i en ställning som kan fånga upp kastkrafterna. Håll dig alltid på sidan av sågklingan och för aldrig sågklingan i linje med kroppen.** Vid ett kast kan cirkelsågen hoppa bakåt, men användaren kan hantera kastkrafterna genom lämpliga försiktighetsåtgärder.

b) **Om sågklingan fastnar eller om du avbryter arbetet stänger du av sågen och håller den stilla tills sågklingan har stannat. Försök aldrig att avlägsna sågen ur arbetsstycket eller dra det bakåt medan sågklingan är i rörelse eftersom det kan leda till backslag.** Hitta och åtgärda orsaken till att sågklingan fastnar.

c) **Om du vill starta en såg igen som sitter i arbetsstycket ska du centrera sågklingan i sågspalten och kontrollera att sågtänderna inte sitter fast i arbetsstycket.** Om sågklingan sitter fast kan den röra sig ut ur arbetsstycket eller orsaka kast när sågen startas på nytt.

d) **Stöd stora plattor och arbetsstycken för att minska risken för backslag på grund av en fastklämd sågklinga.** Stora plattor kan böjas av sin egen vikt. Plattor måste stödjas på båda sidor, både nära sågspalten och vid kanten.

e) **Använd inte slöa eller skadade sågklingor.** Sågklingor med slöa eller felinriktade tänder leder till ökad friktion, klämning av sågklingan och kast på grund av för trång sågspalt.

f) **Se till att inställningarna för sågdjup och sågvinkel är fixerade före sågning.** Om inställningarna ändras under sågning kan sågklingan fastna och orsaka kast.

g) **Var särskilt försiktig vid sågning i befintliga väggar eller andra dolda områden.** Den isatta sågklingan kan fastna i dolda föremål och orsaka kast.

Säkerhetsanvisningar för dyksåg

Skyddskåpans funktion

a) **Kontrollera före varje användning om skyddskåpan stängs korrekt. Använd inte sågen om skyddskåpan inte rör sig fritt och inte omedelbart stängs. Kläm eller bind aldrig fast skyddskåpan eftersom sågklingan då är oskyddat.** Skyddskåpan kan deformeras om sågen tappas av misstag. Kontrollera att skyddskåpan rör sig fritt och inte kommer i kontakt med sågklingan eller andra delar i några sågvinklar eller sågdjup.

b) **Kontrollera skick och funktion hos skyddskåpans fjäder. Utför underhåll på sågen**

före användning om skyddskåpan och fjädern inte fungerar felfritt. Skadade delar, klibbiga avlagringar eller spånansamlingar gör till att den undre skyddskåpan fungerar trögare.

c) **Säkra sågens basplatta mot förskjutning åt sidan vid ett "dyksnitt" som inte utförs rätvinkligt.** Förskjutning åt sidan kan leda till att sågklingan kläms fast och därmed orsaka backslag.

d) **Placera inte sågen på arbetsbänken eller på golvet utan att skyddskåpan täcker sågklingan.** En oskyddad sågklinga i eftergång flyttar sågen mot sågriktningen och sågar igenom allt som är i vägen. Beakta sågklingans eftergångstid.

Kompletterande anvisningar

- Använd inga slipskivor.
- Välj sågklinga utgående från det material som ska sågas. Sågklingor för kapning av trä eller liknande material måste överensstämma med EN 847-1. Använd produkten uteslutande för sågning av trä, plast och lätta material (t.ex. gipsskivor).
- Använd endast sågklingor vars varvtalsmärkning motsvarar produktens angivna varvtal eller högre.
- Använd endast sågklingor med 140 mm diameter, motsvarande texten på sågen.
- Undvik överhettning av sågtandsspetsarna.
- Undvik att materialet smälter vid sågning i plast.
- Beakta det maximala sågdjupet (se "Tekniska data").

Arbeta säkert

- Överskrid inte det maximala varvtal som anges på produkten. Om ett varvtalsområde anges måste det respekteras.
- Kassera cirkelsågsklingor med sprickor. Reparation är inte tillåten.
- Kläm fast verktyg och verktygskroppar så att de inte kan lossna under drift. Följ installationsanvisningarna. Dra åt klämskruven för sågklingan handfast med hjälp av den medföljande insexnyckeln.
- Nyckelskaftet får inte förlängas med hävstång. Dra inte åt med slag.
- Underhållsarbeten på och ändringar av cirkelsågsklingan får endast utföras av en kompetent person, dvs. en person med specialistutbildning och erfarenhet som är förtrogen med konstruktionskraven och med nödvändiga säkerhetsåtgärder.

Minskning av vibration och buller

Begränsa arbetstiden, välj driftlägen med låg vibrations- och bullernivå och använd personlig skyddsutrustning för att reducera vibrations- och bullerexponering.

Följande åtgärder bidrar till att minska risker som har att göra med vibration och buller:

- Använd produkten endast för sitt avsedda ändamål och så som beskrivs i anvisningarna.
- Säkerställ att produkten är i perfekt skick och väl underhållen.
- Använd rätt insatsverktyg för denna produkt och se till att dessa är i felfritt tillstånd.
- Håll ett stadigt grepp om produktens handtag/greppytor.
- Utför underhåll på produkten i enlighet med anvisningarna och se till att den är tillräckligt smord (om detta krävs).

Åtgärder vid nödsituation

Använd denna bruksanvisning för att bli väl förtrogen med produkten. Studera säkerhetsanvisningarna noggrant och följ dem minutiöst. Därigenom bidrar du till att undvika risker och faror.

- Stäng omedelbart av produkten vid felfunktion. Låt en kvalificerad yrkesperson kontrollera och reparera produkten innan du åter tar den i drift.

Eventuella kvarstående risker

HÄNVISNING

▶ Denna produkt alstrar ett elektromagnetiskt fält under drift! Detta fält kan under vissa omständigheter inverka negativt på aktiva eller passiva medicinska implantat! För att minska faran för svåra personskador eller dödsfall rekommenderar vi personer som har medicinska implantat att konsultera sin läkare och tillverkaren av det medicinska implantatet innan de använder produkten!

Även om du hanterar denna produkt enligt föreskrifterna kvarstår en potentiell risk för person- och sakskador. Följande faror kan uppträda i samband med produktens konstruktion och utförande:

- Skärskador
- Hörselskador om lämpligt hörselskydd inte används
- Skador på grund av vibrationer som inverkar på händer och armar om produkten används under längre tid och inte hanteras och underhålls korrekt

Förberedelse

Kontrollera batterisatsens laddningsnivå

- ☐ Tryck på ⟳ **(33a)** intill LED-batterinivåindikator **(33b)** på batterisatsen **(33)**.
- ■ Batterisatsens **(33)** laddningsnivå indikeras av motsvarande LED-lampor på LED-batterinivåindikatorn **(33b)**.

Display	Färg	Betydelse
	Röd, orange, grön	Fullständigt laddad
	Röd, orange	Delvis laddad
	Röd	Måste laddas

- ☐ Ladda batterisatsen **(33)** när bara röd LED på LED-batterinivåindikatorn **(33b)** lyser.

Laddning av batterisatsen

HÄNVISNING

- ▶ Om batterisatsen **(33)** fortfarande är varm, låt den svalna innan du laddar den.

1. Ta ut batterisatsen **(33)** ur produkten.
2. Skjut in batterisatsen **(33)** i sitt fack på laddaren **(35)**.
3. Anslut laddaren **(35)** till ett eluttag.
4. **Efter laddning:** Skilj laddaren **(35)** från eluttaget.
5. Ta ut batterisatsen **(33)** ur laddaren **(35)**.

Indikerings-LED på laddaren

Grön	Röd	Betydelse
Lyser	–	Fullständigt laddad
		Standbyläge (ingen batterisats **(33)** isatt)
–	Lyser	Laddning
–	Blinkar	Batterisatsen **(33)** är överhettad
Blinkar	Blinkar	Batterisatsen **(33)** är defekt

Kontrollera skyddskåpans funktion

(Bild A)

HÄNVISNING

- ▶ Om funktionen hos skyddskåpan **(23)** är felaktig, använd inte produkten. Kontakta vår kundtjänst (se "Service").

1. Placera produkten med sågbordet **(10)** på kanten av en fast yta så att sågklingan **(26)** kan sänkas helt.
2. Skjut startspärren **(3)** framåt och sänk sågklingan **(26)**.
3. Kontrollera att sågklingan **(26)** är i kontakt med skyddskåpan **(23)**.
   Kontrollera att sågklingan automatiskt går till sin startposition.

Montering/byte av sågklinga

(Bild C)

HÄNVISNING

- ▶ Stäng av produkten och ta ut batterisatsen **(33)** innan något arbete utförs på produkten.

1. Skjut spärren **(2)** mot hjälphandtaget **(1)**.
2. Skjut startspärren **(3)** framåt. Sänk sågklingan **(26)** tills produkten hörbart klickar i läge.
3. Släpp ut startspärren **(3)**. Motorenheten stannar vid den punkt där du kan montera/byta sågklingan **(26)** via urtaget på skyddskåpan **(23)** för sågklingan.

Avtagning av sågklinga

HÄNVISNING

- ▶ Den stora insexnyckeln **(16)** förvaras i hjälphandtaget **(1)**.

1. Tryck på spindelspärren **(36)**. Lossa skruven **(38)** moturs med den stora insexnyckeln **(16)**.
2. Ta bort skruven **(38)** och flänsen **(37)**.
3. Ta försiktigt bort sågklingan **(26)** underifrån från skyddskåpan **(23)**.

Montering av sågklinga

⚠ VARNING!

- ▶ Pilen som indikerar rotationsriktningen på sågklingan **(26)** måste motsvara pilen på skyddskåpan **(23)**.

1. Placera sågklingan **(26)** på spindeln underifrån i skyddskåpan **(23)**.
2. Sätt flänsen **(37)** på sågklingan **(26)**.

3. Tryck på spindelspärren **(36)**. Fixera flänsen **(37)** och sågklingan **(26)** med skruven **(38)**. Dra åt skruven medurs med den stora insexnyckeln **(16)**.

Anslutning av dammutsugningsanordningen

(Bild D)

HÄNVISNING

- Vid bearbetning av material som genererar damm som är hälsofarligt, anslut en lämplig och testad dammutsugningsanordning (dammklass M) till produkten.

☐ Anslut dammutsugningsanordningen (t.ex. PWD 30 C1) till spånutkastet **(4)**.

Montering av parallellanslag

(Bild E)

1. Lossa vingskruven **(11)** på parallellanslagsfästet **(39)**. Sätt in parallellanslaget **(29)** i parallellanslagsfästet.
2. Ställ in önskad sågbredd. Använd vid behov en linjal. Urtagen **(24)** på framkanten av sågbordet **(10)** indikerar sågkanterna för sågvinkelinställningarna 0° och 45° (se detaljbild).
3. Dra åt vingskruven **(11)** för parallellanslagsfästet **(39)**.

Inställning av såg- och geringsvinklar

HÄNVISNING

- Du kan ställa in sågvinkeln med hjälp av sågvinkelskalan **(13)**.
- För geringsskär är sågdjupet mindre än det inställda värdet på sågdjupskalan **(28)**.

1. Lossa de 2 vingskruvarna **(7)** på förvalet för sågvinkel.
2. Ställ in önskad sågvinkel på sågvinkelskalan **(13)** med hjälp av den övre kanten av referensmarkeringen **(12)**.
3. För att ställa in en vinkel på 0° eller +47°, vrid inställningsvredet **(14)** efter lutning.
4. Dra åt vingskruvarna **(7)** på nytt.
5. Håll ett stadigt tag i produkten med båda händerna under vinkelsågning, för att få bättre kontroll över produkten.

Inställning av sågdjup

(Bild A)

1. Tryck och håll in spärren **(15)** för sågdjup.
2. Ställ in önskat sågdjup på sågdjupsskalan **(28)** med hjälp av referensmarkeringen **(27)**.
   A: Märkning utan styrskena **(30)**
   B: Märkning med styrskena **(30)**
3. Släpp ut spärren **(15)**.

Styrskena

(Bild A, F)

Före första snittet

HÄNVISNING

- Styrskenan **(30)** har ett splitterskydd (svart gummiläpp) på undersidan.

Förkorta splitterskyddet så att det är jäms med styrskenans **(30)** längd. Gör på följande sätt:

1. Sätt an styrskenan **(30)** mot arbetsstycket.
2. Ställ in ett sågdjup på ca 10 mm på produkten (se "Inställning av sågdjup").
3. Sätt på produkten (se "Till-/frånkoppling").
4. För produkten jämnt och med ett lätt tryck i sågriktningen.

Montering av styrskena

HÄNVISNING

- Den lilla insexnyckeln **(17)** förvaras i hjälphandtaget **(1)**.

1. Skjut in anslutningsstycket **(31)** i spåren på de båda delarna av styrskenan **(30)**.
   Anslutningsstycket ska ligga centralt mellan båda delarna av styrskenan.
2. Dra åt stiftskruvarna **(32)** med den lilla insexnyckeln **(17)**.

Hantering

Isättning/uttagning av batterisats

⚠ VARNING! Risk för personskada på grund av oavsiktlig start!

- Sätt inte i batterisatsen **(33)** förrän produkten är redo för användning.

Isättning av batterisats

1. Skjut batterisatsen **(33)** längs batterihållaren **(9)** och in i produkten.
2. Säkerställ att batterisatsen **(33)** hörbart klickar i läge.

Uttagning av batterisats

1. Tryck och håll in spärrknappen **(34)** på batterisatsen (33).
2. Ta ut batterisatsen **(33)** ur produkten.

Inställning av varvtal

☐ Tryck på **(22)** för att välja ett av de 6 varvtalslägena.

■ Varvtalsläget visas genom att motsvarande siffra på varvtalsindikeringen **(21)** lyser.

Till-/frånkoppling

Tillkoppling

1. Skjut startspärren **(3)** framåt.
2. Tryck på till/från-omkopplaren **(5)**.
   När produkten har startat kan du släppa startspärren **(3)**.
3. Låt sågklingan **(26)** dyka ner i arbetsstycket.

Frånkoppling

1. Släpp ut till/från-omkopplaren **(5)**.
2. För tillbaka sågklingan **(26)** i skyddskåpan **(23)**.

Kontroll av laddningsnivån för batterisatsen på produkten

□ Tryck på ⓑ **(18)**. Batterisatsens **(33)** laddningsnivå visas av motsvarande LED-lampor på laddningsnivåindikatorn **(20)**.

■ Under drift visas batterisatsens **(33)** laddningsnivå kontinuerligt på laddningsnivåindikatorn (20).

Färg	Betydelse
Röd, orange, grön	Fullständigt laddad
Röd, orange	Halvladdad
Röd	Måste laddas

□ Ladda batterisatsen (33) när bara röd LED på laddningsnivåindikatorn **(20)** fortfarande lyser.

Arbetsanvisningar

HÄNVISNING

▶ Sågbreddsmarkeringen **(25)** på skyddskåpan **(23)** visar sågklingans **(26)** (Ø 140 mm) främre och bakre ingreppspunkt vid maximalt sågdjup.

Sågning utan styrskena

Rätvinklig sågning

1. **Håll produkten med båda händerna:** En hand på handtaget **(6)** och den andra handen på hjälphandtaget **(1)**.
2. Sätt på produkten (se "Till-/frånkoppling").
3. Sätt an produkten med den främre delen av sågbordet **(10)** mot arbetsstycket.
4. Låt sågklingan **(26)** dyka ner i arbetsstycket. Såga framåt med måttligt tryck – aldrig bakåt.

Geringsskär upp till 45°

1. Ställ in önskad sågvinkel (se "Inställning av sågvinkel- och geringsvinklar").
2. **Håll produkten med båda händerna:** En hand på handtaget **(6)** och den andra handen på hjälphandtaget **(1)**.
3. Sätt på produkten (se "Till-/frånkoppling").
4. Sätt an produkten med den främre delen av sågbordet **(10)** mot arbetsstycket.
5. Låt sågklingan **(26)** dyka ner i arbetsstycket. Såga framåt med måttligt tryck – aldrig bakåt.

Dyksnitt

HÄNVISNING

▶ Minska risken för kast genom att placera bakkanten mot ett anslag (t.ex. styrskenan **(30)**).

▶ Sidoförskjutning under sågninging kan leda till att sågklingan **(26)** fastnar och därmed till ett kast. För dyksnitt som inte utförs i rät vinkel, säkra sågbordet **(10)** mot sidoförskjutning.

1. Ställ in önskat sågdjup (se "Inställning av sågdjup").
2. Sätt produkten på arbetsstycket.
3. **Håll produkten med båda händerna:** En hand på handtaget **(6)** och den andra handen på hjälphandtaget **(1)**.
4. Sätt på produkten (se "Till-/frånkoppling").
5. Låt sågklingan **(26)** dyka ner i arbetsstycket. Såga framåt med måttligt tryck – aldrig bakåt.

Sågning med styrskena

Rätvinklig sågning

1. Placera styrskenan **(30)** med den svarta gummiläppen riktad nedåt på arbetsstycket.
2. Placera produkten med spåret på styrskenan **(30)**.
3. **Håll produkten med båda händerna:** En hand på handtaget **(6)** och den andra handen på hjälphandtaget **(1)**.
4. Sätt på produkten (se "Till-/frånkoppling").
5. Låt sågklingan **(26)** dyka ner i arbetsstycket. Såga framåt med måttligt tryck – aldrig bakåt.

Geringsskär upp till 45°

1. Placera styrskenan **(30)** med den svarta gummiläppen riktad nedåt på arbetsstycket.
2. Placera produkten med spåret på styrskenan **(30)**.
3. Ställ in önskad sågvinkel (se "Inställning av sågvinkel- och geringsvinklar").

4. **Håll produkten med båda händerna:** En hand på handtaget **(6)** och den andra handen på hjälphandtaget **(1)**.
5. Sätt på produkten (se "Till-/frånkoppling").
6. Låt sågklingan **(26)** dyka ner i arbetsstycket. Såga framåt med måttligt tryck – aldrig bakåt.

Dyksnitt

1. Placera styrskenan **(30)** med den svarta gummiläppen riktad nedåt på arbetsstycket.
2. Placera produkten med spåret på styrskenan **(30)**.
3. Ställ in önskat sågdjup (se "Inställning av sågdjup").
4. Placera sågbordets **(10)** bakkant mot ett anslag i mån av möjlighet.
5. Vid behov, förbättra passningen för sågbordet **(10)** i styrskenan **(30)** med excenterskruvarna **(8)**. Dra åt excenterskruvarna för att minimera spelet mellan produkten och styrskenan.
6. **Håll produkten med båda händerna:** En hand på handtaget **(6)** och den andra handen på hjälphandtaget **(1)**.
7. Sätt på produkten (se "Till-/frånkoppling").
8. Låt sågklingan **(26)** dyka ner i arbetsstycket. Såga framåt med måttligt tryck – aldrig bakåt.

Överbelastningsindikator

Överbelastningsindikator (19)	Betydelse
Grön	Normal drift
Orange	Produkten är lätt överbelastad
Röd	Produkten är överbelastad eller har fastnat

Rengöring, underhåll och förvaring

⚠ VARNING! Risk för personskador!

▶ Stäng av produkten och ta ut batterisatsen **(33)**.

☐ För allt underhålls- och reparationsarbete som inte beskrivs i denna bruksanvisning, kontakta vår kundtjänst (se "Service"). Använd endast originalreservdelar.

Rengöring

⚠ SE UPP! Fara för skador på produkten!

▶ Använd inga rengörings- eller lösningsmedel (förutom för sågklingan **(26)**, se följande anvisningar). Annars kan produkten få bestående skador.

☐ Ta endast bort smuts, t.ex. harts, från sågklingan **(26)** med lösningsmedel som inte försämrar sågklingans mekaniska egenskaper.

☐ Försök ta bort hartsbeläggningar med en väl urvriden, fuktig, ljummen trasa. Säkerställ att det inte tränger in vätskor i kapslingens inre. Alternativt kan man använda ett specialrengöringsmedel (hartsborttagare) eller multispray. Beakta säkerhetsanvisningarna och anvisningarna från tillverkaren av specialrengöringsmedlet/multisprayen.

☐ Håll ventilationsöppningar, motorhus och handtag rena. Använd en fuktig trasa eller en borste för detta ändamål.

Underhåll

■ Produkten är underhållsfri.

☐ **Före varje användning:** Kontrollera sågklingan **(26)** för synliga defekter. Byt ut sågklingan om den är sliten, deformerad eller på annat sätt skadad.

☐ Låt en kompetent person utföra underhållsarbete på sågklingan **(26)** (t.ex. reparation eller omslipning).

Förvaring

☐ Förvara alltid produkten och dess tillbehör
- Rent,
- Torrt,
- Dammskyddat,
- Utom räckhåll för barn.

☐ Ten tillåtna förvaringstemperaturen för batterisatsen **(33)** och produkten är mellan 0 °C och +45 °C. Undvik extrem kyla och värme under lagring så att batterisatsen inte tappar laddning.

☐ **Före förvaring:** Ta ut batterisatsen **(33)** ur produkten.

Reservdelar/tillbehör

■ Kunder kan beställa kompatibla reservdelar och tillbehör via www.optimex-shop.com.

■ Beställningar kan endast göras online.

☐ För mer information, kontakta Lidl-Service-Hotline (se "Service").

☐ Ha beställningsnumret redo när du beställer.

Felsökning

Problem	Möjlig orsak	Lösning
Produkten startar inte.	Batterisatsen **(33)** har inte satts in.	Sätt i batterisatsen **(33)** (se "Isättning/ uttagning av batterisats").
	Batterisatsen **(33)** är urladdad.	Ladda batterisatsen **(33)** (se "Laddning av batterisatsen").
	Till/från-omkopplaren **(5)** är trasig.	Kontakta vår kundtjänst (se "Service").
	Motorn är defekt.	
Produkten fungerar med avbrott.	Intern glappkontakt	Kontakta vår kundtjänst (se "Service").
	Till/från-omkopplaren **(5)** är trasig.	

Avfallshantering



Beakta märkningen på förpackningsmaterialet för rätt källsortering vid avfallshantering. Dessa har markerats med förkortningar (a) och siffror (b) med följande betydelse: 1-7: plaster/20-22: papper och kartong/80-98: kompositmaterial.

Produkt:



Kontakta kommunen för närmare information om avfallshantering av den förbrukade produkten.



Den uttjänta produkten måste källsorteras och lämnas till korrekt avfallshantering och får inte kastas i hushållsavfallet. Information om återvinningsstationer och deras öppettider erhåller du hos de lokala myndigheterna.

Defekta eller förbrukade batterier/batteripack måste återvinnas. Lämna batterier/batteripack och/eller produkten på befintliga återvinningsstationer.



Risk för miljöskador på grund av felaktig avfallshantering av batterier/batteripack!

Ta ut batterierna/batteripacket ur produkten innan du lämnar den till avfallshantering.

Batterier/batteripack får inte kastas i hushållssoporna. De kan innehålla giftiga tungmetaller och ska behandlas som farligt avfall. De kemiska symbolerna för tungmetaller är följande: Cd = kadmium, Hg = kvicksilver, Pb = bly. Lämna därför förbrukade batterier/batteripack på kommunens återvinningsstation.

Garanti

Produkten har tillverkats enligt stränga kvalitetskrav och kontrollerats noggrant före leverans. I händelse av materialfel eller tillverkningsfel har du lagstadgade rättigheter mot säljaren av produkten. Dina lagstadgade rättigheter begränsas inte på något sätt av vår garanti som anges nedan.

Garantin för den här produkten är 5 år från och med inköpsdatum. Garantitiden börjar från och med inköpsdagen. Förvara originalkvittot på en säker plats eftersom detta dokument krävs som inköpsbevis.

Alla skador eller brister som redan finns vid tidpunkten för köpet måste rapporteras omedelbart efter uppackning av produkten.

Om det uppstår ett materialfel eller ett tillverkningsfel på denna produkt inom 5 år efter köpet, kommer vi, efter eget gottfinnande, att antingen reparera eller byta ut produkten åt dig utan kostnad. Garantiperioden förlängs inte av ett beviljat garantianspråk. Det gäller även för utbytta eller reparerade delar.

Denna garanti är ogiltig om produkten har skadats eller använts eller underhållits felaktigt.

Garantin täcker material- och tillverkningsfel. Denna garanti täcker inte produktdelar som är föremål för normalt slitage och som därför anses vara slitdelar (t.ex. batterier, slangar, bläckpatroner) och inte heller skador på ömtåliga delar, t.ex. strömbrytare eller delar av glas.

Handläggning av garantianspråk

Iaktta anvisningarna nedan för att säkerställa en snabb handläggning av din förfrågan:

Ha alltid kassakvittot och artikelnumret i beredskap (IAN 521710_2601) för att bevisa köpet.

Artikelnumret finns på produktens typskylt, en gravyr på produkten, omslaget till din handledning (längts ner till vänster) eller etiketten på baksidan eller undersidan av produkten.

Om funktionsfel eller andra brister uppstår kontakta först nedanstående serviceavdelning via telefon eller e-post.

Du kan sedan utan kostnad skicka en produkt som har registrerats som defekt till den serviceadress som du har fått.

Bifoga inköpsbeviset (kassakvitto) och uppgifter om vilket fel det handlar om och när det inträffade.

På parkside-diy.com kan du titta på och ladda ner denna och många andra handböcker. Med denna QR-kod kommer du direkt till parkside-diy.com. Välj ditt land och sök efter bruksanvisningen via sökmasken. Genom inmatning av artikelnumret (IAN) 521710_2601 kommer du till din artikels bruksanvisning.



Service

(SE) **Service Sverige**
Tel.: 020795049
Kontaktformulär på *parkside-diy.com*
IAN 521710_2601

(FI) **Service Finland**
Tel: 0800916210
Kontaktformulär på *parkside-diy.com*
IAN 521710_2601

EG-Försäkran om överensstämmelse

EG-FÖRSÄKRAN OM ÖVERENSSTÄMMELSE (nr 521710_2601)

Vi, företaget

OWIM GmbH & Co. KG, Stiftsbergstraße 1, 74167 Neckarsulm, Tyskland

förklarar på eget ansvar att produkten

IAN:	**521710_2601**
Produktidentifikation:	**"PARKSIDE PERFORMANCE" 20 V Batteridriven sänksåg**
Modellnummer:	**HG13569**

uppfyller de grundläggande kraven i de angivna EU-direktiven

2006/42/EG [EUT L 157, 09.06.2006]
2014/30/EU [EUT L 96, 29.03.2014]
2011/65/EU [EUT L 174, 01.07.2011]

Hänvisningar till de relevanta harmoniserade standarder eller andra tekniska specifikationer enligt vilka överensstämmelsen försakras:

N° / Delar
2006/42/EG
EN 62841-1:2015+AC:2015+A11:2022
2014/30/EU
EN IEC 55014-1:2021
EN IEC 55014-2:2021

Föremålet för försäkran ovan överensstämmer som bekrivs ovan är i överensstämmelse med Europaparlamentets och rådets direktiv 2011/65/EU av den 8 juni 2011 om begränsning av användningen av vissa farliga ämnen i elektrisk och elektronisk utrustning:

N° / Delar
EN IEC 63000:2018 (4.3.3 c))
EN 62321-3-1:2014
EN 62321-4:2014+A1:2017
EN 62321-5:2014
EN 62321-7-1:2015
EN 62321-7-2:2017
EN 62321-6:2015
EN 62321-8:2017

Arkivering av teknisk dokumentation: OWIM GmbH & Co.KG

Undertecknat för:

OWIM GmbH & Co. KG, Stiftsbergstraße 1, 74167 Neckarsulm, Tyskland

Översättning av den ursprungliga försäkran om överensstämmelse

Neckarsulm	07.04.2026	ppa. Jens Buchheim	ppa. Dr. Thorsten Maier
Ort	Datum	Prokurist	Prokurist

SE

CE

Liste over anvendte piktogrammer/symboler ... Side 54
Forskriftsmæssig anvendelse ... Side 54
Leveringsomfang ... Side 55
Beskrivelse af delene ... Side 55
Tekniske data ... Side 55
Sikkerhedsanvisninger ... Side 57
Generelle sikkerhedsinstruktioner for elektroværktøj ... Side 57
Sikkerhedsanvisninger for alle save ... Side 59
Yderligere sikkerhedsanvisninger for alle save ... Side 59
Sikkerhedsanvisninger for dyksave ... Side 60
Yderligere anvisninger ... Side 60
Vibrations- og støjreduktion ... Side 60
Procedurer i nødstilfælde ... Side 60
Restrisici ... Side 61
Forberedelse ... Side 61
Kontrol af batteripakkens ladeniveaus ... Side 61
Opladning af batteripakken ... Side 61
Kontrol af beskyttelseskappens funktion ... Side 61
Montering/udskiftning af savklinge ... Side 61
Tilslut støvsugning ... Side 62
Montering af parallelanslag ... Side 62
Indstilling af skære- og geringsvinkel ... Side 62
Indstilling af skæredybde ... Side 62
Føringsskinne ... Side 62
Betjening ... Side 63
Isætning/fjernelse af batteripakken ... Side 63
Indstilling af hastighed ... Side 63
Tilkobling/slukning ... Side 63
Kontrol af batteripakkens ladeniveau på produktet ... Side 63
Arbejdsanvisninger ... Side 63
Savning uden føringsskinne ... Side 63
Savning med føringsskinne ... Side 64
Overbelastningsindikator ... Side 64

Rengøring, vedligeholdelse og opbevaring ..... Side 64
Rengøring ..... Side 64
Vedligeholdelse ..... Side 65
Opbevaring ..... Side 65
Reservedele/tilbehør ..... Side 65
Fejlafhjælpning ..... Side 65
Bortskaffelse ..... Side 65
Garanti ..... Side 65
Afvikling af garantisager ..... Side 66
Service ..... Side 66
EU-overensstemmelseserklæring ..... Side 67

Liste over anvendte piktogrammer/symboler			
	Læs betjeningsvejledningen.	n_0	Tomgangsomdrejningstal
		⎓	Jævnstrøm/-spænding
	**FARE!** – Betegner en fare med høj risikograd, som medfører dødsfald eller alvorlige kvæstelser, hvis den ikke undgås (fx kvælningsfare)		Udvendig Ø og borings-Ø på savklingen **(26)**
			Drejeretning på savklingen **(26)**
	**ADVARSEL!** – Betegner en fare med middel risikograd, som kan medføre dødsfald eller alvorlige kvæstelser, hvis den ikke undgås (fx risiko for elektrisk stød)		Knap til batteriniveau **(18)**
			Indikator for ladeniveau **(20)**
	**FORSIGTIG!** – Betegner en fare med lav risikograd, som kan medføre lette til moderate kvæstelser, hvis den ikke undgås (fx forbrændingsfare)		Visning af hastighedsniveau **(21)**
			Hastighedsknap **(22)**
	**OBS!** – Advarer om mulige tingskader (fx kortslutningsfare)		Benyt åndedrætsværn!
	Bær øjenbeskyttelse!		Anvend beskyttelseshandsker!
	Benyt høreværn!		Anvend ikke beskadigede savklinger.
	Drejeretning på savklingen **(26)**		Sikkerhedsanvisninger Handlingsanvisninger
CE	CE-mærket bekræfter overensstemmelse med de for produktet gældende EU-direktiver.		

20 V BATTERIDREVEN DYKSAV

Forskriftsmæssig anvendelse

- Denne batteridrevne dyksav (i det følgende benævnt "produkt" eller "elektroværktøj") egner sig til savning af længde- og tværsnit i dyksnit med fast støtte i følgende materialer:
  - Træ
  - Kunststof
  - Lette byggematerialer (fx gipsplader)
- Det er ikke tilladt at save i metal.
- Produktet kan anvendes med eller uden føringsskinne. Til parallelsnit er der et parallelanslag.
- Anvend kun produktet indendørs i tørre lokaler.
- Produktet er kun beregnet til privat brug. Produktet er ikke beregnet til erhvervsmæssig brug eller lignende anvendelse.

- Produktet er del af serien **X 20 V TEAM** og kan anvendes med batteripakker fra serien **X 20 V TEAM**. Batteripakkerne fra serien **X 20 V TEAM** må kun oplades med batterioplader fra serien **X 20 V TEAM**.

Leveringsomfang

1 20 V Batteridreven dyksav
1 Parallelanslag
1 Universalsavklinge Ø 140 mm (formonteret)
1 Føringsskinne (2-delt) + forbindelseselement
2 Unbrakonøgle (i det ekstra håndtag)
1 Betjeningsvejledning

Beskrivelse af delene

(Fig. A)

(1) Ekstra håndtag
(2) Låsehåndtag
(3) Tilkoblingsspærre
(4) Spånudkast
(5) Afbryder
(6) Håndtag
(7) Fløjskrue (skærevinkel)
(8) Excenterskrue
(9) Batteriholder
(10) Savbord
(11) Fløjskrue (parallelanslag)
(12) Referencemarkering (skærevinkel)
(13) Skærevinkelskala
(14) Justeringsknap
(15) Lås (skæredybdeskala)
(16) Stor unbrakonøgle
(17) Lille unbrakonøgle
(18) Knap (batteriniveau – produkt)
(19) Overbelastningsindikator
(20) Indikator for ladeniveau (produkt)
(21) Visning af hastighedsniveau
(22) Knap (hastighedsniveau)
(23) Beskyttelsesskærm
(24) Udsparing
(25) Snitbreddemarkering
(26) Savklinge
(27) Referencemarkering (skæredybdeskala)
(28) Skæredybdeskala
(29) Parallelanslag
(30) Føringsskinne
(31) Forbindelseselement
(32) Tapskruer

(Fig. B)

(33) Batteripakke *
(33a) Knap (ladeniveau – batteripakke)
(33b) LED-batteristatusindikator
(34) Låseknap (batteripakke)
(35) Oplader *

(Fig. C)

(36) Spindellås
(37) Flange
(38) Skrue

(Fig. E)

(39) Parallelanslagsoptagelse

Tekniske data

20 V Batteridreven dyksav	**PPTSA 20-Li C3**
Nominel spænding U:	20 V ⎓
Tomgangshastighed n_0:	2800–5500 min^{-1}
Maks. snitdybde (uden føringsskinne):	
– ved 90°:	ca. 52 mm
– ved 45°:	ca. 38 mm
Maks. snitdybde (med føringsskinne):	
– ved 90°:	ca. 46 mm
– ved 45°:	ca. 32 mm

Savklinge	
Udvendig Ø:	140 mm
Borings-Ø:	20 mm
Snitbredde (tandtykkelse):	1,8 mm
Antal tænder:	42
Tomgangshastighed n_0:	maks. 7000 min^{-1}

Anbefalet omgivelsestemperatur	
Maks. temperatur (i alt):	+50 °C
Under opladning:	+4 °C til +40 °C
Under brug:	+4 °C til +50 °C
Under opbevaring:	0 °C til +45 °C

* Batteripakke og oplader medfølger ikke ved leveringen.

Støjemission

De målte værdier er fastlagt i overensstemmelse med EN 62841. Det A-vægtede støjniveau for elektroværktøjet udgør typisk:

Lydtryksniveau L_{pA}:	79,1 dB
Usikkerhed K_{pA}:	3,0 dB
Lydeffektniveau L_{WA}:	87,1 dB
Usikkerhed K_{WA}:	3,0 dB

Vibrationsemissionsværdier

Totale vibrationsværdier (vektorsum i tre retninger), fastlagt i henhold til EN 62841:

Vibration – hovedhåndtag	
Savning i træ ($a_{h,W}$):	2,484 m/s^2
Usikkerhed K:	1,5 m/s^2
Vibration – ekstra håndtag	
Savning i træ ($a_{h,W}$):	2,980 m/s^2
Usikkerhed K:	1,5 m/s^2

⚠ ADVARSEL!



Brug høreværn!

⚠ ADVARSEL!

- Vibrations- og støjemissionsværdier kan afvige fra de angivne værdier i forhold til den faktiske anvendelse af elektroværktøjet og afhængigt at den måde elektroværktøjet anvendes på og til, især i forhold til den type arbejdsemne, der bearbejdes.
  Sørg for, at belastningen fra vibrationer og støj bliver så lille som muligt. Til reduktion af vibrationsbelastningen kan anvendes handsker ved brug af indsatsværktøjet og begrænset arbejdstid med værktøjet. Dertil skal alle dele af driftscyklussen tages med i betragtning (fx de tidsrum, hvor elektroværktøjet er slukket og de tidsrum, hvor det er tændt, men kører uden belastning).

BEMÆRK

- Den angivne totale vibrationsværdi og den angivne støjemissionsværdi er målt i henhold til normerede testmetoder og kan derfor anvendes til sammenligning med et andet elektroværktøj.

BEMÆRK

- Den angivne totale vibrationsværdi og den angivne støjemissionsværdi kan også anvendes til en foreløbig vurdering af belastningen.

Opladningstid

⚠ ADVARSEL! Risiko for personskade og tingskade som følge af forkert håndtering af batteripakken!

- Vær opmærksom på sikkerhedsanvisningerne til opladning og korrekt brug, som er angivet i den medfølgende betjeningsvejledning til din batteripakke og opladeren i serien **X 20 V TEAM**.
- En detaljeret beskrivelse af opladningsprocessen og yderligere oplysninger finder du i den separate betjeningsvejledning.

BEMÆRK

- Den faktiske opladningstid kan variere lidt i forhold til de ovenstående oplysninger afhængigt af omgivelsestemperaturen og batteriets tilstand. Med forbehold for ændringer af informationerne.

- Produktet er del af serien **X 20 V TEAM** og kan anvendes med batteripakker fra serien **X 20 V TEAM**. Batteripakkerne fra serien **X 20 V TEAM** må kun oplades med batteriopladere fra serien **X 20 V TEAM**.
- Opladningstiden påvirkes af faktorer som omgivelsernes og batteripakkens temperatur samt netspændingen og kan afvige fra de oplyste værdier.
- Vi anbefaler, at du kun bruger dette produkt sammen med følgende batteripakker:
  - **PAP 20 B1**
  - **PAP 20 B3**
  - **Smart PAPS 204 A1**
  - **Smart PAPS 208 A1**
- Vi anbefaler at oplade disse batteripakker med følgende batteriopladere:
  - **PLG 20 A3**
  - **PLG 20 A4**
  - **PLG 20 C1**
  - **PLG 20 C3**
  - **PDSLG 20 A1**
  - **Smart PLGS 2012 A1**

Sikkerhedsanvisninger

Generelle sikkerhedsinstruktioner for elektroværktøj

⚠ ADVARSEL!

- Læs alle sikkerhedsanvisninger, vejledninger, illustrationer og tekniske data, der medfølger til dette elektroværktøj. Hvis nedenstående sikkerhedsanvisninger og vejledninger ikke overholdes, er der fare for elektriske stød, brand og/eller alvorlige kvæstelser.

Gem alle sikkerhedsanvisninger og vejledninger til senere anvendelse.

Begrebet "elektroværktøj", der anvendes i sikkerhedsanvisningen refererer til netdrevne elektroværktøjer (med netledning) eller til batteridrevne elektroværktøjer (uden netledning).

Sikkerhed på arbejdspladsen

a) **Sørg for, at arbejdsområdet er rent og godt belyst.** Uorden og et dårligt belyst arbejdsområde kan medføre uheld.

b) **Elektroværktøjerne må ikke anvendes i eksplosionsfarlige miljøer, hvor der befinder sig brændbare væsker, gasser eller støv.** Elektroværktøjer udsender gnister, der kan antænde støv eller dampe.

c) **Hold børn og andre personer på afstand ved brug af elektroværktøjet.** Ved forstyrrelser kan kontrollen over elektroværktøjet gå tabt.

Elektrisk sikkerhed

a) **Elektroværktøjets tilslutningsstik skal passe til stikkontakten. Stikket må under ingen omstændigheder modificeres. Anvend aldrig et adapterstik sammen med elektroværktøjer med jordforbindelse.** Originale stik og passende stikkontakter mindsker risikoen for elektriske stød.

b) **Undgå, at kroppen får kontakt med jordforbundne genstande, som rør, radiatorer, komfurer og køleskabe.** Der er øget risiko for elektriske stød hvis kroppen er jordforbundet.

c) **Elektroværktøjer må ikke udsættes for regn og fugt.** Risikoen for et elektrisk stød øges, hvis der trænger vand ind i elektroværktøjet.

d) **Netledningen må ikke bruges til at bære elektroværktøjet, hænge det op eller til at trække stikket ud af stikkontakten. Hold netledningen væk fra varme, olie, skarpe kanter eller apparatets bevægelige dele.** Beskadigede eller snoede netledninger øger risikoen for et elektrisk stød.

e) **Hvis elektroværktøjet anvendes udendørs, må der kun bruges forlængerledninger, der er beregnet til udendørs brug.** Anvendelse af en forlængerledning, der er beregnet til udendørs brug, mindsker risikoen for et elektrisk stød.

f) **Hvis det ikke er muligt at undgå at bruge elektroværktøjet i fugtige miljøer, skal der anvendes et fejlstrømsrelæ.** Anvendelse af et fejlstrømsrelæ mindsker risikoen for et elektrisk stød.

Sikkerhed for personer

a) **Vær opmærksom på, hvad og hvordan du gør, og brug den sunde fornuft ved arbejde med et elektroværktøj. Brug ikke et elektroværktøj, hvis du er ukoncentreret eller træt, påvirket af stoffer, alkohol eller medicin.** Bare et øjebliks uopmærksomhed ved brugen af elektroværktøjet kan føre til alvorlige kvæstelser.

b) **Benyt personlige værnemidler og altid sikkerhedsbriller.** Ved at bære personlige værnemidler, som støvmaske, skridsikre sikkerhedssko, beskyttelseshjelm eller høreværn, der passer til den konkrete anvendelse af elektroværktøjet, mindskes risikoen for kvæstelser.

c) **Undgå utilsigtet idriftsættelse. Kontrollér, at elektroværktøjet er slukket, før det tilsluttes strømforsyningen, og/eller batteriet, frakobles eller bæres.** Hvis elektroværktøjet bæres med fingeren på afbryderen, eller hvis elektroværktøjet er tændt, når det tilsluttes strømforsyningen, kan det medføre ulykker.

d) **Fjern indstillingsværktøjer eller skruenøgler, før elektroværktøjet tændes.** Et værktøj eller en nøgle, der er i kontakt med en roterende del af elektroværktøjet, kan forårsage kvæstelser.

e) **Undgå unormale kropsholdninger. Sørg for at stå sikkert, og hold altid balancen.** Sådan kan elektroværktøjet nemmere kontrolleres i uventede situationer.

f) **Anvend egnet beklædning. Undgå at anvende tøj med vidde og smykker. Hår, klæder og handsker skal holdes væk fra bevægelige dele.** Løst tøj, smykker eller langt hår kan gribes af bevægelige dele.

g) **Hvis der anvendes støvudsugning, og der er monteret udsugningstragte, skal det**

kontrolleres, at de er tilsluttet og anvendes korrekt. Anvendelse af støvudsugning kan forebygge farlige situationer med støv.

h) **Pas på falsk sikkerhed, og gå ikke på kompromis med sikkerhedsreglerne for elektroværktøjer, også selvom du er fortrolig med elektroværktøjet efter lang tids anvendelse.** Uopmærksomhed kan inden for brøkdele af et sekund medføre alvorlige kvæstelser.

Anvendelse og håndtering af elektroværktøjer

a) **Elektroværktøjet må ikke overbelastes. Anvend det korrekte elektroværktøj til arbejdsopgaven.** Med det korrekte elektroværktøj arbejder du bedre og mere sikkert i det anførte effektområde.

b) **Anvend ikke et elektroværktøj med en defekt afbryder.** Et elektroværktøj, der ikke længere kan tændes og slukkes, er farligt og skal repareres.

c) **Træk stikket ud af stikkontakten, og/eller fjern et udtagelig genopladeligt batteri, før der foretages indstillinger på apparater, skiftes indsatsværktøj, eller når elektroværktøjet lægges væk.** Disse forholdsregler forhindrer utilsigtet start af elektroværktøjet.

d) **Opbevar elektroværktøjer, der ikke benyttes, uden for børns rækkevidde. Personer, der ikke er fortrolige med elektroværktøjet eller ikke har læst disse anvisninger, må ikke anvende værktøjet.** Elektroværktøj, der anvendes af uerfarne personer, er farligt.

e) **Vedligehold elektroværktøjer og indsatsværktøjer omhyggeligt. Kontrollér om bevægelige dele fungerer korrekt og ikke klemmer, om dele er ødelagt og har taget skade i en sådan grad at elektroværktøjets funktion påvirkes. Beskadigede dele skal repareres, før de anvendes med elektroværktøjet.** Mange ulykker skyldes dårligt vedligeholdte elektroværktøjer.

f) **Skæreværktøjer skal være skarpe og rene.** Skæreværktøjer, der er plejet korrekt, har skarpe skærekanter og sætter sig ikke fast og er nemmere at styre.

g) **Anvend elektroværktøj, tilbehør, indsatsværktøjer etc. i henhold til disse anvisninger. Vær opmærksom på arbejdsforholdene og den opgave, der skal udføres.** Brug af elektroværktøjer til andre opgaver, end de er beregnet til, kan medføre farlige situationer.

h) **Hold håndtag og gribeflader tørre, rene og fri for olie og fedt.** Glatte håndtag og gribeflader forhindrer sikker betjening og kontrol over elektroværktøjet under uforudsete situationer.

Anvendelse og håndtering af batteridrevne værktøjer

a) **Oplad kun batterier med batteriopladere, der anbefales af fabrikanten.** Hvis en oplader, der er beregnet til en bestemt type batterier, anvendes med et andet batteri, er der fare for brand.

b) **Anvend kun det dertil beregnede batteri i elektroværktøjet.** Anvendelse af andre batterier kan medføre brandfare og kvæstelser.

c) **Hold batterier, der ikke anvendes, væk fra kontorclips, mønter, nøgler, søm, skruer eller andre små metalgenstande, der kan forårsage en kortslutning af kontakterne.** Kortslutning mellem batteriets kontakter kan medføre forbrændinger eller brand.

d) **Ved forkert anvendelse kan der trænge væsker ud af batteriet. Undgå kontakt med disse væsker. Ved tilfældig kontakt, skylles med vand. Hvis væskerne kommer i øjnene skal der desuden tages kontakt med en læge.** Væsker fra batterier kan give hudirritationer eller forbrændinger.

e) **Anvend ikke beskadigede eller modificerede batterier.** Beskadigede eller modificerede genopladelige batterier kan medføre uforudsigelige hændelser, brand, eksplosion eller fare for kvæstelser.

f) **Udsæt aldrig et batteri for ild eller for høje temperaturer.** Ild eller temperaturer over +130 °C kan fremkalde en eksplosion.

g) **Følg alle anvisninger for opladning, og oplad aldrig batteriet eller det batteridrevne værktøj uden for det i brugsvejledningen anførte temperaturområde.** Forkert opladning eller opladning uden for det tilladte temperaturområde kan ødelægge batteriet og øge risikoen for brand.

Service

a) **Elektroværktøjet må kun repareres af fagfolk og kun ved anvendelse af originale reservedele.** Herved sikres at elektroværktøjets sikkerhedsstandard bibeholdes.

b) **Reparér aldrig beskadigede batterier.** Al reparation af akkumulatorer må kun udføres af fabrikanten eller autoriseret kundeservice.

Sikkerhedsanvisninger for alle save

Saveprocedure

a)  **FARE: Grib ikke ind i saveområdet og om savklingen med hænderne.** Når begge hænder holder saven, kan de ikke skades af savklingen.

b) **Grib ikke ind under arbejdsemnet.** Beskyttelseskappen kan ikke beskytte mod savklingen under arbejdsemnet.

c) **Tilpas skæredybden til arbejdsemnets tykkelse.** Den skal være mindre end en fuld tandhøjde synlig under arbejdsemnet.

d) **Hold aldrig det arbejdsemne, der skal saves i, med hånden eller over benet. Sørg for stabil fastgørelse af arbejdsemnet.** Det er vigtigt at fastgøre arbejdsemnet for at minimere faren for kropskontakt, klemning af savklingen eller mistet kontrol.

e) **Hold fast i elektroværktøjet på de isolerede gribeflader, når du udfører arbejde, hvor indsatsværktøjet kan risikere at ramme skjulte strømledninger.** Kontakt med en spændingsførende ledning sætter også elektroværktøjets metaldele under spænding og medfører elektrisk stød.

f) **Brug ved længdesnit altid et anslag eller en lige kantføring.** Dette forbedrer snitpræcisionen og mindsker risikoen for, at savklingen bliver klemt.

g) **Benyt altid savklinger med den rette størrelse og med passende boring (fx rombeformet eller rund).** Savklinger, der ikke passer til savens monteringsdele, vil køre decentreret og medføre tab af kontrol.

h) **Anvend aldrig beskadigede eller forkerte afstandsskiver eller -skruer til savklinger.** Afstandsskiver eller -skruer til savklinger er specielt konstrueret til din sav for at sikre optimal ydeevne og driftssikkerhed.

Yderligere sikkerhedsanvisninger for alle save

Tilbageslag – årsager og respektive sikkerheds-anvisninger

- Et tilbageslag er en pludselig reaktion på grund af en hakkende, klemt eller forkert justeret savklinge, hvilket medfører, at saven hopper ukontrolleret og bevæger sig fra arbejdsemnet og i retning af brugeren.
- Hvis savklingen bliver fanget af eller sidder fast i en savspalte, blokerer den, og motorkraften slår saven tilbage i retning af brugeren.
- Hvis savklingen drejes i savsnittet eller justeres forkert, kan den bagerste savklingekants tænder hakke sig fast i træets overflade, hvorved savklingen bevæger sig ud af savspalten og får saven til at springe tilbage i retning af brugeren.

Et tilbageslag er et resultat af forkert eller fejlagtig anvendelse af saven. Dette kan undgås ved passende forholdsregler, som efterfølgende beskrevet.

a) **Hold saven fast, og hold armene i en position, hvor et eventuelt tilbageslag kan optages. Ophold dig altid ved siden af savklingen, og stå aldrig med kroppen på linje med savklingen.** Ved tilbageslag kan rundsaven springe tilbage, men med de rette forholdsregler kan brugeren afbøde tilbageslaget.

b) **Hvis savklingen bliver klemt, eller hvis du afbryder arbejdet, så sluk for saven, og hold den i arbejdsemnet, indtil klingen står helt stille. Forsøg aldrig at fjerne savklingen fra arbejdsemnet eller at trække den tilbage, så længe savklingen er i bevægelse, da det ellers kan medføre tilbageslag.** Undersøg og afhjælp årsagen til, at savklingen klemmes fast.

c) **Når du vil starte en sav igen, som sidder i arbejdsemnet, skal savklingen centreres i savspalten, og det skal kontrolleres, om savklingen sidder i hak i arbejdsemnet.** Hvis savklingen sætter sig fast, kan den bevæge sig ud af arbejdsemnet eller medføre et tilbageslag, når saven startes igen.

d) **Støt store plader for at mindske risikoen for et tilbageslag på grund af en fastklemt savklinge.** Store plader kan blive bøjet under deres egenvægt. Plader skal støttes på begge sider, både i nærheden af savspalten og på kanten.

e) **Brug ikke sløve eller beskadigede savklinger.** Savklinger med sløve eller forkert justerede tænder medfører på grund af den for smalle savspalte en øget friktion, klemning af savklingen samt tilbageslag.

f) **Sørg for at spænde skæredybden og skærevinkelindstillingerne.** Hvis indstillingerne ændrer sig under savningen, kan savklingen blive klemt og medføre tilbageslag.

g) **Vær særlig forsigtig ved savning i eksisterende vægge eller andre områder, som ikke er synlige.** Den dykkende savklinge kan ved savning i skjulte objekter blokere og medføre tilbageslag.

Sikkerhedsanvisninger for dyksave

Beskyttelseskappens funktion

a) **Kontrollér før hver brug om beskyttelseskappen lukker sig korrekt. Brug ikke saven, hvis beskyttelseskappen ikke er frit bevægelig og ikke straks lukker sig. Klem eller bind aldrig beskyttelseskappen fast, da savklingen derved er ubeskyttet.** Hvis saven utilsigtet skulle falde til jorden, kan beskyttelseskappen blive beskadiget. Sørg for at beskyttelseskappen kan bevæge sig frit og ikke berører hverken savklinge eller andre dele i alle skærevinkler.

b) **Kontroller tilstand og funktion for beskyttelseskappens fjeder. Vedligeholdelsesarbejde skal udføres på saven inden brug, hvis beskyttelseskappen og fjederen ikke fungerer korrekt.** Beskadigede dele, klæbrige aflejringer eller ophobning af spåner forsinker den nedre beskyttelseskappens arbejde.

c) **Ved udførelse af "dyksnit", der ikke er retvinklet, skal savens grundplade sikres mod skred til siden.** Et skred til siden kan medføre klemning af savklingen og dermed også tilbageslag.

d) **Læg ikke saven på arbejdsbænken eller gulvet, uden at savklingen er dækket af beskyttelseskappen.** En ubeskyttet, stadig roterende savklinge bevæger saven mod skæreretningen og saver i det, der ligger i vejen. Vær opmærksom på savklingens efterløbstid.

Yderligere anvisninger

- Brug aldrig slibeskiver.
- Brug den rette savklinge i henhold til det pågældende arbejdsemne. De savklinger, der er beregnet til savning af træ eller lignende arbejdsemner, skal være i overensstemmelse med EN 847-1. Brug udelukkende produktet til savning af træ, kunststof og lette byggematerialer (fx gipsplader).
- Brug udelukkende savklinger med en omdrejningstalmærkning, som stemmer overens med eller er højere end produktets angivne omdrejningstal.
- Brug kun savklinger med en diameter på 140 mm i henhold til angivelserne på savklingen.
- Undgå overophedning af savtænderne.
- Undgå smeltning af kunststof ved savning i kunststof.
- Vær opmærksom på den maksimale snitdybde (se "Tekniske data").

Sikkert arbejde

- Overskrid ikke det maksimale omdrejningstal, som er angivet på produktet. Såfremt det er angives skal omdrejningsområde overholdes.
- Kassér ridsede rundsavklinger. En reparation er ikke tilladt.
- Spænd værktøjer og værktøjshuse således op, at de ikke kan løsne sig under drift. Følg anvisningerne til montering. Stram spændeskruen, som savklingen er fastgjort med, ved hjælp af den medfølgende unbrakonøgle med håndkraft.
- En forlængelse af nøglen eller stramning ved hjælp af hammerslag er ikke tilladt.
- Vedligeholdelsesarbejde og ændringer ved rundsavklinger må kun udføres af en sagkyndig person, dvs. en person med faguddannelse og erfaring, som er bekendt med kravene til konstruktionen og kender de påkrævede sikkerhedsforanstaltninger.

Vibrations- og støjreduktion

Begræns anvendelsestiden, anvend driftsformer med lave vibrationer og støj og bær desuden personlige værnemidler for at reducere vibrations- og støjpåvirkninger.

Følgende foranstaltninger bidrager til reduktion af støj- og vibrationsbestemte risici:

- Anvend kun produktet i henhold til den forskriftsmæssige anvendelse og som beskrevet i denne vejledning.
- Kontrollér at produktet er fejlfrit og godt vedligeholdt.
- Anvend de rigtige indsatsværktøjer til dette produkt og kontrollér, at de er fejlfri.
- Hold produktet sikkert fast i håndtag/gribeflader.
- Vedligehold produktet i henhold til anvisningerne og sørg for korrekt smøring (hvis det forekommer).

Procedurer i nødstilfælde

Bliv først fortrolig med anvendelse af dette produkt i henhold til betjeningsvejledningen. Husk sikkerhedsanvisningerne, og sørg for at overholde dem. Dette hjælper med at reducere risici og farer.

- Sluk omgående for produktet ved fejlfunktioner. Lad produktet kontrollere og eventuelt reparere af kvalificerede fagfolk, før det tages i brug igen.

Restrisici

BEMÆRK

▶ Dette produkt udsender et elektrisk felt under brug! Under bestemte forhold kan dette felt påvirke aktive eller passive medicinske implantater! For at reducere faren for alvorlige eller dødelige kvæstelser, anbefales det, at personer med medicinske implantater konsulterer egen læge eller implantatets fabrikant før produktet anvendes!

Selv om dette produkt anvendes forskriftsmæssigt, vil der altid være en potentiel risiko for person- og tingskader. Følgende faresituationer kan fx forekomme i sammenhæng med konstruktionen og opbygningen af dette produkt:

- Skæresnit
- Høreskader, såfremt der ikke benyttes egnet høreværn
- Sundhedsskader som følge af hånd-arm-vibrationer, hvis produktet anvendes over et længere tidsrum, ikke er korrekt håndteret og vedligeholdt

Forberedelse

Kontrol af batteripakkens ladeniveaus

☐ Tryk på ⚡ **(33a)** ved siden af LED-batteristatusindikatoren **(33b)** på batteripakken **(33)**.

■ Batteripakkens **(33)** batteriniveau vises ved, at de relevante LED'er på LED-batteristatusindikatoren **(33b)** lyser.

Visning	Farve	Betydning
	Rød, orange, grøn	Fuldt opladet
	Rød, orange	Delvist opladet
	Rød	Skal oplades

☐ Oplad batteripakken **(33)**, når kun den røde LED i LED-batteristatusindikatoren **(33b)** lyser.

Opladning af batteripakken

BEMÆRK

▶ Hvis batteripakken **(33)** stadig er varm, skal den køle af, før den oplades.

1. Tag batteripakken **(33)** ud af produktet.
2. Skub batteripakken **(33)** ind i opladerens **(35)** opladningsrum.
3. Tilslut opladeren **(35)** til en stikkontakt.
4. **Efter opladningen:** Tag opladeren **(35)** ud af stikkontakten.
5. Træk batteripakken **(33)** ud af opladeren **(35)**.

Kontrol-LED'er på opladeren

Grøn	Rød	Betydning
Lyser	–	Fuldt opladet
		Standbytilstand (ingen batteripakke **(33)** sat i)
–	Lyser	Oplades
–	Blinker	Batteripakken **(33)** er overophedet
Blinker	Blinker	Batteripakken **(33)** er defekt

Kontrol af beskyttelseskappens funktion

(Fig. A)

BEMÆRK

▶ Hvis funktionen af beskyttelseskappen **(23)** har fejl, skal produktet ikke tages i drift. Kontakt vores kundeservice (se "Service").

1. Placer produktet med savbordet **(10)** ved kanten på en stabil overflade, så savklingen **(26)** kan sænkes helt ned.
2. Skub tilkoblingsspærren **(3)** fremad, og sænk savklingen **(26)**.
3. Kontrollér, om savklingen **(26)** sliber mod beskyttelsesskærmen **(23)**.
   Kontrollér, om savklingen bevæger sig selvstændigt i udgangspositionen.

Montering/udskiftning af savklinge

(Fig. C)

BEMÆRK

▶ Sluk produktet, og fjern den batteripakken **(33)** før alle former for arbejde.

1. Tryk låsehåndtaget **(2)** i retningen af det ekstra håndtag **(1)**.
2. Skub tilkoblingsspærren **(3)** fremad. Sænk savklingen **(26)**, indtil produktet går hørbart i hak.
3. Slip tilkoblingsspærren **(3)**. Motorenheden stopper på det sted, hvor savklingen **(26)** kan monteres/udskiftes via udsnittet i beskyttelsesskærmen **(23)**.

Fjern savklinge

BEMÆRK

- Den store unbrakonøgle **(16)** opbevares i det ekstra håndtag **(1)**.

1. Løsn spindellåsen **(36)**. Løsn skruen **(38)** mod urets retning med den store unbrakonøgle **(16)**.
2. Fjern skruen **(38)** og flangen **(37)**.
3. Fjern forsigtigt savklingen **(26)** fra beskyttelsesskærmen **(23)** nedefra.

Montering af savklinge

⚠ ADVARSEL!

- Den pil, som peger i savklingens **(26)** drejeretning, skal stemme overens med pilen på beskyttelsesskærmen **(23)**.

1. Sæt savklingen **(26)** på nedefra i beskyttelsesskærmen **(23)** på spindlen.
2. Sæt flangen **(37)** på savklingen **(26)**.
3. Løsn spindellåsen **(36)**. Fastgør flangen **(37)** og savklingen **(26)** med skruen **(38)**. Spænd skruen fast i urets retning med den store unbrakonøgle **(16)**.

Tilslut støvsugning

(Fig. D)

BEMÆRK

- Ved bearbejdning af materialer, hvorved der genereres sundhedsfarligt støv, skal der tilsluttes en egnet og testet støvsugning (støvklasse M) til produktet.

☐ Slut støvudsugningsanordningen (fx PWD 30 C1) til spånudkastet **(4)**.

Montering af parallelanslag

(Fig. E)

1. Løsn fløjskruen **(11)** på parallelanslagsoptagelsen **(39)**. Sæt parallelanslaget **(29)** i parallelanslagsoptagelsen.
2. Indstil den ønskede snitbredde. Brug hertil en tommestok efter behov. Udsparingen **(24)** på den forreste kant på savbordet **(10)** angiver snitkanten for skærevinkelindstillingerne 0° og 45° (se detaljebillede).
3. Stram fløjskruerne **(11)** på parallelanslagsoptagelsen **(39)**.

Indstilling af skære- og geringsvinkel

BEMÆRK

- Du kan fastslå skærevinklen ved hjælp af skærevinkelskalaen **(13)**.
- Ved geringssnit er snitdybden mindre end den indstillede værdi på skæredybdeskala **(28)**.

1. Løsn de to fløjskruer **(7)** på skærevinkelforvalget.
2. Indstil den ønskede vinkel på skærevinkelskalaen **(13)** ved hjælp af overkanten på referencemarkeringen **(12)**.
3. Til indstilling af en geringsvinkel på 0° eller +47° tiltes der efter drejning af justeringsknappen **(14)**.
4. Stram fløjskruerne **(7)** fast igen.
5. Hold produktet fast med begge hænder under vinkelsnittet for at bevare en bedre kontrol over produktet.

Indstilling af skæredybde

(Fig. A)

1. Hold låsen **(15)** på indstillingen af skæredybden nede.
2. Indstil den ønskede skæredybde på skæredybdeskalaen **(28)** ved hjælp af referencemarkeringen **(27)**.

   A: Markering uden føringsskinne **(30)**
   B: Markering med føringsskinne **(30)**

3. Slip låsen **(15)**.

Føringsskinne

(Fig. A, F)

Inden første snit

BEMÆRK

- Føringsskinnen **(30)** har en spånpladebeskyttelse (sort gummilæbe) på undersiden.

Kort spånpladebeskyttelse op, så den flugter med længden på føringsskinnen **(30)**. Dette gøres som følger:

1. Læg føringsskinnen **(30)** på et arbejdsemne.
2. Indstil en skæredybde på ca. 10 mm på produktet (se "Indstilling af skæredybde").
3. Tænd produktet (se "Tilkobling/slukning").
4. Bevæg produktet jævnt og med et let skub i skæreretningen.

Forbindelse til føringsskinne

BEMÆRK

▶ Den lille unbrakonøgle **(17)** opbevares i det ekstra håndtag **(1)**.

1. Skub forbindelseselementet **(31)** henholdsvis i rillen på begge dele af føringsskinnen **(30)**.
   Forbindelseselementet skal ligge i midten mellem begge dele af føringsskinnen.
2. Stram tapskruerne **(32)** med den lille unbrakonøgle **(17)**.

Betjening

Isætning/fjernelse af batteripakken

⚠ ADVARSEL! Risiko for personskade på grund af utilsigtet ibrugtagning!

▶ Sæt først batteripakken **(33)** i, når produktet er fuldstændigt forberedt til brug.

Isætning af batteripakken

1. Skub batteripakken **(33)** ind i produktets batteriholder **(9)**.
2. Sørg for, at batteripakken **(33)** går hørbart i hak.

Fjernelse af batteripakken

1. Hold låseknappen **(34)** nede på batteripakken **(33)**.
2. Tag batteripakken **(33)** ud af produktet.

Indstilling af hastighed

☐ Tryk flere gange på **(22)** for at indstille en af de 6 omdrejningstaltrin.

■ Hastighedstrinnet vises ved, at det tilsvarende ciffer i visning af hastighedsniveau **(21)** lyser op.

Tilkobling/slukning

Tilkobling

1. Skub tilkoblingsspærren **(3)** fremad.
2. Tryk på afbryderen **(5)**.
   Så snart produktet er kommet til stilstand, kan tilkoblingsspærren **(3)** slippes.
3. Lad savklingen **(26)** dykke ind i arbejdsemnet.

Slukning

1. Slip afbryderen **(5)**.
2. Før savklingen **(26)** tilbage i beskyttelsesskærmen **(23)**.

Kontrol af batteripakkens ladeniveau på produktet

☐ Tryk på **(18)**. Batteripakkens **(33)** ladeniveau vises ved, at de relevante LED-lamper på indikatoren for ladeniveau **(20)** lyser.

■ Under driften vises batteripakkens **(33)** ladeniveau konstant på indikatoren for ladeniveau **(20)**.

Farve	Betydning
Rød, orange, grøn	Fuldt opladet
Rød, orange	Halvt opladet
Rød	Skal oplades

☐ Oplad kun batteripakken **(33)**, når den røde LED i indikatoren for ladeniveau **(20)** lyser.

Arbejdsanvisninger

BEMÆRK

▶ Snitbreddemarkeringen **(25)** på beskyttelsesskærmen **(23)** viser det forreste og bagerste skærepunkt på savklingen **(26)** (Ø 140 mm) ved maksimal skæredybde.

Savning uden føringsskinne

Retvinklet savning

1. **Hold produktet fast med begge hænder:** Den ene hånd på håndtaget **(6)** og den anden hånd på det ekstra håndtag **(1)**.
2. Tænd produktet (se "Tilkobling/slukning").
3. Sæt produktet med en forreste del af savbordet **(10)** på arbejdsemnet.
4. Lad savklingen **(26)** dykke ind i arbejdsemnet. Sav med et jævnt tryk fremad – aldrig bagud.

Geringssnit indtil 45°

1. Indstil den ønskede skærevinkel (se "Indstilling af skære- og geringsvinkel").
2. **Hold produktet fast med begge hænder:** Den ene hånd på håndtaget **(6)** og den anden hånd på det ekstra håndtag **(1)**.
3. Tænd produktet (se "Tilkobling/slukning").
4. Sæt produktet med en forreste del af savbordet **(10)** på arbejdsemnet.
5. Lad savklingen **(26)** dykke ind i arbejdsemnet. Sav med et jævnt tryk fremad – aldrig bagud.

Dyksnit

BEMÆRK

▶ Reducer risikoen for tilbageslag ved at lægge den bagerste kant til et anslag (fx føringsskinnen **(30)**).

BEMÆRK

▶ Et skred til siden snit under savning kan klemme savklingen **(26)** oh dermed medføre et tilbageslag. Ved dyksnit, som ikke udføres retvinklet, skal savbordet **(10)** sikres mod et skred til siden.

1. Indstil den ønskede skæredybde (se "Indstilling af skæredybde").
2. Sæt Produkt på arbejdsemnet.
3. **Hold produktet fast med begge hænder:** Den ene hånd på håndtaget **(6)** og den anden hånd på det ekstra håndtag **(1)**.
4. Tænd produktet (se "Tilkobling/slukning").
5. Lad savklingen **(26)** dykke ind i arbejdsemnet. Sav med et jævnt tryk fremad – aldrig bagud.

Savning med føringsskinne

Retvinklet savning

1. Sæt føringsskinnen **(30)** med den sorte gummilæbe nederst på arbejdsemnet.
2. Sæt produktet med rillen på føringsskinnen **(30)**.
3. **Hold produktet fast med begge hænder:** Den ene hånd på håndtaget **(6)** og den anden hånd på det ekstra håndtag **(1)**.
4. Tænd produktet (se "Tilkobling/slukning").
5. Lad savklingen **(26)** dykke ind i arbejdsemnet. Sav med et jævnt tryk fremad – aldrig bagud.

Geringssnit indtil 45°

1. Sæt føringsskinnen **(30)** med den sorte gummilæbe nederst på arbejdsemnet.
2. Sæt produktet med rillen på føringsskinnen **(30)**.
3. Indstil den ønskede skærevinkel (se "Indstilling af skære- og geringsvinkel").
4. **Hold produktet fast med begge hænder:** Den ene hånd på håndtaget **(6)** og den anden hånd på det ekstra håndtag **(1)**.
5. Tænd produktet (se "Tilkobling/slukning").
6. Lad savklingen **(26)** dykke ind i arbejdsemnet. Sav med et jævnt tryk fremad – aldrig bagud.

Dyksnit

1. Sæt føringsskinnen **(30)** med den sorte gummilæbe nederst på arbejdsemnet.
2. Sæt produktet med rillen på føringsskinnen **(30)**.
3. Indstil den ønskede skæredybde (se "Indstilling af skæredybde").
4. Læg den bagerste kant på savbordet **(10)** så tæt som muligt på et anslag.
5. Juster om nødvendigt den optimale pasform på savbordet **(10)** i føringsskinnen **(30)** med excenterskruerne **(8)**. Stram excenterskruerne for at minimere mellemrum mellem produktet og føringsskinnen.
6. **Hold produktet fast med begge hænder:** Den ene hånd på håndtaget **(6)** og den anden hånd på det ekstra håndtag **(1)**.
7. Tænd produktet (se "Tilkobling/slukning").
8. Lad savklingen **(26)** dykke ind i arbejdsemnet. Sav med et jævnt tryk fremad – aldrig bagud.

Overbelastningsindikator

Overbelastningsindikator (19)	Betydning
Grøn	Normal drift
Orange	Produktet er let overbelastet
Rød	Produktet er overbelastet eller klemt fast

Rengøring, vedligeholdelse og opbevaring

⚠ ADVARSEL! Fare for kvæstelser!

▶ Sluk produktet, og fjern batteripakken **(33)**.

☐ Få reparationer og vedligeholdelse, som ikke er beskrevet i denne vejledning, udført af vores kundeservice (se "Service"). Brug kun originale reservedele.

Rengøring

⚠ OBS! Risiko for skader på produktet!

▶ Anvend ikke rengørings- eller opløsningsmidler (på nær til savklingen **(26)**, se følgende anvisning). I modsat fald kan produktet tage uoprettelig skade.

☐ Fjern kun snavs, fx harpiks, fra savklingen **(26)** med opløsningsmidler, som ikke påvirker savklingens mekaniske egenskaber.

☐ Forsøg at rengøre harpiksholdige overflader med en hårdt opvredet, fugtet, lunken klud. Vær opmærksom på, at der ikke trænger væske ind i produktet. Alternativt kan der anvendes et specialmiddel (harpiksopløser) eller en multispray. Overhold sikkerhedsanvisningerne og anvisningerne fra producenten af specialmidlet/multiprayen.

☐ Hold ventilationsåbninger, motorhus og håndtag rene. Brug dertil en fugtig klud eller en børste.

Vedligeholdelse

- ■ Produktet er vedligeholdelsesfri.
- ☐ **Før hver ibrugtagning:** Kontrollér savklingen **(26)** for synlige mangler. Udskift savklingen, hvis den er sløv, bøjet eller på anden måde beskadiget.
- ☐ Lad kun en sagkyndig person udføre vedligeholdelsesarbejde på savklingen **(26)** (fx reparation og slibning).

Opbevaring

- ☐ Opbevar altid produktet og tilbehøret
  - Rent,
  - Tørt,
  - Støvbeskyttet,
  - Uden for børns rækkevidde.
- ☐ Opbevaringstemperaturen for batteripakken **(33)** og produktet er på mellem 0 °C og +45 °C. Undgå ekstrem kulde eller varme under opbevaring for at forhindre, at batteripakken mister ydeevne.
- ☐ **Inden opbevaring:** Tag batteripakken **(33)** ud af produktet.

Reservedele/tilbehør

- ■ Kunder kan købe kompatible reservedele og kompatibelt tilbehør på www.optimex-shop.com.
- ■ Du kan kun bestille online.
- ☐ Henvend dig til Lidl-service-hotline for at få yderligere oplysninger (se "Service").
- ☐ Hav dit bestillingsnummer klar ved bestilling.

Fejlafhjælpning

Problem	Mulig årsag	Løsning
Produktet starter ikke.	Den genopladelige batteripakke **(33)** er ikke sat i.	Sæt batteripakken **(33)** i (se "Isætning/fjernelse af batteripakken").
	Batteripakken **(33)** er afladet.	Oplad batteripakken **(33)** (se "Opladning af batteripakken").
	Afbryderen **(5)** er defekt.	Kontakt vores kundeservice (se "Service").
	Motoren er defekt.	
Produktet arbejder med afbrydelser.	Intern løs kontakt	Kontakt vores kundeservice (se "Service").
	Afbryderen **(5)** er defekt.	

Bortskaffelse



Bemærk forpakningsmaterialernes mærkning til affaldssorteringen, disse er mærket med forkortelser (a) og numre (b) med følgende betydning: 1–7: kunststoffer/20–22: papir og pap/80–98: kompositmaterialer.

Produkt:



De får oplyst muligheder til bortskaffelse af det udtjente produkt hos deres lokale myndigheder eller bystyre.



Bortskaf produktet korrekt, når det har nået slutningen på sin levetid, og ikke i husholdningsaffaldet. Du kan få oplysninger om indsamlingssteder og deres åbningstider hos de lokale myndigheder.

Defekte eller brugte batterier/genopladelige batterier skal genanvendes. Aflevér batterier/akkuer og/eller produktet via et af de tilbudte indsamlingssteder.



Miljøskader gennem forkert bortskaffelse af batterierne/akkuerne!

Fjern batterierne/de genopladelige batterier fra produktet ved bortskaffelse.

Batterier/akkuer må ikke bortskaffes via husholdningsaffaldet. De kan indeholde giftige tungmetaller og er underlagt behandlingen for særaffald. De kemiske symboler for tungmetaller er følgende: Cd = kadmium, Hg = kviksølv, Pb = bly. Aflvérer derfor brugte batterier/akkuer hos en kommunal genbrugsstation.

Garanti

Produktet er blevet fremstillet efter strenge kvalitetsstandarder og kontrolleret nøje før udlevering. I tilfælde af materiale- eller produktionsfejl kan du i medfør af loven gøre krav gældende over for sælgeren af produktet. Dine lovmæssige rettigheder begrænses på ingen måde af den af os nedennævnte garanti.

Garantien på dette produkt gælder i 5 år regnet fra købsdatoen. Garantien gælder fra købsdatoen. Opbevar den originale kvittering et sikkert sted, da dette dokument forlanges forlagt som dokumentation for købet.

Alle skader eller mangler, der allerede forefindes på tidspunktet for købet, skal straks meddeles efter udpakningen af produktet.

Hvis der inden for 5 år regnet fra købsdatoen viser sig en materiale- eller produktionsfejl på produktet, reparerer eller udskifter vi det – efter vores valg – gratis for dig. Garantiperioden forlænges ikke som følge af et imødekommet krav om garanti. Dette gælder også for udskiftede og reparerede dele.

Denne garanti bortfalder, hvis produktet er blevet beskadiget eller anvendt og vedligeholdt forkert.

Garantien dækker materiale- og produktionsfejl. Denne garanti dækker hverken produktdele, der er udsat for normal slitage og derfor er at betragte som sliddele (f.eks. batterier, slanger, farvepatroner), eller skader på skrøbelige dele, f.eks. kontakter eller dele af glas.

Afvikling af garantisager

For at sikre en hurtig behandling af din forespørgsel, bedes du overholde følgende instruktioner:

Ved alle forespørgsler, skal kvitteringen og varenummeret (IAN 521710_2601) kunne forevises som dokumentation på købet.

Varenummeret kan du aflæse på produktets typeskilt, en gravering på produktet, forsiden af din betjeningsvejledning (nederst til venstre) eller på en mærkat på bagsiden eller undersiden af produktet.

Hvis der opstår funktionsfejl eller andre mangler, skal du i første omgang kontakte serviceafdelingen via telefon eller e-mail.

Et defekt produkt kan gratis sendes til den serviceadresse, der er blevet oplyst, vedlagt kvitteringen (kassebonen) og en beskrivelse af, hvilken defekt der er opstået og hvornår den er opstået.

På parkside-diy.com kan du se og downloade denne og mange andre manualer. Ved at scanne QR-koden får du adgang til parkside-diy.com. Vælg dit land og søg efter betjeningsvejledningen i søgefeltet. Ved at indtaste varenummeret (IAN) 521710_2601 finder du frem til betjeningsvejledningen af dit produkt.

PDF ONLINE
parkside-diy.com

Service

DK **Service Danmark**
Tel.: 80254583
Kontaktformular på *parkside-diy.com*
IAN 521710_2601

EU-overensstemmelseserklæring

EU-OVERENSSTEMMELSESERKLÆRING (Nr. 521710_2601)

Vi, firmaet

OWIM GmbH & Co. KG, Stiftsbergstraße 1, 74167 Neckarsulm, Tyskland

erklærer på eget ansvar, at produktet

IAN:	**521710_2601**
Produktidentifikation:	**"PARKSIDE PERFORMANCE" 20 V Batteridreven dyksav**
Modelnummer:	**HG13569**

opfylder de grundlæggende krav i de anførte EU-direktiver

2006/42/EF [EUT L 157, 09.06.2006]
2014/30/EU [EUT L 96, 29.03.2014]
2011/65/EU [EUT L 174, 01.07.2011]

Referencer til de relevante anvendte harmoniserede standarder eller referencer til de andre tekniske specifikationer, som der erklæres overensstemmelse med:

Nr. / dele
2006/42/EF
EN 62841-1:2015+AC:2015+A11:2022
2014/30/EU
EN IEC 55014-1:2021
EN IEC 55014-2:2021

Genstanden for ovennævnte erklæring er i overensstemmelse med Europa-Parlamentets og Rådets direktiv 2011/65/EU af den 8. juni 2011 om begrænsning af brugen af visse farlige stoffer i elektrisk og elektronisk udstyr:

Nr. / dele
EN IEC 63000:2018 (4.3.3 c))
EN 62321-3-1:2014
EN 62321-4:2014+A1:2017
EN 62321-5:2014
EN 62321-7-1:2015
EN 62321-7-2:2017
EN 62321-6:2015
EN 62321-8:2017

Ihændehaver af den tekniske dokumentation: OWIM GmbH & Co.KG

Underskrevet for og på vegne af:

OWIM GmbH & Co. KG, Stiftsbergstraße 1, 74167 Neckarsulm, Tyskland

Oversættelse af original overensstemmelseserklæring

Neckarsulm	07.04.2026	ppa. Buchheim	ppa. T. Maier
Sted	Dato	ppa. Jens Buchheim Prokurist	ppa. Dr. Thorsten Maier Prokurist

DK

CE

Wykaz użytych piktogramów i symboli ... Strona 70
Użytkowanie zgodne z przeznaczeniem ... Strona 70
Zakres dostawy ... Strona 71
Opis części ... Strona 71
Dane techniczne ... Strona 71
Instrukcje bezpieczeństwa ... Strona 73
Ogólne instrukcje bezpieczeństwa dla uchwytów elektronarzędzi ... Strona 73
Instrukcje bezpieczeństwa dotyczące wszystkich pił ... Strona 75
Dalsze instrukcje bezpieczeństwa dotyczące wszystkich pił ... Strona 75
Instrukcje bezpieczeństwa dla piły wgłębnej ... Strona 76
Instrukcje dodatkowe ... Strona 76
Redukcja wibracji i hałasu ... Strona 77
Zachowanie w sytuacjach awaryjnych ... Strona 77
Inne zagrożenia ... Strona 77
Przygotowanie ... Strona 77
Sprawdzanie stanu naładowania akumulatora ... Strona 77
Ładowanie akumulatora ... Strona 77
Sprawdzanie działania osłony ochronnej ... Strona 78
Zakładanie lub wymiana piły tarczowej ... Strona 78
Podłączanie urządzenia odsysającego ... Strona 78
Zakładanie prowadnicy równoległej ... Strona 78
Regulacja kąta cięcia i ukosu ... Strona 79
Ustawianie głębokości cięcia ... Strona 79
Szyna prowadząca ... Strona 79
Obsługa ... Strona 79
Wkładanie/wyjmowanie akumulatora ... Strona 79
Regulacja prędkości obrotowej ... Strona 79
Włączanie/wyłączanie ... Strona 79
Sprawdzanie stanu naładowania akumulatora w produkcie ... Strona 80
Instrukcje robocze ... Strona 80
Piłowanie bez szyny prowadzącej ... Strona 80
Piłowanie z szyną prowadzącą ... Strona 80
Wskaźnik przeciążenia ... Strona 81

Czyszczenie, konserwacja i przechowywanie ..... Strona 81
Czyszczenie ..... Strona 81
Konserwacja ..... Strona 81
Przechowywanie ..... Strona 81
Części zamienne/akcesoria ..... Strona 81
Usuwanie usterek ..... Strona 82
Utylizacja ..... Strona 82
Gwarancja ..... Strona 82
Sposób postępowania w przypadku naprawy gwarancyjnej ..... Strona 83
Serwis ..... Strona 83
Deklaracja zgodności UE ..... Strona 84

Wykaz użytych piktogramów i symboli

	Przeczytać instrukcję obsługi.	n_0	Prędkość obrotowa bez obciążenia
		⎓	Prąd stały lub napięcie stałe
	**NIEBEZPIECZEŃSTWO!** – Wskazuje niebezpieczeństwo o wysokim stopniu ryzyka, które, jeśli się go nie uniknie, spowoduje śmierć lub poważne obrażenia (np. uduszenie)		Średnica zewnętrzna i średnica otworu piły tarczowej **(26)**
			Kierunek obrotów piły tarczowej **(26)**
	**OSTRZEŻENIE!** – Wskazuje niebezpieczeństwo o średnim stopniu ryzyka, które, jeśli się go nie uniknie, może spowodować śmierć lub poważne obrażenia (np. ryzyko porażenia prądem)		Przycisk stanu naładowania **(18)**
			Wskaźnik stanu naładowania **(20)**
	**OSTROŻNIE!** – Wskazuje niebezpieczeństwo o niskim stopniu ryzyka, które, jeśli się go nie uniknie, może spowodować niewielkie lub umiarkowane obrażenia (np. ryzyko poparzenia)		Wskaźnik poziomu prędkości **(21)**
			Przycisk poziomu prędkości **(22)**
	**UWAGA!** – Ostrzega przed możliwymi szkodami materialnymi (np. ryzyko zwarcia)		Nosić ochronę dróg oddechowych!
	Nosić ochronę oczu!		Nosić rękawice ochronne!
	Nosić ochronę słuchu!		Nie wolno używać żadnej uszkodzonej piły tarczowej.
	Kierunek obrotów piły tarczowej **(26)**		Instrukcje bezpieczeństwa Instrukcje użytkowania
CE	Znak CE potwierdza zgodność z dyrektywami UE mającymi zastosowanie do produktu.		

20 V AKUMULATOROWA PIŁA WGŁĘBNA

Użytkowanie zgodne z przeznaczeniem

- Ta akumulatorowa piła wgłębna (zwana dalej „produktem" lub „elektronarzędziem") jest przeznaczona do wzdłużnego i poprzecznego cięcia wgłębnego stabilnie podpartych następujących materiałów:
  - Drewna
  - Tworzyw sztucznych
  - Lekkich materiałów budowlanych (np. płyt gipsowo-kartonowych)
- Cięcie metalu jest niedozwolone.
- Produkt może być używany z szyną prowadzącą lub bez niej. Do cięcia równoległego dołączono prowadnicę równoległą.
- Produkt stosować tylko w pomieszczeniach suchych.
- Produkt przeznaczony jest wyłącznie do użytku domowego. Produkt nie jest przeznaczony do użytku komercyjnego lub podobnego.

- Produkt należy do serii **X 20 V TEAM** i może być używany z akumulatorami serii **X 20 V TEAM**. Akumulatory serii **X 20 V TEAM** można ładować tylko ładowarkami serii **X 20 V TEAM**.

Zakres dostawy

1 20 V Akumulatorowa piła wgłębna
1 Prowadnica równoległa
1 Tarcza uniwersalna Ø 140 mm (wstępnie zamontowana)
1 Szyna prowadząca (dwuczęściowa) + złącze
2 Klucze imbusowe (w uchwycie pomocniczym)
1 Instrukcja obsługi

Opis części

(Rys. A)

(1) Uchwyt pomocniczy
(2) Dźwignia blokująca
(3) Przełącznik blokady
(4) Wyrzutnik wiórów
(5) Przełącznik zasilania
(6) Uchwyt
(7) Śruba motylkowa (kąta cięcia)
(8) Śruba mimośrodowa
(9) Uchwyt akumulatora
(10) Stolik do cięcia
(11) Śruba motylkowa (prowadnicy równoległej)
(12) Znak odniesienia (kąta cięcia)
(13) Skala kąta cięcia
(14) Pokrętło regulacyjne
(15) Blokada (skali głębokości cięcia)
(16) Duży klucz imbusowy
(17) Mały klucz imbusowy
(18) Przycisk (stan naładowania – produkt)
(19) Wskaźnik przeciążenia
(20) Wskaźnik stanu naładowania (produktu)
(21) Wskaźnik poziomu prędkości
(22) Przycisk (poziom prędkości)
(23) Osłona ochronna
(24) Wgłębienie
(25) Znacznik szerokości cięcia
(26) Piła tarczowa
(27) Znak odniesienia (skali głębokości cięcia)
(28) Skala głębokości cięcia
(29) Prowadnica równoległa
(30) Szyna prowadząca
(31) Złącze
(32) Śruby dociskowe

* Akumulatora i ładowarki nie ma w wyposażeniu.

(Rys. B)

(33) Akumulator *
(33a) Przycisk (stan naładowania – akumulatora)
(33b) Wskaźnik LED stanu akumulatora
(34) Przycisk zwalniający (akumulatora)
(35) Ładowarka *

(Rys. C)

(36) Blokada wrzeciona
(37) Kołnierz
(38) Śruba

(Rys. E)

(39) Uchwyt prowadnicy równoległej

Dane techniczne

20 V Akumulatorowa piła wgłębna	**PPTSA 20-Li C3**
Napięcie znamionowe U:	20 V ⎓
Prędkość biegu jałowego n_0:	2800–5500 min^{-1}
Maks. głębokość cięcia (bez szyny prowadzącej):	
– dla kąta 90°:	ok. 52 mm
– dla kąta 45°:	ok. 38 mm
Maks. głębokość cięcia (z szyną prowadzącą):	
– dla kąta 90°:	ok. 46 mm
– dla kąta 45°:	ok. 32 mm

Piła tarczowa	
Średnica zewnętrzna:	140 mm
Średnica otworu:	20 mm
Rzaz (grubość zęba):	1,8 mm
Liczba zębów:	42
Prędkość biegu jałowego n_0:	maks. 7000 min^{-1}

Zalecana temperatura otoczenia	
Maks. temperatura (całkowita):	+50 °C
Podczas ładowania:	+4 °C do +40 °C

Podczas pracy:	+4 °C do +50 °C
Podczas przechowywania:	0 °C do +45 °C

Wartości emisji hałasu

Zmierzone wartości zostały określone zgodnie z normą EN 62841. Ważony poziom A hałasu elektronarzędzia wynosi zazwyczaj:

Poziom ciśnienia akustycznego L_{pA}:	79,1 dB
Niepewność K_{pA}:	3,0 dB
Poziom mocy akustycznej L_{WA}:	87,1 dB
Niepewność K_{WA}:	3,0 dB

Wartości emisji drgań

Wartości całkowite drgań (suma wektorowa trzech kierunków), określone zgodnie z normą EN 62841:

Wibracje - uchwyt główny	
Cięcie drewna ($a_{h,W}$):	2,484 m/s^2
Niepewność K:	1,5 m/s^2
Wibracje - uchwyt pomocniczy	
Cięcie drewna ($a_{h,W}$):	2,980 m/s^2
Niepewność K:	1,5 m/s^2

⚠ OSTRZEŻENIE!



Należy nosić ochronę słuchu!

⚠ OSTRZEŻENIE!

- Emisje drgań i hałasu podczas rzeczywistego użytkowania elektronarzędzia mogą odbiegać od podanych wartości, zależnie od sposobu używania elektronarzędzia, a w szczególności od rodzaju obrabianego przedmiotu.
  Starać się minimalizować wpływ wibracji i hałasu. Przykładowe środki zmniejszające narażanie się na wibracje obejmują noszenie rękawic podczas używania narzędzia wkładanego oraz ograniczanie czasu pracy. W takim przypadku należy wziąć pod uwagę wszystkie fazy cyklu operacyjnego (na przykład czas, w którym elektronarzędzie jest wyłączone i te, w których jest włączone, ale działa bez obciążenia).

RADA

- Deklarowana całkowita wartość drgań i deklarowana wartość emisji hałasu zostały zmierzone zgodnie ze znormalizowaną procedurą testową i mogą być wykorzystane do porównania jednego elektronarzędzia z innym.
- Określona całkowita wartość drgań i podana wartość emisji hałasu mogą być również wykorzystane do wstępnej oceny obciążenia.

Czas ładowania

⚠ OSTRZEŻENIE! Niebezpieczeństwo obrażeń ciała i szkód materialnych na skutek nieprawidłowego obchodzenia się z akumulatorem!

- Przestrzegać instrukcji bezpieczeństwa oraz instrukcji ładowania i prawidłowego użytkowania, które podano w instrukcji obsługi akumulatora i ładowarki serii **X 20 V TEAM**.
- Szczegółowy opis procesu ładowania i dalsze informacje można znaleźć w oddzielnej instrukcji obsługi.

RADA

- Rzeczywisty czas ładowania może nieznacznie różnić się od powyższych informacji w zależności od temperatury otoczenia i stanu akumulatora. Informacje mogą ulec zmianie.

- Produkt należy do serii **X 20 V TEAM** i może być używany z akumulatorami serii **X 20 V TEAM**. Akumulatory serii **X 20 V TEAM** można ładować tylko ładowarkami serii **X 20 V TEAM**.
- Na czas ładowania wpływają takie czynniki, jak temperatura otoczenia i akumulatora, a także przyłożone napięcie sieciowe i może odbiegać od podanych wartości.
- Zalecamy używanie tego produktu wyłącznie z następującymi akumulatorami:
  - **PAP 20 B1**
  - **PAP 20 B3**
  - **Smart PAPS 204 A1**
  - **Smart PAPS 208 A1**
- Zalecamy ładowanie tych akumulatorów za pomocą następujących ładowarek:
  - **PLG 20 A3**
  - **PLG 20 A4**
  - **PLG 20 C1**
  - **PLG 20 C3**

- **PDSLG 20 A1**
- **Smart PLGS 2012 A1**



Instrukcje bezpieczeństwa

Ogólne instrukcje bezpieczeństwa dla uchwytów elektronarzędzi

⚠ OSTRZEŻENIE!

▶ Przeczytać wszystkie instrukcje bezpieczeństwa, instrukcje użytkowania, ilustracje i dane techniczne dostarczone z tym elektronarzędziem. Nieprzestrzeganie poniższych instrukcji może spowodować porażenie prądem, pożar i/lub poważne obrażenia.

Zachować wszystkie instrukcje bezpieczeństwa oraz instrukcje użytkowania do przyszłego wglądu.

Użyty w instrukcji bezpieczeństwa termin „elektronarzędzie" odnosi się do elektronarzędzi zasilanych z sieci (z przewodem zasilającym) i elektronarzędzi zasilanych z akumulatora (bez przewodu zasilającego).

Bezpieczeństwo pracy

a) **Miejsce pracy powinno być czyste i dobrze oświetlone.** Nieuporządkowane lub nieoświetlone obszary robocze mogą prowadzić do wypadków.

b) **Nie należy pracować z elektronarzędziem w środowisku potencjalnie wybuchowym, w którym znajdują się łatwopalne ciecze, gazy lub pyły.** Elektronarzędzia generują iskry, które mogą zapalić pył lub opary.

c) **Podczas korzystania z elektronarzędzia trzymać z daleka dzieci i inne osoby.** W przypadku rozproszenia uwagi można utracić kontrolę nad elektronarzędziem.

Bezpieczeństwo elektryczne

a) **Wtyczka elektronarzędzia musi pasować do gniazda. Wtyczki nie wolno w żaden sposób zmieniać. Z elektrycznie uziemionymi elektronarzędziami nie używać wtyczek przejściowych.** Niezmodyfikowane wtyczki i dopasowane gniazda zmniejszają ryzyko porażenia prądem.

b) **Unikać kontaktu ciała z uziemionymi powierzchniami, takimi jak rury, grzejniki, piece i lodówki.** Jeśli ciało jest uziemione, istnieje zwiększone ryzyko porażenia prądem.

c) **Elektronarzędzia należy chronić przed deszczem i wilgocią.** Wnikanie wody do elektronarzędzia zwiększa ryzyko porażenia prądem.

d) **Nie używać kabla zasilającego do przenoszenia elektronarzędzia, zawieszania lub odłączania od gniazdka ściennego. Kabel zasilania trzymać z dala od źródeł ciepła, oleju, ostrych krawędzi lub ruchomych części urządzenia.** Uszkodzone lub splątane kable zasilające zwiększają ryzyko porażenia prądem.

e) **Podczas pracy z elektronarzędziem na zewnątrz należy używać wyłącznie przedłużaczy przystosowanych do użytku na zewnątrz.** Używanie przedłużacza przystosowanego do użytku na zewnątrz zmniejsza ryzyko porażenia prądem.

f) **Jeśli działanie elektronarzędzia w wilgotnym otoczeniu jest nieuniknione, należy zastosować zasilanie z zabezpieczeniem różnicowoprądowym.** Zastosowanie wyłącznika różnicowoprądowego zmniejsza ryzyko porażenia prądem.

Bezpieczeństwo osób

a) **Zawsze zwracać uwagę na to, co się robi i zachowywać rozsądek podczas pracy z elektronarzędziem. Nie używać elektronarzędzia będąc zmęczonym lub pod wpływem narkotyków, alkoholu albo leków.** Chwila nieuwagi podczas używania elektronarzędzia może spowodować poważne obrażenia.

b) **Nosić sprzęt ochrony osobistej i zawsze okulary ochronne.** Noszenie osobistego sprzętu ochronnego, takiego jak maska przeciwpyłowa, antypoślizgowe obuwie ochronne, kask ochronny lub ochrona słuchu, w zależności od rodzaju i zastosowania elektronarzędzi, zmniejsza ryzyko obrażeń.

c) **Unikać niezamierzonego uruchomienia. Przed przeniesieniem, podniesieniem lub podłączeniem do źródła zasilania upewnić się, że elektronarzędzia jest wyłączone.** Trzymanie palca na spuście elektronarzędzia podczas przenoszenia lub przenoszenie włączonego elektronarzędzia to zaproszenie do wypadku.

d) **Przed włączeniem elektronarzędzia usunąć narzędzia regulacyjne lub klucze.** Narzędzie lub klucz umieszczony w obracającej się części elektronarzędzia może spowodować obrażenia.

e) **Unikać nieprawidłowej postawy. Upewniać się, że stopy są bezpieczne i zachowywać równowagę przez cały czas.** Pozwala to lepiej kontrolować elektronarzędzie w nieoczekiwanych sytuacjach.

f) **Nosić odpowiednią odzież. Nie nosić luźnej odzieży ani biżuterii. Włosy, ubranie i rękawice należy trzymać z dala od ruchomych części.** Luźne ubranie, biżuteria lub długie włosy mogą zostać pochwycone przez ruchome części.

g) **Jeśli istnieje możliwość zainstalowania urządzeń do odpylania i zbierania kurzu, upewnić się, że są one podłączone i prawidłowo używane.** Używanie odpylacza zmniejsza zagrożenia związane z zapyleniem.

h) **Nie dopuszczać, aby wiedza zdobyta podczas częstego używania elektronarzędzia była przyczyną utraty czujności i ignorowania zasad bezpieczeństwa dotyczących elektronarzędzi.** Nieostrożne działanie może w ułamku sekundy doprowadzić do poważnych obrażeń.

Używanie i konserwacja elektronarzędzia

a) **Nie przeciążać elektronarzędzia. Używać elektronarzędzia odpowiedniego do wykonywanej pracy.** Odpowiednie elektronarzędzie wykona zadanie lepiej i bezpieczniej w zakresie, do którego zostało zaprojektowane.

b) **Nie używać elektronarzędzia, którego przełącznik jest uszkodzony.** Elektronarzędzie, którego nie można włączyć lub wyłączyć, jest niebezpieczne i musi być naprawione.

c) **Przed dokonaniem regulacji urządzenia, wymianą narzędzia wkładanego lub odłożeniem elektronarzędzia należy odłączyć wtyczkę od gniazdka ściennego i/lub wyjąć wymienny akumulator.** To zabezpieczenie chroni przed niezamierzonym uruchomieniem elektronarzędzia.

d) **Nieużywane elektronarzędzia trzymać w miejscu niedostępnym dla dzieci. Nie pozwalać, aby elektronarzędzie było używane przez osoby, które nie znają tego elektronarzędzia lub nie przeczytały niniejszej instrukcji.** Elektronarzędzia są niebezpieczne, gdy są używane przez niedoświadczonych ludzi.

e) **Zachowywać ostrożność podczas używania elektronarzędzi i narzędzi wkładanych. Sprawdzać, czy części ruchome działają prawidłowo i nie zacinają się, czy nie są zepsute lub uszkodzone w stopniu, wykluczającym poprawne funkcjonowanie elektronarzędzia. Przed użyciem elektronarzędzia należy naprawić uszkodzone części.** Wiele wypadków spowodowanych jest przez źle konserwowane elektronarzędzia.

f) **Narzędzia tnące muszą być ostre i czyste.** Starannie konserwowane narzędzia tnące o ostrych krawędziach tnących są mniej podatne na zakleszczenie i łatwiejsze w prowadzeniu.

g) **Elektronarzędzia, akcesoria, narzędzia wkładane, itp. powinny być używane zgodnie z tymi instrukcjami. Pod uwagę należy brać warunki i pracę, jaką należy wykonać.** Używanie elektronarzędzi do innych celów niż zamierzone może prowadzić do niebezpiecznych sytuacji.

h) **Uchwyty i powierzchnie chwytne utrzymywać w stanie suchym, czystym i wolnym od oleju i smaru.** Śliskie uchwyty i powierzchnie chwytne nie zapewniają bezpiecznej obsługi i kontroli elektronarzędzia w nieprzewidzianych sytuacjach.

Używanie i obsługa narzędzia bezprzewodowego

a) **Akumulatory ładować tylko za pomocą ładowarek zalecanych przez producenta.** Ładowarka odpowiednia dla określonego typu akumulatora może spowodować pożar podczas używania z innym akumulatorem.

b) **W elektronarzędziach używać tylko odpowiednich akumulatorów.** Użycie innych akumulatorów może spowodować obrażenia lub pożar.

c) **Nieużywany akumulator należy trzymać z dala od spinaczy, monet, kluczy, gwoździ, śrub lub innych małych metalowych przedmiotów, które mogłyby spowodować zwarcie styków.** Zwarcie między stykami akumulatora może spowodować oparzenia lub pożar.

d) **Nieprawidłowo używany akumulatora może spowodować wycieki płynu. Unikać kontaktu z płynem. W razie przypadkowego kontaktu spłukać wodą. Jeśli płyn dostanie się do oczu, zasięgnąć dodatkowej pomocy medycznej.** Wyciekający z akumulatora płyn może spowodować podrażnienie skóry lub poparzenia.

e) **Nie używać uszkodzonego lub zmodyfikowanego akumulatora.** Uszkodzone lub zmienione akumulatory mogą zachowywać się w nieprzewidziany sposób i spowodować pożar, wybuch lub obrażenia.

f) **Nie narażać akumulatora na działanie ognia ani innych źródeł ciepła.** Ogień lub temperatura powyżej +130 °C może spowodować wybuch.

g) **Przestrzegać wszystkich instrukcji ładowania i nigdy nie ładować akumulatora ani narzędzia bezprzewodowego poza zakresem temperatur podanym w instrukcji obsługi.** Nieprawidłowe ładowanie lub ładowanie poza dopuszczalnym zakresem temperatur może zniszczyć akumulator i zwiększa ryzyko pożaru.

Serwis

a) **Elektronarzędzie powinno być naprawiane tylko przez wykwalifikowany personel i tylko z użyciem oryginalnych części zamiennych.** Zapewnia to utrzymanie bezpieczeństwa elektronarzędzia.

b) **Nigdy nie serwisować uszkodzonych akumulatorów.** Wszystkie czynności związane z konserwacją akumulatorów powinny być wykonywane wyłącznie przez producenta lub autoryzowane centrum serwisowe.

Instrukcje bezpieczeństwa dotyczące wszystkich pił

Proces cięcia

a)  **NIEBEZPIECZEŃSTWO: Nie wkładać rąk w obszar piły tarczowej.** Jeśli obie ręce trzymają piłę, to brzeszczot piła tarczowa nie może ich zranić.

b) **Nie sięgać pod obrabiany przedmiot.** Osłona ochronna nie chroni przed piłą tarczową, znajdującą się pod obrabianym przedmiotem.

c) **Głębokość cięcia należy dostosować do grubości obrabianego przedmiotu.** Pod obrabianym przedmiotem należy zapewnić prześwit mniejszy niż całkowita wysokość zęba.

d) **Nigdy nie trzymać piłowanego przedmiotu w rękach ani nie opierać go na nodze. Zabezpieczyć obrabiany przedmiot na stabilnym uchwycie.** Bardzo ważne jest zabezpieczenie obrabianego przedmiotu w miejscu, aby zminimalizować niebezpieczeństwo kontaktu z ciałem, zakleszczenia piły tarczowej oraz utraty kontroli.

e) **Podczas robót, w których narzędzie wkładane może trafić w ukryte kable zasilające, elektronarzędzie należy trzymać za izolowane powierzchnie uchwytu.** Kontakt z przewodem pod napięciem spowoduje, że pod napięciem znajdą się również metalowe części elektronarzędzia, co stwarza zagrożenie porażenia prądem.

f) **Przy cięciu wzdłużnym należy zawsze stosować ogranicznik lub prostą prowadnicę krawędziową.** Zapewni to dokładność cięcia i zmniejszy ryzyko zakleszczenia się piły tarczowej.

g) **Zawsze używać pił tarczowych o odpowiednim rozmiarze i z odpowiednim otworem montażowym (np. w kształcie gwiazdki lub okrągłym).** Piły tarczowe, które nie pasują do elementów montażowych piły, pracują nierówno i prowadzą do utraty kontroli.

h) **Nigdy nie stosować uszkodzonych lub nieodpowiednich podkładek ani śrub do piły tarczowej.** Podkładki i śruby do pił tarczowych zostały zaprojektowane specjalnie dla danej piły, aby zapewnić bezpieczeństwo pracy oraz optymalną wydajność.

Dalsze instrukcje bezpieczeństwa dotyczące wszystkich pił

Odrzut – przyczyny i odpowiednie instrukcje bezpieczeństwa

- Odrzut to nagła reakcja w wyniku zahaczenia, zakleszczenia lub nierównego prowadzenia piły tarczowej. Powoduje niekontrolowane podniesienie się piły tarczowej i wysunięcie z obrabianego przedmiotu w kierunku operatora.
- Jeśli piła tarczowa zaklinuje się lub zakleszczy w szczelinie piły, powoduje to jego zacięcie. Jednocześnie siła silnika powoduje odepchnięcie urządzenia z powrotem w kierunku operatora.
- Jeśli piła tarczowa skręci lub nie będzie prowadzona równo, zęby na jego tylnej krawędzi mogą zahaczyć o powierzchnię obrabianego przedmiotu. Powoduje to wysunięcie piły tarczowej ze szczeliny oraz odrzut w kierunku operatora.

Odrzut jest wynikiem niewłaściwego lub wadliwego używania piły. Można temu zapobiec stosując odpowiednie środki ostrożności, jak opisano poniżej.

a) **Piłę tarczową należy trzymać mocno oburącz, a ramiona ustawiać w takiej pozycji, która umożliwi przyjęcie siły odrzutu. Należy przez cały czas trzymać piłę tarczową z boku ciała i nigdy nie ustawiać go w jednej linii z ciałem.** W przypadku odrzutu piła tarczowa może odskoczyć do tyłu. Jednakże podejmując odpowiednie środki ostrożności, operator może kontrolować siłę odrzutu.

b) **Jeśli piła tarczowa zaklinuje się lub praca zostanie przerwana, wyłączyć piłę i trzymać**

w rękach tak długo, aż piła tarczowa się zatrzyma. Gdy piła tarczowa porusza się, nigdy nie próbować zdejmować piły z obrabianego przedmiotu ani odciągać jej do tyłu, ponieważ może to spowodować odrzut. Określić i usunąć przyczynę zakleszczenia piły tarczowej.

c) **Jeśli konieczne jest ponowne uruchomienie piły, która zaklinowała się w obrabianym przedmiocie, należy wyśrodkować brzeszczot w szczelinie piły i sprawdzić, czy zęby nie zablokowały się w obrabianym przedmiocie.** Jeśli piła tarczowa zakleszczy się, może wysunąć się z obrabianego przedmiotu lub spowodować odrzut po ponownym uruchomieniu piły.

d) **Duże płyty lub obrabiane przedmioty należy podeprzeć, aby zmniejszyć ryzyko odrzutu od zablokowanej piły tarczowej.** Duże płyty mogą uginać się pod własnym ciężarem. Płyty należy podpierać z obu stron, zarówno w pobliżu szczeliny cięcia, jak i na krawędzi.

e) **Nie używać tępych lub uszkodzonych pił tarczowych.** Brzeszczoty z tępymi lub nieprawidłowo ustawionymi zębami powodują większe tarcie oraz zwiększają ryzyko zakleszczenia się i odrzutu piły tarczowej, jeśli szczelina piły jest zbyt wąska.

f) **Przed przystąpieniem do piłowania należy dokręcić ustawienia głębokości i kąta cięcia.** Jeśli ustawienia zostaną zmienione w trakcie piłowania, piła tarczowa może się zakleszczyć i doprowadzić do odrzutu.

g) **Zachowywać szczególną ostrożność przy cieciach w istniejących ścianach lub innych obszarach, które nie są widoczne.** Piła tarczowa do cięcia wgłębnego może się zakleszczyć podczas cięcia ukrytych przedmiotów i doprowadzić do odrzutu.

Instrukcje bezpieczeństwa dla piły wgłębnej

Działanie osłony ochronnej

a) **Przed każdym użyciem należy sprawdzić, czy osłona ochronna prawidłowo się zamyka. Nie używać piły, jeśli osłona ochronna nie porusza się swobodnie lub się nie zamyka. Nigdy nie zaciskać ani nie przywiązywać osłony ochronnej, ponieważ brzeszczot będzie wtedy niezabezpieczony.** Jeśli piła przypadkiem spadnie na podłogę, osłona ochronna może się wygiąć. Upewnić się, że osłona ochronna porusza się swobodnie i nie wchodzi w kontakt z brzeszczotem ani innymi częściami pod każdym kątem i przy każdej głębokości cięcia.

b) **Sprawdzić stan i działanie sprężyny osłony ochronnej. Jeśli osłona ochronna i sprężyna nie działają prawidłowo, należy przekazać piłę do serwisu przed przystąpieniem do pracy.** Uszkodzone części, lepkie osady lub nagromadzone wióry mogą sprawić, że dolna osłona ochronna będzie działać z opóźnieniem.

c) **Podczas „cięcia wgłębnego" pod kątem innym niż prosty konieczne jest zabezpieczenie płyty podstawy przed przesuwaniem się na boki.** Przesuwanie się na boki może doprowadzić do zakleszczenia i odbicia brzeszczotu.

d) **Nie kłaść piły na stole warsztatowym ani podłodze bez osłony ochronnej założonej na brzeszczot.** Nieosłonięty, pracujący brzeszczot powoduje przesuwanie się piły w kierunku przeciwnym do kierunki cięcia i piłowanie wszystkiego, co znajdzie się na drodze. Należy zwrócić uwagę na czas wybiegu piły tarczowej.

Instrukcje dodatkowe

- Nie wolno używać tarcz szlifierskich.
- Wybierać piły tarczowe odpowiednie do danego materiału. Piły tarczowe przeznaczone do cięcia drewna lub podobnych materiałów muszą spełniać wymagania normy EN 847-1. Produktu należy używać wyłącznie do cięcia drewna, tworzyw sztucznych i lekkich materiałów budowlanych (np. płyt gipsowo-kartonowych).
- Używać wyłącznie pił tarczowych, których oznaczenie prędkości odpowiada lub jest wyższe od podanej prędkości produktu.
- Stosować jedynie piły tarczowe o średnicy 140 mm, zgodnych z oznaczeniami na pile.
- Unikać przegrzewania końcówek zębów piły tarczowej.
- Podczas piłowania plastiku należy zapobiegać topieniu się plastiku.
- Należy zwracać uwagę na maksymalną głębokość cięcia (patrz akapit „Dane techniczne").

Bezpieczna praca

- Nie przekraczać maksymalnej prędkości podanej na produkcie. Należy przestrzegać określonego zakresu prędkości.
- Wyrzucać piły tarczowe z popękanymi korpusami. Naprawy są niedozwolone.
- Narzędzia i korpusy narzędzi mocować tak, aby nie mogły się poluzować podczas pracy. Zwracać uwagę na instrukcję montażu. Dołączonym kluczem imbusowym

dokręcać ręcznie śrubę zaciskową, mocującą piłę tarczową.

- Niedopuszczalne jest przedłużanie klucza lub dokręcanie uderzeniami młotka.
- Prace konserwacyjne i wymiana pił tarczowych mogą być wykonywane wyłącznie przez osobę wykwalifikowaną, tj. osobę posiadającą specjalistyczne przeszkolenie i doświadczenie, która jest świadoma wymagań projektowych i zaznajomiona z wymaganymi krokami bezpieczeństwa.

Redukcja wibracji i hałasu

Ograniczyć czas użytkowania, korzystać z trybów niskiego poziomu wibracji i niskiego poziomu hałasu oraz nosić osobiste wyposażenie ochronne, aby zmniejszyć wibracje i hałas.

Poniższe środki pomagają zmniejszyć ryzyko związane z drganiami i hałasem:

- Używać produktu tylko zgodnie z jego przeznaczeniem i zgodnie z opisem w tej instrukcji.
- Upewnić się, że produkt jest w dobrym stanie i dobrze utrzymany.
- Używać narzędzi wkładanych odpowiednich dla tego produktu i upewniać się, że są w dobrym stanie.
- Trzymać produkt bezpiecznie za uchwyty lub powierzchnie chwytne.
- Utrzymywać produkt zgodnie z instrukcjami i zapewniać odpowiednie smarowanie (jeśli dotyczy).

Zachowanie w sytuacjach awaryjnych

Zapoznać się z użytkowaniem tego produktu z pomocą niniejszej instrukcji obsługi. Zapamiętać instrukcje bezpieczeństwa i stosować się do nich. Pomaga to uniknąć ryzyka i niebezpieczeństw.

- Natychmiast wyłączać produkt, jeśli działa nieprawidłowo. Przed ponownym uruchomieniem powinien być sprawdzony przez wykwalifikowanego technika i naprawiony w razie potrzeby.

Inne zagrożenia

RADA

▶ Ten produkt wytwarza pole elektromagnetyczne podczas pracy! W pewnych okolicznościach pole to może mieć wpływ na aktywne lub pasywne implanty medyczne! Aby zmniejszyć niebezpieczeństwo poważnych lub śmiertelnych obrażeń, przed użyciem produktu zaleca się, aby osoby z implantami medycznymi skonsultowały się z lekarzem i producentem implantu medycznego!

Nawet jeśli używasz tego produktu poprawnie, istnieje potencjalne ryzyko obrażeń ciała i uszkodzenia mienia. Następujące niebezpieczeństwa mogą wystąpić w związku ze strukturą i konstrukcją tego produktu, w tym między innymi:

- Rozcięcia
- Uszkodzenie słuchu, jeśli nie będzie stosowana odpowiednia ochrona słuchu
- Zagrożenie zdrowia, wynikające z wibracji rąk lub ramion, jeśli produkt jest używany przez dłuższy czas lub nie jest prawidłowo obsługiwany i konserwowany

Przygotowanie

Sprawdzanie stanu naładowania akumulatora

- ☐ Nacisnąć przycisk **(33a)** obok LED wskaźnika stanu akumulatora **(33b)** na akumulatorze **(33)**.
- Stan naładowania akumulatora **(33)** sygnalizowany jest świeceniem się odpowiednich diod LED wskaźnika LED stanu akumulatora **(33b)**.

Wskazanie	Kolor	Znaczenie
	Czerwony, pomarańczowy, zielony	Całkowicie naładowany
	Czerwony, pomarańczowy	Częściowo naładowany
	Czerwona	Należy doładować

- ☐ Akumulator **(33)** należy ładować wtedy, gdy świeci się tylko czerwona dioda LED wskaźnika LED stanu akumulatora **(33b)**.

Ładowanie akumulatora

RADA

▶ Jeśli akumulator **(33)** jest jeszcze ciepły, to przed ładowaniem poczekać, aż ostygnie.

1. Akumulator **(33)** wyciągnąć z produktu.
2. Akumulator **(33)** wsunąć do gniazda ładowania ładowarki **(35)**.
3. Ładowarkę **(35)** podłączyć do gniazdka sieciowego.
4. **Po ładowaniu:** Odłączyć ładowarkę **(35)** od gniazdka sieciowego.
5. Akumulator **(33)** wyjąć z ładowarki **(35)**.

Wskaźniki LED na ładowarce

Zielona	Czerwona	Znaczenie
Świeci	–	Całkowicie naładowany
		Tryb gotowości (akumulator **(33)** nie jest włożony)
–	Świeci	Ładowanie
–	Miga	Przegrzany akumulator **(33)**
Miga	Miga	Akumulator **(33)** jest uszkodzony

Sprawdzanie działania osłony ochronnej

(Rys. A)

RADA

▶ Jeśli osłona ochronna **(23)** działa nieprawidłowo, to produktu nie należy używać. Skontaktować się z naszym działem obsługi klienta (patrz akapit „Serwis").

1. Produkt ze stolikiem do cięcia **(10)** umieścić na krawędzi solidnej powierzchni tak, aby można było całkowicie opuścić piłę tarczową **(26)**.
2. Przełącznik blokady **(3)** przesunąć do przodu i opuścić piłę tarczową **(26)**.
3. Sprawdzić, czy piła tarczowa **(26)** ociera się o osłonę ochronną **(23)**.
   Sprawdzić, czy piła tarczowa automatycznie wraca do pozycji wyjściowej.

Zakładanie lub wymiana piły tarczowej

(Rys. C)

RADA

▶ Przed przystąpieniem do jakichkolwiek prac przy produkcie należy wyłączyć produkt i wyjąć akumulator **(33)**.

1. Dźwignię blokującą **(2)** przesunąć w stronę uchwytu pomocniczego **(1)**.
2. Przełącznik blokady **(3)** przesunąć do przodu. Opuścić piłę tarczową **(26)**, aż produkt zatrzaśnie się na swoim miejscu.
3. Zwolnić przełącznik blokady **(3)**. Jednostka silnikowa zatrzymuje się w miejscu, w którym można zamontować lub wymienić piłę tarczową **(26)** poprzez wycięcie w osłonie ochronnej **(23)**.

Wyjmowanie piły tarczowej

RADA

▶ Duży klucz imbusowy **(16)** przechowywany jest w uchwycie pomocniczym **(1)**.

1. Wcisnąć blokadę wrzeciona **(36)**. Poluzować śrubę **(38)**, kręcąc dużym kluczem imbusowym **(16)** w kierunku przeciwnym do ruchu wskazówek zegara.
2. Wykręcić śrubę **(38)** i kołnierz **(37)**.
3. Piłę tarczową **(26)** ostrożnie wyjąć od dołu z osłony ochronnej **(23)**.

Montaż piły tarczowej

⚠ OSTRZEŻENIE!

▶ Strzałka wskazująca kierunek obrotów piły tarczowej **(26)** musi pokrywać się ze strzałką na osłonie ochronnej **(23)**.

1. Piłę tarczową **(26)** włożyć od dołu w osłonę ochronną **(23)** na wrzecionie.
2. Kołnierz **(37)** nałożyć na piłę tarczową **(26)**.
3. Wcisnąć blokadę wrzeciona **(36)**. Kołnierz **(37)** i piłę tarczową **(26)** zamocować za pomocą śruby **(38)**. Dokręcić śrubę, kręcąc dużym kluczem imbusowym **(16)** w kierunku zgodnym z ruchem wskazówek zegara.

Podłączanie urządzenia odsysającego

(Rys. D)

RADA

▶ W przypadku obróbki materiałów wytwarzających szkodliwy dla zdrowia pył należy do produktu podłączyć odpowiednie i sprawdzone urządzenie odsysające (klasa odsysania pyłu M).

☐ Urządzenie odsysające (np. PWD 30 C1) podłączyć do wyrzutnika wiórów **(4)**.

Zakładanie prowadnicy równoległej

(Rys. E)

1. Poluzować śruby motylkowe **(11)** uchwytu prowadnicy równoległej **(39)**. Prowadnicę równoległą **(29)** włożyć w uchwyt prowadnicy równoległej.
2. Ustawić żądaną szerokość cięcia. Jeśli to konieczne, użyć do tego składanej linijki. Wgłębienia **(24)** na przedniej krawędzi stolika do cięcia **(10)** wskazują krawędź tnącą dla kąta cięcia 0° i 45° (patrz rysunek szczegółowy).
3. Dokręcić śruby motylkowe **(11)** uchwytu prowadnicy równoległej **(39)**.

Regulacja kąta cięcia i ukosu

RADA

- ▶ Kąt cięcia możesz określić za pomocą skali kąta cięcia **(13)**.
- ▶ W przypadku cięć ukośnych głębokość cięcia jest mniejsza niż wartość ustawiona na skali głębokości cięcia **(28)**.

1. Poluzować dwie śruby motylkowe **(7)** wstępnego wyboru kąta cięcia.
2. Na skali kąta cięcia **(13)** ustawić żądany kąt, opierając się na górnej krawędzi znaku odniesienia **(12)**.
3. Aby ustawić kąt ukosu na 0° lub +47°, po przekręceniu użyć pokrętła regulacyjnego **(14)**.
4. Dokręcić ponownie śruby motylkowe **(7)**.
5. Podczas cięcia pod kątem trzymać produkt obiema rękami, aby mieć lepszą kontrolę nad produktem.

Ustawianie głębokości cięcia

(Rys. A)

1. Nacisnąć i przytrzymać blokadę **(15)** ustawiania głębokości cięcia.
2. Na skali głębokości cięcia **(28)** ustawić żądaną głębokość cięcia, opierając się na znaku odniesienia **(27)**.

   A: Bez szyny prowadzącej **(30)**
   B: Z szyną prowadzącą **(30)**

3. Zwolnić blokadę **(15)**.

Szyna prowadząca

(Rys. A, F)

Przed pierwszym cięciem

RADA

- ▶ Szyna prowadząca **(30)** posiada od spodu zabezpieczenie przed odpryskami (czarna gumowa warga).

Skrócić osłonę przeciwodpryskową do długości szyny prowadzącej **(30)**. W tym celu należy wykonać następujące czynności:

1. Szynę prowadzącą **(30)** położyć na obrabianym przedmiocie.
2. Na produkcie ustawić głębokość cięcia na około 10 mm (patrz akapit „Ustawianie głębokości cięcia").
3. Włączyć produkt (patrz akapit „Włączanie/wyłączanie").
4. Prowadzić produkt równomiernie, lekko dociskając w kierunku cięcia.

Podłączanie szyny prowadzącej

RADA

- ▶ Mały klucz imbusowy **(17)** przechowywany jest w uchwycie pomocniczym **(1)**.

1. Złącze **(31)** wsunąć w rowek po obu stronach szyny prowadzącej **(30)**.
   Złącze musi być umieszczone centralnie pomiędzy obydwoma częściami szyny prowadzącej.
2. Małym kluczem imbusowym **(17)** dokręcić śruby dociskowe **(32)**.

Obsługa

Wkładanie/wyjmowanie akumulatora

⚠ OSTRZEŻENIE! Niebezpieczeństwo obrażeń na skutek niezamierzonego uruchomienia!

- ▶ Nie podłączać akumulatora **(33)**, dopóki produkt nie będzie w pełni przygotowany do użycia.

Wkładanie akumulatora

1. Akumulator **(33)** wsuwać do produktu wzdłuż uchwytu akumulatora **(9)**.
2. Upewnić się, że akumulator **(33)** zatrzasnął się na swoim miejscu.

Wyjmowanie akumulatora

1. Na akumulatorze **(33)** przytrzymać wciśnięty przycisk zwalniający **(34)**.
2. Akumulator **(33)** wyciągnąć z produktu.

Regulacja prędkości obrotowej

- □ Przyciskiem **(22)** ustawić jeden z sześciu poziomów prędkości.
- ■ Poziom prędkości jest sygnalizowany świeceniem się odpowiedniej cyfry wskaźnika poziomu prędkości **(21)**.

Włączanie/wyłączanie

Włączanie

1. Przełącznik blokady **(3)** przesunąć do przodu.
2. Nacisnąć przełącznik zasilania **(5)**.
   Po uruchomieniu produktu przełącznik blokady **(3)** można zwolnić.
3. Powoli zagłębiać piłę tarczową **(26)** w obrabianym przedmiocie.

Wyłączanie

1. Zwolnić przełącznik zasilania **(5)**.
2. Piłę tarczową **(26)** wsunąć z powrotem do osłony ochronnej **(23)**.

Sprawdzanie stanu naładowania akumulatora w produkcie

- ☐ Nacisnąć przycisk ⓑ **(18)**. Stan naładowania akumulatora **(33)** sygnalizowany jest świeceniem się odpowiednich diod LED na wskaźniku stanu naładowania **(20)**.
- ■ Podczas pracy stan naładowania akumulatorów **(33)** jest stale pokazywany na wskaźniku stanu naładowania **(20)**.

Kolor	Znaczenie
Czerwony, pomarańczowy, zielony	Całkowicie naładowany
Czerwony, pomarańczowy	Naładowany do połowy
Czerwona	Należy doładować

- ☐ Akumulator **(33)** należy ładować wtedy, gdy świeci się tylko czerwona dioda LED wskaźnika stanu naładowania **(20)**.

Instrukcje robocze

RADA

- ▶ Znaczniki szerokości cięcia **(25)** na osłonie ochronnej **(23)** wskazują przednie i tylne punkty cięcia piły tarczowej **(26)** (Ø 140 mm) przy maksymalnej głębokości cięcia.

Piłowanie bez szyny prowadzącej

Piłowanie pod kątem prostym

1. **Trzymać produkt obiema rękami:** Jedną ręką za uchwyt **(6)**, a drugą za uchwyt pomocniczy **(1)**.
2. Włączyć produkt (patrz akapit „Włączanie/wyłączanie").
3. Produkt umieścić na obrabianym przedmiocie, korzystając z przedniej części stolika do cięcia **(10)**.
4. Powoli zagłębiać piłę tarczową **(26)** w obrabianym przedmiocie. Piłować do przodu z umiarkowanym naciskiem – nigdy do tyłu.

Cięcie pod kątem 45°

1. Ustawić kąt cięcia (patrz akapit „Regulacja kąta cięcia i ukosu").
2. **Trzymać produkt obiema rękami:** Jedną ręką za uchwyt **(6)**, a drugą za uchwyt pomocniczy **(1)**.
3. Włączyć produkt (patrz akapit „Włączanie/wyłączanie").
4. Produkt umieścić na obrabianym przedmiocie, korzystając z przedniej części stolika do cięcia **(10)**.
5. Powoli zagłębiać piłę tarczową **(26)** w obrabianym przedmiocie. Piłować do przodu z umiarkowanym naciskiem – nigdy do tyłu.

Cięcie wgłębne

RADA

- ▶ Zmniejszać ryzyko odrzutu, dociskając tylną krawędź do ogranicznika (np. szyny prowadzącej **(30)**).
- ▶ Poruszanie się na boki podczas cięcia może spowodować zakleszczenie piły tarczowej **(26)**, co może skutkować odrzutem. Przy wykonywaniu cięć wgłębnych, które nie są wykonywane pod kątem prostym, należy zabezpieczać stolik do cięcia **(10)** przed przesuwaniem się na boki.

1. Ustawić żądaną głębokość cięcia (patrz akapit „Ustawianie głębokości cięcia").
2. Przyłożyć produkt do obrabianego przedmiotu.
3. **Trzymać produkt obiema rękami:** Jedną ręką za uchwyt **(6)**, a drugą za uchwyt pomocniczy **(1)**.
4. Włączyć produkt (patrz akapit „Włączanie/wyłączanie").
5. Powoli zagłębiać piłę tarczową **(26)** w obrabianym przedmiocie. Piłować do przodu z umiarkowanym naciskiem – nigdy do tyłu.

Piłowanie z szyną prowadzącą

Piłowanie pod kątem prostym

1. Szynę prowadzącą **(30)** tak umieścić na obrabianym przedmiocie, aby czarna, gumowa krawędź była skierowana w dół.
2. Tak umieścić produkt, aby rowek znajdował się na szynie prowadzącej **(30)**.
3. **Trzymać produkt obiema rękami:** Jedną ręką za uchwyt **(6)**, a drugą za uchwyt pomocniczy **(1)**.
4. Włączyć produkt (patrz akapit „Włączanie/wyłączanie").
5. Powoli zagłębiać piłę tarczową **(26)** w obrabianym przedmiocie. Piłować do przodu z umiarkowanym naciskiem – nigdy do tyłu.

Cięcie pod kątem 45°

1. Szynę prowadzącą **(30)** tak umieścić na obrabianym przedmiocie, aby czarna, gumowa krawędź była skierowana w dół.
2. Tak umieścić produkt, aby rowek znajdował się na szynie prowadzącej **(30)**.
3. Ustawić kąt cięcia (patrz akapit „Regulacja kąta cięcia i ukosu").

4. **Trzymać produkt obiema rękami:** Jedną ręką za uchwyt **(6)**, a drugą za uchwyt pomocniczy **(1)**.
5. Włączyć produkt (patrz akapit „Włączanie/wyłączanie").
6. Powoli zagłębiać piłę tarczową **(26)** w obrabianym przedmiocie. Piłować do przodu z umiarkowanym naciskiem – nigdy do tyłu.

Cięcie wgłębne

1. Szynę prowadzącą **(30)** tak umieścić na obrabianym przedmiocie, aby czarna, gumowa krawędź była skierowana w dół.
2. Tak umieścić produkt, aby rowek znajdował się na szynie prowadzącej **(30)**.
3. Ustawić żądaną głębokość cięcia (patrz akapit „Ustawianie głębokości cięcia").
4. Tylną krawędź stolika do cięcia **(10)** umieścić jak najbliżej ogranicznika.
5. W razie potrzeby, za pomocą śrub mimośrodowych **(8)**, poprawić dopasowanie stolika do cięcia **(10)** do szyny prowadzącej **(30)**. Dokręcić śruby mimośrodowe, aby zmniejszyć prześwit między produktem i szyną prowadzącą.
6. **Trzymać produkt obiema rękami:** Jedną ręką za uchwyt **(6)**, a drugą za uchwyt pomocniczy **(1)**.
7. Włączyć produkt (patrz akapit „Włączanie/wyłączanie").
8. Powoli zagłębiać piłę tarczową **(26)** w obrabianym przedmiocie. Piłować do przodu z umiarkowanym naciskiem – nigdy do tyłu.

Wskaźnik przeciążenia

Wskaźnik przeciążenia (19)	Znaczenie
Zielony	Normalna praca
Pomarańczowy	Produkt jest lekko przeciążony
Czerwona	Produkt jest przeciążony lub zaklinowany

Czyszczenie, konserwacja i przechowywanie

⚠ OSTRZEŻENIE! Ryzyko obrażeń!

▶ Wyłączyć produkt i wyjąć akumulator **(33)**.

☐ Prace naprawcze i konserwacyjne, które nie są opisane w niniejszej instrukcji obsługi, należy zlecić naszemu centrum serwisowemu (patrz akapit „Serwis"). Używać wyłącznie oryginalnych części zamiennych.

Czyszczenie

⚠ UWAGA! Ryzyko uszkodzenia produktu!

▶ Nie używać środków czyszczących ani rozpuszczalników (z wyjątkiem piły tarczowej **(26)**, patrz poniższe instrukcje). W przeciwnym razie można spowodować nieodwracalne uszkodzenie produktu.

☐ Zanieczyszczenia, np. żywicę, usuwać z piły tarczowej **(26)** tylko rozpuszczalnikami nie wpływającymi na właściwości mechaniczne piły tarczowej.

☐ Powierzchnie pokryte żywicą usuwać dobrze wyciśniętą, wilgotną szmatką. Należy uważać, aby do wnętrza obudowy nie dostała się żadna ciecz. Alternatywnie można użyć specjalnego środka czyszczącego (rozpuszczalnika do żywicy) lub uniwersalnego aerozolu. Postępować zgodnie z instrukcjami bezpieczeństwa i instrukcjami producenta specjalnego środka czyszczącego lub uniwersalnego aerozolu.

☐ Utrzymywać w czystości szczeliny wentylacyjne, obudowę silnika i uchwyty. Do tego celu używać wilgotnej szmatki lub pędzla.

Konserwacja

■ Produkt nie wymaga żadnych prac konserwacyjnych.

☐ **Przed każdym użyciem:** Sprawdzać piłę tarczową **(26)** pod kątem widocznych wad. Wymieniać piłę tarczową, jeśli jest stępiona, wygięta lub uszkodzona w inny sposób.

☐ Prace konserwacyjne piły tarczowej **(26)** (np. naprawę lub ponowne szlifowanie) zlecać wykwalifikowanej osobie.

Przechowywanie

☐ Produkt i akcesoria zawsze przechowywać
- Czyste,
- Suche,
- Zabezpieczone przed pyłem,
- W miejscu niedostępnym dla dzieci.

☐ Temperatura przechowywania akumulatora **(33)** i produktu wynosi od 0 °C do +45 °C. Unikać ekstremalnego zimna lub ciepła podczas przechowywania, aby zapobiec utracie wydajności akumulatora.

☐ **Przed schowaniem:** Akumulator **(33)** wyciągnąć z produktu.

Części zamienne/akcesoria

■ Na stronie www.optimex-shop.com klienci mogą nabyć kompatybilne zamienne części zamienne i akcesoria.

■ Zamówienia można składać wyłącznie online.

- ☐ Więcej informacji można uzyskać kontaktując się z infolinią serwisową firmy Lidl (patrz akapit „Serwis").
- ☐ Przygotować numer zamówienia.

Usuwanie usterek

Problem	Możliwa przyczyna	Rozwiązanie
Produkt nie uruchamia się.	Akumulator **(33)** nie jest włożony.	Włożyć akumulator **(33)** (patrz akapit „Wkładanie/wyjmowanie akumulatora").
	Rozładowany akumulator **(33)**.	Naładować akumulator **(33)** (patrz akapit „Ładowanie akumulatora").
	Uszkodzony przełącznik zasilania **(5)**.	Skontaktować się z naszym działem obsługi klienta (patrz akapit „Serwis").
	Silnik jest uszkodzony.	
Produkt działa z przerwami.	Wewnętrzny luźny styk	Skontaktować się z naszym działem obsługi klienta (patrz akapit „Serwis").
	Uszkodzony przełącznik zasilania **(5)**.	

Utylizacja



Przy segregowaniu odpadów prosimy zwrócić uwagę na oznakowanie materiałów opakowaniowych, oznaczone są one skrótami (a) i numerami (b) o następującym znaczeniu: 1–7: Tworzywa sztuczne/20–22: Papier i tektura/ 80–98: Materiały kompozytowe.

Produkt:



Informacji na temat możliwości utylizacji wyeksploatowanego produktu udziela urząd gminy lub miasta.



Nie wyrzucać produktu po zakończeniu eksploatacji do odpadów domowych, lecz prawidłowo zutylizować. Informacji o punktach zbiorczych i ich godzinach otwarcia udziela odpowiedni urząd.

Elektroodpady nie mogą być wyrzucane do pojemników do selektywnej zbiórki odpadów komunalnych. Można je oddać w specjalnie wyznaczonych miejscach np. Punkt Selektywnej Zbiórki Odpadów Komunalnych lub/bądź w punktach handlowych oferujących w sprzedaży sprzęt elektroniczny.

Należy postępować zgodnie z obowiązującymi w Polsce przepisami dotyczącymi selektywnej zbiórki urządzeń elektrycznych i elektronicznych. Zużyty sprzęt może mieć szkodliwy wpływ na środowisko i zdrowie ludzi z uwagi na potencjalną zawartość niebezpiecznych substancji, mieszanin oraz części składowych. Gospodarstwo domowe spełnia ważną rolę w przyczynianiu się do ponownego użycia i odzysku surowców wtórnych, w tym recyklingu zużytego sprzętu. Na tym etapie kształtuje się postawy, które wpływają na zachowanie wspólnego dobra jakim jest czyste środowisko naturalne.

Uszkodzone lub zużyte baterie/akumulatory muszą być poddane recyklingowi. Oddać baterie/akumulatory i/lub produkt w dostępnych punktach zbiórki.



Niewłaściwa utylizacja baterii/ akumulatorów stwarza zagrożenie dla środowiska naturalnego!

Przed utylizacją należy wyjąć baterie/akumulatory z produktu. Baterii/akumulatorów nie należy wyrzucać razem z odpadami domowymi. Mogą one zawierać szkodliwe metale ciężkie i należy je traktować jak odpady specjalne. Symbole chemiczne metali ciężkich są następujące: Cd = kadm, Hg = rtęć, Pb = ołów. Dlatego też zużyte baterie/akumulatory należy przekazywać do komunalnych punktów gromadzenia odpadów niebezpiecznych.

Gwarancja

Produkt został wyprodukowany zgodnie z surowymi wytycznymi dotyczącymi jakości i dokładnie przetestowane przed dostawą. W przypadku wad materiałowych lub produkcyjnych przysługują Państwu prawa ustawowe wobec sprzedawcy produktu. Państwa prawa ustawowe nie są w żaden sposób ograniczone przez naszą gwarancję przedstawioną poniżej.

Gwarancja na ten produkt wynosi 5 lata od daty zakupu. Okres gwarancji rozpoczyna się od daty zakupu. Proszę przechowywać oryginalny rachunek w bezpiecznym miejscu, ponieważ ten dokument jest wymagany jako dowód zakupu. Wszelkie uszkodzenia lub wady obecne już w momencie zakupu należy zgłosić niezwłocznie po rozpakowaniu produktu. Jeżeli w ciągu 5 lat od daty zakupu produkt wykaże wady materiałowe lub produkcyjne, to – według naszego uznania – bezpłatnie go naprawimy lub wymienimy. Okres gwarancji

nie ulega przedłużeniu o przyznane roszczenie gwarancyjne. Dotyczy to również wymienionych i naprawionych części.

Niniejsza gwarancja traci ważność, jeśli produkt został uszkodzony, był niewłaściwie użytkowany lub konserwowany.

Gwarancja obejmuje wady materiałowe i produkcyjne. Niniejsza gwarancja nie obejmuje części produktu, które podlegają normalnemu zużyciu i dlatego są uważane za części zużywalne (np. baterie, węże, wkłady atramentowe), ani nie obejmuje uszkodzeń części delikatnych, np. przełączników lub części wykonanych ze szkła.

Zgodnie z Kodeksem Cywilnym art. 581 §1 wraz z wymianą urządzenia lub ważnej części czas gwarancji rozpoczyna się na nowo.

Sposób postępowania w przypadku naprawy gwarancyjnej

Aby zapewnić szybkie rozpatrzenie wniosku, należy postępować zgodnie z poniższymi instrukcjami:

Do wszystkich zapytań proszę mieć przygotowany paragon i numer artykułu (IAN 521710_2601) jako dowód zakupu.

Numer artykułu można znaleźć na tabliczce znamionowej produktu, na grawerze na produkcie, na stronie tytułowej instrukcji (w lewym dolnym rogu) lub na naklejce z tyłu lub na spodzie produktu.

W przypadku wystąpienia usterek funkcjonalnych lub innych wad należy najpierw skontaktować się telefonicznie lub pocztą elektroniczną z wymienionym poniżej działem serwisowym.

Następnie można wysłać produkt zarejestrowany jako wadliwy na podany adres serwisowy bezpłatnie, załączając dowód zakupu (paragon) i określając, na czym polega wada i kiedy wystąpiła.

Te i wiele innych instrukcji można przeglądać i pobrać na stronie parkside-diy.com. Ten kod QR przeniesie Cię bezpośrednio na stronę parkside-diy.com. Wybierz swój kraj i użyj maski wyszukiwania, aby wyszukać instrukcje obsługi. Wprowadź numer artykułu (IAN) 521710_2601, aby uzyskać dostęp do instrukcji obsługi artykułu.



Serwis

(PL) **Serwis Polska**
Tel.: 008004912069
Formularz kontaktowy na stronie *parkside-diy.com*
IAN 521710_2601

Deklaracja zgodności UE

DEKLARACJA ZGODNOŚCI UE (nr. 521710_2601)

My, firma

OWIM GmbH & Co. KG, Stiftsbergstraße 1, 74167 Neckarsulm, Niemcy

oświadczam z wyłączną odpowiedzialnością, że Produkt:

IAN:	**521710_2601**
Nazwa produktu:	**"PARKSIDE PERFORMANCE" 20 V Akumulatorowa piła wgłębna**
Oznaczenie modelu:	**HG13569**

Spełnia zasadnicze wymagania wymienionych dyrektyw UE

2006/42/WE [Dz.U. L 157, 09.06.2006]
2014/30/UE [Dz.U. L 96, 29.03.2014]
2011/65/UE [Dz.U. L 174, 01.07.2011]

Odniesienia do odpowiednich norm zharmonizowanych lub do innych specyfikacji technicznych, w stosunku do których deklarowana jest zgodność:

Nr / Części
2006/42/WE
EN 62841-1:2015+AC:2015+A11:2022
2014/30/EU
EN IEC 55014-1:2021
EN IEC 55014-2:2021

Opisany powyżej przedmiot deklaracji jest zgodny z dyrektywą Parlamentu Europejskiego i Rady 2011/65/UE z dnia 8 czerwca 2011 r. w sprawie ograniczenia stosowania niektórych niebezpiecznych substancji w sprzęcie elektrycznym i elektronicznym:

Nr / Części
EN IEC 63000:2018 (4.3.3 c))
EN 62321-3-1:2014
EN 62321-4:2014+A1:2017
EN 62321-5:2014
EN 62321-7-1:2015
EN 62321-7-2:2017
EN 62321-6:2015
EN 62321-8:2017

Osoba odpowiedzialna za dokumentację techniczną: OWIM GmbH & Co.KG

Podpisano w imieniu:

OWIM GmbH & Co. KG, Stiftsbergstraße 1, 74167 Neckarsulm, Niemcy

Tłumaczenie oryginalnej deklaracji zgodności

Neckarsulm	07.04.2026		
Miejsce	Data	ppa. Jens Buchheim Prokurent	ppa. Dr. Thorsten Maier Prokurent

PL

CE

Naudojamų piktogramų/simbolių sąrašas ... Psl 87
Naudojimas pagal paskirtį ... Psl 87
Komplektacija ... Psl 88
Dalių aprašymas ... Psl 88
Techniniai duomenys ... Psl 88
Saugos nuorodos ... Psl 90
Bendrosios darbo su elektriniais įrankiais saugos nuorodos ... Psl 90
Saugos nuorodos visiems pjūklams ... Psl 92
Kitos saugos nuorodos visiems pjūklams ... Psl 92
Įgilinamųjų pjūklų saugos nuorodos ... Psl 92
Papildomos instrukcijos ... Psl 93
Vibracijų ir triukšmo mažinimas ... Psl 93
Veiksmai nelaimingo atsitikimo atveju ... Psl 93
Liekamoji rizika ... Psl 93
Pasiruošimas ... Psl 94
Akumuliatorių bloko įkrovos lygį ... Psl 94
Akumuliatorių bloko įkrovimas ... Psl 94
Apsauginio gaubto funkcijos patikra ... Psl 94
Pjūklo geležtės montavimas/keitimas ... Psl 94
Dulkių nusiurbimo įrenginio prijungimas ... Psl 95
Lygiagrečios atramos montavimas ... Psl 95
Pjovimo ir sujungimo kampo nustatymas ... Psl 95
Pjovimo gylio nustatymas ... Psl 95
Kreipiamasis bėgis ... Psl 95
Naudojimas ... Psl 96
Akumuliatorių bloko įdėjimas/išėmimas ... Psl 96
Sūkių skaičiaus nustatymas ... Psl 96
Įjungimas/išjungimas ... Psl 96
Gaminio akumuliatorių bloko įkrovos lygio patikra ... Psl 96
Nuorodos dėl darbo ... Psl 96
Pjovimas be kreipiamojo bėgio ... Psl 96
Pjovimas su kreipiamuoju bėgiu ... Psl 97
Perkrovos indikatorius ... Psl 97

Remontas, techninė priežiūra ir laikymas ... Psl 97
Valymas ... Psl 97
Techninė priežiūra ... Psl 97
Sandėliavimas ... Psl 97
Atsarginės dalys/priedai ... Psl 98
Sutrikimų šalinimas ... Psl 98
Išmetimas ... Psl 98
Garantija ... Psl 98
Veiksmai norint pasinaudoti garantija ... Psl 99
Klientų aptarnavimas ... Psl 99
ES atitikties deklaracija ... Psl 100

Naudojamų piktogramų/simbolių sąrašas			
	Perskaitykite naudojimo instrukciją.	n_0	Tuščiosios eigos sukimosi greitis
			Nuolatinė srovė/įtampa
	**PAVOJUS!** – Nurodo aukštos rizikos pavojų, kuris, jei nebus išvengta, gali baigtis mirtimi arba rimtu sužalojimu (pvz., uždusimo pavojus)		Pjūklo geležtės **(26)** išorinis Ø ir angos Ø
			Pjūklo geležtės **(26)** sukimosi kryptis
	**PERSPĖJIMAS!** – Žymi vidutinio rizikos laipsnio pavojų, kurio pasekmės, jei jo nebus išvengta, gali būti mirtis arba sunkus sužalojimas (pvz., elektros smūgio rizika)		Įkrovos lygio mygtukas **(18)**
			Įkrovos lygio indikatorius **(20)**
	**ATSARGIAI!** – Žymi žemo rizikos laipsnio pavojų, kurio pasekmės, jei jo nebus išvengta, gali būti lengvas ar vidutinis sužalojimas (pvz., nusiplikymo pavojus)		Apsukų lygio ekranas **(21)**
			Apsukų lygio mygtukas **(22)**
	**DĖMESIO!** – Įspėja apie galimą materialinę žalą (pvz., trumpojo įjungimo pavojų)		Dėvėkite kvėpavimo takų apsaugą!
	Dėvėkite akių apsaugą!		Mūvėkite apsaugines pirštines!
	Nešiokite klausos apsaugas!		Nenaudokite jokių pažeistų pjūklo geležčių.
	Pjūklo geležtės **(26)** sukimosi kryptis		Saugos nuorodos Veiksmų nurodymai
	CE ženklas patvirtina gaminiui galiojančių ES direktyvų atitikimą.		

20 V AKUMULIATORINIS ĮGILINAMASIS PJŪKLAS

Naudojimas pagal paskirtį

- Šis akumuliatorinis įgilinamasis pjūklas (toliau vadinamas „gaminiu“ arba „elektriniu įrankiu“) yra tinkamas pjauti išilginio ir skersinio įpjovimo būdu su fiksuota atrama šias medžiagas:
  - Mediena
  - Plastikas
  - Lengvos statybinės medžiagos (pvz., gipso kartono plokštės)
- Neleidžiama pjauti metalo.
- Gaminį galima naudoti su arba be kreipiamojo bėgio. Lygiagretiems pjūviams yra pridedama lygiagreti atrama.
- Naudokite gaminį tik sausose patalpose.

- Gaminys skirtas naudoti tik asmeninėms reikmėms. Gaminys nėra skirtas naudoti komerciškai ar kokia kita paskirtimi.
- Gaminys yra **X 20 V TEAM** serijos dalis ir gali būti eksploatuojamas su **X 20 V TEAM** serijos akumuliatorių blokais. **X 20 V TEAM** serijos akumuliatorių blokus galima įkrauti tik **X 20 V TEAM** serijos įkrovikliais.

Komplektacija

1 20 V Akumuliatorinis įgilinamasis pjūklas
1 Lygiagreti atrama
1 Universali pjūklo geležtė Ø 140 mm (iš anksto sumontuota)
1 Kreipiamasis bėgis (2 dalių) + įungiamasis elementas
2 Šešiabriaunis raktas (papildomoje rankenoje)
1 Naudojimo instrukcija

Dalių aprašymas

(A pav.)

(1) Papildoma rankena
(2) Užrakinimo svirtis
(3) Įjungimo blokatorius
(4) Drožlių išmetimo anga
(5) Įjungiklis/išjungiklis
(6) Rankena
(7) Sparnuotas varžtas (pjovimo kampas)
(8) Ekscentrinis varžtas
(9) Akumuliatoriaus laikiklis
(10) Pjovimo stalas
(11) Sparnuotas varžtas (lygiagreti atrama)
(12) Atskaitos žymė (pjovimo kampas)
(13) Pjovimo kampo skalė
(14) Reguliavimo rankenėlė
(15) Fiksatorius (pjovimo gylio skalė)
(16) Didelis šešiabriaunis raktas
(17) Mažas šešiabriaunis raktas
(18) Mygtukas (įkrovos lygis – gaminys)
(19) Perkrovos indikatorius
(20) Įkrovos lygio indikatorius (gaminys)
(21) Apsukų lygio ekranas
(22) Mygtukas (apsukų lygis)
(23) Apsauginis gaubtas
(24) Įduba
(25) Pjovimo pločio žymė
(26) Pjūklo geležtė
(27) Atskaitos žymė (pjovimo gylio skalė)
(28) Pjovimo gylio skalė
(29) Lygiagreti atrama
(30) Kreipiamasis bėgis
(31) Jungiamasis elementas
(32) Sraigtai

(B pav.)

(33) Akumuliatorių blokas *
(33a) Mygtukas (įkrovos lygis – akumuliatorių bloko)
(33b) LED akumuliatoriaus būsenos rodinys
(34) Atblokavimo mygtukas (akumuliatorių bloko)
(35) Įkroviklis *

(C pav.)

(36) Suklio fiksatorius
(37) Jungė
(38) Varžtas

(E pav.)

(39) Lygiagrečios atramos laikiklis

Techniniai duomenys

20 V Akumuliatorinis įgilinamasis pjūklas	**PPTSA 20-Li C3**
Nominalioji įtampa U:	20 V ⎓
Sūkių skaičius tuščiąja eiga n_0:	2800–5500 min^{-1}
Maks. pjovimo gylis (be kreipiamojo bėgio):	
– ties 90°:	apie 52 mm
– ties 45°:	apie 38 mm
Maks. pjovimo gylis (su kreipiamuoju bėgiu):	
– ties 90°:	apie 46 mm
– ties 45°:	apie 32 mm

Pjūklo geležtė	
Išorinis Ø:	140 mm
Angos Ø:	20 mm
Pjovimo plotis (dantų storis):	1,8 mm
Dantų skaičius:	42
Sūkių skaičius tuščiąja eiga n_0:	maks. 7000 min^{-1}

* Akumuliatorių blokas ir įkroviklis nėra pridėti.

Rekomenduojama aplinkos temperatūra	
Maks. temperatūra (bendra):	+50 °C
Kraunant:	nuo +4 °C iki +40 °C
Eksploatuojant:	nuo +4 °C iki +50 °C
Laikant:	nuo 0 °C iki +45 °C

Skleidžiamo triukšmo vertės

Vertės nustatytos pagal EN 62841. Elektrinio įrankio A svertinis garso slėgio lygis paprastai būna toks:

Garso slėgio lygis L_{pA}:	79,1 dB
Neapibrėžtis K_{pA}:	3,0 dB
Garso galios slėgis L_{WA}:	87,1 dB
Neapibrėžtis K_{WA}:	3,0 dB

Skleidžiamos vibracijos vertės

Bendras vibracijos dydis (trijų ašių vektorinė suma), nustatytas pagal EN 62841:

Vibracija – pagrindinė rankena	
Medienos pjovimas ($a_{h,W}$):	2,484 m/s^2
Paklaida K:	1,5 m/s^2
Vibracija – papildoma rankena	
Medienos pjovimas ($a_{h,W}$):	2,980 m/s^2
Paklaida K:	1,5 m/s^2

⚠ PERSPĖJIMAS!



Naudokite klausos apsaugą!

⚠ PERSPĖJIMAS!

- Vibracija ir triukšmas, sklindantis naudojant elektrinį įrankį, gali skirtis nuo rodmenų verčių, priklausomai nuo to, kokiu būdu naudojamas elektrinis įrankis, ypač nuo to, kokio tipo ruošiniai yra apdorojami.
  Stenkitės kiek įmanoma sumažinti vibracijos ir triukšmo poveikį. Priemonių, skirtų vibracijos poveikiui mažinti, pavyzdžiai galėtų būti pirštinių mūvėjimas naudojant įrankio antgalį ir darbo laiko ribojimas. Reikia atsižvelgti į visus darbo etapus (pvz., laikus, kada elektrinis įrankis išjungtas, ir laikus, kada jis įjungtas, bet veikia be apkrovos).

PASTABA

- Nurodytos bendros vibracijos ir skleidžiamo triukšmo vertės išmatuotos taikant standartizuotus bandymų metodus, jomis galima remtis lyginant vienus elektrinius įrankius su kitais.
- Nurodytos bendros vibracijos ir skleidžiamo triukšmo vertės gali būti naudojamos ir pirminiam apkrovos vertinimui atlikti.

Įkrovimo trukmė

⚠ PERSPĖJIMAS! Sužalojimų ir turto sugadinimo pavojus dėl netinkamo akumuliatorių bloko naudojimo!

- Laikykitės saugos nuorodų ir įkrovimo bei tinkamo naudojimo instrukcijų, pateiktų **X 20 V TEAM** serijos akumuliatorių bloko ir įkroviklio naudojimo instrukcijoje.
- Išsamų įkrovimo proceso aprašymą ir daugiau informacijos rasite atskiroje naudojimo instrukcijoje.

PASTABA

- Tikrasis įkrovimo laikas gali šiek tiek skirtis nuo aukščiau pateiktos informacijos, priklausomai nuo aplinkos temperatūros ir akumuliatoriaus būklės. Informacija gali keistis.

- Gaminys yra **X 20 V TEAM** serijos dalis ir gali būti eksploatuojamas su **X 20 V TEAM** serijos akumuliatorių blokais. **X 20 V TEAM** serijos akumuliatorių blokus galima įkrauti tik **X 20 V TEAM** serijos įkrovikliais.
- Įkrovimo trukmę įtakoja tokie veiksniai kaip aplinkos ir akumuliatorių bloko temperatūra, taip pat naudojama tinklo įtampa ir gali nukrypti nuo nurodytų verčių.
- Rekomenduojame naudoti šį gaminį tik su šiais akumuliatorių blokais:
  - **PAP 20 B1**
  - **PAP 20 B3**
  - **Smart PAPS 204 A1**
  - **Smart PAPS 208 A1**
- Rekomenduojame įkrauti šiuos akumuliatorių blokus šiais įkrovikliais:
  - **PLG 20 A3**
  - **PLG 20 A4**
  - **PLG 20 C1**
  - **PLG 20 C3**
  - **PDSLG 20 A1**
  - **Smart PLGS 2012 A1**

Saugos nuorodos

Bendrosios darbo su elektriniais įrankiais saugos nuorodos

⚠ PERSPĖJIMAS!

- Perskaitykite visas saugos nuorodas, instrukcijas, iliustracijas ir techninius duomenis, kurie pateikti kartu su šiuo elektriniu įrankiu. Nesilaikant toliau pateiktų instrukcijų galima sukelti elektros smūgį, gaisrą ir (arba) sunkių kūno sužalojimų.

Laikykite saugos nuorodas ir instrukcijas saugioje vietoje, nes jų gali prireikti ateityje.

Saugos nuorodose vartojama sąvoka „elektrinis įrankis" taikoma iš tinklo maitinamiems elektriniams įrankiams (su maitinimo laidu) ir akumuliatoriais varomiems elektriniams įrankiams (be maitinimo laido).

Darbo vietos saugumas

a) **Pasirūpinkite, kad darbo vieta būtų švari ir gerai apšviesta.** Netvarkingose ir neapšviestose darbo zonose gali įvykti nelaimingų atsitikimų.

b) **Nesinaudokite elektriniais įrankiais sprogiose atmosferose, pvz., jei šalia yra degių skysčių, dujų ar dulkių.** Elektriniai įrankiai sukelia žiežirbas, kurios gali uždegti dulkes ar dujas.

c) **Pasirūpinkite, kad vaikai ir pašaliniai žmonės nesiartintų prie elektrinio įrankio.** Nukreipus dėmesį galima prarasti elektrinio įrankio kontrolę.

Elektros sauga

a) **Elektrinio įrankio maitinimo laido kištukai turi atitikti kištukinį lizdą. Kištuko negalima jokiu būdu modifikuoti. Su įžemintais elektriniais įrankiais nenaudokite jokių adapterių.** Nemodifikuoti kištukai ir tinkantys kištukiniai lizdai sumažina elektros šoko riziką.

b) **Venkite kūno kontakto su įžemintais paviršiais, tokiais kaip vamzdžiai, radiatoriai, viryklės ir šaldytuvai.** Kai kūnas įžemintas, kyla elektros šoko rizika.

c) **Saugokite elektrinius įrankius nuo lietaus ir drėgmės.** Vandeniui prasiskverbus į elektrinį įrankį padidėja elektros smūgio rizika.

d) **Nenaudokite maitinimo laido elektriniam įrankiui nešti, pakabinti ir netraukite už jo kištuko iš kištukinio lizdo. Saugokite maitinimo laidą nuo karščio, alyvos, aštrių kraštų ir judančių prietaiso dalių.** Pažeidus arba sulenkus maitinimo laidą padidėja elektros smūgio rizika.

e) **Jeigu dirbate su elektriniu įrankiu lauke, naudokite tik tokį ilginamąjį kabelį, kuris tinkamas naudoti lauko sąlygomis.** Išorei tinkamo ilginamojo kabelio naudojimas sumažina elektros smūgio riziką.

f) **Jeigu elektrinį įrankį neišvengiamai tenka naudoti drėgnoje vietoje, naudokite įjungtuvą su liekamosios srovės apsaugu.** Naudojant įjungtuvą su liekamosios srovės apsauga sumažinama elektros smūgio rizika.

Asmeninis saugumas

a) **Būkite atidūs, sutelkite dėmesį į savo veiksmus ir dirbdami elektriniu įrankiu elkitės atsakingai. Nesinaudokite elektriniu įrankiu, jei esate pavargęs, veikiamas kvaišalų, alkoholio ar vaistų.** Neatidumo akimirka, naudojant elektrinį įrankį, gali turėti rimtų sužalojimų pasekmes.

b) **Naudokite asmenines apsaugines priemones ir – būtinai – apsauginius akinius.** Asmeninių apsauginių priemonių, tokių kaip dulkių kaukė, neslidūs apsauginiai batai, apsauginis šalmas arba klausos apsaugai, priklausomai nuo elektrinio įrankio rūšies ir naudojimo, nešiojimas sumažina sužalojimų riziką.

c) **Apsaugokite nuo atsitiktinio įsijungimo. Prieš įjungdami prie maitinimo šaltinio ir (arba) akumuliatoriaus, paimdami ar nešdami elektrinį įrankį, įsitikinkite, kad elektrinis įrankis išjungtas.** Jei, nešdami elektrinį įrankį, laikysite pirštą prie jungiklio, arba jei įjungtą elektrinį įrankį prijungsite prie maitinimo šaltinio, gali kilti nelaimingų atsitikimų.

d) **Prieš įjungdami elektrinį įrankį nuimkite bet kokį reguliavimo raktą ar veržliaraktį.** Įrankis arba raktas, atsidūręs besisukančioje elektrinio įrankio dalyje, gali sunkiai sužaloti.

e) **Venkite netaisyklingos laikysenos. Visada tinkamai stovėkite ir išlaikykite pusiausvyrą.** Taip geriau suvaldysite elektrinį įrankį netikėtose situacijose.

f) **Tinkamai apsirenkite. Nevilkėkite laisvų rūbų ir nesisekite papuošalų. Laikykite plaukus, drabužius ir pirštines atokiai nuo besisukančių dalių.** Laisvus rūbus, papuošalus ar ilgus plaukus judančios dalys gali įtraukti.

g) **Jeigu galima sumontuoti dulkių ištraukimo ir surinkimo įrenginius, įsitikinkite, kad jie**

prijungti ir tinkamai naudojami. Naudojant dulkių ištraukimo įrangą galima sumažinti dulkių keliamus pavojus.

h) **Nesijauskite visiškai saugūs ir neignoruokite naudojimosi elektriniais įrankiais saugos taisyklių, net jei turite nemažai naudojimosi elektriniais įrankiais patirties.** Nedėmesingai naudojantis galima sunkiai susižeisti vos per kelias akimirkas.

Elektrinio įrankio naudojimas ir priežiūra

a) **Neperkraukite elektrinio įrankio. Naudokite tinkamą pagal paskirtį elektrinį įrankį.** Tinkamu elektriniu įrankiu pasieksite geresnius rezultatus tokiu greičiu, kaip įrankiui numatyta.

b) **Nesinaudokite elektriniu įrankiu, jei negalite jo įjungti ar išjungti mygtuku.** Bet koks įjungikliu/išjungikliu nevaldomas elektrinis įrankis yra pavojingas, todėl būtinai turi būti suremontuotas.

c) **Prieš nustatydami prietaisą, keisdami elektrinio įrankio antgalius arba padėdami elektrinį įrankį ištraukite kištuką iš kištukinio lizdo ir (arba) nuimkite akumuliatorių.** Ši atsargumo priemonė užkerta kelią nenumatytam elektrinio įrankio paleidimui.

d) **Nenaudojamą elektrinį įrankį laikykite vaikams nepasiekiamoje vietoje. Neleiskite elektrinio įrankio naudoti asmenims, kurie nežino, kaip tai daryti, ir nėra perskaitę instrukcijos.** Elektriniai įrankiai yra pavojingi, kai juos naudoja nepatyrę asmenys.

e) **Rūpestingai prižiūrėkite elektrinius įrankius ir įrankio antgalius. Patikrinkite, ar judančios dalys sklandžiai veikia ir nestringa, ar nėra pažeistų dalių ar kitų dalykų, kurie trikdytų elektrinio įrankio veikimą. Prieš naudodami elektrinį įrankį paveskite pažeistas dalis suremontuoti.** Daugybė nelaimingų atsitikimų įvyksta dėl neprižiūrimų elektrinių įrankių.

f) **Pasirūpinkite, kad pjovimo įrankiai būtų aštrūs ir švarūs.** Tinkamai prižiūrimi pjovimo įrankiai su aštriais kraštais mažiau linkę strigti, todėl juos paprasčiau valdyti.

g) **Elektrinį įrankį, priedus, įrankio antgalius ir pan. naudokite pagal šias instrukcijas. Įvertinkite darbo sąlygas ir atliktiną darbą.** Naudodami elektrinius įrankius kitiems nei nurodyta veiksmams keliate pavojingas situacijas.

h) **Rankenos ir laikymo paviršiai turi būti sausi, švarūs, neištepti alyva ir tepalu.** Esant slidžioms rankenoms ir laikymo paviršiams negalima užtikrinti saugaus elektrinio įrankio naudojimo ir valdymo įvykus nenumatytoms situacijoms.

Akumuliatorinio įrankio naudojimas ir priežiūra

a) **Akumuliatorius įkraukite tik gamintojo rekomenduojamuose įkrovikliuose.** Jeigu įkroviklis, kuris skirtas naudoti tam tikros rūšies akumuliatoriams, yra naudojamas su kitais akumuliatoriais, kyla gaisro pavojus.

b) **Elektriniuose įrankiuose naudokite tik jiems numatytus akumuliatorius.** Naudojant kitus akumuliatorius galimi kūno sužalojimai ir nudegimai.

c) **Nenaudojamą akumuliatorių laikykite atokiai nuo popieriaus sąvaržėlių, monetų, raktų, vinių, varžtų ar kitų smulkių metalinių daiktų, kurie gali sukelti kontaktų apeinamąjį įjungimą.** Trumpasis įjungimas tarp akumuliatoriaus kontaktų gali sukelti nudegimus arba gali įsiliepsnoti.

d) **Netinkamai naudojant iš akumuliatoriaus gali ištekėti skystis. Nesilieskite prie jo. Netyčia prisilietus nuplaukite vandeniu. Skysčiui patekus į akis papildomai kreipkitės į gydytojus.** Ištekėjęs akumuliatoriaus skystis gali dirginti arba nudeginti odą.

e) **Nenaudokite pažeistų ar modifikuotų akumuliatorių.** Pažeisti ar modifikuoti akumuliatoriai gali veikti neprognozuojamai ir įsiliepsnoti, sprogti ar sukelti pavojų susižaloti.

f) **Nelaikykite akumuliatoriaus prie ugnies ar aukštos temperatūros židinių.** Ugnis arba aukštesnė nei +130 °C temperatūra gali sukelti sprogimą.

g) **Laikykitės visų instrukcijų dėl įkrovimo ir įokiu būdu nekraukite akumuliatoriaus ar akumuliatorinio įrankio už temperatūros diapazono, nurodyto naudojimo instrukcijoje, ribų.** Įkraunant netinkamai arba nesilaikant leidžiamo temperatūros diapazono galima pažeisti akumuliatorių ir padidinti gaisro riziką.

Aptarnavimas

a) **Elektrinį įrankį remontuoti patikėkite tik kvalifikuotam technikui, naudojančiam originalias atsargines dalis.** Taip bus užtikrinta, kad elektrinis įrankis būtų saugus.

b) **Neatlikite akumuliatoriaus techninės priežiūros darbų, jei jis pažeistas.** Akumuliatoriaus techninę priežiūrą atlikti gali tik gamintojas ar įgaliotos klientų aptarnavimo tarnybos.

Saugos nuorodos visiems pjūklams

Pjovimo būdas

a)  **PAVOJUS: Nekiškite rankų į pjūklo sritį arba pjūklo geležtę.** Jei pjūklą laikote abiem rankomis, pjūklo geležtė jų negali sužeisti.

b) **Nekiškite rankų po ruošiniu.** Apsauginis gaubtas negali apsaugoti jūsų nuo pjūklo geležtės po ruošiniu.

c) **Sureguliuokite pjovimo gylį pagal ruošinio storį.** Po ruošiniu turėtų būti matomas mažesnis nei visas danties aukštis.

d) **Niekada nelaikykite pjaunamo ruošinio rankoje arba virš kojos. Pritvirtinkite ruošinį ant stabilaus laikiklio.** Svarbu tvirtai laikyti ruošinį, kad būtų sumažintas kūno sąlyčio, pjūklo geležtės užstrigimo ar valdymo praradimo pavojus.

e) **Laikykite elektrinį įtaisą už izoliuotų laikymo paviršių, kai atliekate darbus, kai įrankio antgalis gali kliudyti paslėptus elektros laidus.** Palietus laidą, kuriame yra įtampa, metalinėse elektrinio įrankio dalyse taip pat atsiras įtampą ir gali įvykti elektros smūgis.

f) **Pjaudami išilgai, visada naudokite atramą arba tiesią briaunos kreipiamąją.** Tai pagerina pjovimo tikslumą ir sumažina pjūklo geležtės užstrigimo galimybę.

g) **Visada naudokite tinkamo dydžio pjūklo geležtes su tinkama tvirtinimo anga (pvz., rombo formos arba apvalios).** Pjūklo geležtės, kurios netinka prie pjūklo surinkimo dalių, veikia netolygiai ir dėl to prarandama kontrolė.

h) **Niekada nenaudokite pažeistų ar netinkamų pjūklo geležčių poveržlių ar varžtų.** Pjūklo geležčių poveržlės ir varžtai yra specialiai sukurti jūsų pjūklui, kad būtų užtikrintas optimalus veikimas ir darbo saugumas.

Kitos saugos nuorodos visiems pjūklams

Atšokimas – priežastys ir atitinkamos saugos nuorodos

- Atšokimas – tai staigi reakcija, atsirandanti dėl užsikabinusios, užstrigusios arba netinkamai išlygiuotos pjūklo geležtės, dėl kurios nekontroliuojamas pjūklas pakyla ir pajuda iš ruošinio link operatoriaus.
- Jei pjūklo geležtė užsikabina ar užstringa besidarančioje pjovimo plyšyje, ji užstringa ir variklio jėga stumia pjūklą atgal operatoriaus kryptimi.
- Jei pjūklo geležtė pjaunant susisuka arba netinkamai išlygiuota netinkamai, galinio pjūklo krašto dantys gali įstrigti medienos paviršiuje, todėl pjūklo geležtė išjudės iš pjovimo plyšio ir pjūklas atšoks atgal operatoriaus kryptimi.

Atšokimas atsiranda netinkamai arba klaidingai naudojant pjūklą. Jį galima sušvelninti taikant toliau nurodytas atsargumo priemones.

a) **Tvirtai laikykite pjūklą ir patraukite rankas į tokią padėtį, kurioje galėtumėte atlaikyti atšokimo jėgas. Visada laikykitės pjūklo geležtės šone, niekada nelaikykite pjūklo geležtės vienoje linijoje su savo kūnu.** Atšokos atveju diskinis pjūklas gali atšokti, tačiau operatorius gali kontroliuoti atšokos jėgas, imdamasis tinkamų atsargumo priemonių.

b) **Jeigu pjūklo geležtė užstringa arba jūs nutraukiate darbą, išjunkite pjūklą ir ramiai jį palaikykite ruošinyje, kol pjūklo geležtė sustos. Niekada nemėginkite nuimti pjūklo nuo ruošinio arba traukti atgal, kol pjūklo geležtė juda, kitaip gali atšokti.** Nustatykite ir pašalinkite pjūklo geležtės užstrigimo priežastį.

c) **Jei norite iš naujo paleisti pjūklą, įstrigusį ruošinyje, pjūklo geležtę nustatykite į pjovimo plyšio centrą ir patikrinkite, ar pjūklo dantys neįstrigę ruošinyje.** Jei pjūklo geležtė įstrigo, ji gali pajudėti iš ruošinio arba atšokti, kai pjūklas vėl paleidžiamas.

d) **Paremkite plokštes, kad išvengtumėte atšokimo rizikos užstrigus pjūklo geležtei.** Didelės plokštės gali sulinkti nuo savo pačių svorio. Plokštes reikia paremti iš abiejų pusių, ir tai reikia padaryti tiek arti pjūvio, tiek prie krašto.

e) **Nenaudokite atšipusių ar pažeistų pjūklo geležčių.** Pjūklo geležtės su bukais arba neteisingai išlygiuotais dantimis padidina trintį, pjūklo geležtės strigimą ir atšokimą, jei pjovimo plyšys yra per siauras.

f) **Prieš pjaudami, priveržkite pjovimo gylio ir pjovimo kampo nustatymus.** Jei pjovimo metu nustatymai pasikeičia, pjūklo geležtė gali įstrigti ir įvykti atšokimas.

g) **Būkite itin atsargūs darydami pjūvius jau esamose sienose arba kitose neįžiūrimose zonose.** Įleidžiamoji pjūklo geležtė gali įstrigti pjaunant į paslėptus objektus ir atšokti.

Įgilinamųjų pjūklų saugos nuorodos

Apsauginio gaubto funkcija

a) **Prieš kiekvieną naudojimą patikrinkite, ar apsauginis gaubtas tinkamai užsidaro. Nenaudokite pjūklo, jei apsauginis gaubtas**

nejuda laisvai ir neužsidaro iš karto. Niekada tvirtai neužveržkite ir neužriškite apsauginio gaubto; dėl to pjūklo geležtė liktų neapsaugota. Jei pjūklas netyčia nukrenta ant grindų, apsauginis gaubtas gali įlinkti. Įsitikinkite, kad apsauginis gaubtas laisvai juda ir neliečia pjūklo geležtės ar kitų dalių visais pjovimo kampais ir gyliais.

b) **Patikrinkite apsauginio gaubto spyruoklės būklę ir veikimą. Jei apsauginis gaubtas ir spyruoklė neveikia tinkamai, prieš naudodami pjūklą atlikite jo techninę priežiūrą.** Dėl pažeistų dalių, lipnių nuosėdų ar susikaupusių drožlių apatinis apsauginis gaubtas pradeda veikti uždelsiant.

c) **Atliekant „įgilinamąjį pjūvį“, kuris atliekamas ne stačiu kampu, apsaugokite pjūklo pagrindo plokštę, kad ji neslystų į šoną.** Judant į šoną, pjūklo geležtė gali užstrigti ir atšokti.

d) **Nestatykite pjūklo ant darbastalio ar grindų be apsauginio gaubto, dengiančio pjūklo geležtę.** Neapsaugota, iš inercijos veikianti pjūklo geležtė judina pjūklą prieš pjovimo kryptį ir pjauna viską, kas jai pakeliui. Atkreipkite dėmesį į pjūklo geležtės sustojimo paspaudus jungiklį laiką.

Papildomos instrukcijos

- Nenaudokite jokių šlifavimo diskų.
- Pasirinkite tinkamą pjūklo geležtę pagal medžiagą, kurią norite pjauti. Pjūklo geležtės, skirtos pjauti medieną ar panašias medžiagas, turi atitikti EN 847-1. Naudokite gaminį tik medienai, plastikui ir lengvoms statybinėms medžiagoms (pvz., gipso kartono plokštėms) pjauti.
- Naudokite tik tokias pjūklo geležtes, kurių apsukų žymėjimas atitinka nurodytas gaminio apsukas arba yra didesnis.
- Naudokite tik tokias pjūklo geležtes, kurių skersmuo 140 mm ir atitinka užrašus ant pjūklo geležtės.
- Saugokitės, kad pjūklo dantų galai neįkaistų.
- Pjaudami plastiką, žiūrėkite, kad plastikas neišsilydytų.
- Laikykitės maks. pjovimo gylio (žr. „Techniniai duomenys“).

Saugus darbas

- Neviršykite maksimalių apsukų, nurodytų ant gaminio. Jei nurodyta, reikia laikytis sūkių skaičiaus diapazono.
- Išmeskite pjūklo geležtes, kurių korpusai įtrūkę. Remontas neleidžiamas.
- Priveržkite įrankius ir įrankių korpusus, kad jie negalėtų atsilaisvinti darbo metu. Atkreipkite dėmesį į montavimo instrukcijas. Naudodami pridedamą šešiabriaunį raktą, priveržkite priveržimo varžtą, kuris pritvirtina pjūklo geležtę.
- Rakto ilginti ar priveržti plaktuko smūgiais neleidžiama.
- Diskinių pjūklų geležčių techninės priežiūros darbus ir keitimus gali atlikti tik kvalifikuotas asmuo, t. y. specialų išsilavinimą ir patirtį turintis asmuo, išmanantis projektavimo reikalavimus ir susipažinęs su reikiamais saugos veiksmais.

Vibracijų ir triukšmo mažinimas

Norėdami sumažinti triukšmo ir vibracijų skleidimo poveikį, apribokite darbo trukmę, rinkitės silpnos vibracijos ir triukšmo režimus, taip pat naudokite asmenines apsaugines priemones.

Toliau nurodytos priemonės padeda sumažinti vibracijos ir triukšmo keliamą riziką:

- Gaminį naudokite tik pagal jam numatytą paskirtį ir taip, kaip aprašyta šioje instrukcijoje.
- Pasirūpinkite, kad gaminys būtų geros būklės ir prižiūrėtas.
- Naudokite šiam gaminiui tinkamus įrankio antgalius ir įsitikinkite, kad jie yra nepriekaištingos būklės.
- Tvirtai laikykite gaminį už rankenų/laikymo paviršių.
- Gaminį prižiūrėkite pagal instrukcijas ir užtikrinkite, kad jis būtų pakankamai suteptas (kai to reikia).

Veiksmai nelaimingo atsitikimo atveju

Susipažinkite su gaminio naudojimo informacija, pateikta šioje naudojimo instrukcijoje. Įsiminkite saugos nuorodas ir būtinai jomis vadovaukitės. Tai padės jums išvengti rizikos ir pavojų.

- Jei veikia netinkamai, išjunkite gaminį. Prieš pradėdami naudoti kitą kartą, paveskite kvalifikuotam specialistui gaminį patikrinti ir, prireikus, jį suremontuoti.

Liekamoji rizika

PASTABA

▶ Šis gaminys veikdamas sukuria elektromagnetinį lauką! Šis laukas kai kuriais atvejais gali trikdyti aktyvių ar pasyvių medicininių implantų veiklą! Siekiant sumažinti rimtų ar mirtinų sužeidimų pavojų, rekomenduojame asmenims, turintiems medicininių implantų, prieš naudojantis gaminiu pasikonsultuoti su gydytoju ar medicininio implanto gamintoju!

Net jei gaminį naudojate pagal nurodymus, išlieka galima asmenų sužalojimo ir materialinės žalos rizika. Naudojant šį gaminį gali kilti tokie ir kiti pavojai, susiję su konstrukcija ir modeliu:

- Įsipjovimas
- Klausos pažeidimas, jei nedėvima tinkama klausos apsauga

■ Sveikatos sutrikdymas dėl rankos ir plaštakos vibracijos, jei gaminys naudojamas ilgą laiką arba netinkamai valdomas ir prižiūrimas

Pasiruošimas

Akumuliatorių bloko įkrovos lygį

□ Paspauskite ⇆ **(33a)**, esantį šalia LED akumuliatoriaus būsenos rodinio **(33b)** ant akumuliatorių bloko **(33)**.

■ Akumuliatorių bloko **(33)** įkrovos lygio indikatorius rodomas, kai LED akumuliatoriaus būsenos rodinyje **(33b)** užsidega atitinkamos LED lemputės.

Ekranas	Spalva	Reikšmė
	Raudonas, oranžinis, žalias	Visiškai įkrauta
	Raudonas, oranžinis	Dalinai įkrauta
	Raudona	Reikia įkrauti

□ Įkraukite akumuliatorių bloką **(33)**, kai užsidega tik raudona LED lemputė LED akumuliatoriaus būsenos rodinyje **(33b)**.

Akumuliatorių bloko įkrovimas

PASTABA

▶ Jei akumuliatorių blokas **(33)** vis dar šiltas, prieš įkraudami leiskite jam atvėsti.

1. Išimkite akumuliatorių bloką **(33)** iš gaminio.
2. Pastumkite akumuliatorių bloką **(33)** ant įkroviklio **(35)** įkrovimo šachtos.
3. Prijunkite įkroviklį **(35)** prie kištukinio lizdo.
4. **Įkrovus:** Atjunkite įkroviklį **(35)** nuo kištukinio lizdo.
5. Išimkite akumuliatorių bloką **(33)** iš įkroviklio **(35)**.

Kontroliniai LED ant įkroviklio

Žalia	Raudona	Reikšmė
Šviečia	–	Visiškai įkrauta
		Parengties režimas (neįdėtas akumuliatorių blokas **(33)**)
–	Šviečia	Įkraunamas
–	Mirksi	Akumuliatorių blokas **(33)** perkaito
Mirksi	Mirksi	Akumuliatorių blokas **(33)** sugedęs

Apsauginio gaubto funkcijos patikra

(A pav.)

PASTABA

▶ Jei apsauginis gaubtas **(23)** sugadintas, gaminio nenaudokite. Kreipkitės į techninės priežiūros centrą (žr. „Aptarnavimas“).

1. Padėkite gaminį su pjovimo stalu **(10)** ant kieto paviršiaus krašto, kad pjūklo geležtę **(26)** būtų galima visiškai nuleisti.
2. Pastumkite įjungimo blokatorių **(3)** į priekį ir nuleiskite pjūklo geležtę **(26)**.
3. Patikrinkite, ar pjūklo geležtė **(26)** nesitrina į apsauginį gaubtą **(23)**.
   Patikrinkite, ar pjūklo geležtė automatiškai juda į pradinę padėtį.

Pjūklo geležtės montavimas/keitimas

(C pav.)

PASTABA

▶ Išjunkite gaminį ir prieš visus darbus išimkite akumuliatorių bloką **(33)**.

1. Pastumkite užrakinimo svirtį **(2)** link papildomos rankenos **(1)**.
2. Stumkite įjungimo blokatorių **(3)** į priekį. Nuleiskite pjūklo geležtę **(26)**, kol gaminys užsifiksuos su garsu.
3. Atleiskite įjungimo blokatorių **(3)**. Variklio blokas sustoja toje vietoje, kur galite sumontuoti/pakeisti pjūklo geležtę **(26)** per išpjovą apsauginiame gaubte **(23)**.

Pjūklo geležtės nuėmimas

PASTABA

▶ Didysis šešiabriaunis raktas **(16)** yra saugomas papildomoje rankenoje **(1)**.

1. Paspauskite suklio fiksatorių **(36)**. Atlaisvinkite varžtą **(38)** sukdami prieš laikrodžio rodyklę naudodami didelį šešiabriaunį raktą **(16)**.
2. Nuimkite varžtą **(38)** ir jungę **(37)**.
3. Atsargiai nuimkite pjūklo geležtę **(26)** iš apačios nuo apsauginio gaubto **(23)**.

Pjūklo geležtės montavimas

⚠ PERSPĖJIMAS!

- Rodyklė, rodanti sukimosi kryptį ant pjūklo geležtės **(26)**, turi sutapti su rodykle ant apsauginio gaubto **(23)**.

1. Įdėkite pjūklo geležtę **(26)** iš apačios į apsauginį gaubtą **(23)** ant suklio.
2. Uždėkite jungę **(37)** ant pjūklo geležtės **(26)**.
3. Paspauskite suklio fiksatorių **(36)**. Pritvirtinkite jungę **(37)** ir pjūklo geležtę **(26)** varžtu **(38)**. Priveržkite varžtą sukdami pagal laikrodžio rodyklę naudodami didelį šešiabriaunį raktą **(16)**.

Dulkių nusiurbimo įrenginio prijungimas

(D pav.)

PASTABA

- Apdorodami medžiagas, iš kurių susidaro sveikatai pavojingos dulkės, prie gaminio prijunkite tinkamą ir patikrintą dulkių nusiurbimo įrenginį (M dulkių klasė).

☐ Prijunkite dulkių nusiurbimo įrenginį (pvz., PWD 30 C1) prie drožlių išmetimo angos **(4)**.

Lygiagrečios atramos montavimas

(E pav.)

1. Atlaisvinkite lygiagrečios atramos laikiklio **(39)** sparnuotuosius varžtus **(11)**. Įdėkite lygiagrečią atramą **(29)** į lygiagrečios atramos laikiklį.
2. Nustatykite pageidaujamą pjovimo plotį. Jei reikia, naudokite lazdą. Pjovimo stalo **(10)** priekiniame krašte esančios įdubos **(24)** nurodo pjovimo briauną 0° ir 45° pjovimo kampo nustatymams (žr. detalų vaizdą).
3. Priveržkite lygiagrečios atramos laikiklio **(39)** sparnuotuosius varžtus **(11)**.

Pjovimo ir sujungimo kampo nustatymas

PASTABA

- Pjovimo kampą galite nustatyti naudodami pjovimo kampo skalę **(13)**.
- Atliekant kampinius pjūvius, pjovimo gylis yra mažesnis nei nustatyta pjovimo gylio skalėje **(28)**.

1. Atsukite 2 išankstinio pjovimo kampo pasirinkimo sparnuotuosius varžtus **(7)**.
2. Pjovimo kampo skalėje **(13)** nustatykite norimą kampą pagal viršutinį atskaitos žymės kraštą **(12)**.
3. Norėdami nustatyti 0° arba +47° kampą, pasukite reguliavimo rankenėlę **(14)**.
4. Vėl priveržkite sparnuotuosius varžtus **(7)**.
5. Kampinio pjovimo metu laikykite gaminį abiem rankomis, kad geriau valdytumėte gaminį.

Pjovimo gylio nustatymas

(A pav.)

1. Paspauskite ir palaikykite pjovimo gylio nustatymo fiksatorių **(15)**.
2. Nustatykite norimą pjovimo gylį pjovimo gylio skalėje **(28)**, naudodami atskaitos žymę **(27)**.

   A: Žymė be kreipiamojo bėgio **(30)**
   B: Žymė su kreipiamuoju bėgiu **(30)**

3. Atleiskite fiksatorių **(15)**.

Kreipiamasis bėgis

(A, F pav.)

Prieš pirmą pjūvį

PASTABA

- Kreipiančiojo bėgio **(30)** apatinėje pusėje yra apsauga nuo drožlių (juoda guma).

Sutrumpinkite apsaugą nuo drožlių iki kreipiamojo bėgio **(30)** ilgio. Norėdami tai padaryti, atlikite šiuos veiksmus:

1. Padėkite kreipiamąjį bėgį **(30)** ant ruošinio.
2. Ant gaminio nustatykite maždaug 10 mm pjovimo gylį (žr. „Pjovimo gylio nustatymas“).
3. Įjunkite gaminį (žr. „Įjungimas/išjungimas“).
4. Veskite gaminį ir tolygiai stumkite jį pjovimo kryptimi.

Kreipiamojo bėgio prijungimas

PASTABA

- Mažas šešiabriaunis raktas **(17)** yra saugomas papildomoje rankenoje **(1)**.

1. Įstumkite jungiamąjį elementą **(31)** į abiejų kreipiamojo bėgio **(30)** dalių griovelį.
   Jungiamasis elementas turi būti viduryje tarp abiejų kreipiamojo bėgio dalių.
2. Priveržkite sraigtus **(32)** šešiabriauniu raktu **(17)**.

Naudojimas

Akumuliatorių bloko įdėjimas/išėmimas

⚠ PERSPĖJIMAS! Sužalojimo pavojus dėl netyčinio paleidimo!

▶ Nedėkite akumuliatorių bloko **(33)**, kol gaminys nėra visiškai paruoštas naudoti.

Akumuliatorių bloko įdėjimas

1. Įstumkite akumuliatorių bloką **(33)** išilgai akumuliatoriaus laikiklio **(9)** į gaminį.
2. Užtikrinkite, kad akumuliatorių blokas **(33)** užsifiksavo.

Akumuliatorių bloko išėmimas

1. Paspauskite ir palaikykite atblokavimo mygtuką **(34)** ant akumuliatorių bloko **(33)**.
2. Išimkite akumuliatorių bloką **(33)** iš gaminio.

Sūkių skaičiaus nustatymas

☐ Norėdami nustatyti 6 apsukų lygius, paspauskite **(22)**.
■ Apsukų lygį rodo atitinkamas numeris, užsidegantis apsukų lygio ekrane **(21)**.

Įjungimas/išjungimas

Įjungimas

1. Stumkite įjungimo blokatorių **(3)** į priekį.
2. Paspauskite įjungiklį/išjungiklį **(5)**.
   Įjungę gaminį, galite atleisti įjungimo blokatorių **(3)**.
3. Stumkite pjūklo geležtę **(26)** į ruošinį.

Išjungimas

1. Įjungiklį/išjungiklį **(5)** atleiskite.
2. Įdėkite pjūklo geležtę **(26)** atgal į apsauginį gaubtą **(23)**.

Gaminio akumuliatorių bloko įkrovos lygio patikra

☐ Paspauskite **(18)**. Akumuliatorių bloko **(33)** įkrovos lygį rodo atitinkamos įkrovos lygio indikatoriaus **(20)** LED lemputės.
■ Veikimo metu akumuliatorių bloko **(33)** įkrovos lygis nuolat rodomas įkrovos lygio indikatoriuje **(20)**.

Spalva	Reikšmė
Raudonas, oranžinis, žalias	Visiškai įkrauta
Raudonas, oranžinis	Iki pusės įkrauta
Raudona	Reikia įkrauti

☐ Įkraukite akumuliatorių bloką **(33)**, kai užsidega tik raudonas įkrovos lygio indikatoriaus **(20)** LED.

Nuorodos dėl darbo

PASTABA

▶ Pjovimo pločio žymės **(25)** ant apsauginio gaubto **(23)** rodo priekinius ir galinius pjūklo geležtės **(26)** (Ø 140 mm) pjovimo taškus maksimaliu pjovimo gyliu.

Pjovimas be kreipiamojo bėgio

Pjovimas stačiu kampu

1. **Laikykite gaminį abiem rankomis:** Viena ranka už rankenos **(6)**, o kita – už papildomos rankenos **(1)**.
2. Įjunkite gaminį (žr. „Įjungimas/išjungimas“).
3. Padėkite gaminį su priekine pjovimo stalo dalimi **(10)** ant ruošinio.
4. Stumkite pjūklo geležtę **(26)** į ruošinį. Pjaukite į priekį su vidutiniu spaudimu – niekada atgal.

Kampinis pjūvis iki 45°

1. Nustatykite norimą pjovimo kampą (žr. „Pjovimo ir sujungimo kampo nustatymas“).
2. **Laikykite gaminį abiem rankomis:** Viena ranka už rankenos **(6)**, o kita – už papildomos rankenos **(1)**.
3. Įjunkite gaminį (žr. „Įjungimas/išjungimas“).
4. Padėkite gaminį su priekine pjovimo stalo dalimi **(10)** ant ruošinio.
5. Stumkite pjūklo geležtę **(26)** į ruošinį. Pjaukite į priekį su vidutiniu spaudimu – niekada atgal.

Įgilinamieji pjūviai

PASTABA

▶ Sumažinkite atatrankos riziką, užpakalinį kraštą priglausdami prie atramos (pvz., kreipiančiojo bėgio **(30)**).
▶ Pjovimo metu judant į šoną, pjūklo geležtė **(26)** gali įstrigti, o tai gali sukelti atatranką. Įgilinamųjų pjūvių ne stačiu kampu atveju apsaugokite pjovimo stalą **(10)**, kad jis nepaslinktų į šoną.

1. Nustatykite norimą pjovimo gylį (žr. „Pjovimo gylio nustatymas“).
2. Uždėkite gaminį ant ruošinio.
3. **Laikykite gaminį abiem rankomis:** Viena ranka už rankenos **(6)**, o kita – už papildomos rankenos **(1)**.
4. Įjunkite gaminį (žr. „Įjungimas/išjungimas“).
5. Stumkite pjūklo geležtę **(26)** į ruošinį. Pjaukite į priekį su vidutiniu spaudimu – niekada atgal.

Pjovimas su kreipiamuoju bėgiu

Pjovimas stačiu kampu

1. Uždėkite kreipiamąjį bėgį **(30)** su juoda guma žemyn ant ruošinio.
2. Dėkite gaminį su grioveliu ant kreipiamojo bėgio **(30)**.
3. **Laikykite gaminį abiem rankomis:** Viena ranka už rankenos **(6)**, o kita – už papildomos rankenos **(1)**.
4. Įjunkite gaminį (žr. „Įjungimas/išjungimas“).
5. Stumkite pjūklo geležtę **(26)** į ruošinį. Pjaukite į priekį su vidutiniu spaudimu – niekada atgal.

Kampinis pjūvis iki 45°

1. Uždėkite kreipiamąjį bėgį **(30)** su juoda guma žemyn ant ruošinio.
2. Dėkite gaminį su grioveliu ant kreipiamojo bėgio **(30)**.
3. Nustatykite norimą pjovimo kampą (žr. „Pjovimo ir sujungimo kampo nustatymas“).
4. **Laikykite gaminį abiem rankomis:** Viena ranka už rankenos **(6)**, o kita – už papildomos rankenos **(1)**.
5. Įjunkite gaminį (žr. „Įjungimas/išjungimas“).
6. Stumkite pjūklo geležtę **(26)** į ruošinį. Pjaukite į priekį su vidutiniu spaudimu – niekada atgal.

Įgilinamieji pjūviai

1. Uždėkite kreipiamąjį bėgį **(30)** su juoda guma žemyn ant ruošinio.
2. Dėkite gaminį su grioveliu ant kreipiamojo bėgio **(30)**.
3. Nustatykite norimą pjovimo gylį (žr. „Pjovimo gylio nustatymas“).
4. Dėkite pjovimo stalo **(10)** galinį kraštą kuo arčiau prie atramos.
5. Jei reikia, ekscentriniais varžtais **(8)** pagerinkite pjovimo stalo **(10)** prigludimą prie kreipiamojo bėgio **(30)**. Priveržkite ekscentrinius varžtus, kad sumažintumėte tarpą tarp gaminio ir kreipiamojo bėgio.
6. **Laikykite gaminį abiem rankomis:** Viena ranka už rankenos **(6)**, o kita – už papildomos rankenos **(1)**.
7. Įjunkite gaminį (žr. „Įjungimas/išjungimas“).
8. Stumkite pjūklo geležtę **(26)** į ruošinį. Pjaukite į priekį su vidutiniu spaudimu – niekada atgal.

Perkrovos indikatorius

Perkrovos indikatorius (19)	Reikšmė
Žalia	Normalus eksploatavimas
Oranžinė	Gaminys yra šiek per daug apkrautas
Raudona	Gaminys yra apkrautas arba užstrigęs

Remontas, techninė priežiūra ir laikymas

⚠ PERSPĖJIMAS! Pavojus susižeisti!

▶ Išjunkite gaminį ir išimkite akumuliatorių bloką **(33)**.

☐ Remonto ir techninės priežiūros darbus, kurie neaprašyti šioje instrukcijoje, paveskite mūsų techninės priežiūros centrui (žr. „Aptarnavimas“). Naudokite tik originalias atsargines dalis.

Valymas

⚠ DĖMESIO! Gaminio pažeidimo pavojus!

▶ Nenaudokite valymo priemonių ar tirpiklių (išskyrus pjūklo geležtę **(26)**, žr. toliau pateiktas instrukcijas). Priešingu atveju galite nepataisomai sugadinti gaminį.

☐ Pašalinkite nešvarumus, pvz., dervą, nuo pjūklo geležtės **(26)** tik su tirpikliais, kurie neturi įtakos pjovimo geležtės mechaninėms savybėms.

☐ Pabandykite nuvalyti derva suteptus paviršius gerai išgręžta, drėgna, drungna šluoste. Neleiskite, kad į gaminio vidų patektų skysčių. Arba galite naudoti specialų valiklį (dervos tirpiklį) arba universalų purškalą. Laikykitės saugos nuorodų ir specialaus valiklio/universalaus purškalo gamintojo pateiktų instrukcijų.

☐ Ventiliacijos angas, variklio korpusą ir rankenas laikykite švarius. Norėdami tai padaryti, naudokite drėgną skudurėlį arba šepetį.

Techninė priežiūra

■ Gaminio techninė priežiūra nereikalinga.

☐ **Prieš kiekvieną kartą naudodami:** Patikrinkite, ar pjūklo geležtėje **(26)** nėra akivaizdžių defektų. Pakeiskite pjūklo geležtę, jei ji atšipo, sulinko ar kitaip pažeista.

☐ Pjūklo geležtės **(26)** techninės priežiūros darbus (pvz., remontą ar galandimą) paveskite atlikti kvalifikuotam asmeniui.

Sandėliavimas

☐ Laikykite gaminį ir priedus visada
- Švarius,
- Sausus,
- Apsaugotus nuo dulkių,
- Vaikams nepasiekiamoje vietoje.

☐ Akumuliatorių bloko **(33)** ir gaminio laikymo temperatūra yra nuo 0 °C iki +45 °C. Laikydami saugokite nuo didelio

šalčio ar karščio, kad akumuliatorių blokas neprarastų našumo.

☐ **Prieš laikymą:** Išimkite akumuliatorių bloką **(33)** iš gaminio.

Atsarginės dalys/priedai

- Suderinamas atsargines dalis ir priedus klientai gali įsigyti adresu www.optimex-shop.com.
- Užsakymus galite pateikti tik internetu.

☐ Norėdami gauti daugiau informacijos, susisiekite su Lidl techninės priežiūros karštąja linija (žr. „Klientų aptarnavimas“).

☐ Paruoškite užsakymo numerį savo užsakymui.

Sutrikimų šalinimas

Problema	Galima priežastis	Sprendimas
Gaminys nepasileidžia.	Akumuliatorių blokas **(33)** nėra įdėtas.	Tinkamai įdėkite akumuliatorių bloką **(33)** (žr. „Akumuliatorių bloko įdėjimas/išėmimas“).
	Akumuliatorių blokas **(33)** išsikrovęs.	Įkraukite akumuliatorių bloką **(33)** (žr. „Akumuliatorių bloko įkrovimas“).
	Įjungiklis/išjungiklis **(5)** yra sugedęs.	Kreipkitės į techninės priežiūros centrą (žr. „Klientų aptarnavimas“).
	Sugedo variklis.	
Gaminys veikia su pertraukomis.	Laisvas vidinis kontaktas	Kreipkitės į techninės priežiūros centrą (žr. „Klientų aptarnavimas“).
	Įjungiklis/išjungiklis **(5)** yra sugedęs.	

Išmetimas



Rūšiuodami atliekas, atkreipkite dėmesį į pakuočių ženklinimą, kurį sudaro santrumpos (a) ir skaičiai (b), reiškiantys: 1–7: plastikai/20–22: popierius ir kartonas/80–98: kombinuotosios pakuotės.

Produktas:



Daugiau informacijos apie nebetinkamo naudoti gaminio išmetimą sužinosite savo savivaldybės ar miesto administracijoje.



Prašome tinkamai utilizuoti šį gaminį jo nenaudojant ir nemesti jo kartu su buitinėmis atliekomis. Informaciją apie surinkimo punktus ir jų darbo laiką suteiks vietos kompetentingos institucijos.

Pažeistos arba nebetinkamos naudoti baterijos/akumuliatoriai turi būti perdirbti. Nugabenkite baterijas/akumuliatorius ir (arba) produktą į nurodytas surinkimo vietas.



Netinkamai išmetant baterijas/ akumuliatorius daroma žala aplinkai!

Prieš išmesdami produktą, išimkite baterijas/akumuliatorius bloką.

Baterijas/akumuliatorius draudžiama išmesti kartu su buitinėmis atliekomis. Juose gali būti nuodingų sunkiųjų metalų, todėl baterijos/akumuliatoriai turi būti tvarkomi kaip specialiosios atliekos. Šie cheminiai simboliai nurodo sunkiuosius metalus: Cd = kadmis, Hg = gyvsidabris, Pb = švinas. Todėl nebetinkamas naudoti baterijas/akumuliatorius nugabenkite į komunalinius surinkimo punktus.

Garantija

Gaminys buvo pagamintas laikantis griežtų kruopštumo principų ir prieš pristatant buvo atidžiai patikrintas. Esant medžiagų ar gamybos defektams, jūs turite įstatymines teises gaminio pardavėjo atžvilgiu. Ši garantija jokiais būdais neapriboja įstatymais nustatytų jūsų teisių.

Šiam produktui suteikiama 5 metų garantija nuo pirkimo datos. Garantijos teikimo laikotarpis skaičiuojamas nuo pirkimo datos. Pirkimo kvito originalą laikykite saugioje vietoje, nes šis dokumentas reikalingas kaip pirkimo įrodymas.

Išpakavus gaminį, būtina nedelsiant pranešti apie bet kokius pažeidimus ar defektus, kurie jau buvo pirkimo metu.

Jei per 5 metus nuo šio produkto pirkimo datos išryškės medžiagų ar gamybos trūkumų, produktą savo nuožiūra nemokamai pataisysime arba pakeisime. Patvirtinus garantinį reikalavimą garantinis laikotarpis nepratęsiamas. Ta pati sąlyga taikoma ir pakeistoms bei pataisytoms dalims.

Garantija netaikoma, jei šis produktas apgadinamas, netinkamai naudojamas ar netinkamai prižiūrimas.

Garantija taikoma medžiagų ir gamybos trūkumams. Ši garantija netaikoma gaminio dalims, kurios paprastai susidėvi ir todėl yra

laikomos susidėvinčiomis dalimis (pvz., baterijos, žarnos, rašalo kasetės), taip pat netaikoma trapioms dalims, pvz., jungikliams arba dalims iš stiklo.

Veiksmai norint pasinaudoti garantija

Kad galėtume greitai apdoroti Jūsų prašymą, vadovaukitės toliau pateikiamais nurodymais:

Prašome dėl visų užklausų išsaugoti kasos čekį ir gaminio numerį (IAN 521710_2601) kaip pirkimo įrodymą.

Gaminio numerį rasite duomenų lentelėje, išgraviruotą ant gaminio, ant naudojimo instrukcijos viršelio (apačioje kairėje) arba užklijuotą prietaiso užpakalinėje pusėje ar apačioje.

Jei išryškėtų produkto veikimo ar kitokių trūkumų, pirmiausia telefonu arba elektroniniu paštu kreipkitės į toliau nurodytą klientų aptarnavimo skyrių.

Tada sugedusiu pripažintą produktą, pridėję pirkimo dokumentą (kasos čekį) ir nurodę trūkumą bei jo atsiradimo laiką, nemokamai galėsite išsiųsti Jums nurodytu klientų aptarnavimo tarnybos adresu.

parkside-diy.com svetainėje galite atidaryti ir atsisiųsti šią ir daugelį kitų instrukcijų. Su šiuo QR kodu galite tiesiogiai patekti į parkside-diy.com svetainės puslapį. Pasirinkite savo šalį ir pagal paieškos formą susiraskite savo šalies naudojimo instrukciją. Įvesdami gaminio numerį (IAN) 521710_2601 surasite jūsų gaminio naudojimo instrukciją.

PDF ONLINE
parkside-diy.com

Klientų aptarnavimas

(LT) **Klientų aptarnavimo tarnyba Lietuva**
Tel.: 0 800 33062
Užklausos forma *parkside-diy.com*
IAN 521710_2601

ES atitikties deklaracija

ES ATITIKTIES DEKLARACIJA (Nr. 521710_2601)

Mes, įmonė

OWIM GmbH & Co. KG, Stiftsbergstraße 1, 74167 Neckarsulm, Vokietija

prisiimti atsakomybę pareikšti, kad Produktas:

IAN:	**521710_2601**
Gaminio identifikacija:	**"PARKSIDE PERFORMANCE" 20 V Akumuliatorinis įgilinamasis pjūklas**
Modelio numeris:	**HG13569**

Atitinka esminius išvardytų ES direktyvų reikalavimus

2006/42/EB [OL L 157, 09.06.2006]
2014/30/ES [OL L 96, 29.03.2014]
2011/65/ES [OL L 174, 01.07.2011]

Nuorodos į atitinkamus darniuosius standartus arba į kitas technines specifikacijas, pagal kurias deklaruota atitiktis:

Nr. / Dalys
2006/42/EB
EN 62841-1:2015+AC:2015+A11:2022
2014/30/EU
EN IEC 55014-1:2021
EN IEC 55014-2:2021

Prieš tai aprašytas objektas atitinka Europos parlamento ir Tarybos 2011 m. birželio 8 dienos Direktyvą 2011/65/ES dėl tam tikrų pavojingų medžiagų naudojimo elektros ir elektroninėje įrangoje apribojimo:

Nr. / Dalys
EN IEC 63000:2018 (4.3.3 c))
EN 62321-3-1:2014
EN 62321-4:2014+A1:2017
EN 62321-5:2014
EN 62321-7-1:2015
EN 62321-7-2:2017
EN 62321-6:2015
EN 62321-8:2017

Techninę dokumentaciją saugo: OWIM GmbH & Co.KG

Už ką ir kieno vardu pasirašyta:

OWIM GmbH & Co. KG, Stiftsbergstraße 1, 74167 Neckarsulm, Vokietija

Originalios atitikties deklaracijos vertimas

Neckarsulm	07.04.2026	ppa. Jens Buchheim	ppa. Dr. Thorsten Maier
Vieta	Data	įgaliotas signataras	įgaliotas signataras

LT

CE

Kasutatud piktogrammide/sümbolite nimekiri ... Lehekülg 103
Otstarbekohane kasutamine ... Lehekülg 103
Tarnekomplekt ... Lehekülg 104
Osade kirjeldus ... Lehekülg 104
Tehnilised andmed ... Lehekülg 104
Ohutusjuhised ... Lehekülg 105
Elektritööriistade üldised ohutusjuhised ... Lehekülg 105
Kõigi saagide ohutusjuhised ... Lehekülg 107
Kõigi saagide täiendavad ohutusjuhised ... Lehekülg 108
Sukeldussaagide ohutusjuhised ... Lehekülg 108
Täiendavad juhised ... Lehekülg 109
Vibratsiooni ja müra vähendamine ... Lehekülg 109
Käitumine hädaolukorras ... Lehekülg 109
Jääkohud ... Lehekülg 109
Ettevalmistused ... Lehekülg 109
Akupatarei laetuse kontrollimine ... Lehekülg 109
Akupatarei laadimine ... Lehekülg 110
Kontrollige kaitsesirmi talitlust ... Lehekülg 110
Saelehe paigaldamine/vahetamine ... Lehekülg 110
Tolmuärastusseadme ühendamine ... Lehekülg 110
Paralleelpiiriku paigaldamine ... Lehekülg 110
Lõike- ja kaldenurga seadistamine ... Lehekülg 111
Lõikesügavuse seadistamine ... Lehekülg 111
Juhtsiin ... Lehekülg 111
Kasutamine ... Lehekülg 111
Akupatarei paigaldamine/eemaldamine ... Lehekülg 111
Pööretearvu seadistamine ... Lehekülg 111
Sisse-/väljalülitamine ... Lehekülg 111
Akupatarei laetuse kontrollimine tootel ... Lehekülg 111
Tööjuhised ... Lehekülg 112
Saagimine ilma juhtsiinita ... Lehekülg 112
Saagimine juhtsiiniga ... Lehekülg 112
Ülekoormusnäidik ... Lehekülg 113

Puhastamine, hooldus ja hoiustamine ..... Lehekülg 113
Puhastamine ..... Lehekülg 113
Hooldus ..... Lehekülg 113
Hoiustamine ..... Lehekülg 113
Varuosad/tarvikud ..... Lehekülg 113
Veakõrvaldus ..... Lehekülg 113
Jäätmekäitlus ..... Lehekülg 113
Garantii ..... Lehekülg 114
Garantii käsitlemine ..... Lehekülg 114
Teenindus ..... Lehekülg 114
ELi vastavusdeklaratsioon ..... Lehekülg 115

Kasutatud piktogrammide/sümbolite nimekiri			
	Lugege kasutusjuhendit.	n_0	Tühikäigu pöörlemissagedus
		⎓	Alalisvool/-pinge
	**OHT!** – Tähistab suure riskiastmega ohtu, mis eiramise korral põhjustab surma või tõsiseid vigastusi (nt lämbumisoht)		Saelehe **(26)** välis-Ø ja ava Ø
			Saelehe pöörlemissuund **(26)**
	**HOIATUS!** – Tähistab keskmise riskiastmega ohtu, mis eiramise korral võib põhjustab surma võib tõsiseid vigastusi (nt elektrilöögioht)		Laetusoleku nupp **(18)**
			Laetusoleku näidik **(20)**
	**ETTEVAATUST!** – Tähistab madala riskiastmega ohtu, mis eiramise korral võib põhjustab kergeid või mõõdukaid vigastusi (nt põletusoht)		Kiirusastme näidik **(21)**
			Kiirusastme lüliti **(22)**
	**TÄHELEPANU!** – Hoiatab võimalike materiaalsete kahjude eest (nt lühiseoht)		Kandke hingamiskaitset!
	Kandke silmakaitset!		Kandke kaitsekindaid!
	Kandke kuulmiskaitsevahendit!		Ärge kasutage kahjustatud saelehti.
	Saelehe pöörlemissuund **(26)**		Ohutusjuhised Tegevusjuhised
CE	CE-märgis kinnitab, et toode vastab asjakohastele ELi direktiividele.		

20 V AKU-SUKELDUSSAAG

Otstarbekohane kasutamine

- See aku-sukeldussaag (edaspidi „toode" või „elektritööriist") on mõeldud piki- ja ristlõigete saagimiseks kindlate tingimustega sukeldussae lõikes järgmiste materjalide korral:
  - Puit
  - Plast
  - Kergehitusmaterjalid (nt kipsplaadid)
- Metallide saagimine on keelatud.
- Toodet saab kasutada koos juhtsiiniga või ilma juhtsiinita. Paralleel-lõigete joaks on tootega kaasas paralleelpiirik.
- Kasutage toodet ainult kuivades siseruumides.
- Toode on eranditult ette nähtud erakasutuse jaoks. Toode ei sobi kommertskasutuseks ega sarnasteks eesmärkideks.
- Toode on tooteseeria **X 20 V TEAM** osa ja seda saab kasutada seeria **X 20 V TEAM** akupatareiga. Seeria

X 20 V TEAM akupatareisid tohib laadida ainult seeria **X 20 V TEAM** laadijatega.

Tarnekomplekt

1 20 V Aku-sukeldussaag
1 Paralleelpiirik
1 Universaalne saeleht Ø 140 mm (eelpaigaldatud)
1 Juhtsiin (2-osaline) + ühenduselement
2 Sisekuuskantvõti (lisakäepidemes)
1 Kasutusjuhend

Osade kirjeldus

(Joon. A)

(1) Lisakäepide
(2) Fikseerimishoob
(3) Sisselülitustõkesti
(4) Laastude väljalase
(5) Toitelüliti
(6) Käepide
(7) Tiibkruvi (lõikenurk)
(8) Ekstsentrikkruvi
(9) Akuhoidik
(10) Saelaud
(11) Tiibkruvi (paralleelpiirik)
(12) Referentsmärgistus (lõikenurk)
(13) Lõikenurga skaala
(14) Reguleerimisnupp
(15) Lukustus (lõikesügavuse skaala)
(16) Suus sisekuuskantvõti
(17) Väike sisekuuskantvõti
(18) Nupp (laetusolek – toode)
(19) Ülekoormusnäidik
(20) Laetusoleku näidik (toode)
(21) Kiirusastme näidik
(22) Nupp (kiirusaste)
(23) Kaitsesirm
(24) Süvend
(25) Lõikelaiuse märgistus
(26) Saeleht
(27) Referentsmärgistus (lõikesügavuse skaala)
(28) Lõikesügavuse skaala
(29) Paralleelpiirik
(30) Juhtsiin
(31) Ühenduselement
(32) Seadekruvid

(Joon. B)

(33) Akupatarei *
(33a) Nupp (laetusolek – akupatarei)
(33b) Aku LED-olekunäidik
(34) Vabastusnupp (akupatarei)
(35) Laadija *

(Joon. C)

(36) Spindli lukustus
(37) Äärik
(38) Kruvi

(Joon. E)

(39) Paralleelpiiriku hoidik

Tehnilised andmed

20 V Aku-sukeldussaag	**PPTSA 20-Li C3**
Nimipinge U:	20 V ⎓
Tühikäigu pöörlemiskiirus n_0:	2800–5500 min^{-1}
Max lõikesügavus (ilma juhtsiinita):	
– temperatuuril 90°:	u 52 mm
– temperatuuril 45°:	u 38 mm
Max lõikesügavus (juhtsiiniga):	
– temperatuuril 90°:	u 46 mm
– temperatuuril 45°:	u 32 mm

Saeleht	
Välis-Ø:	140 mm
Puurava-Ø:	20 mm
Lõikelaius (hamba tugevus):	1,8 mm
Hammaste arv:	42
Tühikäigu pöörlemiskiirus n_0:	max 7000 min^{-1}

Soovitatud keskkonnatemperatuur	
Max temperatuur (kokku):	+50 °C
Laadimise ajal:	+4 °C kuni +40 °C
Töö ajal:	+4 °C kuni +50 °C
Hoiustamise ajal:	0 °C kuni +45 °C

* Akupatarei ja laadija ei kuulu tarnekomplekti.

Müraemissioonide väärtused

Mõõdetud väärtused tuvastati standardit EN 62841 järgides. Elektritööriista A-korrigeeritud müratase on tavaliselt järgmine:

Helirõhutase L_{pA}:	79,1 dB
Määramatus K_{pA}:	3,0 dB
Helivõimsustase L_{WA}:	87,1 dB
Määramatus K_{WA}:	3,0 dB

Vibratsiooniemissioonide väärtused

Vibratsiooni koguväärtused (kolme suuna vektorsumma), tuvastatud standardit EN 62841 järgides:

Vibratsioon – peakäepide	
Puidu saagimine ($a_{h,W}$):	2,484 m/s^2
Määramatus K:	1,5 m/s^2
Vibratsioon – lisakäepide	
Puidu saagimine ($a_{h,W}$):	2,980 m/s^2
Määramatus K:	1,5 m/s^2

⚠ HOIATUS!

Kandke kuulmiskaitsevahendit!

⚠ HOIATUS!

- Vibratsiooni- ja müraemissioonid võivad elektritööriista tegeliku kasutamise ajal erineda esitatud väärtustest olenevalt viisist, kuidas elektritööriista kasutatakse, eriti aga sellest, millist materjali sellega töödeldakse. Püüdke vibratsiooni- ja müritaset võimalikult madalal hoida. Vibratsioonikoormuse vähendamiseks kandke tarviku kasutamisel kindaid ja piirata tööaega. Seejuures tuleb silmas pidada kõiki käitustsükli osi (nt ajad, millal elektritööriist on välja lülitatud, ja ajad, kus see on sisse lülitatud, kuid töötab koormuseta).

MÄRKUS

- Esitatud vibratsiooni koguväärtus ja müraemissiooni väärtus on mõõdetud standardiseeritud kontrollmeetodiga ja neid saab kasutada selleks, et võrrelda üht elektritööriista teisega.
- Esitatud vibratsiooni koguväärtust ja müraemissiooni väärtust saab kasutada ka kokkupuute esialgseks hindamiseks.

Laadimisaeg

⚠ HOIATUS! Vigastuste ja materiaalse kahju oht akupatarei mittenõuetekohase käsitsemise korral!

- Järgige ohutusjuhiseid ja nõuandeid laadimise ja õige kasutamise kohta, mis on toodud teie akupatarei ja laadija kasutusjuhendis seeria **X 20 V TEAM**.
- Laadimistoimingu üksikasjaliku kirjelduse ja lisateavet leiate eraldi kasutusjuhendist.

MÄRKUS

- Tegelik laadimisaeg võib ülaltoodud andmetest veidi erineda, sõltuvalt ümbritseva keskkonna temperatuurist ja aku seisukorrast. Jätame endale info muutmise õiguse.

- Toode on tooteseeria **X 20 V TEAM** osa ja seda saab kasutada seeria **X 20 V TEAM** akupatareiga. Seeria **X 20 V TEAM** akupatareisid tohib laadida ainult seeria **X 20 V TEAM** laadijatega.
- Laadimise kestust mõjutavad sellised tegurid nagu ümbritseva keskkonna ja akupatarei temperatuur ning võrgupinge, seetõttu võib kestus toodud väärtustest erinev olla.
- Soovitame teil seda toodet kasutada üksnes järgmiste akupatareiga:
  - **PAP 20 B1**
  - **PAP 20 B3**
  - **Smart PAPS 204 A1**
  - **Smart PAPS 208 A1**
- Soovitame teil seda akupatareid laadida järgmiste laadijatega:
  - **PLG 20 A3**
  - **PLG 20 A4**
  - **PLG 20 C1**
  - **PLG 20 C3**
  - **PDSLG 20 A1**
  - **Smart PLGS 2012 A1**

Ohutusjuhised

Elektritööriistade üldised ohutusjuhised

⚠ HOIATUS!

- Lugege läbi kõik ohutusjuhised, suunised, pildid ja tehnilised andmed, mis selle elektritööriista juurde kuuluvad. Järgmiste juhiste eiramise tagajärjeks võib olla elektrilöök, tulekahju ja/või rasked vigastused.

Hoidke kogu ohutusalane teave ja juhised edaspidiseks alles.

Ohutusjuhistes kasutatud mõiste „elektritööriist" viitab niihästi võrgu kaudu töötavatele elektritööriistadele (toitejuhtmega) kui ka akuga töötavatele elektritööriistadele (toitejuhtmeta).

Töökoha ohutus

a) **Tagage töökohas puhtus ja korralik valgustus.** Segadus või valgustamata töökohad võivad põhjustada vigastusi.

b) **Ärge töötage elektritööriistaga plahvatusohtlikus keskkonnas, kus leidub süttivaid vedelikke, gaase või tolmu.** Elektritööriistad tekitavad sädemeid, mille mõjul võib tolm või aurud süttida.

c) **Ärge lubage lapsi ega kõrvalisi isikuid elektritööriista kasutamise ajal lähedusse.** Tähelepanu kõrvalejuhtimise korral võite kaotada kontrolli elektritööriista üle.

Elektriohutus

a) **Elektritööriista pistik peab sobima pistikupesasse. Pistikut ei tohi vähimalgi määral muuta. Ärge kasutage adapterpistikut kaitsemaandusega elektritööriistadega.** Muutmata pistikud ja sobivad pistikupesad vähendavad elektrilöögi ohtu.

b) **Vältige kokkupuudet maandatud pindadega, nagu torud, radiaatorid, pliidid ja külmkapid.** Kui teie keha on maandatud, on elektrilöögi oht suurem.

c) **Elektritööriistad ei tohi saada märjaks.** Vee sattumine elektritööriista suurendab elektrilöögi ohtu.

d) **Ärge kasutage toitejuhet elektritööriista kandmiseks või riputamiseks ja ärge hoidke juhtmest, et tõmmata pistikut pistikupesast. Toitejuhe ei tohi kokku puutuda kuumuse, õli, teravate servade ega ka liikuvate osadega.** Kahjustatud või millegi ümber keerdunud toitejuhtmed tõstavad elektrilöögi ohtu.

e) **Kui töötate elektritööriistaga välitingimustes, kasutage ainult selliseid pikenduskaableid, mis sobivad välitingimuste jaoks.** Välistingimuste jaoks sobiva pikenduskaabli kasutamine vähendab elektrilöögi ohtu.

f) **Kui elektritööriista tuleb kindlasti kasutada niiskes keskkonnas, kasutage rikkevoolukaitselülitit.** Rikkevoolukaitselüliti kasutamine vähendab elektrilöögi ohtu.

Inimeste ohutus

a) **Olge tähelepanelik ja jälgige oma tegevust ning töötage elektritööriistaga mõistlikult. Ärge kasutage elektritööriista, kui olete väsinud või narkootikumide, alkoholi või ravimite mõju all.** Üks hajevil hetk elektritööriista kasutamisel võib põhjustada raskeid vigastusi.

b) **Kandke isikukaitsevahendeid ja alati kaitseprille.** Kui kannate elektritööriista tüübi ja kasutusviisiga sobivaid isikukaitsevahendeid, nagu tolmumask, libisemiskindlad turvajalatsid, kaitsekiiver või kuulmiskaitsevahendid, väheneb vigastuste oht.

c) **Vältige juhuslikku käivitamist. Elektritööriista ei tohi ühendada vooluvõrku ja/või akuga ega ka üles tõsta või kanda, kui te pole eelnevalt veendunud, et tööriist on välja lülitatud.** Kui hoiate elektritööriista kandmise ajal sõrme lülitil või kui ühendate sisselülitatud elektritööriista vooluvõrku, võivad tagajärjeks olla õnnetused.

d) **Eemaldage seadistamistööriistad või mutrivõtmed enne elektritööriista sisselülitamist.** Tööriist või võti, mis asub elektritööriista pöörlevas osas, võib põhjustada vigastusi.

e) **Hoidke oma keha normaalselt. Seiske kindlalt ja hoidke alati tasakaalu.** Nii saate elektritööriista ootamatutes olukordades paremini kontrollida.

f) **Kandke sobivaid riideid. Ärge kandke avaraid riideid ega ehteid. Hoidke juukseid, riideid ja kindaid liikuvatest osadest eemal.** Lahtised riided, ehted või pikad juuksed võivad sattuda liikuvatesse osadesse.

g) **Kui tolmuimejad ja tolmukogumisseadmed on võimalik seadmele paigaldada, siis veenduge selles, et need oleksid ühendatud ja õigesti kasutuses.** Tolmuimeja kasutamine võib vähendada tolmust lähtuvaid ohtusid.

h) **Ärge olge ülemäära enesekindel ja ärge eirake elektritööriistade ohutusreegleid ka siis, kui tunnete elektritööriista pärast mitmekordset kasutamist.** Hooletu käitumine võib viia mõne sekundiga raskete vigastusteni.

Elektritööriista kasutamine ja hooldamine

a) **Ärge koormake elektritööriista üle. Kasutage oma töö jaoks selleks ettenähtud elektritööriista.** Õige elektritööriistaga töötate tõhusamalt ja turvalisemalt ning ettenähtud võimsusvahemikus.

b) **Ärge kasutage rikkis lülitiga elektritööriista.** Elektritööriist, mida ei saa enam sisse või välja lülitada, on ohtlik ja vajab parandamist.

c) **Tõmmake pistik pistikupesast ja/või eemaldage eemaldatav aku enne, kui hakkate seadet seadistama, tarvikuid vahetama või elektritööriista ära panete.** See ettevaatusabinõu aitab vältida elektritööriista juhuslikku käivitamist.

d) **Kui te ei kasuta elektritööriistu, hoidke neid selliselt, et need ei satuks laste kätte. Ärge lubage elektritööriista kasutada inimestel, kes seda ei tunne või kes pole neid juhiseid lugenu.** Elektritööriistad on kogemusteta inimeste käes ohtlikud.

e) **Hooldage elektritööriistu ja tarvikuid hoolikalt. Kontrollige, kas liikuvad osad töötavad laitmatult ega kiilu kinni, kas mõni osa on murdunud või selliselt kahjustatud, et elektritööriista toimimine on mõjutatud. Laske kahjustatud osad enne elektritööriista kasutamist parandada.** Paljud õnnetused juhtuvad halvasti hooldatud elektritööriistade tõttu.

f) **Jälgige, et lõikavad tööriistad oleksid teravad ja puhtad.** Hoolikalt hooldatud lõiketööriistad, millel on teravad lõikeservad, kiiluvad vähem kinni ja neid on kergem juhtida.

g) **Järgige neid juhiseid elektritööriista, tarvikute ja lisaseadmete jms kasutamisel. Pidage seejuures silmas ka töötingimusi ja tehtavat tööd.** Kui kasutate elektritööriista ettenähtust muul eesmärgil, võib see põhjustada ohtlikke olukordi.

h) **Jälgige, et käepidemed ja haardepinnad oleksid kuivad ja puhtad ning et neil poleks õli ega määrdeasva.** Libedad käepidemed ja haardepinnad ei võimalda elektritööriista kindlalt käsitseda ega ootamatutes olukordades kontrolli all hoida.

Akuga tööriista kasutamine ja hooldamine

a) **Laadige akusid ainult tootja soovitatud laadijatega.** Kui kasutate kindlat liiki akule sobivat laadijat mõne muu akuga, võib see põhjustada tulekahju.

b) **Kasutage elektritööriistades ainult neile ettenähtud akusid.** Kui kasutate teistsuguseid akusid, võivad tagajärjeks olla vigastused ja tulekahju.

c) **Jälgige, et mittekasutatud akude läheduses poleks kirjaklambreid, münte, võtmeid, naelu, kruvisid või muid väikeseid metallist esemeid, mis võiva kontaktide vahel ühenduse tekitada.** Akukontaktide vahel tekkiv lühis võib põhjustada põletusi või tulekahju.

d) **Vale kasutamise korral võib vedelik akust välja tungida. Sellega ei tohi kokku puutuda. Kokkupuutumise korral loputage seda kohta veega. Kui vedelik satub silma, pöörduge lisaks arsti poole.** Väljuv akuvedelik võib põhjustada nahaärritusi või põletusi.

e) **Ärge kasutage kahjustatud või muudetud akut.** Kahjustatud või muudetud akud võivad käituda ettearvamatult ning põhjustada tulekahju, plahvatusi või vigastusi.

f) **Akule ei tohi olla tule läheduses ega liiga kõrgete temperatuuridega kohas.** Tulekahju või temperatuurid, mis ületavad +130 °C, võivad põhjustada plahvatuse.

g) **Järgige laadimisjuhiseid ja ärge laadige akut või akuga tööriista mingil juhul väljaspool kasutusjuhendis nimetatud temperatuurivahemikku.** Vale laadimine või laadimine väljaspool temperatuurivahemikku võib aku hävitada ja tõsta tulekahju ohtu.

Teenindus

a) **Laske oma elektritööriista parandada ainult spetsialistil, kes kasutab originaalvaruosi.** See tagab elektritööriista ohutuse säilitamise.

b) **Ärge üritage hooldada kahjustatud akusid.** Kõik akude hooldustööd peab tegema tootja või volitatud esindused.

Kõigi saagide ohutusjuhised

Saagimine

a)  **OHT: Ärge jätke oma käsi saagimisalasse ega saelehe ette.** Kui hoiate saagi mõlema käega, siis saeleht ei saa neid vigastada.

b) **Ärge võtke tooriku alt kinni.** Kaitsesirm ei kaitse teid saelehe eest, kui te hoiate kätt tooriku all.

c) **Kohandage lõikesügavus tooriku paksusele.** See peaks olema tooriku alt näha vähem kui täielik hamba kõrgus.

d) **Ärge hoidke saetavat toorikut kunagi käes ega jala kohal. Kinnitage toorik stabiilsesse kinnitusse.** Tooriku korralik kinnitamine on oluline, et vähendada kehaga kokkupuute ohtu, saelehe kinnikiilumist või sae üle kontrolli kaotamise ohtu.

e) **Hoidke töötamise ajal elektritööriista kinni isoleeritud haardepindadest, kuna tarvik või kruvid võivad tabada varjatud elektrijuhtmeid.** Kokkupuutel pinget juhtivate

kaablitega satuvad ka elektritööriista metallosad pinge alla ja see põhjustab elektrilöögi.

f) **Kasutage pikilõike tegemisel alati stopperit või sirget servajuhikut.** See parandab lõiketäpsust ja vähendab saelehe kinnikiilumise võimalust.

g) **Kasutage alati õige suurusega ja sobiva kinnitusavaga saelehti (nt rombikujuline või ümar).** Saelehed, mis ei sobi hästi kokku sae osadega, võivad liikuda ebaühtlaselt ja tuua kaasa seadme üle kontrolli kaotamise.

h) **Ärge kasutage kunagi kahjustatud või valesid saelehe alusseibe või kruvisid.** Saelehe alusseibid ja kruvid on mõeldud optimaalse jõudluse ja tööohutuse tagamiseks spetsiaalselt teie saele.

Kõigi saagide täiendavad ohutusjuhised

Tagasilöök – põhjused ja vastavad ohutusjuhised

- Tagasilöök on haakunud, kinnijäänud või valesti suunatud saelehe tagajärjel tekkiv järsk reaktsioon, mille tõttu saag kontrollimatult tagasi põrkub ja liigub toorikust saagi kasutava inimese suunas.
- Kui saeleht haakub või jääb sulgunud saeteekonda kinni, blokeerub see ja seade põrkub mootori jõul tagasi saagi kasutava inimese suunas.
- Kui saeleht saelõikes kaldub või on valesti suunatud, võivad saelehe tagumise serva hambad haakuda puidu pealispinda, mistõttu saeleht liigub saeteekonnast välja ja saag põrkub saagi kasutava inimese suunas.

Tagasilöök on sae vale või vigase kasutuse tagajärg. Seda on võimalik takistada, võttes kasutusele alljärgnevalt kirjeldatud kohased ettevaatusabinõud.

a) **Hoidke saagi kindlalt ja pange käed sellisesse asendisse, et need suudaks panna vastu tagasilöögi jõule. Hoidke alati kinni saelehe küljelt, mitte kunagi ärge liigutage saelehte oma kehaga samale joonele.** Tagasilöögi korral võib kreissaag põrkuda tagasi, kuid sobivate ettevaatusabinõude rakendamisel võib saagi kasutav isik tagasilööki tõrjuda.

b) **Kui saeleht kiilub kinni või kui te katkestate töö, lülitage saag välja ja hoidke toorikut rahulikult kinni, kuni saeleht on seiskunud. Ärge proovige kunagi saagi toorikust eemaldada või seda tagasisuunas tõmmata, kui saeleht veel liigub; vastasel juhul võib see põhjustada tagasilöögi.** Tehke selgeks saelehe kinnikiilumise põhjus ja kõrvaldage see.

c) **Kui te soovite toorikus olevat saagi uuesti käivitada, asetage saeleht saeteekonnas keskele ja katsetage, ega sae hambad pole toorikusse haakunud.** Kui saeleht on kinni jäänud, võib see toorikust välja liikuda või põhjustada tagasilöögi, kui te sae uuesti käivitate.

d) **Toestage suuri plaate, et vähendada kinnikiiluvast saelehest tingitud tagasilöögiohtu.** Suured plaadid võivad oma massi all paindu da. Plaate tuleb toestada mõlemast küljest, nii saeteekonna lähedal kui ka servast.

e) **Ärge kasutage nürisid või kahjustatud saelehti.** Nüride või valesti joondatud hammastega saelehed põhjustavad kitsas saeteekonnas suuremat hõõrdumist, saelehe kinnikiilumist ja tagasilööki.

f) **Fikseerige enne saagimist lõikesügavuse ja lõikenurga seadistus.** Kui te saagimise ajal seadistusi muudate, võib saeleht kinni kiiluda ja tekkida tagasilöök.

g) **Olge olemasolevatesse seintesse saagimisel või teiste mitteligipääsetavate alade korral iseäranis ettevaatlik.** Sissetungiv saeleht võib saagimisel peidus olevatesse objektidesse kinni jääda ja põhjustada tagasilöögi.

Sukeldussaagide ohutusjuhised

Kaitsesirmi talitlus

a) **Kontrollige iga kord enne kasutamist, kas kaitsesirm sulgub korralikult. Ärge kasutage saagi, kui kaitsesirm ei saa vabalt liikuda ega sulgu viivitamatult. Kaitsesirmi ei tohi mingil juhul selliselt kinni kiiluda ega kinni siduda, et saeleht oleks kaitsmata.** Kui saag kogemata maha kukub, võib kaitsesirm painduda. Veenduge, et kaitsesirm saab vabalt liikuda ega puutu kokku saelehe või muude osadega ühegi lõikenurga ega lõikesügavuse korral.

b) **Kontrollige kaitsesirmi vedru seisukorda ja talitlust. Kui kaitsesirm ja vedru ei ole laitmatult korras, laske saagi enne kasutamist hooldada.** Kahjustatud osad, kleepuvad jäägid või kogunenud laastud võivad alumise kaitsesirmi rakendumist aeglustada.

c) **Kinnitage sukellõike korral, mida ei tehta täisnurga all, sae alusplaat küljele kaldumise vastu.** Küljele kaldumise tõttu võib saeleht kinni kiiluda ja põhjustada tagasilöögi.

d) **Ärge pange saagi tööpingile ega põrandale maha, ilma et kaitsesirm saelehte kataks.** Kaitsmata, veel töötav saeleht liigutab saagi vastu lõikesuunda ja saeb kõike ettejäävat. Pidage silmas, et saeleht vajab seismajäämiseks aega.

Täiendavad juhised

- Ärge kasutage lihvimiskettaid.
- Valige õige saeleht, vastavalt saetavale materjalile. Saelehed, mis on mõeldud puidu või sarnaste materjalide saagimiseks, peavad vastama standardile EN 847-1. Kasutage toodet üksnes puidu, plastiku ja kergehitusmaterjalide (nt kipsplaadid) saagimiseks.
- Kasutage ainult saelehti, mille pööretearvu märgistus vastab toote märgitud pööretearvule või on sellest suurem.
- Kasutage ainult saelehti läbimõõduga 140 mm, vastavalt saelehe etiketile.
- Vältige saehammaste tippude ülekuumenemist.
- Vältige plasti saagimisel plasti sulamist.
- Järgige maksimaalset lõikesügavust (vt „Tehnilised andmed“).

Ohutu töötamine

- Ärge ületage tootele märgitud maksimaalset pööretearvu. Kinni tuleb pidada antud pöörlemiskiiruse vahemikust.
- Visake mõranenud ketassaelehed ära. Remontimine pole lubatud.
- Kinnitage tööriistad selliselt, et need ei saaks töötamise ajal lahti tulla. Järgige monteerimise juhiseid. Keerake kinnituskruvi, millega saeleht on kinnitatud, kaasapandud sisekuuskantvõtme abil käega kinni.
- Võtme pikendamine või haamrilöökidega kinnikeeramine on keelatud.
- Ketassaelehtede remonti või modifitseerimist tohivad teha üksnes pädevad isikud, s.t erialase koolituse ja töökogemusega isikud, kes teab konstruktsioonile esitatavaid nõudeid ja tunneb vajalikke ohutusmeetmeid.

Vibratsiooni ja müra vähendamine

Piirake kasutamisaega, kasutage vibratsiooni- ja müravaeseid töörežiime ja kandke isikukaitsevahendeid, et vähendada vibratsiooni ja müra toimet.

Järgmised meetmed aitavad vähendada vibratsioonist ja mürast tulenevaid riske:

- Kasutage toodet ainult otstarbekohaselt ja selle juhendi juhiseid järgides.
- Veenduge, et toode oleks laitmatult korras ja korralikult hooldatud.
- Kasutage tootega õigeid tarvikuid ja veenduge, et need oleks laitmatult korras.
- Hoidke toodet kindlalt käepidemetest/haardepindadest kinni.
- Kasutage toodet kasutusjuhendit järgides ja tagage piisav määrimine (kui on vajalik).

Käitumine hädaolukorras

Lugege see kasutusjuhend läbi, et tutvuda toote kasutamisega. Jätke ohutusjuhised meelde ja pidage neist täpselt kinni. Nii saate ohtusid vältida.

- Lülitage toode rikete korral kohe välja. Enne kasutamise jätkamist laske kvalifitseeritud spetsialistil toodet kontrollida ja vajaduse korral parandada.

Jääkohud

MÄRKUS

▶ See toode tekitab käitamise ajal elektromagnetilise välja! Väli võib teatud oludes mõjutada aktiivseid või passiivseid meditsiinilisi implantaate! Raskete või surmavate vigastuste ohu vähendamiseks soovitame meditsiiniliste implantaatidega inimestel enne toote kasutamist arsti ja implantaadi tootjaga nõu pidada!

Ka siis, kui kasutate toodet nõuetekohaselt, jääb võimalik vigastusoht ja varalise kahju oht. Selle toote olemusest lähtuvalt võivad ohud olla muu hulgas järgmised:

- Lõikevigastused
- Kuulmiskahjustused, kui ei kasutata kuulmiskaitsevahendit
- Käe rappumisest tulenevad tervisekahjustused, kui toodet kasutatakse pikemat aega või kui seda ei juhita või ei hooldata õigesti

Ettevalmistused

Akupatarei laetuse kontrollimine

☐ Vajutage ⮔ **(33a)** aku LED-olekunäidiku **(33b)** kõrval akupatareil **(33)**.

■ Akupatarei **(33)** laetusolekut kuvatakse aku LED-olekunäidiku **(33b)** vastavate LED-lampide süttimise abil.

Näidik	Värv	Tähendus
	Punane, oranž, roheline	Täielikult laetud
	Punane, oranž	Osaliselt laetud
	Punane	Tuleb laadida

☐ Laadige akupatareid **(33)**, kui aku LED-olekunäidik **(33b)** põleb ainult punane LED.

Akupatarei laadimine

MÄRKUS

▶ Kui akupatarei **(33)** on veel soe, laske sel enne laadimist jahtuda.

1. Võtke akupatarei **(33)** tootest välja.
2. Lükake akupatarei **(33)** laadija **(35)** laadimispesasse.
3. Ühendage laadija **(35)** pistikupesasse.
4. **Pärast laadimist:** Lahutage laadija **(35)** pistikupesast.
5. Tõmmake akupatarei **(33)** laadijast **(35)** välja.

LED-märgutuled laadijal

Roheline	Punane	Tähendus
Põleb	–	Täielikult laetud
		Ooterežiim (akupatareid **(33)** pole sisestatud)
–	Põleb	Laadimine
–	Vilgub	Akupatarei **(33)** on ülekuumenenud
Vilgub	Vilgub	Akupatarei **(33)** on defektne

Kontrollige kaitsesirmi talitlust

(Joon. A)

MÄRKUS

▶ Kui kaitsesirmi **(23)** talitlus on defektne, ei tohi toodet kasutada. Pöörduge hoolduskeskuse poole (vt „Teenindus“).

1. Paigutage toode koos saelauaga **(10)** kõva pealispinna servale, nii et saelehte **(26)** saaks täielikult langetada.
2. Lükake sisselülituslukku **(3)** ettepoole ja langetage saeleht **(26)**.
3. Kontrollige, kas saeleht **(26)** hõõrdub kaitsesirmi **(23)** vastu.
   Kontrollige, kas saeleht saab iseenesest sellesse lähteasendisse liikuda.

Saelehe paigaldamine/vahetamine

(Joon. C)

MÄRKUS

▶ Lülitage toode välja ja eemaldage kõigi tööde eel akupatarei **(33)**.

1. Vajutage fikseerimishoob **(2)** lisakäepideme **(1)** suunas.
2. Lükake sisselülituslukku **(3)** ettepoole. Langetage saelehte **(26)**, kuni toode kuuldavalt fikseerub.
3. Laske sisselülituslukk **(3)** lahti. Mootor seiskub kohas, kus saate saelehte **(26)** läbi kaitsesirmi **(23)** ava monteerida/vahetada.

Saelehe eemaldamine

MÄRKUS

▶ Suur sisekuuskantvõti **(16)** on hoiul lisakäepideme **(1)** sees.

1. Vajutage spindli lukustust **(36)**. Keerake kruvi **(38)** suure sisekuuskantvõtmega **(16)** vastupäeva välja.
2. Eemaldage kruvi **(38)** ja äärik **(37)**.
3. Võtke saeleht **(26)** kaitsesirmist **(23)** ettevaatlikult allapoole välja.

Saelehe paigaldamine

⚠ HOIATUS!

▶ Nool, mis näitab liikumissuunda saelehel **(26)**, peab kaitsesirmi **(23)** noolega kohakuti olema.

1. Pange saeleht **(26)** altpoolt kaitsesirmi **(23)** sisse spindlile.
2. Pange äärik **(37)** saelehe **(26)** peale.
3. Vajutage spindli lukustust **(36)**. Kinnitage äärik **(37)** ja saeleht **(26)** kruviga **(38)**. Keerake kruvi suure sisekuuskantvõtmega **(16)** päripäeva kinni.

Tolmuärastusseadme ühendamine

(Joon. D)

MÄRKUS

▶ Materjalide töötlemisel, mis tekitavad tervist kahjustavat tolmu, ühendage toote külge sobiv ja kontrollitud tolmuärastusseade (tolmuklass M).

☐ Ühendage tolmuärastusseade (nt PWD 30 C1) laastude väljalaske **(4)** külge.

Paralleelpiiriku paigaldamine

(Joon. E)

1. Keerake paralleelpiiriku hoidiku **(39)** tiibkruvi **(11)** lahti. Pange paralleelpiirik **(29)** paralleelpiiriku hoidiku sisse.
2. Seadistage soovitud lõikelaius. Vajadusel kasutage tollipulka. Süvendid **(24)** saelaua **(10)** esiserval määravad lõikeserva lõikenurga seadistuste jaoks 0° kuni 45° (vt detailjoonist).
3. Keerake paralleelpiiriku hoidiku **(39)** tiibkruvid **(11)** kinni.

Lõike- ja kaldenurga seadistamine

MÄRKUS

- Lõikenurga saab seadistada lõikenurga skaala **(13)** abil.
- Kaldlõigete puhul on lõikesügavus väiksem kui lõikesügavuse skaalal **(28)** seadistatud väärtus.

1. Keerake lahti 2 tiibkruvi **(7)** lõikenurga seadistusel.
2. Seadistage soovitud nurk lõikenurga skaalal **(13)** referentsmärgistuse **(12)** ülaserval.
3. Kaldenurga 0° või +47° seadistamiseks keerake pärast langetamist reguleerimisnuppu **(14)**.
4. Keerake tiibkruvid **(7)** taas kinni.
5. Hoidke toodet nurgalõike tegemise ajal mõlema käega, et säilitada parem kontroll toote üle.

Lõikesügavuse seadistamine

(Joon. A)

1. Hoidke lõikesügavuse regulaatori lukustust **(15)** allavajutatuna.
2. Seadistage soovitud lõikesügavus lõikesügavuse skaalal **(28)** referentsmärgistuse **(27)** abil.

   A: Märgistus ilma juhtsiinita **(30)**
   B: Märgistus koos juhtsiiniga **(30)**

3. Vabastage lukustus **(15)**.

Juhtsiin

(Joon. A, F)

Enne esimest lõikamist

MÄRKUS

- Juhtsiinil **(30)** on laastukaitse (must kummiriba) alumisel küljel.

Lõigake laastukaitset, nii et see oleks juhtsiiniga **(30)** ühepikkune. Selleks toimige järgmiselt:

1. Asetage juhtsiin **(30)** toorikule.
2. Seadistage tootel lõikesügavus umbes 10 mm (vt „Lõikesügavuse seadistamine").
3. Lülitage toode sisse (vt „Sisse-/väljalülitamine").
4. Juhtige toodet ühtlaselt ja kergelt lükates lõike suunas.

Juhtsiini ühendamine

MÄRKUS

- Väike sisekuuskantvõti **(17)** on hoiul lisakäepideme **(1)** sees.

1. Lükake ühenduselement **(31)** soontesse juhtsiini **(30)** mõlemal osal.
   Ühenduselement peab asuma juhtsiini kahe osa vahel keskel.
2. Keerake seadekruvid **(32)** väikese sisekuuskantvõtmega **(17)** kinni.

Kasutamine

Akupatarei paigaldamine/eemaldamine

⚠ HOIATUS! Vigastusoht juhusliku käivitamise korral!

- Asetage akupatarei **(33)** sisse alles siis, kui toode on kasutamiseks täielikult ette valmistatud.

Akupatarei paigaldamine

1. Lükake akupatarei **(33)** piki akuhoidikut **(9)** toote sisse.
2. Veenduge, et akupatarei **(33)** kuuldavalt lukustuks.

Akupatarei eemaldamine

1. Hoidke vabastusnuppu **(34)** akupatareil **(33)** allavajutatuna.
2. Võtke akupatarei **(33)** tootest välja.

Pööretearvu seadistamine

- ☐ Vajutage **(22)**, et seadistada üks 6 kiirusastmest.
- ■ Kiirusaste kuvatakse vastava numbri süttimise abil kiirusastme näidikul **(21)**.

Sisse-/väljalülitamine

Sisselülitamine

1. Lükake sisselülituslukku **(3)** ettepoole.
2. Vajutage toitelülitit **(5)**.
   Niipea toode on käivitunud, võite sisselülitusluku **(3)** lahti lasta.
3. Suruge saeleht **(26)** aeglaselt toorikusisse.

Väljalülitamine

1. Vabastage toitelüliti **(5)**.
2. Juhtige saeleht **(26)** tagasi kaitsesirmi **(23)** sisse.

Akupatarei laetuse kontrollimine tootel

- ☐ Vajutage nuppu **(18)**. Akupatarei **(33)** laetusolekut kuvatakse laetusoleku näidiku **(20)** vastavate LED-lampide süttimise abil.

■ Töötamise ajal kuvatakse akupatarei **(33)** laetusolekut pidevalt laetusoleku näidikul **(20)**.

Värv	Tähendus
Punane, oranž, roheline	Täielikult laetud
Punane, oranž	Osaliselt laetud
Punane	Tuleb laadida

□ Laadige akupatareid **(33)**, kui laetusoleku näidikul **(20)** põleb ainult punane LED.

Tööjuhised

MÄRKUS

▶ Lõikelaiuse märgistused **(25)** kaitsesirmil **(23)** näitavad saelehe **(26)** (Ø 140 mm) eesmist ja tagumist lõikepunkti maksimaalse lõikesügavuse korral.

Saagimine ilma juhtsiinita

Täisnurga saagimine

1. **Hoidke toodet mõlema käega kinni:** Üks käsi käepidemel **(6)** ja teine käsi lisakäepidemel **(1)**.
2. Lülitage toode sisse (vt „Sisse-/väljalülitamine“).
3. Asetage toode saelaua **(10)** eesmise osaga toorikule.
4. Suruge saeleht **(26)** aeglaselt toorikusisse. Saagige mõõduka survega edasisuunas – mitte kunagi tagasisuunas.

Kuni 45° kaldlõiked

1. Seadistage soovitud lõikenurk (vt „Lõike- ja kaldenurga seadistamine“).
2. **Hoidke toodet mõlema käega kinni:** Üks käsi käepidemel **(6)** ja teine käsi lisakäepidemel **(1)**.
3. Lülitage toode sisse (vt „Sisse-/väljalülitamine“).
4. Asetage toode saelaua **(10)** eesmise osaga toorikule.
5. Suruge saeleht **(26)** aeglaselt toorikusisse. Saagige mõõduka survega edasisuunas – mitte kunagi tagasisuunas.

Sukellõiked

MÄRKUS

▶ Vähendage tagasilöögi ohtu, asetades tagaserva piiriku (nt juhtsiini **(30)**) vastu.

▶ Küljele kaldumine lõike tegemise ajal võib põhjustada saelehe **(26)** kinnikiilumist ja selle tagajärjel tagasilööki. Sukellõigete tegemisel, mis ei kulge täisnurkselt, kindlustage saelaud **(10)** küljele kaldumise vastu.

1. Seadistage soovitud lõikesügavus (vt „Lõikesügavuse seadistamine“).
2. Asetage toode toorikule.
3. **Hoidke toodet mõlema käega kinni:** Üks käsi käepidemel **(6)** ja teine käsi lisakäepidemel **(1)**.
4. Lülitage toode sisse (vt „Sisse-/väljalülitamine“).
5. Suruge saeleht **(26)** aeglaselt toorikusisse. Saagige mõõduka survega edasisuunas – mitte kunagi tagasisuunas.

Saagimine juhtsiiniga

Täisnurga saagimine

1. Asetage juhtsiin **(30)** toorikule, must kummiriba allpool.
2. Asetage toode soonega juhtsiinile **(30)**.
3. **Hoidke toodet mõlema käega kinni:** Üks käsi käepidemel **(6)** ja teine käsi lisakäepidemel **(1)**.
4. Lülitage toode sisse (vt „Sisse-/väljalülitamine“).
5. Suruge saeleht **(26)** aeglaselt toorikusisse. Saagige mõõduka survega edasisuunas – mitte kunagi tagasisuunas.

Kuni 45° kaldlõiked

1. Asetage juhtsiin **(30)** toorikule, must kummiriba allpool.
2. Asetage toode soonega juhtsiinile **(30)**.
3. Seadistage soovitud lõikenurk (vt „Lõike- ja kaldenurga seadistamine“).
4. **Hoidke toodet mõlema käega kinni:** Üks käsi käepidemel **(6)** ja teine käsi lisakäepidemel **(1)**.
5. Lülitage toode sisse (vt „Sisse-/väljalülitamine“).
6. Suruge saeleht **(26)** aeglaselt toorikusisse. Saagige mõõduka survega edasisuunas – mitte kunagi tagasisuunas.

Sukellõiked

1. Asetage juhtsiin **(30)** toorikule, must kummiriba allpool.
2. Asetage toode soonega juhtsiinile **(30)**.
3. Seadistage soovitud lõikesügavus (vt „Lõikesügavuse seadistamine“).
4. Asetage sealaua **(10)** tagumine serv nii palju kui võimalik piiriku vastu.
5. Vajadusel parandage saelaua **(10)** istuvust juhtsiinid **(30)** ekstsentrikkruvide **(8)** abil. Pingutage ekstsentrikkruvi, et vähendada lõtku toote ja juhtsiini vahel.
6. **Hoidke toodet mõlema käega kinni:** Üks käsi käepidemel **(6)** ja teine käsi lisakäepidemel **(1)**.
7. Lülitage toode sisse (vt „Sisse-/väljalülitamine“).
8. Suruge saeleht **(26)** aeglaselt toorikusisse. Saagige mõõduka survega edasisuunas – mitte kunagi tagasisuunas.

Ülekoormusnäidik

Ülekoormusnäidik (19)	Tähendus
Roheline	Tavarežiim
Oranž	Toode on veidi üle koormatud
Punane	Toode on üle koormatud ja kiilub kinni

Puhastamine, hooldus ja hoiustamine

⚠ HOIATUS! Vigastuste oht!

▶ Lülitage toode välja ja eemaldage akupatarei **(33)**.

☐ Käesolevas kasutusjuhendis mittekirjeldatud remondi- ja hooldustööd laske teha meie hoolduskeskuses (vt „Teenindus"). Kasutage ainult originaalvaruosi.

Puhastamine

⚠ TÄHELEPANU! Toote kahjustuste oht!

▶ Ärge kasutage puhastusvahendeid ega lahusteid (v.a saelehe **(26)** puhul, vt järgnevaid juhiseid). Vastasel juhul võib toode saada pöördumatuid kahjustusi.

☐ Eemaldage mustus, nt vaik, saelehelt **(26)** ainult lahustitega, mis ei mõjuta saelehe mehaanilisi omadusi.

☐ Proovige vaiguseid pindu puhastada hästi väljavääna tud, niiske, leige lapiga. Jälgige, et korpuse sisemusse ei satuks vedelikke. Alternatiivselt võite kasutada spetsiaalset puhastusvahendit (vaigueemaldi) või universaalspreid. Järgige puhastusvahendi/universaalsprei tootja ohutus- ja kasutusjuhiseid.

☐ Hoidke õhutuspilud, motoori korpus ja käepidemed puhtad. Kasutage selleks niisket lappi või harja.

Hooldus

■ Toode on hooldusvaba.

☐ **Iga kord enne kasutamist:** Kontrollige saelehte **(26)** silmnähtavate puuduste suhtes. Vahetage saeleht välja, kui see on nüri, paindunud või muul moel kahjustatud.

☐ Laske saelehe **(26)** hooldustöid (nt remont või teritamine) teha pädeval isikul.

Hoiustamine

☐ Hoidke toodet ja selle tarvikuid alati
- Puhtana,
- Kuivana,
- Tolmu eest kaitstuna,
- Lastele kättesaamatus kohas.

☐ Akupatarei **(33)** ja toote hoiustamise temperatuur on 0 °C kuni +45 °C. Vältige hoiustamise ajal äärmuslikku külma või kuumust, et aku jõudlus ei väheneks.

☐ **Enne hoiustamist:** Võtke akupatarei **(33)** tootest välja.

Varuosad/tarvikud

■ Sobivaid varuosi ja tarvikuid saavad kliendi osta aadressil www.optimex-shop.com.

■ Tellimusi saab esitada ainult veebis.

☐ Lisainfo saamiseks helistage Lidl-klienditelefonil (vt „Teenindus").

☐ Tellimuse esitamiseks pange valmis tellimisnumber.

Veakõrvaldus

Probleem	Võimalik põhjus	Lahendus
Toode ei käivitu.	Akupatarei **(33)** pole sisestatud.	Pange akupatarei **(33)** sisse (vt „Akupatarei paigaldamine/eemaldamine").
	Akupatarei **(33)** on tühi.	Laadige akupatarei **(33)** (vt „Akupatarei laadimine").
	Toitelüliti **(5)** on defektne.	Pöörduge hoolduskeskuse poole (vt „Teenindus").
	Mootor on defektne.	
Toode töötab katkestustega.	Sisemine lõtv ühendus	Pöörduge hoolduskeskuse poole (vt „Teenindus").
	Toitelüliti **(5)** on defektne.	

Jäätmekäitlus

Pakend koosneb keskkonnasõbralikest materjalidest, mida saab käidelda kohalikes ringlussevõtu keskustes.



Jälgige prügi sorteerimisel pakkematerjalide tähistusi, mis koosnevad lühenditest (a) ja numbritest (b) ning nende tähendused on järgmised: 1–7: plastik/20–22: paber ja papp/ 80–98: liitmaterjalid.

Toode:



Küsige vana toote käitlemise võimaluste kohta oma valla- või linnavalitsusest.



Ärge visake oma vana toodet keskkonna kaitsmise huvides olmeprügi hulka, käidelge see nõuetekohaselt. Kogumispunktide ja nende lahtioleku aegade kohta saate teavet asjakohasest haldusasutusest.

Katkised ja kasutatud patareid/akud tuleb ringlusse võtta. Viige patareid/akud ja/või toode selleks ettenähtud kogumiskohta.



Patareide/akude valest jäätmekäitlusest tulenevad keskkkonnakahjustused!

Enne toote jäätmekäitlusesse andmist võtke sellest patareid/akupakk välja.

Patareisid/akusid ei tohi visata olmeprügi hulka. Need võivad sisaldada mürgiseid raskemetalle ning kuuluvad eriprügi hulka. Raskemetallide keemilised sümbolid on järgmised: Cd = kaadmium, Hg = elavhõbe, Pb = plii. Seetõttu viige kasutatud patareid/akud kohaliku omavalitsuse kogumispunkti.

Garantii

Toode on valmistatud rangete kvaliteedijuhiste järgi ja seda on enne tarnimist põhjalikult kontrollitud. Materjali- või tootmisdefektide korral on teil seaduslikud õigused toote müüja suhtes. Teie seadusjärgsed õigused ei ole mingil juhul piiratud meie allpool sätestatud garantiiga.

Selle toote garantii kehtib 5 aastat alates ostukuupäevast. Garantiiaeg algab ostukuupäevaga. Hoidke müügitšeki originaali kindlas kohas, kuna see dokument on vajalik ostu tõendamiseks.

Kõikidest kahjustustest või defektidest, mis esinesid juba ostmise ajal, tuleb teatada kohe pärast toote lahtipakkimist.

Kui tootel ilmneb 5 aasta jooksul alates ostukuupäevast materjali- või teostusviga, parandame või asendame selle omal valikul teie eest tasuta. Garantiiperioodi ei pikendata kinnitatud garantiinõudega. See kehtib ka asendatud ja parandatud osade kohta.

See garantii kaotab kehtivuse, kui toode on kahjustatud, või kui seda on valesti kasutatud või hooldatud.

Garantii katab materjali- ja tootmisdefektid. See garantii ei laiene tooteosadele, mis on tavapäraselt kulunud ja mida seetõttu peetakse kuluvateks osadeks (nt akud, voolikud, värvikassetid), ega ka purunevate osade kahjustustele, nt lülitid või klaasist osad.

Garantii käsitlemine

Selleks et teie mureküsimus saaks kiire lahenduse, järgige palun alltoodud juhiseid:

Kõikide päringute jaoks hoidke oma ostu tõendamiseks alles kassatšekk ja tootenumber (IAN 521710_2601).

Tootenumbri leiate tootel olevalt tüübisildilt või graveeringult, oma kasutusjuhendi tiitellehelt (all vasakul) või toote taga- või allosas olevalt kleebiselt.

Toote toimivusvigade või muude puuduste korral võtke kõigepealt telefoni või e-posti teel ühendust alltoodud teenindusosakonnaga.

Lisades defektsele tootele ostudokumendi (kassatšeki), kirjelduse toote puuduste kohta ja andmed selle kohta, millal need ilmnesid, saate selle tasuta saata teile teadaantud teeninduse aadressile.

Neid ja paljusid teisi käsiraamatuid saate vaadata ja alla laadida lehelt parkside-diy.com. Selle QR-koodi abil satute otse lehele parkside-diy.com. Valige oma riik ja otsige otsinguvälja abil kasutusjuhendeid. Tootenumbri (IAN) 521710_2601 sisestamisel pääsete ligi oma toote kasutusjuhendile.

PDF ONLINE
parkside-diy.com

Teenindus

(EE) **Teenindus Eestis**
Tel: 8000049141
Kontakti vorm *parkside-diy.com*
IAN 521710_2601

ELi vastavusdeklaratsioon

ELi VASTAVUSDEKLARATSIOON (nr 521710_2601)

Meie, firma

OWIM GmbH & Co. KG, Stiftsbergstraße 1, 74167 Neckarsulm, Saksamaa

kinnitame oma ainuvastutusel, et toode

IAN:	**521710_2601**
Tootekood:	**"PARKSIDE PERFORMANCE" 20 V Aku-sukeldussaag**
Mudeli number:	**HG13569**

vastab loetletud ELi direktiivide põhinõuetele

2006/42/EÜ [ELT L 157, 09.06.2006]
2014/30/EL [ELT L 96, 29.03.2014]
2011/65/EL [ELT L 174, 01.07.2011]

Viited kasutatud harmoneeritud standarditele või viited muudele tehnilistele spetsifikatsioonidele, millele vastavust deklareeritakse:

Nr / Osad
2006/42/EÜ
EN 62841-1:2015+AC:2015+A11:2022
2014/30/EU
EN IEC 55014-1:2021
EN IEC 55014-2:2021

Eespool kirjeldatud deklareeritav ese on kooskõlas Euroopa Parlamendi ja nõukogu 8. juuni 2011. aasta direktiiviga 2011/65/EL teatavate ohtlike ainete kasutamise piiramise kohta elektrija elektroonikaseadmetes:

Nr / Osad
EN IEC 63000:2018 (4.3.3 c))
EN 62321-3-1:2014
EN 62321-4:2014+A1:2017
EN 62321-5:2014
EN 62321-7-1:2015
EN 62321-7-2:2017
EN 62321-6:2015
EN 62321-8:2017

Tehnilise dokumentatsiooni valdaja: OWIM GmbH & Co.KG

Alla kirjutanud:

OWIM GmbH & Co. KG, Stiftsbergstraße 1, 74167 Neckarsulm, Saksamaa

Algse vastavusdeklaratsiooni tõlge

Neckarsulm	07.04.2026	ppa. Buchheim	ppa. T. Maier
Koht	Kuupäev	ppa. Jens Buchheim Volitatud allakirjutanu	ppa. Dr. Thorsten Maier Volitatud allakirjutanu

EE

CE

Izmantoto piktogrammu/simbolu saraksts ..... Lpp. 118
Paredzētais lietojums ..... Lpp. 118
Piegādes komplekts ..... Lpp. 119
Detaļu apraksts ..... Lpp. 119
Tehniskie dati ..... Lpp. 119
Drošības norādījumi ..... Lpp. 121
Vispārīgas drošības norādījumi elektroinstrumentiem ..... Lpp. 121
Drošības norādījumi visiem zāģiem ..... Lpp. 123
Citi drošības norādījumi visiem zāģiem ..... Lpp. 123
Drošības norādījumi gremdzāģiem ..... Lpp. 124
Papildu norādījumi ..... Lpp. 124
Vibrāciju un trokšņu samazināšana ..... Lpp. 124
Rīcība ārkārtas situācijās ..... Lpp. 124
Citi riski ..... Lpp. 125
Sagatavošanās ..... Lpp. 125
Akumulatoru bloka uzlādes stāvokļa pārbaude ..... Lpp. 125
Akumulatoru bloka uzlāde ..... Lpp. 125
Aizsargapvalka darbības pārbaude ..... Lpp. 125
Zāģa asmens montāža/nomaiņa ..... Lpp. 125
Putekļu nosūcēja pieslēgšana ..... Lpp. 126
Paralēlā atdura montāža ..... Lpp. 126
Zāģēšanas un slīpuma leņķa iestatīšana ..... Lpp. 126
Zāģēšanas dziļuma iestatīšana ..... Lpp. 126
Vadotne ..... Lpp. 126
Lietošana ..... Lpp. 127
Akumulatoru bloka ievietošana/izņemšana ..... Lpp. 127
Apgriezienu skaita iestatīšana ..... Lpp. 127
Ieslēgšana/izslēgšana ..... Lpp. 127
Izstrādājuma akumulatoru bloka uzlādes stāvokļa pārbaude ..... Lpp. 127
Darba instrukcijas ..... Lpp. 127
Zāģēšana bez vadotnes ..... Lpp. 127
Zāģēšana ar vadotni ..... Lpp. 128
Pārslodzes indikators ..... Lpp. 128

Tīrīšana, apkope un glabāšana ..... Lpp. 128
Tīrīšana ..... Lpp. 128
Apkope ..... Lpp. 129
Glabāšana ..... Lpp. 129
Rezerves daļas/piederumi ..... Lpp. 129
Kļūdu novēršana ..... Lpp. 129
Utilizācija ..... Lpp. 129
Garantija ..... Lpp. 129
Rīcība garantijas gadījumā ..... Lpp. 130
Serviss ..... Lpp. 130
ES atbilstības deklarācija ..... Lpp. 131

Izmantoto piktogrammu/simbolu saraksts

	Izlasiet lietošanas instrukciju.	n_0	Tukšgaitas ātrums
			Līdzstrāva/spriegums
	**BĪSTAMI!** – Apzīmē augstas pakāpes risku, kuru nenovēršot, iestājas nāvējošu vai smagu traumu sekas (piemēram, nosmakšanas risks)		Zāģa asmens **(26)** ārējais Ø un urbuma Ø
			Zāģa asmens **(26)** griešanās virziens
	**BRĪDINĀJUMS!** – Apzīmē vidējas pakāpes risku, kuru nenovēršot, var iestāties nāvējošu vai smagu traumu sekas (piemēram, strāvas trieciena risks)		Uzlādes stāvokļa taustiņš **(18)**
			Uzlādes stāvokļa indikators **(20)**
	**PIESARDZĪBU!** – Apzīmē zemas pakāpes risku, kuru nenovēršot, var iestāties vieglu līdz vidēju traumu sekas (piemēram, applaucēšanās risks)		Apgriezienu skaita pakāpes rādījums **(21)**
			Apgriezienu skaita pakāpes taustiņš **(22)**
	**UZMANĪBU!** – Brīdinājums par iespējamiem mantiskajiem bojājumiem (piemēram, īssavienojuma risks)		Nēsājiet elpošanas ceļu aizsardzības līdzekļus!
	Nēsājiet acu aizsargus!		Nēsājiet aizsargcimdus!
	Nēsājiet dzirdes aizsardzības līdzekļus!		Nelietojiet bojātus zāģa asmeņus.
	Zāģa asmens **(26)** griešanās virziens		Drošības norādījumi Rīcības instrukcijas
	CE zīme apstiprina atbilstību ES direktīvām, kas piemērojamas izstrādājumam.		

20 V AR AKUMULATORU DARBINĀMS GREMDZĀĢIS

Paredzētais lietojums

- Ar akumulatoru darbināms gremdzāģis (turpmāk tekstā – "izstrādājums" vai "elektroinstruments") ir piemērots garenvirziena un šķērsvirziena griezumu zāģēšanai zāģējot dziļumā ar fiksētu balstu turpmāk minētos materiālos:
  - Koks
  - Plastmasa
  - Vieglie būvmateriāli (piemēram, ģipškartona plāksnes)
- Metāla zāģēšana nav atļauta.
- Izstrādājumu var izmantot ar vadotni vai bez tās. Paralēlo zāģējumu veikšanai komplektā ir iekļauts paralēlais atduris.
- Lietojiet izstrādājumu tikai sausās iekštelpās.

- Izstrādājums ir paredzēts tikai privātai lietošanai. Izstrādājums nav paredzēts komerciālai lietošanai vai līdzīgām lietošanas jomām.
- Izstrādājums ir daļa no **X 20 V TEAM** sērijas, un to var darbināt ar **X 20 V TEAM** sērijas akumulatoru blokiem. **X 20 V TEAM** sērijas akumulatoru bloku drīkst lādēt tikai ar **X 20 V TEAM** sērijas lādētājiem.

Piegādes komplekts

1 20 V Ar akumulatoru darbināms gremdzāģis
1 Paralēlais atduris
1 Universāls zāģa asmens Ø 140 mm (iepriekš uzstādīts)
1 Vadotne (2-daļīga) + savienojuma elements
2 Iekšējā seškanšu atslēga (papildu rokturī)
1 Lietošanas instrukcija

Detaļu apraksts

(A att.)

(1) Papildu rokturis
(2) Fiksācijas svira
(3) Ieslēgšanās bloķētājs
(4) Skaidu izmetējs
(5) Iesl./izsl. slēdzis
(6) Rokturis
(7) Spārnu skrūve (zāģēšanas leņķis)
(8) Ekscentriskā skrūve
(9) Akumulatora turētājs
(10) Zāģēšanas pamatne
(11) Spārnu skrūve (paralēlais atduris)
(12) Atsauces marķējums (zāģēšanas leņķis)
(13) Zāģēšanas leņķa skala
(14) Regulēšanas poga
(15) Fiksators (zāģēšanas dziļuma skala)
(16) Liela iekšējā seškanšu atslēga
(17) Maza iekšējā seškanšu atslēga
(18) Taustiņš (uzlādes stāvoklis – izstrādājums)
(19) Pārslodzes indikators
(20) Uzlādes stāvokļa indikators (izstrādājums)
(21) Apgriezienu skaita pakāpes rādījums
(22) Taustiņš (apgriezienu skaita pakāpe)
(23) Aizsargapvalks
(24) Padziļinājums
(25) Zāģēšanas platuma marķējums
(26) Zāģa asmens
(27) Atsauces marķējums (zāģēšanas dziļuma skala)
(28) Zāģēšanas dziļuma skala
(29) Paralēlais atduris
(30) Vadotne
(31) Savienojuma elements
(32) Skrūves bez galvas

(B att.)

(33) Akumulatoru bloks *
(33a) Taustiņš (uzlādes stāvoklis – akumulatoru bloks)
(33b) LED akumulatora statusa rādījums
(34) Atbloķēšanas taustiņš (akumulatoru bloks)
(35) Lādētājs *

(C att.)

(36) Vārpstas fiksators
(37) Atloks
(38) Skrūve

(E att.)

(39) Paralēlā atdura stiprinājums

Tehniskie dati

20 V Ar akumulatoru darbināms gremdzāģis	**PPTSA 20-Li C3**
Nominālais spriegums U:	20 V ⎓
Tukšgaitas apgriezienu skaits n_0:	2800–5500 min^{-1}
Maks. zāģēšanas dziļums (bez vadotnes):	
– pie 90°:	apm. 52 mm
– pie 45°:	apm. 38 mm
Maks. zāģēšanas dziļums (ar vadotni):	
– pie 90°:	apm. 46 mm
– pie 45°:	apm. 32 mm

Zāģa asmens	
Ārējais Ø:	140 mm
Urbuma Ø:	20 mm
Zāģēšanas platuma (zobu biezums):	1,8 mm
Zobu skaits:	42
Tukšgaitas apgriezienu skaits n_0:	maks. 7000 min^{-1}

* Akumulatoru bloks un lādētājs nav iekļauti piegādes komplektā.

Ieteicamā apkārtējās vides temperatūra	
Maks. temperatūra (kopējā):	+50 °C
Uzlādes laikā:	no +4 °C līdz +40 °C
Darbības laikā:	no +4 °C līdz +50 °C
Uzglabāšanas laikā:	no 0 °C līdz +45 °C

Trokšņa emisijas vērtības

Izmērītās vērtības tika noteiktas saskaņā ar EN 62841. Elektroinstrumenta A svērtais trokšņa līmenis parasti ir:

Skaņas spiediena līmenis L_{pA}:	79,1 dB
Nenoteiktība K_{pA}:	3,0 dB
Skaņas jaudas līmenis L_{WA}:	87,1 dB
Nenoteiktība K_{WA}:	3,0 dB

Vibrāciju emisijas vērtības

Kopējās vibrācijas vērtības (vektoru summa trīs virzienos), kas noteiktas saskaņā ar EN 62841:

Vibrācija – galvenais rokturis	
Zāģēšana koksnē ($a_{h,W}$):	2,484 m/s^2
Nenoteiktība K:	1,5 m/s^2
Vibrācija – papildu rokturis	
Zāģēšana koksnē ($a_{h,W}$):	2,980 m/s^2
Nenoteiktība K:	1,5 m/s^2

⚠ BRĪDINĀJUMS!



Valkājiet dzirdes aizsardzības līdzekļus!

⚠ BRĪDINĀJUMS!

- Vibrāciju un trokšņa emisijas elektroinstrumenta faktiskās lietošanas laikā var atšķirties no norādītajām vērtībām atkarībā no elektroinstrumenta izmantošanas veida, jo īpaši no tā, kāda veida sagatave tiek apstrādāta. Centieties, lai vibrācijas un trokšņi būtu pēc iespējas zemāki. Piemēri, lai samazinātu vibrācijas iedarbību lietojot darba instrumentu, ir valkāt cimdus un ierobežot darba laiku. Jāņem vērā visas darbības cikla daļas (piemēram, reizes, kad elektroinstruments tiek izslēgts, un reizes, kad tas tiek ieslēgts, bet darbojas bez slodzes).

NORĀDE

- Norādītā kopējā vibrāciju vērtība un noteiktā trokšņa emisijas vērtība ir izmērīta saskaņā ar standartizētu testa metodi, un tās var izmantot, lai salīdzinātu vienu elektroinstrumentu ar citu.
- Norādīto kopējo vibrācijas vērtību un noteikto trokšņa emisijas vērtību var izmantot arī sākotnējam slodzes novērtējumam.

Uzlādes ilgums

⚠ BRĪDINĀJUMS! Risks gūt traumas un sabojāt īpašumu, nepareizi rīkojoties ar akumulatoru bloku!

- Ievērojiet drošības norādījumus un norādījumus par uzlādi, kā arī pareizu lietošanu, kas sniegti jūsu **X 20 V TEAM** sērijas akumulatoru bloka un lādētāja lietošanas instrukcijā.
- Precīzs apraksts par uzlādes procesu un papildu informācija ir atrodama atsevišķajā lietošanas instrukcijā.

NORĀDE

- Faktiskais uzlādes laiks var nedaudz atšķirties no iepriekš minētās informācijas atkarībā no apkārtējās vides temperatūras un akumulatora stāvokļa. Informācija var tikt mainīta bez iepriekšēja brīdinājuma.

- Izstrādājums ir daļa no **X 20 V TEAM** sērijas, un to var darbināt ar **X 20 V TEAM** sērijas akumulatoru blokiem. **X 20 V TEAM** sērijas akumulatoru bloku drīkst lādēt tikai ar **X 20 V TEAM** sērijas lādētājiem.
- Uzlādes laiku ietekmē tādi faktori kā vides un akumulatoru bloka temperatūra, kā arī esošais tīkla spriegums, un tas var atšķirties no norādītajām vērtībām.
- Mēs iesakām lietot šo izstrādājumu tikai ar šādiem akumulatoru blokiem:
  - **PAP 20 B1**
  - **PAP 20 B3**
  - **Smart PAPS 204 A1**
  - **Smart PAPS 208 A1**
- Mēs iesakām lādēt šos akumulatoru blokus ar šādiem lādētājiem:
  - **PLG 20 A3**
  - **PLG 20 A4**
  - **PLG 20 C1**
  - **PLG 20 C3**
  - **PDSLG 20 A1**
  - **Smart PLGS 2012 A1**

Drošības norādījumi

Vispārīgas drošības norādījumi elektroinstrumentiem

⚠ BRĪDINĀJUMS!

- Izlasiet visus drošības norādījumus, instrukcija, aplūkojiet attēlus un tehniskos datus, kuri iekļauti šī elektroinstrumenta komplektācijā. Neievērojot zemāk sniegtos norādījumus, var rasties elektriskās strāvas trieciens, ugunsgrēks un/vai nopietnas traumas.

Saglabājiet visus drošības norādījumus un instrukcijas turpmākai uzziņai.

Drošības norādījumos izmantotais termins "elektroinstruments" attiecas uz elektroinstrumentiem (ar tīkla vadu) vai ar akumulatoru darbināmiem elektroinstrumentiem (bez tīkla vada).

Darba vietas drošība

a) **Uzturiet darba vietu tīru un labi apgaismotu.** Nekārtība vai neapgaismotas darbavietas var izraisīt negadījumus.

b) **Nedarbojieties ar elektroinstrumentu sprādzienbīstamā vidē, kurā ir viegli uzliesmojoši šķidrumi, gāzes vai putekļi.** Elektroinstrumenti rada dzirksteles, kas var aizdedzināt putekļus vai izgarojumus.

c) **Elektroinstrumenta lietošanas laikā turiet to drošā attālumā no bērniem un citām personām.** Ja esat izklaidīgs, varat zaudēt kontroli pār elektroinstrumentu.

Elektrodrošība

a) **Elektroinstrumenta kontaktdakšai jāatbilst kontaktligzdai. Kontaktdakšu nekādi nedrīkst pārveidot. Nelietojiet nevienu adaptera spraudni kopā ar iezemētiem elektroinstrumentiem.** Nepārveidotas kontaktdakšas un atbilstošās kontaktligzdas samazina elektriskās strāvas trieciena risku.

b) **Izvairieties no fiziska kontakta ar iezemētām virsmām, piemēram, caurulēm, sildītājiem, krāsnīm un ledusskapjiem.** Ja jūsu ķermenis ir iezemēts, palielinās elektriskās strāvas trieciena risks.

c) **Aizsargājiet elektroinstrumentus no lietus vai mitruma.** Ūdens iekļūšana elektroinstrumentā palielina elektriskās strāvas trieciena risku.

d) **Neizmantojiet pieslēguma vadu, lai pārnēsātu elektroinstrumentu, to pakārtu vai izvilktu kontaktdakšu no kontaktligzdas. Pieslēguma vadu neturiet karstuma, eļļas, asu malu vai kustīgu daļu tuvumā.** Bojāti vai samezglojušies pieslēguma vadi palielina elektriskās strāvas trieciena risku.

e) **Ja jūs strādājat ar elektroinstrumentu ārā, izmantojiet tikai pagarinātājus, kas ir piemēroti arī āra lietošanai.** Āra lietošanai piemērota pagarinātāja izmantošana samazina strāvas trieciena risku.

f) **Ja elektroinstrumenta darbība mitrumā ir neizbēgama, izmantojiet atlikušās strāvas ķēdes pārtraucēju.** Atlikušās strāvas ķēdes pārtraucēja lietošana samazina elektriskās strāvas trieciena risku.

Personu drošība

a) **Sekojiet līdzi, skatieties, ko jūs darāt, un strādājiet saprātīgi ar elektroinstrumentu. Nelietojiet elektroinstrumentu, ja esat noguris vai narkotiku, alkohola reibumā vai medikamentu ietekmē.** Neuzmanības brīdis, lietojot elektroinstrumentu, var izraisīt nopietnas traumas.

b) **Valkājiet individuālos aizsardzības līdzekļus un vienmēr aizsargbrilles.** Individuālo aizsardzības līdzekļu, piemēram, putekļu maskas, neslīdošu drošības apavu, aizsargķiveres vai dzirdes aizsardzības līdzekļu izmantošana atkarībā no elektroinstrumenta veida un lietojuma samazina traumu risku.

c) **Izvairieties no netīšas iedarbināšanas. Pirms pievienojat to barošanas avotam un/vai akumulatoram, paceļat vai nēsājat, pārliecinieties, vai elektroinstruments ir izslēgts.** Ja, nēsājot elektroinstrumentu, turēsiet pirkstu uz slēdža vai, ja elektroinstruments ir pievienots barošanas avotam, tas var izraisīt nelaimes gadījumus.

d) **Pirms elektroinstrumenta ieslēgšanas noņemiet visus regulēšanas instrumentus vai uzgriežņu atslēgas.** Instruments vai atslēga, kas atrodas elektroinstrumenta rotējošajā daļā, var izraisīt traumas.

e) **Izvairieties no neparastas stājas. Nodrošiniet drošu stāvēšanu un vienmēr saglabājiet līdzsvaru.** Tas ļauj labāk kontrolēt elektroinstrumentu neparedzētās situācijās.

f) **Valkājiet piemērotu apģērbu. Nevalkājiet vaļīgu apģērbu vai rotaslietas. Neturiet matus, apģērbu un cimdus kustīgo daļu tuvumā.** Vaļīgs apģērbs, rotaslietas vai gari mati var ieķerties kustīgajās daļās.

g) **Ja ir iespējams uzstādīt putekļu nosūkšanas un savākšanas ierīces, pārliecinieties, ka tās ir pareizi pievienotas un tiek pareizi izmantotas.** Izmantojot putekļu nosūcēju, var samazināt putekļu radīto apdraudējumu.

h) **Neļaujieties viltus drošības sajūtai un neignorējiet drošības noteikumus par elektroinstrumentu, pat ja pēc daudzām lietošanas reizēm jūs jau esat iepazinis elektroinstrumentu.** Neuzmanīga rīcība sekundes laikā var izraisīt nopietnas traumas.

Elektroinstrumenta lietošana un rīkošanās ar to

a) **Nepārslogojiet elektroinstrumentu. Lietojiet darbam paredzēto elektroinstrumentu.** Ar pareizo elektroinstrumentu jūs varat strādāt labāk un drošāk norādītajā jaudas diapazonā.

b) **Nelietojiet elektroinstrumentu, kura slēdzis ir bojāts.** Elektroinstruments, kuru vairs nevar ieslēgt vai izslēgt, ir bīstams, un tas ir jāremontē.

c) **Pirms veicat ierīces iestatījumus, maināt darba instrumenta daļas vai uzglabājat elektroinstrumentu, izvelciet kontaktdakšu no kontaktligzdas un/vai noņemiet noņemamo akumulatoru.** Šis piesardzības pasākums novērš elektroinstrumenta nejaušu iedarbināšanu.

d) **Nelietotos elektroinstrumentus glabājiet bērniem nepieejamā vietā. Neļaujiet nevienai personai lietot elektroinstrumentu, kura to nav iepazinusi vai kura nav izlasījusi instrukcijas.** Elektroinstrumenti ir bīstami, ja tos izmanto nepieredzējušas personas.

e) **Rūpīgi kopiet elektroinstrumentus un darba instrumentus. Pārbaudiet, vai kustīgās daļas darbojas pareizi un vai tās nav iestrēgušas, vai daļas nav salauztas vai sabojātas tā, ka tiek traucēta elektroinstrumenta darbība. Pirms elektroinstrumenta lietošanas salabojiet bojātās daļas.** Daudzus negadījumus izraisa slikti uzturēti elektroinstrumenti.

f) **Griezējinstrumentiem jābūt asiem un tīriem.** Rūpīgi kopti griezējinstrumenti ar asām griešanas malām mazāk iesprūst un ir vieglāk vadāmi.

g) **Izmantojiet elektroinstrumentu, piederumus, ievietošanas instrumentus utt., saskaņā ar šīm instrukcijām. Ņemiet vērā darba apstākļus un veicamo darbu.** Elektroinstrumentu izmantošana citām vajadzībām, nevis tām, kurām tie ir paredzēti, var izraisīt bīstamas situācijas.

h) **Rokturiem un satveršanas virsmām jābūt sausām, tīrām un bez eļļas un smērvielas.** Slidenie rokturi un satveršanas virsmas neļauj droši darbināt un kontrolēt elektroinstrumentu neparedzētās situācijās.

Ar akumulatoru darbināma instrumenta lietošana un rīkošanās ar to

a) **Akumulatoru uzlādējiet tikai ar ražotāja ieteiktajiem lādētājiem.** Lādētājs, kas piemērots noteikta veida akumulatoram, lietojot citus akumulatorus, rada ugunsbīstamību.

b) **Elektroinstrumentos izmantojiet tikai šim nolūkam paredzētos akumulatorus.** Citu akumulatoru lietošana var izraisīt traumas un ugunsbīstamību.

c) **Neizmantotos akumulatorus turiet prom no saspraudēm, monētām, atslēgām, naglām, skrūvēm vai citiem maziem metāla priekšmetiem, kas var izraisīt kontaktu savienojumu.** Īssavienojums starp akumulatora kontaktiem var izraisīt apdegumus vai ugunsgrēku.

d) **Nepareizi to lietojot, no akumulatora var noplūst šķidrums. Izvairieties no saskares ar to. Nejauša kontakta gadījumā noskalojiet vietu ar ūdeni. Ja šķidrums nokļūst acīs, sazinieties papildus ar medicīnisko palīdzību.** Akumulatora šķidruma noplūde var izraisīt ādas kairinājumu vai apdegumus.

e) **Nelietojiet bojātu vai pārveidotu akumulatoru.** Bojāti vai pārveidoti akumulatori var būt neparedzami un izraisīt ugunsgrēku, eksploziju vai traumu risku.

f) **Nepakļaujiet akumulatoru uguns vai pārmērīgi augstas temperatūras iedarbībai.** Uguns vai temperatūra virs +130 °C var izraisīt eksploziju.

g) **Izpildiet visus uzlādēšanas norādījumus un nekad neuzlādējiet akumulatoru vai ar akumulatoru darbināmu instrumentu ārpus temperatūras diapazona, kas norādīts lietošanas instrukcijā.** Nepareiza uzlāde vai uzlādēšana ārpus pieļaujamās temperatūras diapazona var iznīcināt akumulatoru un palielināt ugunsgrēka risku.

Serviss

a) **Lūdziet, lai jūsu elektroinstrumentu remontē tikai kvalificēti speciālisti un tikai ar oriģinālajām rezerves daļām.** Tas nodrošina elektroinstrumenta drošības uzturēšanu.

b) **Nekad neveiciet apkopi bojātiem akumulatoriem.** Pilnīgu akumulatoru apkopi drīkst veikt tikai ražotājs vai pilnvarots servisa centrs.

Drošības norādījumi visiem zāģiem

Zāģēšanas process

a)  **BĪSTAMI: Nelieciet rokas zāģēšanas zonā un pie zāģa asmens.** Ja turat zāģi ar abām rokām, zāģa asmens tās nevar savainot.

b) **Nepieskarieties sagataves lejasdaļai.** Aizsargapvalks nevar pasargāt jūs no zāģa asmens zem sagataves.

c) **Salāgojiet zāģēšanas dziļumu ar sagataves biezumu.** Zem sagataves jābūt redzamam nedaudz mazāk par pilnu zobiņa augstumu.

d) **Nekad neturiet sagatavi, kas jāzāģē, rokā vai virs kājas. Nostipriniet sagatavi stabilā turētājā.** Lai samazinātu ķermeņa saskares, zāģa asmens iesprūšanas vai kontroles zaudēšanas risku, ir svarīgi droši nostiprināt sagatavi.

e) **Turot elektroinstrumenta izolēto satveršanas rokturi, veiciet darbus, kuros darba instruments var trāpīt slēptajās elektropārvades līnijās.** Saskaroties ar strāvas vadu, arī elektroinstrumenta metāla daļas tiks pakļautas spriegumam, un tas var izraisīt elektriskās strāvas triecienu.

f) **Zāģējot gareniski, vienmēr lietojiet atduri vai taisnas malas vadotni.** Tas uzlabo zāģēšanas precizitāti un samazina zāģa asmens iesprūšanas iespēju.

g) **Vienmēr izmantojiet pareiza izmēra zāģa asmeņus ar piemērotu montāžas atveri (piemēram, rombveida vai apaļu).** Zāģa asmeņi, kas neatbilst zāģa montāžas daļām, griežas necentrēti un var izraisīt vadības zaudēšanu.

h) **Nekad nelietojiet bojātas vai neatbilstošas zāģa asmens paplāksnes vai skrūves.** Zāģa asmens paplāksnes un skrūves ir īpaši izstrādātas jūsu zāģim, lai nodrošinātu optimālu veiktspēju un darba drošību.

Citi drošības norādījumi visiem zāģiem

Atsitiens – cēloņi un atbilstošie drošības norādījumi

- Atsitiens ir pēkšņa reakcija zāģa asmens ieķeršanās, iestrēgšanas vai nepareizas tā ievietošanas dēļ, kas izraisa nekontrolētu zāģa izkustēšanos no sagataves lietotāja virzienā.
- Ja zāģa asmens aizķeras vai iestrēgst aizverošajā zāģa griezumā, tas nobloķējas un motora spēks atspiež ierīci atpakaļ lietotāja virzienā.
- Ja zāģa asmens ir savērpies zāģa griezumā vai ir nepareizi novietots, zobiņi uz zāģa asmens aizmugurējās malas var ieķerties sagataves virsmā, izraisot zāģa asmens izkustēšanos no zāģa griezuma un zāģa atsitienu lietotāja virzienā.

Atsitiens ir nepareizas vai kļūdainas elektroinstrumenta lietošanas rezultāts. To var novērst, veicot atbilstošus piesardzības pasākumus, kā aprakstīts turpmāk.

a) **Stingri turiet zāģi un novietojiet rokas tādā stāvoklī, kurā varat uztvert atsitiena spēkus. Zāģa asmenim vienmēr ir jāatrodas sānos no jums, nekad neturiet zāģa asmeni vienā līnijā ar savu ķermeni.** Atsitiena gadījumā ripzāģis var atsisties atpakaļ, bet lietotājs var kontrolēt atsitiena spēku, veicot atbilstošus piesardzības pasākumus.

b) **Ja zāģa asmens iesprūst vai jūs pārtraucat darbu, izslēdziet zāģi un turiet to nekustīgi sagatavē, līdz zāģa asmens apstājas. Nekad nemēģiniet izņemt zāģi no sagataves vai vilkt to atpakaļ, kamēr zāģa asmens kustas, pretējā gadījumā var rasties atsitiens.** Nosakiet un novērsiet zāģa asmens iesprūšanas cēloni.

c) **Ja vēlaties zāģi, kas ir iestrēdzis sagatavē, atkārtoti ieslēgt, centrējiet zāģa asmeni zāģa griezumā un pārbaudiet, vai zāģa zobiņi nav ieķērušies sagatavē.** Ja zāģa asmens nosprūst, tas var izkustēties no sagataves vai izraisīt atsitienu, kad zāģis tiek ieslēgts no jauna.

d) **Atbalstiet plātnes, lai samazinātu atsitiena risku iestrēguša zāģa asmens dēļ.** Lielas plātnes var saliekties pašas zem sava svara. Sagatavei jābūt atbalstītai abās pusēs, un turklāt ne tikai zāģa griezuma tuvumā, bet arī malās.

e) **Nelietojiet neasus vai bojātus zāģa asmeņus.** Zāģu asmeņi ar neasiem vai nepareizi novietotiem zobiņiem, ja zāģa griezums ir pārāk šaurs, palielina berzi, izraisa zāģa asmens iestrēgšanu un atsitienu.

f) **Pirms zāģēšanas pievelciet zāģēšanas dziļuma un zāģēšanas leņķa iestatījumus.** Ja iestatījumi mainās zāģēšanas laikā, zāģa asmens var iestrēgt un var rasties atsitiens.

g) **Esiet īpaši piesardzīgs attiecībā uz zāģēšanu esošajās sienās vai citās nepārredzamās vietās.** Zāģa asmens, zāģējot dziļumā, var iestrēgt slēptos priekšmetos un izraisīt atsitienu.

Drošības norādījumi gremdzāģiem

Aizsargapvalka funkcija

a) **Pirms katras lietošanas pārbaudiet, vai aizsargapvalks aizveras bez piepūles. Nelietojiet zāģi, ja aizsargapvalks nekustas brīvi un uzreiz neaizveras. Nekad nenostipriniet vai nepiesieniet aizsargapvalku; šādi zāģa asmens būtu atklāts.** Ja zāģis nejauši nokrīt zemē, aizsargapvalks var tikt saliekts. Pārliecinieties, ka aizsargapvalks brīvi pārvietojas un nevienā zāģēšanas leņķī vai dziļumā nesaskaras ar zāģa asmeni vai citām daļām.

b) **Pārbaudiet aizsargapvalka atsperes stāvokli un darbību. Ja aizsargapvalks un atspere nedarbojas pareizi, pirms lietošanas veiciet zāģa apkopi.** Bojātas daļas, lipīgi aplikumi vai skaidu uzkrāšanās izraisa apakšējā aizsargapvalka darbības kavēšanos.

c) **Veicot "zāģēšanu dziļumā", kas netiek veikta taisnā leņķī, nostipriniet zāģa pamata plāksni pret slīdēšanu uz sāniem.** Izslīdēšanu uz sāniem var izraisīt zāģa asmens iestrēgšanu un atsitienu.

d) **Nenovietojiet zāģi uz darba galda vai grīdas, ja zāģa asmens nav nosegts ar aizsargapvalku.** Neaizsargāts zāģa asmens, kas turpina griezties pēc izslēgšanas, pārvieto zāģi pretēji griešanas virzienam un griež visu, kas atrodas tā ceļā. Ņemiet vērā zāģa asmens griešanās laiku pēc izslēgšanas.

Papildu norādījumi

- Nelietojiet slīpēšanas diskus.
- Izmantojiet zāģējamajam materiālam pareizo zāģa asmeni. Zāģa asmeņiem, kas paredzēti koka vai līdzīgu materiālu zāģēšanai, jāatbilst standartam EN 847-1. Izmantojiet izstrādājumu tikai koksnes, plastmasas un vieglu celtniecības materiālu (piemēram, ģipškartona plākšņu) zāģēšanai.
- Izmantojiet tikai tādus zāģa asmeņus, kuru ātruma marķējums atbilst izstrādājumam noteiktajam ātrumam vai ir lielāks par to.
- Izmantojiet tikai zāģa asmeņus ar 140 mm diametru – atbilstoši uzrakstiem uz zāģa asmens.
- Izvairieties no zāģa zobiņu galu pārkaršanas.
- Zāģējot plastmasu, izvairieties no plastmasas kušanas.
- Ievērojiet maksimālo zāģēšanas dziļumu (skatiet "Tehniskie dati").

Droša strādāšana

- Nepārsniedziet uz izstrādājuma norādīto maksimālo apgriezienu skaitu. Ciktāl tas ir norādīts, ir jāievēro apgriezienu skaita diapazons.
- Izmetiet ripzāģu asmeņus ar saplaisājušu korpusu. Remonts ir aizliegts.
- Nospriegojiet instrumentus un instrumentu korpusus tā, lai tie darba laikā nevarētu atbrīvoties. Ievērojiet montāžas norādījumus. Ar komplektā iekļauto iekšējo seškanšu atslēgu ar rokām pievelciet stiprinājuma skrūvi, kas nostiprina zāģa asmeni.
- Aizliegts pagarināt uzgriežņu atslēgu vai pievilkt ar āmura sitieniem.
- Ripzāģu apkopes darbus un modifikācijas drīkst veikt tikai kompetenta persona, t. i., persona ar speciālu apmācību un pieredzi, kas pārzina konstrukcijas prasības un zina nepieciešamos drošības pasākumus.

Vibrāciju un trokšņu samazināšana

Lai samazinātu vibrāciju un trokšņa ietekmi, ierobežojiet lietošanas laiku, izmantojiet zemas vibrācijas un zema trokšņa līmeņa režīmus un valkājiet individuālos aizsardzības līdzekļus.

Turpmāk minētie pasākumi palīdz samazināt ar vibrācijām un troksni saistītos riskus:

- Izmantojiet izstrādājumu tikai paredzētajam lietojumam un, kā aprakstīts instrukcijās.
- Pārliecinieties, ka izstrādājums ir nevainojami un labi uzturēts.
- Izstrādājumam lietojiet pareizos darba instrumentus un pārliecinieties, ka tie ir labā darba stāvoklī.
- Stingri turiet izstrādājumu aiz rokturiem/satveršanas virsmām.
- Veiciet izstrādājuma apkopi saskaņā ar instrukcijām un nodrošiniet pietiekamu eļļošanu (ja piemērojams).

Rīcība ārkārtas situācijās

Izmantojiet lietošanas instrukciju, lai iepazītos ar izstrādājuma lietošanu. Iegaumējiet drošības norādījumus un stingri ievērojiet tos. Tas palīdz izvairīties no riskiem un apdraudējumiem.

- Ja izstrādājums darbojas ar kļūdām, nekavējoties to izslēdziet. Pirms atkārtotas ekspluatācijas lūdziet, lai kvalificēts speciālists to pārbauda un nepieciešamības gadījumā salabo.

Citi riski

NORĀDE

▶ Izstrādājums darbības laikā rada elektromagnētisko lauku! Noteiktos apstākļos elektromagnētiskais lauks var ietekmēt aktīvos vai pasīvos medicīniskos implantus! Lai samazinātu nopietnu vai letālu traumu risku, mēs iesakām personām ar medicīniskajiem implantiem pirms izstrādājuma lietošanas konsultēties ar ārstu un medicīniskā implanta ražotāju!

Pat ja jūs pareizi lietojat izstrādājumu, pastāv potenciāls traumu un mantas bojājumu risks. Saistībā ar izstrādājuma uzbūvi un dizainu cita starpā var rasties turpmāk minētie apdraudējumi:

- Sagriešanās risks
- Dzirdes bojājumi, ja netiek lietots atbilstošs dzirdes aizsardzības līdzeklis
- Vibrāciju emisiju radīts veselības apdraudējums, ja izstrādājums, kuru ilgstoši lieto, netiek pareizi pārvaldīts un uzturēts

Sagatavošanās

Akumulatoru bloka uzlādes stāvokļa pārbaude

☐ Nospiediet **(33a)** līdzās akumulatoru bloka **(33)** LED akumulatora statusa rādījumam **(33b)**.

■ Akumulatoru bloka **(33)** uzlādes stāvokli parāda atbilstošā LED akumulatora statusa rādījuma **(33b)** LED indikatora spīdēšana.

Indikators	Krāsa	Nozīme
	Sarkans, oranžs, zaļš	Pilnībā uzlādēts
	Sarkans, oranžs	Daļēji uzlādēts
	Sarkans	Nepieciešams uzlādēt

☐ Uzlādējiet akumulatoru bloku **(33)**, kad jopro jām deg tikai LED akumulatora statusa rādījuma **(33b)** sarkanais LED indikators.

Akumulatoru bloka uzlāde

NORĀDE

▶ Ja akumulatoru bloks **(33)** jopro jām ir silts, pirms uzlādes ļaujiet tam atdzist.

1. Izņemiet akumulatoru bloku **(33)** no izstrādājuma.
2. Ievietojiet akumulatoru bloku **(33)** lādētāja **(35)** lādēšanas nodalījumā.
3. Savienojiet lādētāju **(35)** ar kontaktligzdu.
4. **Pēc uzlādes:** Atvienojiet lādētāju **(35)** no kontaktligzdas.
5. Izņemiet akumulatoru bloku **(33)** no lādētāja **(35)**.

Lādētāja kontroles LED indikatori

Zaļa	Sarkans	Nozīme
Spīd	–	Pilnībā uzlādēts
		Gaidstāves režīms (nav ievietots akumulatoru bloks **(33)**)
–	Spīd	Tiek lādēts
–	Mirgo	Akumulatoru bloks **(33)** ir pārkarsis
Mirgo	Mirgo	Akumulatoru bloks **(33)** ir bojāts

Aizsargapvalka darbības pārbaude

(A att.)

NORĀDE

▶ Ja aizsargapvalka **(23)** darbība ir kļūdaina, nesāciet lietot izstrādājumu. Sazinieties ar mūsu servisa centru (skatiet "Serviss").

1. Novietojiet izstrādājumu ar zāģēšanas pamatni **(10)** uz cietas virsmas malas tā, lai zāģa asmeni **(26)** varētu pilnībā nolaist.
2. Spiediet ieslēgšanas bloķētāju **(3)** uz priekšu un nolaidiet zāģa asmeni **(26)**.
3. Pārbaudiet, vai zāģa asmens **(26)** nesaskaras ar aizsargapvalku **(23)**.
   Pārbaudiet, vai zāģa asmens automātiski pārvietojas sākuma pozīcijā.

Zāģa asmens montāža/nomaiņa

(C att.)

NORĀDE

▶ Nekavējoties izslēdziet izstrādājumu un pirms jebkuru darbu veikšanas izņemiet akumulatoru bloku **(33)**.

1. Nospiediet fiksācijas sviru **(2)** papildu roktura **(1)** virzienā.
2. Bīdiet ieslēgšanas bloķētāju **(3)** uz priekšu. Nolaidiet zāģa asmeni **(26)**, līdz izstrādājums dzirdami nofiksējas.

3. Atlaidiet ieslēgšanas bloķētāju **(3)**. Motora bloks apstājas vietā, kur varat uzstādīt/nomainīt zāģa asmeni **(26)** caur aizsargapvalka **(23)** izgriezumu.

Zāģa asmens izņemšana

NORĀDE

- Lielā iekšējā seškanšu atslēga **(16)** tiek glabāta papildu rokturī **(1)**.

1. Nospiediet vārpstas fiksatoru **(36)**. Atskrūvējiet skrūvi **(38)** pretēji pulksteņrādītāju virzienam, izmantojot lielo iekšējo seškanšu atslēgu **(16)**.
2. Izņemiet skrūvi **(38)** un atloku **(37)**.
3. Virzienā uz leju uzmanīgi izņemiet zāģa asmeni **(26)** no aizsargapvalka **(23)**.

Zāģa asmens montāža

⚠ BRĪDINĀJUMS!

- Bultiņai, kas norāda kustības virzienu uz zāģa asmens **(26)**, jāsakrīt ar bultiņu uz aizsargapvalka **(23)**.

1. No apakšas uzstādiet zāģa asmeni **(26)** aizsargapvalkā **(23)** uz vārpstas.
2. Uzlieciet atloku **(37)** uz zāģa asmens **(26)**.
3. Nospiediet vārpstas fiksatoru **(36)**. Nostipriniet atloku **(37)** un zāģa asmeni **(26)** ar skrūvi **(38)**. Pievelciet skrūvi pulksteņrādītāju virzienā, izmantojot lielo iekšējo seškanšu atslēgu **(16)**.

Putekļu nosūcēja pieslēgšana

(D att.)

NORĀDE

- Strādājot ar materiāliem, kas rada bīstamus putekļus, pievienojiet izstrādājumam piemērotu un pārbaudītu putekļu nosūcēju (putekļu klase M).

☐ Pievienojiet putekļu nosūcēju (piemēram, PWD 30 C1) skaidu izmetējam **(4)**.

Paralēlā atdura montāža

(E att.)

1. Atskrūvējiet paralēlā atdura stiprinājuma **(39)** spārnu skrūves **(11)**. Ievietojiet paralēlo atduri **(29)** paralēlā atdura stiprinājumā.
2. Iestatiet vēlamo zāģēšanas platumu. Ja nepieciešams, izmantojiet collmēru. Zāģēšanas pamatnes **(10)** priekšējās malas padziļinājumi **(24)** norāda zāģēšanas malu 0° un 45° zāģēšanas leņķa iestatījumiem (skatiet detalizēto attēlu).
3. Pievelciet paralēlā atdura stiprinājuma **(39)** spārnu skrūves **(11)**.

Zāģēšanas un slīpuma leņķa iestatīšana

NORĀDE

- Zāģēšanas leņķi varat noteikt, izmantojot zāģēšanas leņķa skalu **(13)**.
- Slīpajiem zāģējumiem zāģēšanas dziļums ir mazāks par vērtību, kas iestatīta zāģēšanas dziļuma skalā **(28)**.

1. Atskrūvējiet 2 zāģēšanas leņķa priekšizvēles spārnu skrūves **(7)**.
2. Uz zāģēšanas leņķa skalas **(13)** iestatiet vēlamo leņķi, izmantojot atsauces marķējuma **(12)** augšējo malu.
3. Lai iestatītu 0° vai +47° slīpuma leņķi, pēc pagriešanas pagrieziet regulēšanas pogu **(14)**.
4. Atkārtoti pievelciet spārnu skrūves **(7)**.
5. Leņķa zāģējuma laikā stingri turiet izstrādājumu ar abām rokām, lai labāk kontrolētu to.

Zāģēšanas dziļuma iestatīšana

(A att.)

1. Nospiediet un turiet nospiestu zāģēšanas dziļuma iestatījuma fiksatoru **(15)**.
2. Zāģēšanas dziļuma skalā **(28)** iestatiet vēlamo zāģēšanas dziļumu, izmantojot atsauces marķējumu **(27)**.

   A: Marķējums bez vadotnes **(30)**
   B: Marķējums ar vadotni **(30)**

3. Atlaidiet fiksatoru **(15)**.

Vadotne

(A, F att.)

Pirms pirmā zāģējuma

NORĀDE

- Vadotnei **(30)** apakšpusē ir aizsargs pret skaidu izlaušanu (melna gumijas apmale).

Saīsiniet aizsargu pret skaidu izlaušanu līdz vadotnes **(30)** garumam. Lai to izdarītu, rīkojieties atbilstoši turpmākajām norādēm:

1. Uzlieciet vadotni **(30)** uz sagataves.
2. Izstrādājumam iestatiet zāģēšanas dziļumu apm. 10 mm (skatiet "Zāģēšanas dziļuma iestatīšana").

3. Ieslēdziet izstrādājumu (skatiet "Ieslēgšana/izslēgšana").
4. Virziet izstrādājumu vienmērīgi un ar nelielu spiedienu zāģējuma virzienā.

Vadotnes savienošana

NORĀDE

▶ Mazā iekšējā seškanšu atslēga **(17)** tiek glabāta papildu rokturī **(1)**.

1. Ievietojiet savienojuma elementu **(31)** gropē abās vadotnes **(30)** daļās.
   Savienojuma elementam jābūt centrētam starp abām vadotnes daļām.
2. Ar mazo iekšējo seškanšu atslēgu **(17)** cieši pievelciet skrūves bez galvas **(32)**.

Lietošana

Akumulatoru bloka ievietošana/ izņemšana

⚠ **BRĪDINĀJUMS! Traumu gūšanas risks, ko rada neplānotas iedarbināšana!**

▶ Ievietojiet akumulatoru bloku **(33)** izstrādājumā tikai tad, kad tas ir pilnībā sagatavots lietošanai.

Akumulatoru bloka ievietošana

1. Iebīdiet akumulatoru bloku **(33)** gar akumulatora turētāju **(9)** izstrādājumā.
2. Pārliecinieties, ka akumulatoru bloks **(33)** dzirdami nofiksējas.

Akumulatoru bloka izņemšana

1. Turiet nospiestu akumulatoru bloka **(33)** atbloķēšanas taustiņu **(34)**.
2. Izņemiet akumulatoru bloku **(33)** no izstrādājuma.

Apgriezienu skaita iestatīšana

☐ Nospiediet **(22)**, lai iestatītu vienu no 6 apgriezienu skaita pakāpēm.

■ Apgriezienu skaita pakāpe tiek norādīta, iedegoties attiecīgajam skaitlim apgriezienu skaita pakāpes rādījumā **(21)**.

Ieslēgšana/izslēgšana

Ieslēgšana

1. Bīdiet ieslēgšanas bloķētāju **(3)** uz priekšu.
2. Nospiediet iesl./izsl. slēdzi **(5)**.
   Tiklīdz izstrādājums ir iedarbināts, varat atlaist ieslēgšanas bloķētāju **(3)**.
3. Iegremdējiet zāģa asmeni **(26)** sagatavē.

Izslēgšana

1. Atlaidiet iesl./izsl. slēdzi **(5)**.
2. Ievietojiet zāģa asmeni **(26)** atpakaļ aizsargapvalkā **(23)**.

Izstrādājuma akumulatoru bloka uzlādes stāvokļa pārbaude

☐ Nospiediet **(18)**. Akumulatoru bloka **(33)** uzlādes stāvokli parāda atbilstošā uzlādes stāvokļa indikatora **(20)** LED indikatora spīdēšana.

■ Ekspluatācijas laikā akumulatoru bloka **(33)** uzlādes stāvoklis pastāvīgi tiek parādīts uzlādes stāvokļa indikatorā **(20)**.

Krāsa	Nozīme
Sarkans, oranžs, zaļš	Pilnībā uzlādēts
Sarkans, oranžs	Uzlādēts līdz pusei
Sarkans	Nepieciešams uzlādēt

☐ Uzlādējiet akumulatoru bloku **(33)**, kad joprojām deg tikai uzlādes stāvokļa indikatora **(20)** sarkanais LED indikators.

Darba instrukcijas

NORĀDE

▶ Zāģēšanas platuma marķējumi **(25)** uz aizsargapvalka **(23)** norāda zāģa asmens **(26)** (Ø 140 mm) priekšējo un aizmugurējo zāģēšanas punktu maksimālajā zāģēšanas dziļumā.

Zāģēšana bez vadotnes

Taisnleņķa zāģēšana

1. **Turiet izstrādājumu ar abām rokām:** Vienu roku uz roktura **(6)**, otru – uz papildu roktura **(1)**.
2. Ieslēdziet izstrādājumu (skatiet "Ieslēgšana/izslēgšana").
3. Novietojiet izstrādājumu ar zāģēšanas pamatnes **(10)** priekšējo daļu uz sagataves.
4. Iegremdējiet zāģa asmeni **(26)** sagatavē. Ar mērenu spiedienu zāģējiet uz priekšu – nekad atpakaļ.

Leņķu zāģēšana līdz 45°

1. Iestatiet vēlamo zāģēšanas leņķi (skatiet "Zāģēšanas un slīpuma leņķa iestatīšana").
2. **Turiet izstrādājumu ar abām rokām:** Vienu roku uz roktura **(6)**, otru – uz papildu roktura **(1)**.
3. Ieslēdziet izstrādājumu (skatiet "Ieslēgšana/izslēgšana").
4. Novietojiet izstrādājumu ar zāģēšanas pamatnes **(10)** priekšējo daļu uz sagataves.
5. Iegremdējiet zāģa asmeni **(26)** sagatavē. Ar mērenu spiedienu zāģējiet uz priekšu – nekad atpakaļ.

Zāģēšana dziļumā

NORĀDE

- Samaziniet atsitiena risku, novietojot aizmugurējo malu pret atduri (piemēram, vadotni **(30)**).
- Zāģēšanas laikā sānu kustība var izraisīt zāģa asmens **(26)** nosprūšanu un līdz ar to atsitienu. Nostipriniet zāģēšanas pamatni **(10)** pret sānu kustību, ja veicat zāģēšanu dziļumā, kas netiek veikta taisnā leņķī.

1. Iestatiet vēlamo zāģēšanas dziļumu (skatiet "Zāģēšanas dziļuma iestatīšana").
2. Uzlieciet izstrādājumu uz sagataves.
3. **Turiet izstrādājumu ar abām rokām:** Vienu roku uz roktura **(6)**, otru – uz papildu roktura **(1)**.
4. Ieslēdziet izstrādājumu (skatiet "Ieslēgšana/izslēgšana").
5. Iegremdējiet zāģa asmeni **(26)** sagatavē. Ar mērenu spiedienu zāģējiet uz priekšu – nekad atpakaļ.

Zāģēšana ar vadotni

Taisnleņķa zāģēšana

1. Uzlieciet vadotni **(30)** ar melno gumijas apmali virzienā uz leju uz sagataves.
2. Uzlieciet izstrādājumu ar rievu uz vadotnes **(30)**.
3. **Turiet izstrādājumu ar abām rokām:** Vienu roku uz roktura **(6)**, otru – uz papildu roktura **(1)**.
4. Ieslēdziet izstrādājumu (skatiet "Ieslēgšana/izslēgšana").
5. Iegremdējiet zāģa asmeni **(26)** sagatavē. Ar mērenu spiedienu zāģējiet uz priekšu – nekad atpakaļ.

Leņķu zāģēšana līdz 45°

1. Uzlieciet vadotni **(30)** ar melno gumijas apmali virzienā uz leju uz sagataves.
2. Uzlieciet izstrādājumu ar rievu uz vadotnes **(30)**.
3. Iestatiet vēlamo zāģēšanas leņķi (skatiet "Zāģēšanas un slīpuma leņķa iestatīšana").
4. **Turiet izstrādājumu ar abām rokām:** Vienu roku uz roktura **(6)**, otru – uz papildu roktura **(1)**.
5. Ieslēdziet izstrādājumu (skatiet "Ieslēgšana/izslēgšana").
6. Iegremdējiet zāģa asmeni **(26)** sagatavē. Ar mērenu spiedienu zāģējiet uz priekšu – nekad atpakaļ.

Zāģēšana dziļumā

1. Uzlieciet vadotni **(30)** ar melno gumijas apmali virzienā uz leju uz sagataves.
2. Uzlieciet izstrādājumu ar rievu uz vadotnes **(30)**.
3. Iestatiet vēlamo zāģēšanas dziļumu (skatiet "Zāģēšanas dziļuma iestatīšana").
4. Novietojiet zāģēšanas pamatnes **(10)** aizmugurējo malu pret atduri, cik tālu vien iespējams.
5. Ja nepieciešams, ar ekscentriskajām skrūvēm **(8)** uzlabojiet zāģēšanas pamatnes **(10)** montāžas precizitāti vadotnē **(30)**. Pievelciet ekscentriskās skrūves, lai samazinātu kustības iespējamību starp izstrādājumu un vadotni.
6. **Turiet izstrādājumu ar abām rokām:** Vienu roku uz roktura **(6)**, otru – uz papildu roktura **(1)**.
7. Ieslēdziet izstrādājumu (skatiet "Ieslēgšana/izslēgšana").
8. Iegremdējiet zāģa asmeni **(26)** sagatavē. Ar mērenu spiedienu zāģējiet uz priekšu – nekad atpakaļ.

Pārslodzes indikators

Pārslodzes indikators (19)	Nozīme
Zaļa	Normāls režīms
Oranža	Produkts ir nedaudz noslogots
Sarkans	Izstrādājums ir pārslogots vai iesprūdis

Tīrīšana, apkope un glabāšana

⚠ BRĪDINĀJUMS! Savainojumu risks!

- Nekavējoties izslēdziet izstrādājumu un izņemiet akumulatoru bloku **(33)**.

☐ Remontdarbus un apkopes darbus, kas nav aprakstīti šajos norādījumos, lūdziet veikt mūsu servisa centram (skatiet "Serviss"). Izmantojiet tikai oriģinālās rezerves daļas.

Tīrīšana

⚠ UZMANĪBU! Izstrādājuma bojājumu risks!

- Nelietojiet nekādus tīrīšanas līdzekļus vai šķidinātājus (izņemot zāģa asmenim **(26)**, skatiet turpmāk sniegtos norādījumus). Pretējā gadījumā jūs varat nelabojami sabojāt izstrādājumu.

☐ Notīriet no zāģa asmens **(26)** netīrumus, piemēram, sveķus, tikai ar šķidinātājiem, kas nepasliktina zāģa asmens mehāniskās īpašības.

☐ Mēģiniet notīrīt sveķainas virsmas ar labi izmazgātu, mitru, remdenu drānu. Uzmanieties, lai korpusā neiekļūst šķidrums. Var izmantot arī speciālu tīrīšanas līdzekli (sveķu noņēmēju) vai universālo aerosolu. Ievērojiet speciālā tīrīšanas līdzekļa/universālā aerosola ražotāja drošības norādījumus un instrukcijas.

☐ Uzturiet ventilācijas atveres, motora korpusu un rokturus tīrus. Šim nolūkam izmantojiet mitru drānu vai suku.

Apkope

- Izstrādājumam nav jāveic apkope.
- **Pirms katras lietošanas reizes:** Pārbaudiet, vai zāģa asmenim **(26)** nav acīmredzamu bojājumu. Nomainiet zāģa asmeni, ja tas ir truls, saliekts vai citādi bojāts.
- Uzticiet zāģa asmens **(26)** apkopes darbus (piemēram, remontu vai atkārtotu asināšanu) kvalificētai personai.

Glabāšana

- Vienmēr uzglabājiet izstrādājumu un tā piederumus
  - Tīrus,
  - Sausus,
  - Aizsargātus pret putekļiem,
  - Bērniem nepieejamā vietā.
- Akumulatoru bloka **(33)** un izstrādājuma uzglabāšanas temperatūra ir no 0 °C līdz +45 °C. Lai novērstu akumulatoru bloka enerģijas zudumu, glabāšanas laikā izvairieties no liela aukstuma vai karstuma.
- **Pirms glabāšanas:** Izņemiet akumulatoru bloku **(33)** no izstrādājuma.

Rezerves daļas/piederumi

- Klienti var iegādāties saderīgas rezerves daļas un piederumus vietnē www.optimex-shop.com.
- Pasūtījumus var veikt tikai tiešsaistē.
- Lai saņemtu papildu informāciju, lūdzu, sazinieties ar Lidl servisa palīdzības tālruni (skatiet "Serviss").
- Lūdzu, sagatavojiet savu pasūtījuma numuru.

Kļūdu novēršana

Problēmas	Iespējamie cēloņi	Risinājums
Izstrādājums neieslēdzas.	Akumulatoru bloks **(33)** nav ievietots.	Ievietojiet akumulatoru bloku **(33)** (skatiet "Akumulatoru bloka ievietošana/izņemšana").
	Akumulatoru bloks **(33)** ir izlādējies.	Uzlādējiet akumulatoru bloku **(33)** (skatiet "Akumulatoru bloka uzlāde").
	Iesl./izsl. slēdzis **(5)** ir bojāts.	Sazinieties ar mūsu servisa centru (skatiet "Serviss").
	Motora bojājums.	
Izstrādājums darbojas ar pārtraukumiem.	Iekšēji vaļīgs kontakts	Sazinieties ar mūsu servisa centru (skatiet "Serviss").
	Iesl./izsl. slēdzis **(5)** ir bojāts.	

Utilizācija



Šķirojot atkritumus, ievērojiet marķējumus uz iepakojuma materiāliem, kas ir apzīmēti ar saīsinājumiem (a) un numuriem (b) ar šādu nozīmi: 1–7: plastmasas/20–22: papīrs un kartons/ 80–98: saistvielas.

Izstrādājums



Informāciju par nolietotā izstrādājuma utilizāciju varat saņemt savā novada vai pilsētas pašvaldībā.



Kad izstrādājums ir nolietots, neizmetiet to sadzīves atkritumos, bet gan veiciet pienācīgu utilizāciju. Informāciju par atkritumu nodošanas vietām un to darbalaikiem varat saņemt savā pašvaldībā.

Bojātas vai izlietotas baterijas/akumulatori ir atkārtoti jāpārstrādā. Nododiet baterijas/akumulatorus un/vai izstrādājumu pieejamajās nodošanas iestādēs.



Kaitējums videi nepareizas bateriju/ akumulatoru utilizācijas dēļ!

Izņemiet baterijas/akumulatoru bloku no izstrādājuma pirms utilizācijas.

Baterijas/akumulatorus nedrīkst izmest sadzīves atkritumos. Tās var saturēt indīgus smagos metālus un ir jāpārstrādā kā bīstamie atkritumi. Smago metālu ķīmiskie simboli ir šādi: Cd = kadmijs, Hg = dzīvsudrabs, Pb = svins. Tādēļ nododiet izlietotas baterijas/akumulatorus pašvaldības atkritumu nodošanas vietā.

Garantija

Izstrādājums bija izgatavots atbilstoši stingrām kvalitātes vadlīnijām un pirms piegādes rūpīgi pārbaudīts. Materiālu vai ražošanas defektu gadījumā jums attiecībā pret izstrādājuma pārdevēju ir likumīgas tiesības. Mūsu zemāk minētā garantija nekādā veidā neierobežo jūsu likumīgās tiesības.

Šim izstrādājumam tiek piešķirta 5 gadu garantija, sākot ar pirkuma izdarīšanas datumu. Garantijas termiņš sākas ar

pirkuma izdarīšanas datumu. Uzglabājiet oriģinālo pirkuma čeku drošā vietā, jo tas ir nepieciešams kā pirkuma dokumentāls pierādījums.

Par visiem bojājumiem vai trūkumiem, kas jau eksistē uz pirkuma izdarīšanas brīdi, nekavējoties jāziņo pēc izstrādājuma izpakošanas.

Ja 5 gadu laikā, sākot ar pirkuma izdarīšanas datumu, izstrādājumam parādīsies kāds materiālu vai ražošanas defekts, mēs pēc savas izvēles izstrādājumu salabosim vai nomainīsim bez maksas. Garantijas laiks nepagarināsies uz notikušās garantijas prasības pamata. Tas attiecas arī uz aizvietotām un salabotām daļām.

Garantija zaudē spēku, ja izstrādājums bija bojāts vai nelietpratīgi lietots vai apkopts.

Garantija sedz materiālu un ražošanas defektus. Šī garantija neattiecas ne uz izstrādājuma daļām, kas ir pakļautas normālam nolietojumam, un līdz ar to ir uzskatāmas par nolietojuma daļām (piemēram, baterijas, šļūtenes, kārtridži), ne uz plīstošu daļu bojājumiem, piemēram, slēdzis vai stikla daļas.

Rīcība garantijas gadījumā

Lai Jūsu prasība tiktu ātrāk apstrādāta, lūdzu, ievērojiet tālāk sniegtās norādes:

Jebkādu prasību apstrādei kā pirkuma apliecinājumu, lūdzu, uzglabājiet kases čeku un izstrādājuma numuru (IAN 521710_2601).

Izstrādājuma numurs norādīts tipa plāksnītē uz izstrādājuma, gravējumā uz izstrādājuma, lietošanas instrukcijas titullapā (apakšā, kreisajā pusē) vai kā uzlīme izstrādājuma aizmugurē vai apakšā.

Ja izstrādājums darbojas kļūdaini vai tam ir citi trūkumi, lūdzu, vispirms sazinieties ar tālāk norādīto servisa daļu pa tālruni vai e-pastu.

Pēc tam izstrādājumu, kam konstatēts defekts, varat nosūtīt bez maksas uz Jums norādīto servisa adresi, pievienojot pirkuma apliecinājumu (kases čeku) un norādi par attiecīgo defektu un tā rašanās laiku.

Vietnē parkside-diy.com varat apskatīt un lejupielādēt gan šo, gan daudzas citas rokasgrāmatas. Ar šo QR kodu Jūs varat atvērt vietni parkside-diy.com. Izvēlieties valsti un meklējiet lietošanas instrukcijas, izmantojot meklēšanas rīku. Ievadot preces numuru (IAN) 521710_2601, Jūs atvērsiet attiecīgās preces lietošanas instrukciju.

PDF ONLINE
parkside-diy.com

Serviss

(LV) **Serviss Latvijā**
Tālr.: 80000040
Kontaktforma šeit *parkside-diy.com*
IAN 521710_2601

ES atbilstības deklarācija

ES ATBILSTĪBAS DEKLARĀCIJA (Nr. 521710_2601)

Mēs, uzņēmums
OWIM GmbH & Co. KG, Stiftsbergstraße 1, 74167 Neckarsulm, Germany
pilnībā jāuzņemas atbildība, ka Produkts:

IAN:	**521710_2601**
Produkta identifikācijas numurs:	**"PARKSIDE PERFORMANCE" 20 V Ar akumulatoru darbināms gremdzāģis**
Modeļa numurs:	**HG13569**

Atbilst uzskaitīto ES direktīvu pamatprasībām

2006/42/EK [ES L 157, 09.06.2006]
2014/30/ES [ES L 96, 29.03.2014]
2011/65/ES [ES L 174, 01.07.2011]

Atsauces uz attiecīgajiem izmantojamiem saskaņotajiem standartiem vai atsauces uz cītam tehniskajām specifikācijām, attiecībā uz ko tiek deklarēta atbilstība:

N° / Daļas
2006/42/EK
EN 62841-1:2015+AC:2015+A11:2022
2014/30/EU
EN IEC 55014-1:2021
EN IEC 55014-2:2021

Augstāk aprakstītais deklarācijas priekšmets ir saskaņā ar Eiropas Parlamenta un Padomes 2011. gada 8. jūnija Direktīvu 2011/65/ES par dažubīstamu vielu izmantošanas ierobežošanu elektriskās un elektroniskās iekārtās:

N° / Daļas
EN IEC 63000:2018 (4.3.3 c))
EN 62321-3-1:2014
EN 62321-4:2014+A1:2017
EN 62321-5:2014
EN 62321-7-1:2015
EN 62321-7-2:2017
EN 62321-6:2015
EN 62321-8:2017

Tehniskās dokumentācijas turētājs: OWIM GmbH & Co.KG

Parakstīts šādas personas vārdā:
OWIM GmbH & Co. KG, Stiftsbergstraße 1, 74167 Neckarsulm, Germany

Oriģinālās atbilstības deklarācijas tulkojums

Neckarsulm	07.04.2026	ppa. Jens Buchheim	ppa. Dr. Thorsten Maier
Vieta	Datums	Pilnvarots parakstītājs	Pilnvarots parakstītājs

LV

CE

Liste der verwendeten Piktogramme/Symbole ... Seite 134
Bestimmungsgemäße Verwendung ... Seite 134
Lieferumfang ... Seite 135
Teilebeschreibung ... Seite 135
Technische Daten ... Seite 135
Sicherheitshinweise ... Seite 137
- Allgemeine Sicherheitshinweise für Elektrowerkzeuge ... Seite 137
- Sicherheitshinweise für alle Sägen ... Seite 139
- Weitere Sicherheitshinweise für alle Sägen ... Seite 139
- Sicherheitshinweise für Tauchsägen ... Seite 140
- Ergänzende Anweisungen ... Seite 140
- Vibrations- und Geräuschminderung ... Seite 141
- Verhalten im Notfall ... Seite 141
- Restrisiken ... Seite 141

Vorbereitung ... Seite 141
- Ladezustand des Akku-Packs prüfen ... Seite 141
- Akku-Pack aufladen ... Seite 142
- Funktion der Schutzhaube prüfen ... Seite 142
- Sägeblatt montieren/wechseln ... Seite 142
- Staubabsaugvorrichtung anschließen ... Seite 142
- Parallelanschlag montieren ... Seite 143
- Schnitt- und Gehrungswinkel einstellen ... Seite 143
- Schnitttiefe einstellen ... Seite 143
- Führungsschiene ... Seite 143

Bedienung ... Seite 143
- Akku-Pack einsetzen/entnehmen ... Seite 143
- Drehzahl einstellen ... Seite 144
- Ein-/ausschalten ... Seite 144
- Ladezustand des Akku-Packs am Produkt prüfen ... Seite 144

Arbeitshinweise ... Seite 144
- Sägen ohne Führungsschiene ... Seite 144
- Sägen mit Führungsschiene ... Seite 145
- Überlastungsanzeige ... Seite 145

Reinigung, Wartung und Lagerung ..... Seite 145
Reinigung ..... Seite 145
Wartung ..... Seite 146
Lagerung ..... Seite 146
Ersatzteile/Zubehör ..... Seite 146
Fehlerbehebung ..... Seite 146
Entsorgung ..... Seite 146
Garantie ..... Seite 147
Abwicklung im Garantiefall ..... Seite 147
Service ..... Seite 148
EU-Konformitätserklärung ..... Seite 149

Liste der verwendeten Piktogramme/Symbole			
	Lesen Sie die Bedienungsanleitung.	n_0	Leerlaufdrehzahl
		⎓	Gleichstrom/-spannung
	**GEFAHR!** – Bezeichnet eine Gefahr mit hohem Risikograd, die, wenn sie nicht vermieden wird, den Tod oder eine schwere Verletzung zur Folge hat (z. B. Erstickungsgefahr)		Außen-Ø und Bohrungs-Ø des Sägeblatts **(26)**
			Drehrichtung des Sägeblatts **(26)**
	**WARNUNG!** – Bezeichnet eine Gefahr mit mittlerem Risikograd, die, wenn sie nicht vermieden wird, den Tod oder eine schwere Verletzung zur Folge haben kann (z. B. Stromschlagrisiko)		Ladezustandstaste **(18)**
			Ladezustandsanzeige **(20)**
	**VORSICHT!** – Bezeichnet eine Gefahr mit niedrigem Risikograd, die, wenn sie nicht vermieden wird, eine leichte bis mäßige Verletzung zur Folge haben kann (z. B. Verbrühungsgefahr)		Drehzahlstufenanzeige **(21)**
			Drehzahlstufentaste **(22)**
	**ACHTUNG!** – Warnt vor möglichen Sachschäden (z. B. Kurzschlussgefahr)		Atemschutz tragen!
	Augenschutz tragen!		Schutzhandschuhe tragen!
	Gehörschutz tragen!		Verwenden Sie keine beschädigten Sägeblätter.
	Drehrichtung des Sägeblatts **(26)**		Sicherheitshinweise Handlungsanweisungen
	Das CE-Zeichen bestätigt Konformität mit den für das Produkt zutreffenden EU-Richtlinien.		

20 V AKKU-TAUCHSÄGE

Bestimmungsgemäße Verwendung

- Diese Akku-Tauchsäge (nachfolgend „Produkt“ oder „Elektrowerkzeug” genannt) eignet sich zum Sägen von Längs- und Querschnitten im Tauchsägeschnitt mit fester Auflage in folgende Materialien:
  - Holz
  - Kunststoff
  - Leichtbaustoffe (z. B. Gipsplatten)
- Das Sägen von Metall ist nicht zulässig.
- Das Produkt kann mit oder ohne Führungsschiene verwendet werden. Für Parallelschnitte liegt ein Parallelanschlag bei.
- Verwenden Sie das Produkt nur in trockenen Innenräumen.
- Das Produkt ist ausschließlich für den privaten Gebrauch bestimmt. Das Produkt ist nicht für den gewerblichen Einsatz oder für ähnliche Einsatzbereiche bestimmt.

- Das Produkt ist Teil der Serie **X 20 V TEAM** und kann mit Akku-Packs der Serie **X 20 V TEAM** betrieben werden. Akku-Packs der Serie **X 20 V TEAM** dürfen nur mit Ladegeräten der Serie **X 20 V TEAM** geladen werden.

Lieferumfang

1 20 V Akku-Tauchsäge
1 Parallelanschlag
1 Universal-Sägeblatt Ø 140 mm (vormontiert)
1 Führungsschiene (2-teilig) + Verbindungselement
2 Innensechskantschlüssel (im Zusatzhandgriff)
1 Bedienungsanleitung

Teilebeschreibung

(Abb. A)

(1) Zusatzhandgriff
(2) Feststellhebel
(3) Einschaltsperre
(4) Spanauswurf
(5) Ein-/Aus-Schalter
(6) Handgriff
(7) Flügelschraube (Schnittwinkel)
(8) Exzenterschraube
(9) Akku-Halterung
(10) Sägetisch
(11) Flügelschraube (Parallelanschlag)
(12) Referenzmarkierung (Schnittwinkel)
(13) Schnittwinkelskala
(14) Stellknopf
(15) Arretierung (Schnitttiefenskala)
(16) Großer Innensechskantschlüssel
(17) Kleiner Innensechskantschlüssel
(18) Taste (Ladezustand – Produkt)
(19) Überlastungsanzeige
(20) Ladezustandsanzeige (Produkt)
(21) Drehzahlstufenanzeige
(22) Taste (Drehzahlstufe)
(23) Schutzhaube
(24) Aussparung
(25) Schnittbreitenmarkierung
(26) Sägeblatt
(27) Referenzmarkierung (Schnitttiefenskala)
(28) Schnitttiefenskala
(29) Parallelanschlag
(30) Führungsschiene
(31) Verbindungselement
(32) Madenschrauben

(Abb. B)

(33) Akku-Pack *
(33a) Taste (Ladezustand – Akku-Pack)
(33b) LED-Akkustatusanzeige
(34) Entriegelungstaste (Akku-Pack)
(35) Ladegerät *

(Abb. C)

(36) Spindelarretierung
(37) Flansch
(38) Schraube

(Abb. E)

(39) Parallelanschlagaufnahme

Technische Daten

20 V Akku-Tauchsäge	**PPTSA 20-Li C3**
Nennspannung U:	20 V ⎓
Leerlaufdrehzahl n_0:	2 800–5 500 min^{-1}
Max. Schnitttiefe (ohne Führungsschiene):	
– bei 90°:	ca. 52 mm
– bei 45°:	ca. 38 mm
Max. Schnitttiefe (mit Führungsschiene):	
– bei 90°:	ca. 46 mm
– bei 45°:	ca. 32 mm

Sägeblatt	
Außen-Ø:	140 mm
Bohrungs-Ø:	20 mm
Schnittbreite (Zahnstärke):	1,8 mm
Anzahl der Zähne:	42
Leerlaufdrehzahl n_0:	max. 7 000 min^{-1}

Empfohlene Umgebungstemperatur	
Max. Temperatur (gesamt):	+50 °C
Während des Ladens:	+4 °C bis +40 °C

* Akku-Pack und Ladegerät sind nicht im Lieferumfang enthalten.

Während des Betriebs:	+4 °C bis +50 °C
Während der Lagerung:	0 °C bis +45 °C

Geräuschemissionswerte

Die gemessenen Werte wurden in Übereinstimmung mit EN 62841 ermittelt. Der A-bewertete Geräuschpegel des Elektrowerkzeugs beträgt typischerweise:

Schalldruckpegel L_{pA}:	79,1 dB
Unsicherheit K_{pA}:	3,0 dB
Schallleistungspegel L_{WA}:	87,1 dB
Unsicherheit K_{WA}:	3,0 dB

Schwingungsemissionswerte

Schwingungsgesamtwerte (Vektorsumme dreier Richtungen), ermittelt entsprechend EN 62841:

Schwingung – Hauptgriff	
Sägen in Holz ($a_{h,W}$):	2,484 m/s^2
Unsicherheit K:	1,5 m/s^2
Schwingung – Zusatzhandgriff	
Sägen in Holz ($a_{h,W}$):	2,980 m/s^2
Unsicherheit K:	1,5 m/s^2

⚠ WARNUNG!



Tragen Sie Gehörschutz!

⚠ WARNUNG!

- Die Schwingungs- und Geräuschemissionen können während der tatsächlichen Benutzung des Elektrowerkzeugs von den Angabewerten abweichen, abhängig von der Art und Weise, in der das Elektrowerkzeug verwendet wird, insbesondere, welche Art von Werkstück bearbeitet wird.
  Versuchen Sie, die Belastung durch Vibrationen und Geräusche so gering wie möglich zu halten. Beispielhafte Maßnahmen zur Verringerung der Vibrationsbelastung sind das Tragen von Handschuhen beim Gebrauch des Einsatzwerkzeugs und die Begrenzung der Arbeitszeit. Dabei sind alle Anteile des Betriebszyklus zu berücksichtigen (beispielsweise Zeiten, in denen das Elektrowerkzeug abgeschaltet ist, und solche, in denen es zwar eingeschaltet ist, aber ohne Belastung läuft).

HINWEIS

- Der angegebene Schwingungsgesamtwert und der angegebene Geräuschemissionswert sind nach einem genormten Prüfverfahren gemessen worden und können zum Vergleich eines Elektrowerkzeugs mit einem anderen verwendet werden.
- Der angegebene Schwingungsgesamtwert und der angegebene Geräuschemissionswert können auch zu einer vorläufigen Einschätzung der Belastung verwendet werden.

Ladedauer

⚠ WARNUNG! Risiko von Personen- und Sachschäden durch unsachgemäßen Umgang mit dem Akku-Pack!

- Beachten Sie die Sicherheitshinweise und Hinweise zum Aufladen sowie der korrekten Verwendung in der Bedienungsanleitung Ihres Akku-Packs und Ladegeräts der Serie **X 20 V TEAM**.
- Eine detaillierte Beschreibung zum Ladevorgang und weitere Informationen finden Sie in der separaten Bedienungsanleitung.

HINWEIS

- Die tatsächliche Ladezeit kann in Abhängigkeit von der Umgebungstemperatur und dem Zustand des Akkus geringfügig von den oben genannten Angaben abweichen. Änderungen der Informationen vorbehalten.

- Das Produkt ist Teil der Serie **X 20 V TEAM** und kann mit Akku-Packs der Serie **X 20 V TEAM** betrieben werden. Akku-Packs der Serie **X 20 V TEAM** dürfen nur mit Ladegeräten der Serie **X 20 V TEAM** geladen werden.
- Die Ladedauer wird durch Faktoren wie Temperatur der Umgebung und des Akku-Packs sowie der anliegenden Netzspannung beeinflusst und kann ggf. von den angegebenen Werten abweichen.
- Wir empfehlen Ihnen, dieses Produkt ausschließlich mit folgenden Akku-Packs zu betreiben:
  - **PAP 20 B1**
  - **PAP 20 B3**
  - **Smart PAPS 204 A1**
  - **Smart PAPS 208 A1**
- Wir empfehlen Ihnen, diese Akku-Packs mit folgenden Ladegeräten zu laden:
  - **PLG 20 A3**
  - **PLG 20 A4**
  - **PLG 20 C1**

- **PLG 20 C3**
- **PDSLG 20 A1**
- **Smart PLGS 2012 A1**



Sicherheitshinweise

Allgemeine Sicherheitshinweise für Elektrowerkzeuge

⚠ WARNUNG!

▶ Lesen Sie alle Sicherheitshinweise, Anweisungen, Bebilderungen und technischen Daten, mit denen dieses Elektrowerkzeug versehen ist. Versäumnisse bei der Einhaltung der nachfolgenden Anweisungen können elektrischen Schlag, Brand und/oder schwere Verletzungen verursachen.

Bewahren Sie alle Sicherheitshinweise und Anweisungen für die Zukunft auf.

Der in den Sicherheitshinweisen verwendete Begriff „Elektrowerkzeug" bezieht sich auf netzbetriebene Elektrowerkzeuge (mit Netzleitung) oder auf akkubetriebene Elektrowerkzeuge (ohne Netzleitung).

Arbeitsplatzsicherheit

a) **Halten Sie Ihren Arbeitsbereich sauber und gut beleuchtet.** Unordnung oder unbeleuchtete Arbeitsbereiche können zu Unfällen führen.

b) **Arbeiten Sie mit dem Elektrowerkzeug nicht in explosionsgefährdeter Umgebung, in der sich brennbare Flüssigkeiten, Gase oder Stäube befinden.** Elektrowerkzeuge erzeugen Funken, die den Staub oder die Dämpfe entzünden können.

c) **Halten Sie Kinder und andere Personen während der Benutzung des Elektrowerkzeugs fern.** Bei Ablenkung können Sie die Kontrolle über das Elektrowerkzeug verlieren.

Elektrische Sicherheit

a) **Der Anschlussstecker des Elektrowerkzeuges muss in die Steckdose passen. Der Stecker darf in keiner Weise verändert werden. Verwenden Sie keine Adapterstecker gemeinsam mit schutzgeerdeten Elektrowerkzeugen.** Unveränderte Stecker und passende Steckdosen verringern das Risiko eines elektrischen Schlages.

b) **Vermeiden Sie Körperkontakt mit geerdeten Oberflächen wie von Rohren, Heizungen, Herden und Kühlschränken.** Es besteht ein erhöhtes Risiko durch elektrischen Schlag, wenn Ihr Körper geerdet ist.

c) **Halten Sie Elektrowerkzeuge von Regen oder Nässe fern.** Das Eindringen von Wasser in ein Elektrowerkzeug erhöht das Risiko eines elektrischen Schlages.

d) **Zweckentfremden Sie die Anschlussleitung nicht, um das Elektrowerkzeug zu tragen, aufzuhängen oder um den Stecker aus der Steckdose zu ziehen. Halten Sie die Anschlussleitung fern von Hitze, Öl, scharfen Kanten oder sich bewegenden Geräteteilen.** Beschädigte oder verwickelte Anschlussleitungen erhöhen das Risiko eines elektrischen Schlages.

e) **Wenn Sie mit einem Elektrowerkzeug im Freien arbeiten, verwenden Sie nur Verlängerungskabel, die auch für den Außenbereich geeignet sind.** Die Anwendung eines für den Außenbereich geeigneten Verlängerungskabels verringert das Risiko eines elektrischen Schlages.

f) **Wenn der Betrieb des Elektrowerkzeuges in feuchter Umgebung nicht vermeidbar ist, verwenden Sie einen Fehlerstromschutzschalter.** Der Einsatz eines Fehlerstromschutzschalters vermindert das Risiko eines elektrischen Schlages.

Sicherheit von Personen

a) **Seien Sie aufmerksam, achten Sie darauf, was Sie tun, und gehen Sie mit Vernunft an die Arbeit mit einem Elektrowerkzeug. Benutzen Sie kein Elektrowerkzeug, wenn Sie müde sind oder unter dem Einfluss von Drogen, Alkohol oder Medikamenten stehen.** Ein Moment der Unachtsamkeit beim Gebrauch des Elektrowerkzeuges kann zu ernsthaften Verletzungen führen.

b) **Tragen Sie persönliche Schutzausrüstung und immer eine Schutzbrille.** Das Tragen persönlicher Schutzausrüstung, wie Staubmaske, rutschfeste Sicherheitsschuhe, Schutzhelm oder Gehörschutz, je nach Art und Einsatz des Elektrowerkzeuges, verringert das Risiko von Verletzungen.

c) **Vermeiden Sie eine unbeabsichtigte Inbetriebnahme. Vergewissern Sie sich, dass das Elektrowerkzeug ausgeschaltet ist, bevor Sie es an die Stromversorgung und/oder den Akku anschließen, es aufnehmen oder tragen.** Wenn Sie beim Tragen des Elektrowerkzeuges

den Finger am Schalter haben oder das Elektrowerkzeug eingeschaltet an die Stromversorgung anschließen, kann dies zu Unfällen führen.

d) **Entfernen Sie Einstellwerkzeuge oder Schraubenschlüssel, bevor Sie das Elektrowerkzeug einschalten.** Ein Werkzeug oder Schlüssel, der sich in einem drehenden Teil des Elektrowerkzeugs befindet, kann zu Verletzungen führen.

e) **Vermeiden Sie eine abnormale Körperhaltung. Sorgen Sie für einen sicheren Stand und halten Sie jederzeit das Gleichgewicht.** Dadurch können Sie das Elektrowerkzeug in unerwarteten Situationen besser kontrollieren.

f) **Tragen Sie geeignete Kleidung. Tragen Sie keine weite Kleidung oder Schmuck. Halten Sie Haare, Kleidung und Handschuhe fern von sich bewegenden Teilen.** Lockere Kleidung, Schmuck oder lange Haare können von sich bewegenden Teilen erfasst werden.

g) **Wenn Staubabsaug- und -auffangeinrichtungen montiert werden können, vergewissern Sie sich, dass diese angeschlossen sind und richtig verwendet werden.** Die Verwendung einer Staubabsaugung kann Gefährdungen durch Staub verringern.

h) **Wiegen Sie sich nicht in falscher Sicherheit und setzen Sie sich nicht über die Sicherheitsregeln für Elektrowerkzeuge hinweg, auch wenn Sie nach vielfachem Gebrauch mit dem Elektrowerkzeug vertraut sind.** Achtloses Handeln kann binnen Sekundenbruchteilen zu schweren Verletzungen führen.

Verwendung und Behandlung des Elektrowerkzeugs

a) **Überlasten Sie das Elektrowerkzeug nicht. Verwenden Sie für Ihre Arbeit das dafür bestimmte Elektrowerkzeug.** Mit dem passenden Elektrowerkzeug arbeiten Sie besser und sicherer im angegebenen Leistungsbereich.

b) **Benutzen Sie kein Elektrowerkzeug, dessen Schalter defekt ist.** Ein Elektrowerkzeug, das sich nicht mehr ein- oder ausschalten lässt, ist gefährlich und muss repariert werden.

c) **Ziehen Sie den Stecker aus der Steckdose und/oder entfernen Sie einen abnehmbaren Akku, bevor Sie Geräteeinstellungen vornehmen, Einsatzwerkzeugteile wechseln oder das Elektrowerkzeug weglegen.** Diese Vorsichtsmaßnahme verhindert den unbeabsichtigten Start des Elektrowerkzeuges.

d) **Bewahren Sie unbenutzte Elektrowerkzeuge außerhalb der Reichweite von Kindern auf. Lassen Sie keine Personen das Elektrowerkzeug benutzen, die mit diesem nicht vertraut sind oder diese Anweisungen nicht gelesen haben.** Elektrowerkzeuge sind gefährlich, wenn sie von unerfahrenen Personen benutzt werden.

e) **Pflegen Sie Elektrowerkzeuge und Einsatzwerkzeuge mit Sorgfalt. Kontrollieren Sie, ob bewegliche Teile einwandfrei funktionieren und nicht klemmen, ob Teile gebrochen oder so beschädigt sind, dass die Funktion des Elektrowerkzeuges beeinträchtigt ist. Lassen Sie beschädigte Teile vor dem Einsatz des Elektrowerkzeugs reparieren.** Viele Unfälle haben ihre Ursache in schlecht gewarteten Elektrowerkzeugen.

f) **Halten Sie Schneidwerkzeuge scharf und sauber.** Sorgfältig gepflegte Schneidwerkzeuge mit scharfen Schneidkanten verklemmen sich weniger und sind leichter zu führen.

g) **Verwenden Sie Elektrowerkzeug, Zubehör, Einsatzwerkzeuge usw. entsprechend diesen Anweisungen. Berücksichtigen Sie dabei die Arbeitsbedingungen und die auszuführende Tätigkeit.** Der Gebrauch von Elektrowerkzeugen für andere als die vorgesehenen Anwendungen kann zu gefährlichen Situationen führen.

h) **Halten Sie Griffe und Griffflächen trocken, sauber und frei von Öl und Fett.** Rutschige Griffe und Griffflächen erlauben keine sichere Bedienung und Kontrolle des Elektrowerkzeugs in unvorhergesehenen Situationen.

Verwendung und Behandlung des Akkuwerkzeugs

a) **Laden Sie die Akkus nur mit Ladegeräten auf, die vom Hersteller empfohlen werden.** Durch ein Ladegerät, das für eine bestimmte Art von Akkus geeignet ist, besteht Brandgefahr, wenn es mit anderen Akkus verwendet wird.

b) **Verwenden Sie nur die dafür vorgesehenen Akkus in den Elektrowerkzeugen.** Der Gebrauch von anderen Akkus kann zu Verletzungen und Brandgefahr führen.

c) **Halten Sie den nicht benutzten Akku fern von Büroklammern, Münzen, Schlüsseln, Nägeln, Schrauben oder anderen kleinen**

Metallgegenständen, die eine Überbrückung der Kontakte verursachen könnten. Ein Kurzschluss zwischen den Akkukontakten kann Verbrennungen oder Feuer zur Folge haben.

d) **Bei falscher Anwendung kann Flüssigkeit aus dem Akku austreten. Vermeiden Sie den Kontakt damit. Bei zufälligem Kontakt mit Wasser abspülen. Wenn die Flüssigkeit in die Augen kommt, nehmen Sie zusätzlich ärztliche Hilfe in Anspruch.** Austretende Akkuflüssigkeit kann zu Hautreizungen oder Verbrennungen führen.

e) **Benutzen Sie keinen beschädigten oder veränderten Akku.** Beschädigte oder veränderte Akkus können sich unvorhersehbar verhalten und zu Feuer, Explosion oder Verletzungsgefahr führen.

f) **Setzen Sie einen Akku keinem Feuer oder zu hohen Temperaturen aus.** Feuer oder Temperaturen über +130 °C können eine Explosion hervorrufen.

g) **Befolgen Sie alle Anweisungen zum Laden und laden Sie den Akku oder das Akkuwerkzeug niemals außerhalb des in der Betriebsanleitung angegebenen Temperaturbereichs.** Falsches Laden oder Laden außerhalb des zugelassenen Temperaturbereichs kann den Akku zerstören und die Brandgefahr erhöhen.

Service

a) **Lassen Sie Ihr Elektrowerkzeug nur von qualifiziertem Fachpersonal und nur mit Original-Ersatzteilen reparieren.** Damit wird sichergestellt, dass die Sicherheit des Elektrowerkzeugs erhalten bleibt.

b) **Warten Sie niemals beschädigte Akkus.** Sämtliche Wartung von Akkus sollte nur durch den Hersteller oder bevollmächtigte Kundendienststellen erfolgen.

Sicherheitshinweise für alle Sägen

Sägeverfahren

a)  **GEFAHR: Kommen Sie mit Ihren Händen nicht in den Sägebereich und an das Sägeblatt.** Wenn beide Hände die Säge halten, können diese vom Sägeblatt nicht verletzt werden.

b) **Greifen Sie nicht unter das Werkstück.** Die Schutzhaube kann Sie unter dem Werkstück nicht vor dem Sägeblatt schützen.

c) **Passen Sie die Schnitttiefe an die Dicke des Werkstücks an.** Es sollte weniger als eine volle Zahnhöhe unter dem Werkstück sichtbar sein.

d) **Halten Sie das zu sägende Werkstück niemals in der Hand oder über dem Bein fest. Sichern Sie das Werkstück an einer stabilen Aufnahme.** Es ist wichtig, das Werkstück gut zu befestigen, um die Gefahr von Körperkontakt, Klemmen des Sägeblattes oder Verlust der Kontrolle zu minimieren.

e) **Halten Sie das Elektrowerkzeug an den isolierten Griffflächen, wenn Sie Arbeiten ausführen, bei denen das Einsatzwerkzeug verborgene Stromleitungen treffen kann.** Kontakt mit einer spannungsführenden Leitung setzt auch die Metallteile des Elektrowerkzeugs unter Spannung und führt zu einem elektrischen Schlag.

f) **Verwenden Sie beim Längsschneiden immer einen Anschlag oder eine gerade Kantenführung.** Dies verbessert die Schnittgenauigkeit und verringert die Möglichkeit, dass das Sägeblatt klemmt.

g) **Verwenden Sie immer Sägeblätter in der richtigen Größe und mit passender Aufnahmebohrung (z. B. rautenförmig oder rund).** Sägeblätter, die nicht zu den Montageteilen der Säge passen, laufen unrund und führen zum Verlust der Kontrolle.

h) **Verwenden Sie niemals beschädigte oder falsche Sägeblatt-Unterlegscheiben oder -Schrauben.** Die Sägeblatt-Unterlegscheiben und -Schrauben wurden speziell für Ihre Säge konstruiert, für optimale Leistung und Betriebssicherheit.

Weitere Sicherheitshinweise für alle Sägen

Rückschlag – Ursachen und entsprechende Sicherheitshinweise

- Ein Rückschlag ist die plötzliche Reaktion infolge eines hakenden, klemmenden oder falsch ausgerichteten Sägeblattes, die dazu führt, dass eine unkontrollierte Säge abhebt und sich aus dem Werkstück heraus in Richtung der Bedienperson bewegt.
- Wenn sich das Sägeblatt in dem sich schließenden Sägespalt verhakt oder verklemmt, blockiert es, und die Motorkraft schlägt die Säge in Richtung der Bedienperson zurück.
- Wird das Sägeblatt im Sägeschnitt verdreht oder falsch ausgerichtet, können sich die Zähne der hinteren Sägeblattkante in der Holz-Oberfläche verhaken, wodurch sich das Sägeblatt aus dem Sägespalt herausbewegt und die Säge in Richtung der Bedienperson zurückspringt.

Ein Rückschlag ist die Folge eines falschen oder fehlerhaften Gebrauchs der Säge. Er kann durch geeignete

Vorsichtsmaßnahmen, wie nachfolgend beschrieben, verhindert werden.

a) **Halten Sie die Säge fest und bringen Sie Ihre Arme in eine Stellung, in der Sie die Rückschlagkräfte abfangen können. Halten Sie sich immer seitlich des Sägeblattes, nie das Sägeblatt in eine Linie mit Ihrem Körper bringen.** Bei einem Rückschlag kann die Kreissäge rückwärts springen, jedoch kann die Bedienperson durch geeignete Vorsichtsmaßnahmen die Rückschlagkräfte beherrschen.

b) **Falls das Sägeblatt verklemmt oder Sie die Arbeit unterbrechen, schalten Sie die Säge aus und halten Sie sie im Werkstoff ruhig, bis das Sägeblatt zum Stillstand gekommen ist. Versuchen Sie nie, die Säge aus dem Werkstück zu entfernen oder sie rückwärts zu ziehen, solange das Sägeblatt sich bewegt; sonst kann ein Rückschlag erfolgen.** Ermitteln und beheben Sie die Ursache für das Verklemmen des Sägeblattes.

c) **Wenn Sie eine Säge, die im Werkstück steckt, wieder starten wollen, zentrieren Sie das Sägeblatt im Sägespalt und überprüfen Sie, ob die Sägezähne nicht im Werkstück verhakt sind.** Verhakt das Sägeblatt, kann es sich aus dem Werkstück heraus bewegen oder einen Rückschlag verursachen, wenn die Säge erneut gestartet wird.

d) **Stützen Sie große Platten ab, um das Risiko eines Rückschlags durch ein klemmendes Sägeblatt zu vermindern.** Große Platten können sich unter ihrem Eigengewicht durchbiegen. Platten müssen auf beiden Seiten abgestützt werden, und zwar sowohl in der Nähe des Sägespalts als auch an der Kante.

e) **Verwenden Sie keine stumpfen oder beschädigten Sägeblätter.** Sägeblätter mit stumpfen oder falsch ausgerichteten Zähnen verursachen durch einen zu engen Sägespalt eine erhöhte Reibung, Klemmen des Sägeblattes und Rückschlag.

f) **Ziehen Sie vor dem Sägen die Schnitttiefen- und Schnittwinkeleinstellungen fest.** Wenn sich während des Sägens die Einstellungen verändern, kann sich das Sägeblatt verklemmen und ein Rückschlag auftreten.

g) **Seien Sie besonders vorsichtig beim Sägen in bestehende Wände oder andere nicht einsehbare Bereiche.** Das eintauchende Sägeblatt kann beim Sägen in verborgene Objekte blockieren und einen Rückschlag verursachen.

Sicherheitshinweise für Tauchsägen

Funktion der Schutzhaube

a) **Überprüfen Sie vor jeder Benutzung, ob die Schutzhaube einwandfrei schließt. Verwenden Sie die Säge nicht, wenn die Schutzhaube nicht frei beweglich ist und sich nicht sofort schließt. Klemmen oder binden Sie die Schutzhaube niemals fest; dadurch wäre das Sägeblatt ungeschützt.** Sollte die Säge unbeabsichtigt zu Boden fallen, kann die Schutzhaube verbogen werden. Stellen Sie sicher, dass die Schutzhaube sich frei bewegt und bei allen Schnittwinkeln und -tiefen weder Sägeblatt noch andere Teile berührt.

b) **Überprüfen Sie Zustand und Funktion der Feder für die Schutzhaube. Lassen Sie die Säge vor dem Gebrauch warten, wenn Schutzhaube und Feder nicht einwandfrei arbeiten.** Beschädigte Teile, klebrige Ablagerungen oder Anhäufungen von Spänen lassen die untere Schutzhaube verzögert arbeiten.

c) **Sichern Sie beim „Tauchschnitt", der nicht rechtwinklig ausgeführt wird, die Grundplatte der Säge gegen seitliches Verschieben.** Ein seitliches Verschieben kann zum Klemmen des Sägeblattes und damit zum Rückschlag führen.

d) **Legen Sie die Säge nicht auf der Werkbank oder dem Boden ab, ohne dass die Schutzhaube das Sägeblatt bedeckt.** Ein ungeschütztes, nachlaufendes Sägeblatt bewegt die Säge entgegen der Schnittrichtung und sägt, was ihm im Weg ist. Beachten Sie dabei die Nachlaufzeit des Sägeblatts.

Ergänzende Anweisungen

- Verwenden Sie keine Schleifscheiben.
- Wählen Sie das richtige Sägeblatt entsprechend des zu sägenden Werkstoffes aus. Sägeblätter, die zum Schneiden von Holz oder ähnlichen Werkstoffen vorgesehen sind, müssen EN 847-1 entsprechen. Verwenden Sie das Produkt ausschließlich zum Sägen von Holz, Kunststoff und Leichtbaustoffen (z. B. Gipsplatten).
- Verwenden Sie ausschließlich Sägeblätter, deren Drehzahl-Kennzeichnung der angegebenen Drehzahl des Produkts entspricht oder höher ist.
- Verwenden Sie nur Sägeblätter mit 140 mm Durchmesser, entsprechend den Aufschriften auf dem Sägeblatt.
- Vermeiden Sie das Überhitzen der Sägezahnspitzen.
- Vermeiden Sie beim Sägen von Kunststoff ein Schmelzen des Kunststoffs.
- Beachten Sie die maximale Schnitttiefe (siehe „Technische Daten").

Sicheres Arbeiten

- Überschreiten Sie nicht die auf dem Produkt angegebene Höchstdrehzahl. Soweit angegeben, muss der Drehzahlbereich eingehalten werden.
- Mustern Sie Kreissägeblätter mit gerissenen Körpern aus. Eine Reparatur ist nicht zulässig.
- Spannen Sie Werkzeuge und Werkzeugkörper so auf, dass sie sich beim Betrieb nicht lösen können. Beachten Sie die Hinweise zur Montage. Ziehen Sie die Spannschraube, mit der das Sägeblatt befestigt ist, mit dem beiliegenden Innensechskantschlüssel handfest an.
- Ein Verlängern des Schlüssels oder das Festziehen mithilfe von Hammerschlägen ist nicht zulässig.
- Instandhaltungsarbeiten und Änderungen an Kreissägeblättern dürfen nur von einer fachkundigen Person ausgeführt werden, d. h. einer Person mit Fachausbildung und Erfahrung, der die Anforderungen an die Konstruktion bekannt sind und die sich mit den erforderlichen Sicherheitsschritten auskennt.

Vibrations- und Geräuschminderung

Begrenzen Sie die Benutzungszeit, verwenden Sie vibrations- und geräuscharme Betriebsarten und tragen Sie persönliche Schutzausrüstung, um Vibrations- und Geräuschauswirkungen zu reduzieren.

Die folgenden Maßnahmen helfen, vibrations- und geräuschbedingte Risiken zu mindern:

- Verwenden Sie das Produkt nur gemäß seinem bestimmungsgemäßen Gebrauch und wie in diesen Anweisungen beschrieben.
- Stellen Sie sicher, dass das Produkt einwandfrei und gut gewartet ist.
- Verwenden Sie die richtigen Einsatzwerkzeuge für dieses Produkt und stellen Sie sicher, dass diese einwandfrei sind.
- Halten Sie das Produkt sicher an den Handgriffen/ Griffflächen fest.
- Warten Sie das Produkt entsprechend den Anweisungen und sorgen Sie für ausreichende Schmierung (wenn anwendbar).

Verhalten im Notfall

Machen Sie sich anhand dieser Bedienungsanleitung mit der Benutzung dieses Produkts vertraut. Prägen Sie sich die Sicherheitshinweise ein und halten Sie sich unbedingt daran. Dies hilft, Risiken und Gefahren zu vermeiden.

- Schalten Sie das Produkt bei Fehlfunktionen umgehend aus. Lassen Sie dieses von einer qualifizierten Fachkraft überprüfen und gegebenenfalls instand setzen, bevor Sie es wieder in Betrieb nehmen.

Restrisiken

HINWEIS

- Dieses Produkt erzeugt während des Betriebs ein elektromagnetisches Feld! Dieses Feld kann unter bestimmten Umständen aktive oder passive medizinische Implantate beeinträchtigen! Um die Gefahr von ernsthaften oder tödlichen Verletzungen zu verringern, empfehlen wir Personen mit medizinischen Implantaten ihren Arzt und den Hersteller vom medizinischen Implantat zu konsultieren, bevor das Produkt bedient wird!

Auch wenn Sie dieses Produkt vorschriftsmäßig bedienen, bleibt ein potenzielles Risiko für Personen- und Sachschäden bestehen. Folgende Gefahren können im Zusammenhang mit der Bauweise und Ausführung dieses Produkts unter anderem auftreten:

- Schnittverletzungen
- Gehörschäden, falls kein geeigneter Gehörschutz getragen wird
- Gesundheitsschäden, die aus Hand-Arm-Schwingungen resultieren, falls das Produkt über einen längeren Zeitraum verwendet wird oder nicht ordnungsgemäß geführt und gewartet wird

Vorbereitung

Ladezustand des Akku-Packs prüfen

- ☐ Drücken Sie **(33a)** neben der LED-Akkustatusanzeige **(33b)** am Akku-Pack **(33)**.
- Der Ladezustand des Akku-Packs **(33)** wird durch Aufleuchten der entsprechenden LED-Leuchten der LED-Akkustatusanzeige **(33b)** angezeigt.

Anzeige	Farbe	Bedeutung
	Rot, orange, grün	Voll aufgeladen
	Rot, orange	Teilweise aufgeladen
	Rot	Muss aufgeladen werden

- ☐ Laden Sie den Akku-Pack **(33)** auf, wenn nur noch die rote LED der LED-Akkustatusanzeige **(33b)** leuchtet.

Akku-Pack aufladen

HINWEIS

▶ Falls der Akku-Pack **(33)** noch warm ist, lassen Sie ihn vor dem Aufladen herunterkühlen.

1. Entnehmen Sie den Akku-Pack **(33)** aus dem Produkt.
2. Schieben Sie den Akku-Pack **(33)** in den Ladeschacht des Ladegeräts **(35)**.
3. Verbinden Sie das Ladegerät **(35)** mit einer Steckdose.
4. **Nach dem Aufladen:** Trennen Sie das Ladegerät **(35)** von der Steckdose.
5. Ziehen Sie den Akku-Pack **(33)** aus dem Ladegerät **(35)** heraus.

Kontroll-LEDs am Ladegerät

Grün	Rot	Bedeutung
Leuchtet	–	Voll aufgeladen
		Standby-Modus (kein Akku-Pack **(33)**eingesetzt)
–	Leuchtet	Wird aufgeladen
–	Blinkt	Akku-Pack **(33)** ist überhitzt
Blinkt	Blinkt	Akku-Pack **(33)** ist defekt

Funktion der Schutzhaube prüfen

(Abb. A)

HINWEIS

▶ Falls die Funktion der Schutzhaube **(23)** fehlerhaft ist, nehmen Sie das Produkt nicht in Betrieb. Wenden Sie sich an unser Service-Center (siehe „Service“).

1. Platzieren Sie das Produkt mit dem Sägetisch **(10)** am Rand einer festen Oberfläche, sodass das Sägeblatt **(26)** komplett abgesenkt werden kann.
2. Schieben Sie die Einschaltsperre **(3)** nach vorne und senken Sie das Sägeblatt **(26)** ab.
3. Prüfen Sie, ob das Sägeblatt **(26)** an der Schutzhaube **(23)** schleift.
   Prüfen Sie, ob sich das Sägeblatt selbstständig in dessen Ausgangsposition bewegt.

Sägeblatt montieren/wechseln

(Abb. C)

HINWEIS

▶ Schalten Sie das Produkt aus und entnehmen Sie vor allen Arbeiten den Akku-Pack **(33)**.

1. Drücken Sie den Feststellhebel **(2)** in Richtung des Zusatzhandgriffs **(1)**.
2. Schieben Sie die Einschaltsperre **(3)** nach vorne. Senken Sie das Sägeblatt **(26)** ab, bis das Produkt hörbar einrastet.
3. Lassen Sie die Einschaltsperre **(3)** los. Die Motoreinheit stoppt an der Stelle, an der Sie durch den Ausschnitt der Schutzhaube **(23)** das Sägeblatt **(26)** montieren/wechseln können.

Sägeblatt entnehmen

HINWEIS

▶ Der große Innensechskantschlüssel **(16)** wird im Zusatzhandgriff **(1)** aufbewahrt.

1. Drücken Sie die Spindelarretierung **(36)**. Lösen Sie die Schraube **(38)** entgegen dem Uhrzeigersinn mit dem großen Innensechskantschlüssel **(16)**.
2. Entnehmen Sie die Schraube **(38)** und den Flansch **(37)**.
3. Entnehmen Sie das Sägeblatt **(26)** vorsichtig von unten aus der Schutzhaube **(23)**.

Sägeblatt montieren

⚠ WARNUNG!

▶ Der Pfeil, der die Laufrichtung auf dem Sägeblatt **(26)** anzeigt, muss mit dem Pfeil auf der Schutzhaube **(23)** übereinstimmen.

1. Setzen Sie das Sägeblatt **(26)** von unten in die Schutzhaube **(23)** auf die Spindel.
2. Setzen Sie den Flansch **(37)** auf das Sägeblatt **(26)**.
3. Drücken Sie die Spindelarretierung **(36)**. Befestigen Sie den Flansch **(37)** und das Sägeblatt **(26)** mit der Schraube **(38)**. Ziehen Sie die Schraube im Uhrzeigersinn mit dem großen Innensechskantschlüssel **(16)** fest.

Staubabsaugvorrichtung anschließen

(Abb. D)

HINWEIS

▶ Schließen Sie bei der Bearbeitung von Materialien, bei denen gesundheitsgefährdender Staub entsteht, eine geeignete und geprüfte Staubabsaugvorrichtung (Staubklasse M) an das Produkt an.

☐ Schließen Sie die Staubabsaugvorrichtung (z. B. PWD 30 C1) am Spanauswurf **(4)** an.

Parallelanschlag montieren

(Abb. E)

1. Lösen Sie die Flügelschrauben **(11)** der Parallelanschlagaufnahme **(39)**. Setzen Sie den Parallelanschlag **(29)** in die Parallelanschlagaufnahme ein.
2. Stellen Sie die gewünschte Schnittbreite ein. Verwenden Sie hierzu bei Bedarf einen Zollstock. Die Aussparungen **(24)** an der vorderen Kante des Sägetischs **(10)** geben die Schnittkante für die Schnittwinkeleinstellungen 0° und 45° an (siehe Detailbild).
3. Ziehen Sie die Flügelschrauben **(11)** der Parallelanschlagaufnahme **(39)** fest.

Schnitt- und Gehrungswinkel einstellen

HINWEIS

- Sie können den Schnittwinkel anhand der Schnittwinkelskala **(13)** bestimmen.
- Bei Gehrungsschnitten ist die Schnitttiefe kleiner als der eingestellte Wert auf der Schnitttiefenskala **(28)**.

1. Lösen Sie die 2 Flügelschrauben **(7)** der Schnittwinkelvorwahl.
2. Stellen Sie den gewünschten Winkel an der Schnittwinkelskala **(13)** anhand der Oberkante der Referenzmarkierung **(12)** ein.
3. Zum Einstellen eines Gehrungswinkels von 0° oder +47° drehen Sie nach dem Schwenken den Stellknopf **(14)**.
4. Ziehen Sie die Flügelschrauben **(7)**wieder fest.
5. Halten Sie das Produkt während des Winkelschnitts mit beiden Händen fest, um eine bessere Kontrolle über das Produkt zu behalten.

Schnitttiefe einstellen

(Abb. A)

1. Halten Sie die Arretierung **(15)** der Schnitttiefeneinstellung gedrückt.
2. Stellen Sie die gewünschte Schnitttiefe an der Schnitttiefenskala **(28)** anhand der Referenzmarkierung **(27)** ein.

   A: Markierung ohne Führungsschiene **(30)**
   B: Markierung mit Führungsschiene **(30)**

3. Lassen Sie die Arretierung **(15)** los.

Führungsschiene

(Abb. A, F)

Vor dem ersten Schnitt

HINWEIS

- Die Führungsschiene **(30)** verfügt über einen Spanreißschutz (schwarze Gummilippe) an der Unterseite.

Kürzen Sie den Spanreißschutz bündig auf die Länge der Führungsschiene **(30)**. Gehen Sie dazu wie folgt vor:

1. Legen Sie die Führungsschiene **(30)** auf ein Werkstück.
2. Stellen Sie am Produkt eine Schnitttiefe von ca. 10 mm ein (siehe „Schnitttiefe einstellen").
3. Schalten Sie das Produkt ein (siehe „Ein-/ausschalten").
4. Führen Sie das Produkt gleichmäßig und mit leichtem Schub in Schnittrichtung.

Führungsschiene verbinden

HINWEIS

- Der kleine Innensechskantschlüssel **(17)** wird im Zusatzhandgriff **(1)** aufbewahrt.

1. Schieben Sie das Verbindungselement **(31)** jeweils in die Nut an beiden Teilen der Führungsschiene **(30)**. Das Verbindungselement muss mittig zwischen beiden Teilen der Führungsschiene liegen.
2. Ziehen Sie die Madenschrauben **(32)** mit dem kleinen Innensechskantschlüssel **(17)** fest.

Bedienung

Akku-Pack einsetzen/entnehmen

⚠ WARNUNG! Verletzungsrisiko durch ungewollte Inbetriebnahme!

- Setzen Sie den Akku-Pack **(33)** erst dann ein, wenn das Produkt vollständig für den Einsatz vorbereitet ist.

Akku-Pack einsetzen

1. Schieben Sie den Akku-Pack **(33)** entlang der Akku-Halterung **(9)** in das Produkt.
2. Stellen Sie sicher, dass der Akku-Pack **(33)** hörbar einrastet.

Akku-Pack entnehmen

1. Halten Sie die Entriegelungstaste **(34)** am Akku-Pack **(33)** gedrückt.
2. Entnehmen Sie den Akku-Pack **(33)** aus dem Produkt.

Drehzahl einstellen

- ☐ Drücken Sie **(22)**, um eine der 6 Drehzahlstufen einzustellen.
- ■ Die Drehzahlstufe wird durch Aufleuchten der entsprechenden Ziffer der Drehzahlstufenanzeige **(21)** angezeigt.

Ein-/ausschalten

Einschalten

1. Schieben Sie die Einschaltsperre **(3)** nach vorne.
2. Drücken Sie den Ein-/Aus-Schalter **(5)**. Sobald das Produkt angelaufen ist, können Sie die Einschaltsperre **(3)** loslassen.
3. Tauchen Sie das Sägeblatt **(26)** in das Werkstück ein.

Ausschalten

1. Lassen Sie den Ein-/Aus-Schalter **(5)** los.
2. Führen Sie das Sägeblatt **(26)** zurück in die Schutzhaube **(23)**.

Ladezustand des Akku-Packs am Produkt prüfen

- ☐ Drücken Sie **(18)**. Der Ladezustand des Akku-Packs **(33)** wird durch Aufleuchten der entsprechenden LED-Leuchten der Ladezustandsanzeige **(20)** angezeigt.
- ■ Während des Betriebs wird der Ladezustand des Akku-Packs **(33)** dauerhaft an der Ladezustandsanzeige **(20)** angezeigt.

Farbe	Bedeutung
Rot, orange, grün	Voll aufgeladen
Rot, orange	Halb aufgeladen
Rot	Muss aufgeladen werden

- ☐ Laden Sie den Akku-Pack **(33)** auf, wenn nur noch die rote LED der Ladezustandsanzeige **(20)** leuchtet.

Arbeitshinweise

HINWEIS

- ▶ Die Schnittbreitenmarkierungen **(25)** auf der Schutzhaube **(23)** zeigen den vorderen und hinteren Schnittpunkt des Sägeblatts **(26)** (Ø 140 mm) bei maximaler Schnitttiefe.

Sägen ohne Führungsschiene

Rechtwinkliges Sägen

1. **Halten Sie das Produkt mit beiden Händen fest:** eine Hand am Handgriff **(6)** und die andere Hand am Zusatzhandgriff **(1)**.
2. Schalten Sie das Produkt ein (siehe „Ein-/ausschalten").
3. Setzen Sie das Produkt mit dem vorderen Teil des Sägetischs **(10)** auf das Werkstück.
4. Tauchen Sie das Sägeblatt **(26)** in das Werkstück ein. Sägen Sie mit mäßigem Druck nach vorne – niemals nach hinten.

Gehrungsschnitte bis 45°

1. Stellen Sie den gewünschten Schnittwinkel ein (siehe „Schnitt- und Gehrungswinkel einstellen").
2. **Halten Sie das Produkt mit beiden Händen fest:** eine Hand am Handgriff **(6)** und die andere Hand am Zusatzhandgriff **(1)**.
3. Schalten Sie das Produkt ein (siehe „Ein-/ausschalten").
4. Setzen Sie das Produkt mit dem vorderen Teil des Sägetischs **(10)** auf das Werkstück.
5. Tauchen Sie das Sägeblatt **(26)** in das Werkstück ein. Sägen Sie mit mäßigem Druck nach vorne – niemals nach hinten.

Tauchschnitte

HINWEIS

- ▶ Verringern Sie das Risiko eines Rückschlags, indem Sie die hintere Kante an einen Anschlag (z. B. die Führungsschiene **(30)**) anlegen.
- ▶ Ein seitliches Verschieben während des Schnitts kann zum Klemmen des Sägeblatts **(26)** und somit zu einem Rückschlag führen. Sichern Sie bei Tauchschnitten, die nicht rechtwinklig ausgeführt werden, den Sägetisch **(10)** gegen seitliches Verschieben.

1. Stellen Sie die gewünschte Schnitttiefe ein (siehe „Schnitttiefe einstellen").
2. Setzen Sie das Produkt auf das Werkstück.
3. **Halten Sie das Produkt mit beiden Händen fest:** eine Hand am Handgriff **(6)** und die andere Hand am Zusatzhandgriff **(1)**.
4. Schalten Sie das Produkt ein (siehe „Ein-/ausschalten").
5. Tauchen Sie das Sägeblatt **(26)** in das Werkstück ein. Sägen Sie mit mäßigem Druck nach vorne – niemals nach hinten.

Sägen mit Führungsschiene

Rechtwinkliges Sägen

1. Setzen Sie die Führungsschiene **(30)** mit der schwarzen Gummilippe nach unten auf das Werkstück.
2. Setzen Sie das Produkt mit der Nut auf die Führungsschiene **(30)**.
3. **Halten Sie das Produkt mit beiden Händen fest:** eine Hand am Handgriff **(6)** und die andere Hand am Zusatzhandgriff **(1)**.
4. Schalten Sie das Produkt ein (siehe „Ein-/ausschalten").
5. Tauchen Sie das Sägeblatt **(26)** in das Werkstück ein. Sägen Sie mit mäßigem Druck nach vorne – niemals nach hinten.

Gehrungsschnitte bis 45°

1. Setzen Sie die Führungsschiene **(30)** mit der schwarzen Gummilippe nach unten auf das Werkstück.
2. Setzen Sie das Produkt mit der Nut auf die Führungsschiene **(30)**.
3. Stellen Sie den gewünschten Schnittwinkel ein (siehe „Schnitt- und Gehrungswinkel einstellen").
4. **Halten Sie das Produkt mit beiden Händen fest:** eine Hand am Handgriff **(6)** und die andere Hand am Zusatzhandgriff **(1)**.
5. Schalten Sie das Produkt ein (siehe „Ein-/ausschalten").
6. Tauchen Sie das Sägeblatt **(26)** in das Werkstück ein. Sägen Sie mit mäßigem Druck nach vorne – niemals nach hinten.

Tauchschnitte

1. Setzen Sie die Führungsschiene **(30)** mit der schwarzen Gummilippe nach unten auf das Werkstück.
2. Setzen Sie das Produkt mit der Nut auf die Führungsschiene **(30)**.
3. Stellen Sie die gewünschte Schnitttiefe ein (siehe „Schnitttiefe einstellen").
4. Legen Sie die hintere Kante des Sägetischs **(10)** so weit wie möglich an einen Anschlag an.
5. Verbessern Sie, falls notwendig, die Passgenauigkeit des Sägetischs **(10)** in der Führungsschiene **(30)** mit den Exzenterschrauben **(8)**. Ziehen Sie die Exzenterschrauben fest, um das Spiel zwischen Produkt und Führungsschiene zu minimieren.
6. **Halten Sie das Produkt mit beiden Händen fest:** eine Hand am Handgriff **(6)** und die andere Hand am Zusatzhandgriff **(1)**.
7. Schalten Sie das Produkt ein (siehe „Ein-/ausschalten").
8. Tauchen Sie das Sägeblatt **(26)** in das Werkstück ein. Sägen Sie mit mäßigem Druck nach vorne – niemals nach hinten.

Überlastungsanzeige

Überlastungsanzeige (19)	Bedeutung
Grün	Normaler Betrieb
Orange	Das Produkt ist leicht überlastet
Rot	Produkt ist überlastet oder klemmt fest

Reinigung, Wartung und Lagerung

⚠ WARNUNG! Verletzungsrisiko!

- ▶ Schalten Sie das Produkt aus und entnehmen Sie den Akku-Pack **(33)**.

- ☐ Lassen Sie Reparaturen und Wartungsarbeiten, die nicht in dieser Anleitung beschrieben sind, von unserem Service-Center durchführen (siehe „Service"). Verwenden Sie nur Original-Ersatzteile.

Reinigung

⚠ ACHTUNG! Risiko von Schäden am Produkt!

- ▶ Verwenden Sie keine Reinigungs- oder Lösungsmittel (außer für das Sägeblatt **(26)**, siehe folgende Anweisung). Anderenfalls könnten Sie das Produkt irreparabel beschädigen.

- ☐ Beseitigen Sie Verschmutzungen, z. B. Harz, vom Sägeblatt **(26)** nur mit Lösungsmitteln, welche die mechanischen Eigenschaften des Sägeblatts nicht beeinträchtigen.
- ☐ Versuchen Sie verharzte Oberflächen mit einem gut ausgewrungenen, feuchten, lauwarmen Tuch zu reinigen. Achten Sie darauf, dass keine Flüssigkeiten in das Innere des Gehäuses gelangen. Alternativ können Sie einen Spezialreiniger (Harzlöser) oder Multispray verwenden. Beachten Sie die Sicherheitshinweise und Anweisungen des Herstellers des Spezialreinigers/Multisprays.
- ☐ Halten Sie Lüftungsschlitze, Motorgehäuse und Griffe sauber. Verwenden Sie dazu ein feuchtes Tuch oder eine Bürste.

Wartung

- Das Produkt ist wartungsfrei.
- ☐ **Vor jeder Verwendung:** Kontrollieren Sie das Sägeblatt **(26)** auf offensichtliche Mängel. Ersetzen Sie das Sägeblatt, wenn es stumpf, verbogen oder anderweitig beschädigt ist.
- ☐ Lassen Sie Wartungsarbeiten am Sägeblatt **(26)** (z. B. Reparatur oder Nachschleifen) von einer sachkundigen Person durchführen.

Lagerung

- ☐ Lagern Sie das Produkt und dessen Zubehör stets
  - sauber,
  - trocken,
  - staubgeschützt,
  - außerhalb der Reichweite von Kindern.
- ☐ Die Lagertemperatur für den Akku-Pack **(33)** und das Produkt beträgt zwischen 0 °C und +45 °C. Vermeiden Sie während der Lagerung extreme Kälte oder Hitze, damit der Akku-Pack nicht an Leistung verliert.
- ☐ **Vor der Lagerung:** Entnehmen Sie den Akku-Pack **(33)** aus dem Produkt.

Ersatzteile/Zubehör

- Kunden können kompatible Ersatzteile und Zubehör über www.optimex-shop.com beziehen.
- Sie können Bestellungen nur online aufgeben.
- ☐ Wenden Sie sich für weitere Informationen an die Lidl-Service-Hotline (siehe „Service").
- ☐ Halten Sie die Bestellnummer für Ihre Bestellung bereit.

Fehlerbehebung

Problem	Mögliche Ursache	Lösung
Das Produkt startet nicht.	Der Akku-Pack **(33)** ist nicht eingesetzt.	Setzen Sie den Akku-Pack **(33)** ein (siehe „Akku-Pack einsetzen/entnehmen").
	Der Akku-Pack **(33)** ist entladen.	Laden Sie den Akku-Pack **(33)** auf (siehe „Akku-Pack aufladen").
	Der Ein-/Ausschalter **(5)** ist defekt.	Wenden Sie sich an unser Service-Center (siehe „Service").
	Der Motor ist defekt.	
Das Produkt arbeitet mit Unterbrechungen.	Interner Wackelkontakt	Wenden Sie sich an unser Service-Center (siehe „Service").
	Der Ein-/Ausschalter **(5)** ist defekt.	

Entsorgung



Beachten Sie die Kennzeichnung der Verpackungsmaterialien bei der Abfalltrennung, diese sind gekennzeichnet mit Abkürzungen (a) und Nummern (b) mit folgender Bedeutung: 1–7: Kunststoffe/20–22: Papier und Pappe/80–98: Verbundstoffe.

Produkt:



Möglichkeiten zur Entsorgung des ausgedienten Produkts erfahren Sie bei Ihrer Gemeinde- oder Stadtverwaltung.



Gerät entsorgen

Das Symbol der durchgestrichenen Mülltonne bedeutet, dass dieses Gerät am Ende der Nutzungszeit nicht über den Haushaltsmüll entsorgt werden darf. Das Gerät ist bei eingerichteten Sammelstellen, Wertstoffhöfen oder Entsorgungsbetrieben abzugeben. Zudem sind Vertreiber von Elektro- und Elektronikgeräten sowie Vertreiber von Lebensmitteln zur Rücknahme verpflichtet. LIDL bietet Ihnen Rückgabemöglichkeiten direkt in den Filialen und Märkten an. Rückgabe und Entsorgung sind für Sie kostenfrei. Beim Kauf eines Neugeräts haben Sie das Recht, ein entsprechendes Altgerät unentgeltlich zurückzugeben.

Zusätzlich haben Sie die Möglichkeit, unabhängig vom Kauf eines Neugeräts, unentgeltlich (bis zu drei) Altgeräte abzugeben, die in keiner Abmessung größer als 25 cm sind.

Bitte löschen Sie vor der Rückgabe alle personenbezogenen Daten.

Bitte entnehmen Sie vor der Rückgabe Batterien oder Akkumulatoren, die nicht vom Altgerät umschlossen sind, sowie Lampen, die zerstörungsfrei entnommen werden können und führen diese einer separaten Sammlung zu.

Defekte oder verbrauchte Batterien/Akkus müssen recycelt werden. Geben Sie Batterien/Akkus und/oder das Produkt über die angebotenen Sammeleinrichtungen zurück.



Umweltschäden durch falsche Entsorgung der Batterien/Akkus!

Das Symbol der durchgestrichenen Mülltonne auf Batterien oder Akkus bedeutet, dass Sie Batterien und Akkus nicht im Hausmüll entsorgen dürfen.

Entnehmen Sie die Batterien/den Akku-Pack aus dem Produkt vor der Entsorgung.

Diese können giftige Schwermetalle enthalten und unterliegen der Sondermüllbehandlung.

Die chemischen Symbole der Schwermetalle sind wie folgt: Cd = Cadmium, Hg = Quecksilber, Pb = Blei.

Sie sind gesetzlich verpflichtet, alte Batterien und Akkus nach Gebrauch zurückzugeben. Geben Sie deshalb verbrauchte Batterien und Akkus kostenfrei im Handelsgeschäft z. B. in Ihrer LIDL Filiale oder bei einer kommunalen Sammelstelle ab.

Batterien und Akkus können Stoffe enthalten, die schädlich für die menschliche Gesundheit und Umwelt sind. Nur bei einer getrennten Sammlung und Verwertung von alten Batterien und Akkus können die negativen Auswirkungen vermieden werden.

Seien Sie besonders vorsichtig beim Umgang mit lithiumhaltigen Batterien und Akkus, da bei unsachgemäßer Verwendung eine erhöhte Brandgefahr besteht. Kleben Sie dazu die Pole ab, um einen äußeren Kurzschluss zu vermeiden.

Nutzen Sie Batterien mit langer Lebensdauer oder Akkus, um die Entstehung von Abfällen aus Alt-Batterien zu verringern. Beachten Sie die Anweisungen zum Lagern, und vermeiden Sie das vollständige Ent- und Aufladen des Akkus, um die Lebensdauer zu verlängern.

Darüber hinaus sollten Sie Batterien oder Elektro- und Elektronikgeräte mit Batterien oder Akkus nicht im öffentlichen Raum zurücklassen, um eine Vermüllung zu vermeiden. Prüfen Sie Möglichkeiten, Batterien einer Wiederverwendung zuzuführen, anstatt diese zu entsorgen, beispielsweise durch Instandsetzung der Batterie.

Garantie

Das Produkt wurde nach strengen Qualitätsrichtlinien hergestellt und vor der Auslieferung sorgfältig geprüft. Im Falle von Material- oder Herstellungsfehlern haben Sie gegenüber dem Verkäufer des Produkts gesetzliche Rechte. Ihre gesetzlichen Rechte werden in keiner Weise durch unsere unten aufgeführte Garantie eingeschränkt.

Die Garantie für dieses Produkt beträgt 5 Jahre ab Kaufdatum. Die Garantiezeit beginnt mit dem Kaufdatum. Bewahren Sie den Originalkaufbeleg an einem sicheren Ort auf, da dieses Dokument als Nachweis des Kaufs erforderlich ist.

Alle Schäden oder Mängel, die bereits zum Zeitpunkt des Kaufs vorhanden sind, müssen unverzüglich nach dem Auspacken des Produkts gemeldet werden.

Sollte das Produkt innerhalb von 5 Jahren ab Kaufdatum einen Material- oder Herstellungsfehler aufweisen, werden wir es – nach unserer Wahl – kostenlos für Sie reparieren oder ersetzen. Die Garantiezeit verlängert sich durch einen stattgegebenen Gewährleistungsanspruch nicht. Dies gilt auch für ersetzte und reparierte Teile.

Diese Garantie erlischt, wenn das Produkt beschädigt oder unsachgemäß verwendet oder gewartet wurde.

Die Garantie deckt Material- und Herstellungsfehler ab. Diese Garantie erstreckt sich weder auf Produktteile, die normalem Verschleiß unterliegen, und somit als Verschleißteile gelten (z. B. Batterien, Schläuche, Farbpatronen), noch auf Schäden an zerbrechlichen Teilen, z. B. Schalter oder Teile aus Glas.

Abwicklung im Garantiefall

Um eine schnelle Bearbeitung Ihres Anliegens zu gewährleisten, folgen Sie bitte den folgenden Hinweisen:

Bitte halten Sie für alle Anfragen den Kassenbon und die Artikelnummer (IAN 521710_2601) als Nachweis für den Kauf bereit.

Die Artikelnummer entnehmen Sie bitte dem Typenschild am Produkt, einer Gravur am Produkt, dem Titelblatt Ihrer Anleitung (unten links) oder dem Aufkleber auf der Rück- oder Unterseite des Produktes.

Sollten Funktionsfehler oder sonstige Mängel auftreten kontaktieren Sie zunächst die nachfolgend benannte Serviceabteilung telefonisch oder per E-Mail.

Ein als defekt erfasstes Produkt können Sie dann unter Beifügung des Kaufbelegs (Kassenbon) und der Angabe, worin der Mangel besteht und wann er aufgetreten ist, für Sie portofrei an die Ihnen mitgeteilte Service Anschrift übersenden.

Auf parkside-diy.com können Sie diese und viele weitere Handbücher einsehen und herunterladen. Mit diesem QR-Code gelangen Sie direkt auf parkside-diy.com. Wählen Sie Ihr Land aus, und suchen Sie über die Suchmaske nach den Bedienungsanleitungen. Mittels Eingabe der Artikelnummer (IAN) 521710_2601 gelangen Sie zur Bedienungsanleitung für Ihren Artikel.



Service

(DE) **Service Deutschland**
Tel.: 08008855300
Kontaktformular auf *parkside-diy.com*
IAN 521710_2601

(AT) **Service Österreich**
Tel.: 0800447750
Kontaktformular auf *parkside-diy.com*
IAN 521710_2601

(BE) **Service Belgien**
Tel.: 080012614
Kontaktformular auf *parkside-diy.com*
IAN 521710_2601

(CH) **Service Schweiz**
Tel.: 0800563601
Kontaktformular auf *parkside-diy.com*
IAN 521710_2601

EU-Konformitätserklärung

EU-KONFORMITÄTSERKLÄRUNG (Nr. 521710_2601)

Wir, die Firma

OWIM GmbH & Co. KG, Stiftsbergstraße 1, 74167 Neckarsulm, Deutschland

erklären in alleiniger Verantwortung, dass das Produkt:

IAN:	**521710_2601**
Produkt-Identifikation:	**"PARKSIDE PERFORMANCE" 20 V Akku-Tauchsäge**
Modellnummer:	**HG13569**

die grundlegenden Anforderungen der aufgeführten EU-Richtlinien erfüllt

2006/42/EG [OJEU L 157, 09.06.2006]
2014/30/EU [OJEU L 96, 29.03.2014]
2011/65/EU [OJEU L 174, 01.07.2011]

Angabe der einschlägigen harmonisierten Normen oder der anderen technischen Spezifikationen, für die die Konformität erklärt wird:

Nr. / Teile
2006/42/EG
EN 62841-1:2015+AC:2015+A11:2022
2014/30/EU
EN IEC 55014-1:2021
EN IEC 55014-2:2021

Der Gegenstand der oben beschriebenen Erklärung steht im Einklang mit der Richtlinie 2011/65/EU des Europäischen Parlaments und des Rates vom 8. Juni 2011 zur Beschränkung der Verwendung bestimmter gefährlicher Stoffe in Elektro- und Elektronikgeräten:

Nr. / Teile
EN IEC 63000:2018 (4.3.3 c))
EN 62321-3-1:2014
EN 62321-4:2014+A1:2017
EN 62321-5:2014
EN 62321-7-1:2015
EN 62321-7-2:2017
EN 62321-6:2015
EN 62321-8:2017

Person, die die technische Dokumentation aufbewahrt: OWIM GmbH & Co.KG

Unterzeichnet für und im Namen von:

OWIM GmbH & Co. KG, Stiftsbergstraße 1, 74167 Neckarsulm, Deutschland

Original-Konformitätserklärung

Neckarsulm	07.04.2026	ppa. Jens Buchheim	ppa. Dr. Thorsten Maier
Ort	Datum	Prokurist	Prokurist

DE

CE

OWIM GmbH & Co. KG
Stiftsbergstraße 1
74167 Neckarsulm
GERMANY

Model No.: HG13569
Version: 07/2026

IAN 521710_2601