PARKSIDE
PERFORMANCE

PDF ONLINE
parkside-diy.com



4V CORDLESS CROSS LINE LASER PKLLP 360 B3

(GB)
4V CORDLESS CROSS LINE LASER
User manual

(FI)
4 V AKKUKÄYTTÖINEN RISTILINJALASER
Käyttöohje

(SE)
4 V BATTERIDRIVEN KRYSSLASER
Bruksanvisning

(DK)
4 V BATTERIDREVEN KRYDSLINJELASER
Betjeningsvejledning

(PL)
4 V AKUMULATOROWY LASER KRZYŻOWY
Instrukcja obsługi

(LT)
4 V AKUMULIATORINIS KRYŽMINIŲ LINIJŲ LAZERIS
Naudojimo instrukcija

(EE)
4 V AKUGA RISTJOONLASER
Kasutusjuhend

(LV)
4 V AR AKUMULATORU DARBINĀMS ŠĶĒRSLĪNIJU LĀZERS
Lietošanas pamācība

(DE) (AT) (BE) (CH)
4 V AKKU-KREUZLINIENLASER
Bedienungsanleitung

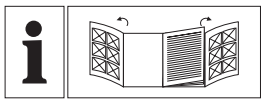

GB	User manual	Page	5
FI	Käyttöohje	Sivu	11
SE	Bruksanvisning	Sidan	17
DK	Betjeningsvejledning	Side	23
PL	Instrukcja obsługi	Strona	29
LT	Naudojimo instrukcija	Psl	35
EE	Kasutusjuhend	Lehekülg	41
LV	Lietošanas pamācība	Lpp.	47
DE/AT/BE/CH	Bedienungsanleitung	Seite	53

A

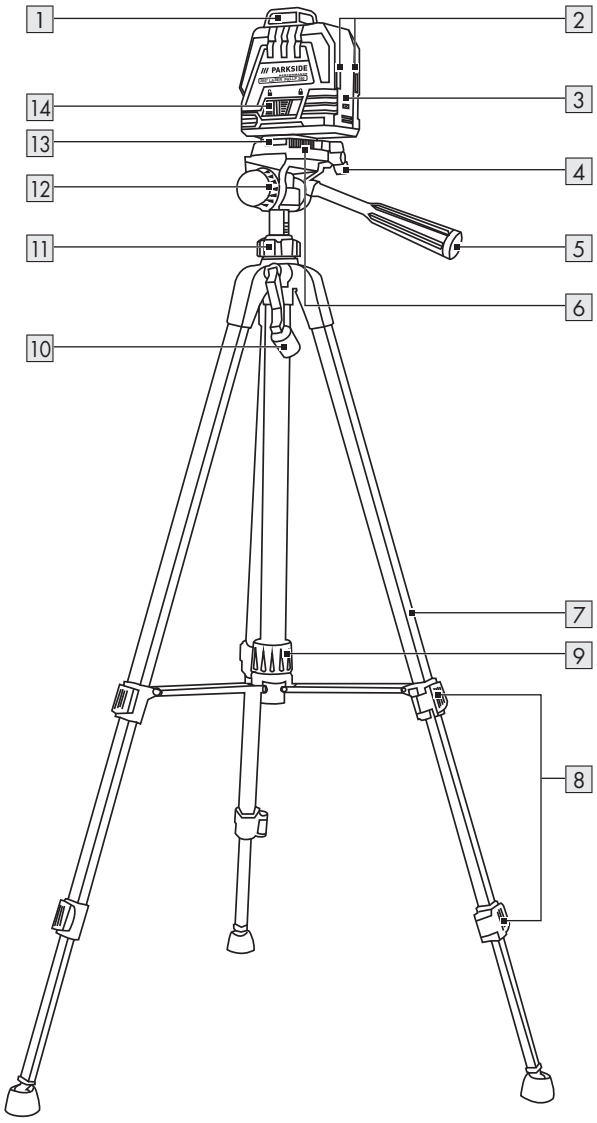
1
2
3
4
5
6
7
8
9
10
11
12
13
14

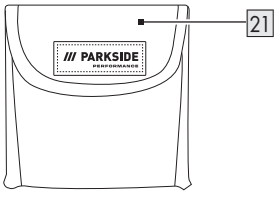
21

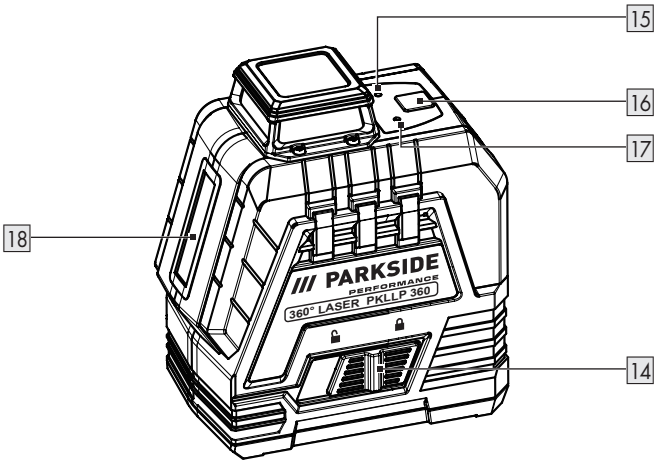
15
16
17
18
14
PARKSIDE
PERFORMANCE
360° LASER PKLLP 360

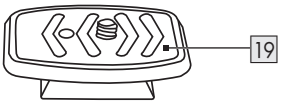
19

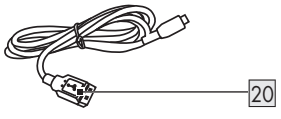
20

B

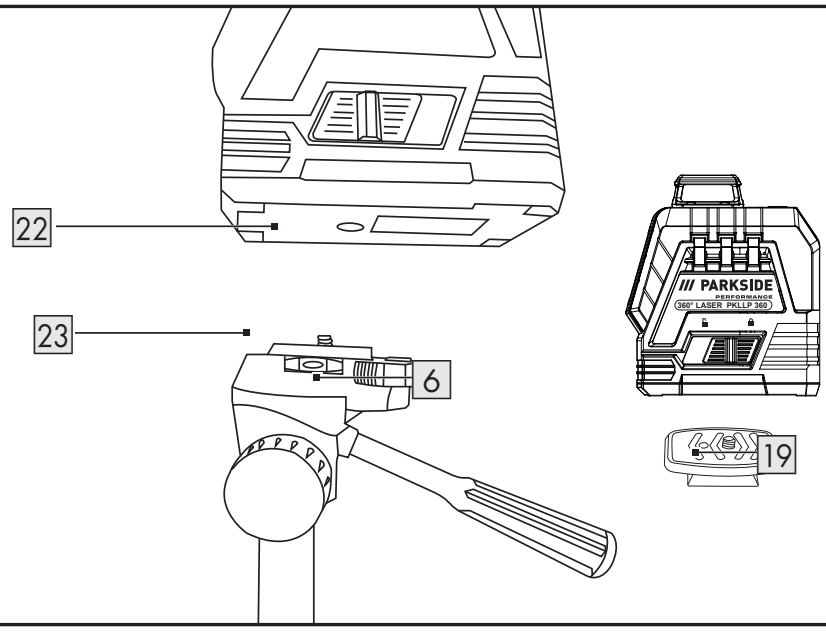

C

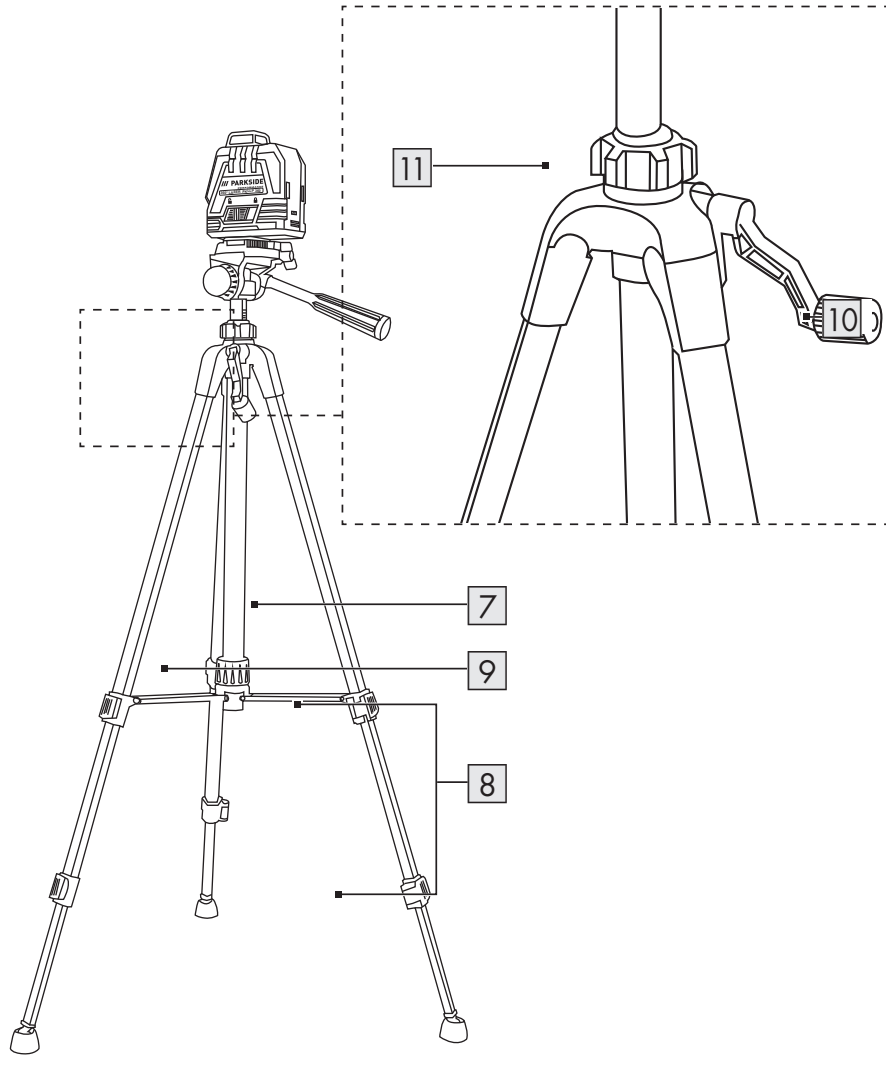

Warnings and symbols used . . . . . Page 6
Introduction . . . . . Page 6
Intended use . . . . . Page 6
Scope of delivery . . . . . Page 6
Description of parts . . . . . Page 6
Technical data . . . . . Page 7
Safety instructions . . . . . Page 7
Safety instructions for batteries/rechargeable batteries . . . . . Page 7
Before first use . . . . . Page 8
Operation . . . . . Page 8
Charging the rechargeable battery . . . . . Page 8
Switching on/off . . . . . Page 8
Using horizontal and vertical laser lines . . . . . Page 8
Working with the automatic leveller . . . . . Page 8
Working without the automatic leveller . . . . . Page 8
Working with the tripod . . . . . Page 8
Adjusting the tripod . . . . . Page 8
Cleaning and care . . . . . Page 9
Storage . . . . . Page 9
Troubleshooting . . . . . Page 9
Disposal . . . . . Page 9
Warranty . . . . . Page 9
Warranty claim procedure . . . . . Page 9
Service . . . . . Page 10

Warnings and symbols used

The following warnings are used in the user manual and on the packaging:

⚠	**DANGER!** This symbol in combination with the signal word “Danger” marks a high-risk hazard that if not prevented could result in death or serious injury.		This symbol means that the operating instructions must be observed when using the product.
			Risk of explosion!
⚠	**WARNING!** This symbol in combination with the signal word “Warning” marks a medium-risk hazard that if not prevented could result in death or serious injury.		Protect yourself from laser radiation!
			Do not stare into the laser beam!
⚠	**CAUTION!** This symbol in combination with the signal word “Caution” marks a low-risk hazard that if not prevented could result in minor or moderate injury.		Direct current/voltage
			USB connection
⚠	**ATTENTION!** This symbol with the signal word “Attention” indicates a possible property damage.		This mandatory sign indicates to wear suitable protective gloves! Follow the instructions of this warning to avoid hand injuries caused by objects or contact with hot or chemical materials.
	**INFO:** This symbol in combination with “Info” provides additional useful information.		Use in dry indoor rooms only.
CE	CE mark indicates conformity with relevant EU directives applicable for this product.		Safety information Instructions for use

4V CORDLESS CROSS LINE LASER

● Introduction

We congratulate you on the purchase of your new product. You have chosen a high quality product. The instructions for use are part of the product. They contain important information concerning safety, use and disposal. Before using the product, please familiarise yourself with all of the safety information and instructions for use. Only use the product as described and for the specified applications. If you pass the product on to anyone else, please ensure that you also pass on all the documentation with it.

● Intended use

- This product is suitable for projecting vertical and horizontal lines. The laser lines can be used both individually and together.
- Do not use this product for any other purpose.
- This product is only intended for normal indoor use.
- This product is only intended for private household use, not for commercial purposes.
- The manufacturer accepts no liability for damages caused by improper use.

● Scope of delivery

□ After unpacking the product, check if the delivery is complete and if all parts are in good condition. Remove all packaging materials before use.

□ Contact customer service if parts are missing or damaged.

1 Cordless Cross Line Laser
1 Tripod
1 USB-C charging cable
1 Storage pouch
1 User manual

● Description of parts

Before reading, unfold the page containing the illustrations and familiarise yourself with all functions of the product.

(Fig. A)

1 360° laser
2 Magnets
3 Charging socket
4 Butterfly screw
5 Handwheel bolt
6 Lever
7 Tripod legs
8 Snap fasteners
9 Locking ring
10 Crank handle
11 Locking ring
12 Adjusting screw
13 Spirit level (bubble vial)
14 Levelling slide switch
15 Charge indicator
16 **V/H** button (**V**=vertical/ **H**=horizontal)
17 Leveller light
18 Vertical laser
19 Tripod mount
20 USB-C charging cable
21 Storage pouch

(Fig. B)

22 Internal thread
23 Tripod screw

Technical data

Working range:	20 m*
Weight (without tripod):	approx. 336 g
Rechargeable battery:	INR18650, Li-ion, 2,600 mAh, 9.36 Wh
Operating voltage U_{max}:	4 V ⎓
Charging voltage U_{IN}:	5 V ⎓
Charging current:	1.3 A
Self-levelling range:	± 3°
Levelling accuracy:	± 0.4 mm/m
Laser wavelength:	510–530 nm
Laser class:	2
Levelling time:	approx. 4 seconds

Safety instructions

BEFORE USING THE PRODUCT, FAMILIARISE YOURSELF WITH ALL OF THE SAFETY INFORMATION AND INSTRUCTIONS FOR USE! WHEN PASSING THIS PRODUCT ON TO OTHERS, ALSO INCLUDE ALL THE DOCUMENTS!

In the case of damage resulting from non-compliance with these operating instructions the warranty claim becomes invalid!

No liability is accepted for consequential damage! In the case of material damage or personal injury caused by incorrect handling or non-compliance with the safety instructions, no liability is accepted!

Children and persons with disabilities

⚠ **WARNING! RISK OF LOSS OF LIFE OR ACCIDENT TO INFANTS AND CHILDREN!**
Never leave children unsupervised with the packaging material. The packaging material represents a danger of suffocation.
Children frequently underestimate the dangers. Always keep children away from the packaging material.

- The product is to be used by adults only. Children under the age of 16 may not use the product except under supervision.
- Keep children away from the product.

General notes

- Observe the information on operation, cleaning, storage and disposal in the operating instructions.
- Check the product each time before using. If damaged, have the product repaired. Do not use the product if damaged.
- Turn off the product when not in use. Do not leave the product unsupervised.
- Keep the product away from medical devices, magnetic data storage media and magnetically sensitive devices.

Handling the laser

WARNING! Protect yourself from laser radiation!

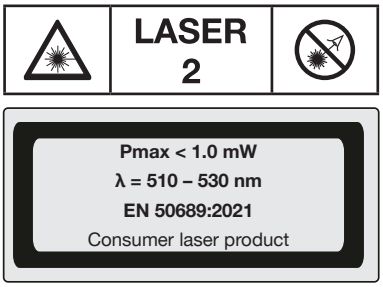

⚠ **CAUTION!** Laser beam – Do not look into the beam! Laser class 2.

- Do not aim the laser beam at people.
- Markings and warnings are located on the top and bottom of the product.

Safety instructions for batteries/ rechargeable batteries

⚠ **DANGER TO LIFE!** Keep batteries/rechargeable batteries out of reach of children. If accidentally swallowed seek immediate medical attention.

DANGER OF EXPLOSION! Never recharge non-rechargeable batteries. Do not short-circuit batteries/rechargeable batteries and/or open them. Overheating, fire or bursting can be the result.

- Never throw batteries/rechargeable batteries into fire or water.
- Do not exert mechanical loads to batteries/rechargeable batteries.

Risk of leakage of batteries/rechargeable batteries

- Avoid extreme environmental conditions and temperatures, which could affect batteries/rechargeable batteries, e.g. radiators/direct sunlight.

* The working range may be restricted by environmental conditions (e.g. bright light).

- If batteries/rechargeable batteries have leaked, avoid contact with skin, eyes and mucous membranes with the chemicals! Flush immediately the affected areas with fresh water and seek medical attention!



WEAR PROTECTIVE GLOVES! Leaked or damaged batteries/rechargeable batteries can cause burns on contact with the skin. Wear suitable protective gloves at all times if such an event occurs.

- This product has a built-in rechargeable battery which cannot be replaced by the user. The removal or replacement of the rechargeable battery may only be carried out by the manufacturer or his customer service or by a similarly qualified person in order to avoid hazards. When disposing of the product, it should be noted that this product contains a rechargeable battery.

Before first use

- Remove the packaging. Check if all parts are complete.
- Charge the rechargeable battery (see “Charging the rechargeable battery”).

Operation

Charging the rechargeable battery

INFO:

- The rechargeable battery is not replaceable. If you have any problems with the battery, please contact the service centre.
- The product can be used whilst charging. It is normal for the product to warm up slightly whilst charging. During the charging process, you may not be able to work with the product if the battery is almost or completely empty. This depends on the charger used.

1. Plug the USB-C charging cable 20 into the charging socket 3.
2. Connect the USB-C charging cable 20 to a USB port.

Charge indicator 15	Meaning
Red	Rechargeable battery is charging.
Green	Rechargeable battery is fully charged.

3. Once charging is complete, first remove the USB-C charging cable 20 from the USB port.
4. Remove the USB-C charging cable 20 from the product.

Switching on/off



CAUTION! Laser beam – Do not look into the beam 1/18! Turn your head away or close your eyes to prevent looking into the laser beam. Risk of eye injury!

- **Switching on:** Push the levelling slide switch 14 to the left (🔓 position). The 360° laser line 1 and the vertical laser line 18 are activated.
- **Switching off:** Push the levelling slide switch 14 to the right (🔒 position). The 360° laser line 1 and the vertical laser line 18 are deactivated.

Using horizontal and vertical laser lines

- After switching on, the 360° laser line 1 and the vertical laser line 18 are activated.

- **Activate the 360° laser line 1 only:** Briefly press the **V/H** button 16.
- **Activate the vertical laser line 18 only:** Briefly press the **V/H** button 16.

Working with the automatic leveller

INFO: In the event of vibrations, the laser will level itself automatically. Wait until the laser lines no longer move.

1. Place the product on a horizontal, solid surface or fasten the product to a tripod (see “Working with the tripod”).
2. Push the levelling slide switch 14 to the left (🔓 position). The leveller light 17 lights up.

Leveller light 17	Meaning
Green	Automatic levelling is possible. Levelling is complete once the laser lines no longer move.
Red	Automatic levelling is not possible. The laser lines flash.

Working without the automatic leveller

ATTENTION! The magnetic surface used should be flat and not curved or uneven surface. Otherwise, the product will fall down and will be damaged.

INFO:

- The leveller light 17 will illuminate permanently in red when working without the automatic leveller. The laser lines depicted are not levelled.
- The product has 2 magnets 2. The magnets allow you to attach the product to surfaces that attract magnetic objects, e.g. steel shelves.

1. Push the levelling slide switch 14 to the right (🔒 position).
2. Press and hold the **V/H** button 16 until the 360° laser line 1 and the vertical laser line 18 are activated.
3. **Activate the 360° laser line 1 only:** Briefly press the **V/H** button 16.
4. **Activate the vertical laser line 18 only:** Briefly press the **V/H** button 16.
5. **Switching off:** Press and hold the **V/H** button 16 until the leveller light 17, the 360° laser line 1, and the vertical laser line 18 are deactivated.

Working with the tripod

(Fig. B)

Screwing the laser onto the tripod mount 19

- Screw the internal thread 22 of the product hand tight onto the tripod screw 23.

Removing/inserting the tripod mount

ATTENTION! Do not use excessive force. This may damage the product.

1. Open the lever 6.
2. Remove the tripod mount 19 in an upward direction.
3. Place the tripod mount 19 on the tripod for insertion.
4. Lock the tripod mount 19 by closing the lever 6.

Adjusting the tripod

(Fig. C)

INFO: You can use the spirit level 13 to check the horizontal alignment of the tripod.

1. Pull the tripod legs 7 apart.
2. Lock the tripod legs 7 into position with the locking ring 9.

Setting the height, tripod feet

1. Open the snap fasteners 8.
2. Extend the tripod legs 7 to the desired length.
3. Close the snap fasteners 8.

Setting the height, crank handle

1. Fold up the crank handle [10].
2. Hold the crank handle [10] firmly with one hand.
3. Unscrew the locking ring [11] by turning it to the left.
4. Crank the tripod to the desired height.
5. Turn the locking ring [11] to the right to lock this position.

Adjusting the inclination, forward/back

1. Turn the handwheel bolt [5] to the left to loosen.
2. Set the desired inclination.
3. Turn the handwheel bolt [5] to the right to lock the inclination into place.

Adjusting the inclination, sideways

1. Turn the butterfly screw [4] to the left to loosen.
2. Fold the tripod to the desired inclination.
3. Turn the butterfly screw [4] to the right to lock into place.

Rotating the tripod

1. Turn the adjusting screw [12] to the left to loosen.
2. Hold the handwheel bolt [5] and turn the tripod in the desired direction.
3. Turn the adjusting screw [12] to the right to lock into place.

● Cleaning and care

⚠ **WARNING!** Never submerge the product in water or other liquids.

⚠ **WARNING!** For repair purposes the product may only be opened by a professional. Have the product repaired by qualified professionals and only with original replacement parts. This ensures that the safety of the product is maintained.

- Do not exert any strong pressure.
- Do not allow water to enter the product during cleaning.
- The product requires no maintenance.

- □ Keep the product clean to ensure good, secure work.
- □ Use a dry cloth to clean the outside.
- □ Clean the openings of the 360° laser [1] and the vertical laser [18] with a soft air jet. In cases of heavy contamination, remove the dirt with a slightly damp cotton swab.

● Storage

- □ If you will not be using the product for a prolonged period of time, store it in a clean, dry place that is not exposed to direct sunlight.
- □ Store the product in the storage pouch [21].

● Troubleshooting

Problem	Possible cause	Solution
Product does not start.	Rechargeable battery is flat.	Charge the rechargeable battery.
Automatic leveller does not work.	Automatic leveller cannot oscillate freely. Product is not aligned sufficiently parallel with the floor.	Align the product so it is parallel with the floor.

● Disposal



Observe the marking of the packaging materials for waste separation, which are marked with abbreviations (a) and numbers (b) with following meaning: 1–7: plastics/20–22: paper and fibreboard/80–98: composite materials.

Product:



Contact your local refuse disposal authority for more details of how to dispose of your worn-out product.



Please dispose of the product properly when it has reached the end of its useful life and not in the household waste. Information on collection points and their opening hours can be obtained from your local authority.

Faulty or used batteries/rechargeable batteries must be recycled. Return the batteries/rechargeable batteries and/or the product to the available collection points.



Environmental damage through incorrect disposal of the batteries/rechargeable batteries!

Batteries/rechargeable batteries may not be disposed of with the usual domestic waste. They may contain toxic heavy metals and are subject to hazardous waste treatment rules and regulations. The chemical symbols for heavy metals are as follows: Cd = cadmium, Hg = mercury, Pb = lead. That is why you should dispose of used batteries/rechargeable batteries at a local collection point.

● Warranty

The product has been manufactured to strict quality guidelines and meticulously examined before delivery. In the event of material or manufacturing defects you have legal rights against the retailer of this product. Your legal rights are not limited in any way by our warranty detailed below.

The warranty for this product is 5 years from the date of purchase. The warranty period begins on the date of purchase. Keep the original sales receipt in a safe location as this document is required as proof of purchase.

Any damage or defects already present at the time of purchase must be reported without delay after unpacking the product.

Should the product show any fault in materials or manufacture within 5 years from the date of purchase, we will repair or replace it – at our choice – free of charge to you. The warranty period is not extended as a result of a claim being granted. This also applies to replaced and repaired parts.

This warranty becomes void if the product has been damaged, or used or maintained improperly.

The warranty covers material or manufacturing defects. This warranty does not cover product parts subject to normal wear and tear, thus considered consumables (e.g. batteries, tubes, cartridges), nor damage to fragile parts, e.g. switches or glass parts.

For this product, rechargeable battery is also covered by its warranty period.

● Warranty claim procedure

So that your request can be processed quickly, please observe the following instructions:

For all inquiries, please have the receipt and item number (IAN 528066_2601) ready as proof of purchase.

The article number can be taken from the identification label on the product, engraving on the product, the front cover of your manual (at the bottom left), or the sticker on the back or bottom of the product.

If malfunctions or other defects arise, first contact the service department indicated below by phone or email.

You can then send a product recorded as defective to the communicated service address postage-free, making sure to enclose proof of purchase (receipt) and information on the details of the defect and when it occurred.



You can download and view this and numerous other manuals at parkside-diy.com. This QR code takes you directly to parkside-diy.com. Choose your country and use the search screen to search for the operating instructions. Entering the item number (IAN) 528066_2601 takes you to the operating instructions for your item.

● Service

GB **Service Great Britain**
Tel.: 08000518970
Contact form on *parkside-diy.com*
IAN 528066_2601

CE

Varoitukset ja merkit . . . . . Sivu 12
Johdanto . . . . . Sivu 12
Tarkoituksenmukainen käyttö . . . . . Sivu 12
Toimituksen sisältö . . . . . Sivu 12
Osien kuvaus . . . . . Sivu 12
Tekniset tiedot. . . . . Sivu 13
Turvallisuusohjeet . . . . . Sivu 13
Paristoja/akkuja koskevat turvallisuusohjeet . . . . . Sivu 13
Ennen ensimmäistä käyttöä . . . . . Sivu 14
Käyttö . . . . . Sivu 14
Akun lataaminen . . . . . Sivu 14
Päälle-/poiskytkeminen . . . . . Sivu 14
Vaakasuoran ja pystysuoran laserviivan käyttö . . . . . Sivu 14
Automaattisen vaaituksen käyttö . . . . . Sivu 14
Käyttö ilman automaattista vaaitusta . . . . . Sivu 14
Jalustan käyttö . . . . . Sivu 14
Jalustan säätäminen . . . . . Sivu 14
Puhdistus ja hoito . . . . . Sivu 15
Säilytys . . . . . Sivu 15
Vianmääritys . . . . . Sivu 15
Hävittäminen . . . . . Sivu 15
Takuu . . . . . Sivu 15
Toimiminen takuutapauksessa . . . . . Sivu 15
Huoltopalvelu . . . . . Sivu 16

Varoitukset ja merkit Käyttöohjeessa ja pakkauksessa käytetään seuraavia varoituksia:			
	**VAARA!** ”Vaara”-huomiosanalla varustettu merkki tarkoittaa erittäin riskialtista vaaratilannetta, joka johtaa vakavaan vammaan tai kuolemaan, jos sitä ei vältetä.		Tämä merkki tarkoittaa, että tuotteen käytössä on noudatettava käyttöohjetta.
			Räjähdysvaara!
	**VAROITUS!** ”Varoitus”-huomiosanalla varustettu merkki tarkoittaa keskinkertaisen riskitason vaaratilannetta, joka voi johtaa vakavaan vammaan tai kuolemaan, jos sitä ei vältetä.		Suojaudu lasersäteilyltä!
			Älä katso lasersäteeseen!
	**VARO!** ”Varo”-huomiosanalla varustettu merkki tarkoittaa alhaisen riskitason vaaratilannetta, joka voi johtaa vähäiseen tai kohtalaiseen vammaan, jos sitä ei vältetä.		Tasavirta/-jännite
			USB-liitäntä
	**HUOMIO!** ”Huomio”-huomiosanalla varustettu merkki tarkoittaa mahdollisen ainevahingon vaaraa.		Tämä pakollinen merkki viittaa sopivien suojakäsineiden käyttöön! Noudata tämän varoituksen ohjeita välttääksesi esineiden tai kuumien tai kemiallisten aineiden aiheuttamat käsivammat.
	**OHJE:** ”Ohje”-huomiosanalla varustettu merkki tarjoaa hyödyllisiä lisätietoja.		Käyttö vain kuivissa tiloissa.
	CE-merkintä vahvistaa, että tuote on EU-direktiivien mukainen.		Turvallisuusohjeet Käyttöohjeet

4 V AKKUKÄYTTÖINEN RISTILINJALASER

● Johdanto

Onnittelemme sinua uuden tuotteen hankinnasta. Valitsit erittäin korkealaatuisen tuotteen. Käyttöohje on osa tätä tuotetta. Se sisältää tärkeitä turvallisuusohjeita sekä käyttöä ja hävitystä koskevia ohjeita. Tutustu ennen tuotteen käyttöä huolellisesti kaikkiin käyttöja turvallisuusohjeisiin. Käytä tuotetta ainoastaan ohjeen mukaan ja siinä mainittuihin tarkoituksiin. Anna kaikki ohjeet mukaan, jos luovutat tuotteen edelleen.

● Tarkoituksenmukainen käyttö

- Tuote on tarkoitettu pystysuorien ja vaakasuorien viivojen projisointiin. Molempia laserviivoja voidaan käyttää sekä yksittäin että samanaikaisesti.
- Älä käytä tätä tuotetta mihinkään muuhun tarkoitukseen.
- Tämä tuote on tarkoitettu vain sisäkäyttöön.
- Tuote soveltuu käytettäväksi vain yksityistalouksissa, ei ammattimaisessa tarkoituksessa.
- Valmistaja ei ota vastuuta vaurioista, jotka johtuvat tarkoituksenvastaisesta käytöstä.

● Toimituksen sisältö

- □ Tarkista tuotepakkauksen purkamisen jälkeen, että toimitus on täydellinen ja että kaikki osat ovat moitteettomassa kunnossa. Poista kaikki pakkausmateriaalit ennen käyttöä.
- □ Ota yhteyttä asiakaspalveluun, jos osia puuttuu tai ne ovat vaurioituneet.

1	Akkukäyttöinen ristilinjalaser	1	USB-C-latausjohto
1	Jalusta	1	Säilytyslaukku
		1	Käyttöohje

● Osien kuvaus

Avaa käyttöohje kuvien kohdalta ennen lukemista. Perehdy tuotteen kaikkiin toimintoihin.

(Kuva A)

1	360°-laser	13	Tasain
2	Magneetit	14	Vaaituksen liukukytkin
3	Latausliitäntä	15	Latauksen merkkivalo
4	Siipiruuvi	16	Painike **V/H** (**V** = pystysuora/**H** = vaakasuora)
5	Kahvaruuvi	17	Vaaitusvalo
6	Vipu	18	Pystysuora laser
7	Jalustan jalat	19	Jalustalevy
8	Klipsilukot	20	USB-C-latausjohto
9	Lukitusrengas	21	Säilytyslaukku
10	Kampi		
11	Lukitusrengas		
12	Säätöruuvi		

(Kuva B)

22	Sisäkierre	23	Jalustaruuvi

Tekniset tiedot

Käyttöalue:	20 m*
Paino (ilman jalustaa):	n. 336 g
Akku:	INR18650, litiumioni, 2600 mAh, 9,36 Wh
Käyttöjännite U_{max}:	4 V ⎓
Latausjännite U_{IN}:	5 V ⎓
Latausvirta:	1,3 A
Itsevaaittava alue:	± 3°
Vaaitustarkkuus:	± 0,4 mm/m
Laserin aallonpituus:	510–530 nm
Laserluokka:	2
Vaaitusaika:	n. 4 sekuntia

Turvallisuusohjeet

TUTUSTU KAIKKIIN KÄYTTÖ- JA TURVALLISUUSOHJEISIIN ENNEN TUOTTEEN KÄYTTÖÄ! JOS ANNAT TUOTTEEN MUIDEN KÄYTTÖÖN, ANNA MYÖS KAIKKI ASIAKIRJAT TUOTTEEN MUKANA!

Käyttöohjeen laiminlyömisestä aiheutuvat vauriot mitätöivät takuuvaateet!

Välillisistä vahingoista ei oteta vastuuta! Tarkoituksenvastaisesta käytöstä tai turvallisuusohjeiden laiminlyömisestä aiheutuvista aine- ja henkilövahingoista ei oteta vastuuta!

Lapset ja rajoitteiset henkilöt

⚠ **VAROITUS! IMEVÄISIÄ JA LAPSIA UHKAAVA HENGENVAARA JA TAPATURMANVAARA!**
Älä jätä lapsia pakkausmateriaalin kanssa ilman valvontaa. Pakkausmateriaaliin liittyy tukehtumisvaara.
Lapset aliarvioivat usein niihin liittyvät vaarat. Pidä pakkausmateriaali aina lasten ulottumattomissa.

- Vain aikuiset saavat käyttää tuotetta. Alle 16-vuotiaat lapset saavat käyttää tuotetta vain valvonnanalaisina.
- Pidä lapset loitolla tuotteesta.

Yleiset huomautukset

- Noudata tämän käyttöohjeen käyttöä, puhdistusta, varastointia ja hävittämistä koskevia tietoja.
- Tarkista tuote aina ennen käyttöä. Korjauta vaurioitunut tuote. Älä käytä vaurioitunutta tuotetta.
- Kytke tuote pois päältä, kun sitä ei käytetä. Älä jätä tuotetta ilman valvontaa.
- Pidä tuote kaukana lääkinnällisistä laitteista, magneettisista tietovälineistä ja magneettisesti herkistä laitteista.

Laserin käsittely

VAROITUS! Suojaudu lasersäteilyltä!

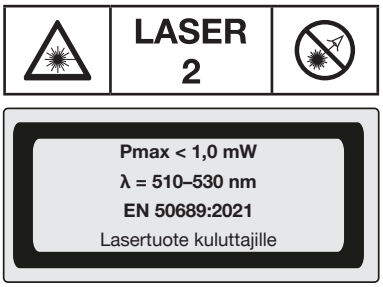

⚠ **HUOMIO!** Lasersäteily – älä katso säteeseen! Laserluokka 2.

- Älä suuntaa lasersädettä ihmisiin.
- Merkinnät ja varoitukset sijaitsevat tuotteen ylä- ja alapinnassa.

Paristoja/akkuja koskevat turvallisuusohjeet

⚠ **HENGENVAARA!** Säilytä paristot/akut lasten ulottumattomissa. Mikäli paristo/akku nielaistaan vahingossa, ota välittömästi yhteyttä lääkäriin!

RÄJÄHDYSVAARA! Älä koskaan lataa paristoja uudelleen. Älä oikosulje paristoja/akkuja ja/tai avaa niitä. Muutoin seurauksena voi olla ylikuumeneminen, tulipalo tai räjähtäminen.

- Älä koskaan heitä paristoja/akkuja avotuleen tai veteen.
- Älä kohdista paristoihin/akkuihin mekaanista kuormitusta.

Paristojen/akkujen vuotoriski

- Vältä äärimmäisiä olosuhteita ja lämpötiloja, jotka voivat vaikuttaa paristojen/akkujen toimintaan, esim. lämpöpatterit/suora auringonpaiste.
- Jos paristot/akut ovat vuotaneet, vältä kemikaalien joutumista iholle, silmiin ja limakalvoille! Huuhtele kemikaaleille altistuneet kohdat välittömästi pelkällä vedellä ja hakeudu lääkärinhoitoon!

KÄYTÄ SUOJAKÄSINEITÄ! Vuotaneet tai vaurioituneet paristot/akut voivat syövyttää ihoa. Käytä tässä tapauksessa soveltuvia suojakäsineitä.

* Käyttöaluetta voivat rajoittaa ympäristöolosuhteet (esim. kirkas valo).

- Tuote on varustettu kiinteällä akulla, jota käyttäjä ei voi vaihtaa uuteen. Akun saa poistaa tai vaihtaa vain valmistaja, tämän huoltopalvelu tai muu tehtävään pätevä henkilö vaaratilanteiden välttämiseksi. Tuotetta hävitettäessä tulee huomauttaa, että tuote sisältää akun.

● Ennen ensimmäistä käyttöä

□ Poista pakkausmateriaali. Tarkista, että kaikki osat ovat pakkauksessa.
□ Lataa akku (katso ”Akun lataaminen”).

● Käyttö

● Akun lataaminen

ⓘ **OHJE:**
□ Akkua ei voi vaihtaa. Jos akun kanssa on ongelmia, ota yhteyttä huoltokeskukseen.
- Tuotetta voidaan käyttää latauksen aikana. Tuote lämpenee normaalisti jonkin verran latauksen aikana. Latauksen aikana voi olla, että tuotetta ei voi käyttää, jos akku on lähes tai täysin tyhjä. Tämä riippuu käytettävästä laturista.

1. Pistä USB-C-latausjohto 20 latausliitäntään 3.
2. Liitä USB-C-latausjohto 20 sopivaan USB-liitäntään.

Latauksen merkkivalo 15	**Tarkoitus**
Punainen	Akkua ladataan.
Vihreä	Akku on täyteenladattu.

3. Irrota latauksen jälkeen ensin USB-C-latausjohto 20 USB-liitännästä.
4. Irrota USB-C-latausjohto 20 tuotteesta.

● Päälle-/poiskytkeminen



VARO! Lasersäteily – älä katso säteeseen 1/18! Käännä pää poispäin tai sulje silmät, jotta vältät lasersäteeseen katsomisen. Silmävaurioiden vaara!

□ **Päällekytkeminen:** Aseta vaaituksen liukukytkin 14 vasemmalle (asento 🔒). 360°-laserviiva 1 ja pystysuora laserviiva 18 on aktivoitu.
□ **Poiskytkeminen:** Aseta vaaituksen liukukytkin 14 oikealle (asento 🔒). 360°-laserviiva 1 ja pystysuora laserviiva 18 on deaktivoitu.

● Vaakasuoran ja pystysuoran laserviivan käyttö

- Päällekytkemisen jälkeen 360°-laserviiva 1 ja pystysuora laserviiva 18 on aktivoitu.

□ **Aktivoi vain 360°-laserviiva 1:**
Paina lyhyesti painiketta **V/H** 16.
□ **Aktivoi vain pystysuora laserviiva 18:**
Paina lyhyesti painiketta **V/H** 16.

● Automaattisen vaaituksen käyttö

ⓘ **OHJE:** Tärinässä laser vaaittuu automaattisesti. Odota niin kauan, että laserviivat eivät enää liiku.

1. Aseta tuote vaakasuoralle kiinteälle pinnalle tai kiinnitä tuote jalustaan (katso ”Jalustan käyttö”).
2. Aseta vaaituksen liukukytkin 14 vasemmalle (asento 🔒). Vaaitusvalo 17 palaa.

Vaaitusvalo 17	**Tarkoitus**
Vihreä	Automaattinen vaaitus on mahdollinen. Vaaitus on valmis, kun laserviivat eivät enää liiku.
Punainen	Automaattinen vaaitus ei ole mahdollista. Laserviivat vilkkuvat.

● Käyttö ilman automaattista vaaitusta

⚠ **HUOMIO!** Käytettävissä olevan magneettisen pinnan tulee olla tasainen eikä kaareva tai epätasainen. Muutoin tuote voi pudota ja vaurioitua.

ⓘ **OHJE:**
- Kun automaattista vaaitusta ei käytetä, vaaitusvalo 17 palaa jatkuvasti punaisena. Kuvattuja laserviivoja ei ole vaaitettu.
- Tuote on varustettu 2 magneetilla 2. Magneeteilla tuote voidaan kiinnittää pinnoille, jotka vetävät puoleensa magneettisia esineitä, esim. teräshyllyjä.

1. Aseta vaaituksen liukukytkin 14 oikealle (asento 🔒).
2. Pidä painiketta **V/H** 16 painettuna, kunnes 360°-laserviiva 1 ja pystysuora laserviiva 18 aktivoituvat.
3. **Aktivoi vain 360°-laserviiva 1:**
Paina lyhyesti painiketta **V/H** 16.
4. **Aktivoi vain pystysuora laserviiva 18:**
Paina lyhyesti painiketta **V/H** 16.
5. **Poiskytkeminen:** Pidä painiketta **V/H** 16 painettuna, kunnes vaaitusvalo 17, 360°-laserviiva 1 ja pystysuora laserviiva 18 deaktivoituvat.

● Jalustan käyttö

(Kuva B)
Laserin ruuvaaminen jalustalevylle 19
□ Ruuvaa tuote sisäkierteellä 22 käsin jalustaruuvin 23 päälle.

Jalustalevyn irrottaminen/kiinnittäminen

⚠ **HUOMIO!** Älä käytä liikaa voimaa. Tuote voi muutoin vaurioitua.

1. Avaa vipu 6.
2. Irrota jalustalevy 19 ylöspäin vetämällä.
3. Aseta jalustalevy 19 jalustan päälle kiinnitystä varten.
4. Lukitse jalustalevy 19 sulkemalla vipu 6.

● Jalustan säätäminen

(Kuva C)

ⓘ **OHJE:** Jalustan vaakasuora asento voidaan tarkistaa tasaimella 13.

1. Avaa jalustan jalat 7 vetämällä.
2. Lukitse jalustan jalat 7 -asento lukitusrenkaalla 9.

Jalustan jalkojen korkeuden säätö
1. Avaa klipsilukot 8.
2. Aseta jalustan jalat 7 -jatke haluttuun pituuteen.
3. Sulje klipsilukot 8.

Kampin korkeuden säätö
1. Käännä kampi 10 ylös.
2. Pidä kampista 10 yhdellä kädellä kiinni.
3. Löysää lukitusrengasta 11 kääntämällä sitä vasemmalle.
4. Kampea jalusta halutulle korkeudelle.
5. Käännä lukitusrengasta 11 oikealle ja lukitse asento.

Kaltevuuden säätö eteen/taakse
1. Käännä kahvaruuvia 5 löysäämistä varten vasemmalle.

2. Säädä haluttu kaltevuus.
3. Käännä kahvaruuvia [5] oikealle ja lukitse kaltevuus.

Kaltevuuden säätö sivulle
1. Käännä siipiruuvia [4] löysäämistä varten vasemmalle.
2. Säädä jalusta haluttuun kaltevuuteen.
3. Käännä siipiruuvia [4] lukitsemista varten oikealle.

Jalustan kääntäminen
1. Käännä säätöruuvia [12] löysäämistä varten vasemmalle.
2. Tartu kahvaruuviin [5] ja käännä jalustaa haluttuun suuntaan.
3. Käännä säätöruuvia [12] lukitsemista varten oikealle.

● Puhdistus ja hoito

⚠ **VAROITUS!** Älä koskaan upota tuotetta veteen tai muihin nesteisiin.

⚠ **VAROITUS!** Tuotteen saa avata vain ammattihenkilö korjaustapauksessa. Korjauta tuote vain pätevällä ammattilaisella, joka käyttää korjaukseen ainoastaan alkuperäisiä varaosia. Näin taataan tuotteen turvallisuus.

- Älä paina liian voimakkaasti!
- Älä päästä vettä tuotteen sisään puhdistuksen aikana.
- Tuote ei tarvitse mitään huoltoa.

- Pidä tuote puhtaana, jottahyvä ja turvallinen työskentely voidaan taata.
- Puhdista tuotteen pinta pehmeällä liinalla.
- Puhdista 360°-laserin [1] ja pystysuoran laserin [18] aukot kevyellä ilmavirralla. Poista vaikeasti irtoavat epäpuhtaudet kevyesti kostutetulla vanupuikolla.

● Säilytys

- Jos tuotetta ei käytetä pitkään aikaan, säilytä sitä puhtaassa, kuivassa paikassa suoralta auringonsäteilyltä suojattuna.
- Säilytä tuotetta säilytyslaukussa [21].

● Vianmääritys

Ongelma	Mahdollinen syy	Ratkaisu
Tuote ei käynnisty.	Akku on tyhjä.	Lataa akku.
Automaattinen vaaitus ei toimi.	Automaattinen vaaitus ei liiku vapaasti. Tuotetta ei ole suunnattu maanpinnan suuntaisesti.	Suuntaa tuote maanpinnan suuntaisesti.

● Hävittäminen



Noudata pakkausmateriaalien jätteiden lajittelua koskevia merkintöjä. Ne koostuvat lyhenteistä (a) sekä numeroista (b) ja tarkoittavat seuraavaa: 1–7 = muovit/ 20–22 = paperi ja pahvi/80–98 = komposiitit.

Tuote:



Lisätietoja käytöstä poistetun tuotteen hävittämismahdollisuuksista saat kuntasi tai kaupunkisi viranomaisilta.



Älä heitä käytettyä tuotetta kotitalousjätteisiin. Hävitä tuote toimittamalla se asianmukaiseen jätehuoltoon. Lisätietoja keräyspaikoista ja niiden aukioloajoista saat kuntasi viranomaisilta.

Vialliset ja käytetyt paristot/akut on kierrätettävä. Palauta paristot/akut ja/tai tuote lähimpään keräyspisteeseen.



Paristojen/akkujen väärä hävittämistapa aiheuttaa ympäristövahinkoja!

Paristoja/akkuja ei saa hävittää talousjätteenä. Ne voivat sisältää myrkyllisiä raskasmetalleja, minkä vuoksi ne kuuluvat ongelmajätekäsittelyyn. Raskasmetallien kemialliset merkit ovat seuraavat: Cd = kadmium, Hg = elohopea, Pb = lyijy. Toimita tästä syystä käytetyt paristot/akut paikalliseen keräyspisteeseen.

● Takuu

Tuote on valmistettu huolellisesti tiukkojen laatudirektiivien mukaan ja tarkistettu huolella ennen toimitusta. Materiaali- tai valmistusvirheiden tapauksessa kuluttajalla on laillisia oikeuksia tuotteen myyjää kohtaan. Alla oleva takuu ei rajoita kuluttajan lakisääteisiä oikeuksia millään tavalla.

Tämän tuotteen takuu on 5 vuotta ostopäivästä lukien. Takuuaika alkaa ostopäivästä. Säilytä alkuperäinen ostokuitti turvallisessa paikassa, koska tätä asiakirjaa vaaditaan ostotositteena.

Mahdollisista ostohetkellä esiintyneistä vaurioista tai vioista on ilmoitettava välittömästi tuotteen pakkauksesta purkamisen jälkeen.

Jos 5 vuoden sisällä tuotteen ostopäivästä alkaen tuotteesta löytyy materiaali- tai valmistusvirhe, korjaamme tuotteen ilmaiseksi harkintamme mukaan. Takuuaikaa ei pidennetä myönnetyn takuuvaatimuksen vuoksi. Tämä koskee myös vaihdettuja ja korjattuja osia.

Takuun voimassaolo lakkaa, jos tuote on vioittunut, sitä on käytetty tai huollettu tarkoituksenvastaisesti.

Takuu kattaa materiaali- ja valmistusvirheet. Takuu ei kata tuotteen osia, jotka kuluvat normaalisti (esim. paristot, letkut, väripatruunat) ja joita voidaan sen vuoksi pitää kuluvina osina eikä myöskään rikkoutuvia osia esim. kytkimiä, akkuja tai lasista valmistettuja osia.

Tämän tuotteen takuuaika koskee myös akkua.

● Toimiminen takuutapauksessa

Jotta pyyntösi voidaan käsitellä nopeasti, noudata seuraavia ohjeita:

Säilytä tiedusteluja varten kassakuitti ja tuotenro (IAN 528066_2601) todisteena ostosta.

Löydät tuotenumeron tuotteen tyyppikilvestä, tuotteessa olevasta kaiverruksesta, käyttöohjeen kansilehdestä (alavasemmalla) tai tuotteen taka- tai alaosan tarrasta.

Jos tuotteen toiminnassa ilmenee vikoja tai muita puutteita, ota ensin yhteyttä alla mainittuun huoltopalveluun puhelimitse tai sähköpostitse.

Voit tämän jälkeen lähettää vialliseksi todetun tuotteen veloituksetta huoltopalvelun ilmoittamaan osoitteeseen. Liitä mukaan ostokuitti (kassakuitti) sekä tiedot viasta ja sen esiintymisajasta.



Voit tarkastella ja ladata näitä ja monia muita käyttöoppaita osoitteessa parkside-diy.com. Skannaamalla tämän QR-koodin pääset suoraan osoitteeseen parkside-diy.com. Valitse maa ja etsi käyttöohjeet hakukentän avulla. Syöttämällä tuotenumeron (IAN) 528066_2601 löydät tuotteesi käyttöohjeen.

● Huoltopalvelu

(FI) **Huoltopalvelu Suomi**
Puhelin: 0800916210
Yhteydenottolomake osoitteessa *parkside-diy.com*
IAN 528066_2601

CE

Varningar och symboler som används . . . . . Sidan 18
Inledning . . . . . Sidan 18
Avsedd användning . . . . . Sidan 18
Leverans . . . . . Sidan 18
Beskrivning av delarna . . . . . Sidan 18
Tekniska data . . . . . Sidan 19
Säkerhetsanvisningar . . . . . Sidan 19
Säkerhetsanvisningar för batterier/laddningsbara batterier . . . . . Sidan 19
Före första användningen . . . . . Sidan 20
Hantering . . . . . Sidan 20
Laddning av batteriet . . . . . Sidan 20
Till-/frånkoppling . . . . . Sidan 20
Användning av horisontella och vertikala laserlinjer . . . . . Sidan 20
Arbeta med nivelleringsautomatik . . . . . Sidan 20
Arbeta utan nivelleringsautomatik . . . . . Sidan 20
Arbeta med stativet . . . . . Sidan 20
Ställa in stativet . . . . . Sidan 20
Rengöring och skötsel . . . . . Sidan 21
Förvaring . . . . . Sidan 21
Felsökning . . . . . Sidan 21
Avfallshantering . . . . . Sidan 21
Garanti . . . . . Sidan 21
Handläggning av garantianspråk . . . . . Sidan 21
Service . . . . . Sidan 22

Varningar och symboler som används

I denna bruksanvisning och på förpackningen används följande varningsanvisningar:

	**FARA!** Denna symbol med signalordet ”Fara” betecknar en riskkälla med en hög grad av risk som om den inte undviks kan leda till svåra skador eller döden.		Denna symbol betyder att bruksanvisningen måste beaktas vid användning av produkten.
			Explosionsfara!
	**VARNING!** Denna symbol med signalordet ”Varning” betecknar en riskkälla med en måttligt hög grad av risk som om den inte undviks kan leda till svåra skador eller dödsfall.		Skydda dig mot laserstrålning!
			Titta inte in i laserstrålen!
	**VAR FÖRSIKTIG!** Denna symbol med signalordet ”Var försiktig” betecknar en riskkälla med en låg grad av risk som om den inte undviks kan leda till ringa eller måttligt svåra skador.		Likström/-spänning
			USB-anslutning
	**SE UPP!** Denna symbol med signalordet ”Se upp” betecknar fara för en eventuell sakskada.		Denna symbol anvisar att användaren måste bära lämpliga skyddshandskar! Följ anvisningarna i denna varning för att undvika skador på händerna genom föremål eller kontakt med heta eller kemiska ämnen.
	**INFO:** Denna symbol med signalordet ”Info” innehåller ytterligare värdefull information.		Använd produkten endast i torr inomhusmiljö.
CE	CE-märket bekräftar överensstämmelse med de EU-direktiv, som gäller för produkten.		Säkerhetsanvisningar Hanteringsanvisningar

4 V BATTERIDRIVEN KRYSSLASER

● Inledning

Grattis till köpet av din nya produkt. Du har köpt en högklassig produkt. Bruksanvisningen hör till produkten. Den innehåller viktiga anvisningar för säkerhet, användning och avfallshantering. Läs säkerhetsanvisningarna och monteringsanvisningen innan du använder produkten. Använd produkten endast enligt beskrivningen och endast för de angivna ändamålen. Se till att bruksanvisningen alltid finns tillgänglig även vid vidare användning av tredje man.

● Avsedd användning

- Denna produkt lämpar sig för projicering av lodräta och vågräta linjer. Båda laserlinjer kan användas både enskilt och samtidigt.
- Använd inte produkten för andra ändamål.
- Denna produkt är endast avsedd för sin ändamålsenliga användning inomhus.
- Denna produkt är uteslutande avsedd för användning i privata hushåll och inte för yrkesmässigt bruk.
- Tillverkaren åtar sig inget ansvar för skador som uppstår på grund av felaktig användning.

● Leverans

- □ Kontrollera vid uppackningen om leveransen är fullständig och om alla delar är i gott skick. Ta bort allt förpackningsmaterial före användning.
- □ Kontakta vår kundtjänst om det fattas delar eller om någon del är skadad.

1 Batteridriven krysslaser
1 Stativ
1 USB-C-laddkabel
1 Förvaringsväska
1 Bruksanvisning

● Beskrivning av delarna

Vik före läsning ut den flik som innehåller bilderna. Gör dig förtrogen med produktens alla funktioner.

(Bild A)

1 360°-laser
2 Magnet
3 Laddningsuttag
4 Vingskruv
5 Handtagsskruv
6 Spak
7 Stativben
8 Snäpplås
9 Låsring
10 Vev
11 Låsring
12 Ställskruv
13 Vattenpass
14 Nivelleringsbrytare
15 Laddningslampa
16 Knapp **V/H** (**V** = vertikal/**H** = horisontell)
17 Nivelleringslampa
18 Vertikal laser
19 Stativplatta
20 USB-C-laddkabel
21 Förvaringsväska

(Bild B)

22 Innergänga
23 Stativskruv

Tekniska data

Arbetsområde:	20 m*
Vikt (utan stativ):	ca 336 g
Laddningsbart batteri:	INR18650, Li-Ion, 2600 mAh, 9,36 Wh
Driftspänning U_{max}:	4 V ⎓
Laddningsspänning U_{IN}:	5 V ⎓
Laddningsström:	1,3 A
Självnivelleringsområde:	± 3°
Nivelleringsprecision:	± 0,4 mm/m
Laservågslängd:	510–530 nm
Laserklass:	2
Nivelleringstid:	ca 4 sekunder

Säkerhetsanvisningar

FÖRE ANVÄNDNING AV PRODUKTEN, GÖR DIG FÖRTROGEN MED ALLA BRUKS- OCH SÄKERHETSANVISNINGAR! OM DU ÖVERLÄMNAR PRODUKTEN TILL NÅGON ANNAN, ÖVERLÄMNA ÄVEN ALLA TILLHÖRANDE DOKUMENT!

Om det uppstår skador på grund av att du inte följt denna bruksanvisning upphör garantin att gälla!

Vi åtar oss inget ansvar för följdskador! Vi åtar oss inget ansvar för sak- eller personskador som uppstår på grund av felaktig användning eller av att säkerhetsanvisningarna inte följts!

Barn och personer med funktionshinder

⚠ **VARNING! LIVSFARA OCH OLYCKSRISK FÖR SPÄDBARN OCH SMÅ BARN!**
Lämna aldrig barn ensamma med förpackningsmaterialet. Förpackningsmaterialet medför fara för kvävning.
Barn underskattar ofta denna fara. Håll alltid barn borta från förpackningsmaterial.

- Produkten får bara användas av barn. Barn under 16 år får endast använda produkten under uppsikt.
- Håll barn borta från produkten.

Allmänna anvisningar

- Beakta uppgifterna i denna bruksanvisning gällande handhavande, rengöring, lagring och bortskaffning.
- Kontrollera produkten före varje användning. Låt reparera en skadad produkt. Använd aldrig en produkt som skadats.
- Stäng av produkten när den inte används. Lämna aldrig produkten utan uppsikt.
- Håll produkten borta från medicinsk utrustning, magnetiska datamedia och magnetiskt känsliga enheter.

Hantering av lasern

VARNING! Skydda dig mot laserstrålning!

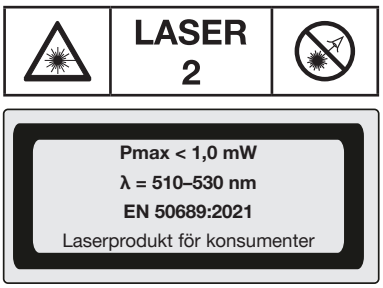

⚠ **SE UPP!** Laserstrålning – titta inte in i strålen! Laserklass 2.

- Rikta inte laserstrålen mot personer.
- Märkningar och varningar finns på produktens ovan- och undersida.

Säkerhetsanvisningar för batterier/laddningsbara batterier

⚠ **LIVSFARA!** Håll batterier/laddningsbara batterier utom räckhåll för barn. Om du oavsiktligt råkar svälja dem, sök omedelbart läkarvård!

EXPLOSIONSFARA! Återladda aldrig engångsbatterier. Utsätt inte batterier/laddningsbara batterier för kortslutning och/eller öppna dem inte. Detta kan leda till överhettning, till brand eller till att de spricker.

- Kasta aldrig batterier/laddningsbara batterier i eld eller vatten.
- Utsätt inte batterier/laddningsbara batterier för mekaniska belastningar.

Läckagerisk för batterier/laddningsbara batterier

- Undvik extrema miljöförhållanden och temperaturer som kan påverka batterier, t.ex. värmeelement/direkt solstrålning.
- Om batterier läcker, undvik att låta kemikalierna få kontakt med hud, ögon och slemhinnor! Spola genast av drabbade områden med rent vatten och sök läkare!

* Arbetsområdet kan begränsas på grund av omgivningsförhållandena (t.ex. starkt ljus).

BÄR SKYDDSHANDSKAR! Läckande eller skadade batterier/laddningsbara batterier kan vålla skador om de kommer i kontakt med huden. Använd därför alltid lämpliga skyddshandskar i sådana situationer.

- Denna produkt har ett inbyggt batteri som inte kan bytas av användaren. För att undvika att det uppstår fara får endast tillverkaren eller dennes kundtjänst eller annan person med liknande kvalifikation ta ut eller byta batteriet. Vid bortskaffning, beakta att denna produkt innehåller ett laddningsbart batteri.

● Före första användningen

□ Ta bort förpackningsmaterialet. Kontrollera att alla delar är med.
□ Ladda upp batteriet (se ”Laddning av batteriet”).

● Hantering

● Laddning av batteriet

ⓘ **INFO:**

□ Batteriet kan inte bytas ut. Vid problem med batteriet vänder du dig till service-centret.
- Produkten kan användas under laddningen. Det är normalt att produkten värms upp lätt under laddningen. Under laddningen kan det hända att du inte kan arbeta med produkten när batteriet är helt eller nästan tomt. Det beror på den använda laddaren.

1. Stick in USB-C-laddkabeln 20 i laddningsuttaget 3.
2. Anslut USB-C-laddkabeln 20 till en USB-port.

Laddningslampa 15	**Betydelse**
Röd	Batteriet laddas.
Grön	Batteriet är helt laddat.

3. Efter genomförd laddning, dra först ut USB-C-laddkabeln 20 ur USB-porten.
4. Dra ut USB-C-laddkabeln 20 ur produkten.

● Till-/frånkoppling

VAR FÖRSIKTIG! Laserstrålning – titta inte in i strålen 1/18! Vänd bort huvudet eller stäng ögonen för att undvika att titta in i laserstrålen. Risk för skador på ögonen!

□ **Tillkoppling:** Skjut nivelleringsbrytaren 14 åt vänster (position 🔓). 360°-laserlinjen 1 och den vertikala laserlinjen 18 är aktiverade.
□ **Avstängning:** Skjut nivelleringsbrytaren 14 åt höger (position 🔒). 360°-laserlinjen 1 och den vertikala laserlinjen 18 är avaktiverade.

● Användning av horisontella och vertikala laserlinjer

- Efter påslagningen är 360°-laserlinjen 1 och den vertikala laserlinjen 18 aktiverade.

□ **Aktivera endast 360°-laserlinjen 1:**
Tryck kort på knappen **V/H** 16.
□ **Aktivera endast den vertikala laserlinjen 18:**
Tryck kort på knappen **V/H** 16.

● Arbeta med nivelleringsautomatik

ⓘ **INFO:** Vid skakningar nivellerar lasern sig automatiskt. Vänta tills laserlinjerna inte rör sig längre.

1. Placera produkten på ett vågrätt, fast underlag eller fäst produkten på ett stativ (se ”Arbeta med stativet”).
2. Skjut nivelleringsbrytaren 14 åt vänster (position 🔓). Nivelleringslampan 17 lyser.

Nivelleringslampa 17	**Betydelse**
Grön	Automatisk nivellering är möjlig. Nivelleringen är avslutad när laserlinjerna inte rör sig längre.
Röd	Automatisk nivellering är inte möjlig. Laserlinjerna blinkar.

● Arbeta utan nivelleringsautomatik

⚠ **SE UPP!** Den använda magnetiska ytan skall vara plan och inte krökt eller ojämn. I annat fall kan produkten falla ner och skadas.

ⓘ **INFO:**

- Vid arbeten utan nivelleringsautomatik lyser nivelleringslampan 17 permanent rött. De avbildade laserlinjerna är inte nivellerade.
- Produkten har 2 magneter 2. Med magneterna kan du fästa produkten i ytor, som drar åt sig magnetiska föremål, t.ex. hyllor i stål.

1. Skjut nivelleringsbrytaren 14 åt höger (position 🔒).
2. Tryck och håll in knappen **V/H** 16 360°-laserlinjen 1 och den vertikala laserlinjen 18 är aktiverade.
3. **Aktivera endast 360°-laserlinjen 1:**
Tryck kort på knappen **V/H** 16.
4. **Aktivera endast den vertikala laserlinjen 18:**
Tryck kort på knappen **V/H** 16.
5. **Avstängning:** Tryck och håll in knappen **V/H** 16 tills nivelleringslampan 17, 360°-laserlinjen 1 och den vertikala laserlinjen 18 är avaktiverade.

● Arbeta med stativet

(Bild B)

Skruva på lasern på stativplattan 19

□ Skruva på produkten med innergängan 22 med handkraft på stativskruven 23.

Ta av/sätta in stativplattan

⚠ **SE UPP!** Använd inte alltför stor kraft. Produkten kan skadas.

1. Öppna spaken 6.
2. Ta ut stativplattan 19 uppåt.
3. Placera stativplattan 19 för att sätta in den på stativet.
4. Fäst stativplattan 19, genom att stänga spaken 6.

● Ställa in stativet

(Bild C)

ⓘ **INFO:** Stativets horisontella injustering kan du kontrollera med vattenpasset 13.

1. Dra isär stativbenen 7.
2. Fixera stativbenens 7 position med låsringen 9.

Ställa in höjden, stativfötter

1. Öppna snäpplåsen 8.
2. Skjut stativbenens 7 förlängning till önskad längd.
3. Stäng snäpplåsen 8.

Ställa in höjden, vev

1. Fäll upp veven 10.
2. Håll i veven 10 med ena handen.
3. Lossa låsringen 11 genom att vrida den åt vänster.
4. Veva stativet till önskad höjd.

5. Vrid låsringen [11] åt höger för att låsa stativet i den önskade höjden.

Ställa in lutningen, framåt/bakåt
1. Vrid handtagsskruven [5] åt vänster tills den lossar.
2. Ställ in önskad lutning.
3. Vrid handtagsskruven [5] åt höger för att låsa stativet i den önskade lutningen.

Ställa in lutningen, åt sidan
1. Vrid vingskruven [4] åt vänster tills den lossar.
2. Fäll stativet till önskad lutning.
3. Vrid vingskruven [4] åt höger tills den fäster.

Rotera stativet
1. Vrid ställskruven [12] åt vänster för att lossa.
2. Grip tag i handtagsskruven [5] och vrid stativet i önskad riktning.
3. Vrid ställskruven [12] åt höger för att låsa.

● Rengöring och skötsel

⚠ **VARNING!** Doppa aldrig produkten i vatten eller i andra vätskor.

⚠ **VARNING!** För reparation får produkten bara öppnas av en sakkunnig person. Låt endast en sakkunnig person reparera produkten och endast med originalreservdelar. På så sätt säkerställs produktsäkerheten.

- Utöva inget starkt tryck!
- Låt inte vätska tränga in i produkten vid rengöring.
- Produkten behöver inget underhåll.

- Håll produkten ren för att säkerställa en problemfri och säker drift.
- Använd en torr du för att rengöra det yttre.
- Rengör öppningarna på 360°-lasern [1] och den vertikala lasern [18] med en mjuk luftstråle. Avlägsna kraftigare smuts med en lätt fuktad bomullspinne.

● Förvaring

- Om produkten inte används under en längre tid förvarar du den på en ren och torr plats, som inte är utsatt för direkt solstrålning.
- Förvara produkten i förvaringsväskan [21].

● Felsökning

Problem	Möjlig orsak	Lösning
Produkten startar inte.	Batteriet är tomt.	Ladda batteriet.
Nivelleringsautomatiken fungerar inte.	Nivelleringsautomatiken kan inte svänga fritt. Produkten är inte justerad tillräckligt parallellt mot golvet.	Rikta upp produkten parallellt med golvet.

● Avfallshantering



Beakta märkningen på förpackningsmaterialet för rätt källsortering vid avfallshantering. Dessa har markerats med förkortningar (a) och siffror (b) med följande betydelse: 1–7: plaster/20–22: papper och kartong/ 80–98: kompositmaterial.

Produkt:



Kontakta kommunen för närmare information om avfallshantering av den förbrukade produkten.



Den uttjänta produkten måste källsorteras och lämnas till korrekt avfallshantering och får inte kastas i hushållsavfallet. Information om återvinningsstationer och deras öppettider erhåller du hos de lokala myndigheterna.

Defekta eller förbrukade batterier/batteripack måste återvinnas. Lämna batterier/batteripack och/eller produkten på befintliga återvinningsstationer.



Risk för miljöskador på grund av felaktig avfallshantering av batterier/batteripack!

Batterier/batteripack får inte kastas i hushållssoporna. De kan innehålla giftiga tungmetaller och ska behandlas som farligt avfall. De kemiska symbolerna för tungmetaller är följande: Cd = kadmium, Hg = kvicksilver, Pb = bly. Lämna därför förbrukade batterier/batteripack på kommunens återvinningsstation.

● Garanti

Produkten har tillverkats enligt stränga kvalitetskrav och kontrollerats noggrant före leverans. I händelse av materialfel eller tillverkningsfel har du lagstadgade rättigheter mot säljaren av produkten. Dina lagstadgade rättigheter begränsas inte på något sätt av vår garanti som anges nedan.

Garantin för den här produkten är 5 år från och med inköpsdatum. Garantitiden börjar från och med inköpsdagen. Förvara originalkvittot på en säker plats eftersom detta dokument krävs som inköpsbevis.

Alla skador eller brister som redan finns vid tidpunkten för köpet måste rapporteras omedelbart efter uppackning av produkten.

Om det uppstår ett materialfel eller ett tillverkningsfel på denna produkt inom 5 år efter köpet, kommer vi, efter eget gottfinnande, att antingen reparera eller byta ut produkten åt dig utan kostnad. Garantiperioden förlängs inte av ett beviljat garantianspråk. Det gäller även för utbytta eller reparerade delar.

Denna garanti är ogiltig om produkten har skadats eller använts eller underhållits felaktigt.

Garantin täcker material- och tillverkningsfel. Denna garanti täcker inte produktdelar som är föremål för normalt slitage och som därför anses vara slitdelar (t.ex. batterier, slangar, bläckpatroner) och inte heller skador på ömtåliga delar, t.ex. strömbrytare eller delar av glas.

För denna produkt gäller garantitiden även för batteriet.

● Handläggning av garantianspråk

Iaktta anvisningarna nedan för att säkerställa en snabb handläggning av din förfrågan:

Ha alltid kassakvittot och artikelnumret i beredskap (IAN 528066_2601) för att bevisa köpet.

Artikelnumret finns på produktens typskylt, en gravyr på produkten, omslaget till din handledning (längts ner till vänster) eller etiketten på baksidan eller undersidan av produkten.

Om funktionsfel eller andra brister uppstår kontakta först nedanstående serviceavdelning via telefon eller e-post.

Du kan sedan utan kostnad skicka en produkt som har registrerats som defekt till den serviceadress som du har fått. Bifoga inköpsbeviset (kassakvitto) och uppgifter om vilket fel det handlar om och när det inträffade.



På parkside-diy.com kan du titta på och ladda ner denna och många andra handböcker. Med denna QR-kod kommer du direkt till parkside-diy.com. Välj ditt land och sök efter bruksanvisningen via sökmasken. Genom inmatning av artikelnumret (IAN) 528066_2601 kommer du till din artikels bruksanvisning.

● Service

(SE) **Service Sverige**
Tel.: 020795049
Kontaktformulär på *parkside-diy.com*
IAN 528066_2601

(FI) **Service Finland**
Tel: 0800916210
Kontaktformulär på *parkside-diy.com*
IAN 528066_2601

CE

Anvendte advarselssætninger og symboler . . . . . Side 24
Indledning . . . . . Side 24
Forskriftsmæssig anvendelse . . . . . Side 24
Leveringsomfang . . . . . Side 24
Beskrivelse af delene . . . . . Side 24
Tekniske data . . . . . Side 25
Sikkerhedsanvisninger . . . . . Side 25
Sikkerhedsanvisninger for batterier/genopladelige batterier . . . . . Side 25
Før første ibrugtagning . . . . . Side 26
Betjening . . . . . Side 26
Opladning af batteri . . . . . Side 26
Tilkoble/frakoble . . . . . Side 26
Brug af horisontal og vertikal laserlinje . . . . . Side 26
Arbejde med nivelleringsautomatik . . . . . Side 26
Arbejder uden nivelleringsautomatik . . . . . Side 26
Arbejde med stativ . . . . . Side 26
Indstilling af stativ . . . . . Side 26
Rengøring og vedligeholdelse . . . . . Side 27
Opbevaring . . . . . Side 27
Fejlafhjælpning . . . . . Side 27
Bortskaffelse . . . . . Side 27
Garanti . . . . . Side 27
Afvikling af garantisager . . . . . Side 27
Service . . . . . Side 28

Anvendte advarselssætninger og symboler

I denne betjeningsvejledning og på emballagen anvendes følgende advarselssymboler:

⚠	**FARE!** Dette symbol, sammen med signalordet "Fare", betegner en faresituation med høj risikofaktor, som, hvis den ikke afværges, kan medføre alvorlige kvæstelser eller dødsfald.		Dette symbol betyder, at betjeningsvejledningen skal følges ved anvendelse af produktet.
			Eksplosionsfare!
⚠	**ADVARSEL!** Dette symbol, sammen med signalordet "Advarsel", betegner en faresituation med mellemstor risikofaktor, som, hvis den ikke afværges, kan medføre alvorlige kvæstelser eller dødsfald.		Beskyt dig mod laserstråling!
			Kig ikke ind i laserstrålen!
⚠	**FORSIGTIG!** Dette symbol, sammen med signalordet "Forsigtig", betegner en faresituation med lav risikofaktor, som, hvis den ikke afværges, kan medføre mindre eller moderate kvæstelser.		Jævnstrøm/-spænding
			USB-tilslutning
⚠	**OBS!** Dette symbol, sammen med signalordet "Obs", betyder fare for tingskader.		Dette påbudssymbol betyder at der skal anvendes beskyttelseshandsker! Følg anvisningerne i denne advarsel for at undgå kvæstelser af hånden fra genstande eller ved kontakt med varme medier eller kemikalier.
	**INFO:** Dette symbol, sammen med signalordet "Info", angiver flere nyttige informationer.		Må kun anvendes i tørre indendørs lokaler.
CE	CE-mærket bekræfter overensstemmelse med de for produktet gældende EU-direktiver.	■ □	Sikkerhedsanvisninger Handlingsanvisninger

4 V BATTERIDREVEN KRYDSLINJELASER

● Indledning

Hjerteligt tillykke med købet af deres nye produkt. Du har besluttet dig for et produkt af høj kvalitet. Brugervejledningen er en del af dette produkt. Den indeholder vigtige informationer om sikkerhed, brug og bortskaffelse. Gør dig inden ibrugtagning af produktet fortrolig med alle betjenings- og sikkerhedsanvisninger. Benyt kun produktet som beskrevet og til de oplyste formål. Videregiv alle papirer, hvis du giver produktet videre til tredjemand.

● Forskriftsmæssig anvendelse

- Dette produkt er egnet til projektion af lodrette og vandrette linjer. Laserlinjerne kan benyttes både enkeltvis og kombineret.
- Dette produkt må ikke anvendes til andre formål.
- Produktet er kun beregnet til brug indendørs.
- Produktet er kun beregnet til anvendelse i private husholdninger og ikke til erhvervsmæssige formål.
- Fabrikanten fraskriver sig ethvert ansvar for skader som følge af forkert brug.

● Leveringsomfang

□ Ved udpakning af produktet skal det kontrolleres, at leverancen er komplet, og at alle dele er funktionsdygtige. Før anvendelse skal al emballage fjernes.

□ Kontakt kundeservice, hvis der mangler dele eller de er beskadiget.

1 Batteridreven krydslinjelaser
1 Stativ
1 USB-C ladekabel
1 Opbevaringstaske
1 Betjeningsvejledning

● Beskrivelse af delene

Inden læsning foldes fold-ud-siden med tegningerne ud. Gør dig fortrolig med alle produktets funktioner.

(Fig. A)

1 360°-laser
2 Magneter
3 Ladebøsning
4 Fløjskrue
5 Fingerskrue
6 Greb
7 Stativben
8 Klaplåse
9 Spændering
10 Håndsving
11 Spændering
12 Justeringsskrue
13 Libelle
14 Nivelleringskontakt
15 Ladekontrollampe
16 Knappen **V/H** (**V**=vertikal/**H**=horisontal)
17 Nivelleringslampe
18 Vertikal laser
19 Stativplade
20 USB-C ladekabel
21 Opbevaringstaske

(Fig. B)

22 Indvendigt gevind
23 Stativskrue

● Tekniske data

Arbejdsområde:	20 m*
Vægt (uden stativ):	ca. 336 g
Genopladeligt batteri:	INR18650, li-Ionen, 2600 mAh, 9,36 Wh
Driftsspænding U_{max}:	4 V ⎓
Ladespænding U_{IN}:	5 V ⎓
Ladestrøm:	1,3 A
Selvnivelleringsomfang:	± 3°
Nivelleringsnøjagtighed:	± 0,4 mm/m
Laserbølgelængde:	510–530 nm
Laserklasse:	2
Nivelleringstid:	ca. 4 sekunder

⚠ Sikkerhedsanvisninger

FØR PRODUKTET BRUGES FØRSTE GANG SKAL DU VÆRE FORTROLIG MED ALLE SIKKERHEDS- OG BETJENINGSANVISNINGER! HVIS PRODUKTET OVERLADES TIL TREDJEMAND, SKAL ALLE DOKUMENTER MEDFØLGE!

Hvis der opstår skader som følge af, at betjeningsvejledningen ikke følges, bortfalder erstatningsansvaret!

Leverandøren påtager sig intet ansvar for følgeskader! Leverandøren påtager sig intet ansvar for ting- eller personskader, der opstår som følge af forkert anvendelse, eller hvis sikkerhedsanvisningerne ikke følges!

Børn og personer med handicap

⚠ **ADVARSEL! LIVSFARE OG RISIKO FOR ULYKKER FOR SMÅBØRN OG BØRN!**
Børn må ikke efterlades med emballagen uden opsyn. Emballagen udgør en kvælningsrisiko.
Børn undervurderer ofte de dermed forbundne farer. Hold emballagen uden for børns rækkevidde.

- Produktet må kun anvendes af voksne. Børn under 16 år må kun anvende produktet, når de er under opsyn.
- Hold produktet uden for børns rækkevidde.

Generelle anvisninger

- Bemærk angivelserne i denne driftsvejledning for betjening, rengøring, opbevaring og bortskaffelse.
- Kontrollér produktet før hver anvendelse. Lad et skadet produkt reparere. Anvend aldrig et beskadiget produkt.
- Sluk produktet når det ikke anvendes. Produktet må ikke efterlades uden opsyn.
- Hold produktet på afstand af medicinske apparater, magnetiske databærere og magnetisk følsomme apparater.

Omgang med laser

ADVARSEL! Beskyt dig mod laserstråling!

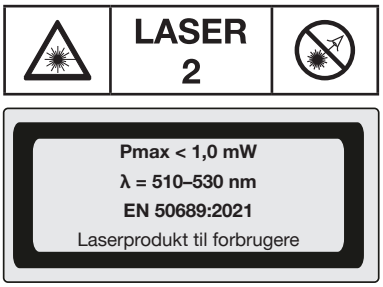

⚠ **OBS!** Laserstråling – kig ikke ind i strålen! Laserklasse 2.

- Ret ikke laserstrålen mod personer.
- Mærkninger og advarsler findes foroven og forneden på produktet.

Sikkerhedsanvisninger for batterier/ genopladelige batterier

⚠ **LIVSFARE!** Opbevar batterier/genopladelige batterier uden for børns rækkevidde. Ved slugning skal der straks opsøges læge!

EKSPLOSIONSFARE! Ikke-genopladelige batterier må aldrig oplades. Batterier/genopladelige batterier må ikke kortsluttes og/eller åbnes. Det kan medføre overophedning, ild eller eksplosion.

- Batterier/genopladelige batterier må ikke kastes i ild eller vand.
- Udsæt ikke batterier/genopladelige batterier for mekanisk belastning.

Lækagerisiko for batterier/genopladelige batterier

- Undgå ekstreme miljøer og temperaturer, der kan påvirke batterier/genopladelige batterier, fx radiatorer/direkte sollys.
- Hvis batterier/genopladelige batterier lækker, skal kontakt med kemikalierne med hud, øjne og slimhinder undgås! Det berørte område skylles straks med rent vand, og der skal opsøges lægehjælp!

* Driftsomfanget kan begrænses ved omgivelsesbetingelser (f.eks. kraftigt lys).

ANVEND BESKYTTELSESHANDSKER! Udtjente eller beskadigede batterier/genopladelige batterier kan forårsage ætsninger ved kontakt med huden. Anvend passende beskyttelseshandsker, hvis en sådan situation opstår.

- Dette produkt har et indbygget genopladeligt batteri, som ikke kan udskiftes af brugeren. Udtagning eller udskiftning af det genopladelige batteri må kun udføres af producenten eller dennes kundeservice eller en tilsvarende kvalificeret person for at udelukke farlige situationer. Ved bortskaffelse skal der gøres opmærksom på, at produktet indeholder et genopladeligt batteri.

● Før første ibrugtagning

- □ Fjern emballagen. Kontrollér, at alle dele er komplette.
- □ Oplad batteriet (se ”Opladning af batteri”).

● Betjening

● Opladning af batteri

ⓘ **INFO:**

- □ Batteriet er ikke udskifteligt. Ved problemer med batteri kontaktes Service-center.
- Produktet kan anvendes under ladning. Det er normalt at grebet bliver lidt varmt under opladningen. Under ladningen kan det forekomme, at du ikke kan arbejde med produktet, hvis batteriet er næsten eller helt afladet. Dette afhænger af den anvendte lader.

1. Anbring USB-C ladekabel 20 i ladebøsning 3.
2. Tilslut USB-C ladekabel 20 til en USB port.

Ladekontrollampe 15	**Betydning**
Rød	Batteriet oplades.
Grøn	Batteriet er fuldt opladet.

3. Efter gennemført ladning fjernes først USB-C ladekabel 20 fra USB porten.
4. Fjern USB-C ladekabel 20 fra produktet.

● Tilkoble/frakoble

FORSIGTIG! Laserstråling – se ikke ind i strålen 1/18! Drej hovedet eller luk øjnene, for at undgå at se ind i laserstrålen. Risiko for øjenskader!

- □ **Tilkobling:** Pres nivelleringskontakten 14 til venstre (positionen 🔒). 360° laserlinjen 1 og den vertikale laserlinje 18 er aktiveret.
- □ **Frakobling:** Pres nivelleringskontakten 14 til højre (positionen 🔒). 360° laserlinjen 1 og den vertikale laserlinje 18 er deaktiverede.

● Brug af horisontal og vertikal laserlinje

- Efter tilslutning er 360° laserlinje 1 og vertikal laserlinje 18 aktiveret.

- □ **Aktivering af 360° laserlinje 1 alene:** Tryk kort på knappen **V/H** 16.
- □ **Aktivering af vertikal laserlinje 18:** Tryk kort på knappen **V/H** 16.

● Arbejde med nivelleringsautomatik

ⓘ **INFO:** Ved rystelser nivelleres laser igen automatisk. Vent, til laserlinjerne ikke længere bevæger sig.

1. Anbring produktet på et vandret, fast underlag eller fastgør produktet på et stativ (se ”Arbejde med stativ”).
2. Pres nivelleringskontakten 14 til venstre (positionen 🔒). Nivelleringslampen 17 lyser.

Nivelleringslampe 17	**Betydning**
Grøn	En automatisk nivellering er mulig. Nivellering er afsluttet, når laserlinjerne ikke længere bevæger sig.
Rød	En automatisk nivellering er ikke mulig. Laserlinjerne blinker.

● Arbejder uden nivelleringsautomatik

⚠ **OBS!** Den anvendte magnetiske overflade skal være flad og må ikke være buet eller ujævn. I modsat fald kan produktet blive skadet.

ⓘ **INFO:**

- Ved arbejder uden nivelleringsautomatik lyser nivelleringslampen 17 fast rødt. De viste laserlinjer er ikke nivelleret.
- Produktet råder over 2 magneter 2. Med magneterne kan produktet fastgøres på overflader, der tiltrækker magnetisme, som f.eks. stålreoler.

1. Pres nivelleringskontakten 14 til højre (positionen 🔒).
2. Hold knappen **V/H** 16 nede, indtil 360°-laserlinjen 1 og den vertikale laserlinje 18 er aktiveret.
3. **Aktivering af 360° laserlinje 1 alene:** Tryk kort på knappen **V/H** 16.
4. **Aktivering af vertikal laserlinje 18:** Tryk kort på knappen **V/H** 16.
5. **Frakobling:** Hold knappen **V/H** 16 nede, indtil nivelleringslampen 17, 360°-laserlinjen 1 og den vertikale laserlinje 18 er deaktiveret.

● Arbejde med stativ

(Fig. B)

Monter laser på stativplade 19

- □ Skru produktet håndfast på stativskrue 23 med indvendigt gevind 22.

Montering/demontering af stativplade

⚠ **OBS!** Benyt ikke overdreven kraft. Produktet kan tage skade.

1. Åbn grebet 6.
2. Tag stativpladen 19 ud opad.
3. Anbring stativplade 19 for montering på stativ.
4. Lås stativplade 19 ved lukning af grebet 6.

● Indstilling af stativ

(Fig. C)

ⓘ **INFO:** Den horisontale justering af stativ kan kontrolleres på libelle 13.

1. Spred stativets ben 7.
2. Lås positionen på stativets ben 7 med spænderingen 9.

Indstilling af højde, stativfødder

1. Klaplåsen 8 åbnes.
2. Skyd forlængere på stativets ben 7 til ønsket længde.
3. Klaplåsen 8 lukkes.

Indstilling af højde, håndsving

1. Klap håndsvinget 10 op.
2. Hold fast i håndsvinget 10 med den ene hånd.
3. Løsn spænderingen 11 ved at dreje den mod venstre.

4. Drej stativet til ønskede højde.
5. Drej spænderingen [11] mod højre, for låsning af positionen.

Indstilling af hældning, frem/tilbage
1. Drej fingerskrue [5] mod venstre for oplåsning.
2. Indstil den ønskede hældning.
3. Drej fingerskrue [5] mod højre for låsning af hældning.

Indstilling af hældning, sideværts
1. Drej fløjskrue [4] mod venstre for oplåsning.
2. Klap stativet til ønsket hældning.
3. Drej fløjskrue [4] mod højre for låsning.

Rotation af stativet
1. Drej justeringsskrue [12] mod venstre for oplåsning.
2. Hold fingerskruen [5] og drej stativ i ønsket retning.
3. Drej justeringsskrue [12] mod højre for låsning.

● Rengøring og vedligeholdelse

⚠ **ADVARSEL!** Produktet må aldrig nedsænkes i vand eller andre væsker.

⚠ **ADVARSEL!** Ved reparationer må produktet kun åbnes af kvalificeret personale. Lad kun produktet reparere af kvalificeret personale og udelukkende med originale reservedele. Herved garanteres produktets sikkerhed.

- Benyt ikke for meget kraft!
- Lad ikke vand trænge ind i produktet under rengøring.
- Produktet kræver ingen vedligeholdelse.

- Hold produktet rent, for at garantere godt og sikkert arbejde.
- Anvend en tør klud til udvendig rengøring.
- Rengør åbninger på 360° laser [1] og vertikal laser [18] med en blød luftstråle. Fjern kraftigt smuds med en let fugtet vatpind.

● Opbevaring

- Hvis produktet ikke anvendes i længere tid, skal det opbevares på et rent og tørt sted, uden direkte sollys.
- Opbevar produktet i opbevaringstasken [21].

● Fejlafhjælpning

Problem	Mulig årsag	Løsning
Produktet tænder ikke.	Batteri er afladet.	Oplad batteriet.
Nivelleringsautomatik fungerer ikke.	Nivelleringsautomatik kan ikke svinge frit. Produktet er ikke justeret tilstrækkeligt parallelt med underlaget.	Ret produktet parallelt ind med gulvet.

● Bortskaffelse



Bemærk forpakningsmaterialernes mærkning til affaldssorteringen, disse er mærket med forkortelser (a) og numre (b) med følgende betydning: 1–7: kunststoffer/20–22: papir og pap/80–98: kompositmaterialer.

Produkt:



De får oplyst muligheder til bortskaffelse af det udtjente produkt hos deres lokale myndigheder eller bystyre.



Bortskaf produktet korrekt, når det har nået slutningen på sin levetid, og ikke i husholdningsaffaldet. Du kan få oplysninger om indsamlingssteder og deres åbningstider hos de lokale myndigheder.

Defekte eller brugte batterier/genopladelige batterier skal genanvendes. Aflevér batterier/akkuer og/eller produktet via et af de tilbudte indsamlingssteder.



Miljøskader gennem forkert bortskaffelse af batterierne/akkuerne!

Batterier/akkuer må ikke bortskaffes via husholdningsaffaldet. De kan indeholde giftige tungmetaller og er underlagt behandlingen for særaffald. De kemiske symboler for tungmetaller er følgende: Cd = kadmium, Hg = kviksølv, Pb = bly. Aflverer derfor brugte batterier/akkuer hos en kommunal genbrugsstation.

● Garanti

Produktet er blevet fremstillet efter strenge kvalitetsstandarder og kontrolleret nøje før udlevering. I tilfælde af materiale- eller produktionsfejl kan du i medfør af loven gøre krav gældende over for sælgeren af produktet. Dine lovmæssige rettigheder begrænses på ingen måde af den af os nedennævnte garanti.

Garantien på dette produkt gælder i 5 år regnet fra købsdatoen. Garantien gælder fra købsdatoen. Opbevar den originale kvittering et sikkert sted, da dette dokument forlanges forlagt som dokumentation for købet.

Alle skader eller mangler, der allerede forefindes på tidspunktet for købet, skal straks meddeles efter udpakningen af produktet.

Hvis der inden for 5 år regnet fra købsdatoen viser sig en materiale- eller produktionsfejl på produktet, reparerer eller udskifter vi det – efter vores valg – gratis for dig. Garantiperioden forlænges ikke som følge af et imødekommet krav om garanti. Dette gælder også for udskiftede og reparerede dele.

Denne garanti bortfalder, hvis produktet er blevet beskadiget eller anvendt og vedligeholdt forkert.

Garantien dækker materiale- og produktionsfejl. Denne garanti dækker hverken produktdele, der er udsat for normal slitage og derfor er at betragte som sliddele (f.eks. batterier, slanger, farvepatroner), eller skader på skrøbelige dele, f.eks. kontakter eller dele af glas.

Ved dette produkt gælder garantiperioden også for batteriet.

● Afvikling af garantisager

For at sikre en hurtig behandling af din forespørgsel, bedes du overholde følgende instruktioner:

Ved alle forespørgsler, skal kvitteringen og varenummeret (IAN 528066_2601) kunne forevises som dokumentation på købet.

Varenummeret kan du aflæse på produktets typeskilt, en gravering på produktet, forsiden af din betjeningsvejledning (nederst til venstre) eller på en mærkat på bagsiden eller undersiden af produktet.

Hvis der opstår funktionsfejl eller andre mangler, skal du i første omgang kontakte serviceafdelingen via telefon eller e-mail.

Et defekt produkt kan gratis sendes til den serviceadresse, der er blevet oplyst, vedlagt kvitteringen (kassebonen) og en beskrivelse af, hvilken defekt der er opstået og hvornår den er opstået.



På parkside-diy.com kan du se og downloade denne og mange andre manualer. Ved at scanne QR-koden får du adgang til parkside-diy.com. Vælg dit land og søg efter betjeningsvejledningen i søgefeltet. Ved at indtaste varenummeret (IAN) 528066_2601 finder du frem til betjeningsvejledningen af dit produkt.

● Service

(DK) **Service Danmark**
Tel.: 80254583
Kontaktformular på *parkside-diy.com*
IAN 528066_2601

CE

Używane ostrzeżenia i symbole . . . . . Strona 30
Wstęp . . . . . Strona 30
Użytkowanie zgodne z przeznaczeniem . . . . . Strona 30
Zakres dostawy . . . . . Strona 30
Opis części . . . . . Strona 30
Dane techniczne . . . . . Strona 31
Instrukcje bezpieczeństwa . . . . . Strona 31
Instrukcje bezpieczeństwa dotyczące baterii/akumulatorków . . . . . Strona 31
Przed pierwszym użyciem . . . . . Strona 32
Obsługa . . . . . Strona 32
Ładowanie akumulatora . . . . . Strona 32
Włączanie i wyłączanie . . . . . Strona 32
Używanie poziomych i pionowych linii laserowych . . . . . Strona 32
Praca z automatycznym systemem poziomowania . . . . . Strona 32
Praca bez poziomowania automatycznego . . . . . Strona 32
Praca ze statywem . . . . . Strona 33
Regulacja statywu . . . . . Strona 33
Czyszczenie i konserwacja . . . . . Strona 33
Przechowywanie . . . . . Strona 33
Usuwanie usterek . . . . . Strona 33
Utylizacja . . . . . Strona 33
Gwarancja . . . . . Strona 34
Sposób postępowania w przypadku naprawy gwarancyjnej . . . . . Strona 34
Serwis . . . . . Strona 34

Używane ostrzeżenia i symbole

W tej instrukcji i na opakowaniu używane są poniższe ostrzeżenia:

	**NIEBEZPIECZEŃSTWO!** Ten symbol ze słowem „Niebezpieczeństwo” wskazuje na zagrożenie o wysokim stopniu ryzyka, które, jeśli się go nie uniknie, spowoduje śmierć lub poważne obrażenia.		Ten symbol oznacza, że podczas użytkowania produktu należy przestrzegać instrukcji obsługi.
			Ryzyko eksplozji!
	**OSTRZEŻENIE!** Ten symbol ze słowem „Ostrzeżenie” wskazuje na zagrożenie o średnim stopniu ryzyka, które, jeśli się go nie uniknie, spowoduje śmierć lub poważne obrażenia.		Chronić się przed promieniowaniem laserowym!
			Nie patrzeć w promień lasera!
	**OSTROŻNIE!** Ten symbol ze słowem „Ostrożnie” wskazuje na zagrożenie o niskim stopniu ryzyka, które, jeśli się go nie uniknie, spowoduje małe lub umiarkowane obrażenia.		Prąd stały/napięcie stałe
			Port USB
	**UWAGA!** Ten symbol ze słowem ostrzegawczym „Uwaga” wskazuje na możliwość uszkodzenia mienia.		Ten symbol oznacza obowiązek noszenia odpowiednich rękawic ochronnych! Postępować zgodnie z instrukcjami zawartymi w tym ostrzeżeniu, aby uniknąć obrażeń rąk spowodowanych przez przedmioty lub kontakt z gorącymi materiałami lub chemikaliami.
	**INFO:** Ten symbol ze słowem „Info” zawiera dalsze użyteczne informacje.		Używać tylko w suchych pomieszczeniach.
	Znak CE potwierdza zgodność z dyrektywami UE mającymi zastosowanie do produktu.		Instrukcje bezpieczeństwa Instrukcje użytkowania

4 V AKUMULATOROWY LASER KRZYŻOWY

● Wstęp

Gratulujemy Państwu zakupu nowego produktu. Tym samym zdecydowali się Państwo na zakup produktu wysokiej jakości. Instrukcja obsługi jest częścią tego produktu. Zawiera ona ważne wskazówki dotyczące bezpieczeństwa, użytkowania i utylizacji. Przed pierwszym użyciem produktu należy zapoznać się ze wszystkimi wskazówkami dotyczącymi obsługi i bezpieczeństwa. Używać produktu wyłącznie zgodnie z jego poniżej opisanym przeznaczeniem. W przypadku przekazania produktu innej osobie należy dołączyć do niego całą jego dokumentację.

● Użytkowanie zgodne z przeznaczeniem

- Ten produkt służy do rzutowania linii pionowych i poziomych. Dwie linie laserowe mogą być używane pojedynczo lub jednocześnie.
- Nie używać tego produktu do żadnych innych celów.
- Ten produkt jest przeznaczony wyłącznie do użytku w pomieszczeniach zgodnie z przeznaczeniem.
- Ten produkt jest przeznaczony wyłącznie do użytku w prywatnych gospodarstwach domowych, a nie do celów komercyjnych.
- Producent nie ponosi odpowiedzialności za szkody wynikłe z niewłaściwego użytkowania.

● Zakres dostawy

- □ Po rozpakowaniu produktu należy sprawdzić, czy dostawa jest kompletna i czy wszystkie części są w dobrym stanie. Przed użyciem usunąć wszystkie materiały pakunkowe.
- □ Jeśli brakuje jakichkolwiek części lub są uszkodzone, to należy skontaktować się z biurem obsługi klienta.

1 Akumulatorowy laser krzyżowy
1 Stojak
1 Kabel ładowania USB-C
1 Woreczek do przechowywania
1 Instrukcja obsługi

● Opis części

Przed przeczytaniem rozwinąć złożoną stronę z rysunkami. Zapoznać się ze wszystkimi funkcjami tego produktu.

(Rys. A)

1 Laser 360°
2 Magnesy
3 Gniazdo ładowania
4 Śruba motylkowa
5 Śruba uchwytu
6 Dźwignia
7 Nogi statywu
8 Zamki zatrzaskowe
9 Pierścień blokujący
10 Korba
11 Pierścień blokujący
12 Śruba regulacyjna
13 Poziomica
14 Suwak poziomowania
15 Kontrolka ładowania
16 Przycisk **V/H** (**V**=pionowo/**H**=poziomo)
17 Lampa poziomowania
18 Laser pionowy
19 Płyta statywu
20 Kabel ładowania USB-C
21 Woreczek do przechowywania

(Rys. B)

22 Gwint wewnętrzny 23 Śruba statywu

● Dane techniczne

Obszar roboczy:	20 m*
Waga (bez statywu):	ok. 336 g
Akumulator:	INR18650, litowo-jonowy; 2600 mAh; 9,36 Wh
Napięcie robocze U_{max}:	4 V ⎓
Napięcie ładowania U_{IN}:	5 V ⎓
Prąd ładowania:	1,3 A
Zakres samopoziomowania:	± 3°
Dokładność poziomowania:	± 0,4 mm/m
Długość fali lasera:	510–530 nm
Klasa lasera:	2
Czas poziomowania:	ok. 4 sekundy

⚠ Instrukcje bezpieczeństwa

PRZED PIERWSZYM UŻYCIEM PRODUKTU ZAPOZNAĆ SIĘ ZE WSZYSTKIMI INSTRUKCJAMI O BEZPIECZEŃSTWIE! PRZEKAZUJĄC PRODUKT INNYM OSOBOM, NALEŻY DOŁĄCZYĆ DO NIEGO PEŁNĄ DOKUMENTACJĘ!

Uszkodzenia powstałe w wyniku nieprzestrzegania niniejszej instrukcji obsługi nie są objęte gwarancją!

Nie ponosimy żadnej odpowiedzialności w przypadku wystąpienia szkód wtórnych! Nie bierzemy odpowiedzialności za uszkodzenia mienia lub obrażenia ciała, powstałe w wyniku niewłaściwego użytkowania lub nieprzestrzegania instrukcji bezpieczeństwa!

Dzieci i osoby z ograniczeniami

⚠ **OSTRZEŻENIE! ZAGROŻENIE WYPADKIEM I NIEBEZPIECZEŃSTWO UTRATY ŻYCIA DLA NIEMOWLĄT I MAŁYCH DZIECI!**
Nie zostawiać dzieci bez nadzoru w pobliżu materiałów pakunkowych. Materiały pakunkowe grożą zadławieniem. Dzieci często nie są w stanie ocenić związanych z tym niebezpieczeństw. Zawsze trzymać dzieci z dala od materiałów pakunkowych.

- Produkt może być używany tylko przez osoby dorosłe. Dzieci poniżej 16 roku życia mogą używać produktu tylko pod nadzorem.
- Trzymać dzieci z dala od produktu.

Informacje ogólne

- Przestrzegać zawartych w niniejszej instrukcji obsługi informacji dotyczących obsługi, czyszczenia, przechowywania i utylizacji.
- Przed każdym użyciem sprawdzić produkt. Uszkodzony produkt oddawać do naprawy. Nie używać uszkodzonego produktu.
- Wyłączać produkt, gdy nie jest używany. Nie pozostawiać produktu bez nadzoru.
- Produkt należy przechowywać z dala od urządzeń medycznych, magnetycznych nośników danych i urządzeń wrażliwych na pole magnetyczne.

Obsługa lasera

OSTRZEŻENIE! Chronić się przed promieniowaniem laserowym!

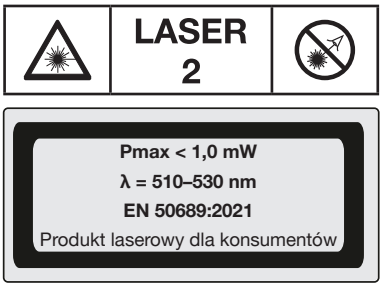

⚠ **UWAGA!** Promieniowanie laserowe – nie patrzeć w wiązkę! Laser klasy 2.

- Wiązkę laserową nie kierować na ludzi.
- Etykiety i ostrzeżenia znajdują się na górze i na dole produktu.

Instrukcje bezpieczeństwa dotyczące baterii/akumulatorków

⚠ **ŚMIERTELNE NIEBEZPIECZEŃSTWO!** Baterie/akumulatorki należy trzymać poza zasięgiem dzieci. W razie połknięcia należy niezwłocznie poszukać pomocy lekarza!

* Obszar pracy może być redukowany warunkami otoczenia (np. jasnym światłem).

ZAGROŻENIE WYBUCHEM! Nigdy nie ładować zwykłych baterii nieprzeznaczonych do ładowania. Baterii/akumulatorków nie zwierać ani ich nie otwierać. Może to spowodować przegrzanie, pożar lub pęknięcie.

- Baterii/akumulatorków nie wolno wrzucać do ognia lub wody.
- Nie wywierać obciążeń mechanicznych na baterie/akumulatorki.

Ryzyko wycieku z baterii/akumulatorków

- Unikać ekstremalnych warunków otoczenia oraz temperatur, które mogłyby mieć wpływ na baterie/akumulatorki, np. grzejników lub bezpośredniego światła słonecznego.
- Jeśli baterie/akumulatorki wylały się, unikać kontaktu chemikaliów ze skórą, oczami i błonami śluzowymi! Miejsca kontaktu natychmiast przepłukać czystą wodą i skonsultować się z lekarzem!

NOSIĆ RĘKAWICE OCHRONNE! Cieknące albo uszkodzone baterie/akumulatorki mogą powodować poparzenia w kontakcie ze skórą. Przez cały czas nosić odpowiednie rękawice ochronne.

- Ten produkt zawiera wbudowany akumulator, który nie jest niewymienialny przez użytkownika. Usunięcie lub wymiana akumulatorka musi być wykonana przez producenta, autoryzowany serwis lub osobę o odpowiednich kwalifikacjach w celu uniknięcia zagrożenia. Podczas utylizacji tego produktu należy pamiętać, że ten produkt zawiera akumulatorek.

● Przed pierwszym użyciem

- □ Usunąć opakowanie. Upewnić się, że wszystkie elementy są dostępne.
- □ Ładowanie akumulatora (patrz akapit „Ładowanie akumulatora”).

● Obsługa

● Ładowanie akumulatora

ⓘ **INFO:**

- □ Akumulator jest niewymienny. W przypadku problemów z akumulatorem należy skontaktować się z centrum serwisowym.
- Produkt może być używany podczas ładowania. Lekkie nagrzewanie się produktu podczas ładowania jest normalnym zjawiskiem. Podczas procesu ładowania korzystanie z produktu może być niemożliwe, jeśli bateria będzie prawie lub całkowicie rozładowana. Zależy to od używanej ładowarki.

1. Kabel ładowania USB-C 20 podłączyć do gniazda ładowania 3.
2. Podłącz kabel ładowania USB-C 20 do portu USB.

Kontrolka ładowania 15	**Znaczenie**
Czerwony	Akumulator jest ładowany.
Zielony	Akumulator jest całkowicie naładowany.

3. Po zakończeniu procesu ładowania najpierw kabel ładowania USB-C 20 należy wyciągnąć z portu USB.
4. Kabel ładowania USB-C 20 odłączyć od produktu.

● Włączanie i wyłączanie

OSTROŻNIE! Promieniowanie laserowe – nie patrzeć w wiązkę lasera 1/18! Odwracać głowę lub zamykać oczy, aby nie patrzeć w promień lasera. Ryzyko obrażeń oczu!

- □ **Włączanie:** Suwak poziomowania 14 przesunąć w lewo (pozycja 🔒). Po włączeniu aktywowane są linia lasera 360° 1 i pionowa linia lasera 18.
- □ **Wyłączanie:** Suwak poziomowania 14 przesunąć w prawo (pozycja 🔒). Po włączeniu dezaktywowane są linia lasera 360° 1 i pionowa linia lasera 18.

● Używanie poziomych i pionowych linii laserowych

- Po włączeniu aktywowane są linia lasera 360° 1 i pionowa linia lasera 18.

- □ **Aktywacja tylko linii lasera 360° 1:** Nacisnąć przycisk **V/H** 16.
- □ **Aktywacja tylko pionowej linii lasera 18:** Nacisnąć przycisk **V/H** 16.

● Praca z automatycznym systemem poziomowania

ⓘ **INFO:** W przypadku wibracji laser ponownie sam wypoziomuje się automatycznie. Poczekać, aż linie laserowe przestaną się poruszać.

1. Produkt postawić na stabilnej, poziomej powierzchni lub zamontować produkt na statywie (patrz akapit „Praca ze statywem”).
2. Suwak poziomowania 14 przesunąć w lewo (pozycja 🔒). Lampa poziomowania 17 zaświeci się.

Lampa poziomowania 17	**Znaczenie**
Zielony	Automatyczne poziomowanie jest możliwe. Poziomowanie będzie zakończone, gdy linie laserowe przestaną się poruszać.
Czerwony	Automatyczne poziomowanie nie jest możliwe. Linie laserowe migają.

● Praca bez poziomowania automatycznego

⚠ **UWAGA!** Użyta powierzchnia magnetyczna powinna być płaska, niezakrzywiona lub nierówna. W przeciwnym razie produkt może upaść i ulec uszkodzeniu.

ⓘ **INFO:**

- Podczas pracy bez automatycznego poziomowania lampa poziomowania 17 świeci światłem ciągłym w kolorze czerwonym. Linie laserowe nie będą wypoziomowane.
- Produkt posiada 2 magnesy 2. Magnesy umożliwiają mocowanie produktu do powierzchni, które przyciągają przedmioty magnetyczne (np. półki stalowe).

1. Suwak poziomowania 14 przesunąć w prawo (pozycja 🔒).
2. Przytrzymać wciśnięty przycisk **V/H** 16, aż aktywowane zostaną linia lasera 360° 1 pionowa linia lasera 18.
3. **Aktywacja tylko linii lasera 360° 1:** Nacisnąć przycisk **V/H** 16.
4. **Aktywacja tylko pionowej linii lasera 18:** Nacisnąć przycisk **V/H** 16.
5. **Wyłączanie:** Przytrzymać wciśnięty przycisk **V/H** 16, aż lampa poziomowania 17, linia lasera 360° 1 pionowa linia lasera 18 zostaną wyłączone.

● Praca ze statywem

(Rys. B)

Przykręcanie lasera do płyty statywu 19

□ Gwint wewnętrzny 22 produktu wkręcić ręcznie na śrubę statywu 23.

Wyjmowanie lub wkładanie płyty statywu

⚠ **UWAGA!** Nie używać nadmiernej siły. Produkt może zostać uszkodzony.

1. Otworzyć dźwignię 6.
2. Wyjąć płytę statywu 19 ciągnąc w górę.
3. W celu włożenia płytę statywu 19 umieścić na statywie.
4. Zablokować płytę statywu 19 zamykając dźwignię 6.

● Regulacja statywu

(Rys. C)

ⓘ **INFO:** Poziome ustawienie statywu można sprawdzić za pomocą poziomicy 13.

1. Rozsunąć nogi statywu 7.
2. Pozycję nóg statywu 7 zablokować za pomocą pierścienia blokującego 9.

Dostosowywanie wysokości, nogi statywu

1. Otworzyć zamki zatrzaskowe 8.
2. Nogi statywu 7 wysunąć na żądaną długość.
3. Zamknąć zamki zatrzaskowe 8.

Dostosowywanie wysokości, korba

1. Złożyć korbę 10.
2. Jedną ręką przytrzymywać korbę 10.
3. Poluzować pierścień blokujący 11 kręcąc w lewo.
4. Ustawić żądaną wysokość statywu.
5. Pierścień blokujący 11 przekręcić w prawo, aby zablokować tę pozycję.

Dostosowywanie nachylenia, przód lub tył

1. Śrubę uchwytu 5 przekręcić w lewo, aby ją poluzować.
2. Ustaw żądane nachylenie.
3. Śrubę uchwytu 5 przekręcić w prawo, aby zablokować nachylenie.

Dostosowywanie nachylenia, na boki

1. Śrubę motylkową 4 przekręcić w lewo, aby ją poluzować.
2. Ustawić żądane nachylenie statywu.
3. Śrubę motylkową 4 przekręcić w prawo, aby zablokować.

Obracanie statywu

1. Śrubę regulacyjną 12 przekręcić w lewo, aby ją poluzować.
2. Przytrzymać śrubę uchwytu 5 i obrócić statyw w żądanym kierunku.
3. Śrubę regulacyjną 12 przekręcić w prawo, aby zablokować.

● Czyszczenie i konserwacja

⚠ **OSTRZEŻENIE!** Nigdy nie zanurzać produktu w wodzie ani w innych cieczach.

⚠ **OSTRZEŻENIE!** Produkt może być otwierany wyłącznie przez specjalistę w celu naprawy. Produkt powinien być naprawiany tylko przez wykwalifikowanego specjalistę i tylko z użyciem oryginalnych części zamiennych. Zapewnia to bezpieczeństwo produktu.

- Nie wywierać nadmiernego nacisku!
- Nie dopuszczać do przedostania się wody do produktu podczas czyszczenia.
- Produkt nie wymaga żadnej konserwacji.
- □ Produkt należy utrzymywać w czystości, aby zapewnić jego prawidłowe i bezpieczne działanie.
- □ Do czyszczenia powierzchni zewnętrznych używać suchej szmatki.
- □ Otwory lasera 360° 1 i lasera pionowego 18 czyścić delikatnym strumieniem powietrza. Silniejsze zabrudzenia usuwać lekko zwilżonym wacikiem.

● Przechowywanie

- □ Jeśli produkt nie będzie używany przez dłuższy czas, to należy przechowywać go w czystym, suchym miejscu z dala od bezpośredniego światła słonecznego.
- □ Przechowuj produkt w woreczku do przechowywania 21.

● Usuwanie usterek

Problem	Możliwa przyczyna	Rozwiązanie
Produkt się nie uruchamia.	Rozładowany akumulatorek.	Naładować akumulator.
Poziomowanie automatyczne nie działa.	Automatyczny system poziomowania nie może swobodnie oscylować. Produkt nie jest ułożony równolegle do podłogi.	Ustawić produkt równoległy do podłoża.

● Utylizacja



Przy segregowaniu odpadów prosimy zwrócić uwagę na oznakowanie materiałów opakowaniowych, oznaczone są one skrótami (a) i numerami (b) o następującym znaczeniu: 1–7: Tworzywa sztuczne/ 20–22: Papier i tektura/80–98: Materiały kompozytowe.

Produkt:



Informacji na temat możliwości utylizacji wyeksploatowanego produktu udziela urząd gminy lub miasta.



Nie wyrzucać produktu po zakończeniu eksploatacji do odpadów domowych, lecz prawidłowo zutylizować. Informacji o punktach zbiorczych i ich godzinach otwarcia udziela odpowiedni urząd.

Elektroodpady nie mogą być wyrzucane do pojemników do selektywnej zbiórki odpadów komunalnych. Można je oddać w specjalnie wyznaczonych miejscach np. Punkt Selektywnej Zbiórki Odpadów Komunalnych lub/bądź w punktach handlowych oferujących w sprzedaży sprzęt elektroniczny.

Należy postępować zgodnie z obowiązującymi w Polsce przepisami dotyczącymi selektywnej zbiórki urządzeń elektrycznych i elektronicznych. Zużyty sprzęt może mieć szkodliwy wpływ na środowisko i zdrowie ludzi z uwagi na potencjalną zawartość niebezpiecznych substancji, mieszanin oraz części składowych. Gospodarstwo domowe spełnia ważną rolę w przyczynianiu się do ponownego użycia i odzysku surowców wtórnych, w tym recyklingu zużytego sprzętu. Na tym etapie kształtuje się postawy, które wpływają na zachowanie wspólnego dobra jakim jest czyste środowisko naturalne.

Uszkodzone lub zużyte baterie/akumulatory muszą być poddane recyklingowi. Oddać baterie/akumulatory i/lub produkt w dostępnych punktach zbiórki.

Niewłaściwa utylizacja baterii/akumulatorów stwarza zagrożenie dla środowiska naturalnego!

Baterii/akumulatorów nie należy wyrzucać razem z odpadami domowymi. Mogą one zawierać szkodliwe metale ciężkie i należy je traktować jak odpady specjalne. Symbole chemiczne metali ciężkich są następujące: Cd = kadm, Hg = rtęć, Pb = ołów. Dlatego też zużyte baterie/akumulatory należy przekazywać do komunalnych punktów gromadzenia odpadów niebezpiecznych.

● Gwarancja

Produkt został wyprodukowany zgodnie z surowymi wytycznymi dotyczącymi jakości i dokładnie przetestowane przed dostawą. W przypadku wad materiałowych lub produkcyjnych przysługują Państwu prawa ustawowe wobec sprzedawcy produktu. Państwa prawa ustawowe nie są w żaden sposób ograniczone przez naszą gwarancję przedstawioną poniżej.

Gwarancja na ten produkt wynosi 5 lata od daty zakupu. Okres gwarancji rozpoczyna się od daty zakupu. Proszę przechowywać oryginalny rachunek w bezpiecznym miejscu, ponieważ ten dokument jest wymagany jako dowód zakupu.

Wszelkie uszkodzenia lub wady obecne już w momencie zakupu należy zgłosić niezwłocznie po rozpakowaniu produktu.

Jeżeli w ciągu 5 lat od daty zakupu produkt wykaże wady materiałowe lub produkcyjne, to – według naszego uznania – bezpłatnie go naprawimy lub wymienimy. Okres gwarancji nie ulega przedłużeniu o przyznane roszczenie gwarancyjne. Dotyczy to również wymienionych i naprawionych części.

Niniejsza gwarancja traci ważność, jeśli produkt został uszkodzony, był niewłaściwie użytkowany lub konserwowany.

Gwarancja obejmuje wady materiałowe i produkcyjne. Niniejsza gwarancja nie obejmuje części produktu, które podlegają normalnemu zużyciu i dlatego są uważane za części zużywalne (np. baterie, węże, wkłady atramentowe), ani nie obejmuje uszkodzeń części delikatnych, np. przełączników lub części wykonanych ze szkła.

Zgodnie z Kodeksem Cywilnym art. 581 §1 wraz z wymianą urządzenia lub ważnej części czas gwarancji rozpoczyna się na nowo.

W przypadku tego produktu czas gwarancji obowiązuje również dla akumulatora.

● Sposób postępowania w przypadku naprawy gwarancyjnej

Aby zapewnić szybkie rozpatrzenie wniosku, należy postępować zgodnie z poniższymi instrukcjami:

Do wszystkich zapytań proszę mieć przygotowany paragon i numer artykułu (IAN 528066_2601) jako dowód zakupu.

Numer artykułu można znaleźć na tabliczce znamionowej produktu, na grawerze na produkcie, na stronie tytułowej instrukcji (w lewym dolnym rogu) lub na naklejce z tyłu lub na spodzie produktu.

W przypadku wystąpienia usterek funkcjonalnych lub innych wad należy najpierw skontaktować się telefonicznie lub pocztą elektroniczną z wymienionym poniżej działem serwisowym.

Następnie można wysłać produkt zarejestrowany jako wadliwy na podany adres serwisowy bezpłatnie, załączając dowód zakupu (paragon) i określając, na czym polega wada i kiedy wystąpiła.

PDF ONLINE
parkside-diy.com

Te i wiele innych instrukcji można przeglądać i pobrać na stronie parkside-diy.com. Ten kod QR przeniesie Cię bezpośrednio na stronę parkside-diy.com. Wybierz swój kraj i użyj maski wyszukiwania, aby wyszukać instrukcje obsługi. Wprowadź numer artykułu (IAN) 528066_2601, aby uzyskać dostęp do instrukcji obsługi artykułu.

● Serwis

(PL) **Serwis Polska**
Tel.: 008004912069
Formularz kontaktowy na stronie *parkside-diy.com*
IAN 528066_2601

CE

Naudojami įspėjamieji nurodymai ir simboliai . . . . . Psl 36
Įžanga . . . . . Psl 36
Naudojimas pagal paskirtį . . . . . Psl 36
Komplektacija . . . . . Psl 36
Dalių aprašymas . . . . . Psl 36
Techniniai duomenys . . . . . Psl 37
Saugos nuorodos . . . . . Psl 37
Saugos nuorodos baterijoms/akumuliatoriams . . . . . Psl 37
Prieš pirmą kartą naudodami . . . . . Psl 38
Valdymas . . . . . Psl 38
Akumuliatoriaus įkrovimas . . . . . Psl 38
Įjungimas/išjungimas . . . . . Psl 38
Horizontalių ir vertikalių lazerio linijų naudojimas . . . . . Psl 38
Darbas su automatine lygiavimo sistema . . . . . Psl 38
Darbas be automatinio lygiavimo . . . . . Psl 38
Darbas su stovu . . . . . Psl 38
Stovo nustatymas . . . . . Psl 38
Valymas ir priežiūra . . . . . Psl 39
Sandėliavimas . . . . . Psl 39
Gedimų šalinimas . . . . . Psl 39
Išmetimas . . . . . Psl 39
Garantija . . . . . Psl 39
Veiksmai norint pasinaudoti garantija . . . . . Psl 39
Klientų aptarnavimas . . . . . Psl 40

Naudojami įspėjamieji nurodymai ir simboliai

Šioje naudojimo instrukcijoje ir ant pakuotės naudojami šie įspėjamieji nurodymai:

⚠	**PAVOJUS!** Šis simbolis su signaliniu žodžiu „Pavojus“ nurodo didelės rizikos pavojų, kurio neišvengus įvyks sunkus ar mirtinas sužalojimas.		Šis simbolis reiškia, kad naudojant produktą būtina laikytis naudojimo instrukcijos.
			Sprogimo pavojus!
⚠	**PERSPĖJIMAS!** Šis simbolis su signaliniu žodžiu „Perspėjimas“ nurodo vidutinės rizikos pavojų, kurio neišvengus galimas sunkus ar mirtinas sužalojimas.		Apsaugokite save nuo lazerio spinduliuotės!
			Nežiūrėkite į lazerio spindulį!
⚠	**ATSARGIAI!** Šis simbolis su signaliniu žodžiu „Atsargiai“ nurodo mažos rizikos pavojų, kurio neišvengus galimas lengvas ar vidutinio sunkumo sužalojimas.	⎓	Nuolatinė srovė/įtampa
			USB jungtis
⚠	**DĖMESIO!** Šis simbolis su signaliniu žodžiu „Dėmesio“ rodo pavojų sugadinti materialinį turtą.		Šis ženklas rodo, kad reikia mūvėti tinkamas apsaugines pirštines! Vadovaukitės šiame įspėjime pateiktomis instrukcijomis, kad išvengtumėte rankų sužeidimų į daiktus ar dėl kontakto su karštomis ar cheminėmis medžiagomis.
ⓘ	**INFORMACIJA:** Šis simbolis su signaliniu žodžiu „Informacija“ nurodo papildomą naudingą informaciją.		Naudokite tik sausose patalpose.
CE	CE ženklas patvirtina gaminiui galiojančių ES direktyvų atitikimą.	■ □	Saugos nuorodos Veiksmų nurodymai

4 V AKUMULIATORINIS KRYŽMINIŲ LINIJŲ LAZERIS

● Įžanga

Sveikiname Jus įsigijus naują gaminį. Tai aukštos kokybės gaminys. Naudojimo instrukcija yra neatskiriama šio gaminio dalis. Joje yra svarbių nurodymų dėl saugos, naudojimo ir grąžinamojo perdirbimo. Prieš naudodami šį gaminį, gerai susipažinkite su visais jo naudojimo ir saugos nurodymais. Naudokite gaminį tik pagal aprašymą ir nurodytą paskirtį. Perduodami šį gaminį kitiems asmenims, kartu perduokite visus jo dokumentus.

● Naudojimas pagal paskirtį

- Šis gaminys tinka vertikalioms ir horizontalioms linijoms projektuoti. Abi lazerio linijas galima naudoti atskirai arba vienu metu.
- Nenaudokite gaminio jokiu kitu tikslu.
- Šį gaminį galima naudoti tik pagal numatytą paskirtį patalpų viduje.
- Šis gaminys skirtas naudoti tik privačiai, o ne komerciniais tikslais.
- Gamintojas neprisiima jokios atsakomybės už žalą, kuri atsirado dėl netinkamo naudojimo.

● Komplektacija

□ Po gaminio išpakavimo patikrinkite, ar komplektacija yra pilna, ir ar visos dalys yra tvarkingos būklės. Prieš naudodami pašalinkite visas pakuotės medžiagas.

□ Susisiekite su klientų aptarnavimo tarnyba, jeigu trūksta dalių arba jos pažeistos.

1 Akumuliatorinis kryžminių linijų lazeris
1 Stovas
1 USB C įkrovimo laidas
1 Laikymo dėklas
1 Naudojimo instrukcija

● Dalių aprašymas

Prieš skaitydami išlankstykite išskleidžiamą puslapį su piešiniais. Susipažinkite su visomis gaminio funkcijomis.

(A pav.)

1 360° lazeris
2 Magnetas
3 Įkrovimo lizdas
4 Sparnuotas varžtas
5 Rankenos varžtas
6 Svirtis
7 Stovo kojos
8 Atlenkiami užraktai
9 Fiksavimo žiedas
10 Rankena
11 Fiksavimo žiedas
12 Reguliavimo varžtas
13 Lygmatis
14 Lygiavimo slankiklis
15 Įkrovimo kontrolinė lemputė
16 Mygtukas **V/H** (**V**=vertikaliai/ **H**=horizontaliai)
17 Lygiavimo lemputė
18 Vertikalus lazeris
19 Stovo plokštė
20 USB C įkrovimo laidas
21 Laikymo dėklas

(B pav.)

22 Vidinis sriegis
23 Stovo varžtas

● **Techniniai duomenys**

Darbinė sritis:	20 m*
Svoris (be stovo):	apie 336 g
Akumuliatorius:	INR18650, ličio jonų, 2600 mAh, 9,36 Wh
Darbinė įtampa U_{max}:	4 V ⎓
Įkrovimo įtampa U_{IN}:	5 V ⎓
Įkrovimo srovė:	1,3 A
Automatinio lygiavimo diapazonas:	± 3°
Lygiavimo tikslumas:	± 0,4 mm/m
Lazerio bangos ilgis:	510–530 nm
Lazerio klasė:	2
Lygiavimo trukmė:	apie 4 sek.

Saugos nuorodos

PRIEŠ GAMINIO NAUDOJIMĄ SUSIPAŽINKITE SU VISOMIS SAUGOS IR VALDYMO NUORODOMIS! JEI ŠĮ GAMINĮ PERDUODATE KITIEMS, TAIP PAT PERDUOKITE IR VISUS DOKUMENTUS!

Pažeidimų, atsiradusių dėl šios naudojimo instrukcijos nesilaikymo, atveju Jūsų garantinės pretenzijos nustoja galioti!

Už pasekminius pažeidimus atsakomybė neprisiimama! Žalos turtui ar asmenims, atsiradusios dėl netinkamo naudojimo arba saugos nuorodų nesilaikymo, atveju atsakomybė neprisiimama!

Vaikai ir neįgalūs asmenys

⚠ **PERSPĖJIMAS! PAVOJUS GYVYBEI IR NELAIMINGO ATSITIKIMO RIZIKA KŪDIKIAMS IR VAIKAMS!**
Nepalikite vaikų su pakuotės medžiagomis be priežiūros. Pakuotės medžiagos kelia uždusimo pavojų. Vaikai neįvertina su jomis susijusių pavojų. Laikykite pakuotės medžiagas toliau nuo vaikų.

- Šis gaminys gali būti naudojamas tik suaugusių. Jaunesni nei 16 metų vaikai gali naudoti gaminį tik prižiūrimi.
- Vaikai turi būti atokiai nuo gaminio.

Bendrieji nurodymai

- Laikykitės šios naudojimo instrukcijos informacijos dėl naudojimo, valymo, laikymo ir šalinimo.
- Prieš kiekvieną naudojimą patikrinkite gaminį. Suremontuokite sugadintą gaminį. Nenaudokite pažeisto gaminio.
- Kai nenaudojate, išjunkite gaminį. Nepalikite gaminio be priežiūros.
- Laikykite gaminį toliau nuo medicinos prietaisų, magnetinių duomenų laikmenų ir magnetui jautrių prietaisų.

Lazerio naudojimas

PERSPĖJIMAS! Apsaugokite save nuo lazerio spinduliuotės!

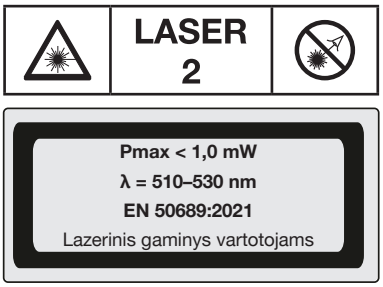

⚠ **DĖMESIO!** Lazerio spinduliuotė – nežiūrėkite į spindulį! 2 lazerio klasė.

- Nenukreipkite lazerio spindulio į žmones.
- Etiketės ir įspėjimai yra gaminio viršuje ir apačioje.

Saugos nuorodos baterijoms/ akumuliatoriams

⚠ **PAVOJUS GYVYBEI!** Laikykite baterijas/akumuliatorius vaikams nepasiekiamoje vietoje. Prarijimo atveju tuojau kreipkitės į gydytoją!

SPROGIMO PAVOJUS! Niekada nebandykite krauti neįkraunamųjų baterijų pakartotinai. Baterijoms/ akumuliatoriams nesukelkite trumpojo jungimo ir (arba) jų neatidarykite. To pasekmė gali būti perkaitimas, gaisro pavojus arba trūkimas.

- Niekuomet nemeskite baterijų/akumuliatorių į ugnį ar vandenį.
- Neleiskite, kad baterijas/akumuliatorius veiktų mechaninė apkrova.

Baterijų/akumuliatorių išsiliejimo rizika

- Venkite ekstremalių sąlygų ir temperatūrų, kurios gali turėti poveikį baterijoms/akumuliatoriams, pvz., radiatorių/ tiesioginių saulės spindulių.
- Kai baterijų/akumuliatorių įkrova išsenka, venkite odos, akių ir gleivinių sąlyčio su chemikalais! Tuojau nuplaukite atitinkamas vietas skaidriu vandeniu ir kreipkitės į gydytoją!

* Darbo zoną gali apriboti aplinkos sąlygos (pvz., ryški šviesa).

MŪVĖKITE APSAUGINES PIRŠTINES! Pažeistos arba tekančios baterijos/akumuliatoriai, jei prie jų prisiliesite, gali išėsdinti odą. Todėl šiuo atveju mūvėkite tinkamas apsaugines pirštines.

- Šiame gaminyje įmontuotas akumuliatorius, kurio naudotojas negali pakeisti. Akumuliatorių išmontavimą arba keitimą leidžiama atlikti tik gamintojui arba jo klientų aptarnavimo tarnybai, arba panašiai kvalifikuotam asmeniui, kad būtų išvengta grėsmių. Šalinant atkreiptinas dėmesys į tai, kad šis gaminys turi akumuliatorių.

● Prieš pirmą kartą naudodami

- □ Nuimkite pakuotės medžiagas. Patikrinkite, ar yra visos dalys.
- □ Įkraukite akumuliatorių (žr. „Akumuliatoriaus įkrovimas“).

● Valdymas

● Akumuliatoriaus įkrovimas

ⓘ **INFORMACIJA:**

- □ Akumuliatorius nekeičiamas. Jei kyla problemų dėl akumuliatoriaus, kreipkitės į techninės priežiūros centrą.
- Įkraunamą gaminį galima naudoti. Normalu, kad įkraunant gaminys šiek tiek įšyla. Įkraunant gali būti neįmanoma dirbti su gaminiu, jei akumuliatoriaus energijos lygis yra beveik arba visiškai išeikvotas. Tai priklauso nuo naudojamo įkroviklio.

1. Prijunkite USB C įkrovimo laidą 20 prie įkrovimo lizdo 3.
2. Prijunkite USB C įkrovimo laidą 20 prie USB prievado.

Įkrovimo kontrolinė lemputė 15	**Reikšmė**
Raudona	Akumuliatorius įkraunamas.
Žalia	Akumuliatorius visiškai įkrautas.

3. Baigę įkrovimo procesą, pirmiausia ištraukite USB C įkrovimo laidą 20 iš USB prievado.
4. Ištraukite USB C įkrovimo laidą 20 iš gaminio.

● Įjungimas/išjungimas

ATSARGIAI! Lazerio spinduliuotė – nežiūrėkite į spindulį 1/18! Pasukite galvą arba užmerkite akis, kad nežiūrėtumėte į lazerio spindulį. Pavojus susižeisti akis!

- □ **Įjungimas:** Pastumkite lygiavimo slankiklį 14 į kairę (padėtis 🔒). Suaktyvinta 360° lazerio linija 1 ir vertikali lazerio linija 18.
- □ **Išjungimas:** Pastumkite lygiavimo slankiklį 14 į dešinę (padėtis 🔒). Įjungus išjungiama 360° lazerio linija 1 ir vertikali lazerio linija 18.

● Horizontalių ir vertikalių lazerio linijų naudojimas

- Įjungus suaktyvinama 360° lazerio linija 1 ir vertikali lazerio linija 18.

- □ **Suaktyvinkite tik 360° lazerio liniją 1:** Trumpai paspauskite mygtuką **V/H** 16.
- □ **Suaktyvinkite tik vertikalią lazerio liniją 18:** Trumpai paspauskite mygtuką **V/H** 16.

● Darbas su automatine lygiavimo sistema

ⓘ **INFORMACIJA:** Vibracijos atveju lazeris vėl automatiškai išsilygiuoja. Palaukite, kol lazerio linijos nustos judėti.

1. Padėkite gaminį ant kieto, horizontalaus paviršiaus arba pritvirtinkite gaminį ant stovo (žr. „Darbas su stovu“).
2. Pastumkite lygiavimo slankiklį 14 į kairę (padėtis 🔒). Užsidega lygiavimo lemputė 17.

Lygiavimo lemputė 17	**Reikšmė**
Žalia	Galimas automatinis lygiavimas. Lygiavimas baigtas, kai lazerio linijos nustoja judėti.
Raudona	Negalimas automatinis lygiavimas. Lazerio linijos mirksi.

● Darbas be automatinio lygiavimo

⚠ **DĖMESIO!** Naudojamas magnetinis paviršius turi būti plokščias, neišlenktas ir lygus. Kitaip gaminys gali nukristi ir būti pažeistas.

ⓘ **INFORMACIJA:**

- Dirbant be automatinio lygiavimo, lygiavimo lemputė 17 nuolat šviečia raudonai. Parodytos lazerio linijos nėra išlygiuotos.
- Gaminyje yra 2 magnetai 2. Magnetais galima pritvirtinti gaminį prie paviršių, kurie traukia magnetinius objektus, pvz., plieninės lentynos.

1. Pastumkite lygiavimo slankiklį 14 į dešinę (padėtis 🔒).
2. Paspauskite ir palaikykite mygtuką **V/H** 16, kol bus suaktyvinta 360° lazerio linija 1 ir vertikali lazerio linija 18.
3. **Suaktyvinkite tik 360° lazerio liniją 1:** Trumpai paspauskite mygtuką **V/H** 16.
4. **Suaktyvinkite tik vertikalią lazerio liniją 18:** Trumpai paspauskite mygtuką **V/H** 16.
5. **Išjungimas:** Paspauskite ir palaikykite mygtuką **V/H** 16, kol bus išjungta lygiavimo lempa 17, 360° lazerio linija 1 ir vertikali lazerio linija 18.

● Darbas su stovu

(B pav.)

Lazerio pritvirtinimas prie stovo plokštės 19

- □ Prisukite gaminį vidiniu sriegiu 22 ranka tvirtai prie stovo varžto 23.

Stovo plokštės nuėmimas/uždėjimas

⚠ **DĖMESIO!** Nenaudokite per daug jėgos. Gaminys gali būti pažeistas.

1. Atidarykite svirtį 6.
2. Ištraukite stovo plokštę 19 į viršų.
3. Uždėkite stovo plokštę 19 ant stovo.
4. Užfiksuokite stovo plokštę 19, uždarydami svirtį 6.

● Stovo nustatymas

(C pav.)

ⓘ **INFORMACIJA:** Galite patikrinti stovo horizontalųjį sulygiavimą naudodami lygmatį 13.

1. Ištraukite stovo kojas 7.
2. Užfiksuokite stovo kojų 7 padėtį fiksavimo žiedu 9.

Aukščio nustatymas, stovo kojos

1. Atidarykite atlenkiamus užraktus 8.
2. Stumkite stovo kojų 7 pailginimą iki reikiamo ilgio.
3. Uždarykite atlenkiamus užraktus 8.

Aukščio nustatymas, rankena

1. Pakelkite rankeną 10.
2. Tvirtai laikykite rankeną 10 ranka.
3. Atsukite fiksavimo žiedą 11, pasukdami jį į kairę.
4. Nustatykite stovą pageidaujamame aukštyje.

5. Norėdami užfiksuoti šią padėtį, pasukite fiksavimo žiedą 11 į dešinę.

Polinkio nustatymas, pirmyn/atgal
1. Pasukite rankenos varžtą 5 į kairę, kad jį atlaisvintumėte.
2. Nustatykite norimą polinkį.
3. Pasukite rankenos varžtą 5 į dešinę, kad užfiksuotumėte polinkį.

Polinkio nustatymas, į šoną
1. Pasukite sparnuotąjį varžtą 4 į kairę, kad jį atlaisvintumėte.
2. Palenkite stovą į pageidaujamą polinkio kampą.
3. Pasukite sparnuotąjį varžtą 4 į dešinę, kad užfiksuotumėte.

Stovo sukimas
1. Pasukite reguliavimo varžtą 12 į kairę, kad jį atlaisvintumėte.
2. Suimkite rankenos varžtą 5 ir pasukite stovą norima kryptimi.
3. Pasukite reguliavimo varžtą 12 į dešinę, kad užfiksuotumėte.

● Valymas ir priežiūra

⚠ **PERSPĖJIMAS!** Nenardinkite gaminio į vandenį arba kitą skystį.

⚠ **PERSPĖJIMAS!** Gaminį remonto tikslais gali atidaryti tik specialistas. Gaminį remontuoti patikėkite tik kvalifikuotam technikui, naudojančiam originalias atsargines dalis. Tai užtikrina gaminio saugumą.

- Nenaudokite stipraus spaudimo!
- Valydami neleiskite vandeniui patekti į gaminį.
- Gaminiui nereikia jokios techninės priežiūros.

- □ Kad užtikrintumėte sklandžią ir saugią eksploataciją, rūpinkitės gaminio švara.
- □ Išorę valykite sausa šluoste.
- □ Švelniu oro srautu išvalykite 360° lazerio 1 ir vertikalaus lazerio 18 angas. Didesnius nešvarumus pašalinkite šiek tiek sudrėkintu medvilniniu vatos tamponu.

● Sandėliavimas

- □ Jei gaminio nenaudosite ilgą laiką, laikykite jį švarioje, sausoje vietoje, apsaugotoje nuo tiesioginių saulės spindulių.
- □ Gaminį laikykite laikymo dėkle 21.

● Gedimų šalinimas

Problema	Galima priežastis	Sprendimas
Gaminys nepasileidžia.	Akumuliatorius išsikrovęs.	Įkraukite akumuliatorių.
Automatinis lygiavimas neveikia.	Automatinio lygiavimo sistema negali laisvai svyruoti. Gaminys nėra pakankamai lygiagretus grindims.	Išlygiuokite gaminį lygiagrečiai grindims.

● Išmetimas



Rūšiuodami atliekas, atkreipkite dėmesį į pakuočių ženklinimą, kurį sudaro santrumpos (a) ir skaičiai (b), reiškiantys: 1–7: plastikai/20–22: popierius ir kartonas/ 80–98: kombinuotosios pakuotės.

Produktas:



Daugiau informacijos apie nebetinkamo naudoti gaminio išmetimą sužinosite savo savivaldybės ar miesto administracijoje.



Prašome tinkamai utilizuoti šį gaminį jo nenaudojant ir nemesti jo kartu su buitinėmis atliekomis. Informaciją apie surinkimo punktus ir jų darbo laiką suteiks vietos kompetentingos institucijos.

Pažeistos arba nebetinkamos naudoti baterijos/akumuliatoriai turi būti perdirbti. Nugabenkite baterijas/akumuliatorius ir (arba) produktą į nurodytas surinkimo vietas.



Netinkamai išmetant baterijas/akumuliatorius daroma žala aplinkai!

Baterijas/akumuliatorius draudžiama išmesti kartu su buitinėmis atliekomis. Juose gali būti nuodingų sunkiųjų metalų, todėl baterijos/akumuliatoriai turi būti tvarkomi kaip specialiosios atliekos. Šie cheminiai simboliai nurodo sunkiuosius metalus: Cd = kadmis, Hg = gyvsidabris, Pb = švinas. Todėl nebetinkamas naudoti baterijas/akumuliatorius nugabenkite į komunalinius surinkimo punktus.

● Garantija

Gaminys buvo pagamintas laikantis griežtų kruopštumo principų ir prieš pristatant buvo atidžiai patikrintas. Esant medžiagų ar gamybos defektams, jūs turite įstatymines teises gaminio pardavėjo atžvilgiu. Ši garantija jokiais būdais neapriboja įstatymais nustatytų jūsų teisių.

Šiam produktui suteikiama 5 metų garantija nuo pirkimo datos. Garantijos teikimo laikotarpis skaičiuojamas nuo pirkimo datos. Pirkimo kvito originalą laikykite saugioje vietoje, nes šis dokumentas reikalingas kaip pirkimo įrodymas.

Išpakavus gaminį, būtina nedelsiant pranešti apie bet kokius pažeidimus ar defektus, kurie jau buvo pirkimo metu.

Jei per 5 metus nuo šio produkto pirkimo datos išryškės medžiagų ar gamybos trūkumų, produktą savo nuožiūra nemokamai pataisysime arba pakeisime. Patvirtinus garantinį reikalavimą garantinis laikotarpis nepratęsiamas. Ta pati sąlyga taikoma ir pakeistoms bei pataisytoms dalims.

Garantija netaikoma, jei šis produktas apgadinamas, netinkamai naudojamas ar netinkamai prižiūrimas.

Garantija taikoma medžiagų ir gamybos trūkumams. Ši garantija netaikoma gaminio dalims, kurios paprastai susidėvi ir todėl yra laikomos susidėvinčiomis dalimis (pvz., baterijos, žarnos, rašalo kasetės), taip pat netaikoma trapioms dalims, pvz., jungikliams arba dalims iš stiklo.

Šiam produktui garantinis laikotarpis taikomas ir akumuliatoriui.

● Veiksmai norint pasinaudoti garantija

Kad galėtume greitai apdoroti Jūsų prašymą, vadovaukitės toliau pateikiamais nurodymais:

Prašome dėl visų užklausų išsaugoti kasos čekį ir gaminio numerį (IAN 528066_2601) kaip pirkimo įrodymą.

Gaminio numerį rasite duomenų lentelėje, išgraviruotą ant gaminio, ant naudojimo instrukcijos viršelio (apačioje kairėje) arba užklijuotą prietaiso užpakalinėje pusėje ar apačioje.

Jei išryškėtų produkto veikimo ar kitokių trūkumų, pirmiausia telefonu arba elektroniniu paštu kreipkitės į toliau nurodytą klientų aptarnavimo skyrių.

Tada sugedusiu pripažintą produktą, pridėję pirkimo dokumentą (kasos čekį) ir nurodę trūkumą bei jo atsiradimo laiką, nemokamai galėsite išsiųsti Jums nurodytu klientų aptarnavimo tarnybos adresu.



parkside-diy.com svetainėje galite atidaryti ir atsisiųsti šią ir daugelį kitų instrukcijų. Su šiuo QR kodu galite tiesiogiai patekti į parkside-diy.com svetainės puslapį. Pasirinkite savo šalį ir pagal paieškos formą susiraskite savo šalies naudojimo instrukciją. Įvesdami gaminio numerį (IAN) 528066_2601 surasite jūsų gaminio naudojimo instrukciją.

● Klientų aptarnavimas

(LT) **Klientų aptarnavimo tarnyba Lietuva**
Tel.: 0 800 33062
Užklausos forma *parkside-diy.com*
IAN 528066_2601

CE

Kasutatud hoiatused ja sümbolid . . . . . Lehekülg 42
Sissejuhatus . . . . . Lehekülg 42
Otstarbekohane kasutamine . . . . . Lehekülg 42
Tarnekomplekt . . . . . Lehekülg 42
Osade kirjeldus . . . . . Lehekülg 42
Tehnilised andmed . . . . . Lehekülg 43
Ohutusjuhised . . . . . Lehekülg 43
Patareide/akude ohutusjuhised . . . . . Lehekülg 43
Enne esmakordset kasutamist . . . . . Lehekülg 44
Kasutamine . . . . . Lehekülg 44
Aku laadimine . . . . . Lehekülg 44
Sisse/välja lülitamine . . . . . Lehekülg 44
Kasutage horisontaalseid ja vertikaalseid laserikiiri . . . . . Lehekülg 44
Nivelleerimisautomaatikaga töötamine . . . . . Lehekülg 44
Nivelleerimisautomaatikata töötamine . . . . . Lehekülg 44
Statiiviga töötamine . . . . . Lehekülg 44
Statiivi seadistamine . . . . . Lehekülg 44
Puhastamine ja hooldus . . . . . Lehekülg 45
Hoiustamine . . . . . Lehekülg 45
Veakõrvaldus . . . . . Lehekülg 45
Jäätmekäitlus . . . . . Lehekülg 45
Garantii . . . . . Lehekülg 45
Garantii käsitlemine . . . . . Lehekülg 45
Teenindus . . . . . Lehekülg 46

Kasutatud hoiatused ja sümbolid

Selles kasutusjuhendis ja pakendil kasutatakse järgmisi hoiatusi:

⚠	**OHT!** See sümbol koos tunnussõnaga „Oht“ tähistab suure riskiteguriga ohtu, mille tagajärg on vältimata jätmise korral raske vigastus või surm.		See sümbol tähendab, et selle toote kasutamisel tuleb järgida kasutusjuhendit.
			Plahvatusoht!
⚠	**HOIATUS!** See sümbol koos tunnussõnaga „Hoiatus“ tähistab keskmise riskiteguriga ohtu, mille tagajärg võib vältimata jätmise korral olla raske vigastus või surm.		Kaitske end laserikiirguse eest!
			Ärge vaadake laserikiire sisse!
⚠	**ETTEVAATUST!** See sümbol koos tunnussõnaga „Ettevaatust“ tähistab väikese riskiteguriga ohtu, mille tagajärg võib vältimata jätmise korral olla kerge või keskmise raskusega vigastus.	⎓	Alalisvool/-pinge
			USB-ühendus
⚠	**TÄHELEPANU!** Sümbol tunnussõnaga „Tähelepanu“ hoiatab võimaliku varalise kahju eest.		See kohustav märgis nõuab sobivate kaitsekinnaste kandmist! Järgige selle hoiatuse juhiseid, et vältida käte vigastamist esemetega või kokkupuudet kuumade või keemiliste ainetega.
ⓘ	**INFO:** See sümbol koos tunnussõnaga „Info“ pakub kasulikku lisateavet.		Kasutage ainult kuivades siseruumides.
CE	CE-märgis kinnitab, et toode vastab asjakohastele ELi direktiividele.	■ □	Ohutusjuhised Tegevusjuhised

4 V AKUGA RISTJOONLASER

● Sissejuhatus

Õnnitleme teid selle uue toote ostu puhul! Olete endale saanud kõrgekvaliteedilise toote. Kasutusjuhend kuulub toote juurde. Selles on olulisi juhiseid ohutuse, kasutamise ja jäätmekäitluse kohta. Enne toote kasutamist tutvuge selle kohta antud kasutus- ja ohutuse alaste juhistega. Kasutage toodet üksnes kirjeldatud viisil ja otstarbel. Toote edasiandmisel kolmandatele isikutele andke kaasa ka kõik toote dokumendid.

● Otstarbekohane kasutamine

- See toode sobib nii vertikaalsete kui ka horisontaalsete joonte projitseerimiseks. Mõlemat laserjoont on võimalik kasutada samaaegselt.
- Ärge kasutage toodet muul otstarbel.
- See toode on ette nähtud ainult otstarbekohaseks siseruumides kasutamiseks.
- Toode on ette nähtud ainult eramajapidamises kasutamiseks ja mitte kommertseesmärgil.
- Tootja ei vastuta mittesihipärasest kasutamisest tekkinud kahjustuste eest.

● Tarnekomplekt

□ Kontrollige pärast toote lahtipakkimist, kas tarnekomplekt on terviklik ja kas kõik detailid on korras. Eemaldage enne kasutamist kõik pakendiosad.

□ Võtke ühendust klienditeenindusega, kui osad puuduvad või on kahjustatud.

1 Akuga ristjoonlaser
1 Statiiv
1 USB-C-laadimiskaabel
1 Hoidekott
1 Kasutusjuhend

● Osade kirjeldus

Avage enne lugemist joonistega lahtivolditav leht. Tutvuge kõikide toote funktsioonidega.

(Joon. A)

1 360°-laser
2 Magnetid
3 Laadimispesa
4 Tiibkruvi
5 Käepidemega kruvi
6 Hoob
7 Statiivi jalad
8 Kinnitusklapid
9 Lukustusrõngas
10 Vänt
11 Lukustusrõngas
12 Reguleerkruvi
13 Vesilood
14 Nivelliiri liuglüliti
15 Laadimise märgutuli
16 Nupp **V/H** (**V** = vertikaalne/**H** = horisontaalne)
17 Nivelliiri tuli
18 Vertikaalne laser
19 Statiiviplaat
20 USB-C-laadimiskaabel
21 Hoidekott

(Joon. B)

22 Sisekeere
23 Statiivikruvi

Tehnilised andmed

Tööala:	20 m*
Kaal (statiivita):	u 336 g
Aku:	INR18650, liitiumioon, 2600 mAh, 9,36 Wh
Tööpinge U_{max}:	4 V ⎓
Laadimispinge U_{IN}:	5 V ⎓
Laadimisvool:	1,3 A
Isenivelleerimise vahemik:	± 3°
Nivelleerimistäpsus:	± 0,4 mm/m
Laseri lainepikkus:	510–530 nm
Laseri klass:	2
Nivelleerimisaeg:	u 4 sekundit

Ohutusjuhised

LUGEGE ENNE TOOTE KASUTAMIST KÕIK OHUTUS- JA KASUTUSJUHENDID LÄBI! KUI ANNATE SELLE TOOTE TEISTELE EDASI, ANDKE KA KÕIK DOKUMENDID KAASA!

Kui esineb kahjustusi, mis tulenevad selle kasutusjuhendi eiramisest, muutub garantii kehtetuks!

Tootja ei vastuta kaasnevate kahjude eest! Me ei vastuta varalise kahju ega vigastuste puhul, mis tulenevad kasutamisvigadest või ohutusjuhiste eiramisest!

Lapsed ja piiratud teovõimega isikud

⚠ **HOIATUS! OHUSTAB IMIKUTE JA LASTE ELU JA TERVIST!**
Ärge jätke pakendit järelevalveta laste käeulatusse. Lapsed võivad pakendi tõttu lämbuda.
Sageli ei oska lapsed sellega seotud ohtusid õigesti hinnata. Ärge lubage lapsi pakendite juurde.

- Toodet tohivad kasutada ainult täiskasvanud. Alla 16-aastased lapsed tohivad toodet kasutada ainult järelevalve all.
- Hoidke lapsed tootest eemal.

Üldised märkused

- Järgige selles kasutusjuhendis sisalduvat teavet seadme kasutamise, puhastamise, hoiustamise ja utiliseerimise kohta.
- Kontrollige toodet enne iga kasutuskorda. Laske kahjustatud toode ära parandada. Ärge kasutage seadet, kui see on kahjustatud.
- Lülitage toode välja, kui seda ei kasutata. Ärge jätke toodet järelevalveta.
- Hoidke toode eemal meditsiinilistest seadmetest, magnetandmekandjatest ja magnetiliselt tundlikest seadmetest.

Laseri kasutamine

HOIATUS! Kaitske end laserikiirguse eest!

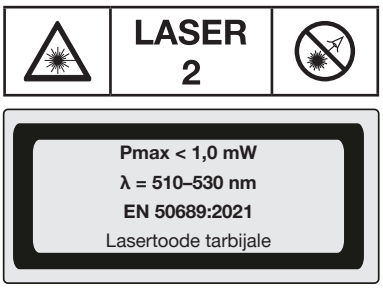

⚠ **TÄHELEPANU!** Laserikiirgus – ärge vaadake laserikiire sisse! Laseri klass 2.

- Ärge suunake laserikiirt inimeste pihta.
- Tähised ja hoiatused on leitavad toote ülemiselt ja alumiselt küljelt.

Patareide/akude ohutusjuhised

⚠ **ELUOHTLIK!** Patareid/akud ei tohi sattuda laste kätte. Allaneelamise korral minge viivitamata arsti juurde!

PLAHVATUSOHT! Patareisid, mis ei ole ette nähtud laadimiseks, ei tohi mingil juhul uuesti laadida. Ärge lühistage patareisid/akusid ja ärge avage neid. Tagajärjeks võib olla ülekuumenemine, tulekahju või lõhkemine.

- Patareisid/akusid ei tohi visata tulle ega vette.
- Patareisid/akusid ei tohi koormata mehaaniliselt.

Patareide/akude lekkimise oht

- Vältige äärmuslikke tingimusi ja temperatuure, mis võivad patareid/akut mõjutada, nt küttekehad või otsene päikesekiirgus.
- Kui patareid/akud on lekkinud, jälgige, et kemikaalid ei puutuks kokku naha, silmade või limaskestadega! Loputage kokkupuutekohti kohe puhta veega ja minge arsti juurde!

* Tööulatust võivad piirata keskkonnatingimused (nt ere valgus).

KANDKE KAITSEKINDAID! Lekkinud või kahjustatud patareid/akud võivad nahaga kokkupuutumisel põhjustada söövitusi. Seetõttu kandke sellises olukorras sobivaid kaitsekindaid.

- Tootel on integreeritud aku, mida kasutaja ei saa vahetada. Akut tohib vahetada ainult tootja, tema klienditeenindus või sarnaselt kvalifitseeritud isik, et vältida ohtusid. Jäätmete käitlemisel tuleb viidata sellele, et tootes on aku.

● Enne esmakordset kasutamist

- □ Eemaldage pakendid. Kontrollige, kas kõik osad on olemas.
- □ Laadige toode täis (vt „Aku laadimine“).

● Kasutamine

● Aku laadimine

ⓘ **INFO:**

- □ Aku ei ole vahetatav. Kui teil on akuga probleeme, siis võtke ühendust teeninduskeskusega.
- ■ Toode saab kasutada laadimise ajal. On tavaline, et toode laadimise ajal pisut soojeneb. Laadimise ajal võib juhtuda, et te ei saa toodet kasutada, kui aku on peaaegu tühi või täiesti tühi. See oleneb kasutatavast laadijast.

1. Ühendage USB-C laadimiskaabel 20 laadimispesaga 3.
2. Ühendage USB-C laadimiskaabel 20 USB-pesaga.

Laadimise märgutuli 15	**Tähendus**
Punane	Aku laeb.
Roheline	Aku on täis laetud.

3. Pärast laadimise lõpetamist tõmmake USB-C-laadimiskaabel 20 USB-pesast välja.
4. Tõmmake USB-C-laadimiskaabel 20 tootest välja.

● Sisse/välja lülitamine

ETTEVAATUST! Laserikiirgus – ärge vaadake laserikiire 1/18 sisse! Pöörake pea kõrvale või sulgege silmad, et vältida laserikiire sisse vaatamist. Silmavigastuste oht!

- □ **Sisselülitamine:** Libistage nivelliiri liuglüliti 14 vasakule (asend 🔒). 360°-laserikiir 1 ja vertikaalne laserikiir 18 on aktiveeritud.
- □ **Väljalülitamine:** Libistage nivelliiri liuglüliti 14 paremale (asend 🔒). 360°-laserikiir 1 ja vertikaalne laserikiir 18 on inaktiveeritud.

● Kasutage horisontaalseid ja vertikaalseid laserikiiri

- ■ Pärast sisselülitamist on aktiveeritud 360°-laserikiir 1 ja vertikaalne laserikiir 18.

- □ **Ainult 360°-**laserikiire 1 aktiveerimine: Vajutage lühidalt nuppu **V/H** 16.
- □ **Ainult vertikaalse laserikiire 18 aktiveerimine:** Vajutage lühidalt nuppu **V/H** 16.

● Nivelleerimisautomaatikaga töötamine

ⓘ **INFO:** Vibratsioonide korral nivelleerib laser automaatselt end uuesti. Oodake, kuni laserikiired liikumise lõpetavad.

1. Asetage toode kindlale, horisontaalsele pinnale või kinnitage toode statiivile (vt „Statiiviga töötamine“).
2. Libistage nivelliiri liuglüliti 14 vasakule (asend 🔒). Nivelliiri tuli 17 süttib.

Nivelliiri tuli 17	**Tähendus**
Roheline	Automaatne nivelleerimine on võimalik. Nivelleerimine on lõpetatud siis, kui laserikiired lõpetavad liikumise.
Punane	Automaatne nivelleerimine ei ole võimalik. Laserikiired vilguvad.

● Nivelleerimisautomaatikata töötamine

⚠ **TÄHELEPANU!** Kasutatud magnetiline pind peab olema lapik ja ei tohi olla kõver või ebaühtlane. Vastasel korral võib toode ümber kukkuda ja kahjustada saada.

ⓘ **INFO:**

- ■ Nivelleerimisautomaatikata töötades jääb nivelliiri tuli 17 punaselt põlema. Laserikiired ei ole nivelleerimata nähtavad.
- ■ Tootel on kaks magnetit 2. Magnetitega on võimalik toode kinnitada magnetobjekte kinnihoidvatele pindadele, nt terasriiulitele.

1. Libistage nivelliiri liuglüliti 14 paremale (asend 🔒).
2. Hoidke nuppu **V/H** 16 all, kuni 360°-laserkiir 1 ja vertikaalne laserkiir 18 on aktiveeritud.
3. **Ainult 360°-**laserikiire 1 aktiveerimine: Vajutage lühidalt nuppu **V/H** 16.
4. **Ainult vertikaalse laserikiire 18 aktiveerimine:** Vajutage lühidalt nuppu **V/H** 16.
5. **Väljalülitamine:** Hoidke nuppu **V/H** 16 all, kuni nivelliiri tuli 17, 360°-laserkiir 1 ja vertikaalne laserkiir 18 on inaktiveeritud.

● Statiiviga töötamine

(Joon. B)

Kruvige laser statiiviplaadile 19

- □ Kruvige sisekeermega 22 toode käe jõul pinguldatult statiivikruvi peale 23.

Statiiviplaadi eemaldamine/paigaldamine

⚠ **TÄHELEPANU!** Ärge kasutage liiga palju jõudu. Toode võib saada kahjustada.

1. Avage hoob 6.
2. Eemaldage statiiviplaat 19 paika nii, et see on suunatud ülespoole.
3. Asetage statiiviplaat 19 statiivile paigaldamiseks.
4. Kinnitage statiiviplaat 19 hoova 6 sulgemise abil.

● Statiivi seadistamine

(Joon. C)

ⓘ **INFO:** Saate vesiloodi 13 abil vaadata, kas statiiv on horisontaalselt joondatud.

1. Tõmmake statiivi jalad 7 laiali.
2. Asetage statiivi jalad 7 paika ja kinnitage need lukustusrõngaga 9.

Kõrguse seadistamine, statiivi jalad

1. Avage kinnitusklapid 8.
2. Tõmmake statiivi jalad 7 vajaliku pikkuseni välja.
3. Sulgege kinnitusklapid 8.

Kõrguse seadistamine, vänt

1. Klappige vänt 10 üles.
2. Hoidke vänta 10 ühe käega kinni.
3. Vabastage lukustusrõngas 11, keerates seda vasakule.
4. Vändake statiiv soovitud kõrgusele.

5. Keerake lukustusrõngast [11] paremale, et soovitud asend lukustada.

Kalde reguleerimine, edasi/tagasi
1. Keerake käepidemega kruvi [5] vasakule, et see vabastada.
2. Määrake soovitud kalle.
3. Keerake käepidemega kruvi [5] paremale, et kalle lukustada.

Kalde reguleerimine, külgsuunaliselt
1. Keerake tiibkruvi [4] vasakule, et see vabastada.
2. Klappige statiiv soovitud kaldasendisse.
3. Keerake tiibkruvi [4] paremale, et see lukustada.

Statiivi pööramine
1. Keerake reguleerkruvi [12] vasakule, et see vabastada.
2. Haarake käepidemega kruvist [5] ja keerake statiiv soovitud suunda.
3. Keerake reguleerkruvi [12] paremale, et see lukustada.

● Puhastamine ja hooldus

⚠ **HOIATUS!** Ärge asetage toodet vette ega teistesse vedelikesse.

⚠ **HOIATUS!** Toote võib avada ainult spetsialist parandamise eesmärgil. Laske kvalifitseeritud spetsialistil toote parandamiseks kasutada ainult originaal-varuosi. Ainult nii on tagatud toote ohutus.

- Ärge avaldage suurt survet!
- Ärge laske toote puhastamise ajal veel tootesse pääseda.
- Toode ei nõua mingisugust hooldamist.

- Hoidke toode puhas, et tagada selle hea ja ohutu toimimine.
- Kasutage toote välispinna puhastamiseks kuiva lappi.
- Puhastage 360°-laseri [1] ja vertikaalse laseri [18] avasid kerge õhuvooga. Eemaldage tugevam mustus kergelt niisutatud vatitikuga.

● Hoiustamine

- Kui te ei kasuta toodet pikka aega, siis hoidke seda puhtas, kuivas kohas, mis on eemal otsesest päikesevalgusest.
- Hoidke toodet hoidekotis [21].

● Veakõrvaldus

Probleem	Võimalik põhjus	Lahendus
Toode ei käivitu.	Aku on tühi.	Laadige akut.
Nivelleerimisautomaatika ei toimi.	Nivelleerimisautomaatikat ei ole võimalik vabalt liigutada. Toode ei ole maapinnaga piisavalt paralleelselt joondatud.	Joondage toode põrandaga paralleelselt.

● Jäätmekäitlus

Jälgige prügi sorteerimisel pakkematerjalide tähistusi, mis koosnevad lühenditest (a) ja numbritest (b) ning nende tähendused on järgmised: 1–7: plastik/20–22: paber ja papp/80–98: liitmaterjalid.

Toode:

Küsige vana toote käitlemise võimaluste kohta oma valla- või linnavalitsusest.

Palun utiliseerige toode pärast selle kasutusea lõppu nõuetekohaselt ja ärge visake seda olmeprügi hulka. Teavet kogumispunktide ja nende lahtioleku aegade kohta saate asjakohasest haldusasutusest.

Katkised ja kasutatud patareid/akud tuleb ringlusse võtta. Viige patareid/akud ja/või toode selleks ettenähtud kogumiskohta.

Patareide/akude valest jäätmekäitlusest tulenevad keskkkonnakahjustused!

Patareisid/akusid ei tohi visata olmeprügi hulka. Need võivad sisaldada mürgiseid raskemetalle ning kuuluvad eriprügi hulka. Raskemetallide keemilised sümbolid on järgmised: Cd = kaadmium, Hg = elavhõbe, Pb = plii. Seetõttu viige kasutatud patareid/akud kohaliku omavalitsuse kogumispunkti.

● Garantii

Toode on valmistatud rangete kvaliteedijuhiste järgi ja seda on enne tarnimist põhjalikult kontrollitud. Materjali- või tootmisdefektide korral on teil seaduslikud õigused toote müüja suhtes. Teie seadusjärgsed õigused ei ole mingil juhul piiratud meie allpool sätestatud garantiiga.

Selle toote garantii kehtib 5 aastat alates ostukuupäevast. Garantiiaeg algab ostukuupäevaga. Hoidke müügitšeki originaali kindlas kohas, kuna see dokument on vajalik ostu tõendamiseks.

Kõikidest kahjustustest või defektidest, mis esinesid juba ostmise ajal, tuleb teatada kohe pärast toote lahtipakkimist.

Kui tootel ilmneb 5 aasta jooksul alates ostukuupäevast materjali- või teostusviga, parandame või asendame selle omal valikul teie eest tasuta. Garantiiperioodi ei pikendata kinnitatud garantiinõudega. See kehtib ka asendatud ja parandatud osade kohta.

See garantii kaotab kehtivuse, kui toode on kahjustatud, või kui seda on valesti kasutatud või hooldatud.

Garantii katab materjali- ja tootmisdefektid. See garantii ei laiene tooteosadele, mis on tavapäraselt kulunud ja mida seetõttu peetakse kuluvateks osadeks (nt akud, voolikud, värvikassetid), ega ka purunevate osade kahjustustele, nt lülitid või klaasist osad.

Selle toote puhul kehtib garantiiaeg ka akule.

● Garantii käsitlemine

Selleks et teie mureküsimus saaks kiire lahenduse, järgige palun alltoodud juhiseid:

Kõikide päringute jaoks hoidke oma ostu tõendamiseks alles kassatšekk ja tootenumber (IAN 528066_2601).

Tootenumbri leiate tootel olevalt tüübisildilt või graveeringult, oma kasutusjuhendi tiitellehelt (all vasakul) või toote taga- või allosas olevalt kleebiselt.

Toote toimivusvigade või muude puuduste korral võtke kõigepealt telefoni või e-posti teel ühendust alltoodud teenindusosakonnaga.

Lisades defektsele tootele ostudokumendi (kassatšeki), kirjelduse toote puuduste kohta ja andmed selle kohta, millal need ilmnesid, saate selle tasuta saata teile teadaantud teeninduse aadressile.



Neid ja paljusid teisi käsiraamatuid saate vaadata ja alla laadida lehelt parkside-diy.com. Selle QR-koodi abil satute otse lehele parkside-diy.com. Valige oma riik ja otsige otsinguvälja abil kasutusjuhendeid. Tootenumbri (IAN) 528066_2601 sisestamisel pääsete ligi oma toote kasutusjuhendile.

● Teenindus

(EE) **Teenindus Eestis**
Tel: 8000049141
Kontakti vorm *parkside-diy.com*
IAN 528066_2601

CE

Izmantotie brīdinājumi un simboli . . . . . Lpp. 48
Ievads . . . . . Lpp. 48
Paredzētais lietojums . . . . . Lpp. 48
Piegādes komplekts . . . . . Lpp. 48
Detaļu apraksts . . . . . Lpp. 48
Tehniskie dati . . . . . Lpp. 49
Drošības norādījumi . . . . . Lpp. 49
Drošības norādījumi attiecībā uz baterijām/akumulatoriem . . . . . Lpp. 49
Pirms pirmās izmantošanas . . . . . Lpp. 50
Lietošana . . . . . Lpp. 50
Akumulatora uzlāde . . . . . Lpp. 50
Ieslēgšana/izslēgšana . . . . . Lpp. 50
Izmantojiet horizontālās un vertikālās lāzera līnijas . . . . . Lpp. 50
Darbs ar automātisko izlīdzināšanas sistēmu . . . . . Lpp. 50
Darbs bez automātiskās izlīdzināšanas sistēmas . . . . . Lpp. 50
Darbs ar statīvu . . . . . Lpp. 50
Statīva iestatīšana . . . . . Lpp. 50
Tīrīšana un kopšana . . . . . Lpp. 51
Glabāšana . . . . . Lpp. 51
Kļūdu novēršana . . . . . Lpp. 51
Utilizācija . . . . . Lpp. 51
Garantija . . . . . Lpp. 51
Rīcība garantijas gadījumā . . . . . Lpp. 52
Serviss . . . . . Lpp. 52

Izmantotie brīdinājumi un simboli

Lietošanas instrukcijā un uz iepakojuma tiek izmantoti tālāk norādītie brīdinājumi:

	**BĪSTAMI!** Šis simbols kopā ar signālvārdu “Bīstami” norāda uz augstas riska pakāpes apdraudējumu, un, ja tas netiek novērsts, rodas smaga trauma vai iestājas nāve.		Simbols nozīmē, ka, lietojot izstrādājumu, ir jāievēro lietošanas instrukcija.
			Eksplozijas risks!
	**BRĪDINĀJUMS!** Šis simbols kopā ar signālvārdu “Brīdinājums” norāda uz vidējas riska pakāpes apdraudējumu, kura neievērošanas dēļ var rasties smaga trauma vai iestāties nāve.		Sargiet sevi no lāzera starojuma!
			Neskatieties lāzera starojumā!
	**PIESARDZĪBU!** Šis simbols kopā ar signālvārdu “Piesardzību” norāda uz zemas riska pakāpes apdraudējumu, kura neievērošanas dēļ var rasties neliela vai vidēji smaga trauma.		Līdzstrāva/spriegums
			USB savienojums
	**UZMANĪBU!** Šis simbols kopā ar signālvārdu “Uzmanību” norāda uz iespējamu mantas bojājuma risku.		Drošības simbols norāda, ka ir jāvalkā piemēroti aizsargcimdi! Ievērojiet brīdinājumā sniegtos norādījumus, lai izvairītos no roku savainošanas ar priekšmetiem vai saskares ar karstām vai ķīmiskām vielām.
	**INFORMĀCIJA:** Šis simbols kopā ar signālvārdu “Informācija” norāda uz noderīgu papildinformāciju.		Izmantojiet tikai sausās iekštelpās.
CE	CE zīme apstiprina atbilstību ES direktīvām, kas piemērojamas izstrādājumam.		Drošības norādījumi Norādījumi par apiešanos

4 V AR AKUMULATORU DARBINĀMS ŠĶĒRSLĪNIJU LĀZERS

● Ievads

Apsveicam jūs ar jaunā izstrādājuma iegādi! Jūs esat izvēlējies augstas kvalitātes izstrādājumu. Lietošanas instrukcija ir šī izstrādājuma sastāvdaļa. Tā ietver svarīgas norādes attiecībā uz drošību, lietošanu un utilizāciju. Pirms izstrādājuma lietošanas iepazīstieties ar visiem lietošanas un drošības norādījumiem. Izmantojiet izstrādājumu tikai tā, kā aprakstīts un atbilstoši tam paredzētajam lietojumam. Ja nododat izstrādājumu citai personai, dodiet līdzi arī visu dokumentāciju.

● Paredzētais lietojums

- Izstrādājums ir piemērots vertikālu un horizontālu līniju projicēšanai. Abas lāzera līnijas var izmantot gan atsevišķi, gan arī vienlaikus.
- Nelietojiet izstrādājumu citiem nolūkiem.
- Izstrādājums ir paredzēts atbilstošai lietošanai tikai iekštelpās.
- Izstrādājums ir paredzēts lietošanai tikai privātajās mājsaimniecībās, bet ne komerciāliem nolūkiem.
- Ražotājs nav atbildīgs par zaudējumiem, kas radušies nepareizas lietošanas dēļ.

● Piegādes komplekts

□ Pēc izstrādājuma izņemšanas no iepakojuma pārbaudiet, vai ir piegādāti visi komplektā iekļautie elementi un neviena daļa nav bojāta. Pirms lietošanas noņemiet visus iepakojuma materiālus.

□ Ja kāda no daļām iztrūkst vai ir bojāta, sazinieties ar klientu apkalpošanas centru.

1	Ar akumulatoru darbināms šķērslīniju lāzers	1	USB C uzlādes kabelis
1	Statīvs	1	Uzglabāšanas soma
		1	Lietošanas instrukcija

● Detaļu apraksts

Pirms lasīšanas atveriet salocīto lapu ar attēliem. Iepazīstieties ar visām izstrādājuma funkcijām.

(A att.)

1	360° lāzers	13	Līmeņrādis
2	Magnēti	14	Bīdāms slēdzis izlīdzināšanai
3	Uzlādes ligzda	15	Uzlādes kontrollampiņa
4	Spārnskrūve	16	Taustiņš **V/H** (**V** = vertikāli/**H** = horizontāli)
5	Skrūve ar rokturi	17	Izlīdzināšanas lampiņa
6	Svira	18	Vertikāls lāzers
7	Statīva kājas	19	Statīva plāksne
8	Aizsargvāciņi	20	USB C uzlādes kabelis
9	Bloķēšanas gredzens	21	Uzglabāšanas soma
10	Kloķis		
11	Bloķēšanas gredzens		
12	Regulēšanas skrūve		

(B att.)

22	Iekšējā vītne	23	Statīva skrūve

● **Tehniskie dati**

Darba zona:	20 m*
Svars (bez statīva):	apm. 336 g
Akumulators:	INR18650, litija jonu, 2600 mAh, 9,36 Wh
Darba spriegums $U_{maks.}$:	4 V ⎓
Uzlādes spriegums U_{IN}:	5 V ⎓
Uzlādes strāva:	1,3 A
Pašizlīdzināšanas diapazons:	± 3°
Izlīdzināšanas precizitāte:	± 0,4 mm/m
Lāzera viļņa garums:	510–530 nm
Lāzera klase:	2
Izlīdzināšanas laiks:	aptuveni 4 sekundes

⚠ Drošības norādījumi

PIRMS IZSTRĀDĀJUMA LIETOŠANAS IEPAZĪSTIETIES AR VISĀM DROŠĪBAS UN LIETOŠANAS NORĀDĒM! JA NODODAT ŠO IZSTRĀDĀJUMU CITIEM, NODODIET ARĪ VISUS DOKUMENTUS!

Ja zaudējumi radušies lietošanas instrukcijas neievērošanas dēļ, garantija zaudē spēku!

Ražotājs neatbild par turpmākiem zaudējumiem! Ražotājs neatbild par materiālajiem zaudējumiem vai personai nodarītiem kaitējumiem, kas radušies neatbilstošas lietošanas vai drošības norādījumu neievērošanas dēļ!

Bērni un personas ar ierobežotām spējām

⚠ **BRĪDINĀJUMS! ZĪDAIŅU UN BĒRNU DZĪVĪBAS APDRAUDĒJUMS UN NELAIMES GADĪJUMU RISKS!**
Neatstājiet bērnus bez uzraudzības, ja tiem ir pieejams iepakojuma materiāls. Iepakojuma materiāls rada nosmakšanas risku.
Bērni bieži nenovērtē ar to saistītos riskus. Vienmēr turiet bērnus atstatu no iepakojuma materiāliem.

- Izstrādājumu drīkst lietot tikai pieaugušie. Bērni, kas jaunāki par 16 gadiem, drīkst lietot izstrādājumu tikai tad, ja viņus uzrauga.
- Izstrādājumu glabājiet bērniem nepieejamā vietā.

Vispārīga informācija

- Ievērojiet lietošanas instrukcijā sniegto informāciju par lietošanu, tīrīšanu, uzglabāšanu un nodošanu pārstrādei vai glabāšanai.
- Pirms katras lietošanas reizes pārbaudiet izstrādājumu. Bojātu izstrādājumu lieciet salabot. Nelietojiet bojātu izstrādājumu.
- Kad nelietojat izstrādājumu, izslēdziet to. Neatstājiet izstrādājumu bez uzraudzības.
- Turiet izstrādājumu drošā attālumā no medicīnas ierīcēm, magnētiskajiem datu nesējiem un magnētiski jutīgām ierīcēm.

Apiešanās ar lāzeru

BRĪDINĀJUMS! Sargiet sevi no lāzera starojuma!

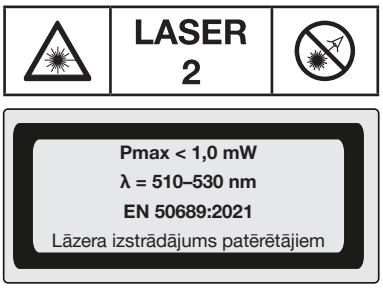

⚠ **UZMANĪBU!** Lāzera starojums. Neskatieties lāzera starojumā! 2. lāzera klase.

- Nevirziet lāzera staru pret cilvēkiem.
- Apzīmējumi un brīdinājumu norādes ir atrodamas izstrādājuma augšdaļā un lejasdaļā.

Drošības norādījumi attiecībā uz baterijām/akumulatoriem

⚠ **DZĪVĪBAS APDRAUDĒJUMS!** Glabājiet baterijas/akumulatorus bērniem nepieejamā vietā. Norīšanas gadījumā nekavējoties dodieties pie ārsta!

SPRĀDZIENBĪSTAMĪBA! Nemēģiniet uzlādēt vienreizlietojamās baterijas. Neizraisiet bateriju vai akumulatoru īssavienojumu un neatveriet tos. Šādas darbības var izraisīt pārkaršanu, ugunsgrēka risku vai eksploziju.

- Nekādā gadījumā nemetiet baterijas/akumulatorus ugunī vai ūdenī.
- Nepakļaujiet baterijas/akumulatorus nekādai mehāniskai slodzei.

* Darba zonu var ierobežot vides apstākļi (piemēram, spilgta gaisma).

Akumulatora noplūdes risks

- Izvairieties no ekstrēmiem apstākļiem un temperatūras, kas var ietekmēt baterijas/akumulatorus, piemēram, apsildes ķermeņiem/tieša saules starojuma.
- Konstatējot bateriju/akumulatoru noplūdi, izvairieties no ķīmisko vielu saskares ar acīm, ādu un gļotādu! Skartās vietas nekavējoties skalojiet ar tīru ūdeni un sazinieties ar ārstu!



IZMANTOJIET AIZSARGCIMDUS! Saskaroties ar ādu, iztecējušas vai bojātas baterijas/akumulatori var izraisīt kairinājumu. Tādēļ šādā gadījumā izmantojiet piemērotus aizsargcimdus.

- Izstrādājumā ir iebūvēts akumulators, kuru lietotājs nevar nomainīt. Lai izvairītos no apdraudējumiem, akumulatoru drīkst izņemt vai nomainīt tikai ražotājs, tā klientu serviss vai līdzīgi kvalificēta persona. Nododot glabāšanai vai pārstrādei, ir jānorāda, ka izstrādājumam ir akumulators.

● Pirms pirmās izmantošanas

- □ Noņemiet iepakojumu. Pārbaudiet, vai ir pieejamas visas daļas un vai tās ir pilnīgas.
- □ Uzlādējiet akumulatoru (skatiet “Akumulatora uzlāde”).

● Lietošana

● Akumulatora uzlāde

ⓘ **INFORMĀCIJA:**

- □ Akumulators nav nomaināms. Ja rodas problēmas ar akumulatoru, sazinieties ar servisa centru.
- Šo ierīci drīkst lietot uzlādēs laikā. Tas ir normāli, ja uzlādes laikā izstrādājums nedaudz sasilst. Uzlādes laikā var gadīties, ka jūs nevarēsiet lietot izstrādājumu, ja akumulators ir gandrīz vai pilnīgi izlādējies. Tas ir atkarīgs no izmantotā lādētāja.

1. Pievienojiet USB C uzlādes kabeli 20 uzlādes ligzdai 3.
2. Pievienojiet USB C uzlādes kabeli 20 USB portam.

Uzlādes kontrollampiņa 15	**Nozīme**
Sarkana	Akumulators tiek lādēts.
Zaļa	Akumulators ir uzlādēts.

3. Kad uzlādes process ir pabeigts, vispirms izvelciet USB C uzlādes kabeli 20 no USB porta.
4. Izvelciet USB C uzlādes kabeli 20 no izstrādājuma.

● Ieslēgšana/izslēgšana



PIESARDZĪBU! Lāzera starojums – neskatieties lāzera starojumā 1/18! Pagrieziet galvu vai aizveriet acis, lai neskatītos lāzera starā. Acu savainojuma risks!

- □ **Ieslēgšana:** Pavirziet bīdāmo slēdzi izlīdzināšanai 14 pa kreisi (pozīcija 🔒). Ir aktivizēta 360° lāzera līnija 1 un vertikālā lāzera līnija 18.
- □ **Izslēgšana:** Pavirziet bīdāmo slēdzi izlīdzināšanai 14 pa labi (pozīcija 🔒). Ir deaktivizēta 360° lāzera līnija 1 un vertikālā lāzera līnija 18.

● Izmantojiet horizontālās un vertikālās lāzera līnijas

- Pēc ieslēgšanas tiek aktivizēta 360° lāzera līnija 1 un vertikālā lāzera līnija 18.

- □ **Aktivizējiet tikai 360° lāzera līniju 1:**
  Īsi piespiediet taustiņu **V/H** 16.
- □ **Aktivizējiet tikai vertikālo lāzera līniju 18:**
  Īsi piespiediet taustiņu **V/H** 16.

● Darbs ar automātisko izlīdzināšanas sistēmu

ⓘ **INFORMĀCIJA:** Vibrāciju gadījumā lāzers atkal automātiski izlīdzinās. Nogaidiet, līdz lāzera līnija vairs nekustas.

1. Novietojiet izstrādājumu uz cietas, horizontālas virsmas vai uzstādiet izstrādājumu uz statīva (skatiet “Darbs ar statīvu”).
2. Pavirziet bīdāmo slēdzi izlīdzināšanai 14 pa kreisi (pozīcija 🔒). Izlīdzināšanas lampiņa 17 deg.

Izlīdzināšanas lampiņa 17	**Nozīme**
Zaļa	Ir iespējama automātiska izlīdzināšana. Izlīdzināšana ir pabeigta, kad lāzera līnijas pārstāj kustēties.
Sarkana	Nav iespējama automātiska izlīdzināšana. Lāzera līnijas mirgo.

● Darbs bez automātiskās izlīdzināšanas sistēmas

⚠ **UZMANĪBU!** Magnētiskajai virsmai, kura tiek lietota, jābūt plakanai un neizliektai vai nelīdzenai. Pretējā gadījumā izstrādājums varētu nokrist un tikt bojāts.

ⓘ **INFORMĀCIJA:**

- Strādājot bez automātiskās izlīdzināšanas sistēmas, izlīdzināšanas lampiņa 17 nepārtraukti deg sarkanā krāsā. Attēlotās lāzera līnijas nav izlīdzinātas.
- Izstrādājumam ir 2 magnēti 2. Magnēti ļauj piestiprināt izstrādājumu pie virsmām, kas pievelk magnētiskos priekšmetus, piemēram, tērauda plauktiem.

1. Pavirziet bīdāmo slēdzi izlīdzināšanai 14 pa labi (pozīcija 🔒).
2. Turiet nospiestu taustiņu **V/H** 16, līdz tiek aktivizēta 360° lāzera līnija 1 un vertikālā lāzera līnija 18.
3. **Aktivizējiet tikai 360° lāzera līniju 1:**
   Īsi piespiediet taustiņu **V/H** 16.
4. **Aktivizējiet tikai vertikālo lāzera līniju 18:**
   Īsi piespiediet taustiņu **V/H** 16.
5. **Izslēgšana:** Turiet nospiestu taustiņu **V/H** 16, līdz tiek aktivizēta izlīdzināšanas lampiņa 17, 360° lāzera līnija 1 un vertikālā lāzera līnija 18.

● Darbs ar statīvu

(B att.)

Lāzera pieskrūvēšana pie statīva plāksnes 19

- □ Ar iekšējo vītni 22 pieskrūvējiet izstrādājumu cieši pie statīva skrūves 23.

Statīva plāksnes noņemšana/uzlikšana

⚠ **UZMANĪBU!** Nepiemērojiet pārāk lielu spēku. Tas var sabojāt izstrādājumu.

1. Paceliet sviru 6.
2. Paceļot uz augšu, noņemiet statīva plāksni 19.
3. Novietojiet statīva plāksni 19 ievietošanai uz statīva.
4. Nofiksējiet statīva plāksni 19, aizverot sviru 6.

● Statīva iestatīšana

(C att.)

ⓘ **INFORMĀCIJA:** Ar līmeņrādi 13 jūs varat pārbaudīt statīva horizontālo izlīdzinājumu.

1. Izvelciet statīva kājas 7.
2. Nofiksējiet statīva kāju 7 stāvokli ar bloķēšanas gredzenu 9.

Statīva kāju augstuma iestatīšana
1. Atveriet aizsargvāciņus [8].
2. Bīdiet statīva kāju [7] pagarinājumu līdz vajadzīgajam garumam.
3. Aizveriet aizsargvāciņus [8].

Kloķa augstuma iestatīšana
1. Salieciet kloķi [10] uz augšu.
2. Ar vienu roku turiet kloķi [10].
3. Atbrīvojiet bloķēšanas gredzenu [11], pagriežot to pa kreisi.
4. Uzskrūvējiet statīvu vēlamajā augstumā.
5. Lai fiksētu pozīciju, pagrieziet bloķēšanas gredzenu [11] pa labi.

Slīpuma iestatīšana uz priekšu/atpakaļ
1. Pagrieziet skrūvi ar rokturi [5] pa kreisi, lai to atskrūvētu.
2. Iestatiet vēlamo slīpumu.
3. Pagrieziet skrūvi ar rokturi [5] pa labi, lai nofiksētu slīpumu.

Slīpuma iestatīšana uz sāniem
1. Pagrieziet spārnskrūvi [4] pa kreisi, lai to atskrūvētu.
2. Atlieciet statīvu vēlamajā slīpumā.
3. Fiksācijai pagrieziet spārnskrūvi [4] pa labi.

Statīva rotēšana
1. Pagrieziet regulēšanas skrūvi [12] pa kreisi, lai to atskrūvētu.
2. Satveriet skrūvi ar rokturi [5] un pagrieziet statīvu vēlamajā virzienā.
3. Fiksācijai pagrieziet regulēšanas skrūvi [12] pa labi.

● Tīrīšana un kopšana

⚠ **BRĪDINĀJUMS!** Nekādā gadījumā neiegremdējiet izstrādājumu ūdenī vai citos šķidrumos.

⚠ **BRĪDINĀJUMS!** Izstrādājumu drīkst atvērt tikai kvalificēts speciālists remonta nolūkos. Lieciet izstrādājumu remontēt kvalificētam speciālistam, izmantojot tikai oriģinālās rezerves daļas. Tā tiks garantēta izstrādājuma drošība.

- Nespiediet pārāk stipri!
- Tīrīšanas laikā neļaujiet ūdenim iekļūt izstrādājumā.
- Izstrādājumam nav nepieciešama apkope.

- □ Lai garantētu labu un drošu darbu, izstrādājumam vienmēr ir jābūt tīram.
- □ Lai notīrītu izstrādājumu no ārpuses, lietojiet sausu lupatiņu.
- □ Ar saudzīgu gaisa strūklu notīriet 360° lāzera [1] un vertikālā lāzera [18] atveres. Lielākus netīrumus noņemiet ar nedaudz samitrinātu vates kociņu.

● Glabāšana

- □ Ja izstrādājumu neizmantosit ilgāku laiku, uzglabājiet to tīrā, sausā vietā, kur neiekļūst tieši saules stari.
- □ Uzglabājiet izstrādājumu uzglabāšanas somā [21].

● Kļūdu novēršana

Problēmas	Iespējamais cēlonis	Risinājums
Izstrādājums neieslēdzas.	Akumulators ir tukšs.	Uzlādējiet akumulatoru.
Automātiskā izlīdzināšana nedarbojas.	Automātiskā izlīdzināšanas sistēma nevar brīvi līdzsvarot. Izstrādājums nav pietiekami izlīdzināts ar pamatni.	Izlīdziniet izstrādājumu tā, lai tas būtu paralēli grīdai.

● Utilizācija



Šķirojot atkritumus, ievērojiet marķējumus uz iepakojuma materiāliem, kas ir apzīmēti ar saīsinājumiem (a) un numuriem (b) ar šādu nozīmi: 1–7: plastmasas/20–22: papīrs un kartons/80–98: saistvielas.

Izstrādājums



Informāciju par nolietotā izstrādājuma utilizāciju varat saņemt savā novada vai pilsētas pašvaldībā.



Kad izstrādājums ir nolietots, neizmetiet to sadzīves atkritumos, bet gan veiciet pienācīgu utilizāciju. Informāciju par atkritumu nodošanas vietām un to darbalaikiem varat saņemt savā pašvaldībā.

Bojātas vai izlietotas baterijas/akumulatori ir atkārtoti jāpārstrādā. Nododiet baterijas/akumulatorus un/vai izstrādājumu pieejamajās nodošanas iestādēs.



Kaitējums videi nepareizas bateriju/akumulatoru utilizācijas dēļ!

Baterijas/akumulatorus nedrīkst izmest sadzīves atkritumos. Tās var saturēt indīgus smagos metālus un ir jāpārstrādā kā bīstamie atkritumi. Smago metālu ķīmiskie simboli ir šādi: Cd = kadmijs, Hg = dzīvsudrabs, Pb = svins. Tādēļ nododiet izlietotas baterijas/akumulatorus pašvaldības atkritumu nodošanas vietā.

● Garantija

Izstrādājums bija izgatavots atbilstoši stingrām kvalitātes vadlīnijām un pirms piegādes rūpīgi pārbaudīts. Materiālu vai ražošanas defektu gadījumā jums attiecībā pret izstrādājuma pārdevēju ir likumīgas tiesības. Mūsu zemāk minētā garantija nekādā veidā neierobežo jūsu likumīgās tiesības.

Šim izstrādājumam tiek piešķirta 5 gadu garantija, sākot ar pirkuma izdarīšanas datumu. Garantijas termiņš sākas ar pirkuma izdarīšanas datumu. Uzglabājiet oriģinālo pirkuma čeku drošā vietā, jo tas ir nepieciešams kā pirkuma dokumentāls pierādījums.

Par visiem bojājumiem vai trūkumiem, kas jau eksistē uz pirkuma izdarīšanas brīdi, nekavējoties jāziņo pēc izstrādājuma izpakošanas.

Ja 5 gadu laikā, sākot ar pirkuma izdarīšanas datumu, izstrādājumam parādīsies kāds materiālu vai ražošanas defekts, mēs pēc savas izvēles izstrādājumu salabosim vai nomainīsim bez maksas. Garantijas laiks nepagarināsies uz notikušās garantijas prasības pamata. Tas attiecas arī uz aizvietotām un salabotām daļām.

Garantija zaudē spēku, ja izstrādājums bija bojāts vai nelietpratīgi lietots vai apkopts.

Garantija sedz materiālu un ražošanas defektus. Šī garantija neattiecas ne uz izstrādājuma daļām, kas ir pakļautas normālam nolietojumam, un līdz ar to ir uzskatāmas par nolietojuma daļām (piemēram, baterijas, šļūtenes, kārtridži), ne uz plīstošu daļu bojājumiem, piemēram, slēdzis vai stikla daļas.

Šim izstrādājumam garantijas laiks attiecas arī uz akumulatoru.

● Rīcība garantijas gadījumā

Lai Jūsu prasība tiktu ātrāk apstrādāta, lūdzu, ievērojiet tālāk sniegtās norādes:

Jebkādu prasību apstrādei kā pirkuma apliecinājumu, lūdzu, uzglabājiet kases čeku un izstrādājuma numuru (IAN 528066_2601).

Izstrādājuma numurs norādīts tipa plāksnītē uz izstrādājuma, gravējumā uz izstrādājuma, lietošanas instrukcijas titullapā (apakšā, kreisajā pusē) vai kā uzlīme izstrādājuma aizmugurē vai apakšā.

Ja izstrādājums darbojas kļūdaini vai tam ir citi trūkumi, lūdzu, vispirms sazinieties ar tālāk norādīto servisa daļu pa tālruni vai e-pastu.

Pēc tam izstrādājumu, kam konstatēts defekts, varat nosūtīt bez maksas uz Jums norādīto servisa adresi, pievienojot pirkuma apliecinājumu (kases čeku) un norādi par attiecīgo defektu un tā rašanās laiku.

PDF ONLINE
parkside-diy.com

Vietnē parkside-diy.com varat apskatīt un lejupielādēt gan šo, gan daudzas citas rokasgrāmatas. Ar šo QR kodu Jūs varat atvērt vietni parkside-diy.com. Izvēlieties valsti un meklējiet lietošanas instrukcijas, izmantojot meklēšanas rīku. Ievadot preces numuru (IAN) 528066_2601, Jūs atvērsiet attiecīgās preces lietošanas instrukciju.

● Serviss

(LV) **Serviss Latvijā**
Tālr.: 80000040
Kontaktforma šeit *parkside-diy.com*
IAN 528066_2601

CE

Verwendete Warnhinweise und Symbole . . . . . Seite 54
Einleitung . . . . . Seite 54
Bestimmungsgemäße Verwendung . . . . . Seite 54
Lieferumfang . . . . . Seite 54
Teilebeschreibung . . . . . Seite 54
Technische Daten . . . . . Seite 55
Sicherheitshinweise . . . . . Seite 55
Sicherheitshinweise für Batterien/Akkus . . . . . Seite 55
Vor der ersten Verwendung . . . . . Seite 56
Bedienung . . . . . Seite 56
Akku aufladen . . . . . Seite 56
Ein-/ausschalten . . . . . Seite 56
Horizontale und vertikale Laserlinie verwenden . . . . . Seite 56
Arbeiten mit der Nivellierautomatik . . . . . Seite 56
Arbeiten ohne Nivellierautomatik . . . . . Seite 56
Arbeiten mit dem Stativ . . . . . Seite 56
Stativ einstellen . . . . . Seite 57
Reinigung und Pflege . . . . . Seite 57
Lagerung . . . . . Seite 57
Fehlerbehebung . . . . . Seite 57
Entsorgung . . . . . Seite 57
Garantie . . . . . Seite 58
Abwicklung im Garantiefall . . . . . Seite 58
Service . . . . . Seite 59

Verwendete Warnhinweise und Symbole

In der Bedienungsanleitung und auf der Verpackung werden die folgenden Warnhinweise verwendet:

⚠	**GEFAHR!** Dieses Symbol mit dem Signalwort „Gefahr“ bezeichnet eine Gefährdung mit einem hohen Risikograd, die, wenn sie nicht vermieden wird, eine schwere Verletzung oder den Tod zur Folge hat.		Dieses Symbol bedeutet, dass bei der Verwendung des Produkts die Betriebsanleitung zu beachten ist.
			Explosionsrisiko!
⚠	**WARNUNG!** Dieses Symbol mit dem Signalwort „Warnung“ bezeichnet eine Gefährdung mit einem mittleren Risikograd, die, wenn sie nicht vermieden wird, eine schwere Verletzung oder den Tod zur Folge haben kann.		Schützen Sie sich vor Laserstrahlung!
			Nicht in den Laserstrahl blicken!
⚠	**VORSICHT!** Dieses Symbol mit dem Signalwort „Vorsicht“ bezeichnet eine Gefährdung mit einem niedrigen Risikograd, die, wenn sie nicht vermieden wird, eine geringe oder mäßige Verletzung zur Folge haben kann.		Gleichstrom/-spannung
			USB-Anschluss
⚠	**ACHTUNG!** Dieses Symbol mit dem Signalwort „Achtung“ zeigt die Gefahr einer möglichen Sachbeschädigung an.		Dieses Pflichtzeichen weist auf das Tragen geeigneter Schutzhandschuhe hin! Befolgen Sie die Anweisungen dieser Warnung, um Handverletzungen durch Gegenstände oder den Kontakt mit heißen oder chemischen Stoffen zu vermeiden.
	**INFO:** Dieses Symbol mit dem Signalwort „Info“ bietet weitere nützliche Informationen.		Nur in trockenen Innenräumen verwenden.
CE	Das CE-Zeichen bestätigt Konformität mit den für das Produkt zutreffenden EU-Richtlinien.	■ □	Sicherheitshinweise Handlungsanweisungen

4 V AKKU-KREUZLINIENLASER

● Einleitung

Wir beglückwünschen Sie zum Kauf Ihres neuen Produkts. Sie haben sich damit für ein hochwertiges Produkt entschieden. Die Bedienungsanleitung ist Teil dieses Produkts. Sie enthält wichtige Hinweise für Sicherheit, Gebrauch und Entsorgung. Machen Sie sich vor der Benutzung des Produkts mit allen Bedien- und Sicherheitshinweisen vertraut. Benutzen Sie das Produkt nur wie beschrieben und für die angegebenen Einsatzbereiche. Händigen Sie alle Unterlagen bei Weitergabe des Produkts an Dritte mit aus.

● Bestimmungsgemäße Verwendung

- Dieses Produkt eignet sich für die Projektion senkrechter und waagrechter Linien. Die beiden Laserlinien können sowohl einzeln als auch gleichzeitig genutzt werden.
- Verwenden Sie dieses Produkt nicht für andere Zwecke.
- Dieses Produkt ist nur für die bestimmungsgemäße Verwendung im Innenbereich vorgesehen.
- Dieses Produkt ist ausschließlich für die Nutzung in privaten Haushalten und nicht für gewerbliche Zwecke vorgesehen.
- Der Hersteller übernimmt keine Haftung für Schäden aufgrund unsachgemäßer Verwendung.

● Lieferumfang

□ Überprüfen Sie nach dem Auspacken des Produkts, ob die Lieferung vollständig ist und ob alle Teile in ordnungsgemäßem Zustand sind. Entfernen Sie vor der Verwendung sämtliche Verpackungsmaterialien.

□ Kontaktieren Sie den Kundenservice, falls Teile fehlen oder beschädigt sein sollten.

1 Akku-Kreuzlinienlaser
1 Stativ
1 USB-C-Ladekabel
1 Aufbewahrungstasche
1 Bedienungsanleitung

● Teilebeschreibung

Falten Sie vor dem Lesen die Ausklappseite mit den Zeichnungen aus. Machen Sie sich mit allen Funktionen des Produkts vertraut.

(Abb. A)

1 360°-Laser
2 Magnete
3 Ladebuchse
4 Flügelschraube
5 Griffschraube
6 Hebel
7 Stativbeine
8 Klappverschlüsse
9 Feststellring
10 Kurbel
11 Feststellring
12 Stellschraube
13 Libelle
14 Nivellier-Schiebeschalter
15 Ladekontrolllampe
16 Taste **V/H** (**V**=vertikal/ **H**=horizontal)
17 Nivellierlampe
18 Vertikaler Laser
19 Stativplatte
20 USB-C-Ladekabel
21 Aufbewahrungstasche

(Abb. B)

22 Innengewinde
23 Stativschraube

Technische Daten

Arbeitsbereich:	20 m*
Gewicht (ohne Stativ):	ca. 336 g
Akku:	INR18650, Li-Ionen, 2 600 mAh, 9,36 Wh
Betriebsspannung U_{max}:	4 V ⎓
Ladespannung U_{IN}:	5 V ⎓
Ladestrom:	1,3 A
Selbstnivellierbereich:	± 3°
Nivelliergenauigkeit:	± 0,4 mm/m
Laserwellenlänge:	510–530 nm
Laserklasse:	2
Nivellierzeit:	ca. 4 Sekunden

Sicherheitshinweise

MACHEN SIE SICH VOR DER BENUTZUNG DES PRODUKTS MIT ALLEN SICHERHEITS- UND BEDIENHINWEISEN VERTRAUT! WENN SIE DIESES PRODUKT AN ANDERE WEITERGEBEN, GEBEN SIE AUCH ALLE DOKUMENTE WEITER!

Im Falle von Schäden aufgrund der Nichteinhaltung dieser Bedienungsanleitung erlischt Ihr Garantieanspruch!

Für Folgeschäden wird keine Haftung übernommen! Im Falle von Sach- oder Personenschäden aufgrund einer unsachgemäßen Benutzung oder Nichteinhaltung der Sicherheitshinweise wird keine Haftung übernommen!

Kinder und Personen mit Einschränkungen

⚠ **WARNUNG! LEBENSGEFAHR UND UNFALLGEFAHR FÜR SÄUGLINGE UND KINDER!**
Lassen Sie Kinder nicht mit dem Verpackungsmaterial unbeaufsichtigt. Das Verpackungsmaterial stellt eine Erstickungsgefahr dar.
Kinder unterschätzen die damit verbundenen Gefahren häufig. Halten Sie Kinder stets von Verpackungsmaterialien fern.

- Das Produkt darf nur von Erwachsenen verwendet werden. Kinder unter 16 Jahren dürfen das Produkt nur unter Aufsicht verwenden.
- Halten Sie Kinder vom Produkt fern.

Allgemeine Hinweise

- Beachten Sie die Angaben in dieser Bedienungsanleitung zur Bedienung, Reinigung, Lagerung und Entsorgung.
- Überprüfen Sie das Produkt vor jedem Gebrauch. Lassen Sie ein beschädigtes Produkt reparieren. Verwenden Sie kein beschädigtes Produkt.
- Schalten Sie das Produkt bei Nichtgebrauch aus. Lassen Sie das Produkt nicht unbeaufsichtigt.
- Halten Sie das Produkt fern von medizinischen Geräten, magnetischen Datenträgern und magnetisch empfindlichen Geräten.

Umgang mit dem Laser

WARNUNG! Schützen Sie sich vor Laserstrahlung!

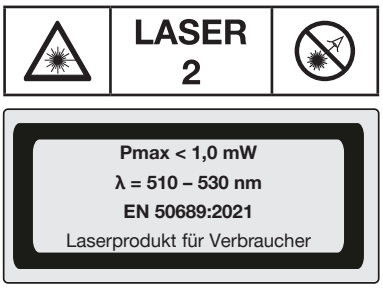

⚠ **ACHTUNG!** Laserstrahlung – Nicht in den Strahl blicken! Laserklasse 2.

- Laserstrahl nicht gegen Personen richten.
- Kennzeichnungen und Warnhinweise befinden sich auf der Ober- und Unterseite des Produkts.

Sicherheitshinweise für Batterien/Akkus

⚠ **LEBENSGEFAHR!** Halten Sie Batterien/Akkus außer Reichweite von Kindern. Suchen Sie im Falle eines Verschluckens sofort einen Arzt auf!

EXPLOSIONSGEFAHR! Laden Sie nicht aufladbare Batterien niemals wieder auf. Schließen Sie Batterien/Akkus nicht kurz und/oder öffnen Sie diese nicht. Überhitzung, Brandgefahr oder Platzen können die Folge sein.

* Der Arbeitsbereich kann durch Umgebungsbedingungen (z. B. helles Licht) eingeschränkt werden.

- Werfen Sie Batterien/Akkus niemals in Feuer oder Wasser.
- Setzen Sie Batterien/Akkus keiner mechanischen Belastung aus.

Risiko des Auslaufens von Batterien/Akkus

- Vermeiden Sie extreme Bedingungen und Temperaturen, die auf Batterien/Akkus einwirken können, z. B. auf Heizkörpern/ direkte Sonneneinstrahlung.
- Wenn Batterien/Akkus ausgelaufen sind, vermeiden Sie den Kontakt von Haut, Augen und Schleimhäuten mit den Chemikalien! Spülen Sie die betroffenen Stellen sofort mit klarem Wasser und suchen Sie einen Arzt auf!



SCHUTZHANDSCHUHE TRAGEN! Ausgelaufene oder beschädigte Batterien/Akkus können bei Berührung mit der Haut Verätzungen verursachen. Tragen Sie deshalb in diesem Fall geeignete Schutzhandschuhe.

- Dieses Produkt hat einen eingebauten Akku, welcher nicht durch den Benutzer ersetzt werden kann. Der Ausbau oder Austausch des Akkus darf nur durch den Hersteller oder seinen Kundendienst oder eine ähnlich qualifizierte Person erfolgen, um Gefährdungen zu vermeiden. Bei der Entsorgung ist darauf hinzuweisen, dass dieses Produkt einen Akku enthält.

● Vor der ersten Verwendung

- □ Entfernen Sie das Verpackungsmaterial. Überprüfen Sie, ob alle Teile vollständig sind.
- □ Laden Sie den Akku auf (siehe „Akku aufladen“).

● Bedienung

● Akku aufladen

ⓘ **INFO:**

- □ Der Akku ist nicht austauschbar. Bei Problemen mit dem Akku wenden Sie sich an das Service-Center.
- Das Produkt kann während des Aufladens verwendet werden. Es ist normal, dass sich das Produkt während des Ladevorgangs leicht erwärmt. Während des Ladevorgangs kann es vorkommen, dass Sie nicht mit dem Produkt arbeiten können, wenn der Akku fast oder ganz leer ist. Dies hängt von dem verwendeten Ladegerät ab.

1. Stecken Sie das USB-C-Ladekabel 20 in die Ladebuchse 3.
2. Schließen Sie das USB-C-Ladekabel 20 an einen USB-Port an.

Ladekontrolllampe 15	**Bedeutung**
Rot	Akku wird aufgeladen.
Grün	Akku ist voll aufgeladen.

3. Ziehen Sie nach erfolgtem Ladevorgang zuerst das USB-C-Ladekabel 20 aus dem USB-Port.
4. Ziehen Sie das USB-C-Ladekabel 20 aus dem Produkt.

● Ein-/ausschalten



VORSICHT! Laserstrahlung – Nicht in den Strahl 1/18 blicken! Wenden Sie den Kopf ab oder schließen Sie die Augen, um einen Blick in den Laserstrahl zu vermeiden. Risiko von Augenverletzungen!

- □ **Einschalten:** Schieben Sie den Nivellier-Schiebeschalter 14 nach links (Position 🔒). Die 360°-Laserlinie 1 und die vertikale Laserlinie 18 sind aktiviert.
- □ **Ausschalten:** Schieben Sie den Nivellier-Schiebeschalter 14 nach rechts (Position 🔓). Die 360°-Laserlinie 1 und die vertikale Laserlinie 18 sind deaktiviert.

● Horizontale und vertikale Laserlinie verwenden

- Nach dem Einschalten sind die 360°-Laserlinie 1 und die vertikale Laserlinie 18 aktiviert.

- □ **Nur die 360°-Laserlinie 1 aktivieren:** Drücken Sie kurz die Taste **V/H** 16.
- □ **Nur vertikale Laserlinie 18 aktivieren:** Drücken Sie kurz die Taste **V/H** 16.

● Arbeiten mit der Nivellierautomatik

ⓘ **INFO:** Bei Erschütterungen nivelliert sich der Laser wieder automatisch. Warten Sie ab, bis sich die Laserlinien nicht mehr bewegen.

1. Stellen Sie das Produkt auf einen waagerechten, festen Untergrund oder befestigen Sie das Produkt auf einem Stativ (siehe „Arbeiten mit dem Stativ“).
2. Schieben Sie den Nivellier-Schiebeschalter 14 nach links (Position 🔒). Die Nivellierlampe 17 leuchtet.

Nivellierlampe 17	**Bedeutung**
Grün	Eine automatische Nivellierung ist möglich. Die Nivellierung ist abgeschlossen, wenn sich die Laserlinien nicht mehr bewegen.
Rot	Eine automatische Nivellierung ist nicht möglich. Die Laserlinien blinken.

● Arbeiten ohne Nivellierautomatik

⚠ **ACHTUNG!** Die verwendete magnetische Oberfläche sollte flach und nicht gekrümmt oder uneben sein. Andernfalls könnte das Produkt herunterfallen und beschädigt werden.

ⓘ **INFO:**

- Beim Arbeiten ohne Nivellierautomatik leuchtet die Nivellierlampe 17 dauerhaft rot. Die abgebildeten Laserlinien sind nicht nivelliert.
- Das Produkt verfügt über 2 Magnete 2. Mit den Magneten können Sie das Produkt an Oberflächen befestigen, die magnetische Gegenstände anziehen, z. B. Regale aus Stahl.

1. Schieben Sie den Nivellier-Schiebeschalter 14 nach rechts (Position 🔓).
2. Halten Sie die Taste **V/H** 16 gedrückt, bis die 360°-Laserlinie 1 und die vertikale Laserlinie 18 aktiviert sind.
3. **Nur die 360°-Laserlinie 1 aktivieren:** Drücken Sie kurz die Taste **V/H** 16.
4. **Nur vertikale Laserlinie 18 aktivieren:** Drücken Sie kurz die Taste **V/H** 16.
5. **Ausschalten:** Halten Sie die Taste **V/H** 16 gedrückt, bis die Nivellierlampe 17, die 360°-Laserlinie 1 und die vertikale Laserlinie 18 deaktiviert sind.

● Arbeiten mit dem Stativ

(Abb. B)

Laser auf Stativplatte schrauben 19

- □ Schrauben Sie das Produkt mit dem Innengewinde 22 handfest auf die Stativschraube 23.

Stativplatte abnehmen/einsetzen

⚠ **ACHTUNG!** Wenden Sie keine zu große Kraft auf. Das Produkt könnte beschädigt werden.

1. Öffnen Sie den Hebel 6.
2. Nehmen Sie die Stativplatte 19 nach oben heraus.

3. Platzieren Sie die Stativplatte 19 zum Einsetzen auf dem Stativ.
4. Arretieren Sie die Stativplatte 19, indem Sie den Hebel 6 schließen.

Stativ einstellen

(Abb. C)

ⓘ **INFO:** Die horizontale Ausrichtung des Stativs können Sie an der Libelle 13 überprüfen.

1. Ziehen Sie die Stativbeine 7 auseinander.
2. Arretieren Sie die Stellung der Stativbeine 7 mit dem Feststellring 9.

Höhe einstellen, Stativfüße
1. Öffnen Sie die Klappverschlüsse 8.
2. Schieben Sie die Verlängerung der Stativbeine 7 auf die gewünschte Länge.
3. Schließen Sie die Klappverschlüsse 8.

Höhe einstellen, Kurbel
1. Klappen Sie die Kurbel 10 hoch.
2. Halten Sie die Kurbel 10 mit einer Hand fest.
3. Lösen Sie den Feststellring 11, indem Sie ihn nach links drehen.
4. Kurbeln Sie das Stativ auf die gewünschte Höhe.
5. Drehen Sie den Feststellring 11 nach rechts, um diese Stellung zu arretieren.

Neigung einstellen, vor/zurück
1. Drehen Sie die Griffschraube 5 zum Lockern nach links.
2. Stellen Sie die gewünschte Neigung ein.
3. Drehen Sie die Griffschraube 5 nach rechts, um die Neigung zu arretieren.

Neigung einstellen, seitlich
1. Drehen Sie die Flügelschraube 4 zum Lockern nach links.
2. Klappen Sie das Stativ auf die gewünschte Neigung.
3. Drehen Sie die Flügelschraube 4 zum Arretieren nach rechts.

Stativ rotieren
1. Drehen Sie die Stellschraube 12 zum Lockern nach links.
2. Greifen Sie die Griffschraube 5 und drehen Sie das Stativ in die gewünschte Richtung.
3. Drehen Sie die Stellschraube 12 zum Arretieren nach rechts.

Reinigung und Pflege

⚠ **WARNUNG!** Tauchen Sie das Produkt niemals in Wasser oder andere Flüssigkeiten.

⚠ **WARNUNG!** Zu Reparaturzwecken darf das Produkt nur von einer Fachkraft geöffnet werden. Lassen Sie das Produkt von einer qualifizierten Fachkraft und ausschließlich mit Original-Ersatzteilen reparieren. Dadurch wird die Sicherheit des Produkts gewährleistet.

- Üben Sie keinen starken Druck aus!
- Lassen Sie bei der Reinigung kein Wasser in das Produkt eindringen.
- Das Produkt erfordert keinerlei Wartung.

- ☐ Halten Sie das Produkt sauber, um eine gutes und sicheres Arbeiten zu gewährleisten.
- ☐ Verwenden Sie ein trockenes Tuch, um das Äußere zu reinigen.
- ☐ Reinigen Sie die Öffnungen des 360°-Lasers 1 und des vertikalen Lasers 18 mit einem sanften Luftstrahl. Entfernen Sie stärkere Verschmutzungen mit einem leicht angefeuchteten Wattestäbchen.

Lagerung

- ☐ Falls Sie das Produkt für längere Zeit nicht verwenden werden, lagern Sie es an einem sauberen, trockenen Ort, der keiner direkten Sonneneinstrahlung ausgesetzt ist.
- ☐ Bewahren Sie das Produkt in der Aufbewahrungstasche 21 auf.

Fehlerbehebung

Problem	Mögliche Ursache	Lösung
Produkt startet nicht.	Akku ist leer.	Laden Sie den Akku auf.
Nivellierautomatik funktioniert nicht.	Nivellierautomatik kann nicht frei schwingen. Produkt ist nicht ausreichend parallel zum Boden ausgerichtet.	Richten Sie das Produkt parallel zum Boden aus.

Entsorgung



Beachten Sie die Kennzeichnung der Verpackungsmaterialien bei der Abfalltrennung, diese sind gekennzeichnet mit Abkürzungen (a) und Nummern (b) mit folgender Bedeutung: 1–7: Kunststoffe/20–22: Papier und Pappe/80–98: Verbundstoffe.

Produkt:



Möglichkeiten zur Entsorgung des ausgedienten Produkts erfahren Sie bei Ihrer Gemeinde- oder Stadtverwaltung.



Gerät entsorgen

Das Symbol der durchgestrichenen Mülltonne bedeutet, dass dieses Gerät am Ende der Nutzungszeit nicht über den Haushaltsmüll entsorgt werden darf. Das Gerät ist bei eingerichteten Sammelstellen, Wertstoffhöfen oder Entsorgungsbetrieben abzugeben. Zudem sind Vertreiber von Elektro- und Elektronikgeräten sowie Vertreiber von Lebensmitteln zur Rücknahme verpflichtet. LIDL bietet Ihnen Rückgabemöglichkeiten direkt in den Filialen und Märkten an. Rückgabe und Entsorgung sind für Sie kostenfrei. Beim Kauf eines Neugeräts haben Sie das Recht, ein entsprechendes Altgerät unentgeltlich zurückzugeben.

Zusätzlich haben Sie die Möglichkeit, unabhängig vom Kauf eines Neugeräts, unentgeltlich (bis zu drei) Altgeräte abzugeben, die in keiner Abmessung größer als 25 cm sind.

Bitte löschen Sie vor der Rückgabe alle personenbezogenen Daten.

Bitte entnehmen Sie vor der Rückgabe Batterien oder Akkumulatoren, die nicht vom Altgerät umschlossen sind, sowie Lampen, die zerstörungsfrei entnommen werden können und führen diese einer separaten Sammlung zu.

Defekte oder verbrauchte Batterien/Akkus müssen recycelt werden. Geben Sie Batterien/Akkus und/oder das Produkt über die angebotenen Sammeleinrichtungen zurück.



Umweltschäden durch falsche Entsorgung der Batterien/Akkus!

Das Symbol der durchgestrichenen Mülltonne auf Batterien oder Akkus bedeutet, dass Sie Batterien und Akkus nicht im Hausmüll entsorgen dürfen.

Entnehmen Sie die Batterien/den Akku-Pack aus dem Produkt vor der Entsorgung.

Diese können giftige Schwermetalle enthalten und unterliegen der Sondermüllbehandlung.

Die chemischen Symbole der Schwermetalle sind wie folgt: Cd = Cadmium, Hg = Quecksilber, Pb = Blei.

Sie sind gesetzlich verpflichtet, alte Batterien und Akkus nach Gebrauch zurückzugeben. Geben Sie deshalb verbrauchte Batterien und Akkus kostenfrei im Handelsgeschäft z. B. in Ihrer LIDL Filiale oder bei einer kommunalen Sammelstelle ab.

Batterien und Akkus können Stoffe enthalten, die schädlich für die menschliche Gesundheit und Umwelt sind. Nur bei einer getrennten Sammlung und Verwertung von alten Batterien und Akkus können die negativen Auswirkungen vermieden werden.

Seien Sie besonders vorsichtig beim Umgang mit lithiumhaltigen Batterien und Akkus, da bei unsachgemäßer Verwendung eine erhöhte Brandgefahr besteht. Kleben Sie dazu die Pole ab, um einen äußeren Kurzschluss zu vermeiden.

Nutzen Sie Batterien mit langer Lebensdauer oder Akkus, um die Entstehung von Abfällen aus Alt-Batterien zu verringern. Beachten Sie die Anweisungen zum Lagern, und vermeiden Sie das vollständige Ent- und Aufladen des Akkus, um die Lebensdauer zu verlängern.

Darüber hinaus sollten Sie Batterien oder Elektro- und Elektronikgeräte mit Batterien oder Akkus nicht im öffentlichen Raum zurücklassen, um eine Vermüllung zu vermeiden. Prüfen Sie Möglichkeiten, Batterien einer Wiederverwendung zuzuführen, anstatt diese zu entsorgen, beispielsweise durch Instandsetzung der Batterie.

● Garantie

Das Produkt wurde nach strengen Qualitätsrichtlinien hergestellt und vor der Auslieferung sorgfältig geprüft. Im Falle von Material- oder Herstellungsfehlern haben Sie gegenüber dem Verkäufer des Produkts gesetzliche Rechte. Ihre gesetzlichen Rechte werden in keiner Weise durch unsere unten aufgeführte Garantie eingeschränkt.

Die Garantie für dieses Produkt beträgt 5 Jahre ab Kaufdatum. Die Garantiezeit beginnt mit dem Kaufdatum. Bewahren Sie den Originalkaufbeleg an einem sicheren Ort auf, da dieses Dokument als Nachweis des Kaufs erforderlich ist.

Alle Schäden oder Mängel, die bereits zum Zeitpunkt des Kaufs vorhanden sind, müssen unverzüglich nach dem Auspacken des Produkts gemeldet werden.

Sollte das Produkt innerhalb von 5 Jahren ab Kaufdatum einen Material- oder Herstellungsfehler aufweisen, werden wir es – nach unserer Wahl – kostenlos für Sie reparieren oder ersetzen. Die Garantiezeit verlängert sich durch einen stattgegebenen Gewährleistungsanspruch nicht. Dies gilt auch für ersetzte und reparierte Teile.

Diese Garantie erlischt, wenn das Produkt beschädigt oder unsachgemäß verwendet oder gewartet wurde.

Die Garantie deckt Material- und Herstellungsfehler ab. Diese Garantie erstreckt sich weder auf Produktteile, die normalem Verschleiß unterliegen, und somit als Verschleißteile gelten (z. B. Batterien, Schläuche, Farbpatronen), noch auf Schäden an zerbrechlichen Teilen, z. B. Schalter oder Teile aus Glas.

Bei diesem Produkt gilt die Garantiezeit auch für den Akku.

● Abwicklung im Garantiefall

Um eine schnelle Bearbeitung Ihres Anliegens zu gewährleisten, folgen Sie bitte den folgenden Hinweisen:

Bitte halten Sie für alle Anfragen den Kassenbon und die Artikelnummer (IAN 528066_2601) als Nachweis für den Kauf bereit.

Die Artikelnummer entnehmen Sie bitte dem Typenschild am Produkt, einer Gravur am Produkt, dem Titelblatt Ihrer Anleitung (unten links) oder dem Aufkleber auf der Rück- oder Unterseite des Produktes.

Sollten Funktionsfehler oder sonstige Mängel auftreten kontaktieren Sie zunächst die nachfolgend benannte Serviceabteilung telefonisch oder per E-Mail.

Ein als defekt erfasstes Produkt können Sie dann unter Beifügung des Kaufbelegs (Kassenbon) und der Angabe, worin der Mangel besteht und wann er aufgetreten ist, für Sie portofrei an die Ihnen mitgeteilte Service Anschrift übersenden.

PDF ONLINE
parkside-diy.com

Auf parkside-diy.com können Sie diese und viele weitere Handbücher einsehen und herunterladen. Mit diesem QR-Code gelangen Sie direkt auf parkside-diy.com. Wählen Sie Ihr Land aus, und suchen Sie über die Suchmaske nach den Bedienungsanleitungen. Mittels Eingabe der Artikelnummer (IAN) 528066_2601 gelangen Sie zur Bedienungsanleitung für Ihren Artikel.

● Service

(DE) **Service Deutschland**
Tel.: 08008855300
Kontaktformular auf *parkside-diy.com*
IAN 528066_2601

(AT) **Service Österreich**
Tel.: 0800447750
Kontaktformular auf *parkside-diy.com*
IAN 528066_2601

(BE) **Service Belgien**
Tel.: 080012614
Kontaktformular auf *parkside-diy.com*
IAN 528066_2601

(CH) **Service Schweiz**
Tel.: 0800563601
Kontaktformular auf *parkside-diy.com*
IAN 528066_2601

CE

OWIM GmbH & Co. KG
Stiftsbergstraße 1
74167 Neckarsulm
GERMANY

Model No.: HG08301
Version: 07/2026