PARKSIDE®

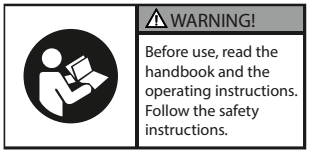

⚠ WARNING!

Before use, read the handbook and the operating instructions. Follow the safety instructions.

PDF ONLINE
parkside-diy.com

40V CORDLESS GARDEN MULTI-TOOL PAKG 40-Li A1

GB
40V CORDLESS GARDEN MULTI-TOOL
Original instructions

EE
40 V AKUGA KOMBINEERITUD AIASEADE
Algupärase kasutusjuhendi tõlge

LT
40 V AKUMULIATORINIS KOMBINUOTAS SODO PRIETAISAS
Naudojimo instrukcijos originalo vertimas

LV
40 V AR AKUMULATORU DARBINĀMA KOMBINĒTA DĀRZA IERĪCE
Oriģinālās lietošanas pamācības tulkojums

IAN 507527_2507

LT / LV

GB

Before reading, unfold the page containing the illustrations and familiarise yourself with all functions of the device.

LT

Prieš skaitydami atsiverskite lapą su paveikslėliais ir susipažinkite su visomis prietaiso funkcijomis.

EE

Pöörake enne lugemist joonistega lehekülg lahti ja tutvuge seejärel seadme kõikide funktsioonidega.

LV

Pirms lasīšanas atlokiet lappusi ar attēliem un pēc tam iepazīstieties ar visām ierīces funkcijām.

English	Original instructions	Page	1
Lietuvių k.	Naudojimo instrukcijos originalo vertimas	Puslapis	33
Eesti	Algupärase kasutusjuhendi tõlge	Lehekülg	67
Latviski	Oriģinālās lietošanas pamācības tulkojums	Lappuse	101

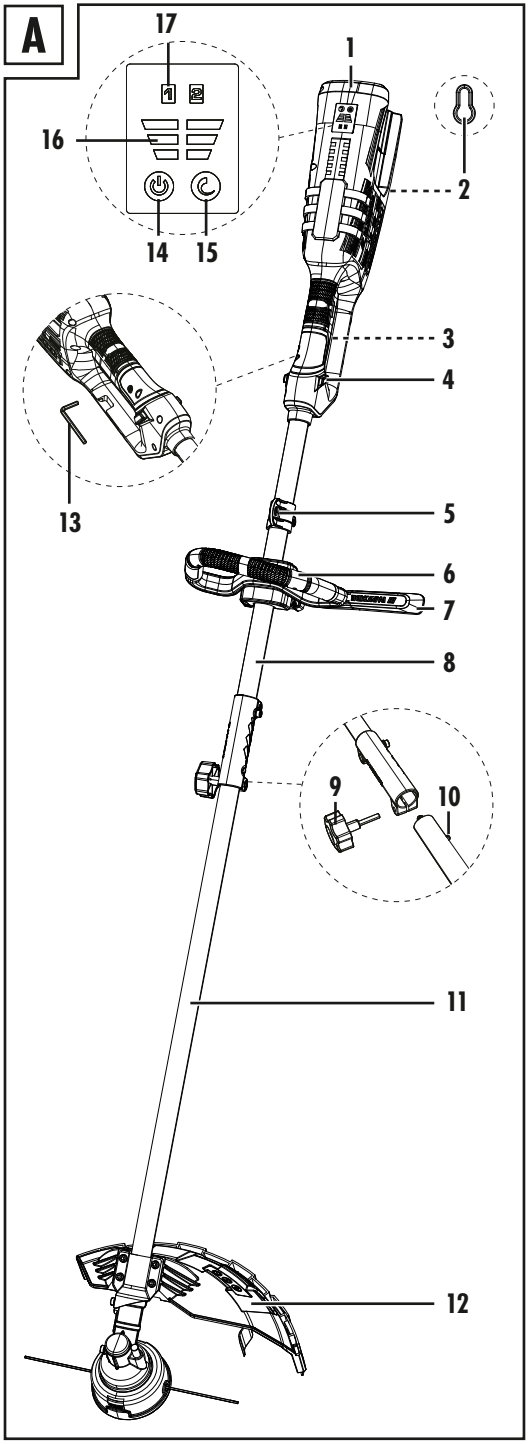
A
17
1
16
2
14
15
3
4
13
5
6
7
8
9
10
11
12

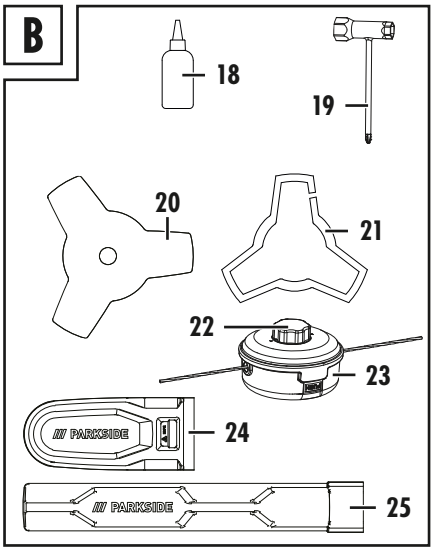
B
18
19
20
21
22
23
PARKSIDE
24
PARKSIDE
25

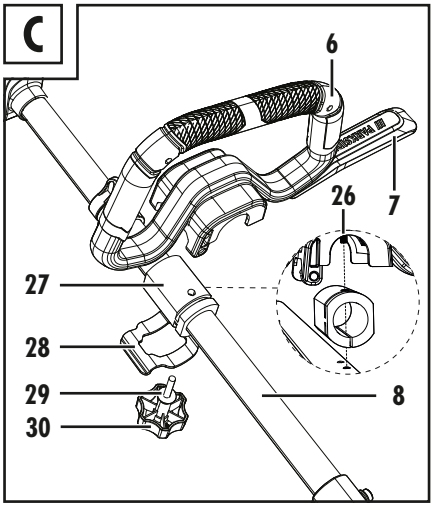
C
6
7
26
27
28
29
30
8

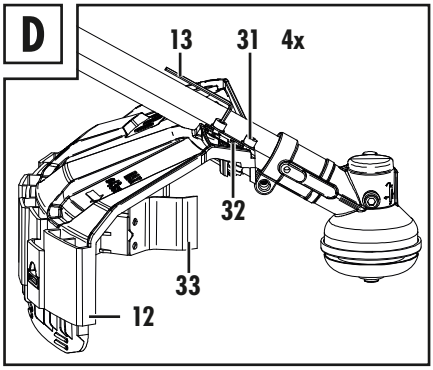
D
13
31
4x
32
33
12

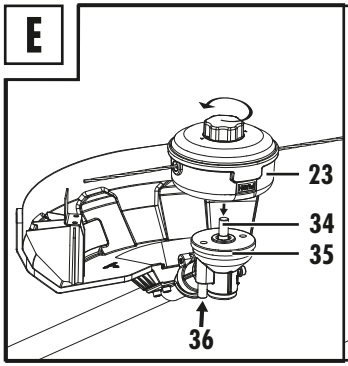
E
23
34
35
36

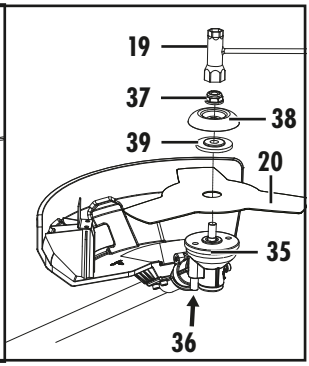
19
37
38
39
20
35
36

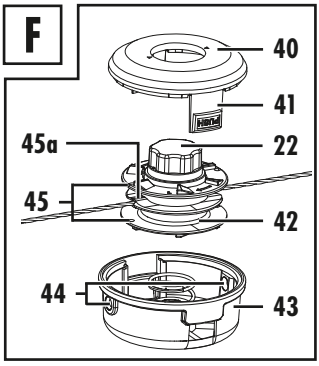
F
40
41
45a
22
45
42
44
43

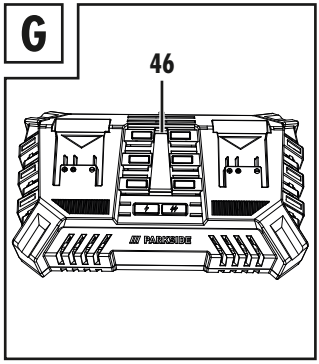
G
46
PARKSIDE

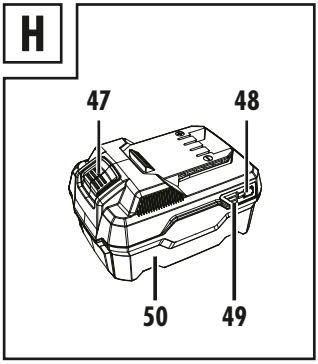
H
47
48
50
49

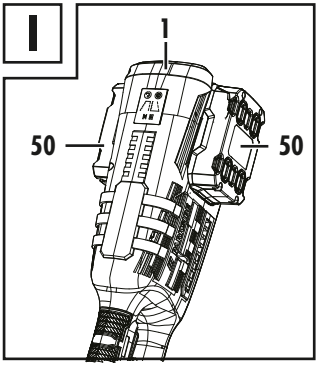
I
1
50
50

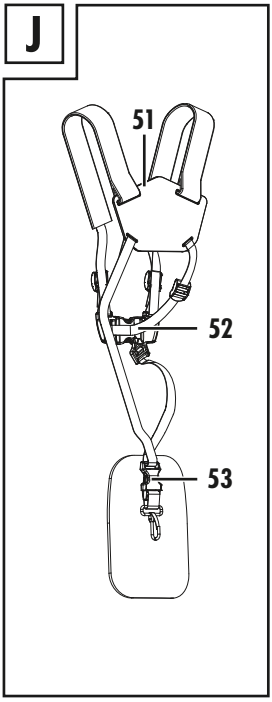
J
51
52
53

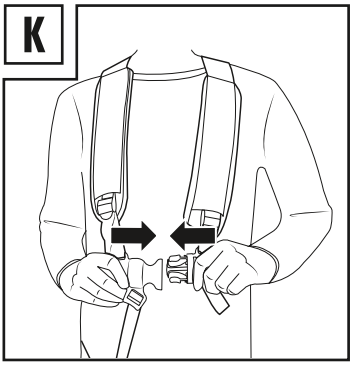
K

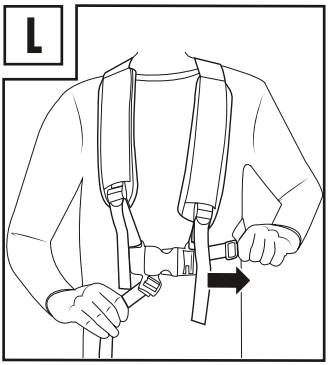
L

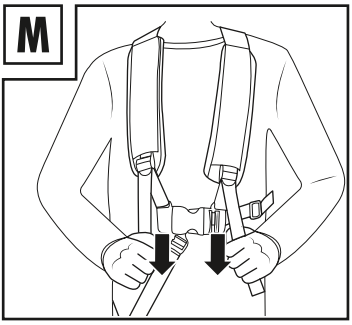
M

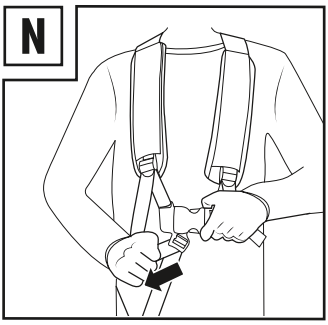
N

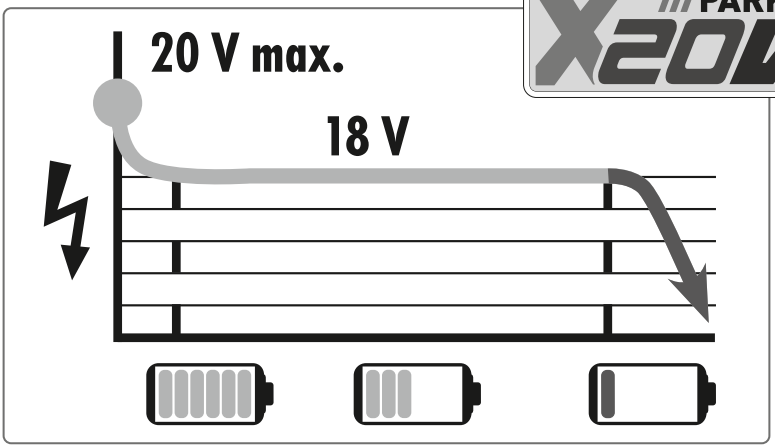

All Parkside tools and the chargers of the X20V Team series are compatible with the following battery packs.

Charging times (min.) / Battery pack	Charger				
	PLG 20 A1 PLG 20 A4 PLG 20 C1	**PLG 20 A2 PLG 20 C2**	**PLG 20 A3 PLG 20 C3**	**PDSLG 20 A1 PDSLG 20 B2**	**PLGS 2012 A1**
PAP 20 A1 · PAP 20 B1	60	45	35	35	35
PAP 20 A2	90	60	45	45	38
PAP 20 A3 · PAP 20 B3	120	80	60	60	42
PAPS 204 A1	120	80	60	60	45
PAPS 208 A1	210	165	120	120	48
PAPS 2012 A1	380	260	210	210	90

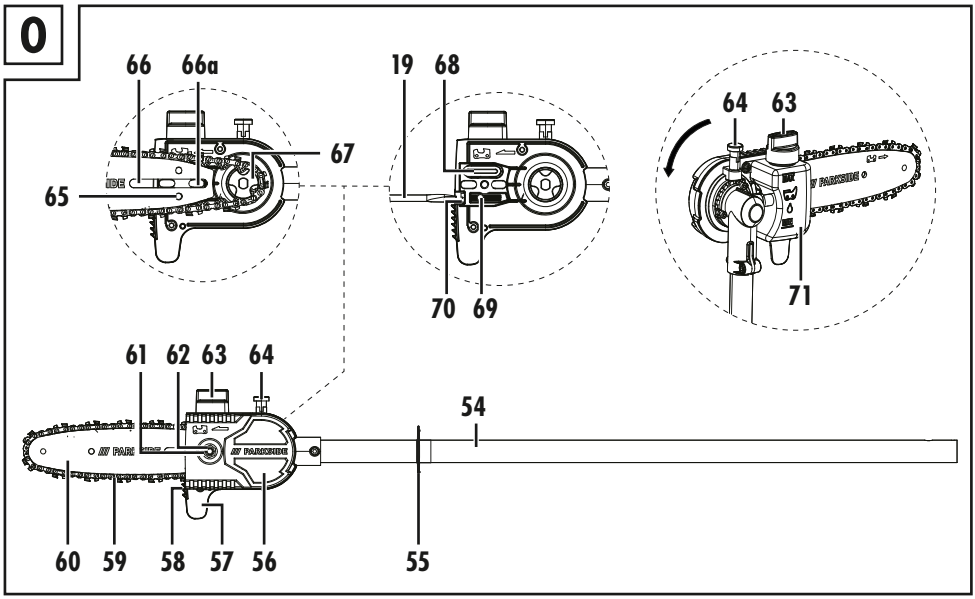
O
66
66a
67
65
19
68
70
69
64
63
71
61
62
63
64
54
60
59
58
57
56
55

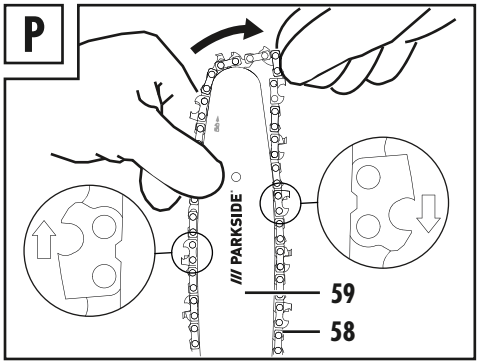
P
PARKSIDE
59
58

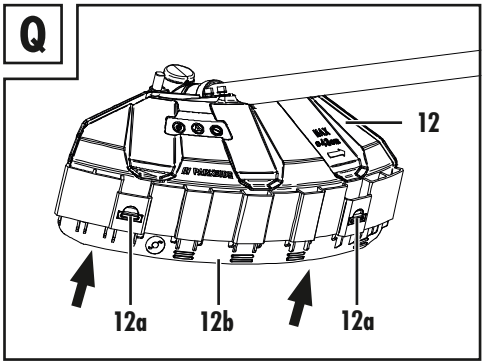
Q
12
12a
12b
12a

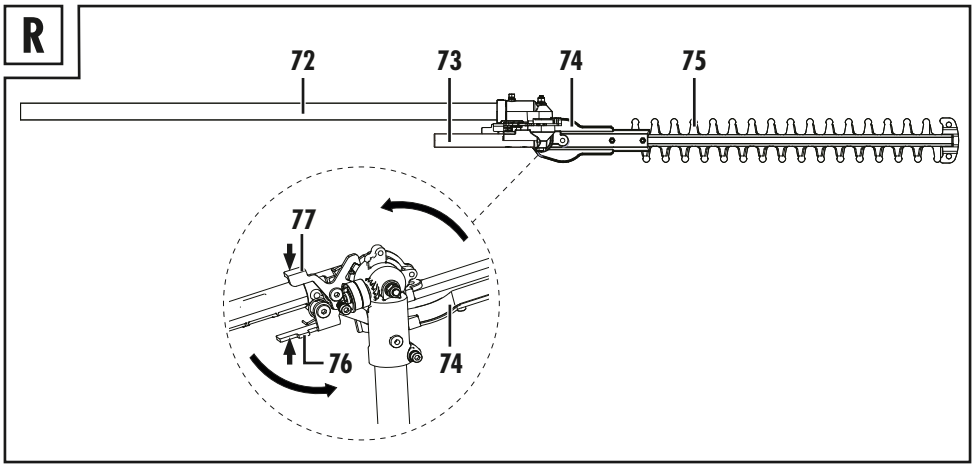
R
72
73
74
75
77
76
74

S

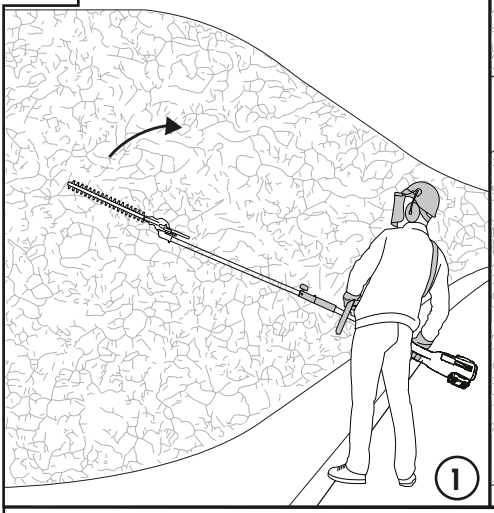

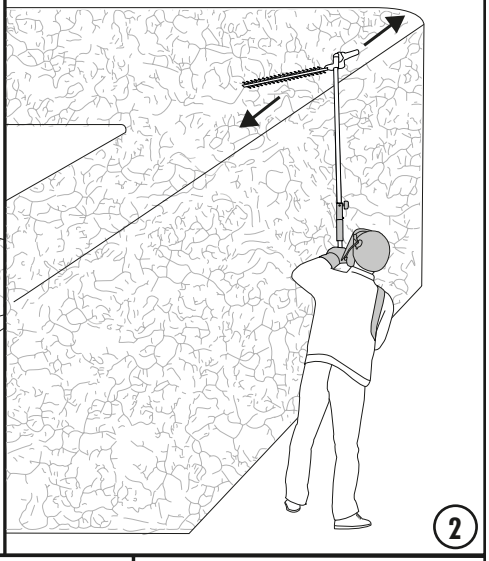

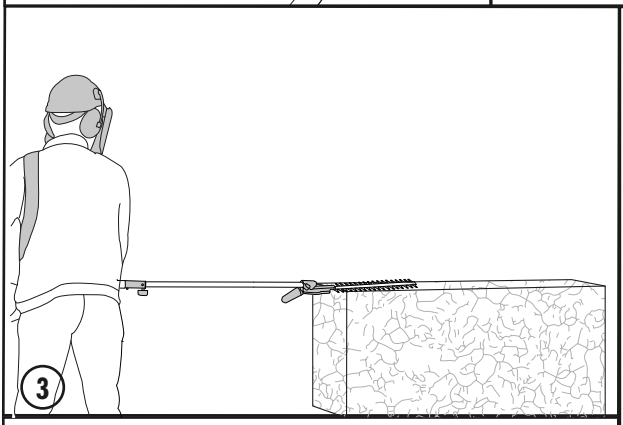

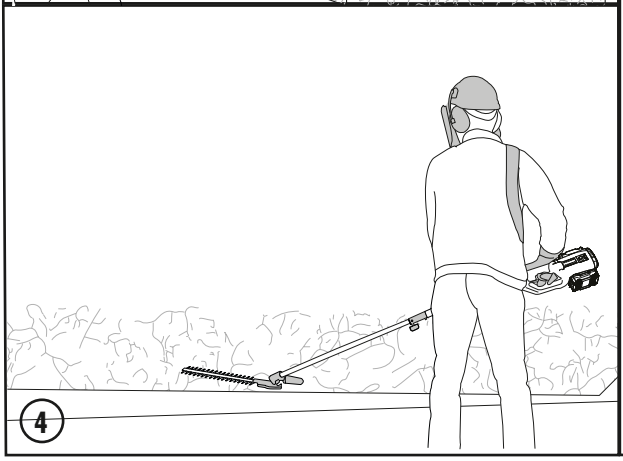

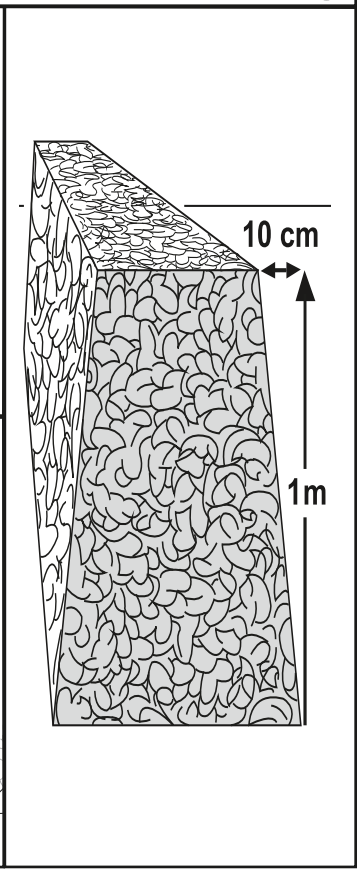

Contents

1. Introduction 2
1.1. Intended use 2
1.2. Warnings and symbols used 2
2. Package contents 4
3. Appliance description 4
4. Technical data 5
5. Safety information 7
5.1. General machine safety warnings 7
5.2. Work area safety 7
5.3. Electrical safety 7
5.4. Personal safety 7
5.5. Power tool use and care 8
5.6. Battery tool use and care 8
5.7. Service 8
5.8. Hedge trimmer safety warnings 9
5.9. Extended-reach hedge trimmer safety warnings 9
5.10. Supplementary safety instructions for hedge trimmers 9
5.11. RESIDUAL RISKS 10
5.12. Additional safety instructions 10
5.13. Safety instructions for pole pruners 11
5.14. Precautionary measures against kickback 12
5.15. Grass trimmer, brush cutter and brush saw safety warnings 12
5.16. General safety instructions for safe operation 13
5.17. Blade thrust causes and related warnings 15
6. Before use 15
6.1. Charging the battery pack 15
6.2. Inserting/removing the battery pack into/from the tool 16
6.3. Checking the battery charge level 16
7. Assembling the tool 16
7.1. Fitting the additional handle (Fig. C) 16
7.2. Fitting the protective cover (Fig. D) 16
7.3. Connecting the shaft tubes (Fig. A) 16
7.4. Fitting / changing the cutting tool (Fig. E/F) 17
7.5. Fitting the saw chain and blade 17
7.6. Removing the saw chain 17
7.7. Tightening and checking the saw chain 18
7.8. Chain lubrication 18
7.9. Sharpening the saw chain 18
7.10. Swivelling the pole pruner 18
7.11. Tilting the hedge trimmer 18
8. Putting on the harness 19
8.1. Balancing the tool 19
9. Getting started 19
9.1. Switching the tool on/off and setting the speed 20
10. Use 20
10.1. Checking the battery charge level on the tool 20
10.2. Using the tool 20
10.3. Working with the strimmer 21
10.4. Lengthening the line 21
10.5. Working with the 3-tooth blade 21
10.6. Working with the hedge trimmer 21
10.7. Working with the pole pruner 22
10.8. Working safely 22
10.9. If the tool vibrates 23
10.10. Removing blockages 23
11. Maintenance and care 23
11.1. Cleaning the tool 23
11.2. General maintenance work 24
11.3. Changing the spool 24
11.4. Replacing the blade (Abb. E) 25
11.5. Guard extension (Fig. Q) 25
11.6. Sharpening the line cutter (Fig. D) 25
11.7. Winding the strimmer (Fig. F) 25
12. Maintenance intervals 25
12.1. Hedge trimmer 25
12.2. Pole pruner 26
13. Troubleshooting 27
13.1. Tool 27
13.2. Strimmer 27
13.3. Hedge trimmer 28
13.4. Pole pruner 28
14. Transport 29
15. Storage 29
16. Disposal 29
16.1. Disposal of batteries 29
17. Kompernaß Handels GmbH warranty 30
17.1. Service 31
17.2. Importer 31
18. Ordering a replacement battery and charger 31
19. Original EC declaration of conformity 32

1. Introduction

Congratulations on the purchase of your new tool. You have selected a high-quality product. The operating instructions are part of this product. They contain important information about safety, usage and disposal. Before using the product, please familiarise yourself with all instructions regarding safety and use. Use the product only as described and for the specified range of applications. Please also pass on all documents to any future owner.

1.1. Intended use

Hedge trimmer

When used with the hedge trimmer, this tool is intended for cutting and trimming hedges, bushes and flowering shrubs in the home garden. This is a hand-held tool with an integrated motor unit with linear reciprocating cutting blades.

Pole pruner

When used with the pole pruner, this tool is intended for trimming branches in trees.

Strimmer and 3-tooth blade

When used with the strimmer, the tool is intended for trimming grass at the edges of beds and around tree trunks. When used with the 3-tooth blade, the tool is intended for cutting undergrowth, low vegetation, grass and weeds.

Use this tool only as described and for the areas of application specified. Any other usage or modification of the tool is deemed to be improper and carries a significant risk of accidents. The manufacturer accepts no responsibility for damage resulting from improper use. The tool is not intended for commercial use.

1.2. Warnings and symbols used

The following warnings and symbols are used in these instructions for use, on the packaging and on the tool (where applicable):

	Read and follow the instructions for use!
	WARNING! Special safety precautions are required when working with the tool. Read and observe all warnings.
	Wear hearing protection!
	Wear safety glasses!
	Wear a safety helmet!
	Wear protective gloves.
	Wear non-slip safety shoes.
	Keep a safe distance of at least 15 metres from other persons.
	Keep bystanders away from the tool.
	Attention! Risk of injury from sharp blades.
	Beware of flying objects!
	WARNING! Risk of kickback. Beware of kickback from the tool!
	Do not use saw blades!
	Protect the tool from rain and moisture!
	Before performing any maintenance work, turn the tool off and disconnect the battery!
	Guaranteed sound power level of the tool
	Protective cover with 2 functions for strimmer and 3-tooth cutting blade
	Add gear grease

	Risk of fatal electrical shock! Keep at least 10 m away from overhead power lines!
	Caution! Hot parts.
	Attention! Falling objects. Especially when cutting above head height.
	Always operate the tool with both hands.
	Do not work with the chainsaw in one hand.
	Caution! Kickback!
8''	Guide rail length
33	Number of chain links
0.375''(9.525mm)	Chain pitch
0.043''(1.1mm)	Drive link thickness
	Running direction of the saw chain
	DANGER! A warning with this symbol and the signal word "DANGER" indicates an imminently hazardous situation which will result in death or serious injury if not avoided.
	WARNING! A warning with this symbol and the signal word "WARNING" indicates a potentially hazardous situation which could result in death or serious injury if not avoided.

	CAUTION! A warning with this symbol and the signal word "CAUTION" indicates a potentially hazardous situation which could result in a minor or moderate injury if not avoided.
	ATTENTION! A warning with this symbol and the signal word "ATTENTION" indicates a potential situation that could result in property damage if not avoided.
	Note:A note provides additional information aimed at making it easier to use the tool.
	Do not dispose of electrical appliances in the household waste!
	Dispose of the packaging in an environmentally-responsible manner.
b a	The packaging is made of recyclable materials. Observe the labelling on the packaging material when sorting for disposal: The material is labelled with abbreviations (a) and numbers (b) with the following meanings: 1-7: plastics, 20-22: paper and cardboard, 80-98: composites.
	This product satisfies the requirements of the applicable European and national regulations.

2. Package contents

1 40V CORDLESS GARDEN MULTI-TOOL
1 protective cover
1 3-tooth blade
1 pole pruner attachment
1 hedge trimmer attachment
1 strimmer / 3-tooth blade attachment
1 strimmer
1 oil bottle
100 ml saw chain fluid
1 hex key
1 multifunction key
1 carrying harness
1 guard (3-tooth blade)
1 guard (pole pruner)
1 guard (hedge trimmer)
1 set of operating instructions

3. Appliance description

(For illustrations see fold-out pages)

Fig. A

1 Motor unit
2 Keyhole
3 Start lever
4 Safety lock-out
5 Carrying lug
6 Additional handle
7 Leg protector
8 Shaft tube on motor unit
9 Rotary knob (with washer)
10 Locking button
11 Shaft tube (strimmer attachment)
12 Protective cover
12a Click lock
12b Guard
13 Hex key
14 On/Off switch
15 Speed button
16 Charge level indicator
17 Rotational speed setting

Fig. B

18 Oil bottle
19 Multifunction key
20 3-tooth blade
21 Guard (3-tooth blade)
22 Rotary knob
23 Strimmer
24 Guard (pole pruner)
25 Guard (hedge trimmer)

Fig. C

26 Locking pin
27 Rubber piece
28 Bracket
29 Washer
30 Rotary knob

Fig. D

31 Screws (4x)

32 Holder for protective cover

33 Line cutter

Fig. E

34 Mounting spindle

35 Drive disc

36 Pin

37 Nut

38 Spring washer

39 Washer

Fig. F

40 Cover

41 Click lock

42 Spool

43 Spool case

44 Line outlet

45 Slot

45a Notch

Fig. G

46 Dual high-speed charger*

Fig. H

47 Release button for the battery pack

48 Battery charge level button

49 Battery display LED

50 Battery pack*

Fig. J

51 Shoulder plate

52 Carrying harness

53 Quick-release mechanism

Fig. O

54 Shaft tube (pole pruner attachment)

55 Safety ring

56 Sprocket cover

57 Branch hook

58 Bumper spike

59 Saw chain

60 Blade

61 Nut

62 Thread

63 Oil filler cap

64 Angle adjustment lever

65 Blade hole

66 Guide rail

66a Blade guide

67 Chain sprocket

68 Oil dispenser

69 Chain tensioner pin

70 Chain tensioning screw

71 Oil tank

Fig. R

72 Shaft tube (hedge trimmer attachment)

73 Swivel grip

74 Gearbox housing

75 Cutter bar

76 Latching lever

77 Lever

* BATTERY AND CHARGER ARE NOT SUPPLIED

4. Technical data

Rated voltage

40 V ⎓ (DC) (2 x 20 V)

Li-Ion Lithium-ion rechargeable battery

Rated speed

2 speeds: n_0 6200 / 7500 min^{-1}

Idle speed, spindle	n_0 7500	min^{-1}
Thread size	M10	
Strimmer		
Cutting circle	300	mm
Line thickness	2.4	mm
Line length	6	m
Idle speed (without load)	n_0 7000	min^{-1}
3-tooth blade		
Cutting circle	255	mm
Idle speed (without load)	n_0 7300	min^{-1}
Hedge trimmer		
Cut length	410	mm
Max. recommended branch thickness	15	mm
Idle speed (without load)	n_0 1200	min^{-1}

Pole pruner

Blade	HYA08-33-437P
Blade length	8"
Groove width	1.27 mm
Cut length	180 mm
Saw chain	3/8LP-043-33
Chain pitch	9.525 mm
Number of chain links	33
Drive link thickness	1.1 mm
Chain speed (without load)	v_0 max. 10 m/s
Oil tank volume	approx. 140 cm^3

Noise and vibration data

Noise emission value

Strimmer (in accordance with IEC 62841-4-4)

Sound pressure level	L_{PA} =	81.1	dB
Uncertainty	K = 3		dB
Sound power level	L_{WA} =	93.5	dB
Uncertainty	K = 2.07		dB
Guaranteed		96	dB

3-tooth blade (in accordance with IEC 62841-4-4)

Sound pressure level	L_{PA} =	79.8	dB
Uncertainty	K = 3		dB
Sound power level	L_{WA} =	91.2	dB
Uncertainty	K = 1.96		dB
Guaranteed		96	dB

Hedge trimmer (in accordance with EN 62841-4-2)

Sound pressure level	L_{PA} =	87.3	dB
Uncertainty	K = 3		dB
Sound power level	L_{WA} =	100.4	dB
Uncertainty	K = 2.04		dB
Guaranteed		104	dB

Pole pruner (in accordance with EN ISO 11680-1)

Sound pressure level	L_{PA} =	81.9	dB
Uncertainty	K = 3		dB
Sound power level	L_{WA} =	101.4	dB
Uncertainty	K = 2.48		dB
Guaranteed		104	dB

Wear hearing protection!

Vibration values (vector sum of three directions) determined in accordance with EN 62841:

Total vibration value

Strimmer

- Handle front	a_h =	1.763	m/s^2
- Handle back	a_h =	3.496	m/s^2
Uncertainty	K =	1.5	m/s^2

3-tooth blade

- Handle front	a_h =	3.978	m/s^2
- Handle back	a_h =	2.921	m/s^2
Uncertainty	K =	1.5	m/s^2

Hedge trimmer

- Handle front	a_h =	2.280	m/s^2
- Handle back	a_h =	3.389	m/s^2
Uncertainty	K =	1.5	m/s^2

Pole pruner

- Handle front	a_h =	1.884	m/s^2
- Handle back	a_h =	3.578	m/s^2
Uncertainty	K =	1.5	m/s^2

ⓘ Note

- ► The vibration emission values and noise emission values given in these instructions have been measured in accordance with a standardised test procedure and can be used for comparison of the power tool with another tool.
- ► The specified total vibration values and the noise emission values can also be used to make a provisional load estimate.

⚠ WARNING!

- ► Depending on the manner in which the power tool is being used, and in particular the kind of workpiece being worked, the vibration and noise emission values can deviate from the values given in these instructions during actual use of the power tool.
- ► It is necessary to establish safety measures to protect the operator based on an estimation of the vibration load during actual use (wherein all states of operation must be included, e.g. times when the power tool is switched off and times where the power tool is switched on but running without load).

The tool is part of the Parkside X20V TEAM series and can be operated using Parkside X20V TEAM batteries.

Batteries from the Parkside X20V TEAM series may only be charged using Parkside X20V TEAM series chargers.

Technical data for the battery and charger can be found in the associated, separate instructions. The charging time is influenced by various factors, such as ambient temperature and the connected mains voltage; it may differ from the indicated values as a result.

5. Safety information

5.1. General machine safety warnings

⚠ **WARNING!**

► Read all safety warnings, instructions, illustrations and specifications provided with this power tool. Failure to follow all instructions listed below may result in electric shock, fire and/or serious injury.

Save all warnings and instructions for future reference. The term "power tool" in the warnings refers to your mains-operated (corded) power tool or battery-operated (cordless) power tool.

5.2. Work area safety

a) **Keep work area clean and well lit.** Cluttered or dark areas invite accidents.

b) **Do not operate power tools in explosive atmospheres, such as in the presence of flammable liquids, gases or dust.** Power tools create sparks which may ignite the dust or fumes.

c) **Keep children and bystanders away while operating a power tool.** Distractions can cause you to lose control.

5.3. Electrical safety

a) **Power tool plugs must match the outlet. Never modify the plug in any way.**
Do not use any adapter plugs with earthed (grounded) power tools. Unmodified plugs and matching outlets will reduce risk of electric shock.

b) **Avoid body contact with earthed or grounded surfaces, such as pipes, radiators, ranges and refrigerators.** There is an increased risk of electric shock if your body is earthed or grounded.

c) **Do not expose power tools to rain or wet conditions.** Water entering a power tool will increase the risk of electric shock.

d) **Do not abuse the cord. Never use the cord for carrying, pulling or unplugging the power tool. Keep cord away from heat, oil, sharp edges or moving parts.** Damaged or entangled cords increase the risk of electric shock.

e) **When working outdoors with an electrical power tool, always use extension cords that are also suitable for outdoor use.**
Use of a cord suitable for outdoor use reduces the risk of electric shock.

f) **If operating a power tool in a damp location is unavoidable, use a residual current device (RCD) protected supply.** Use of an RCD reduces the risk of electric shock.

5.4. Personal safety

a) **Stay alert, watch what you are doing and use common sense when operating a power tool. Do not use a power tool while you are tired or under the influence of drugs, alcohol or medication.** A moment of inattention while operating a power tool may result in serious personal injury.

b) **Use personal protective equipment. Always wear eye protection.** Protective equipment such as a dust mask, non-skid safety shoes, hard hat or hearing protection used for appropriate conditions will reduce personal injuries.

c) **Prevent unintentional starting. Ensure the switch is in the off-position before connecting to power source and/or battery pack, picking up or carrying the tool.** Carrying power tools with your finger on the switch or energising power tools that have the switch on invites accidents.

d) **Remove any adjusting key or wrench before turning the power tool on.** A wrench or a key left attached to a rotating part of the power tool may result in personal injury.

e) **Do not overreach. Keep proper footing and balance at all times.** This enables better control of the power tool in unexpected situations.

f) **Dress properly. Do not wear loose clothing or jewellery. Keep your hair and clothing away from moving parts.** Loose clothes, jewellery or long hair can be caught in moving parts.

g) **If devices are provided for the connection of dust extraction and collection facilities, ensure these are connected and properly used.** Use of dust collection can reduce dust-related hazards.

h) **Do not let familiarity gained from frequent use of tools allow you to become complacent and ignore tool safety principles.** A careless action can cause severe injury within a fraction of a second.

5.5. Power tool use and care

a) **Do not force the power tool. Use the correct power tool for your application.** The correct power tool will do the job better and safer at the rate for which it was designed.

b) **Do not use the power tool if the switch does not turn it on and off.** Any power tool that cannot be controlled with the switch is dangerous and must be repaired.

c) **Disconnect the plug from the power source and/or remove the battery pack, if detachable, from the power tool before making any adjustments, changing accessories, or storing power tools.**
Such preventive safety measures reduce the risk of starting the power tool accidentally.

d) **Store idle power tools out of the reach of children and do not allow persons unfamiliar with the power tool or these instructions to operate the power tool.** Power tools are dangerous in the hands of untrained users.

e) **Maintain power tools and accessories. Check for misalignment or binding of moving parts, breakage of parts and any other condition that may affect the power tool's operation. If damaged, have the power tool repaired before use.** Many accidents are caused by poorly maintained power tools.

f) **Keep cutting tools sharp and clean.** Properly maintained cutting tools with sharp cutting edges are less likely to bind and are easier to control.

g) **Use the power tool, accessories and tool bits, etc. in accordance with these instructions, taking into account the working conditions and the work to be performed.** Use of the power tool for operations different from those intended could result in a hazardous situation.

h) **Keep handles and grasping surfaces dry, clean and free from oil and grease.** Slippery handles and grasping surfaces do not allow for safe handling and control of the tool in unexpected situations.

5.6. Battery tool use and care

a) **Recharge only with the charger specified by the manufacturer.** A charger that is suitable for one type of battery pack may create a risk of fire when used with another battery pack.

b) **Use power tools only with specifically designated battery packs.** Use of any other battery packs may create a risk of injury and fire.

c) **When battery pack is not in use, keep it away from other metal objects, like paper clips, coins, keys, nails, screws or other small metal objects, that can make a connection from one terminal to another.** Shorting the battery terminals together may cause burns or a fire.

d) **Under abusive conditions, liquid may be ejected from the battery; avoid contact.** If contact accidentally occurs, flush with water. If liquid contacts eyes, additionally seek medical help. Liquid ejected from the battery may cause irritation or burns.

e) **Do not use a battery pack or tool that is damaged or modified.** Damaged or modified batteries may exhibit unpredictable behaviour resulting in fire, explosion or risk of injury.

f) **Do not expose a battery pack or tool to fire or excessive temperature.** Exposure to fire or temperature above 130 °C may cause explosion.

g) **Follow all charging instructions and do not charge the battery pack or tool outside the temperature range specified in the instructions.** Charging improperly or at temperatures outside the specified range may damage the battery and increase the risk of fire.

CAUTION! RISK OF EXPLOSION! Never charge non-rechargeable batteries.

Protect the rechargeable battery from heat; for example, from continuous exposure to sunlight, fire, water and moisture. There is a risk of explosion.

5.7. Service

a) **Have your power tool serviced by a qualified repair person using only identical replacement parts.** This will ensure that the safety of the power tool is maintained.

b) **Never service damaged battery packs.** Service of battery packs should only be performed by the manufacturer or authorized service providers.

5.8. Hedge trimmer safety warnings

a) **Do not use the hedge trimmer in bad weather conditions, especially when there is a risk of lightning.** This decreases the risk of being struck by lightning.

b) **Keep all power cords and cables away from cutting area.** Power cords or cables may be hidden in hedges or bushes and can be accidentally cut by the blade.

c) **Wear ear protection.** Adequate protective equipment will reduce the risk of hearing loss.

d) **Hold the hedge trimmer by insulated gripping surfaces only, because the blade may contact hidden wiring.** Blades contacting a "live" wire may make exposed metal parts of the hedge trimmer "live" and could give the operator an electric shock.

e) **Keep all parts of the body away from the blade.** Do not remove cut material or hold material to be cut when blades are moving. Blades continue to move after the switch is turned off. A moment of inattention while operating the hedge trimmer may result in serious personal injury.

f) **When clearing jammed material or servicing the hedge trimmer, make sure all power switches are off and the battery pack is removed or disconnected.** Unexpected actuation of the hedge trimmer while clearing jammed material or servicing may result in serious personal injury.

g) **Carry the hedge trimmer by the handle with the blade stopped and taking care not to operate any power switch.** Proper carrying of the hedge trimmer will decrease the risk of inadvertent starting and resultant personal injury from the blades.

h) **When transporting or storing the hedge trimmer, always use the blade cover.** Proper handling of the hedge trimmer will decrease the risk of personal injury from the blades.

5.9. Extended-reach hedge trimmer safety warnings

a) **Always use head protection when operating the extended-reach hedge trimmer overhead.** Falling debris can result in serious personal injury.

b) **Always use two hands when operating the extended-reach hedge trimmer.** Hold the extended-reach hedge trimmer with both hands to avoid loss of control.

c) **To reduce the risk of electrocution, never use the extended-reach hedge trimmer near any electrical power lines.** Contact with or use near power lines may cause serious injury or electric shock resulting in death.

- Inspect the surface to be cut carefully and remove any wires or other obstructions.
- The hedge trimmer is intended for work where the operator is standing on the ground and not on a ladder or other unstable surfaces.

ⓘ Note

- ► Illustrations showing the usage of the hedge trimmer and its operating controls can be found on the fold-out page.
- ► Notes and diagrams of the settings, maintenance and lubrication by the user can be found in these instructions.
- ► Notes on the working position (see fold-out page).
- ► Notes on the control elements (see fold-out page).
- ► Notes on exchange and repair (see section 11. Maintenance and care/17.1. Service).
- ► Explanation of all graphical symbols used on the hedge trimmer and technical data can be found in these instructions.
- ► The features of the hedge trimmer can be found in the technical data.
- ► Blocked tool: Remove any blockages from the cutter bar **(75)**.

(!) ATTENTION!

- ► In the event of imminent danger or in an emergency, switch off the tool immediately and remove the batteries.

5.10. Supplementary safety instructions for hedge trimmers

Preparation

a) THIS HEDGE TRIMMER CAN CAUSE SERIOUS INJURIES! Read the instructions on correct handling, preparation, maintenance, starting and stopping the hedge trimmer very carefully. Familiarise yourself with all control elements and the proper use of the hedge trimmer.

b) Children must never use the hedge trimmer.

c) Beware of overhead power lines.

d) Do not use the hedge trimmer while other people, especially children, are in the vicinity.

e) Wear suitable clothing! Do not wear loose clothing or jewellery that could get caught in moving parts. We recommend wearing heavy-duty gloves, non-slip footwear and safety glasses.

f) If the cutting unit comes into contact with a foreign object, the operating noise increases or the hedge trimmer starts to vibrate abnormally, stop the motor and allow the hedge trimmer to come to a standstill.

   Take the following measures:

   - check for damage;
   - check for loose parts and secure all the loose parts;
   - replace damaged parts with equivalent parts or have them repaired.

g) Wear hearing protection!

h) Wear safety glasses!

i) To stop the hedge trimmer in an emergency, remove both batteries from the tool.

Operation

a) Remove batteries from the tool before:
   - cleaning or removing blockage;
   - inspection, maintenance or work on the hedge trimmer;
   - setting the working position of the cutting unit;
   - if the hedge trimmer is left unattended.

b) Always make sure that the hedge trimmer is in the proper working position and the tool head is properly engaged before the motor is started.

c) When operating the hedge trimmer, always ensure that the operator is standing safely on the ground and not on a ladder or other unstable surface.

d) Do not use the hedge trimmer if it has a defective or badly worn cutting unit.

e) Ensure that all supplied handles and safety guards are mounted when operating the hedge trimmer. Never attempt to operate an incompletely assembled hedge trimmer or a hedge trimmer with non-approved modifications.

f) Hold the hedge trimmer firmly with both hands on the designated handles.

g) Always familiarise yourself with your surroundings and be aware of potential dangers that you may not be able to hear because of the noise of the hedge trimmer.

Maintenance and storage

a) If the hedge trimmer is shut down for maintenance, inspection or storage, switch off the motor and make sure that all rotating parts have come to a standstill. Allow the tool to cool down before carrying out an inspection, making adjustments, etc.

b) Always allow the hedge trimmer to cool down before storage.

c) When transporting or storing the hedge trimmer, cover the cutting unit with the protective cover for the cutting unit.

5.11. RESIDUAL RISKS

Even if you operate this power tool properly, there will still be residual risks. Due to the design and construction of this power tool, the following hazards may occur:

a) Cuts.

b) Hearing damage, if no suitable hearing protection is worn.

c) Damage to health resulting from hand-arm vibrations if the tool is used for an extended period of time or is not properly used and maintained.

d) Eye damage if suitable eye protection is not worn.

- Use only the additional equipment and accessories specified in the operating instructions. Using attachments or accessory tools other than those recommended in the operating instructions can lead to a risk of injury.

5.12. Additional safety instructions

- Make sure that there are no bystanders or animals within a radius of 15 metres when using the tool. The operator is responsible for third parties within the working area.
- Keep the tool, the cutting mechanism and the blade guard in good condition to prevent injury.
- Children must be supervised to make sure that they do not play with the tool.
- Do not use the tool until you have familiarised yourself with its use.
- Do not work with a damaged or incomplete tool or a tool that has been modified without the consent of the manufacturer.
- Never use the tool with defective protective equipment.

- Do not use the tool if it has a defective on/off switch.
- Before use, check the safety condition of the tool, especially the blade and the saw chain.
- If the tool has been dropped, check for significant damage or defects.
- Never start the tool before it is correctly assembled.
- When starting and operating the tool, ensure that it does not come into contact with the ground, stones, wire or other foreign material. Switch off the tool before you put it down.
- The tool is designed for two-handed operation. Never work with one hand. When moving the tool, make sure that it is switched off and that your finger does not touch the On/Off switch. Carry the tool with the blade facing backwards. Fit the blade guard during transportation.

5.13. Safety instructions for pole pruners

⚠ CAUTION! RISK OF INJURY!

► To prevent injuries, never touch the tool above the safety ring **(55)** while it is running!

Preparation

- Always wear a hard hat, ear muffs and safety gloves. Also wear safety goggles to prevent splashes of oil or sawdust from getting into your eyes. Wear a dust mask to protect yourself from dust.
- Wear sturdy, non-slip boots.
- Do not use the tool in the rain.
- Before use, check the tool's safety condition, especially the blade and the saw chain.
- Do not use the tool near power lines. Maintain a minimum distance of 15 m to above-ground power lines.

Electrical safety

- Do not use the tool in a potentially explosive environment containing flammable liquids, gases or dusts. The sparks generated by the tool could ignite the vapours or gases.
- Tools with defective switches must be repaired immediately to avoid damage or injuries.

Personal safety

- Never use the tool while standing on a ladder.
- Do not lean too far forward while using the tool. Ensure that you are standing firmly, and keep your balance at all times. Use the supplied carrying harness to distribute the weight evenly on your body.
- To avoid injuries due to falling branches, do not stand under the branches that you want to cut off. Be aware of branches that may spring back and cause injuries. Work at an angle of approximately 60°.
- Be aware that the tool can kick back.
- Keep an eye on the branches being cut as well as on falling material to avoid tripping.
- Cover the guide rail and the chain with the cover during transport and storage.
- Avoid unintentional starting of the tool.
- Store the tool out of the reach of children. Only those who are fully acquainted with the operating instructions and the tool may operate the tool.

Use and handling

- Never start the tool before the blade, saw chain and sprocket covers have been fitted correctly.
- Do not cut any wood that is lying on the ground and do not attempt to saw roots that are protruding from the soil. Avoid dipping the saw chain into the soil at all costs, as this could blunt the saw chain.
- If the tool accidentally comes into contact with a solid object, switch off the motor immediately and inspect the tool for damage.
- After 30 minutes of work, take a break of at least one hour. Change your working position frequently.
- If the pole pruner is shut down for maintenance, inspection or storage, switch off the motor, pull the spark plug connector from the spark plug and ensure that all rotating parts have come to a standstill. Allow the tool to cool down before carrying out an inspection, making adjustments, etc.
- Service the tool carefully. Check for misalignment or binding of moving parts, breakage of parts and any other damage that may impair the tool's operation. If damaged, have the power tool repaired before use. Many accidents are caused by poorly maintained tools.
- Keep cutting tools sharp and clean. Properly maintained cutting tools with sharp cutting edges are less likely to bind and are easier to control.
- Have the tool checked by qualified specialists. Use only replacement parts recommended by the manufacturer.

5.14. Precautionary measures against kickback

⚠ CAUTION! KICKBACK!

► Be aware of the danger of kickback when working with the tool. There is a risk of personal injury. You can avoid kickbacks by being careful and using the correct sawing technique.

- Contact with the tip of the rail can in some cases lead to an unexpected backward reaction resulting in the guide rail flying upwards towards the operator (see Fig. A).

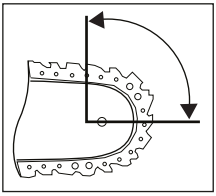

Fig. A

- Kickbacks can occur if the tip of the guide rail touches an object or if the wood bends and the saw chain gets caught in the cut (see Fig. B).

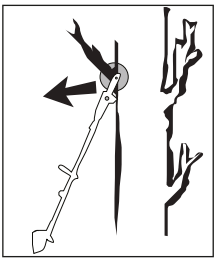

Fig. B

- If the saw chain jams in the upper edge of the guide rail, the rail can kick back violently towards the operator.
- Any such reaction can lead to you losing control over the saw and possibly injuring yourself. Do not rely solely on the chainsaw's built-in safety devices. As the user of a chainsaw, you can take a number of measures to avoid accidents and injury.
  A kickback is caused by incorrect use or misuse. It can be avoided by taking proper precautions as given below:
- Hold the saw firmly with both hands, with your thumb and fingers around the handles of the chainsaw. Position your body and arms so you can withstand kickback forces. If suitable measures are taken, the operator can control the kickback forces. Never let go of the chainsaw.
- Avoid any abnormal posture and do not saw over shoulder height. This will prevent inadvertent contact with the tip of the rail and allows a better control of the chainsaw in unexpected situations.
- Always use the replacement rails and saw chains specified by the manufacturer. Incorrect replacement rails and saw chains can lead to a breakage of the saw chain and/or kickback.
- Follow the manufacturer's instructions for sharpening and maintaining the saw chain. Setting the depth stop too low can increase the risk of kickback.
- Do not saw with the tip of the blade. It can cause kickbacks.
- Ensure that there are no objects on the ground that you can trip over.

5.15. Grass trimmer, brush cutter and brush saw safety warnings

a) **Do not use the machine in bad weather conditions, especially when there is a risk of lightning.** This decreases the risk of being struck by lightning.

b) **Thoroughly inspect the area for wildlife where the machine is to be used.** Wildlife may be injured by the machine during operation.

c) **Thoroughly inspect the area where the machine is to be used and remove all stones, sticks, wires, bones, and other foreign objects.** Thrown objects can cause personal injury.

d) **Before using the machine, always visually inspect to see that the cutter or blade and the cutter or blade assembly are not damaged.** Damaged parts increase the risk of injury.

e) **Follow instructions for changing accessories.** Improperly tightened blade securing nuts or bolts may either damage the blade or result in it becoming detached.

f) **The rated rotational speed of the blade must be at least equal to the maximum rotational speed marked on the machine.** Blades running faster than their rated rotational speed can break and fly apart.

g) **Wear eye, ear, head and hand protection.** Adequate protective equipment will reduce personal injury by flying debris or accidental contact with the cutting line or blade.

h) **While operating the machine, always wear safety footwear.** Do not operate the machine when barefoot or wearing open sandals. This reduces the chance of injury to the feet from contact with a moving cutter, line or blade.

i) **While operating the machine, always wear long trousers.** Exposed skin increases the likelihood of injury from thrown objects.

j) **Keep bystanders away while operating the machine.** Thrown debris can result in serious personal injury.

k) **Always use two hands when operating the machine.** Holding the machine with both hands will avoid loss of control.

l) **Hold the machine by the insulated gripping surfaces only, because the cutting line or blade may contact hidden wiring.** Cutting line or blades contacting a "live" wire may make exposed metal parts of the machine "live" and could give the operator an electric shock.

m) **Always keep proper footing and operate the machine only when standing on the ground.** Slippery or unstable surfaces may cause a loss of balance or control of the machine.

n) **Do not operate the machine on excessively steep slopes.** This reduces the risk of loss of control, slipping and falling which may result in personal injury.

o) **When working on slopes, always be sure of your footing, always work across the face of slopes, never up or down and exercise extreme caution when changing direction.** This reduces the risk of loss of control, slipping and falling which may result in personal injury.

p) **Keep all parts of the body away from the cutter, line or blade when the machine is operating.** Before you start the machine, make sure the cutter, line or blade is not contacting anything. A moment of inattention while operating the machine may result in injury to yourself or others.

q) **Do not operate the machine above waist height.** This helps prevent unintended cutter or blade contact and enables better control of the machine in unexpected situations.

r) **When cutting brush or saplings that are under tension, be alert for spring back.** When the tension in the wood fibres is released, the brush or sapling may strike the operator and/or throw the machine out of control.

s) **Use extreme caution when cutting brush and saplings.** The slender material may catch the blade and be whipped toward you or pull you off balance.

t) **Maintain control of the machine and do not touch cutters, lines or blades and other hazardous moving parts while they are still in motion.** This reduces the risk of injury from moving parts.

u) **Carry the machine with the machine switched off and away from your body.** Proper handling of the machine will reduce the likelihood of accidental contact with a moving cutter, line or blade.

v) **When transporting or storing the machine, always fit the cover on metal blades.** Proper handling of the machine will reduce the likelihood of accidental contact with the blade.

w) **Only use replacement cutters, lines, cutting heads and blades specified by the manufacturer.** Incorrect replacement parts may increase the risk of breakage and injury.

x) **When clearing jammed material or servicing the machine, make sure the switch is off and the battery pack is removed.** Unexpected starting of the machine while clearing jammed material or servicing may result in serious personal injury.

5.16. General safety instructions for safe operation

Instructions

- Read the instructions carefully. Familiarise yourself with the manual controls and the proper use of the machine.
- Children and persons with reduced physical, sensory or mental capabilities or insufficient experience and knowledge must be kept away from the tool.
- Children must be supervised to make sure that they do not play with the tool.
- Never allow children or persons who are not familiar with these instructions to use the machine. Local regulations regarding the minimum age of operators may apply.

Preparation

- Before using the device, check it for damaged, missing or incorrectly fitted protective devices or covers.

- Before starting up the tool and after any heavy impacts or falls, inspect the tool for signs of damage and wear. Have any necessary repairs carried out.
- Never put the machine into operation while other individuals, especially children or animals, are in the vicinity.
- Before use, make sure that all adjustable elements, such as the shaft tubes or handlebar, are firmly locked in place.

Operation

- Use the tool only in daylight or with good artificial lighting.
- Never use the tool with damaged or missing covers or protective equipment.
- Always switch off the device and remove the batteries, ...
  - if you leave the device unattended;;
  - before removing a blockage;
  - before cleaning, maintaining, checking or working on the device;
  - after contact with a foreign object;
  - if the device vibrates unusually.
- Always keep hands and feet away from the cutting tool, especially when switching on the motor.
- Always keep the ventilation openings of the motor free of foreign objects.
- Never replace the non-metallic cutting unit with a metallic cutting unit.
- Always maintain a distance of at least 15 metres from third parties to avoid hazards. If a person or animal enters the work area, stop work immediately.
- Always hold the tool on your right side to ensure maximum control over the tool. This reduces the risk of recoil.
- Wear close-fitting work clothing that offers protection, such as long trousers, safety shoes, heavy-duty protective gloves, safety helmet, face mask or goggles to protect your eyes and good ear defenders or other hearing protection against the noise.
- Using the power tool for a long time can lead to vibration-related circulation disorders of the hands (Raynaud's syndrome). You can extend the usage duration by using appropriate gloves or by taking regular breaks. Note that any personal predisposition to poor blood circulation, low external temperatures or large gripping forces can reduce the usage period.

Maintenance and storage

- Inspect the tool for damage after hitting a hard object or if excessive vibrations occur. Have any necessary repairs carried out.
- Always switch off the device and remove the batteries before cleaning it or carrying out maintenance work.
- Keep your hands away from the line cutter during cleaning and maintenance work on the protective cover to avoid injury.
- Have a blunt cutting tool re-sharpened by a specialised workshop. A blunt or damaged blade increases the risk of recoil, which could lead to injuries.
- Carry out maintenance and cleaning work regularly. Always have the tool repaired at an authorised repair workshop.
- Only use original spare parts and accessories. This is essential to ensure the safety of the tool. The use of accessories or attachments not explicitly recommended by the manufacturer is considered improper use and poses significant dangers. The manufacturer accepts no liability for damages resulting from improper use.
- Always keep the tool out of the reach of children.

Residual risks

- Even with proper use, residual risks remain that cannot be entirely excluded. The design of the tool gives rise to the following potential residual risks:
  - Cut injuries due to accidental contact with the strimmer;
  - Cut injuries due to reaching into the rotating strimmer;
  - Hearing damage from insufficient hearing protection;
  - Damage to health resulting from hand-arm vibrations if the tool is used for an extended period of time or is not properly used and maintained.

5.17. Blade thrust causes and related warnings

- Recoil is a sudden sideways, forwards or backwards movement of the machine that can occur when the cutting tool jams or gets caught in an object such as a young tree or stump.
  It can be so violent that the machine and/or the operator is propelled in any direction and ultimately leads to loss of control of the machine.
- Blade thrust and its related hazards can be avoided by taking proper precautions as given below.

a) **Maintain a firm grip with both hands on the machine and position your arms to resist blade thrust. Position your body to the left side of the machine.** Blade thrust can increase the risk of injury due to the machine moving unexpectedly. Blade thrust can be controlled by the operator if proper precautions are taken.

b) **If the blade binds, or when interrupting a cut for any reason, switch the machine off and hold the machine motionless in the material until the blade comes to a complete stop. While the blade is binding, never attempt to remove the machine from the material or pull the machine backward while the blade is in motion, otherwise blade thrust may occur.** Investigate and take corrective actions to eliminate the cause of blade binding.

c) **Do not use blunt or damaged blades.** Blunt or damaged blades increase the risk of jamming or catching on an object, resulting in blade thrust.

d) **Always maintain good visibility of the material being cut.** Blade thrust is more likely to occur in areas where it is difficult to see the material being cut.

e) **If you are approached by another person while operating the machine, switch the machine off.** There is an increased risk of injury to other persons being struck by the moving blade in the event of blade thrust.

6. Before use

6.1. Charging the battery pack

⚠ CAUTION!

► Always unplug the tool before you remove the battery pack from or connect the battery pack to the charger.

⚠ WARNING!

► Observe the safety instructions and the instructions on charging and correct use given in the operating instructions for your PARKSIDE X20V TEAM series battery and charger.
A detailed description of the charging process and further information can be found in these separate operating instructions.

ⓘ Note

► Never charge the battery pack at an ambient temperature below 4°C or above 40°C. If a lithium-ion battery is to be stored for an extended period, the charge level should be checked regularly. The optimum charge level is between 50% and 80%. The storage climate should be cool and dry, and the ambient temperature should be between 0°C and 50°C.

► The recommended ambient temperature range for using tools and batteries is between -5°C and 50°C.

♦ If necessary, remove the batteries from the tool.

♦ Insert one or two battery packs **(50)** into the dual high-speed charger **(46)**.

♦ Plug the plug into the power outlet.

♦ When charging is complete, disconnect the dual high-speed charger **(46)** from the mains and remove the respective battery packs **(50)**.

♦ Switch off the dual high-speed charger **(46)** for at least 15 minutes between successive charging sessions. Also disconnect the mains plug.

6.2. Inserting/removing the battery pack into/from the tool

Inserting the battery pack

- ♦ Snap both battery packs **(50)** into the motor unit **(1)** (see Fig. I).

Removing the battery pack

- ♦ Press the release button **(47)** and remove the battery pack **(50)**.

6.3. Checking the battery charge level

- ♦ To check the battery status, press the battery charge level button **(48)**.
  The status/remaining charge is shown on the battery display LED **(49)** as follows:
  RED/ORANGE/GREEN = maximum charge
  RED/ORANGE = medium charge
  RED = low charge - charge the battery.

7. Assembling the tool

⚠ WARNING!

- ► Always switch off the tool and remove the batteries before carrying out any work on the tool.

7.1. Fitting the additional handle (Fig. C)

⚠ WARNING!

- ► The leg protector **(7)** must always be on the operator side!

1) Loosen the rotary knob **(30)** on the additional handle **(6)** and remove the bracket **(28)**.
2) Remove the rubber piece **(27)** from the additional handle **(6)** and position it on the shaft tube on the motor unit **(8)**. The locking pin **(26)** on the additional handle **(6)** must pass through the hole in the rubber piece **(27)** and into one of the holes on the shaft tube on the motor unit **(8)** (see detail in Fig. C).
3) Insert the bracket **(28)** back into the additional handle **(6)** from below and screw it on firmly with the rotary knob **(30)**.

7.2. Fitting the protective cover (Fig. D)

⚠ WARNING!

- ► Never use the tool without a protective cover **(12)**. Always make sure that it is fitted correctly.

1) Position the protective cover **(12)** on the holder **(32)** of the lower shaft tube **(11)**.
2) Fasten the protective cover **(12)** using the provided 4 screws (31). Use the hex key **(13)**. Tighten the screws **(31)** hand-tight.

7.3. Connecting the shaft tubes (Fig. A)

ⓘ Note

- ► Before assembly, remove the protective cap(s) from the shaft tubes.

1) Loosen the rotary knob **(9)** on the shaft tube of the motor unit **(8)**.
2) Press the locking pin **(10)** and slide the shaft tube **(11)** into the shaft tube of the motor unit **(8)** up to the stop.
3) Turn the shaft tube **(11)** until the locking pin **(10)** engages in the opening on the shaft tube of the motor unit **(8)** and protrudes.
4) Tighten the rotary knob **(9)** again.

ⓘ Note

- ► The assembly steps for the pole pruner, hedge trimmer, strimmer and 3-tooth blade attachments are identical.
- ► Before each use, make sure that the respective shaft tubes are firmly connected to each other.

Dismantling

1) Loosen the rotary knob **(9)**.
2) Press the locking pin **(10)** and simultaneously pull the shaft tube **(11)** out of the upper shaft tube with a slight twisting movement.

7.4. Fitting / changing the cutting tool (Fig. E/F)

ⓘ Note

► The washer **(39)**, spring washer **(38)** and nut **(37)** are not required for fitting the strimmer **(23)** and can be removed.

♦ Make sure that the motor is switched off and remove the batteries **(50)**.

♦ Place the tool on the ground so that it has a secure hold. Turn it so that you can work comfortably on the underside of the protective cover **(12)**.

♦ Lock the mounting spindle **(34)** by pressing down the pin **(36)** and holding it down. While doing this, turn the drive disc **(35)** a little until it locks.

Fitting the strimmer

♦ Remove the washer **(39)**, spring washer **(38)** and nut **(37)** before assembly.

♦ Screw the strimmer **(23)** anticlockwise onto the mounting spindle **(34)**.

♦ Then release the pin **(36)** to unlock the mounting spindle **(34)**.

♦ Follow the steps in reverse order to remove the strimmer **(23)** again.

♦ Pull the two ends of the line to release the lines from the grooves.

♦ Trim the line to about 15 cm.

Fitting the 3-tooth blade

♦ Remove the washer **(39)**, spring washer **(38)** and nut **(37)** before assembly.

♦ Place the 3-tooth blade **(20)** on the mounting spindle **(34)**. The lettering on the blade/ should be facing upwards.

♦ Fasten the 3-tooth blade **(20)** with washer **(39)**, spring washer **(38)** and nut **(37)**. The nut **(37)** can be tightened with the multifunction key **(19)**. Tighten the nut **(37)** anticlockwise.

♦ Then release the pin **(36)** to unlock the mounting spindle **(34)**.

♦ Follow the steps in reverse order to remove the 3-tooth blade **(20)** again.

ⓘ Note

► If the 3-tooth blade **(20)** becomes blunt, it can be resharpened by a specialised workshop.
If it is damaged or unbalanced, it must be replaced.

7.5. Fitting the saw chain and blade

⚠ WARNING!

► Wear protective gloves!
There is a risk of injury from the sharp cutting teeth!

ⓘ Note

► Pay close attention to the running direction of the saw chain **(59)** on the blade **(60)** and at the base plate (pole pruner) ➡.

► Depending on wear, the blade **(60)** can be turned.

♦ Loosen the nut **(61)** with the multifunction key **(19)**.

♦ Remove the chain sprocket cover **(56)**.

♦ Place the saw chain **(59)** around the blade **(60)**, starting at the tip.

♦ Now fit the blade **(60)** and saw chain **(59)**.

♦ Lay the guide rail **(66)** over the blade guide **(66a)** while inserting the chain tensioner pin **(69)** into the blade hole **(65)**. At the same time, lay the saw chain **(59)** over the chain sprocket **(67)**.

♦ Now you can tighten the saw chain **(59)** (see section 7.7. Tightening and checking the saw chain).

♦ Reattach the sprocket cover **(56)** and tighten the nut **(61)** firmly.

7.6. Removing the saw chain

♦ You may have to loosen the saw chain **(59)** to remove the blade **(60)** and the saw chain (see section 7.7. Tightening and checking the saw chain). Follow these instructions in reverse order.

7.7. Tightening and checking the saw chain

⚠ **WARNING!**

► Wear protective gloves! There is a risk of injury from the sharp cutting teeth!

♦ Turn the chain tensioning screw **(70)** in a clockwise direction using the multifunction key **(19)** to increase the tension.

♦ The saw chain **(59)** must lie against the underside of the blade. Check whether the saw chain can be drawn by hand over the blade **(60)**.

ⓘ **Note**

► A new saw chain **(59)** stretches and must be tightened more regularly.

7.8. Chain lubrication

♦ Remove the oil filler cap **(63)**.

♦ Fill the oil tank **(71)** with approx. 140 ml of organic chain oil **(18)**.

⚠ **WARNING!**

► Never work without chain lubrication!
If the saw chain runs dry, the cutting equipment may become irreparably damaged within a short time. Always check chain lubrication and oil level in the tank before starting work.

ⓘ **Note**

► Use only saw chain oil, preferably biodegradable. Do not use waste oil, engine oil, etc.

► While working, check whether the chain lubrication is working correctly.

7.9. Sharpening the saw chain

ⓘ **Note**

► You will find detailed information on sharpening in a sharpening set, e.g. from Oregon.

► Alternatively, you can use an electrical saw chain sharpening device and follow the instructions of the manufacturer.

► If you have any doubts about carrying out the work, the saw chain should be replaced.

7.10. Swivelling the pole pruner

♦ Pull out the angle adjustment lever **(64)**.

♦ Set the desired angle.

♦ Allow the angle adjustment lever to snap back into place.

7.11. Tilting the hedge trimmer

⚠ **WARNING!**

► Never grip the cutter bar when making adjustments. Only use the swivel grip **(73)**. Risk of injury!

► The gearbox housing **(74)** becomes hot during operation. Do not touch the gearbox housing. Risk of burns!

ⓘ **Note**

► The cutting angle can be adjusted in 7 stages.

♦ Press the lever **(77)** down with your thumb and hold it pressed (see Figure R).

♦ Pull up the latching lever **(76)** to unlock the cutter bar **(75)**.

♦ Tilt the cutter bar to the desired angle using the swivel grip **(73)**. While doing this, hold the shaft tube **(72)** firmly with your other hand. Then release the latching lever to fix the position.

♦ Release the lever. Make sure that it snaps back to its original position.

♦ Make sure that the cutter bar is firmly engaged in the selected position.

⚠ **WARNING!**

► To use the cutter bar **(75)**, it must not be swivelled all the way back and parallel with the front pole **(72)**.
There is a risk of injury! This position serves only as a transport position.

8. Putting on the harness

⚠ **WARNING!**

► Never use the tool without the carrying harness **(52)**. Always switch off the tool before removing the carrying harness.

► Never use several strap holders or several shoulder straps at the same time.

► 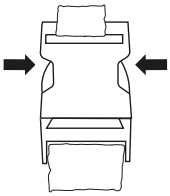

The carrying harness comes with a quick-release mechanism **(53)** to quickly detach the tool from the carrying harness in a dangerous situation. In a dangerous situation, press both sides of the quick-release mechanism to release the tool from the carrying harness.

1) Position the carrying harness **(52)** so that the shoulder plate **(51)** is on your back.
2) Close the carrying harness (see Fig. K) and adjust it to the body circumference as shown in Fig. L.
3) Tighten the shoulder straps by pulling them downwards (see Fig. M and N). The strap length is optimally adjusted when the snap hook is approx. 10 cm below the hips.
4) Attach the snap hook to the carrying lug **(5)** on the upper shaft tube **(8)**.
5) Place the body protection plate on the hip between the body and the tool.

ⓘ **Note**

► Make sure that no other part interferes with the release or removal of the carrying harness **(52)**.

8.1. Balancing the tool

♦ For using the various attachments, select the corresponding position of the carrying lug **(5)** for the carrying harness **(52)**.

♦ The tool attached to the carrying lug should, without you holding it with your hands, be positioned...

- ... with the strimmer **(23)** resting lightly on the ground;
- ... with the 3-tooth blade **(20)** balanced about 20 cm above the ground.
- ... with the pole pruner attachment **(54)** or the hedge trimmer attachment **(72)** in a horizontally balanced position.

1) Slightly loosen the screw on the carrying lug for the carrying harness so that the carrying lug can be moved.
2) Move the carrying lug on the upper shaft tube **(8)** so that the tool is balanced as described above, depending on the cutting tool.
3) Tighten the screw on the carrying lug again when the tool is positioned correctly.

9. Getting started

Before using the tool, insert both batteries (see Fig. I) and put on the carrying harness **(52)**.

⚠ **WARNING!**

► Never use the tool without a protective cover **(12)**.

► Wear suitable clothing as well as eye and ear protection when working with the tool.

► Ensure that the tool is in working order before each use. The On/Off switch **(14)**, the safety lock-out **(4)** and the start lever **(3)** must not be locked. The motor must stop when the start lever is released. Do not use the tool if a switch is defective or damaged.

ⓘ **Note**

► Observe noise protection and local regulations.

9.1. Switching the tool on/off and setting the speed

- Ensure that you have stable footing and hold the tool firmly with both hands on the handles and at a distance from your body. Make sure that you can move the tool freely after switching it on and do not touch any objects.

Switching the tool on/setting the speed

1) Press the On/Off switch **(14)** to activate the tool. The charge level indicator **(16)** lights up. The rotational speed setting **(17)** 1 or 2 lights up on the motor unit **(1)**.
2) Select the desired speed by pressing the speed button **(15)**. The selected speed setting lights up.
3) Press and hold the safety lock-out **(4)** and then operate the start lever **(3)**.
   The tool starts to operate at the preset speed.
4) Release the safety lock-out again.

ⓘ Note

► It is not possible to operate the tool continuously. You must keep the start lever **(3)** pressed.

⚠ CAUTION!

► After switching off, the cutting tool continues to rotate for a few seconds. Wait until the cutting tool has come to a complete standstill. Keep hands and feet away from the cutting tool!
There is a risk of personal injury.

Switching the tool off

- If you no longer wish to use the tool, switch it off completely by pressing and holding the On/Off switch **(14)** until the charge level indicator **(16)** is no longer illuminated. Remove the batteries.

10. Use

10.1. Checking the battery charge level on the tool

- The LEDs of the charge level indicator **(16)** show the battery charge status when the batteries **(50)** are inserted into the motor unit **(1)**.
- When the tool is activated using the On/Off switch **(14)**, the LEDs may light up as follows:
  - 3 LEDs light up (red, orange, green):
    Battery charged
  - 2 LEDs light up (red and orange):
    Battery partially charged
  - 1 LED lights up (red):
    Battery must be charged
- Charge the battery when only the red LED lights up.

10.2. Using the tool

⚠ WARNING!

► Risk of injury! Work safely and carefully!

- Pay attention to the country-specific or municipal regulations when cutting.
- Do not strim or cut during normal quiet hours.
- Solid objects such as stones, metal parts etc. must be removed. These can be flung away and cause personal injury or damage to property.
- When cutting in high bushes or hedges, maintain a working height of at least 15 cm. This means that animals such as hedgehogs are not placed in danger.
- Always hold the tool firmly and securely with both hands!
- Only cut grass and weeds! Watch out for roots or tree stumps, as there is a risk of tripping.
- Work carefully and do not endanger anyone when cutting.
- Only work when visibility and light conditions are adequate!
- Keep an eye on the cutting head!
- Never cut above shoulder height!
- Never replace the plastic cord with a steel wire – risk of injury and destruction!
- Do not work on a ladder!
- Only work on firm and stable surfaces!
- Do not overreach. Keep proper footing and balance at all times.

- Change your working position at regular intervals to prevent one-sided fatigue.
- If the cutting head is blocked, switch off the tool immediately, remove the batteries and then remove the blockage.

10.3. Working with the strimmer

⚠ ATTENTION!

- When using the strimmer **(23)**, the guard extension **(12b)** must be extended. (see section: "Guard extension (Fig. Q)").
- Position the tool on small lawns at an angle of approx. 30° and swivel the cutting head evenly to the right and left in a semi-circular motion.
- The best results are achieved when the grass is no longer than 15 cm. For taller grass, we advise carrying out several mowing passes.
- To mow around trees, fence posts or other obstacles, drive slowly around the obstacle and cut with the tips of the line.
- Avoid contact with solid obstacles (stones, walls, picket fences, etc.) as the line would otherwise wear out quickly. Use the edge of the protective cover **(12)** to keep the tool at the correct distance.

(!) ATTENTION!

- Do not place the cutting head on the ground during operation!

10.4. Lengthening the line

⚠ CAUTION!

- Line remnants can come loose and be thrown away. This can lead to injuries.
- To lengthen the line, tap the strimmer **(23)** a few times on a grassy area while the tool is in operation and the motor is running.
- The line is automatically extended. The line cutter **(33)** cuts the line to the appropriate length.
- If the line cannot be extended, proceed as follows:

1) Switch off the tool and remove the batteries from the device.
2) Press the rotary knob **(22)** downwards and pull firmly on the line end.

- If no more line is visible, replace the strimmer **(23)** or wind on a new line as described in section 11.3 Changing the spool.

10.5. Working with the 3-tooth blade

⚠ WARNING!

- Always use the carrying harness **(52)** when working and wear suitable work clothing.
- Wear eye, ear and head protection.
- Make sure that the 3-tooth blade **(20)** is properly attached.
- Replace damaged or blunt cutting tools.

(i) Note

- When using the 3-tooth blade **(20)**, the guard extension **(12b)** must be retracted.
- Only process clear and flat surfaces with the 3-tooth blade. Carefully inspect the area to be cut and remove any foreign objects. Avoid hitting stones, metal or other obstacles. The blade can be damaged and there is a risk of kickback.
- Do not use the 3-tooth blade to cut undergrowth or uncontrolled growth.
- Check the 3-tooth blade regularly for damage and replace it if necessary.
- Swing the tool back and forth in a scythe-like mowing motion.
- Hold the cutting head parallel to the ground and set the cutting height.
- We recommend the following speed setting:
  - Level 1: Undergrowth/shrubbery
  - Level 2: Grass/lawns

10.6. Working with the hedge trimmer

Cutting techniques

- The double-sided cutter bar **(75)** allows cutting in both directions or by using swinging movements from one side to the other.
- For a vertical cut, move the hedge trimmer evenly forwards or up and down in an arc.
- For a horizontal cut, move the hedge trimmer in a scything motion along the edge of the hedge so that cut branches fall to the ground.

■ See fold-out page (Figure S).

ⓘ **Note**

► Remove thicker branches with a branch cutter.

10.7. Working with the pole pruner

Sawing techniques

⚠ **WARNING!**

► Watch out for falling clippings.

► Be aware of the danger of branches whipping back.

ⓘ **Note**

► Place the bumper spike **(58)** on the branch. This will help you work more safely and quietly.

► Now you can begin sawing.

Sawing off small branches

♦ Saw small branches (Ø 0 – 8 cm) from the top down (see figure).

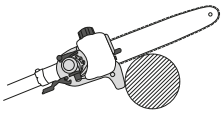

Sawing off larger branches

♦ Before sawing larger branches (Ø 8 – 25 cm), first make a relief cut Ⓐ (see figure). A relief cut also prevents peeling of the bark on the main trunk.

♦ Saw from the top Ⓑ to the bottom Ⓐ.

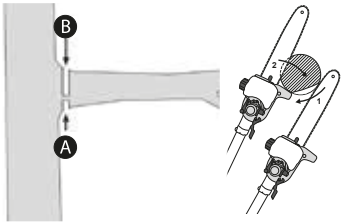

Saw in sections

Trim long or thick branches before you make the final cut (see figure).

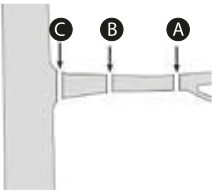

10.8. Working safely

■ Keep the tool, cutting mechanism and guard **(24)** in good condition to prevent injury.

■ If the tool has been dropped, check for significant damage or defects.

■ Observe the specified working angle max. 60°±10° to ensure safe working (see figure).

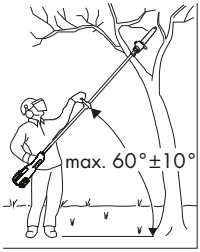

■ Do not use the tool while standing on a ladder or with unsteady footing.

■ Do not be tempted into making a poorly considered cut. You could endanger yourself and others.

- Children should be supervised to ensure that they do not play with the tool.
- Change your working position regularly. Using the tool for a long time can lead to vibration-related circulation disorders of the hands. You can extend the usage duration by using appropriate gloves or by taking regular breaks. Note that any personal predisposition to poor blood circulation, low external temperatures or large gripping forces can reduce the usage period.

10.9. If the tool vibrates

- ♦ Clean the tool and remove any grass clippings that may be caught on the cutting head or in the protective cover **(12)** (see section 11. Maintenance and care).

10.10. Removing blockages

⚠ WARNING!

- ► Switch off the tool and remove the batteries from the tool before working on the cutting tool!
- ► Wear protective gloves to avoid injury.
- ♦ Remove the cause of the blockage from the cutting tool.

11. Maintenance and care

⚠ WARNING!

- ► Danger due to moving parts! Switch off the tool before carrying out any maintenance work and remove the batteries from the tool.
- ► Have all repair and maintenance work not described in these instructions carried out by our Service Centre or a qualified electrician. Only use original replacement parts.
- Carry out maintenance and cleaning work regularly.
- Many faults and accidents are due to inadequate maintenance and care.

11.1. Cleaning the tool

⚠ DANGER! RISK OF ELECTRIC SHOCK!

- ► Do not immerse the tool in water or other liquids and do not spray it with water to clean it.

⚠ CAUTION!

- ► Pay attention to the line cutter **(33)** when cleaning the protective cover **(12)**. Otherwise you could cut yourself.

(!) ATTENTION!

- ► Do not use detergents or solvents. These may damage the surfaces.

- The motor unit must always be kept clean, dry and free from oil or grease.
- ♦ Use a brush or lightly moistened cloth to clean the motor unit, ventilation slots, handles and shaft tubes.
- ♦ Clean the protective cover **(12)** and the cutting tool after each use. Remove grass clippings and soil using a brush.

Cleaning the hedge trimmer

- The hedge trimmer must be cleaned of sawdust at regular intervals.
- ♦ Check the hedge trimmer for loose screws on the cutter bar **(75)** and tighten them if necessary.
- ♦ Remove stuck cuttings.
- ♦ Maintain the cutter bar using an oil spray or an oil can.

Cleaning the pole pruner

- The pole pruner must be cleaned of sawdust at regular intervals.
- ♦ Remove the chain sprocket cover **(56)**.
- ♦ Remove the saw chain **(59)** from the blade **(60)** and clean them both thoroughly.
- ♦ Keep the saw chain sharp and check the tension; check the oil level and the oil supply.

Cleaning the strimmer / 3-tooth blade

- ♦ Remove stuck cuttings.
- ♦ Keep the 3-tooth cutting blade **(20)** sharp to facilitate your work.

11.2. General maintenance work

⚠ **WARNING!**

► Switch off the tool and remove the batteries from the tool before working on the cutting tool!

♦ Check the gearbox regularly and ensure that it is sufficiently greased. Add gear grease when necessary (approx. 18–20 g) to lubricate the gearbox.

1) To do this, undo the screw on the front of the tool head (see Fig. D on the fold-out page) with a 5 mm hex key (not included) to press the gear grease into the lubrication hole.
2) After filling, wipe off any excess grease and close the lubrication hole again with the screw.

♦ Before each use, check the tool for any defects or damage, such as loose, worn or damaged parts.

♦ Check the protective cover **(12)** and other protective devices for damage and correct fit. Replace them if necessary.

♦ Check the line cutter **(33)** regularly. Never use the tool without a line cutter or with a damaged line cutter. Make sure that a defective line cutter is replaced by the Service Centre.

11.3. Changing the spool

⚠ **ATTENTION!**

■ When using the strimmer **(23)**, the guard extension **(12b)** must be extended (see section: "Guard extension").

♦ Place the tool on the ground and make certain that the tool is resting firmly.

♦ Lock the mounting spindle **(34)** by pressing down the pin **(36)** and holding it down. While doing this, turn the drive disc **(35)** a little until it locks. Screw the strimmer **(23)** clockwise off the mounting spindle.

♦ Open the spool case **(43)** by pressing the click lock **(41)** firmly inwards on both sides of the spool case and removing the cover of the spool case (See Fig. F).

♦ A flat-head screwdriver can be helpful for opening the spool case. Proceed carefully to avoid damaging the spool.

♦ Insert the new spool **(42)** into the cover of the spool case **(40)** and insert the two line ends through the line outlet **(44)** (see Fig. F).

♦ Place the spool in the cover of the spool case and snap the cover back onto the spool case **(43)**. Take care that the line outlet **(44)** matches up with the two recesses in the spool case; otherwise, the cover will not fit (see Fig. F).

♦ Screw the strimmer **(23)** anticlockwise back onto the mounting spindle **(34)**.

♦ Lock the mounting spindle by pressing down the pin **(36)** and holding it down. While doing this, turn the drive disc **(35)** a little until it locks.

♦ Continue turning the strimmer **(23)** up to the stop so that it sits firmly.

♦ Then release the pin to unblock the mounting spindle.

♦ Pull the two ends of the line to release the lines from the grooves **(45)**.

♦ Trim the line to about 15 cm to reduce the load on the motor.

Replacing the strimmer / cutting line

1) The strimmer **(23)** must be removed as described in section **11.3. Changing the spool**. Press on both click locks **(41)** and take off the cover **(40)**.
2) Take the spool **(42)** out of the spool case **(43)**.
3) Remove any remaining cutting line.
4) Double the new cutting line in the middle and hook the loop that you have made into the grooves **(45)** of the spool.
5) Wind the line tightly in an anticlockwise direction. The spool separates the two halves of the cutting line.
6) Now take the cover in your hand and place the spool in the cover.
   Make sure that the line holder of the spool bobbin lines up with the line guide on the cover.
7) Now release the cutting line from the spool and guide it through the line outlet **(44)** in der spool case **(43)**.
8) Put the two halves of the housing back together until they click into place.
9) Cut any excess line back to about 15 cm. This reduces the load on the motor.
10) Refit the strimmer **(23)** (see section **11.3. Replacing the strimmer / cutting line**).

11.4. Replacing the blade (Abb. E)

⚠ CAUTION! RISK OF INJURY!

- Be careful of the sharp edges! Wear protective gloves to avoid injury.

⚠ ATTENTION!

- When using the 3-tooth blade **(20)**, the guard extension **(12b)** must be retracted (see section: "Guard extension").
- ♦ Switch off the tool and remove the batteries.
- ♦ Place the tool on the ground and make certain that the tool is resting firmly.
- ♦ Lock the mounting spindle **(34)** by pressing down the pin **(36)** and holding it down. While doing this, turn the drive disc **(35)** a little until it locks.
- ♦ Loosen the nut **(37)** by turning it clockwise and remove the nut **(35)**, spring washer **(38)**, washer **(39)** and 3-tooth blade **(20)** from the mounting spindle **(34)**.
- ♦ Place the 3-tooth blade on the mounting spindle. The 3-tooth blade can be used with either side facing out.
- ♦ Fasten the 3-tooth blade with washer, spring washer and nut.
- ♦ Then release the pin **(36)** to unlock the mounting spindle.

11.5. Guard extension (Fig. Q)

ⓘ Note

- ► When using the 3-tooth blade **(20)**, the guard extension **(12b)** must be retracted.
- ► When using the strimmer **(23)**, the guard extension must be extended.

Retracting the guard

- ♦ Press the two tabs of the click lock **(12a)** inwards with your thumbs.
- ♦ Slide the guard extension all the way up.

Extending the guard

- ♦ Press the two tabs of the click lock inwards and downwards with your thumbs.
- ♦ Pull the guard extension all the way down.

ⓘ Note

- ► Clean the extension guard and the protective cover **(12)** after every use.

11.6. Sharpening the line cutter (Fig. D)

⚠ ATTENTION!

- Never use the tool without a line cutter or with a defective line cutter. There is a risk of personal injury.
- Wear protective gloves to avoid cutting injuries.
- ♦ Switch off the tool and remove the batteries.
- ♦ Unscrew the line cutter **(33)** from the protective cover **(12)**.
- ♦ Clamp the line cutter in a vice and sharpen the blade with a flat file. File carefully and only in one direction.
- ♦ Screw the line cutter back onto the protective cover.

11.7. Winding the strimmer (Fig. F)

As an alternative to a new strimmer **(23)**, you can purchase a 2.4 mm thick, 6 m long nylon line from a specialised retailer and wind it around the strimmer **(42)** yourself.

- ♦ Fold the line in the middle and lay the middle of the line in the notch **(45a)** of the spool. Wind up the two ends in the direction of the arrow shown on the underside of the spool.
- ♦ Then clamp each end of the line in the respective groove **(45)** in the spool.

ⓘ Note

- ► Pull the lines taught and make sure that the lines lie parallel in the two line channels. In addition, the spool may not be filled with more than 3 m of line per line channel; otherwise, the automatic line mechanism will not function correctly.

12. Maintenance intervals

12.1. Hedge trimmer

The figures given here are based on normal operating conditions. In the event of more difficult conditions, such as strong dust generation and longer daily working hours, the given intervals are to be reduced correspondingly.

Tool part	Action	Before starting work	After completion of work	As required
Cutter bar **(75)**	Visual inspection	X		
	Clean		X	X

12.2. Pole pruner

The figures given here are based on normal operating conditions.

In the event of more difficult conditions, such as strong dust generation and longer daily working hours, the given intervals are to be reduced correspondingly.

Tool part	Action	Before starting work	Weekly	If malfunctioning	If damaged	As required
Chain lubrication	Check	X				
Saw chain **(59)**	Check and note sharpness	X				
	Check chain tension	X				
	Sharpen					X
Guide rail **(66)**	Check (wear, damage)	X				
	Clean and turn		X	X		
	Deburr		X			
	Replace				X	X
Chain sprocket **(67)**	Check		X			
	Replace					X

13. Troubleshooting

13.1. Tool

Fault	Cause	Solution
The tool does not start	Batteries flat.	Charge the batteries.
	Batteries not inserted.	Insert the batteries.
	On/Off switch **(14)** defective.	Contact Customer Service.
	Start lever **(3)** defective.	
	Motor defective.	
The tool works intermittently	Internal loose contact.	Contact Customer Service.
	Start lever **(3)** defective.	
The tool vibrates heavily and makes unusual noises	Cutting tool dirty or not properly fastened.	Clean the cutting tool. Tighten the cutting tool securely.
	Motor defective.	Contact Customer Service.

13.2. Strimmer

Fault	Cause	Solution
Poor cutting result with the strimmer	Line in the strimmer **(23)** not long enough or used up.	Lengthen the line. Replace the strimmer if necessary.
	Line is not fed out of the spool case **(43)** or only on one side.	Thread the line correctly and rewind if necessary.
	Cutting tool is dirty.	Clean the cutting tool.
	Batteries not fully charged/weak.	Charge the batteries.
The cutting tool does not rotate	A foreign object, such as a branch, is blocking the cutting tool.	Switch off the tool immediately, remove the batteries and remove the blockage.

13.3. Hedge trimmer

Fault	Cause	Solution
Cutter bar **(75)** gets hot	Cutter bar **(75)** blunt	Grind cutter bar **(75)** or have it replaced (***17.1. Service***)
	Too much friction due to lack of lubrication	Oil cutter bar **(75)**
Poor cutting result with the hedge trimmer	Cutter bar **(75)** dirty	Clean cutter bar **(75)**
	Too much friction due to lack of lubrication	Oil cutter bar **(75)**
	Cutter bar **(75)** blunt	Grind cutter bar **(75)** or have it replaced ***(17.1. Service)***
	Incorrect cutting technique	See section ***10.6. Cutting techniques***

13.4. Pole pruner

Fault	Cause	Solution
Tool is running, saw chain **(59)** does not move.	Pole pruner not connected correctly.	Check assembly.
No progress.	Saw chain **(59)** is dry/overheating or is sagging.	Top up the oil or regrind, replace or tighten the saw chain **(59)**.

14. Transport

- Ensure that the tool cannot switch on during transport.
- Switch off the tool and remove the batteries before transporting the tool.
- Carry the tool with one hand on the additional handle **(6)** and the other on the lower handle. This will prevent you from coming into contact with dangerous parts.
- Use the guard **(21)** when transporting and storing the 3-tooth blade **(20)**.
- Use the guards **(24+25)** when transporting the pole pruner and the hedge trimmer.
- Make sure to keep a safe distance from other persons during transport.
- Secure the tool with lashing straps during transport to prevent it from slipping and to protect it from damage.

15. Storage

- Keep the cleaned tool in a dry and dust-free place and always out of the reach of children.
- Align the cutter bar **(75)** straight.
- Store the tool with the supplied guards **(24+25)** in a dry, frost-free place and out of the reach of children.
- Always store the 3-tooth blade **(20)** with the guard **(21)**.
- Alternatively, you can also hang up the tool by motor unit, such as on a wall hook. For this purpose, use the keyhole **(2)** on the back side of the motor unit (see Fig. A).

⚠ **WARNING! RISK OF INJURY!**

- Risk of injury! This folded position is only for transport and storage; working in this position is prohibited!

16. Disposal

The symbol of the crossed-out wheelie bin means that this appliance may not be disposed of in regular household waste at the end of its service life. The tool must be deposited at an established collection point, recycling centre or disposal company.

For the German market:

Sellers of electrical and electronic appliances as well as food retailers are also obliged to take back old appliances. LIDL provides take-back options directly in their branches and markets. The take-back and disposal are free of charge for the user.

When purchasing a new appliance, you have the right to return a corresponding old appliance for free. Even when not purchasing a new appliance, you are also permitted to drop off (up to three) old appliances for free, as long as the appliances do not exceed 25 cm in any dimension.

Please delete all personal data before returning an appliance.

Before returning an appliance, please remove any batteries that are not permanently enclosed within the old appliance as well as any light sources that can be removed without destroying the appliance. Then dispose of these items separately.

The packaging is made from environmentally friendly material and can be disposed of at your local recycling plant.

Dispose of the packaging in an environmentally friendly manner.

16.1. Disposal of batteries

Batteries/rechargeable batteries must be treated as hazardous waste and must therefore be disposed of in an environmentally sound manner by appropriate bodies (retailers, specialist retailers, public municipal bodies, commercial disposal companies). Batteries may contain toxic heavy metals.

The heavy metals contained are identified by letters below the symbol: Cd = cadmium, Hg = mercury, Pb = lead.

For this reason, do not dispose of batteries in domestic waste. Take them to a specialist collection point.

Only return batteries or rechargeable batteries when they are fully discharged.

Environmental protection

Dispose of contaminated maintenance material and consumables at a collection point provided for this purpose.

17. Kompernaß Handels GmbH warranty

Dear Customer,

This appliance comes with a 3-year warranty valid from the date of purchase. If included with the product on delivery, the battery packs of the X12V and X20V Team series also come with a 3-year warranty from the date of purchase. In the event that this product has any defects, you, the buyer, have certain statutory rights. Your statutory rights are not limited in any way by the warranty described below.

Warranty conditions

The warranty period starts on the date of purchase. Please keep your receipt in a safe place. It will be required as proof of purchase.

If any material or manufacturing fault occurs within five years of the date of purchase of the product, we will either repair or replace the product for you or refund the purchase price (at our discretion). This warranty service requires that you present the defective appliance and the proof of purchase (receipt) within the five-year warranty period, together with a brief written description of the fault and of when it occurred.

If the defect is covered by the warranty, your product will either be repaired or replaced by us. The repair or replacement of a product does not constitute the beginning of a new warranty period.

Warranty period and statutory claims for defects

Repairs carried out under the warranty do not extend the warranty period. This also applies to replaced and repaired components. Any damage and defects present at the time of purchase must be reported immediately after unpacking. Repairs carried out after expiry of the warranty period are billable.

Scope of the warranty

This appliance has been manufactured according to strict quality guidelines and inspected meticulously prior to delivery.

The warranty covers material or production defects. The warranty does not cover product parts that are subject to normal wear and tear and can therefore be considered wearing parts, such as saw blades, replacement blades, abrasive papers, etc. or for damage to fragile parts, such as switches or parts made of glass.

The warranty does not apply if the product has been damaged, improperly used or improperly maintained. The directions in the operating instructions for the product regarding proper use of the product must be strictly followed. Uses and actions that are discouraged in the operating instructions or which are warned against must be avoided.

This product is intended solely for private use and not for commercial purposes. The warranty will be deemed void in cases of misuse or improper handling, use of force and modifications/repairs that have not been carried out by one of our authorised service centres.

The warranty does not apply to

- normal reduction of the battery capacity over time
- commercial use of the product
- damage to or alteration of the product by the customer
- non-compliance with safety and maintenance instructions, operating errors
- damage caused by natural hazards

Warranty claim procedure

To ensure prompt processing of your case, please follow the following instructions:

- Please have the receipt and item number (IAN) 507527_2507 available as proof of purchase.
- You will find the item number on the type plate on the product, an engraving on the product, on the front page of the operating instructions (below left) or as a sticker on the rear or underside of the product.
- If functional faults or other defects occur, please first contact the service department listed below by telephone or use our contact form, which you can find at parkside-diy.com in the Service category.
- You can return a defective product to us free of charge to the service address that will be provided to you. Ensure that you enclose the proof of purchase (receipt) and information about what the defect is and when it occurred.

PDF ONLINE
parkside-diy.com

You can view and download these instructions along with many other manuals at parkside-diy.com. This QR code will take you directly to parkside-diy.com. Select your country and use the search box to search for the operating instructions. Enter the article number (IAN) 507527_2507 to find the operating instructions for your article.

17.1. Service

GB Service Great Britain

Tel.: 0800 051 897 0

Contact form on parkside-diy.com

IAN 507527_2507

17.2. Importer

Please note that the following address is not the service address. Please use the service address provided.

KOMPERNASS HANDELS GMBH
BURGSTRASSE 21
44867 BOCHUM
GERMANY
www.kompernass.com

18. Ordering a replacement battery and charger

You can easily order replacement batteries or charger on the Internet at **www.kompernass.com**.

PARKSIDE X20V TEAM

You can use this QR code to go directly to our website to view and order the available replacement parts.

Note

- If you have problems with your online order, you can contact our Service Centre by phone or email.
- Always include the article number (IAN) 507527_2507 with your order.
- Please note that online ordering of replacement parts is not possible for all countries.

19. Original EC declaration of conformity

We, KOMPERNASS HANDELS GMBH, document officer: Hans-Peter Kompernaß, BURGSTR. 21, 44867 BOCHUM, GERMANY, hereby declare that this product complies with the following standards, normative documents and EC directives:

Machinery Directive (2006/42/EC)

Annex IV of Directive 2006/42/EC:

Notified body: TÜV SÜD Product Service GmbH, Ridlerstrasse 65, 80339 Munich, Germany

Notified No. 0123, Certificate No.: M6A 030574 3276 Rev.00

EMC (Electromagnetic Compatibility) (2014/30/EU)

Directives on noise emission (2000/14/EC), (2005/88/EC)

Sound power level LWA:

Strimmer

Measured L_{WA}: 93.5 dB

Guaranteed L_{WA}: 96 dB

3-tooth blade

Measured L_{WA}: 91.2 dB

Guaranteed L_{WA}: 96 dB

Hedge trimmer

Measured L_{WA}: 100.4dB

Guaranteed L_{WA}: 104 dB

Pole pruner

Measured L_{WA}: 101.4 dB

Guaranteed L_{WA}: 104 dB

Notified body:

TÜV SÜD Industrie Product Service GmbH, Westendstr. 199, 80686 Munich, Germany

Notified no.: 0036

Certificate no.: OR/017832/011

RoHS Directive (2011/65/EU)*

* The manufacturer bears the sole responsibility for compliance with this conformity declaration. The subject of the declaration described above meets the requirements of Directive 2011/65/EU of the European Parliament and Council of 8 June 2011 on the restriction of the use of certain hazardous substances in electrical and electronic equipment.

Applied harmonised standards

EN 62841-1:2015/A11:2022
IEC 62841-4-4:2020
EN 62841-4-2:2019/A11:2022
EN ISO 11680-1:2021
EN ISO 12100:2010
EN 301489-1 V2.2.3:2019
EN 301489-17 V3.3.1:2024
EN 300328 V2.2.2:2019
EN 50663:2017
EN IEC 55014-1:2021
EN IEC 55014-2:2021
EN IEC 63000:2018

Type designation of machine: 40V CORDLESS GARDEN MULTI-TOOL PAKG 40-Li A1

Year of manufacture: 01–2026

Serial number: IAN 507527_2507

Bochum, 11/11/2025

Hans-Peter Kompernaß
- Managing Director -

We reserve the right to make technical changes in the context of further product development.

Turinys

1. Naudojimas pagal paskirtį 34
1.1. Naudojami įspėjimai ir ženklai 34
2. Tiekiamas rinkinys 36
3. Įrankio aprašymas 36
4. Techniniai duomenys 37
5. Saugos nurodymai 39
5.1. Bendrieji elektrinių įrankių naudojimo saugos nurodymai . 39
5.2. Darbo vietos sauga 39
5.3. Elektros sauga. 39
5.4. Žmonių sauga 40
5.5. Elektrinio įrankio naudojimas ir elgsena su juo 40
5.6. Akumuliatorinio įrankio naudojimas ir elgsena su juo. . 41
5.7. Klientų aptarnavimas. 41
5.8. Gyvatvorių žirklių naudojimo saugos nurodymai. 41
5.9. Pailgintų gyvatvorių žirklių naudojimo saugos nurodymai . 42
5.10. Papildomi gyvatvorių žirklių naudojimo saugos nurodymai 42
5.11. LIEKAMOJI RIZIKA. 43
5.12. Kiti saugos nurodymai 44
5.13. Stiebinių genėtuvų naudojimo saugos nurodymai 44
5.14. Atatrankos padedančios išvengti atsargumo priemonės. . 45
5.15. Žoliapjovių, krūmapjovių ir krūmapjovių su pjovimo disku naudojimo saugos nurodymai 46
5.16. Bendrieji saugaus naudojimo nurodymai. 47
5.17. Atatrankos priežastys ir su ja susiję saugos nurodymai . 48
6. Prieš pradedant naudoti 49
6.1. Akumuliatorių bloko įkrovimas 49
6.2. Akumuliatorių bloko įdėjimas į įrankį ir išėmimas 49
6.3. Akumuliatorių įkrovos lygio patikra. 49
7. Įrankio surinkimas 49
7.1. Papildomos rankenos surinkimas (C pav.) 49
7.2. Apsauginio gaubto surinkimas (D pav.). 50
7.3. Kotų sujungimas (A pav.). 50
7.4. Pjovimo įrankio surinkimas ir keitimas (E / F pav.) . . . 50
7.5. Pjovimo grandinės ir pjovimo juostos surinkimas 51
7.6. Pjovimo grandinės išrinkimas 51
7.7. Pjovimo grandinės įtempimas ir patikrinimas. 51
7.8. Grandinės tepimas. 51
7.9. Pjovimo grandinės galandimas. 51
7.10. Stiebinio genėtuvo pasukimas 52
7.11. Gyvatvorių žirklių pasukimas 52
8. Nešimo diržo užsijuosimas 52
8.1. Įrankio subalansavimas 53
9. Naudojimo pradžia 53
9.1. Įjungimas ir išjungimas bei sukimosi greičio nustatymas. . 53
10. Naudojimas 54
10.1. Įrankio akumuliatorių įkrovos lygio patikra 54
10.2. Praktiniai nurodymai 54
10.3. Pjovimo galvutės naudojimas. 54
10.4. Lyno pailginimas 54
10.5. Tridančio disko naudojimas 55
10.6. Gyvatvorių žirklių naudojimas. 55
10.7. Stiebinio genėtuvo naudojimas. 55
10.8. Saugus naudojimas 56
10.9. Jei įrankis vibruoja 56
10.10. Blokuojančių objektų pašalinimas. 56
11. Techninė ir įprasta priežiūra 56
11.1. Įrankio valymas. 57
11.2. Bendrieji techninės priežiūros darbai 57
11.3. Ritės keitimas 58
11.4. Pjovimo disko keitimas (E pav.) 58
11.5. Apsauginio gaubto pailginimo detalė (Q pav.). 59
11.6. Lyno pjoviklio galandimas (D pav.). 59
11.7. Lyno užvyniojimas ant pjovimo galvutės (F pav.) 59
12. Techninės priežiūros intervalai 59
12.1. Gyvatvorių žirklės 59
13. Trikčių šalinimas 61
13.1. Įrankis 61
13.2. Pjovimo galvutė 61
13.3. Gyvatvorių žirklės 62
13.4. Stiebinis genėtuvas 62
14. Gabenimas 63
15. Laikymas 63
16. Šalinimas 63
16.1. Baterijų šalinimas 63
17. Kompernaß Handels GmbH garantija 64
17.1. Priežiūra. 65
17.2. Importuotojas 65
18. Atsarginių dalių užsakymas 65
19. EB Atitikties deklaracijos originalo vertimas 66

1. Naudojimas pagal paskirtį

Gyvatvorių žirklės

Šis įrankis naudojamas su gyvatvorių žirklėmis gyvatvorėms, paprastiems bei dekoratyviniams krūmams namuose apkarpyti ir padailinti. Tai rankinis įrankis su įtaisyta pavara ir pirmyn bei atgal judančiais tiese išdėstytais ašmenimis.

Stiebinis genėtuvas

Šis įrankis naudojamas su stiebiniu genėtuvu medžių šakoms genėti.

Pjovimo galvutė ir tridantis diskas

Naudojant su pjovimo galvute, įrankiu galima pjauti žolę lysvių pakraščiuose ir aplink medžių kamienus. Naudojant su tridančiu disku, įrankiu galima pjauti krūmokšnius, žemus augalus, žolę ir piktžoles.

Įrankį naudokite tik taip, kaip aprašyta, ir tik nurodytais naudojimo tikslais. Bet koks kitoks įrankio naudojimas ar keitimas laikomas naudojimu ne pagal paskirtį ir gali kelti didelį pavojų. Neprisiimame jokios atsakomybės už žalą, atsiradusią naudojant įrankį ne pagal paskirtį. Įrankis nėra skirtas komercinio naudojimo reikmėms.

1.1. Naudojami įspėjimai ir ženklai

Šioje naudojimo instrukcijoje, ant pakuotės ir įrankio rasite toliau aprašytus įspėjimus ir ženklus (jei tinka):

	Perskaitykite naudojimo instrukciją ir ja vadovaukitės!
	ĮSPĖJIMAS! Dirbant su įrankiu reikia imtis specialiųjų saugos priemonių. Perskaitykite visus įspėjimus ir jais vadovaukitės.
	Dėvėkite klausos apsaugos priemonę!
	Būkite su apsauginiais akiniais!
	Užsidėkite apsauginį šalmą!
	Mūvėkite apsaugines pirštines.
	Avėkite neslystančius apsauginius batus.

	Išlaikykite mažiausiai 15 m saugų atstumą iki kitų žmonių.
	Pasirūpinkite, kad aplinkiniai žmonės būtų atokiai nuo įrankio.
	Dėmesio! Aštrūs peiliai gali sužaloti.
	Stebėkite išsviedžiamus objektus!
	ĮSPĖJIMAS! Atatrankos pavojus. Saugokitės įrankio atatrankos!
	Nenaudokite pjūklų geležčių!
	Saugokite įrankį nuo lietaus ar drėgmės!
	Prieš atlikdami techninės priežiūros darbus išjunkite įrankį ir išimkite akumuliatorių!
LWA 96 dB	Garantuojamas įrankio garso galios lygis
	Apsauginis gaubtas su dviem funkcijomis pjovimo galvutei ir tridančiam pjovimo diskui.
	Įpilkite pusiau skysto transmisijos tepalo
	Elektros smūgio pavojus gyvybei! Nepriartėkite prie antžeminių elektros linijų arčiau kaip 10 m.
	Dėmesio – karštos dalys.
	Dėmesio! Krintantys objektai. Ypač kai pjaunate virš galvos.

	Įrankį visada valdykite abiem rankomis.
	Dirbdami nelaikykite grandininio pjūklo viena ranka.
	Dėmesio – atatranka!
8''	Kreiptuvo ilgis
33	Grandinės narelių skaičius
0.375''(9.525mm)	Grandinės žingsnis
0.043''(1.1mm)	Griovelio plotis
	Pjovimo grandinės judėjimo kryptis
	PAVOJUS! Įspėjimas su šiuo ženklu ir signaliniu žodžiu „PAVOJUS“ nurodo tiesiogiai gresiančią pavojingą situaciją, kurios neišvengus ištiks mirtis arba įvyks sunkių sužalojimų.
	ĮSPĖJIMAS! Įspėjimas su šiuo ženklu ir signaliniu žodžiu „ĮSPĖJIMAS“ nurodo galimą pavojingą situaciją, kurios neišvengus galima mirtis arba sunkūs sužalojimai.
	ATSARGIAI! Įspėjimas su šiuo ženklu ir signaliniu žodžiu „ATSARGIAI“ nurodo galimą pavojingą situaciją, kurios neišvengus galima nesunkiai arba vidutiniškai susižaloti.
	DĖMESIO! Įspėjimas su šiuo ženklu ir signaliniu žodžiu „DĖMESIO“ nurodo galimą situaciją, kurios neišvengus galima materialinė žala.
	Nurodymas. Nurodymu pateikiama papildoma informacija, padėsianti lengviau naudoti įrankį.

	Elektrinio įrankio neišmeskite su buitinėmis atliekomis!
	Pakuotę pašalinkite saugodami aplinką.
b a	Pakuotė pagaminta iš perdirbamų medžiagų. Rūšiuodami atliekas atsižvelkite į pakuotės medžiagų ženklinimą: Jos ženklinamos šiais trumpiniais (a) ir skaičiais (b): 1-7: plastikai, 20-22: popierius ir kartonas, 80-98: sudėtinės medžiagos.
ES/PT AZUL ES/PT AMARILLO AMARELO ES / PT	Pakuotėje yra popieriaus ir (arba) kartono sudedamųjų dalių. Pakuotėje yra plastiko ir (arba) metalo sudedamųjų dalių.
	Šis gaminys atitinka galiojančių Europos ir nacionalinių direktyvų reikalavimus.

2. Tiekiamas rinkinys

1 40 V akumuliatorinis kombinuotasis įrankis „4in1"
1 apsauginis gaubtas
1 tridantis diskas
1 stiebinio genėtuvo įranga
1 gyvatvorių žirklių įranga
1 pjovimo galvutės / tridančio disko įranga
1 pjovimo galvutė
1 alyvos buteliukas
100 ml pjovimo grandinės skysčio
1 šešiabriaunis raktas
1 daugiafunkcis veržliaraktis
1 nešimo diržas
1 apsauginis gaubtas (tridančio disko)
1 apsauginė įmautė (stiebinio genėtuvo)
1 apsauginė įmautė (gyvatvorių žirklių)
1 naudojimo instrukcija

3. Įrankio aprašymas

(paveikslėlius žr. išskleidžiamuosiuose puslapiuose)

A paveikslėlis

1 Variklio blokas
2 Raktaskylė
3 Paleidimo svirtis
4 Jungiklio užraktas
5 Nešimo diržo qselė
6 Papildoma rankena
7 Kojos apsaugas
8 Variklio bloko kotas
9 Sukamoji rankenėlė (su poveržle)
10 Fiksavimo kaištis
11 Kotas (pjovimo galvutės įranga)
12 Apsauginis gaubtas
12a Fiksatorius
12b Apsauginio gaubto pailginimo detalė
13 Šešiabriaunis raktas
14 Įjungimo / išjungimo jungiklis
15 Sukimosi greičio nustatymo mygtukas
16 Įkrovos lygio indikatorius
17 Sukimosi greičio nuostata

B paveikslėlis

18 Alyvos buteliukas
19 Daugiafunkcis raktas
20 Tridantis diskas
21 Apsauginis gaubtas (tridančio disko)
22 Sukamoji rankenėlė
23 Pjovimo galvutė
24 Apsauginė įmautė (stiebinio genėtuvo)
25 Apsauginė įmautė (gyvatvorių žirklių)

C paveikslėlis

26 Fiksavimo kaištis
27 Guminė detalė
28 Apkaba
29 Poveržlė
30 Sukamoji rankenėlė

D paveikslėlis

31 Varžtas (4 vnt.)

32 Apsauginio gaubto laikiklis

33 Lyno pjoviklis

E paveikslėlis

34 Suklys

35 Varantysis diskas

36 Kaištis

37 Veržlė

38 Tvirtinimo poveržlė

39 Poveržlė

F paveikslėlis

40 Dangtelis

41 Fiksatorius

42 Ritė

43 Ritės korpusas

44 Lyno prakišimo anga

45 Griovelis

45a Įranta

G paveikslėlis

46 Dvilizdis spartusis kroviklis*

H paveikslėlis

47 Akumuliatorių bloko atsklendimo mygtukas

48 Akumuliatorių įkrovos lygio patikros mygtukas

49 Akumuliatorių šviesos diodų indikatoriai

50 Akumuliatorių blokas*

J paveikslėlis

51 Pečių plokštelė

52 Nešimo diržas

53 Sparčiojo atsegimo įtaisas

O paveikslėlis

54 Kotas (stiebinio genėtuvo įranga)

55 Apsauginis žiedas

56 Žvaigždutės gaubtas

57 Šakų kablys

58 Dantytoji atrama

59 Pjovimo grandinė

60 Pjovimo juosta

61 Veržlė

62 Sriegis

63 Alyvos bakelio dangtelis

64 Kampo reguliavimo svirtis

65 Pjovimo juostos anga

66 Kreiptuvas

66a Pjovimo juostos kreiptuvas

67 Grandinės žvaigždutė

68 Tepalinė

69 Grandinės įtempimo kaištis

70 Grandinės įtempimo varžtas

71 Alyvos bakelis

R paveikslėlis

72 Kotas (gyvatvorių žirklių įranga)

73 Pasukamoji rankena

74 Reduktoriaus korpusas

75 Peilių juosta

76 Fiksavimo svirtis

77 Svirtis

* AKUMULIATORIAUS IR KROVIKLIO TIEKIAMAME RINKINYJE NĖRA.

4. Techniniai duomenys

Vardinė įtampa

40 V ⎓ (nuolatinė srovė) (2 x 20 V)

Li-Ion Ličio jonų akumuliatorius

Vardinis sukimosi greitis

2 nuostatos: n_0 6 200 / 7 500 min.$^{-1}$

Suklio sukimosi greitis tuščiąja eiga	n_0 7 500	min.$^{-1}$
Sriegio dydis	M10	
Pjovimo galvutė		
Pjūvio skersmuo	300	mm
Lyno storis	2,4	mm
Lyno ilgis	6	m
Sukimosi greitis tuščiąja eiga (be apkrovos)	n_0 7 000	min.$^{-1}$
Tridantis diskas		
Pjūvio skersmuo	255	mm
Sukimosi greitis tuščiąja eiga (be apkrovos)	n_0 7 300	min.$^{-1}$
Gyvatvorių žirklės		
Pjūvio ilgis	410	mm

Didž. rekomenduojamas šakos storis	15 mm
Sukimosi greitis tuščiąja eiga (be apkrovos)	n_0 1 200 min.$^{-1}$

Stiebinis genėtuvas

Pjovimo juosta	HYA08-33-437P
Pjovimo juostos ilgis	8″
Griovelio plotis	1,27 mm
Pjūvio ilgis	180 mm
Pjovimo grandinė	3/8LP-043-33
Grandinės narelių žingsnis	9,525 mm
Grandinės narelių skaičius	33
Varomojo narelio storis	1,1 mm
Grandinės greitis (be apkrovos)	v_0 maks. 10 m/s
Alyvos bakelio talpa	apie 140 cm^3

Informacija apie skleidžiamą triukšmą ir vibracijas

Spinduliuojamojo triukšmo vertė

Pjovimo galvutė (pagal IEC 62841-4-4)

Garso slėgio lygis	L_{PA} = 81,1 dB
Neapibrėžtis	K = 3 dB
Garso galios lygis	L_{WA} = 93,5 dB
Neapibrėžtis	K = 2,07 dB
Garantuojamas	96 dB

Tridantis diskas (pagal IEC 62841-4-4)

Garso slėgio lygis	L_{PA} = 79,8 dB
Neapibrėžtis	K = 3 dB
Garso galios lygis	L_{WA} = 91,2 dB
Neapibrėžtis	K = 1,96 dB
Garantuojamas	96 dB

Gyvatvorių žirklės (pagal EN 62841-4-2)

Garso slėgio lygis	L_{PA} = 87,3 dB
Neapibrėžtis	K = 3 dB
Garso galios lygis	L_{WA} = 100,4 dB
Neapibrėžtis	K = 2,04 dB
Garantuojamas	104 dB

Stiebinis genėtuvas (pagal EN ISO 11680-1)

Garso slėgio lygis	L_{PA} = 81,9 dB
Neapibrėžtis	K = 3 dB
Garso galios lygis	L_{WA} = 101,4 dB
Neapibrėžtis	K = 2,48 dB
Garantuojamas	104 dB

Naudokite klausos apsaugos priemonę!

Vibracijos vertės (trijų krypčių vektorių suma) nustatytos pagal EN 62841 standartą.

Vibracijų bendroji vertė

Pjovimo galvutė

Priekinė rankena	a_h = 1,763 m/s^2
Galinė rankena	a_h = 3,496 m/s^2
Neapibrėžtis	K = 1,5 m/s^2

Tridantis diskas

Priekinė rankena	a_h = 3,978 m/s^2
Galinė rankena	a_h = 2,921 m/s^2
Neapibrėžtis	K = 1,5 m/s^2

Gyvatvorių žirklės

Priekinė rankena	a_h = 2,280 m/s^2
Galinė rankena	a_h = 3,389 m/s^2
Neapibrėžtis	K = 1,5 m/s^2

Stiebinis genėtuvas

Priekinė rankena	a_h = 1,884 m/s^2
Galinė rankena	a_h = 3,578 m/s^2
Neapibrėžtis	K = 1,5 m/s^2

ⓘ Nurodymas

- ► Nurodytos vibracijų bendrosios vertės ir spinduliuojamojo triukšmo vertės išmatuotos standartiniu bandymų metodu ir gali būti naudojamos vienam elektriniam įrankiui palyginti su kitu.
- ► Nurodytomis vibracijų bendrosiomis vertėmis ir spinduliuojamojo triukšmo vertėmis taip pat galima vadovautis preliminariai vertinant poveikį.

⚠ ĮSPĖJIMAS!

- ► Praktiškai naudojant elektrinį įrankį, spinduliuojamosios vibracijos ir spinduliuojamasis triukšmas gali skirtis nuo nurodytųjų verčių – tai priklauso nuo elektrinio įrankio naudojimo būdo, o ypač nuo apdirbamo ruošinio rūšies.

► Įvertinus vibracijų poveikį praktinėmis naudojimo sąlygomis, būtina nustatyti saugos priemones dirbančiam asmeniui apsaugoti (čia reikia atsižvelgti į visas įrankio naudojimo ciklo dalis, pvz., laikotarpius, kai elektrinis įrankis yra išjungtas, ir laikotarpius, kai įrankis įjungtas, tačiau veikia nenaudojamas).

Įrankis yra „Parkside“ X20V TEAM serijos dalis; jį galima naudoti su „Parkside“ X20V TEAM serijos akumuliatoriais.

„Parkside“ X20V TEAM serijos akumuliatorius galima įkrauti tik „Parkside“ X20V TEAM serijos krovikliais.

Akumuliatoriaus ir kroviklio techninius duomenis rasite atitinkamoje atskiroje instrukcijoje. Įkrovimo trukmę lemia įvairūs veiksniai, pvz., aplinkos temperatūra ir tiekiama tinklo įtampa, todėl trukmė gali skirtis nuo nurodytų verčių.

5. Saugos nurodymai

5.1. Bendrieji elektrinių įrankių naudojimo saugos nurodymai

⚠ ĮSPĖJIMAS!

► **Perskaitykite visus saugos ir kitus nurodymus, susipažinkite su paveikslėliais ir techniniais duomenimis, pridedamais prie šio elektrinio įrankio.** Nesilaikant tolesnių nurodymų, kyla pavojus patirti elektros smūgį, sukelti gaisrą ir (arba) sunkiai susižaloti.

Išsaugokite visus saugos ir kitus nurodymus – jų gali prireikti vėliau.

Saugos nurodymuose vartojama sąvoka „elektrinis įrankis“ reiškia į elektros tinklą (maitinimo laidu) įungiamus ir akumuliatoriais (be maitinimo laido) maitinamus elektrinius įrankius.

5.2. Darbo vietos sauga

a) **Darbo zona turi būti švari ir gerai apšviesta.** Jei darbo zona netvarkinga ar neapšviesta, gali įvykti nelaimingas atsitikimas.

b) **Nenaudokite elektrinio įrankio sprogioje aplinkoje, kurioje yra degių skysčių, dujų ar dulkių.** Elektriniai įrankiai įskelia kibirkščių, ir jos gali dulkes ar garus uždegti.

c) **Dirbdami su elektriniu įrankiu neleiskite artintis vaikams ar kitiems asmenims.** Atitraukus dėmesį, elektrinis įrankis gali tapti nevaldomas.

5.3. Elektros sauga

a) **Elektrinio įrankio įungiamasis kištukas turi tikti elektros lizdui. Jokiu būdu nedarykite kokių nors kištuko keitimų. Jei elektrinis įrankis įžemintas, nenaudokite adapterių.** Originalūs kištukai ir tinkami elektros lizdai sumažina elektros smūgio pavojų.

b) **Stenkitės nesiliesti prie įžemintų paviršių, pavyzdžiui, vamzdžių, šildymo įrenginių, viryklių ir šaldytuvų.** Kai kūnas įžemintas, padidėja elektros smūgio pavojus.

c) **Saugokite elektrinius įrankius nuo lietaus ar drėgmės.** Į elektrinio įrankio vidų patekus vandens, padidėja elektros smūgio pavojus.

d) **Jungiamasis laidas neskirtas elektriniam įrankiui nešti, kabinti, taip pat traukti norint iš elektros lizdo ištraukti kištuką. Saugokite jungiamąjį laidą nuo karščio, aštrių briaunų ir slankiųjų dalių, neištepkite jo alyva.** Apgadinus arba suraizgius jungiamuosius laidus, padidėja elektros smūgio pavojus.

e) **Dirbdami su elektriniu įrankiu lauke, naudokite tik darbui lauke skirtus ilginamuosius laidus.** Naudojant darbui lauke tinkamą ilginamąjį laidą sumažėja elektros smūgio pavojus.

f) **Jei elektrinis įrankis neišvengiamai turi būti naudojamas drėgnoje aplinkoje, naudokite pažaidos srove valdomą jungtuvą.** Naudojant pažaidos srove valdomą jungtuvą sumažėja elektros smūgio pavojus.

5.4. Žmonių sauga

a) **Visada būkite atidūs, sutelkę dėmesį į tai, ką darote, ir laikykitės įprastų darbo su elektriniu įrankiu taisyklių. Nenaudokite elektrinių įrankių, jei jaučiate nuovargį, vartojote narkotinių medžiagų, alkoholio ar vaistų.** Menkiausias neapdairumas dirbant su elektriniu įrankiu gali būti sunkių sužalojimų priežastis.

b) **Naudokite asmenines apsaugos priemones ir būtinai užsidėkite apsauginius akinius.**Elektrinio įrankio tipui ir jo naudojimo būdui tinkamos asmeninės apsaugos priemonės, pavyzdžiui, kaukė nuo dulkių, neslystanti saugi avalynė, apsauginis šalmas ar klausos apsaugos priemonė, sumažina pavojų susižaloti.

c) **Saugokitės, kad netyčia neįjungtumėte įrankio. Prieš įungdami elektrinį įrankį į elektros tinklą ir (arba) prie akumuliatoriaus ir prieš jį pakeldami ar nešdami įsitikinkite, kad jis yra išjungtas.** Jei nešdami elektrinį įrankį pirštą laikysite ant jungiklio ar į elektros tinklą įjungsite jau įjungtą elektrinį įrankį, gali įvykti nelaimingas atsitikimas.

d) **Prieš įjungdami elektrinį įrankį pašalinkite reguliavimo įrankius arba veržliarakčius.** Besisukančioje elektrinio įrankio dalyje esantis įrankis ar raktas gali sužaloti.

e) **Venkite nenatūralios kūno padėties. Stovėkite stabiliai, visada išlaikykite pusiausvyrą.** Taip geriau galėsite kontroliuoti elektrinį įrankį nenumatytomis aplinkybėmis.

f) **Vilkėkite tinkamus drabužius. Nevilkėkite plačių drabužių, būkite be papuošalų. Plaukus ir drabužius saugokite nuo slankiųjų dalių.** Slankiosios dalys gali įtraukti laisvus drabužius, papuošalus ar ilgus plaukus.

g) **Jei prie įrankio galima prijungti dulkių siurbimo ar dulkių surinkimo įrenginių, juos reikia prijungti ir tinkamai naudoti.** Susiurbus dulkes sumažėja dulkių keliamas pavojus.

h) **Nesijauskite nepagrįstai saugūs ir būtinai laikykitės elektrinių įrankių naudojimo saugos taisyklių, net jei elektrinį įrankį naudojote daug kartų ir gerai mokate su juo dirbti.** Nerūpestingai elgdamiesi greitai galite sunkiai susižaloti.

5.5. Elektrinio įrankio naudojimas ir elgsena su juo

a) **Venkite elektrinio įrankio perkrovų. Naudokite darbui tinkamą elektrinį įrankį.** Tinkamu elektriniu įrankiu nurodytos įrankio naudojimo srities darbą atliksite geriau ir saugiau.

b) **Nenaudokite elektrinio įrankio, jei sugedo jo jungiklis.** Neįsijungiantis arba neišsijungiantis elektrinis įrankis kelia pavojų, ir įrankį reikia pataisyti.

c) **Prieš reguliuodami, padėdami elektrinį įrankį ar keisdami papildomus įrankius, ištraukite iš elektros lizdo kištuką ir (arba) išimkite išimamąjį akumuliatorių.** Ši atsargumo priemonė neleis elektriniam įrankiui netyčia įsijungti.

d) **Nenaudojamus elektrinius įrankius laikykite vaikams nepasiekiamoje vietoje. Neleiskite elektrinio įrankio naudoti su juo nesusipažinusiems ar šių nurodymų neperskaičiusiems žmonėms.** Elektriniai įrankiai kelia pavojų, jei juos naudoja patirties neturintys žmonės.

e) **Rūpestingai prižiūrėkite elektrinius ir papildomus įrankius. Patikrinkite, ar tinkamai veikia ir ar neužsikirtusios slankiosios dalys, ar nėra elektrinio įrankio veikimą bloginančių sulūžusių arba apgadintų dalių. Prieš naudodami elektrinį įrankį pasirūpinkite, kad sugadintos dalys būtų pataisytos.** Daug nelaimingų atsitikimų įvyksta dėl netinkamai prižiūrimų elektrinių įrankių.

f) **Pjovimo įrankiai turi būti aštrūs ir švarūs.** Rūpestingai prižiūrimi pjovimo įrankiai su aštriais ašmenimis rečiau įstringa, juos lengviau valdyti.

g) **Elektrinį įrankį, priedus, papildomus darbo įrankius ir kt. naudokite vadovaudamiesi šiais nurodymais. Taip pat įvertinkite darbo sąlygas ir atliktiną darbą.** Elektrinius įrankius naudojant nenumatytiems tikslams, gali susiklostyti pavojingų situacijų.

h) **Rankenos ir suimamieji paviršiai turi būti sausi, švarūs ir neištepti alyva ar tepalu.** Jei rankenos ar suimamieji paviršiai slidūs, elektrinio įrankio negalėsite saugiai naudoti ir valdyti nenumatytomis situacijomis.

5.6. Akumuliatorinio įrankio naudojimas ir elgsena su juo

a) **Akumuliatorius įkraukite tik gamintojo rekomenduojamais krovikliais.** Tam tikro tipo akumuliatoriams skirtą kroviklį naudojant kitokiems akumuliatoriams įkrauti gali kilti gaisras.

b) **Elektriniuose įrankiuose naudokite tik jiems numatytus akumuliatorius.** Naudojant kitokius akumuliatorius, kyla pavojus susižaloti arba sukelti gaisrą.

c) **Nenaudojamą akumuliatorių laikykite atokiai nuo sąvaržėlių, monetų, raktų, vinių, varžtų ar kitokių nedidelių metalinių daiktų, galinčių sujungti kontaktus.** Įvykus akumuliatoriaus kontaktų trumpajam įungimui, kyla pavojus nusideginti arba sukelti gaisrą.

d) **Iš netinkamai naudojamo akumuliatoriaus gali ištekėti skysčio. Venkite prisiliesti prie skysčio. Jei taip netyčia atsitiktų, nuplaukite jį vandeniu. Jei skysčio patektų į akis, papildomai kreipkitės į gydytoją.** Ištekėjęs akumuliatoriaus skystis gali sudirginti odą arba nudeginti.

e) **Nenaudokite apgadinto arba pakeisto akumuliatoriaus.** Apgadintų arba pakeistų akumuliatorių veikimo neįmanoma numatyti, jie gali sukelti gaisrą, sprogti arba sužaloti.

f) **Saugokite akumuliatorių nuo ugnies arba per aukštos temperatūros.** Ugnis arba aukštesnė nei 130 °C (265 °F) temperatūra gali sukelti sprogimą.

g) **Vadovaukitės visais įkrovimo nurodymais ir niekada nekraukite akumuliatoriaus ar akumuliatorinio įrankio, jei temperatūra nėra naudojimo instrukcijoje nurodytose ribose.** Kraunant netinkamai arba neatsižvelgiant į leidžiamąsias temperatūros ribas, akumuliatorius gali sugesti, taip pat padidėja gaisro pavojus.

ATSARGIAI! SPROGIMO PAVOJUS! Niekada nebandykite įkrauti neįkraunamųjų baterijų.

Saugokite akumuliatorių nuo karščio, taip pat, pavyzdžiui, nuo nuolatinių tiesioginių saulės spindulių, ugnies, vandens ir drėgmės. Kyla sprogimo pavojus.

5.7. Klientų aptarnavimas

a) **Elektrinį įrankį gali taisyti tik kvalifikuoti specialistai ir tik naudodami originalias atsargines dalis.** Taip užtikrinama, kad elektrinis įrankis išliks saugus.

b) **Niekada netvarkykite sugedusių akumuliatorių.** Bet kokią akumuliatorių techninę priežiūrą gali atlikti tik gamintojas arba gamintojo įgaliotos klientų aptarnavimo tarnybos.

5.8. Gyvatvorių žirklių naudojimo saugos nurodymai

a) **Nenaudokite gyvatvorių žirklių blogu oru, ypač jei gali kilti audra.** Taip sumažės pavojus patirti žaibo smūgį.

b) **Visus maitinimo laidus patraukite iš pjovimo zonos.** Laidai gali slypėti gyvatvorėse bei krūmuose ir peilis gali juos netyčia perpjauti.

c) **Naudokite klausos apsaugos priemonę.** Naudojant tinkamas asmenines apsaugos priemones sumažėja pavojus pakenkti klausai.

d) **Gyvatvorių žirkles laikykite tik už izoliuotų suimamųjų paviršių, nes pjovimo peilis gali kliudyti paslėptus elektros laidus arba paties įrankio maitinimo laidą.** Peiliams prisilietus prie laido su įtampa, įtampa gali persiduoti metalinėms įrankio dalims ir sukelti elektros smūgį.

e) **Stebėkite, kad visos kūno dalys būtų atokiai nuo peilių. Judant peiliams niekada nebandykite pašalinti nuopjovų ir nelaikykite pjaunamos medžiagos.** Išjungus įungiklį, peiliai ir toliau juda. Menkiausias neapdairumas dirbant su gyvatvorių žirklėmis gali tapti sunkių sužalojimų priežastimi.

f) **Prieš pašalindami įstrigusias nuopjovas ar atlikdami gyvatvorių žirklių techninės priežiūros darbus įsitikinkite, kad visi įungikliai yra išjungti, o akumuliatorius išimtas arba atjungtas.** Jei gyvatvorių žirklės netyčia įsijungs šalinant įstrigusias medžiagas arba atliekant techninės priežiūros darbus, kils pavojus sunkiai susižaloti.

g) **Gyvatvorių žirkles neškite už rankenos peiliams sustojus ir stebėkite, kad nepaspaustumėte jokio įungiklio.** Tinkamai nešant, sumažėja pavojus gyvatvorių žirkles netyčia įjungti ir susižaloti peiliu.

h) **Prieš gabendami gyvatvorių žirkles ar padėdami jas laikyti, visada užmaukite peilių įmautę.** Tinkamai tvarkant gyvatvorių žirkles sumažėja pavojus susižaloti peiliu.

5.9. Pailgintų gyvatvorių žirklių naudojimo saugos nurodymai

a) **Pailgintas gyvatvorių žirkles naudodami didesniame nei galvos aukštyje, dėvėkite galvos apsaugos priemonę.** Krintančios nuolaužos gali sunkiai sužaloti.

b) **Pailgintas gyvatvorių žirkles visada valdykite abiem rankomis.** Pailgintas gyvatvorių žirkles laikykite abiem rankomis, kad įrankis netaptų nevaldomas.

c) **Mirtino elektros smūgio pavojus sumažės, jei pailgintų gyvatvorių žirklių niekada nenaudosite netoli elektros perdavimo linijų.** Įrankiu prisilietus prie elektros perdavimo linijų arba naudojant jį netoliese, kyla pavojus sunkiai susižaloti arba patirti mirtiną elektros smūgį.

- Kruopščiai apžiūrėkite plotą, kuriame pjausite, ir surinkite visas vielas bei kitas pašalines medžiagas.
- Gyvatvorių žirklės skirtos darbams, kuriuos atlikdamas naudotojas stovi ant žemės, o ne ant kopėčių ar kokio nors kito nestabilaus paviršiaus.

ⓘ Nurodymas

- ► Gyvatvorių žirklių naudojimo bei jų valdymo įtaisų iliustracijas rasite išskleidžiamajame puslapyje.
- ► Naudotojo atliekamo įrankio nustatymo, techninės priežiūros ir tepimo nurodymus bei iliustracijas rasite šioje instrukcijoje.
- ► Darbinės padėties informacija (žr. išskleidžiamąjį puslapį).
- ► Valdymo įtaisų informacija (žr. išskleidžiamąjį puslapį).
- ► Keitimo ir taisymo informacija (žr. „11. Techninė ir įprasta priežiūra“ / „17.1. Klientų aptarnavimas“).
- ► Visų ant gyvatvorių žirklių esančių piktogramų paaiškinimą ir techninius duomenis rasite šioje instrukcijoje.
- ► Gyvatvorių žirklių charakteristikas rasite techniniuose duomenyse.
- ► Užsiblokavęs įrankis: Pašalinkite įstrigusias medžiagas iš peilių juostos **(75)**.

(!) DĖMESIO!

- ► Gresiant pavojui ir (arba) nenumatytu atveju nedelsdami išjunkite įrankį ir išimkite akumuliatorius.

5.10. Papildomi gyvatvorių žirklių naudojimo saugos nurodymai

Pasiruošimas

a) ŠIOS GYVATVORIŲ ŽIRKLĖS GALI SUNKIAI SUŽALOTI! Atidžiai perskaitykite nurodymus, kaip tinkamai elgtis su gyvatvorių žirklėmis, jas paruošti, prižiūrėti, įjungti ir išjungti. Susipažinkite su visais valdymo įtaisais ir tinkamu gyvatvorių žirklių naudojimu.

b) Vaikams bet kokiomis aplinkybėmis draudžiama naudoti gyvatvorių žirkles.

c) Būkite atsargūs, jei yra antžeminių elektros laidų.

d) Rekomenduojame nenaudoti gyvatvorių žirklių, jei netoliese yra kitų asmenų, ypač vaikų.

e) Vilkėkite tinkamus drabužius! Nevilkėkite plačių drabužių, nedėvėkite papuošalų, kuriuos gali sugriebti judamosios dalys. Rekomenduojame mūvėti tvirtas pirštines, avėti neslystančius batus ir užsidėti apsauginius akinius.

f) Pjovimo įtaisui atsitrenkus į pašalinį objektą, sustiprėjus veikiančio įrankio skleidžiamiems garsams arba gyvatvorių žirklėms neįprastai stipriai vibruojant, išjunkite variklį ir palaukite, kol gyvatvorių žirklės sustos.

Imkitės šių priemonių:

- patikrinkite, ar nėra pažeidimų;
- patikrinkite, ar nėra atsilaisvinusių dalių, ir pritvirtinkite visas atsilaisvinusias dalis;
- pažeistas dalis pakeiskite lygiavertėmis dalimis arba paveskite pataisyti.

g) Dėvėkite klausos apsaugos priemonę!

h) Dėvėkite akių apsaugos priemonę!

i) Prireikus nenumatytu atveju sustabdyti gyvatvorių žirkles, išimkite abu akumuliatorius iš įrankio.

Naudojimas

a) Išimkite akumuliatorius iš įrankio prieš:
   - valydami įrankį ar norėdami pašalinti jį blokuojančias medžiagas;
   - gyvatvorių žirkles tikrindami, atlikdami techninės priežiūros darbus ar jas tvarkydami;
   - nustatydami pjovimo įtaiso darbinę padėtį;
   - palikdami neprižiūrimas gyvatvorių žirkles.

b) Prieš paleisdami variklį kas kartą įsitikinkite, kad gyvatvorių žirklės tinkamai nustatytos į kurią nors nurodytą darbinę padėtį, o įrankio galvutė užfiksuota.

c) Dirbdami su gyvatvorių žirklėmis visada pasirūpinkite, kad tvirtai stovėtumėte – naudotojas turi stovėti ant žemės, o ne ant kopėčių ar kokio nors kito nestabilaus paviršiaus.

d) Nenaudokite gyvatvorių žirklių su sugedusiu arba labai nusidėvėjusiu pjovimo įtaisu.

e) Visada pasirūpinkite, kad visos rankenos ir visi saugos įtaisai naudojant gyvatvorių žirkles būtų surinkti. Niekada nebandykite naudoti nevisiškai surinktų arba neleistinai pakeistų gyvatvorių žirklių.

f) Gyvatvorių žirkles tvirtai laikykite abiem rankomis suėmę už tam numatytų rankenų.

g) Kas kartą apžiūrėkite aplinką ir atkreipkite dėmesį į galimus pavojus, kurių galite neišgirsti dėl gyvatvorių žirklių skleidžiamo triukšmo.

Techninė priežiūra ir laikymas

a) Kai gyvatvorių žirkles sustabdote norėdami atlikti techninės priežiūros darbus, apžiūrėti ar padėti laikyti, išjunkite variklį, kad visos besisukančios dalys sustotų. Prieš įrankį tikrindami, nustatydami ir pan. pirmiausia palaukite, kol jis atvės.

b) Prieš padėdami laikyti kas kartą pirmiausia palaukite, kol gyvatvorių žirklės atvės.

c) Gabenamų arba padėtų laikyti gyvatvorių žirklių pjovimo įtaisas visada turi būti uždengtas apsaugine įmaute.

5.11. LIEKAMOJI RIZIKA

Liekamoji rizika visada išlieka net ir tinkamai naudojant šį elektrinį įrankį. Dėl šio elektrinio įrankio sąrankos ir konstrukcijos galimi toliau nurodyti pavojai:

a) Pavojus įsipjauti.

b) Klausos pažeidimo pavojus, jei nenaudojama tinkama klausos apsaugos priemonė.

c) Žalos sveikatai pavojus dėl plaštakas ir rankas veikiančios vibracijos, kai įrankis naudojamas ilgesnį laiką arba netinkamai valdomas ir techniškai prižiūrimas.

d) Akių pažeidimo pavojus, jei nedėvima tinkama akių apsaugos priemonė.

■ Naudokite tik naudojimo instrukcijoje nurodytus priedus ir papildomą įrangą. Naudodami kitokius nei naudojimo instrukcijoje rekomenduojamus papildomus darbo įrankius ar kitus priedus, galite susižaloti.

5.12. Kiti saugos nurodymai

- Dirbant su įrankiu 15 metrų spinduliu neturi būti kitų žmonių ar gyvūnų. Darbo zonoje už trečiuosius asmenis atsako įrankio naudotojas.
- Kad apsisaugotumėte nuo sužalojimų, pasirūpinkite, kad įrankis, pjovimo įranga ir pjovimo juostos apsauginė įmautė būtų geros, naudoti tinkamos būklės.
- Būtina prižiūrėti vaikus ir užtikrinti, kad jie nežaistų su įrankiu.
- Įrankį pradėkite naudoti tik tada, kai jaučiatės su juo susipažinę.
- Nedirbkite, jei įrankis apgadintas, nevisiškai surinktas ar padaryta gamintojo neleidžiamų įrankio pakeitimų.
- Niekada nenaudokite įrankio su sugedusia apsaugine įranga.
- Nenaudokite įrankio, jei sugedo jo įjungimo / išjungimo jungiklis.
- Prieš naudodami, patikrinkite, ar įrankis saugus, ypač jo pjovimo juosta.
- Jei įrankis nukrito, patikrinkite, ar nėra didelių pažeidimų ir trūkumų.
- Niekada nejunkite įrankio, kol tinkamai jo nesurinkote.
- Įsitikinkite, kad paleidžiamas ir naudojamas įrankis neužkliudys žemės, akmenų, vielos ar kitokių pašalinių daiktų. Prieš padėdami, įrankį išjunkite.
- Naudojamas įrankis turi būti laikomas abiem rankomis. Niekada nedirbkite laikydami jį viena ranka. Prieš pereidami į kitą vietą, išjunkite įrankį ir nelieskite pirštu įjungimo / išjungimo jungiklio. Įrankį neškite pjovimo juostą nukreipę atgal. Prieš gabendami užmaukite pjovimo juostos apsauginę įmautę.

5.13. Stiebinių genėtuvų naudojimo saugos nurodymai

⚠ ATSARGIAI! PAVOJUS SUSIŽALOTI!

► Kad nesusižalotumėte, niekada nelaikykite veikiančio įrankio aukščiau apsauginio žiedo **(55)**!

Pasiruošimas

- Visada užsidėkite apsauginį šalmą, naudokite klausos apsaugos priemonę ir mūvėkite apsaugines pirštines. Naudokite ir akių apsaugos priemonę, kad į akis nepatektų alyvos purslų ar smulkių pjuvenų. Dėvėkite nuo dulkių apsaugančią kaukę.
- Avėkite tvirtus, neslystančius aulinius batus.
- Nenaudokite įrankio, kai lyja ar drėgna.
- Prieš naudodami patikrinkite, ar įrankis saugus, ypač jo pjovimo juosta ir pjovimo grandinė.
- Nenaudokite įrankio arti elektros laidų. Nepriartėkite mažesniu nei 15 m atstumu iki antžeminių elektros laidų.

Elektros sauga

- Nenaudokite įrankio sprogioje aplinkoje, pvz., arti degių skysčių, dujų ar garų. Įrankio įskeltos kibirkštys gali uždegti garus ar dujas.
- Kad išvengtumėte materialinės žalos ir nesusižalotumėte, pasirūpinkite, kad įrankiai su sugedusiu jungikliu būtų nedelsiant pataisyti.

Asmenų sauga

- Niekada nenaudokite įrankio stovėdami ant kopėčių.
- Naudodami įrankį nesilenkite per toli į priekį. Visada tvirtai stovėkite ir išlaikykite pusiausvyrą. Kad svorį kūnui paskirstytumėte tolygiai, naudokite tiekiamame rinkinyje esantį nešimo diržą.
- Nestovėkite po šakomis, kurias norite nupjauti, kad krintančios šakos nesužalotų. Kad išvengtumėte sužalojimų, atkreipkite dėmesį ir į atšokančias šakas. Dirbkite įrankį laikydami maždaug 60° kampu.
- Atminkite, kad įrankis gali sukelti atatranką.
- Stebėkite ne tik genimas šakas, bet ir nukritusias medžiagas, kad neužkliūtumėte.
- Prieš gabendami ar padėdami įrankį laikyti, kreiptuvą ir grandinę uždenkite įmaute.
- Saugokitės, kad netyčia neįjungtumėte įrankio.

- Įrankį laikykite vaikams nepasiekiamoje vietoje. Įrankį gali naudoti tik su naudojimo instrukcija ir įrankiu susipažinę asmenys.

Naudojimas ir veiksmai

- Niekada nejunkite įrankio, kol tinkamai nesurinkote pjovimo juostos, pjovimo grandinės ir žvaigždutės gaubto.
- Niekada nepjaukite ant žemės gulinčių medžių ir (arba) nebandykite nupjauti iš žemės kyšančių šaknų. Pasirūpinkite, kad pjovimo grandinė niekada neįsmigtų į žemę, nes ji iš karto atšips.
- Jei įrankiu netyčia palietėte kokį nors kietą daiktą, nedelsdami išjunkite variklį ir apžiūrėkite, ar įrankis neapgadintas.
- Padirbę 30 minučių, padarykite bent valandos trukmės pertrauką. Reguliariai keiskite savo darbinę padėtį.
- Kai stiebinį genėtuvą sustabdote norėdami atlikti techninės priežiūros darbus, apžiūrėti ar padėti laikyti, išjunkite variklį, išimkite akumuliatorius ir įsitikinkite, kad visos besisukančios dalys sustojo. Prieš įrankį tikrindami, nustatydami ir pan. pirmiausia palaukite, kol jis atvės.
- Kruopščiai prižiūrėkite įrankį. Patikrinkite, ar tinkamai veikia ir ar neužsikirtusios judamosios dalys, taip pat ar nėra sulūžusių arba apgadintų dalių, dėl kurių įrankis prasčiau veikia. Prieš naudodami įrankį pasirūpinkite, kad sugadintos dalys būtų pataisytos. Daug nelaimingų atsitikimų įvyksta dėl netinkamai prižiūrimų įrankių.
- Pjovimo įrankiai turi būti aštrūs ir švarūs. Rūpestingai prižiūrimi pjovimo įrankiai su aštriais ašmenimis rečiau įstringa, juos lengviau valdyti.
- Įrankio techninę priežiūrą patikėkite kvalifikuotiems specialistams. Naudokite tik gamintojo rekomenduojamas originalias atsargines dalis.

5.14. Atatrankos padedančios išvengti atsargumo priemonės

⚠ DĖMESIO – ATATRANKA!

► Dirbdami stebėkite, kad įrankis nesukeltų atatrankos. Kyla pavojus susižaloti. Atatrankos padės išvengti atsargus elgesys ir tinkama pjovimo technika.

- Užkliudžius juostos galiuką, kai kada įvyksta netikėta atgal nukreipta reakcija – kreiptuvas sviedžiamas į viršų ir įrankio naudotojo link (žr. A pav.).

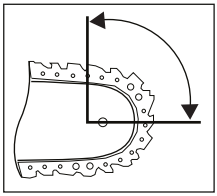

A pav.

- Atatranka gali įvykti kreiptuvo galiukui užkliudžius kokį nors daiktą arba įei medis sulinksta ir pjovimo grandinė įstringa pjūvio vietoje (žr. B pav.).

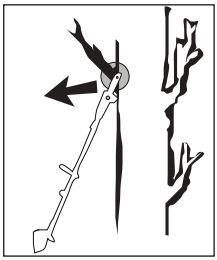

B pav.

- Pjovimo grandinei įstrigus ties kreiptuvo viršutiniu kraštu, kreiptuvas gali sukelti stiprų postūmį atgal, įrankio naudotojo link.
- Tokiu atveju pjūklas gali tapti nevaldomas ir netgi sunkiai sužaloti. Todėl nepasikliaukite vien grandininiame pjūkle įrengtais saugos įtaisais. Dirbdami su grandininiu pjūklu imkitės įvairių nuo nelaimingų atsitikimų ir sužalojimų saugančių priemonių.
  Atatranka yra įrankio netinkamo arba netaisyklingo naudojimo pasekmė. Jos išvengiama imantis tinkamų toliau aprašytų atsargumo priemonių:
- Pjūklą tvirtai laikykite abiem rankomis, nykščiu ir kitais pirštais apkabinę grandininio pjūklo rankenas. Jūsų kūnas ir rankos turi būti tokia padėtimi, kad galėtumėte pasipriešinti atatrankos jėgoms. Imdamasis tinkamų priemonių įrankio naudotojas gali suvaldyti atatrankos jėgas. Niekada nepaleiskite grandininio pjūklo.
- Venkite nenatūralios kūno padėties ir nepjaukite aukščiau pečių. Taip netyčia neužkliudysite kreiptuvo galiuko ir galėsite geriau kontroliuoti grandininį pjūklą netikėtose situacijose.

- Visada naudokite gamintojo nurodytus atsarginius kreiptuvus ir pjovimo grandines. Naudojant netinkamus atsarginius kreiptuvus ir pjovimo grandines, pjovimo grandinė gali nutrūkti ir (arba) gali įvykti atatranka.
- Pjovimo grandinę galąskite ir techniškai prižiūrėkite vadovaudamiesi gamintojo nurodymais. Per žemi gylio ribotuvai padidina atatrankos tikimybę.
- Nepjaukite pjovimo juostos galu. Kyla atatrankos pavojus.
- Pasirūpinkite, kad ant žemės nebūtų objektų, už kurių galėtumėte užkliūti.

5.15. Žoliapjovių, krūmapjovių ir krūmapjovių su pjovimo disku naudojimo saugos nurodymai

a) **Nenaudokite įrankio esant blogam orui, ypač audros metu.** Taip sumažės pavojus patirti žaibo smūgį.

b) **Atidžiai apžiūrėkite, ar darbo zonoje nėra laukinių gyvūnų.** Veikiantis įrankis gali sužaloti laukinius gyvūnus.

c) **Atidžiai apžiūrėkite darbo zoną ir surinkite visus akmenis, pagalius, vielas, kaulus ir kitus pašalinius objektus.** Išsviedžiami objektai gali sužaloti.

d) **Prieš naudodami įrankį kas kartą patikrinkite, ar pjovimo įrankis arba pjovimo diskas ir pjaustymo ar pjovimo blokas neapgadinti.** Dėl apgadintų dalių padidėja sužalojimo pavojus.

e) **Vadovaukitės papildomų darbo įrankių keitimo nurodymais.** Netinkamai priveržus pjovimo disko veržles arba varžtus, pjovimo diskas gali sugesti arba atsilaisvinti.

f) **Pjovimo įrankio vardinis sukimosi greitis turi būti ne mažesnis nei ant įrankio nurodytas didžiausias sukimosi greitis.** Greičiau nei jų vardiniu sukimosi greičiu besisukantys pjovimo įrankiai gali sulūžti ir nuskrieti.

g) **Dėvėkite akių, klausos, galvos apsaugos priemones ir apsaugines pirštines.** Naudojant tinkamas asmenines apsaugos priemones sumažėja sužalojimo pavojus, kuris kyla dėl išsviedžiamų objektų ar atsitiktinai prisilietus prie pjovimo lyno ar pjovimo disko.

h) **Dirbdami su įrankiu visada avėkite apsauginius batus. Niekada nedirbkite būdami basi ar avėdami atvirus batus.** Taip sumažės pėdų sužalojimo pavojus prisilietus prie besisukančio pjovimo disko.

i) **Dirbdami su įrankiu visada dėvėkite ilgas kelnes.** Neuždengus odos padidėja tikimybė būti sužalotiems išsviedžiamų objektų.

j) **Naudodami įrankį užtikrinkite, kad aplinkiniai žmonės būtų atokiai.** Išsviedžiami objektai gali sunkiai sužaloti.

k) **Naudojamą įrankį visada laikykite abiem rankomis.** Įrankį laikykite abiem rankomis, kad jis netaptų nevaldomas.

l) **Žoliapjovę, krūmapjovę ir krūmapjovę su pjovimo disku laikykite tik už izoliuotų suimamųjų paviršių, nes pjovimo lynas arba pjovimo diskas gali kliudyti paslėptus elektros laidus.** Pjovimo lynu arba pjovimo disku prisilietus prie laido su įtampa, įtampa gali persiduoti ir metalinėms įrankio dalims bei sukelti elektros smūgį.

m) **Visada pasirūpinkite, kad tvirtai stovėtumėte, ir įrankį naudokite tik stovėdami ant žemės.** Jei pagrindas slidus ar paviršius netvirtas, galite prarasti pusiausvyrą arba įrankis gali tapti nevaldomas.

n) **Nedirbkite su įrankiu ant pernelyg stačių šlaitų.** Taip sumažės pavojus nesuvaldyti įrankio, pavojus susižaloti paslydus ar nugriuvus.

o) **Dirbdami šlaituose pasirūpinkite, kad tvirtai stovėtumėte; visada dirbkite eidami išilgai šlaito, jokiu būdu ne lipdami aukštyn ar žemyn, ir būkite ypač atsargūs keisdami pjovimo kryptį.** Taip sumažės pavojus nesuvaldyti įrankio, pavojus susižaloti paslydus ar nugriuvus.

p) **Dirbdami įrankiu stebėkite, kad visos kūno dalys būtų atokiai nuo pjovimo lyno arba pjovimo disko. Prieš įjungdami įrankį įsitikinkite, kad pjovimo lynas arba pjovimo diskas niekur nesiliečia.** Dėl menkiausio neatidumo dirbant įrankiu galite susižaloti patys arba sužaloti kitus.

q) **Nenaudokite įrankio aukščiau juosmens.** Taip netyčia neprisiliesite prie pjovimo lyno ar pjovimo disko ir galėsite geriau valdyti įrankį netikėtose situacijose.

r) **Pjaudami įtempių veikiamus krūmokšnius ar krūmus būkite pasiruošę, kad jie gali atšokti.** Atsilaisvinant medienos plaušams, krūmokšnio ar krūmo šakos gali sužaloti naudotoją ir (arba) įrankis gali tapti nevaldomas.

s) **Būkite ypač atsargūs pjaudami pomiškį ir jaunus medelius.** Plonos šakos gali įsipainioti pjovimo diske ir kirsti jūsų kryptimi arba išmušti jus iš pusiausvyros.

t) **Kontroliuokite įrankį ir nelieskite pjovimo diskų ar kitų pavojingų dalių, kol jos dar juda.** Taip sumažės judamųjų dalių keliamas sužalojimo pavojus.

u) **Įrankį neškite išjungtą ir nukreiptą nuo savo kūno.** Tinkamai valdant įrankį sumažėja tikimybė atsitiktinai prisiliesti prie besisukančio pjovimo disko.

v) **Įrankį gabendami ar padėdami laikyti, ant metalinio pjovimo disko visada uždėkite apsauginį gaubtą.** Tinkamai valdant įrankį sumažėja tikimybė atsitiktinai prisiliesti prie pjovimo disko.

w) **Naudokite tik gamintojo nurodytus atsarginius lynus, atsargines pjovimo galvutes ir pjovimo diskus.** Naudojant netinkamas atsargines dalis padidėja pavojus, kad dalys sulūš ir sužalos.

x) **Prieš pašalindami įstrigusias medžiagas ar atlikdami įrankio techninės priežiūros darbus įsitikinkite, kad jungiklis yra išjungtas, o akumuliatoriai išimti.** Jei šalinant įstrigusias medžiagas įrankis netikėtai įsijungs, galima sunkiai susižaloti.

5.16. Bendrieji saugaus naudojimo nurodymai

Instruktavimas

- Atidžiai perskaitykite nurodymus. Susipažinkite su visais valdymo įtaisais ir tinkamu įrankio naudojimu.
- Įrankį draudžiama naudoti vaikams ir silpnesnių fizinių, jutiminių arba protinių gebėjimų ar mažai patirties ir žinių turintiems asmenims.
- Būtina prižiūrėti vaikus ir užtikrinti, kad jie nežaistų su įrankiu.
- Niekada neleiskite įrankio naudoti su šiais nurodymais nesusipažinusiems asmenims arba vaikams. Vietinės taisyklės gali riboti naudotojo amžių.

Pasiruošimas

- Prieš naudodami įrankį patikrinkite, ar nėra pažeistų, nesumontuotų arba netinkamai pritvirtintų apsauginių įtaisų ar gaubtų.
- Jei įrankis buvo stipriai sutrenktas ar nukrito, prieš pradėdami jį naudoti patikrinkite, ar nėra pažeidimo ir nusidėvėjimo požymių. Paveskite atlikti reikiamus remonto darbus.
- Niekada nejunkite įrankio, jei netoliese yra kitų asmenų, ypač vaikų ar naminių gyvūnų.
- Prieš naudodami įsitikinkite, kad visos reguliuojamos dalys, pvz., kotai arba krūmapjovės vairas, yra tvirtai užfiksuoti.

Naudojimas

- Įrankį naudokite tik dieną arba esant geram dirbtiniam apšvietimui.
- Niekada nenaudokite įrankio, jei pažeistas gaubtas ar apsauginis įtaisas arba jei gaubto ar apsauginio įtaiso nėra.
- Įrankį kas kartą išjunkite ir išimkite akumuliatorius:
  - prieš palikdami jį neprižiūrimą;
  - prieš šalindami įstrigusias medžiagas;
  - prieš atlikdami įrankio valymo, techninės priežiūros, tikrinimo ar tvarkymo darbus;
  - įrankiui prisilietus prie pašalinio objekto;
  - įrankiui neįprastai vibruojant.
- Rankos ir kojos visada turi būti atokiai nuo pjovimo įrankio, ypač įjungiant variklį.
- Visada pasirūpinkite, kad variklio vėdinimo angose nebūtų svetimkūnių.
- Nemetalinio pjovimo įtaiso jokiu būdu nekeiskite metaliniu pjovimo įtaisu.
- Kad išvengtumėte pavojų, visada išlaikykite ne mažesnį kaip 15 m atstumą iki kitų asmenų. Į darbo zoną įėjus žmogui ar gyvūnui, nedelsdami nutraukite darbą.
- Kad galėtumėte geriausiai valdyti įrankį, jį visada laikykite dešinėje pusėje. Taip sumažės atatrankos keliamas pavojus.
- Dėvėkite gerai priglundančius apsauginius drabužius, pavyzdžiui, ilgas kelnes, avėkite apsauginius batus, mūvėkite tvirtas apsaugines pirštines, užsidėkite apsauginį šalmą, o ant veido – apsauginę kaukę arba akis apsaugančius akinius, nuo triukšmo apsisaugokite tinkamais ausų kištukais arba kitokia klausos apsaugos priemone.
- Ilgesnį laiką naudojant variklinį įrankį, dėl vibracijos gali sutrikti plaštakų kraujotaka (Reino sindromas). Tačiau naudojimo trukmę galite pailginti mūvėdami tinkamas pirštines arba reguliariai darydami pertraukas. Atminkite, kad naudojimo trukmė gali sutrumpėti, jei turite kraujotakos sutrikimų, lauke žema temperatūra arba jei dirbdami stipriai spaudžiate įrankį.

Priežiūra ir laikymas

- Įrankiui atsitrenkus į kietą daiktą ar ėmus pernelyg stipriai vibruoti patikrinkite, ar įrankis nepažeistas. Paveskite atlikti reikiamus remonto darbus.
- Prieš valydami įrankį ar atlikdami techninės priežiūros darbus, įrankį kas kartą išjunkite ir išimkite akumuliatorius.
- Valydami apsauginį gaubtą ar atlikdami jo techninės priežiūros darbus, rankas laikykite atokiai nuo lyno pjoviklio, kad nesusižeistumėte.
- Atšipusį pjovimo įrankį paveskite pagaląsti specializuotoms dirbtuvėms. Peiliui atšipus ar jį apgadinus, padidėja atatrankos pavojus, tad galite susižaloti.
- Reguliariai atlikite techninės priežiūros ir valymo darbus. Įrankį paveskite taisyti tik įgaliotoms dirbtuvėms.
- Naudokite tik originalias atsargines dalis ir priedus. Tik taip užtikrinama įrankio sauga. Pasirinkus priedus ar papildomai sumontuojamas dalis, kurių gamintojas aiškiai nerekomenduoja, įrankis naudojamas netinkamai ir kelia didelį pavojų. Gamintojas neatsako už žalą, patirtą netinkamai naudojant įrankį.
- Įrankį visada laikykite vaikams nepasiekiamoje vietoje.

Liekamieji pavojai

- Net ir tinkamai naudojant įrankį visada yra galimų liekamųjų pavojų. Dėl konstrukcijos tipo gali kilti tokių liekamųjų pavojų:
  - pavojus įsipjauti atsitiktinai prisilietus prie pjovimo galvutės;
  - pavojus įsipjauti įkišus pirštus į besisukančią pjovimo galvutę;
  - klausos pažeidimo pavojus nepakankamai apsaugojus klausą;
  - žalos sveikatai pavojus dėl plaštakas ir rankas veikiančios vibracijos, kai įrankis naudojamas ilgesnį laiką arba netinkamai valdomas ir techniškai prižiūrimas.

5.17. Atatrankos priežastys ir su ja susiję saugos nurodymai

- Atatranka – tai staigus įrankio judesys į šoną, į priekį arba atgal, galintis įvykti pjovimo įrankiui užstrigus arba įstrigus kokiame nors objekte, pvz., jauname medelyje arba kelme. Ji gali būti tokia stipri, kad įrankis ir (arba) su įrankiu dirbantis asmuo gali būti nusviesti bet kuria kryptimi, o įrankis gali tapti visiškai nevaldomas.
- Atatrankos ir su ja susijusių pavojų galima išvengti imantis toliau aprašytų tinkamų atsargumo priemonių.

a) **Įrankį tvirtai laikykite abiem rankomis, o rankos turi būti tokia padėtimi, kuri leistų pasipriešinti atatrankos jėgai. Būkite kairėje įrankio pusėje.** Įrankiui netikėtai pajudėjus, dėl atatrankos gali padidėti sužalojimo pavojus. Laikydamasis tinkamų atsargumo priemonių įrankio naudotojas gali suvaldyti atatrankos jėgą.

b) **Jei pjovimo diskas įstrigo ar nutraukėte darbą, įrankį išjunkite ir palikite medžiagoje, kol pjovimo diskas nustos suktis. Pjovimo diskui įstrigus, niekada nebandykite ištraukti įrankio iš medžiagos ar traukti atgal, kol pjovimo diskas dar sukasi, nes gali įvykti atatranka.** Nustatykite ir pašalinkite pjovimo disko įstrigimo priežastį.

c) **Nenaudokite atšipusių ar apgadintų pjovimo diskų.** Jei pjovimo diskai atšipę ar apgadinti, padidėja jų užstrigimo ar įstrigimo medžiagoje pavojus ir gali įvykti atatranka.

d) **Pasirūpinkite, kad visada gerai matytumėte pjaunamą medžiagą.** Atatranka labiau tikėtina vietose, kuriose sunku įžiūrėti pjaunamą medžiagą.

e) **Jei dirbant prie jūsų prisiartina kitas asmuo, įrankį išjunkite.** Įvykus atatrankai, besisukantis pjovimo diskas gali lengvai pataikyti į kitus asmenis ir juos sužaloti.

6. Prieš pradedant naudoti

6.1. Akumuliatorių bloko įkrovimas

⚠ ATSARGIAI!

► Kas kartą prieš išimdami akumuliatorių bloką iš kroviklio arba jį įdėdami, ištraukite tinklo kištuką.

⚠ ĮSPĖJIMAS!

► Atkreipkite dėmesį į saugos ir įkrovimo bei tinkamo naudojimo nurodymus, pateiktus jūsų PARKSIDE X20V TEAM serijos akumuliatoriaus ir kroviklio naudojimo instrukcijoje.
Išsamų įkrovimo aprašymą bei kitą informaciją rasite šioje atskiroje naudojimo instrukcijoje.

ⓘ Nurodymas

► Nebandykite įkrauti akumuliatorių bloko, jei aplinkos temperatūra yra žemesnė nei 4 °C arba aukštesnė nei 40 °C. Ilgiau laikant ličio jonų akumuliatorių nenaudojamą, reikia reguliariai tikrinti jo įkrovos lygį. Tinkamiausias įkrovos lygis yra nuo 50 iki 80 %. Akumuliatorių laikykite vėsioje ir sausoje aplinkoje, nuo 0 iki 50 °C temperatūroje.

► Rekomenduojamos aplinkos temperatūros ribos naudojant įrankius ir akumuliatorius yra nuo -5 °C iki 50 °C.

♦ Prireikus išimkite akumuliatorius iš įrankio.

♦ Į dvilizdį spartųjį kroviklį **(46)** įdėkite vieną arba du akumuliatorių blokus **(50)**.

♦ Tinklo kištuką įkiškite į elektros lizdą.

♦ Įkrovę, dvilizdį spartųjį kroviklį **(46)** išjunkite iš tinklo ir išimkite atitinkamus akumuliatorių blokus **(50)**.

♦ Tarp keleto įkrovimo iš eilės serijų dvilizdis spartusis kroviklis **(46)** ne trumpiau kaip 15 minučių turi būti išjungtas. Ištraukite tinklo kištuką.

6.2. Akumuliatorių bloko įdėjimas į įrankį ir išėmimas

Akumuliatorių bloko įdėjimas

♦ Abu akumuliatorių blokus **(50)** užfiksuokite variklio bloke **(1)** (žr. I pav.).

Akumuliatorių bloko išėmimas

♦ Paspauskite atsklendimo mygtuką **(47)** ir išimkite akumuliatorių bloką **(50)**.

6.3. Akumuliatorių įkrovos lygio patikra

♦ Kai norite patikrinti akumuliatorių įkrovos lygį, paspauskite akumuliatorių įkrovos lygio patikros mygtuką **(48)**.
Įkrovos lygį ir (arba) likutinę galią akumuliatorių šviesos diodų indikatoriai **(49)** rodo taip:
RAUDONAS / ORANŽINIS / ŽALIAS = didžiausia įkrova
RAUDONAS / ORANŽINIS = vidutinė įkrova
RAUDONAS = maža įkrova - akumuliatorių būtina įkrauti.

7. Įrankio surinkimas

⚠ ĮSPĖJIMAS!

► Prieš tvarkydami, įrankį išjunkite ir išimkite akumuliatorius.

7.1. Papildomos rankenos surinkimas (C pav.)

⚠ ĮSPĖJIMAS!

► Kojos apsaugas **(7)** visada turi būti naudotojo pusėje!

1) Atlaisvinkite papildomos rankenos **(6)** sukamąją rankenėlę **(30)** ir išimkite po ja esančią apkabą **(28)**.
2) Iš papildomos rankenos **(6)** išimkite guminę detalę **(27)** ir uždėkite ją ant variklio bloko koto **(8)**.
Fiksavimo kaištį **(26)** ant papildomos rankenos **(6)** reikia prakišti pro skylę guminėje detalėje **(27)** ir pro vieną iš abiejų skylių variklio bloko kote **(8)** (žr. detalųjį C pav.).
3) Apkabą **(28)** vėl iš apačios įdėkite į papildomą rankeną **(6)** ir priveržkite sukamąja rankenėle**(30)**.

7.2. Apsauginio gaubto surinkimas (D pav.)

⚠ ĮSPĖJIMAS!

► Niekada nenaudokite įrankio be apsauginio gaubto **(12)**. Kas kartą įsitikinkite, kad jis tinkamai surinktas.

1) Apsauginį gaubtą **(12)** uždėkite ant apatinio koto **(11)** laikiklio **(32)**.
2) Apsauginį gaubtą **(12)** pritvirtinkite 4 pateiktais varžtais **(31)**. Tai padarykite šešiabriauniu raktu **(13)**. Ranka tvirtai priveržkite varžtus **(31)**.

7.3. Kotų sujungimas (A pav.)

ⓘNurodymas

► Prieš surinkdami, atskirkite apsauginį gaubtelį (apsauginius gaubtelius) nuo kotų.

1) Atlaisvinkite variklio bloko koto **(8)** sukamąją rankenėlę **(9)**.
2) Paspauskite fiksavimo kaištį **(10)** ir kotą **(11)** iki galo įstumkite į variklio bloko kotą **(8)**.
3) Kotą **(11)** pasukite tiek, kad fiksavimo kaištis **(10)** užsifiksuotų variklio bloko koto **(8)** angoje ir iš jos išsikištų.
4) Vėl tvirtai priveržkite sukamąją rankenėlę **(9)**.

ⓘNurodymas

► Stiebinio genėtuvo, gyvatvorių žirklių, pjovimo galvutės ir tridančio disko įranga surenkama taip pat.

► Kas kartą prieš naudodami įsitikinkite, kad atitinkami kotai tvirtai sujungti vienas su kitu.

Išrinkimas

1) Atlaisvinkite sukamąją rankenėlę **(9)**.
2) Paspauskite fiksavimo kaištį **(10)** ir tuo pat metu lengvu sukamuoju judesiu ištraukite kotą **(11)** iš viršutinio koto.

7.4. Pjovimo įrankio surinkimas ir keitimas (E / F pav.)

ⓘNurodymas

► Poveržlės **(39)**, tvirtinimo poveržlės **(38)** ir veržlės **(37)** surenkant pjovimo galvutę **(23)** nereikia ir jas galima atskirti.

♦ Įsitikinkite, kad variklis išjungtas ir išimkite akumuliatorius **(50)**.

♦ Įrankį ant žemės padėkite taip, kad jis tvirtai laikytųsi. Įrankį pasukite taip, kad galėtumėte patogiai pasiekti apsauginio gaubto **(12)** apatinę pusę.

♦ Užblokuokite suklį **(34)** nuspausdami ir laikydami nuspaustą kaištį **(36)**. Kartu šiek tiek pasukite varantįjį diską **(35)**, kad jis užsiblokuotų.

Pjovimo galvutės surinkimas

♦ Prieš surinkdami atskirkite poveržlę **(39)**, tvirtinimo poveržlę **(38)** ir veržlę **(37)**.

♦ Pjovimo galvutę **(23)** prieš laikrodžio rodyklę užsukite ant suklio **(34)**.

♦ Paskui kaištį **(36)** atleiskite ir atblokuokite suklį **(34)**.

♦ Kai pjovimo galvutę **(23)** vėl norite išrinkti, atlikite veiksmus atvirkštine seka.

♦ Patraukite abu lyno galus, kad ištrauktumėte juos iš griovelių.

♦ Patrumpinkite lyną iki maždaug 15 cm.

Tridančio disko surinkimas

♦ Prieš surinkdami, atskirkite poveržlę **(39)**, tvirtinimo poveržlę **(38)** ir veržlę **(37)**.

♦ Tridantį diską **(20)** uždėkite ant suklio **(34)**. Užrašas ant disko nukreiptas į viršų.

♦ Tridantį diską **(20)** pritvirtinkite poveržle **(39)**, tvirtinimo poveržle **(38)** ir veržle **(37)**. Veržlę **(37)** galima priveržti daugiafunkciu raktu **(19)**. Veržlę **(37)** priveržkite prieš laikrodžio rodyklę.

♦ Paskui kaištį **(36)** atleiskite ir atblokuokite suklį **(34)**.

♦ Kai tridantį diską **(20)** vėl norite išrinkti, atlikite veiksmus atvirkštine seka.

Nurodymas

► Atšipus tridančiam diskui **(20)**, jį gali pagaląsti specializuotos dirbtuvės.
Jei diskas apgadintas arba išsibalansavo, jį reikia pakeisti.

7.5. Pjovimo grandinės ir pjovimo juostos surinkimas

ĮSPĖJIMAS!

► Mūvėkite apsaugines pirštines!
Aštrūs pjovimo dantys gali sužaloti!

Nurodymas

► Atsižvelkite į pjovimo grandinės **(59)** sukimosi kryptį, nurodytą ant pjovimo juostos **(60)** ir ant stiebinio genėtuvo laikančiosios plokštės →

► Nusidėvėjusią pjovimo juostą **(60)** galima apversti.

♦ Atsukite veržlę **(61)** daugiafunkciu raktu **(19)**.

♦ Atskirkite žvaigždutės gaubtą **(56)**.

♦ Pradėdami nuo pjovimo juostos **(60)** galo, uždėkite pjovimo grandinę **(59)**.

♦ Dabar įdėkite pjovimo juostą **(60)** su pjovimo grandine **(59)**.

♦ Kreiptuvą **(66)** uždėkite ant pjovimo juostos kreiptuvo **(66a)**, o grandinės įtempimo kaištį **(69)** įkiškite į pjovimo juostos angą **(65)**. Pjovimo grandinę **(59)** tuo pat metu uždėkite ant grandinės žvaigždutės **(67)**.

♦ Dabar pjovimo grandinę **(59)** įtempkite (žr. „7.7. Pjovimo grandinės įtempimas ir patikrinimas“).

♦ Vėl uždėkite žvaigždutės gaubtą **(56)** ir priveržkite veržlę **(61)**.

7.6. Pjovimo grandinės išrinkimas

♦ Prieš tai pjovimo grandinę **(59)** gali reikėti atlaisvinti, kad būtų galima atskirti pjovimo juostą **(60)** ir pjovimo grandinę (žr. 7.7 skyrių „Pjovimo grandinės įtempimas ir patikrinimas“). Šiais nurodymais vadovaukitės atvirkštine seka.

7.7. Pjovimo grandinės įtempimas ir patikrinimas

ĮSPĖJIMAS!

► Mūvėkite apsaugines pirštines! Aštrūs pjovimo dantys gali sužaloti!

♦ Norėdami padidinti įtempį, grandinės įtempimo varžtą **(70)** daugiafunkciu raktu **(19)** sukite pagal laikrodžio rodyklę.

♦ Pjovimo grandinė **(59)** turi priglusti prie pjovimo juostos apačios. Patikrinkite, ar pjovimo grandinę ant pjovimo juostos **(60)** galima patraukti ranka.

Nurodymas

► Nauja pjovimo grandinė **(59)** pailgėja, todėl ją reikia dažniau papildomai įtempti.

7.8. Grandinės tepimas

♦ Atskirkite alyvos bakelio dangtelį **(63)**.

♦ Į alyvos bakelį **(71)** įpilkite apie 140 ml biologiškai suyrančios grandinių alyvos **(18)**.

ĮSPĖJIMAS!

► Dirbant grandinė visada turi būti tepama!
Kai pjovimo grandinė sukasi netepama, pjovimo įranga labai greitai nepataisomai sugenda. Prieš pradėdami dirbti visada patikrinkite grandinės tepimą ir alyvos kiekį bakelyje.

Nurodymas

► Naudokite tik pjovimo grandinėms skirtą alyvą, geriausia – biologiškai suyrančią. Nenaudokite panaudotos alyvos, variklinės alyvos ar pan.

► Dirbdami vis patikrinkite, ar grandinė tepama.

7.9. Pjovimo grandinės galandimas

Nurodymas

► Galandimo rinkinyje, pvz., gamintojo „Oregon“, rasite išsamią informaciją apie galandimą.

► Taip pat galite naudoti elektrinį grandinių galąstuvą. Vadovaukitės gamintojo nurodymais.

► Jei nesate tikri, ar tinkamai išgaląsite, pakeiskite pjovimo grandinę.

7.10. Stiebinio genėtuvo pasukimas

- ♦ Ištraukite kampo reguliavimo svirtį **(64)**.
- ♦ Nustatykite norimą kampą.
- ♦ Vėl užfiksuokite kampo reguliavimo svirtį.

7.11. Gyvatvorių žirklių pasukimas

⚠ ĮSPĖJIMAS!

- ► Nustatydami niekada nelieskite peilių juostos. Naudokite tik pasukamąją rankeną **(73)**. Pavojus susižaloti!
- ► Naudojant įrankį, reduktoriaus korpusas **(74)** įkaista. Nelieskite reduktoriaus korpuso. Pavojus nusideginti!

ⓘNurodymas

- ► Galima nustatyti 7 pjovimo kampo padėtis.
- ♦ Svirtį **(77)** nykščiu nuspauskite žemyn ir laikykite nuspaustą (žr. R pav.).
- ♦ Fiksavimo svirtį **(76)** patraukite aukštyn ir atsklęskite peilių juostą **(75)**.
- ♦ Peilių juostą pasukamąja rankena **(73)** palenkite norimu kampu. Tai darydami kita ranka tvirtai laikykite kotą **(72)**. Paskui fiksavimo svirtį atleiskite ir užfiksuokite padėtį.
- ♦ Atleiskite svirtį. Stebėkite, kad ji vėl sugrįžtų į savo pradinę padėtį.
- ♦ Įsitikinkite, kad į pasirinktą padėtį nustatyta peilių juosta yra tvirtai užfiksuota.

⚠ ĮSPĖJIMAS!

- ► Dirbant su peilių juosta **(75)**, jos negalima visiškai pasukti atgal lygiagrečiai su kotu **(72)**.
  Kyla pavojus susižaloti! Ši padėtis yra tik transportavimo padėtis.

8. Nešimo diržo užsijuosimas

⚠ ĮSPĖJIMAS!

- ► Niekada nenaudokite įrankio be nešimo diržo **(52)**. Prieš nusijuosdami nešimo diržą , įrankį visada išjunkite.
- ► Niekada nenaudokite kelių diržo laikiklių arba kelių perpetinių diržų vienu metu.
- ► 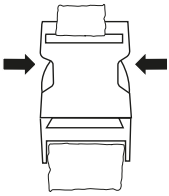
  Nešimo diržas yra su sparčiojo atsegimo įtaisu **(53)**, leidžiančiu greitai atskirti įrankį nuo nešimo diržo suklosčius pavojingai situacijai. Susiklosčius pavojingai situacijai, paspauskite abi sparčiojo atsegimo įtaiso puses ir atlaisvinkite įrankį nuo nešimo diržo.

1) Nešimo diržą **(52)** užsijuoskite taip, kad pečių plokštelė **(51)** būtų ant nugaros.
2) Užsekite nešimo diržą (žr. K pav.) ir sureguliuokite jį pagal kūno apimtį, kaip parodyta L pav.
3) Patraukdami žemyn įtempkite perpetinius diržus (žr. M ir N pav.). Diržo ilgis tinkamiausiai nustatytas tada, kai žiedinės sąsagos kabliukas yra maždaug 10 cm žemiau klubo.
4) Žiedinės sąsagos kabliuką įkabinkite į nešimo diržo ąselę **(5)** ant viršutinio koto **(8)**.
5) Kūno apsauginę plokštę užsidėkite ant klubo tarp kūno ir įrankio.

ⓘNurodymas

- ► Pasirūpinkite, kad jokia kita dalis netrukdytų atlaisvinti arba nusijuosti nešimo diržo **(52)** .

8.1. Įrankio subalansavimas

- ♦ Norėdami naudoti įrankį su įvairia įranga, pasirinkite įrangai tinkamą nešimo diržo **(52)** qselės **(5)** padėtį.
- ♦ Rankomis nelaikomas prie nešimo diržo qselės pritvirtintas įrankis turėtų:
  - ... su pjovimo galvute **(23)** – lengvai priglusti prie žemės;
  - ... su tridančiu disku **(20)** – apie 20 cm balansuoti virš žemės;
  - ... su stiebinio genėtuvo įranga **(54)** arba su gyvatvorių žirklių įranga **(72)** – būti subalansuotai horizontaliai.

1) Šiek tiek atlaisvinkite nešimo diržo qselės varžtą, kad nešimo diržo qselę būtų galima perstumti.
2) Nešimo diržo qselę ant viršutinio koto **(8)** pastumkite tiek, kad įrankis, priklausomai nuo pjovimo įrankio, būtų subalansuotas, kaip aprašyta anksčiau.
3) Tinkamai nustatę įrankio padėtį, vėl tvirtai priveržkite nešimo diržo qselės varžtą.

9. Naudojimo pradžia

Prieš pradėdami naudoti įrankį, įdėkite abu akumuliatorius (žr. I pav.) ir užsijuoskite nešimo diržą **(52)**.

⚠ ĮSPĖJIMAS!

- ► Niekada nenaudokite įrankio be apsauginio gaubto **(12)**.
- ► Dirbdami su įrankiu dėvėkite tinkamus drabužius ir akių bei klausos apsaugos priemones.
- ► Kas kartą prieš naudodami įsitikinkite, kad įrankis tinkamai veikia. Įjungimo / išjungimo jungiklio **(14)**, jungiklio užrakto **(4)** ir paleidimo svirties **(3)** užfiksuoti negalima. Atleidus paleidimo svirtį, variklis turi sustoti. Nenaudokite įrankio, jei kuris nors jo jungiklis sugedo arba yra apgadintas.

ⓘ Nurodymas

- ► Laikykitės apsaugos nuo triukšmo ir vietinių taisyklių.

9.1. Įjungimas ir išjungimas bei sukimosi greičio nustatymas

- ♦ Įsitikinkite, kad tvirtai stovite. Įrankį tvirtai laikykite abiem rankomis už rankenų bei toliau nuo kūno. Įsitikinkite, kad įjungtą įrankį galėsite lengvai judinti ir nesiliesite prie jokių objektų.

Įjungimas ir sukimosi greičio nustatymas

1) Paspauskite įjungimo / išjungimo jungiklį **(14)** ir įjunkite įrankį. Įkrovos lygio indikatorius **(16)** įsižiebia. Variklio bloke **(1)** šviečia nustatyta sukimosi greičio nuostata **(17)** 1 arba 2.
2) Pasirinkite norimą sukimosi greitį paspausdami sukimosi greičio nustatymo mygtuką **(15)**. Pasirinkta sukimosi greičio nuostata įsižiebia.
3) Paspauskite ir laikykite nuspaustą jungiklio užraktą **(4)**, o tada paspauskite paleidimo svirtį **(3)**. Įrankis pradeda veikti iš anksto nustatytu sukimosi greičiu.
4) Vėl atleiskite jungiklio užraktą .

ⓘ Nurodymas

- ► Įrankio negalima naudoti nuolatinio veikimo režimu. Reikia laikyti nuspaustą paleidimo svirtį **(3)** .

⚠ ATSARGIAI!

- ► Išjungus įrankį, pjovimo įrankis kelias sekundes dar sukasi iš inercijos. Palaukite, kol pjovimo įrankis visiškai sustos. Rankos ir kojos turi būti atokiai nuo pjovimo įrankio! Kyla pavojus susižaloti.

Išjungimas

- ♦ Kai įrankio nebenorite naudoti, visiškai jį išjunkite spausdami įjungimo / išjungimo jungiklį **(14)**, kol įkrovos lygio indikatorius **(16)** nebešvies. Išimkite akumuliatorius.

10. Naudojimas

10.1. Įrankio akumuliatorių įkrovos lygio patikra

- ♦ Jei akumuliatoriai **(50)** įdėti į variklio bloką **(1)**, įkrovos lygio indikatoriaus **(16)** šviesos diodai parodo akumuliatorių įkrovos lygį.
- ♦ Įjungus įrankį įjungimo / išjungimo jungikliu **(14)**, šviesos diodai gali šviesti taip:
  - Šviečia 3 šviesos diodai (raudonas, oranžinis, žalias): akumuliatorius įkrautas
  - Šviečia 2 šviesos diodai (raudonas ir oranžinis): akumuliatorius iš dalies įkrautas
  - Šviečia 1 šviesos diodas (raudonas): akumuliatorių reikia įkrauti
- ♦ Įkraukite akumuliatorių, kai šviečia tik raudonas šviesos diodas.

10.2. Praktiniai nurodymai

⚠ ĮSPĖJIMAS!

- ► Pavojus susižaloti! Dirbkite ramiai ir apgalvotai!
- ♦ Pjaudami laikykitės šalyje galiojančių ir vietos taisyklių.
- ♦ Nepjaukite įprastu ramybės laiku.
- ♦ Kietus objektus, pvz., akmenis, metalines dalis ir pan., reikia surinkti. Kitaip jie gali būti išsviesti ir sužaloti žmones ar padaryti materialinės žalos.
- ♦ Pjaunant aukštus krūmus ar gyvatvores, darbinis aukštis turėtų būti ne mažesnis kaip 15 cm. Tada nekils pavojus tokiems gyvūnams kaip ežiai.
- ♦ Įrankį visada tvirtai ir saugiai laikykite abiem rankomis!
- ♦ Pjaukite tik žolę ir piktžoles! Atkreipkite dėmesį į šaknis ar medžių kamienus, už kurių galima užkliūti.
- ♦ Dirbkite apdairiai ir pjaudami niekam nekelkite pavojaus.
- ♦ Dirbkite tik esant geram matomumui ir apšvietimui!
- ♦ Stebėkite pjovimo galvutę!
- ♦ Niekada nepjaukite didesniame nei pečių aukštyje!
- ♦ Plastikinio lyno jokiu būdu nekeiskite plienine viela, kitaip kils sužalojimo ir įrankio sugadinimo pavojus!
- ♦ Nedirbkite stovėdami ant kopėčių!
- ♦ Dirbkite tik stovėdami ant tvirto ir stabilaus pagrindo!
- ♦ Venkite nenatūralios kūno padėties. Tvirtai stovėkite ir visada išlaikykite pusiausvyrą.
- ♦ Reguliariai keiskite darbo padėtį, kad išvengtumėte nuovargio vienoje kūno pusėje.
- ♦ Jei pjovimo galvutė užsiblokavo, nedelsdami išjunkite įrankį, išimkite akumuliatorius ir pašalinkite blokuojančius objektus.

10.3. Pjovimo galvutės naudojimas

⚠ DĖMESIO!

- ■ Naudojant pjovimo galvutę **(23)**, apsauginio gaubto pailginimo detalę **(12b)** reikia ištraukti (žr. skyrių „Apsauginio gaubto pailginimo detalė (Q pav.)“).
- ♦ Nedidelėje vejoje priglauskite įrankį maždaug 30° kampu ir tolygiais judesiais puslankiu judinkite pjovimo galvutę į dešinę ir į kairę.
- ♦ Geriausi rezultatai pasiekiami, kai žolė yra ne aukštesnė kaip 15 cm. Kai žolė aukštesnė, rekomenduojama pjauti kelis kartus.
- ♦ Norėdami pjauti aplink medžius, tvoros stulpus ar kitas kliūtis, lėtai apeikite aplink kliūtį ir pjaukite lyno galais.
- ♦ Stenkitės nesiliesti prie kietų kliūčių (akmenų, sienų, statinių tvorų ir pan.), kitaip lynas greitai nusidėvės. Naudokite apsauginio gaubto **(12)** kraštą įrankiui tinkamu atstumu laikyti.

(!) DĖMESIO!

- ► Įrankiui veikiant niekada nedėkite pjovimo galvutės ant žemės!

10.4. Lyno pailginimas

⚠ ATSARGIAI!

- ► Lyno likučiai gali atsilaisvinti ir būti išsviesti. Dėl to galite susižaloti.
- ♦ Kai norite pailginti lyną, naudodami įrankį ir varikliui veikiant bakstelėkite kelis kartus pjovimo galvute **(23)** į žole apaugusią vietą.
- ♦ Lynas pailginamas automatiškai. Lyno pjoviklis **(33)** sutrumpina lyną iki tinkamo ilgio.
- ♦ Jei lyno pailginti nepavyksta, darykite taip:
  1) Išjunkite įrankį ir išimkite akumuliatorius iš įrankio.
  2) Sukamąją rankenėlę **(22)** nuspauskite žemyn ir stipriai patraukite lyno galą.
- ♦ Kai lyno nebesimato, pakeiskite pjovimo galvutę **(23)** arba užvyniokite naują lyną, kaip aprašyta „11.3 Ritės keitimas“.

10.5. Tridančio disko naudojimas

⚠ ĮSPĖJIMAS!

- ► Dirbdami visada naudokite nešimo diržą **(52)** ir dėvėkite tinkamus darbo drabužius.
- ► Dėvėkite akių, klausos ir galvos apsaugos priemones.
- ► Įsitikinkite, kad tridantis diskas **(20)** tinkamai pritvirtintas.
- ► Pakeiskite apgadintus ar atšipusius pjovimo įrankius.

ⓘ Nurodymas

- ► Naudojant tridantį diską **(20)**, apsauginio gaubto pailginimo detalę **(12b)** reikia įstumti.

- ■ Tridančiu disku pjaukite tik neapsodintus ir lygius plotus. Atidžiai apžiūrėkite pjaunamą plotą ir surinkite pašalinius objektus. Stenkitės neatsitrenkti į akmenis, metalo atliekas ar kitas kliūtis. Diskas gali būti apgadintas ir kyla atatrankos pavojus.
- ■ Nenaudokite tridančio disko pomiškiui ar tankiems augalams pjauti.
- ■ Reguliariai tikrinkite, ar tridantis diskas nepažeistas, ir, jei reikia, jį pakeiskite.
- ■ Įrankiu mojuokite panašiai, kaip mojuotumėte pjaudami dalgiu.
- ■ Pjovimo galvutę laikykite lygiagrečiai su žeme ir nustatykite pjovimo aukštį.
- ♦ Rekomenduojame rinktis tokią sukimosi greičio nuostatą:
  - 1 nuostata: krūmokšniai / krūmai
  - 2 nuostata: žolė / veja

10.6. Gyvatvorių žirklių naudojimas

Karpymo technika

- ■ Dvipuse peilių juosta **(75)** galima karpyti abiem kryptimis ar mosuojant iš vienos pusės į kitą.
- ■ Karpydami vertikaliai, gyvatvorių žirklėmis tolygiai braukite pirmyn arba vedžiokite lanku aukštyn ir žemyn.
- ■ Karpydami horizontaliai, gyvatvorių žirklėmis kaip pjautuvu braukite gyvatvorės krašto link, kad nupjautos šakelės kristų ant žemės.
- ■ Žr. išskleidžiamąjį puslapį (S pav.).

ⓘ Nurodymas

- ► Storas šakas nukirpkite šakų žirklėmis.

10.7. Stiebinio genėtuvo naudojimas

Pjovimo technika

⚠ ĮSPĖJIMAS!

- ► Visada stebėkite žemyn krintančias nuopjovas.
- ► Ypač įvertinkite atgal kertančių šakų keliamą pavojų.

ⓘ Nurodymas

- ► Dantytąją atramą **(58)** priglauskite prie šakos. Taip galėsite dirbti saugiau ir ramiau.
- ► Tik tada pradėkite pjauti.

Mažos šakos pjovimas

- ♦ Mažas šakas (Ø 0–8 cm) pjaukite iš viršaus į apačią (žr. pav.).

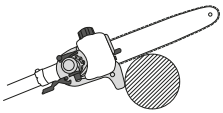

Didesnių šakų pjovimas

- ♦ Pjaudami didesnes šakas (Ø 8–25 cm) pirmiausia padarykite įtempį mažinančią įpjovą Ⓐ, (žr. pav.). Padarius įtempį mažinančią įpjovą, nuo pagrindinio kamieno nenusilupa žievė.
- ♦ Dabar, pjaudami iš viršaus Ⓑ į apačią, Ⓐ perpjaukite šaką.

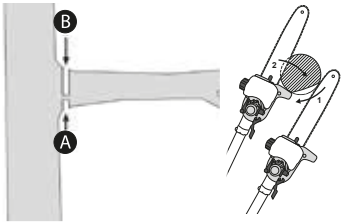

Pjovimas dalimis

Ilgas ir (arba) storas šakas prieš visiškai nupjaudami patrumpinkite (žr. pav.).

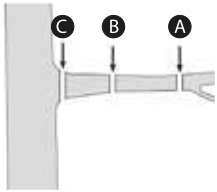

10.8. Saugus naudojimas

- ■ Kad nesusižalotumėte, pasirūpinkite, kad įrankis, pjovimo įranga ir apsauginė įmautė **(24)** būtų geros, naudoti tinkamos būklės.
- ■ Jei įrankis nukrito, patikrinkite, ar nėra didelių pažeidimų ir trūkumų.
- ■ Kad dirbtumėte saugiai, išlaikykite nustatytą daugiausia 60° ± 10° darbinį kampą (žr. pav.).

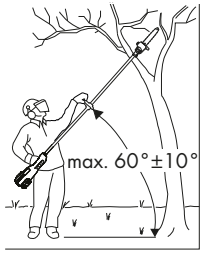

- ■ Nenaudokite įrankio užlipę ant kopėčių ar stovėdami nesaugioje vietoje.
- ■ Nesumanykite daryti neapgalvotų pjūvių. Tai gali kelti pavojų jums ir kitiems.
- ■ Būtina prižiūrėti vaikus. Tada būsite tikri, kad jie nežais su įrankiu.
- ■ Reguliariai keiskite savo darbinę padėtį. Ilgesnį laiką naudojant įrankį, dėl vibracijos gali sutrikti plaštakų kraujotaka. Tačiau naudojimo trukmę galite pailginti mūvėdami tinkamas pirštines arba reguliariai darydami pertraukas. Atminkite, kad naudojimo trukmė gali sutrumpėti, jei turite kraujotakos sutrikimų, lauke žema temperatūra arba jei dirbdami stipriai spaudžiate įrankį.

10.9. Jei įrankis vibruoja

- ♦ Išvalykite įrankį ir pašalinkite žolės likučius, kurių gali būti prisirinkę pjovimo galvutėje arba apsauginiame gaubte **(12)** (žr. „11. Techninė ir įprasta priežiūra“).

10.10. Blokuojančių objektų pašalinimas

⚠ ĮSPĖJIMAS!

- ► Prieš kaip nors tvarkydami pjovimo įrankį, išjunkite įrankį ir išimkite iš jo akumuliatorius!
- ► Mūvėkite apsaugines pirštines, kad nesusižalotumėte.
- ♦ Pašalinkite pjovimo įrankio užsiblokavimo priežastį.

11. Techninė ir įprasta priežiūra

⚠ ĮSPĖJIMAS!

- ► Judamųjų dalių keliamas pavojus! Prieš atlikdami bet kokius techninės priežiūros darbus, išjunkite įrankį ir išimkite akumuliatorius.
- ► Visus šioje instrukcijoje neaprašytus taisymo ir techninės priežiūros darbus paveskite mūsų klientų aptarnavimo tarnybai arba kvalifikuotam elektrikui. Naudokite tik originalias atsargines dalis.
- ■ Reguliariai atlikite techninės priežiūros ir valymo darbus.
- ■ Daug gedimų ir nelaimingų atsitikimų įvyksta dėl nepakankamos techninės ir įprastos priežiūros.

11.1. Įrankio valymas

⚠ ELEKTROS SMŪGIO PAVOJUS!

► Nenardinkite įrankio į vandenį ar kitus skysčius ir nepurkškite ant jo vandens norėdami nuvalyti.

⚠ ATSARGIAI!

► Valydami apsauginį gaubtą **(12)**, atsargiai elkitės su lyno pjovikliu **(33)**. Kitaip galite įsipjauti.

! DĖMESIO!

► Nenaudokite valiklių arba tirpiklių. Jie gali sugadinti paviršius.

■ Variklio blokas visada turi būti švarus, sausas, neišteptas alyva ar tepalu.

♦ Variklio bloką, vėdinimo angas, rankenas ir kotus valykite šepečiu arba šiek tiek sudrėkinta šluoste.

♦ Apsauginį gaubtą **(12)** ir pjovimo įrankį nuvalykite kas kartą panaudoję įrankį. Žolės likučius ir žemę pašalinkite šepečiu.

Gyvatvorių žirklių valymas

■ Iš gyvatvorių žirklių reikia reguliariai išvalyti pjuvenas.

♦ Patikrinkite, ar neatsilaisvino gyvatvorių žirklių peilių juostos **(75)** varžtai, ir prireikus juos priveržkite.

♦ Pašalinkite įstrigusius nupjautus želdinius.

♦ Peilių juostą sutepkite purškiamąja alyva arba tepaline.

Stiebinio genėtuvo valymas

■ Iš stiebinio genėtuvo reikia reguliariai išvalyti pjuvenas.

♦ Atskirkite žvaigždutės gaubtą **(56)**.

♦ Nuo pjovimo juostos **(60)** nuimkite pjovimo grandinę **(59)** ir abi dalis kruopščiai nuvalykite.

♦ Pasirūpinkite, kad pjovimo grandinė būtų išgaląsta, tikrinkite grandinės įtempį, stebėkite alyvos kiekį ir tepimą alyva.

Pjovimo galvutės / tridančio disko valymas

♦ Pašalinkite įstrigusius nupjautus želdinius.

♦ Kad dirbti būtų lengviau, pasirūpinkite, kad tridantis diskas **(20)** būtų aštrus.

11.2. Bendrieji techninės priežiūros darbai

⚠ ĮSPĖJIMAS!

► Prieš kaip nors tvarkydami pjovimo įrankį, išjunkite įrankį ir išimkite iš jo akumuliatorius!

♦ Reguliariai tikrinkite reduktorių ir įsitikinkite, kad yra pakankamai transmisijos tepalo. Prireikus papildomai įpilkite šiek tiek pusiau skysto transmisijos tepalo (apie 18–20 g) ir sutepkite reduktorių.

1) 5 mm šešiabriauniu raktu (tiekiamame rinkinyje nėra) atsukite varžtą įrankio galvutės priekyje (žr. D pav. išskleidžiamajame puslapyje) ir į tepimo angą įspauskite pusiau skysto transmisijos tepalo.

2) Pripildę, jei reikia, nuvalykite tepalo perteklių ir varžtu vėl uždarykite tepimo angą.

♦ Kas kartą prieš naudodami patikrinkite, ar įrankis be trūkumų ir neapgadintas, pvz., ar nėra atsilaisvinusių, nusidėvėjusių ar apgadintų dalių.

♦ Patikrinkite, ar apsauginis gaubtas **(12)** ir kiti apsauginiai įtaisai nepažeisti ir tinkamai pritvirtinti. Jei reikia, pakeiskite.

♦ Reguliariai tikrinkite lyno pjoviklį **(33)**. Jokiu būdu nenaudokite įrankio, jei lyno pjoviklio nėra arba jis apgadintas. Apgadintą lyno pjoviklį būtinai paveskite pakeisti klientų aptarnavimo tarnybai.

11.3. Ritės keitimas

⚠ DĖMESIO!

- Naudojant pjovimo galvutę **(23)**, apsauginio gaubto pailginimo detalę **(12b)** reikia ištraukti (žr. skyrių „Apsauginio gaubto pailginimo detalė“).
- Įrankį padėkite ant žemes ir įsitikinkite, kad jis tvirtai laikosi.
- Užblokuokite suklį **(34)** nuspausdami ir laikydami nuspaustą kaištį **(36)**. Kartu šiek tiek pasukite varantįjį diską **(35)**, kad jis užsiblokuotų. Sukdami pagal laikrodžio rodyklę, nusukite pjovimo galvutę **(23)** nuo suklio .
- Atidarykite ritės korpusą **(43)**, fiksatorių **(41)** abiejose ritės korpuso pusėse tvirtai spausdami į vidų ir atskirkite ritės korpuso dangtelį (žr. F pav.).
- Kaip pagalbinį įrankį ritės korpusui atidaryti galite naudoti plokščiąjį atsuktuvą. Būkite atsargūs ir neapgadinkite ritės.
- Naują ritę **(42)** įdėkite į ritės korpuso dangtelį **(40)** ir abu lyno galus prakiškite pro lyno prakišimo angą **(44)** (žr. F pav.).
- Ritę įdėkite į ritės korpuso dangtelį ir dangtelį vėl užfiksuokite ant ritės korpuso **(43)**. Stebėkite, kad lyno prakišimo anga **(44)** būtų ties abiem ritės korpuso išpjovomis, antraip dangtelis neužsidarys (žr. F pav.).
- Pjovimo galvutę **(23)** prieš laikrodžio rodyklę vėl užsukite ant suklio **(34)**.
- Užblokuokite suklį nuspausdami ir laikydami nuspaustą kaištį **(36)**. Kartu šiek tiek pasukite varantįjį diską **(35)**, kad jis užsiblokuotų.
- Pjovimo galvutę **(23)** toliau sukite iki galo, kad ji tvirtai laikytųsi.
- Paskui kaištį atleiskite ir atblokuokite suklį .
- Patraukite abu lyno galus, kad ištrauktumėte juos iš grioveliių **(45)**.
- Patrumpinkite lyną iki maždaug 15 cm, kad variklio apkrova būtų mažesnė.

Pjovimo galvutės / pjovimo lyno keitimas

1) Išrinkite pjovimo galvutę **(23)**, kaip aprašyta **„11.3. Ritės keitimas“**. Paspauskite abu fiksatorius **(41)** ir atskirkite dangtelį **(40)**.
2) Ritę **(42)** išimkite iš ritės korpuso **(43)**.
3) Pašalinkite pjovimo lyną, jei jis dar yra.
4) Naują pjovimo lyną sulenkite per vidurį ir gautą kilpą įkabinkite į ritės griovelius **(45)**.
5) Įtemptą lyną užvyniokite pagal laikrodžio rodyklę. Vyniojant ritė atskiria abi pjovimo lyno puses.
6) Dabar į ranką paimkite dangtelį ir įdėkite ritę į dangtelį. Žiūrėkite, kad lyno laikiklis ritės diske sutaptų su lyno anga dangtelyje.
7) Dabar nuo ritės nuvyniokite pjovimo lyno ir prakiškite jį pro lyno prakišimo angą **(44)** ritės korpuse **(43)**.
8) Abi korpuso puses vėl sujunkite taip, kad jos aiškiai užsifiksuotų.
9) Nupjaukite per ilgą lyną, patrumpindami maždaug iki 15 cm. Tai sumažins variklio apkrovą.
10) Vėl surinkite pjovimo galvutę **(23)** (žr. **„11.3. Pjovimo galvutės / pjovimo lyno keitimas“**).

11.4. Pjovimo disko keitimas (E pav.)

⚠ DĖMESIO! SUŽALOJIMO PAVOJUS!

- Atsargiai, aštrios briaunos! Mūvėkite apsaugines pirštines, kad nesusižalotumėte.

⚠ DĖMESIO!

- Naudojant tridantį diską **(20)**, apsauginio gaubto pailginimo detalę **(12b)** reikia įstumti (žr. skyrių „Apsauginio gaubto pailginimo detalės atskyrimas ir prijungimas“).
- Išjunkite įrankį ir išimkite akumuliatorius.
- Įrankį padėkite ant žemes ir įsitikinkite, kad jis tvirtai laikosi.
- Užblokuokite suklį **(34)** nuspausdami ir laikydami nuspaustą kaištį **(36)**. Kartu šiek tiek pasukite varantįjį diską **(35)**, kad jis užsiblokuotų.
- Pagal laikrodžio rodyklę atsukite veržlę **(37)** ir nuo suklio **(34)** atskirkite varantįjį diską **(35)**, tvirtinimo poveržlę **(38)**, poveržlę **(39)** ir tridantį diską **(20)**.
- Tridantį diską uždėkite ant suklio. Galima naudoti abi tridančio disko puses.

- Tridantį diską pritvirtinkite poveržle, tvirtinimo poveržle ir veržle.
- Paskui kaištį **(36)** atleiskite ir atblokuokite suklį.

11.5. Apsauginio gaubto pailginimo detalė (Q pav.)

Nurodymas

- Naudojant tridantį diską **(20)**, apsauginio gaubto pailginimo detalę **(12b)** reikia įstumti.
- Naudojant pjovimo galvutę **(23)**, apsauginio gaubto pailginimo detalę reikia ištraukti.

Apsauginio gaubto sutrumpinimas

- Nykščiu į vidų spauskite abu fiksatoriaus **(12a)** spragtukus.
- Apsauginio gaubto pailginimo detalę iki galo nustumkite aukštyn.

Apsauginio gaubto pailginimas

- Nykščiu į vidų ir žemyn spauskite abu fiksatoriaus spragtukus.
- Apsauginio gaubto pailginimo detalę visiškai ištraukite žemyn.

Nurodymas

- Kas kartą panaudoję, nuvalykite įrankio apsauginio gaubto pailginimo detalę ir apsauginį gaubtą **(12)**.

11.6. Lyno pjoviklio galandimas (D pav.)

DĖMESIO!

- Jokiu būdu nenaudokite įrankio, jei lyno pjoviklio nėra arba jis apgadintas. Kyla pavojus susižaloti.
- Mūvėkite apsaugines pirštines, kad neįsipjautumėte.
- Išjunkite įrankį ir išimkite akumuliatorius.
- Lyno pjoviklį **(33)** nusukite nuo apsauginio gaubto **(12)**.
- Lyno pjoviklį įtvirtinkite spaustuvuose ir peilį pagaląskite plokščiąja dilde.
  Atsargiai dildykite ir visada tik viena kryptimi.
- Lyno pjoviklį vėl prisukite prie apsauginio gaubto.

11.7. Lyno užvyniojimas ant pjovimo galvutės (F pav.)

Galite įsigyti ne tik naują pjovimo galvutę **(23)**, bet ir specializuotoje parduotuvėje nusipirkti 2,4 mm storio, 6 m ilgio nailono lyną ir patys jį užvynioti ant ritės **(42)**.

- Lyną sulenkite ties viduriu ir lyno vidurį įdėkite į įrantą **(45a)** ritėje. Abu galus užvyniokite rodyklės kryptimi, nurodyta ritės apačioje.
- Paskui lyno galą atitinkamai įspauskite į vieną iš griovelių **(45)** ritėje.

Nurodymas

- Gerai įtempkite lynus ir atkreipkite dėmesį, kad lynai abiejuose lyno kanaluose būtų lygiagretūs. Be to, viename ritės lyno kanale turi būti ne daugiau kaip 3 m lyno, antraip lyno automatinė sistema tinkamai neveiks.

12. Techninės priežiūros intervalai

12.1. Gyvatvorių žirklės

Čia pateikta informacija galioja naudojant įrankį įprastomis naudojimo sąlygomis. Jei sąlygos sudėtingesnės, pvz., susidaro daug dulkių ar kasdienis darbas trunka ilgiau, nurodyti intervalai turi būti atitinkamai trumpesni.

Įrankio dalis	Darbas	Prieš pradedant darbą	Baigus darbą	Priteikus
Peilių juosta **(75)**	Apžiūrėti	X		
	Nuvalyti		X	X

Stiebinis genėtuvas

Čia pateikta informacija galioja naudojant įrankį įprastomis naudojimo sąlygomis.
Jei sąlygos sudėtingesnės, pvz., susidaro daug dulkių ar kasdienis darbas trunka ilgiau, nurodyti intervalai turi būti atitinkamai trumpesni.

Įrankio dalis	Veiksmas	Prieš pradedant darbą	Kas savaitę	Įvykus trikčiai	Sugedus	Prireikus
Grandinės tepimas	Patikrinti	X				
Pjovimo grandinė **(59)**	Patikrinti, pažiūrėti, kaip išgaląsta	X				
	Patikrinti grandinės įtempimą	X				
	Pagaląsti					X
Kreiptuvas **(66)**	Patikrinti (ar nenusidėvėjo, ar neapgadintas)	X				
	Nuvalyti ir apversti		X	X		
	Nuvalyti šerpetas		X			
	Pakeisti				X	X
Grandinės žvaigždutė **(67)**	Patikrinti		X			
	Pakeisti					X

13. Trikčių šalinimas

13.1. Įrankis

Triktis	Priežastis	Sprendimas
Įrankis neįsijungia	Išsikrovė akumuliatoriai.	Įkraukite akumuliatorius.
	Akumuliatoriai neįdėti.	Įdėkite akumuliatorius.
	Sugedo įjungimo / išjungimo jungiklis **(14)**.	Kreipkitės į klientų aptarnavimo tarnybą.
	Sugedo paleidimo svirtis **(3)**.	
	Sugedo variklis.	
Įrankis veikia su pertrūkiais	Atsilaisvino vidinis kontaktas.	Kreipkitės į klientų aptarnavimo tarnybą.
	Sugedo paleidimo svirtis **(3)**.	
Įrankis stipriai vibruoja ir skleidžia neįprastus garsus	Nešvarus arba netinkamai pritvirtintas pjovimo įrankis.	Nuvalykite pjovimo įrankį. Tvirtai priveržkite pjovimo įrankį.
	Sugedo variklis.	Kreipkitės į klientų aptarnavimo tarnybą.

13.2. Pjovimo galvutė

Triktis	Priežastis	Sprendimas
Pjovimo galvutė blogai pjauna	Lynas pjovimo galvutėje **(23)** nepakankamai ilgas arba sunaudotas.	Pailginkite lyną. Jei reikia, pakeiskite pjovimo galvutę.
	Lynas neprakištas pro ritės korpusą **(43)** arba prakištas tik vienoje pusėje.	Lyną tinkamai įkiškite ir, jei reikia, užvyniokite iš naujo.
	Pjovimo įrankis nešvarus.	Nuvalykite pjovimo įrankį.
	Nevisiškai įkrauti arba beveik išsikrovę akumuliatoriai.	Įkraukite akumuliatorius.
Pjovimo įrankis nesisuka	Pašalinis daiktas, pvz., šaka, blokuoja pjovimo įrankį.	Nedelsdami išjunkite įrankį, išimkite akumuliatorius ir pašalinkite blokavimo priežastį.

13.3. Gyvatvorių žirklės

Triktis	Priežastis	Sprendimas
Peilių juosta **(75)** kaista	Peilių juosta **(75)** atšipo	Peilių juostą **(75)** paveskite pagaląsti arba pakeisti (***„17.1. Klientų aptarnavimas“***)
	Per didelė trintis, nes peilių juosta netepama	Peilių juostą **(75)** sutepkite alyva
Gyvatvorių žirklės blogai pjauna	Peilių juosta **(75)** nešvari	Nuvalykite peilių juostą **(75)**
	Per didelė trintis, nes peilių juosta netepama	Peilių juostą **(75)** sutepkite alyva
	Peilių juosta **(75)** atšipo	Peilių juostą **(75)** paveskite pagaląsti arba pakeisti (***„17.1. Klientų aptarnavimas“***)
	Netinkama pjovimo technika	žr. ***„10.6. Karpymo technika“***

13.4. Stiebinis genėtuvas

Triktis	Priežastis	Sprendimas
Įrankis veikia, bet pjovimo grandinė **(59)** nejuda.	Stiebinio genėtuvo įranga neteisingai prijungta.	Patikrinkite surinkimą.
Pjūvis negilėja.	Pjovimo grandinė **(59)** sausa ir (arba) perkaito arba nukaro.	Papildomai įpilkite alyvos ir (arba) pagaląskite, pakeiskite arba įtempkite pjovimo grandinę **(59)**.

14. Gabenimas

- Būkite atsargūs, kad neįjungtumėte nešamo įrankio.
- Prieš gabendami, įrankį išjunkite ir išimkite akumuliatorius.
- Įrankį neškite viena ranka suėmę už papildomos rankenos **(6)**, o kita ranka – už apatinės rankenos. Taip neprisiliesite prie pavojingų dalių.
- Gabendami ir padėdami laikyti tridantį diską **(20)**, naudokite apsauginį gaubtą **(21)**.
- Gabendami stiebinį genėtuvą ir gyvatvorių žirkles, naudokite apsaugines įmautes **(24 + 25)**.
- Gabendami išlaikykite saugų atstumą iki kitų asmenų.
- Gabenamą įrankį pritvirtinkite tvirtinimo diržais, kad jis nenuslystų ir nebūtų apgadintas.

15. Laikymas

- Nuvalytą įrankį laikykite sausoje ir nuo dulkių apsaugotoje, visada vaikams nepasiekiamoje vietoje.
- Ištiesinkite peilių juostą **(75)**.
- Įrankį laikykite nuo šalčio apsaugotoje, sausoje ir vaikams nepasiekiamoje vietoje, užmovę kartu tiekiamas apsaugines įmautes **(24 + 25)**.
- Tridantį diską **(20)** visada laikykite su apsauginiu gaubtu **(21)**.
- Arba įrankį galite pakabinti ant variklio bloko, pvz., užkabindami ant sieninio kablio. Tam naudokite raktaskylę **(2)** kitoje variklio bloko pusėje (žr. A pav.).

⚠ ĮSPĖJIMAS! PAVOJUS SUSIŽALOTI!

- Pavojus susižaloti! Taip sulankstytą įrankį galima tik gabenti ir laikyti; dirbti, kai įrankis taip sulankstytas, draudžiama!

16. Šalinimas

Perbrauktos šiukšlių dėžės ženklas reiškia, kad, pasibaigus naudojimo laikotarpiui, šio įrankio negalima išmesti su buitinėmis atliekomis. Įrankį reikia pristatyti į tam skirtą surinkimo vietą, perdirbimo centrą arba atliekų šalinimo įmonę.

Informacija Vokietijos rinkai

Be to, jį privalo priimti elektros ir elektroninės įrangos bei maisto produktų pardavėjai. „LIDL“ suteikia jums galimybę prietaisą tiesiai grąžinti filialuose ir prekyvietėse. Grąžinimas ir šalinimas jums nieko nekainuoja.

Įsigydami naują prietaisą, turite teisę nemokamai grąžinti atitinkamą naudotą prietaisą. Taip pat, nepriklausomai nuo to, ar perkate naują prietaisą, galite nemokamai grąžinti (daugiausia tris) naudotus prietaisus, jei nė vienas jų matmuo neviršija 25 cm.

Prieš grąžindami ištrinkite visus asmens duomenis.

Prieš grąžindami išimkite baterijas ar akumuliatorius, jei jie yra naudotame prietaise, taip pat lemputes, kurias galima išimti nesuardžius prietaiso, ir pristatykite juos į atskirą surinkimo vietą.

Pakuotė pagaminta iš aplinką tausojančių medžiagų, kurias galite pristatyti į vietos perdirbimo įmones.

Pakuotę išmeskite saugodami aplinką.

16.1. Baterijų šalinimas

Baterijas / akumuliatorius reikia tvarkyti kaip specialiąsias atliekas, todėl baterijas / akumuliatorius saugodamos aplinką turi pašalinti atitinkamos tarnybos (prekybininkai, specializuotos prekybos įmonės, viešosios savivaldybės tarnybos, komercinės atliekų šalinimo įmonės). Baterijose / akumuliatoriuose gali būti nuodingų sunkiųjų metalų.

Sudėtyje esantys sunkieji metalai žymimi tokiomis raidėmis po simboliu: Cd – kadmis, Hg – gyvsidabris, Pb – švinas.

Todėl baterijų / akumuliatorių neišmeskite su buitinėmis atliekomis, o pristatykite juos į atskirą surinkimo vietą.

Išmeskite tik išsikrovusias baterijas / akumuliatorius.

Aplinkos apsauga

Nešvarias priežiūros priemones ir darbines medžiagas pristatykite į specialią surinkimo vietą.

17. Kompernaß Handels GmbH garantija

Gerb. kliente,

Šiam prietaisui nuo įsigijimo datos suteikiama 3 metų garantija. Jei tiekiamame rinkinyje yra, „X12V Team“ ir „X20V Team“ serijos akumuliatorių blokams taip pat suteikiama 3 metų garantija nuo įsigijimo datos. Išryškėjus šio gaminio trūkumams, gaminio pardavėjas užtikrina jums teisės aktais reglamentuojamas teises. Toliau išdėstytos garantijos teikimo sąlygos šių jūsų teisės aktais reglamentuojamų teisių neapriboja.

Garantijos teikimo sąlygos

Garantijos teikimo laikotarpis skaičiuojamas nuo pirkimo datos. Išsaugokite kasos čekį. Jo reikia kaip pirkimo dokumento. Jei per trejus metus nuo šio gaminio pirkimo datos išryškėtų medžiagų ar gamybos trūkumų, gaminį savo nuožiūra nemokamai pataisysime, pakeisime arba grąžinsime sumokėtą sumą. Norint pasinaudoti garantija, sugedusį gaminį ir pirkimo dokumentą (kasos čekį) būtina pateikti trejų metų laikotarpiu trumpai aprašius trūkumą ir nurodžius trūkumo atsiradimo laiką.

Jei trūkumui taikoma mūsų garantija, jums grąžinsime sutaisytą arba pristatysime naują gaminį. Sutaisius ar pakeitus gaminį, garantijos teikimo laikotarpis nepratęsiamas.

Garantijos teikimo laikotarpis ir teisės aktais reglamentuojama trūkumų pašalinimo garantija

Garantijos teikimo laikotarpiu suteikus garantinių paslaugų, garantijos teikimo laikotarpis nepratęsiamas. Ta pati sąlyga taikoma ir pakeistoms bei sutaisytoms dalims. Apie įsigyto gaminio pažeidimus ir trūkumus būtina pranešti vos išpakavus gaminį. Pasibaigus garantijos teikimo laikotarpiui už remonto darbus imamas mokestis.

Garantijos aprėptis

Prietaisas kruopščiai pagamintas vadovaujantis griežtomis kokybės gairėmis ir prieš pristatant buvo išbandytas.

Garantija taikoma tik medžiagų arba gamybos trūkumams. Garantija netaikoma įprastai dylančioms gaminio dalims, priskiriamoms prie susidėvinčių dalių kategorijos, pvz., pjovimo diskams, atsarginėms geležtėms, šlifavimo popieriui ir t. t., taip pat lūžtančių (dužių) dalių, pavyzdžiui, įungiklių arba iš stiklo pagamintų dalių, pažeidimams.

Garantija netaikoma, jei gaminys apgadinamas, netinkamai naudojamas ar netinkamai prižiūrimas. Gaminys tinkamai naudojamas tik tada, jei tiksliai laikomasi visų naudojimo instrukcijoje pateiktų nurodymų. Gaminį draudžiama naudoti tokiems tikslams ar tokiu būdu, kurie nerekomenduojami naudojimo instrukcijoje arba dėl kurių joje įspėjama.

Gaminys skirtas tik buitinio, o ne komercinio naudojimo reikmėms. Garantija netaikoma piktnaudžiavimo, netinkamo naudojimo atvejais, jei naudojama jėga ir jei remontuoja ne mūsų įgaliotoji klientų aptarnavimo tarnyba.

Garantija negalioja

- įprastai sumažėjus akumuliatoriaus talpai,
- jei gaminys naudojamas komerciniams tikslams,
- jei klientas apgadina arba pakeičia gaminį,
- jei nesilaikoma saugos ir techninės priežiūros nurodymų arba jei gaminys netinkamai valdomas,
- stichinių nelaimių padarytai žalai.

Garantinių įsipareigojimų vykdymas

Kad galėtume greitai sutvarkyti jūsų prašymą, prašome vadovautis toliau nurodytais nurodymais:

- Kreipdamiesi bet kokiu klausimu dėl gaminio, turėkite kasos čekį kaip pirkimo dokumentą ir gaminio numerį (IAN) 507527_2507.
- Gaminio numerį rasite gaminio duomenų lentelėje, išgraviruotą ant gaminio, nurodytą ant naudojimo instrukcijos viršelio (apačioje kairėje) arba užklijuotą gaminio užpakalinėje pusėje ar apačioje.
- Jei išryškėtų gaminio veikimo ar kitokių trūkumų, pirmiausia telefonu kreipkitės į toliau nurodytą klientų aptarnavimo skyrių arba pasinaudokite mūsų pasiteiravimo forma, kurią rasite svetainės parkside-diy.com kategorijoje „Priežiūra“.
- Tada sugedusiu pripažintą gaminį, pridėję pirkimo dokumentą (kasos čekį) ir nurodę trūkumą bei jo atsiradimo laiką, nemokamai galėsite išsiųsti jums nurodytu techninės priežiūros tarnybos adresu.

PDF ONLINE
parkside-diy.com

Svetainėje parkside-diy.com galite susipažinti su šiuo ir daugybe kitų vadovų bei juos atsisiųsti. Šis QR kodas jus nukreips tiesiai į parkside-diy.com. Pasirinkite savo šalį ir pasinaudodami paieškos laukeliu susiraskite naudojimo instrukcijas. Įvedę gaminio numerį (IAN) 507527_2507, rasite savo gaminio naudojimo instrukciją.

17.1. Priežiūra

LT **Priežiūra Lietuva**
Tel. 0800 33062
Pasiteiravimo forma svetainėje parkside-diy.com

IAN 507527_2507

17.2. Importuotojas

Atminkite, kad šis adresas nėra klientų aptarnavimo tarnybos adresas. Pirmiausia susisiekite su nurodyta klientų aptarnavimo tarnyba.

„KOMPERNASS HANDELS GMBH“
BURGSTRASSE 21
44867 BOCHUM
VOKIETIJA
www.kompernass.com

18. Atsarginių dalių užsakymas

Atsarginius akumuliatorius ar kroviklį visada galite patogiai užsisakyti internetu **www.kompernass.com**.

Šis QR kodas jus nukreips tiesiai į mūsų svetainę, kurioje galėsite peržiūrėti mūsų turimas atsargines dalis ir jų užsisakyti.

Nurodymas

- Jei internetu jums užsisakyti neparanku, telefonu arba el. paštu galite kreiptis į mūsų klientų aptarnavimo tarnybą.
- Užsisakydami visada nurodykite gaminio numerį (IAN) 507527_2507.
- Atminkite, kad ne visose šalyse, į kurias tiekiamas gaminys, atsarginių dalių galima užsisakyti internetu.

19. EB Atitikties deklaracijos originalo vertimas

Mes, „KOMPERNASS HANDELS GMBH“, ir už dokumento pateikimą atsakingas asmuo Herr Hans-Peter Kompernaß, BURGSTR. 21, 44867 BOCHUMAS, VOKIETIJA, pareiškiame, kad šis gaminys atitinka toliau nurodytus standartus, norminius dokumentus ir EB direktyvas:

Mašinų direktyvą (2006/42/EG)

2006/42/EB direktyvos IV priedą:

Notifikuotoji įstaiga: „TÜV SÜD Product Service GmbH“, Ridlerstraße 65, 80339 München, Vokietija

Notifikavimo Nr. 0123, sertifikato Nr. M6A 030574 3276 Red. 00

Elektromagnetinio suderinamumo direktyvą (2014/30/EU)

Naudojamos įrangos į aplinką skleidžiamo triukšmo direktyvą (2000/14/EG), (2005/88/EG)

Garso galios lygis LWA:

Pjovimo galvutė

Išmatuotasis L_{WA}: 93,5 dB

Garantuojamas L_{WA}: 96 dB

Tridantis diskas

Išmatuotasis L_{WA}: 91,2 dB

Garantuojamas L_{WA}: 96 dB

Gyvatvorių žirklės

Išmatuotasis L_{WA}: 100,4 dB

Garantuojamas L_{WA}: 104 dB

Stiebinis genėtuvas

Išmatuotasis L_{WA}: 101,4 dB

Garantuojamas L_{WA}: 104 dB

Notifikuotoji įstaiga: „TÜV SÜD Industrie Product Service GmbH“, Westendstr. 199, 80686 München, Vokietija

Notifikavimo Nr. 0036

Sertifikato Nr. OR/017832/011

Pavojingų medžiagų naudojimo apribojimo direktyvą (2011/65/EU)*

* Visą atsakomybę už šią atitikties deklaraciją prisiima gamintojas. Pirmiau aprašytas deklaruojamas gaminys atitinka 2011 m. birželio 8 d. Europos Parlamento ir Tarybos direktyvą 2011/65/ES dėl tam tikrų pavojingų medžiagų naudojimo elektros ir elektroninėje įrangoje apribojimo.

Taikomi darnieji standartai

EN 62841-1:2015/A11:2022
IEC 62841-4-4:2020
EN 62841-4-2:2019/A11:2022
EN ISO 11680-1:2021
EN ISO 12100:2010
EN 301489-1 V2.2.3:2019
EN 301489-17 V3.3.1:2024
EN 300328 V2.2.2:2019
EN 50663:2017
EN IEC 55014-1:2021
EN IEC 55014-2:2021
EN IEC 63000:2018

Įrankio tipas: 40 V akumuliatorinis kombinuotasis įrankis „4in1“ PAKG 40-Li A1

Pagaminimo metai: 2026-01

Serijos Nr. IAN 507527_2507

Bochumas, 2025-11-11

Hans-Peter Kompernaß
- Vadovas -

Tobulinant gaminį, gali būti techninių pakeitimų.

Sisukord

1. Sihipärane kasutamine 68
1.1. Kasutatud hoiatusjuhised ja sümbolid 68
2. Tarnekomplekt 70
3. Seadme kirjeldus 70
4. Tehnilised andmed 71
5. Ohutusjuhised 73
5.1. Elektritööriistade üldised ohutusjuhised. 73
5.2. Ohutus töökohal 73
5.3. Elektriohutus. 73
5.4. Inimeste ohutus 73
5.5. Elektritööriista kasutamine ja käsitsemine. 74
5.6. Akutööriista kasutamine ja käsitsemine 74
5.7. Teenindus 75
5.8. Hekilõikurite ohutusjuhised 75
5.9. Pikendatud tööulatusega hekilõikurite ohutusjuhised . . 75
5.10. Hekilõikurite täiendavad ohutusjuhised. 76
5.11. JÄÄKRISKID 77
5.12. Täiendavad ohutusjuhised 77
5.13. Kõrglõikurite ohutusjuhised. 77
5.14. Ettevaatusabinõud tagasilöögi vastu 78
5.15. Rohutrimmerite, kombilõikurite ja saelehega kombilõikurite ohutusjuhised 79
5.16. Elektritööriistade ohutu käitamise üldised ohutusjuhised. . 80
5.17. Tagasilöök - põhjused ja vastavad ohutusjuhised 81
6. Enne kasutuselevõtmist 82
6.1. Akupaki laadimine 82
6.2. Akupaki seadmesse paigaldamine / seadmest eemaldamine . 82
6.3. Akuseisundi kontrollimine 82
7. Seadme monteerimine 82
7.1. Lisakäepideme monteerimine (joonis C) 82
7.2. Kaitseekraani monteerimine (joonis D) 83
7.3. Varretorude ühendamine (joonis A) 83
7.4. Lõikeinstrumendi monteerimine / vahetamine (joonis E/F) 83
7.5. Saeketi ja saelati monteerimine 84
7.6. Saeketi demonteerimine 84
7.7. Saeketi pingutamine ja kontrollimine 84
7.8. Ketiõlitus 84
7.9. Saeketi teritamine. 84
7.10. Kõrglõikuri pööramine 85
7.11. Hekilõikuri pööramine 85
8. Kanderihma kinnitamine 85
8.1. Seadme tasakaalustamine. 86
9. Kasutuselevõtmine 86
9.1. Sisse-/väljalülitamine ja pöörlemissageduse seadistamine . 86
10. Käsitsemine 87
10.1. Akuseisundi kontrollimine seadmel 87
10.2. Tööjuhised 87
10.3. Trimmipeaga töötamine. 87
10.4. Jõhvi pikendamine. 87
10.5. 3 hambaga teraga töötamine 88
10.6. Hekilõikuriga töötamine. 88
10.7. Kõrglõikuriga töötamine 88
10.8. Ohutu töötamine. 89
10.9. Kui seade vibreerib 89
10.10. Takistuste eemaldamine 89
11. Hooldamine ja puhastamine 89
11.1. Seadme puhastamine 90
11.2. Üldised hooldustööd 90
11.3. Poolivahetus 91
11.4. Teravahetus (joonis E) 91
11.5. Kaitsekatte pikendus (joonis Q) 92
11.6. Jõhvilõikuri teritamine (joonis D) 92
11.7. Trimmipeale pealekerimine (joonis F) 92
12. Hooldusintervallid 92
12.1. Hekilõikur. 92
12.2. Kõrglõikur. 93
13. Vigade kõrvaldamine 94
13.1. Seade. 94
13.2. Trimmipea 94
13.3. Hekilõikur. 95
13.4. Kõrglõikur. 95
14. Transport 96
15. Ladustamine 96
16. Jäätmekäitlus 96
16.1. Patareide jäätmekäitlus 96
17. Kompernaß Handels GmbH garantii 97
17.1. Teenindus 97
17.2. Importija 98
18. Varuosade tellimine 98
19. Algupärase EÜ vastavusdeklaratsiooni tõlge 99

1. Sihipärane kasutamine

Hekilõikur

See seade on koos hekilõikuriga kasutamisel ette nähtud hekkide, põõsaste ja dekoratiivpõõsaste lõikamiseks ja trimmerdamiseks kodumajapidamistes. Tegemist on siinjuures integreeritud ajamiga käsijuhtimisega seadmega, mille puhul liiguvad lineaarselt paigutatud terad edasi ja tagasi.

Kõrglõikur

See seade on koos kõrglõikuriga kasutamisel ette nähtud laasimistöödeks puudel.

Trimmipea ja 3 hambaga tera

Seade on trimmipeaga kasutamisel ette nähtud rohu niitmiseks peenraservadelt ja puutüvede ümbert. 3 hambaga tera kasutamisel on seade ette nähtud võsa, madala taimestiku, rohu ja umbrohu lõikamiseks.

Kasutage seadet ainult kirjeldatud viisil ja nimetatud kasutusvaldkondades. Igasugune muu kasutamine või seadme muutmine on mittesihipärane ja kätkeb endas olulisi õnnetusohtusid. Mittesihipärasest kasutamisest tulenevate kahjude korral meie ei vastuta. Seade ei ole ette nähtud tööduslikuks kasutamiseks.

1.1. Kasutatud hoiatusjuhised ja sümbolid

Käesolevas kasutusjuhendis, pakendis ja seadmel kasutatakse järgmisi hoiatusjuhiseid ja sümboleid (kui see on asjakohane):

	Lugege ja järgige kasutusjuhendit!
	HOIATUS! Seadmega töötamisel on vajalikud erilised ohutusmeetmed. Lugege ja järgige kõiki hoiatusjuhiseid.
	Kandke kuulmiskaitsevahendit!
	Kandke kaitseprille!
	Kandke kaitsekiivrit!
	Kandke kaitsekindaid.
	Kandke libisemiskindel turvajalatseid.
	Hoidke kolmandatest isikutest vähemalt 15-meetrist ohutut distantsi.
	Hoidke läheduses viibivad isikud seadmest eemal.
	Tähelepanu! Teravatest teradest tulenev vigastusoht.
	Jälgige eemale paiskuvaid osi!
	HOIATUS! Tagasilöögi oht. Kaitske end seadme tagasilöögi eest!
	Ärge kasutage saelehti!
	Kaitske seadet vihma või niiskuse eest!
	Enne hooldustöid seisake seade ja eemaldage aku!
LWA 96 dB	Seadme garanteeritud helivõimsuse tase
	2 funktsiooniga kaitseekraan trimmipeale ja 3 hambaga rohuterale
	Lisage reduktori vedelmääret
	Elektrilöögist tulenev eluoht! Hoiduge kõrgepingeliinidest vähemalt 10 meetri kaugusele.
	Tähelepanu, kuumad osad.
	Tähelepanu! Allakukkuvad esemed. Iseäranis peast kõrgemal lõikamisel.

	Käsitsege seadet alati mõlema käega.
	Ärge töötage kettsaega ühe käega.
	Tähelepanu, tagasilöök!
8''	Juhtlati pikkus
33	Ketilülide arv
0.375''(9.525mm)	Ketisamm
0.043''(1.1mm)	Soone laius
	Saeketi liikumissuund
	OHT! Selle sümboli ja märgusõnaga „OHT“ tähistatud hoiatusjuhis viitab vahetult järgnevale ohuolukorrale, mille eiramise tagajärjeks on surm või raske vigastus.
	HOIATUS! Selle sümboli ja märgusõnaga „HOIATUS“ tähistatud hoiatusjuhis viitab võimalikule ohuolukorrale, mille eiramise tagajärjeks võiks olla surm või raske vigastus.
	ETTEVAATUST! Selle sümboli ja märgusõnaga „ETTEVAATUST“ tähistatud hoiatusjuhis viitab võimalikule ohuolukorrale, mille eiramise tagajärjeks võiks olla kerge või mõõdukas vigastus.
	TÄHELEPANU! Selle sümboli ja märgusõnaga „TÄHELEPANU“ tähistatud hoiatusjuhis viitab võimalikule olukorrale, mille eiramise tagajärjeks võiks olla varakahju.
	Juhis: Juhis tähistab lisateavet, mis lihtsustab seadme käsitsemist.

	Ärge käidelge elektriseadet olmejäätmete hulgas!
	Suunake pakend keskkonnasõbralikku jäätmekäitlusse.
b a	Taaskasutatavatest materjalidest pakend. Jälgige tähistust pakkematerjalil jäätmete sorteerimisel: Need on tähistatud järgmise tähendusega lühenditega (a) ja numbritega (b): 1-7: plastid, 20-22: paber ja papp, 80-98: komposiitmaterjalid.
ES/PT AZUL ES/PT AMARILLO AMARELO ES/PT	Pakend sisaldab paberist ja/või papist osi. Pakend sisaldab plastist ja/või metallist osi.
	See toode vastab kehtivatele Euroopa ja siseriiklike direktiivide nõuetele.

2. Tarnekomplekt

1 40 V akuga neli ühes kombineeritud seade
1 kaitseekraan
1 3 hambaga tera
1 kõrglõikuri otsak
1 hekilõikuri otsak
1 trimmipea / 3 hambaga tera otsak
1 trimmipea
1 õlipudel
100 ml saeketivedelikku
1 kuuskantvõti
1 mitmeotstarbeline võti
1 kanderihm
1 kaitsekate (3 hambaga tera)
1 kaitsekate (kõrglõikur)
1 kaitsekate (hekilõikur)
1 kasutusjuhend

3. Seadme kirjeldus

(joonised vt lahtipööratavad lehed)

Joonis A

1 Mootoriplokk
2 Lukuaugukujuline ava
3 Käivitushoob
4 Sisselülitustõkis
5 Kandeaas
6 Lisakäepide
7 Jalakaitse
8 Varretoru mootoriplokil
9 Pöördnupp (koos alusseibiga)
10 Fiksaatortihvt
11 Varretoru (trimmipea otsak)
12 Kaitseekraan
12a Lukk
12b Kaitsekate
13 Kuuskantvõti
14 Sisse-/väljalüliti
15 Pöörlemissageduse klahv
16 Laetustaseme näidik
17 Pöörlemissageduse aste

Joonis B

18 Õlipudel
19 Mitmeotstarbeline võti
20 3 hambaga tera
21 Kaitsekate (3 hambaga tera)
22 Pöördnupp
23 Trimmipea
24 Kaitsekate (kõrglõikur)
25 Kaitsekate (hekilõikur)

Joonis C

26 Lukustustihvt
27 Kumm
28 Kronstein
29 Alusseib
30 Pöördnupp

Joonis D

31 Polt (4x)

32 Kaitseekraani hoidik

33 Jõhvilõikur

Joonis E

34 Kinnitusspindel

35 Ajamiketas

36 Tihvt

37 Mutter

38 Pingutusseib

39 Alusseib

Joonis F

40 Kaas

41 Lukk

42 Pool

43 Trimmipea

44 Jõhviava

45 Soon

45a Sälk

Joonis G

46 Kaksik-kiirlaadimisseade*

Joonis H

47 Akupaki lukustuse vabastusklahv

48 Akuseisundi klahv

49 Akuekraani LED

50 Akupakk*

Joonis J

51 Õlaplaat

52 Kanderihm

53 Kiirvabastusseadis

Joonis O

54 Varretoru (kõrglõikuri otsak)

55 Kaitserõngas

56 Ketiratta kate

57 Oksakonks

58 Küünistugi

59 Saekett

60 Saelatt

61 Mutter

62 Keere

63 Õlipaagi kork

64 Nurgaregulaatori hoob

65 Saelati ava

66 Juhtlatt

66a Saelati juhik

67 Ketiratas

68 Õlidosaator

69 Keti pingutustihvt

70 Keti pingutuskruvi

71 Õlipaak

Joonis R

72 Varretoru (hekilõikuri otsak)

73 Pööramiskäepide

74 Reduktori korpus

75 Teralatt

76 Fikseerimishoob

77 Hoob

* AKU JA LAADIMISSEADE EI SISALDU TARNEKOMPLEKTIS

4. Tehnilised andmed

Nominaalpinge

40 V ⎓ (alalisvool) (2 x 20 V)

Li-Ion liitiumioonaku

Nominaalne pöörlemissagedus

2 astet: n_0 6200 / 7500 p/min

Tühikäigu pöörlemissagedus, spindel	n_0 7500	p/min
Keerme mõõt	M10	
Trimmipea		
Lõikering	300	mm
Jõhvi jämedus	2,4	mm
Jõhvi pikkus	6	m
Tühikäigu pöörlemissagedus (ilma koormuseta)	n_0 7000	p/min
3 hambaga tera		
Lõikering	255	mm
Tühikäigu pöörlemissagedus (ilma koormuseta)	n_0 7300	p/min
Hekilõikur		
Lõikepikkus	410	mm

maksimaalne soovitatav oksa jämedus	15 mm
Tühikäigu pöörlemissagedus (ilma koormuseta)	n_0 1200 p/min

Kõrglõikur

Saelatt	HYA08-33-437P
Saelati pikkus	8″
Soone laius	1,27 mm
Lõikepikkus	180 mm
Saekett	3/8LP-043-33
Ketilüli samm	9,525 mm
Ketilülide arv	33
Ajamilüli paksus	1,1 mm
Keti kiirus (ilma koormuseta)	v_0 max 10 m/s
Õlipaagi maht	umbes 140 cm^3

Teave müra ja vibratsiooni kohta

Müra emissioonivääртus

Trimmipea (vastavalt IEC 62841-4-4)

Helirõhu tase	L_{PA} = 81,1 dB
Määramatus	K = 3 dB
Helivõimsuse tase	L_{WA} = 93,5 dB
Määramatus	K = 2,07 dB
Garanteeritud	96 dB

3 hambaga tera (vastavalt IEC 62841-4-4)

Helirõhu tase	L_{PA} = 79,8 dB
Määramatus	K = 3 dB
Helivõimsuse tase	L_{WA} = 91,2 dB
Määramatus	K = 1,96 dB
Garanteeritud	96 dB

Hekilõikur (vastavalt EN 62841-4-2)

Helirõhu tase	L_{PA} = 87,3 dB
Määramatus	K = 3 dB
Helivõimsuse tase	L_{WA} = 100,4 dB
Määramatus	K = 2,04 dB
Garanteeritud	104 dB

Kõrglõikur (vastavalt EN ISO 11680-1)

Helirõhu tase	L_{PA} = 81,9 dB
Määramatus	K = 3 dB
Helivõimsuse tase	L_{WA} = 101,4 dB
Määramatus	K = 2,48 dB
Garanteeritud	104 dB

Kandke kuulmiskaitsevahendit!

Vibratsiooni väärtused (kolme suuna vektorsumma) määratud vastavalt standardile EN 62841:

Vibratsiooni koguväärtus

Trimmipea

Eesmine käepide	a_h = 1,763 m/s^2
Tagumine käepide	a_h = 3,496 m/s^2
Määramatus	K =1,5 m/s^2

3 hambaga tera

Eesmine käepide	a_h = 3,978 m/s^2
Tagumine käepide	a_h = 2,921 m/s^2
Määramatus	K =1,5 m/s^2

Hekilõikur

Eesmine käepide	a_h = 2,280 m/s^2
Tagumine käepide	a_h = 3,389 m/s^2
Määramatus	K =1,5 m/s^2

Kõrglõikur

Eesmine käepide	a_h = 1,884 m/s^2
Tagumine käepide	a_h = 3,578 m/s^2
Määramatus	K =1,5 m/s^2

ⓘ Juhis

- ► Toodud vibratsiooni koguväärtused ja toodud müra emissioonivääртused on mõõdetud standardse kontrollmeetodi järgi ja neid võib kasutada ühe elektritööriista võrdlemiseks teisega.
- ► Toodud vibratsiooni koguväärtusi ja toodud müra emissioonivääртusi saab kasutada ka koormuse ajutiseks hindamiseks.

⚠ **HOIATUS!**

- Vibratsiooni- ja müraemissioonid võivad elektritööriista tegeliku kasutamise ajal toodud väärtustest erineda, olenevalt viisist, kuidas elektritööriista kasutatakse, eelkõige sellest, millist liiki detaili töödeldakse.
- Töötaja kaitseks on vajalik rakendada ohutusmeetmeid, mis põhinevad vibratsioonikoormuse hinnangul tegelike kasutustingimuste ajal (siinjuures tuleb arvestada töötsükli kõiki osi näiteks aegu, kui elektritööriist on välja lülitatud ja selliseid, kui see on küll sisse lülitatud aga töötab ilma koormuseta).

Seade on Parkside'i seeria X20V TEAM osa ja seda saab käitada Parkside'i X20V TEAM seeria akudega.

Parkside'i X20V TEAM seeria akusid tohib laadida ainult Parkside'i X20V TEAM seeria laadimisseadmetega.

Aku ja laadimisseadme tehnilised andmed leiate vastavast eraldi juhendist. Laadimisaega mõjutavad erinevad tegurid, nagu nt keskkonnatemperatuur ja olemasolev võrgupinge ja see võib toodud väärtustest erineda.

5. Ohutusjuhised

5.1. Elektritööriistade üldised ohutusjuhised

⚠ **HOIATUS!**

- **Lugege kõik elektritööriistale lisatud ohutusjuhised, instruktsioonid, joonised ja tehnilised andmed läbi.** Järgnevate instruktsioonide eiramine võib põhjustada elektrilööki, tulekahju ja/või raskeid vigastusi.

Hoidke kõik ohutusjuhised ja instruktsioonid hilisemaks kasutamiseks alles.

Ohutusjuhistes kasutatud mõiste „Elektritööriist" tähendab võrgust käitatavaid elektritööriistu (võrgukaabliga) ja akuga käitatavaid elektritööriistu (ilma võrgukaablita).

5.2. Ohutus töökohal

a) **Hoidke oma töötsoon puhas ja hästi valgustatud.** Korralagedus ja valgustamata töötsoonid võivad põhjustada õnnetusi.

b) **Ärge töötage elektritööriistaga plahvatusohtlikus keskkonnas, milles leidub põlevaid vedelikke, gaase või tolme.** Elektritööriistad tekitavad sädemeid, mis võivad tolmu või aurud süüdata.

c) **Hoidke lapsed ja teised isikud elektritööriista kasutamise ajal eemal.** Tähelepanu hajumisel võite kaotada elektritööriista üle kontrolli.

5.3. Elektriohutus

a) **Elektritööriista ühenduspistik peab sobima pistikupessa. Pistikut ei tohi mingil viisil muuta.**
Ärge kasutage adapterpistikuid koos kaitsemaandusega elektritööriistadega. Muutmata pistikud ja sobivad pistikupesad vähendavad elektrilöögi riski.

b) **Vältige keha kokkupuutumist maandatud pindadega nagu nt torudel, küttesüsteemidel, pliitidel ja külmkappidel.** Kui teie keha on maandatud, esineb kõrgendatud elektrilöögi risk.

c) **Hoidke elektritööriistad vihmast või niiskusest eemal.** Vee sissetungimine elektritööriista suurendab elektrilöögi riski.

d) **Ärge kasutage ühenduskaablit mittesihipäraselt elektritööriista kandmiseks, riputamiseks või pistiku pistikupesast väljatõmbamiseks. Hoidke ühenduskaabel kuumusest, õlist, teravatest servadest või liikuvatest osadest eemal.** Kahjustatud või sassis ühenduskaablid suurendavad elektrilöögi riski.

e) **Kui töötate elektritööriistaga väljas, kasutage ainult ka välistingimustes kasutada lubatud pikenduskaableid.** Välistingimustesse sobiva pikenduskaabli kasutamine vähendab elektrilöögi riski.

f) **Kui elektritööriista kasutamine niiskes keskkonnas ei ole välditav, kasutage rikkevoolukaitselülitit.** Rikkevoolukaitselüliti kasutamine vähendab elektrilöögi riski.

5.4. Inimeste ohutus

a) **Olge tähelepanelikud, jälgige mida te teete ja töötage elektritööriistaga arukalt. Ärge kasutage elektritööriista, kui olete väsinud või uimastite, alkoholi või ravimite mõju all.** Hetkeline tähelepanematus elektritööriista kasutamisel võib tekitada tõsiseid vigastusi.

b) **Kandke isikukaitsevahendeid ja alati katseprille.** Isikukaitsevahendite nagu tolmumaski, libisemiskindlate turvajalatsite, kaitsekiivri või kuulmiskaitsevahendi kandmine, olenevalt elektritööriista liigist ja kasutamisest, vähendab vigastuste riski.

c) **Vältige soovimatut kasutuselevõtmist. Enne kui ühendate elektritööriista vooluvõrku ja/või akuga, võtate selle kätte või kannate seda, veenduge, et elektritööriist on välja lülitatud.** Kui teil on elektritööriista kandmisel sõrm lülitil või kui ühendate elektritööriista sisselülitatud olekus vooluvõrku, võib see põhjustada õnnetusi.

d) **Enne kui lülitate elektritööriista sisse, eemaldage seadistusinstrumendid või kruvikeeraja.** Elektritööriista pöörlevas osas asuv tööriist või võti võib tekitada vigastusi.

e) **Vältige ebanormaalset kehahoiakut. Tagage ohutu asend ja hoidke igal ajal tasakaalu.** Sellega saate elektritööriista ootamatutes olukordades paremini kontrollida.

f) **Kandke sobivat riietust. Ärge kandke laia riietust või ehteid. Hoidke juuksed ja riietus liikuvatest osadest eemal.** Liikuvad osad võivad lahtise riietuse, ehted või pikad juuksed kaasa haarata.

g) **Kui monteeritakse tolmuäratõmbe- ja kogumisseadised, tuleb need külge ühendada ja neid tuleb õigesti kasutada.** Tolmuäratõmbe kasutamine võib vähendada tolmust tulenevat ohtu.

h) **Ärge olge endas liiga kindlad ja eirake elektritööriistade ohutusreegleid, seda ka siis, kui te pärast mitmekordset kasutamist elektritööriista juba tunnete.** Tähelepanematu tegutsemine võib sekundi murdosade jooksul põhjustada raskeid vigastusi.

5.5. Elektritööriista kasutamine ja käsitsemine

a) **Ärge koormake elektritööriista üle. Kasutage oma töö jaoks ettenähtud elektritööriista.** Sobiva elektritööriistaga töötate paremini ja ohutumalt antud võimsusvahemikus.

b) **Ärge kasutage elektritööriista, mille lüliti on defektne.** Elektritööriist, mida ei saa enam sisse või välja lülitada, on ohtlik ja tuleb remontida.

c) **Enne seadme seadistamist, instrumentide vahetamist või elektritööriista ärapanekut tõmmake pistik pistikupesast välja ja/või eemaldage äravõetav aku.** See ettevaatusabinõu takistab elektritööriista soovimatut käivitumist.

d) **Hoidke mittekasutatavaid elektritööriistu lastele kättesaamatus kohas. Ärge laske elektritööriista kasutada isikutel, kes ei ole sellega tutvunud või kes pole käesolevaid instruktsioone lugenud.** Elektritööriistad on ohtlikud, kui neid kasutavad kogenematud isikud.

e) **Hooldage elektritööriistu ja instrumente hoolikalt. Kontrollige, kas liikuvad osad talitlevad laitmatult ja ei kiilu kinni, kas osad on murdunud või nii kahjustatud, et elektritööriista talitlus on piiratud. Laske kahjustatud osad enne elektritööriista kasutamist remontida.** Paljude õnnetuste põhjus peitub halvasti hooldatud elektritööriistades.

f) **Hoidke lõikeinstrumendid teravad ja puhtad.** Hoolikalt hooldatud teravate lõikeservadega lõikeinstrumendid kiiluvad vähem kinni ja neid on kergem juhtida.

g) **Kasutage elektritööriista, instrumenti, instrumente jne vastavalt käesolevatele instruktsioonidele. Arvestage sealjuures töötingimusi ja sooritatavat tegevust.** Elektritööriistade kasutamine ettenähtud kasutusotstarbest erineval viisil võib tekitada ohtlikke olukordi.

h) **Hoidke käepidemed ja haardepinnad kuivad, puhtad ning õlist ja määrdest vabad.** Libedad käepidemed ja haardepinnad ei võimalda ohutut käsitsemist ja kontrolli elektritööriista üle ettenägematutes olukordades.

5.6. Akutööriista kasutamine ja käsitsemine

a) **Laadige akusid ainult tootja poolt soovitatavate laadimisseadmetega.** Teatud kindlat liiki akude jaoks sobiva laadimisseadme korral esineb tuleoht, kui seda kasutatakse teiste akudega.

b) **Kasutage elektritööriistades ainult nende jaoks ettenähtud akusid.** Teiste akude kasutamine võib tekitada vigastusi ja tuleohtu.

c) **Hoidke mittekasutatavad akud eemal kirjaklambritest, müntidest, võtmetest, naeltest, kruvidest või teisest väikestest metallesemetest, mis võivad põhjustada kontaktide sildamist.** Akukontaktide vahelise lühise tagajärjeks võivad olla põletused või tulekahju.

d) **Vale kasutamise korral võib vedelik akust välja tungida. Vältige sellega kokkupuutumist. Juhuslikul kokkupuutumisel loputage veega. Kui vedelik sattub silma, pöörduge täiendavalt arsti poole.** Väljatungiv akuvedelik võib tekitada nahaärritusi või põletusi.

e) **Ärge kasutage kahjustatud või muudetud akut.** Kahjustatud või muudetud akud võivad talitleda ettearvamatult ning tekitada tulekahju, plahvatust või vigastusohtu.

f) **Ärge laske akule mõjuda tulel või kõrgetel temperatuuridel.** Tuli või temperatuurid üle 130 °C (265 °F) võivad põhjustada plahvatuse.

g) Järgige kõiki laadimise instruktsioone ja ärge mitte kunagi laadige akut või akutööriista väljaspool kasutusjuhendis **märgitud temperatuurivahemikku.** Vale laadimine või laadimine väljaspool lubatud temperatuurivahemikku võib rikkuda akut ja suurendada tuleohtu.

ETTEVAATUST! PLAHVATUSOHT!
Ärge mitte kunagi laadige mittelaetavaid patareisid.

Kaitske akut kuumuse, nt ka kestva päikesekiirguse, tule, vee ja niiskuse eest. Esineb plahvatusoht.

5.7. Teenindus

a) Laske oma elektritööriista remontida ainult kvalifitseeritud spetsialistidel ja ainult originaalvaruosadega. Sellega tagatakse, et elektritööriista ohutus säilib.

b) Ärge mitte kunagi hooldage kahjustatud akusid. Akude kogu hooldust peaksid tegema ainult tootja või volitatud klienditeenindusettevõtted.

5.8. Hekilõikurite ohutusjuhised

a) **Ärge kasutage hekilõikurit halva ilma, eriti mitte äikeseohu korral.** See vähendab välgutabamuse ohtu.

b) **Hoidke kõik võrgukaablid lõikepiirkonnast eemal.** Kaablid võivad olla hekkides või põõsastes varjatud ning nendesse võidakse lõigata teraga kogemata sisse.

c) **Kandke kuulmiskaitsevahendit.** Sobivad isikukaitsevahendid vähendavad kuulmise halvenemise riski.

d) **Hoidke hekilõikurit ainult isoleeritud haardepindadest, sest lõiketera võib tabada varjatud elektrijuhtmeid või oma võrgukaablit.** Tera kokkupuutumine pingestatud kaabliga võib pingestada ka metallist seadme osad ja tekitada elektrilööki.

e) **Hoidke kõik kehaosad terast eemal. Ärge üritage terade töötamise ajal eemaldada lõikmeid või hoida lõigatavat materjali kinni.** Terad liiguvad pärast lüliti väljalülitamist edasi. Hetkeline tähelepanematus hekilõikuri kasutamisel võib tekitada raskeid vigastusi.

f) **Veenduge, et enne kinnikiilunud lõikmete eemaldamist või hekilõikuri hooldust on kõik lülitid välja lülitatud ning aku eemaldatud või välja lülitatud.** Hekilõikuri ootamatu käivitumine kinnikiilunud materjali eemaldamisel või hooldusel võib tekitada tõsiseid vigastusi.

g) **Kandke hekilõikurit käepidemest seisva tera korral ja jälgige, et te ei vajuta lülitit.** Hekilõikuri õige kandmine vähendab soovimatu käitamise ja selle tõttu tera poolt põhjustatava vigastuse ohtu.

h) **Tõmmake hekilõikuri transportimisel või hoiustamisel alati kate teradele.** Hekilõikuri sihipärane kasutamine vähendab vigastusohtu teraga.

5.9. Pikendatud tööulatusega hekilõikurite ohutusjuhised

a) **Kandke pikendatud tööulatusega hekilõikuriga pea kohal tehtavate tööde korral peakaitset.** Allakukkuvad murdunud tükid võivad tekitada raskeid vigastusi.

b) **Käsitsege pikendatud tööulatusega hekilõikurit alati mõlema käega.** Hoidke pikendatud tööulatusega hekilõikurit mõlema käega, et vältida kontrolli kaotamist.

c) **Vähendage surmava elektrilöögi ohtu, selleks ärge mitte kunagi kasutage pikendatud tööulatusega hekilõikurit elektriliinide läheduses.** Kasutamine elektriliinide läheduses või nende puudutamine võib tekitada raskeid vigastusi või surmavat elektrilööki.

- Kontrollige lõigatavat pinda hoolikalt ja kõrvaldage kõik traadid või muud võõrkehad.
- Hekilõikur on ette nähtud töödeks, mille korral töötaja seisab maapinnal ja mitte redelil või muudel ebastabiilsetel seisupindadel.

ⓘ Juhis

► Jooniseid hekilõikuri või nende juhtosade kasutamise kohta leiate lahtipööratavalt lehelt.

► Juhiseid ja jooniseid seadistamise, kasutajapoolse hooldamise, määrimise kohta leiate käesolevast juhendist.

► Juhised tööasendi kohta (vt lahtipööratav leht).

► Juhised juhtosade kohta (vt lahtipööratav leht).

► Juhised vahetuse ja remondi kohta (vt peatükk 11. Hooldamine ja puhastamine / 17.1 Teenindus).

► Käesolevast juhendist leiate kõikide hekilõikuril kasutatavate graafiliste sümbolite ja tehniliste andmete selgituse.

► Hekilõikuri omadused leiate tehnilistest andmetest.

► Blokeerunud tööriist: Eemaldage kinnijäänud materjal teralatist **(75)**.

TÄHELEPANU!

► Ähvardava ohu korral või hädaolukorras lülitage koheselt seade välja ja eemaldage akud.

5.10. Hekilõikurite täiendavad ohutusjuhised

Ettevalmistus

a) SEE HEKILÕIKUR VÕIB PÕHJUSTADA TÕSISEID VIGASTUSI! Lugege hekilõikuri korrektset käsitsemist, ettevalmistust, korrashoidu, käivitamist ja seiskamist puudutavad instruktsioonid hoolikalt läbi. Tutvuge kõikide juhtosade ja hekilõikuri nõuetekohase kasutamisega.

b) Lapsed ei tohi mitte kunagi hekilõikurit kasutada.

c) Ettevaatust maapealsete elektrijuhtmete eest.

d) Kui läheduses asuvad inimesed, eelkõige lapsed, tuleb hekilõikuri kasutamist vältida.

e) Kandke sobivat riietust! Ärge kandke laia riietust või ehteid, mille liikuvad osad võivad kaasa haarata. Soovitav on kanda tugevaid kindaid, libisemiskindlaid jalatseid ja kaitseprille.

f) Kui lõikeseadis puudutab võõrkeha või kui töömüra peaks tugevnema või hekilõikur peaks hakkama ebaharilikult tugevasti vibreerima, seisake mootor ja laske hekilõikuril seiskuda.

   Rakendage järgmised meetmed:

   - kontrollige kahjustuste puudumist;
   - kontrollige lahtiste osade puudumist ja kinnitage kõik lahtised osad;
   - asendage kahjustatud osad samaväärsete osadega või laske osad remontida.

g) Kandke kuulmiskaitsevahendit!

h) Kandke silmade kaitsevahendit!

i) Hädaolukorras hekilõikuri seiskamiseks eemaldage mõlemad akud seadmest.

Käitamine

a) Eemaldage akud seadmest enne:
   - puhastamist või takistuse kõrvaldamist;
   - hekilõikuri ülevaatust, hooldamist või hekilõikuril tööde teostamist;
   - lõikeseadise tööasendi seadistamist;
   - kui hekilõikur jääb järelevalveta.

b) Veenduge alati, et hekilõikur on enne mootori käivitamist nõuetekohaselt määratud tööasendis ja tööriistapea on fikseerunud.

c) Hekilõikuri käitamise ajal tuleb alati tagada, et võetakse sisse stabiilne asend, mille korral töötaja seisab maapinnal ja mitte redelil või muudel ebastabiilsetel seisupindadel.

d) Ärge kasutage defektse või tugevasti kulunud lõikeseadisega hekilõikurit.

e) Veenduge alati, et kõik käepidemed ja turvaseadised on hekilõikuri kasutamisel paigaldatud. Ärge mitte kunagi proovige kasutada mittetäielikku hekilõikurit või kui seda on lubamatult ümber ehitatud.

f) Hoidke hekilõikurit tugevasti mõlema käega selleks ettenähtud käepidemetest.

g) Tutvuge alati oma ümbrusega ja jälgige võimalikke ohte, mida te ei pruugi hekilõikuri müra tõttu kuulda.

Hooldamine ja hoiustamine

a) Kui hekilõikur seisatakse selle hoolduseks, ülevaatuseks või ladustamiseks, lülitage mootor välja, nii et kõik pöörlevad osad oleksid seiskunud. Laske masinal enne selle kontrollimist, seadistamist jne jahtuda.

b) Laske hekilõikuril alati enne selle ladustamist jahtuda.

c) Hekilõikuri transportimisel või ladustamisel tuleb lõikeseadis alati lõikeseadise kaitsega kinni katta.

5.11. JÄÄKRISKID

Ka selle elektritööriista eeskirjadekohasel käsitsemisel säilivad alati jääkriskid. Selle elektritööriista ehitusviisi ja teostuse tõttu võivad esineda järgmised ohud:

a) Lõikevigastused.

b) Kuulmiskahjustused, kui ei kanta sobivat kuulmiskaitsevahendit.

c) Tervisekahjustused, mis tulenevad labakäe-käsivarre vibratsioonist, kui seadet kasutatakse pikema ajavahemiku jooksul või seda ei juhita ja seadet ei hooldata nõuetekohaselt.

d) Silmakahjustused, kui ei kanta sobivat silmade kaitsevahendit.

- Kasutage ainult kasutusjuhendis märgitud tarvikuid ja lisaseadmeid. Muude kui kasutusjuhendis soovitatud instrumentide või teiste tarvikute kasutamine võib tähendada teile vigastusohtu.

5.12. Täiendavad ohutusjuhised

- Käitamise ajal ei tohi 15 meetri raadiuses olla teisi inimesi või loomi. Seadmega töötav isik on vastutav töötsoonis kolmandate isikute eest.
- Vigastuste vältimiseks hoidke seade, lõikekomplekt ja saelati kaitseümbris heas kasutusseisundis.
- Jälgige lapsi, et nad ei mängi seadmega.
- Kasutage seadet alles siis, kui tunnete seda seadet.
- Ärge töötage kahjustatud, mittetäieliku või ilma tootja nõusolekuta muudetud seadmega.
- Ärge mitte kunagi kasutage defektse kaitsevarustusega seadet.
- Ärge kasutage defektse sisse-/väljalülitiga seadet.
- Kontrollige enne kasutamist seadme, iseäranis saelati ohutut seisundit.
- Kontrollige seadmel pärast selle kukkumist oluliste kahjustuste või defektide puudumist.
- Ärge mitte kunagi käivitage seadet enne, kui see on korrektselt monteeritud.
- Veenduge, et seade ei puuduta käivitamisel ja töötamise ajal maapinda, kive, traati või teisi võõrkehi. Lülitage seade enne käest ärapanekut välja.
- Seade on ette nähtud kahe käega töötamiseks. Ärge mitte kunagi töötage ühe käega. Jälgige asukoha vahetusel, et seade on välja lülitatud ja sõrm ei puuduta sisse-/väljalülitit. Kandke seadet tahapoole suunatud saelatiga. Paigaldage transpordiks saelati kaitseümbris.

5.13. Kõrglõikurite ohutusjuhised

⚠ ETTEVAATUST! VIGASTUSOHT!

► Vigastuste vältimiseks ärge mitte kunagi võtke töötaval seadmel käitamise ajal kinni kaitserõngast **(55)** kõrgemalt!

Ettevalmistus

- Kandke alati kaitsekiivrit, kuulmiskaitsevahendit ja turvakindaid. Kandke õlipritsmete või saepuru silma sattumise vältimiseks ka silmade kaitsevahendit. Kaitseks tolmu eest kandke tolmumaski.
- Kandke tugevaid, libisemiskindlaid saapaid.
- Ärge kasutage seadet vihma ajal või niiskuse käes.
- Kontrollige enne kasutamist seadme, iseäranis saelati ja saeketi ohutut seisundit.
- Ärge kasutage seadet elektrijuhtmete läheduses. Hoiduge maapealsetest elektrijuhtmetest miinimumkaugust 15 meetrit.

Elektriohutus

- Ärge kasutage seadet plahvatusohtlikus keskkonnas, nagu süttivate vedelike, gaaside või aurude läheduses. Masina poolt tekitatavad sädemed võivad need aurud või gaasid süüdata.
- Defektse lülitiga seadmed tuleb kahjustuste ja vigastuste vältimiseks viivitamatult remontida.

Inimeste ohutus

- Ärge mitte kunagi kasutage seadet redelil seistes.
- Ärge kummarduge seadme kasutamisel liiga kaugele ettepoole. Tagage alati ohutu asend ja hoidke igal ajal tasakaalu. Kasutage kaalu kehale ühtlaseks jaotamiseks tarnekomplektis sisalduvat kanderihma.
- Allakukkuvate okste tõttu vigastuste vältimiseks ärge viibige lõigatavate okste all. Vigastuste vältimiseks jälgige ka tagasipõrkuvaid oksi. Töötage umbes 60° nurga all.
- Arvestage, et võib esineda seadme tagasilööki.
- Komistamise vältimiseks jälgige mitte ainult töödeldavaid oksi vaid ka mahakukkunud materjali.
- Transpordil ja ladustamisel katke juhtlatt ja kett kattega kinni.
- Vältige seadme soovimatut käivitamist.

- Hoidke seadet lastele kättesaamatus kohas. Seda seadet tohivad käsitseda ainult kasutusjuhendi ja seadmega tuttavad isikud.

Kasutamine ja käsitsemine

- Ärge mitte kunagi käivitage seadet enne, kui saelatt, saekett ja ketiratta kate on korrektselt monteeritud.
- Ärge lõigake maapinnal olevat puitu või ärge proovige saagida maapinnast välja ulatuvaid juuri. Igal juhul vältige saeketi tungimist maapinda, sest vastasel juhul muutub saekett kohe nüriks.
- Kui peaksite kogemata seadmega puudutama tugevat eset, lülitage koheselt mootor välja ja kontrollige seadmel võimalike kahjustuste puudumist.
- Tehke 30 tööminuti järel vähemalt ühetunnine paus. Vahetage regulaarselt tööasendit.
- Kui kõrglõikur seisatakse selle hoolduseks, ülevaatuseks või ladustamiseks, lülitage mootor välja, eemaldage akud ja veenduge, et kõik pöörlevad osad on seiskunud. Laske masinal enne selle kontrollimist, seadistamist jne jahtuda.
- Hooldage seadet hoolikalt. Kontrollige, kas liikuvad osad talitlevad laitmatult ja ei kiilu kinni, kas osad on murdunud või nii kahjustatud, et seadme talitlus on piiratud. Laske kahjustatud osad enne seadme kasutamist remontida. Paljude õnnetuste põhjus peitub halvasti hooldatud seadmetes.
- Hoidke lõikeinstrumendid teravad ja puhtad. Hoolikalt hooldatud teravate lõikeservadega lõikeinstrumendid kiiluvad vähem kinni ja neid on kergem juhtida.
- Laske seadet hooldada vastava kvalifikatsiooniga personalil. Kasutage ainult tootja poolt soovitatud originaalvaruosi.

5.14. Ettevaatusabinõud tagasilöögi vastu

⚠ TÄHELEPANU TAGASILÖÖK!

► Arvestage seadmega töötamisel tagasilöögiga. Esineb vigastusoht. Vältige tagasilööke ettevaatuse ja õige saagimistehnikaga.

- Latitipuga puudutamine võib mõnedel juhtudel tekitada ootamatu tahapoole suunatud reaktsiooni, mille puhul lüüakse juhtlatt ülespoole ja operaatori suunas (vt joonis A).

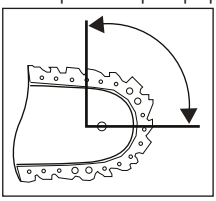

Joonis A

- Tagasilöök võib esineda siis, kui juhtlati tipp puudutab mõnda eset või kui puit paindub ja saekett kiilub lõikesse kinni (vt joonis B).

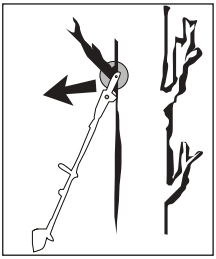

Joonis B

- Saeketi kinnikiilumine juhtlati ülaserval võib tõugata latti tugevasti operaator poole tagasi.
- Iga selline reaktsioon võib põhjustada olukorra, et kaotate sae üle kontrolli ja võite end raskesti vigastada. Ärge lootke ainult kettsaagi sisseehitatud turvaseadistele. Rakendage ilma õnnetuste ja vigastusteta töötamiseks kettsae kasutajana erinevaid meetmeid.
  Tagasilöök on vale või eksliku kasutamise tagajärg. Seda saab takistada sobivate ettevaatusabinõudega järgnevalt kirjeldatud viisil:
- Hoidke saagi mõlema käega kinni, kusjuures pöidlad ja sõrmed haaravad kettsae käepidemete ümbert. Viige oma keha ja käsivarred sellisesse asendisse, milles saate tagasilöögijõud vastu võtta. Sobivate meetmete rakendamisel suudab operaator tagasilöögijõudusid valitseda. Ärge mitte kunagi laske kettsaagi lahti.

- Vältige ebanormaalset kehahoiakut ja ärge saagige oma õlgadest kõrgemal. Sellega välditakse latitipuga soovimatut puudutamist ja tagatakse ootamatutes olukordades kettsae parem kontroll.
- Kasutage alati tootja poolt ettenähtud varulatte ja saekette. Valed varulatid ja saeketid võivad põhjustada saeketi rebenemist ja/või tagasilööki.
- Järgige saeketi teritamisel ja hooldamisel tootja instruktsioone. Liiga madalad sügavuspiirikud suurendavad tagasilöögi võimalust.
- Ärge saagige saelati tipuga. Esineb tagasilöögi oht.
- Tagage, et maapinnal pole esemeid, millele võite komistada.

5.15. Rohutrimmerite, kombilõikurite ja saelehega kombilõikurite ohutusjuhised

a) **Ärge kasutage seadet halva ilma, eriti äikese korral.** See vähendab välgutabamuse ohtu.

b) **Kontrollige töötsooni põhjalikult, et seal ei viibi metsloomi.** Metsloomad võivad saada töötava seadmega vigastada.

c) **Kontrollige põhjalikult töötsooni ja eemaldage kõik kivid, kepid, traadid, luud ja muud võõrkehad.** Väljapaisatavad osad võivad tekitada vigastusi.

d) **Kontrollige alati enne seadme kasutamist, et lõikeinstrument või saeleht ja lõike- või saagimisseadis ei ole kahjustatud.** Kahjustatud osad suurendavad vigastusriski.

e) **Järgige instrumentide vahetamise juhiseid.** Asjatundmatult pingutatud saelehe mutrid või poldid võivad kas saelehte kahjustada või põhjustada selle lahtitulekut.

f) **Lõikeinstrumendi nominaalne pöörlemissagedus peab olema vähemalt nii suur, kui masinal toodud suurim pöörlemissagedus.** Lõikeinstrumendid, mis pöörlevad oma nominaalsest pöörlemissagedusest kiiremini, võivad puruneda ja laiali lennata.

g) **Kandke silma-, kuulmis, peakaitset ja kaitsekindaid.** Sobivad isikukaitsevahendid vähendavad laialilenduvate osade või juhusliku lõikejõhviga või saelehega kokkupuutumisel vigastusi.

h) **Kandke seadme käitamisel alati turvajalatseid. Ärge mitte kunagi töötage paljajalu või lahtiste sandaalidega.** Sellega vähendate jalavigastuse ohtu pöörleva saelehega kokkupuutumisel.

i) **Kandke seadme käitamisel alati pikki pükse.** Paljas nahk suurendab väljapaisatavatest osadest tulenevate vigastuste tõenäosust.

j) **Hoidke ümbritsevad inimesed masina käitamisel eemal.** Väljapaisatavad osad võivad tekitada tõsiseid vigastusi.

k) **Kasutage masina käitamisel alati mõlemat kätt.** Kontrolli kaotamise vältimiseks hoidke masinat mõlema käega.

l) **Hoidke rohutrimmerit, kombilõikurit või saelehega kombilõikurit ainult isoleeritud haardepindadest, sest lõikejõhv või saeleht võivad tabada varjatud elektrikaableid.** Lõikejõhvi või saelehe kokkupuutumine pinge all oleva kaabliga võib pingestada ka metallist seadme osad ja tekitada elektrilööki.

m) **Jälgige alati kindlat asendit ja kasutage masinat ainult siis, kui seisate maapinnal.** Libe aluspind või ebastabiilsed seisupinnad võivad tekitada tasakaalu kaotamist või kontrolli kaotamist masina üle.

n) **Ärge käitage seadet ülemääraselt järskudel kallakutel.** Sellega vähendatakse kontrolli kaotamise, libisemise ja kukkumise riski, mis võiks tekitada vigastusi.

o) **Hoidke kallakutel töötamisel ohutut asendit; töötage alati kallakuga ristsuunas, mitte kunagi ülespoole või allapoole ja olge töösuuna muutmisel äärmiselt ettevaatlik.** Sellega vähendatakse kontrolli kaotamise, libisemise ja kukkumise riski, mis võiks tekitada vigastusi.

p) **Hoidke töötamisel kõik kehaosad lõikejõhvist või saelehest eemal. Veenduge enne masina sisselülitamist, et lõikejõhv või saeleht ei puuduta mitte midagi.** Hetkeline tähelepanematus masina käitamisel võib tekitada teile või teistele inimestele vigastusi.

q) **Ärge käitage masinat taljest kõrgemal.** See aitab vältida soovimatut kontakti lõikejõhvi või saelehega ja võimaldab paremat kontrolli masina üle ootamatutes olukordades.

r) **Olge pingul võsa ja puittaimede lõikamisel valmis nende tagasi vetrumiseks.** Puidukiudude vabanemisel võivad võsa või puittaimed kasutajat tabada ja/või viia masina kontrolli alt välja.

s) **Olge võsa ja noorte puude lõikamisel eriti ettevaatlik.** Peen materjal võib saelehte kinni jääda ja teie poole lüüa või viia teid tasakaalust välja.

t) **Hoidke masinat kontrolli all ja ärge puudutage saelehti või teisi ohtlikke osi sel ajal, kui need veel liiguvad.** See vähendab liikuvatest osadest tulenevat vigastuse riski.

u) **Kandke masinat välja lülitatult ja oma kehast eemal.** Masina sihipärane käsitsemine vähendab juhusliku kontakti tõenäosust pöörleva saelehega.

v) **Masina transpordil või ladustamisel asetage alati kaitsekate metallsaelehele.** Masina sihipärane käsitsemine vähendab juhusliku kontakti tõenäosust saelehega.

w) **Kasutage ainult tootja poolt ettenähtud varujõhve, lõikepäid ja -saelehti.** Valed varuosad võivad suurendada purunemise ja vigastuse ohtu.

x) **Veenduge, et enne kinnikiilunud materjali eemaldamist või masina hooldust on lüliti välja lülitatud ja akud on eemaldatud.** Masina ootamatu käitamine kinnikiilunud materjali eemaldamisel võib tekitada tõsiseid vigastusi.

5.16. Elektritööriistade ohutu käitamise üldised ohutusjuhised

Koolitus

- Lugege instruktsioonid tähelepanelikult läbi. Tutvuge masina juhtosadega ja sihipärase kasutamisega.
- Lastel ja piiratud kehaliste, sensoorsete või vaimsete võimete või ebapiisava kogemuse ja teadmistega isikutel tuleb takistada ligipääsu.
- Jälgige lapsi, et nad ei mängi seadmega.
- Ärge mitte kunagi laske masinat kasutada inimestel, kes ei ole nende instruktsioonidega tuttav, või lastel. Kohalikult kehtivad eeskirjad võivad kasutaja vanust piirata.

Ettevalmistus

- Kontrollige seadet enne kasutamist kahjustatud, puuduvate või valesti paigaldatud kaitseseadiste või -katete suhtes.
- Kontrollige seadmel enne kasutuselevõtmist, pärast tugevaid lööke ja mahakukkumist kahjustuste ja kulumise tunnuste puudumist. Laske teostada vajalikud remondid.
- Ärge mitte kunagi võtke masinat kasutusele, kui läheduses asuvad inimesed, iseäranis lapsed, või koduloomad.
- Veenduge enne kasutamist, et kõik reguleeritavad elemendid, nagu nt varretorud või niidujuhtraud on tugevasti fikseeritud.

Käitamine

- Kasutage seadet ainult päevavalguses või hea tehisvalgusega.
- Ärge mitte kunagi kasutage seadet kahjustatud katte või kaitseseadisega või vastavalt ilma katte või kaitseseadisteta.
- Lülitage alati seade välja ja eemaldage akud...
  - kui jätate seadme järelevalveta;
  - enne takistuse eemaldamist;
  - enne seadme puhastamist, hooldust, ülevaatust või töötlemist;
  - pärast võõrkehaga kokkupuutumist;
  - kui seade vibreerib ebaharilikult.
- Hoidke käed ja jalad alati lõikeinstrumendist eemal, eriti mootori sisselülitamisel.
- Hoidke mootori õhutusavad alati võõrkehadest vabad.
- Ärge mitte kunagi asendage mittemetallist lõikeseadist metallist lõikeseadisega.
- Ohtude vältimiseks hoidke kolmandatest inimestest alati vähemalt 15 m distantsi. Kui töötsooni siseneb mõni inimene või loom, siis katkestage koheselt töö.
- Maksimaalse kontrolli tagamiseks seadme üle hoidke seadet alati oma paremal küljel. Nii vähendate tagasilöögi ohtu.
- Kandke kaitset pakkuvat liibuvat tööriietust, nagu pikki pükse, turvajalatseid, vastupidavaid kaitsekindaid, kaitsekiivrit, näo kaitsemaski või silmade kaitseks kaitseprille ja müra vastu häid kõrvatoppe või muud kuulmiskaitsevahendit.

- Mootorseadme pikem kasutamine võib tekitada kätele vibratsioonist tingitud verevarustushäireid (Raynaud' sündroomi). Kasutuskestust saate siiski sobivate kinnaste või regulaarsete pausidega pikendada. Arvestage, et isiklikud verevarustushäired, madalad välistemperatuurid või suured haardejõud töötamisel vähendavad kasutuskestust.

Korrashoid ja hoiustamine

- Kontrollige seadmel võimalike kahjustuste puudumist pärast kõva eseme tabamist või juhul, kui esinevad ülemäärased vibratsioonid. Laske teostada vajalikud remondid.
- Enne seadme puhastamist või enne hooldustöid lülitage alati seade välja ja eemaldage akud.
- Hoidke oma käed kaitseekraanil teostatavatel puhastus- ja hooldustöödel vigastuste vältimiseks jõhvilõikurist eemal.
- Laske nüri lõikeinstrument töökojas üle lihvida. Nüri või kahjustatud tera korral suureneb tagasilöögi oht, mis võiks tekitada vigastusi.
- Teostage hooldus- ja puhastustööd regulaarselt. Laske seadet remontida ainult lepingulises töökojas.
- Kasutage ainult originaalvaruosi ja -tarvikuid. Ainult nii on tagatud seadme ohutus. Tarvikute või lisaosade kasutamist, mida tootja ei ole selgesõnaliselt soovitanud, loetakse asjatundmatuks ja kätkeb endas olulisi ohtusid. Tootja ei vastuta asjatundmatust kasutamisest tulenevate kahjude eest.
- Hoidke seadet alati lastele kättesaamatus kohas.

Jääkriskid

- Ka sihipärasel kasutamisel jäävad alati jääkriskid, mida ei saa välistada. Konstruktsiooni liigist saab tuletada järgmisi potentsiaalseid jääkriske:
  - trimmipeaga soovimatust kokkupuutumisest tulenevad lõikevigastused;
  - pöörleva trimmipeapuudutamisest tulenevad lõikevigastused;
  - ebapiisavast kuulmiskaitsevahendist tulenevad kuulmiskahjustused;
  - tervisekahjustused, mis tulenevad labakäe-käsivarre vibratsioonist, kui seadet kasutatakse pikema ajavahemiku jooksul või seda ei juhita ja seadet ei hooldata nõuetekohaselt.

5.17. Tagasilöök - põhjused ja vastavad ohutusjuhised

- Tagasilöök on masina äkiline külgsuunas, edasisuunas või tagasisuunas suunatud liikumine, mis võib esineda, kui lõikeinstrument kiilub kinni või jääb mõne objekti, nagu noore puu või kännu taga kinni.
  See võib olla nii tugev, et masinat ja/või töötajat lükatakse suvalises suunas ja mis tekitab viimaks kontrolli kaotamise masina üle.
- Tagasilööki ja sellega seotud ohte seda saab takistada sobivate ettevaatusabinõudega alljärgnevalt kirjeldatud viisil.

a) **Hoidke masinat mõlema käega kinni ja viige oma käsivarred sellisesse asendisse, milles saate tagasilöögijõud vastu võtta. Hoiduge masinast vasakule poole.** Tagasilöök võib masina ootamatu liikumisega suurendada vigastuse riski. Töötaja saab sobivate ettevaatusabinõudega tagasilöögijõudusid valitseda.

b) **Kui saeleht kiilub kinni või te katkestate töö, lülitage masin välja ja hoidke seda materjalis rahulikult paigal, kuni saeleht on seiskunud. Seni kuni saeleht liigub, ärge mitte kunagi proovige masinat materjalist kinnikiilunud saelehe korral eemaldada või seda tagasisuunas tõmmata, vastasel juhul võib järgneda tagasilöök.** Tehke kindlaks ja kõrvaldage saelehe kinnikiilumise põhjus.

c) **Ärge kasutage nürisid või kahjustatud saelehti.** Nürid või kahjustatud saelehed suurendavad kinnikiilumise või objektiga haakumise riski ja tekitada tagasilöögi.

d) **Tagage alati hea vaade lõigatavale materjalile.** Tagasilöök on tõenäolisem nendes piirkondades, kus lõigatav materjal on raskemini nähtav.

e) **Kui töötamisel läheneb mõni teine inimene, siis lülitage masin välja.** Teised inimesed võivad tagasilöögi korral kergemini pöörleva saelehega pihta ja vigastada saada.

6. Enne kasutuselevõtmist

6.1. Akupaki laadimine

⚠ ETTEVAATUST!

► Tõmmake enne akupaki laadimisseadmest väljavõtmist või sinna paigaldamist võrgupistik alati pistikupesast välja.

⚠ HOIATUS!

► Järgige teie PARKSIDE X20V TEAM seeria aku ja laadimisseadme kasutusjuhendis toodud laadimise ja korrektse kasutamise ohutusjuhiseid ja juhiseid.
Laadimistoimingu üksikasjalikuma kirjelduse ja lisateavet leiate sellest eraldi kasutusjuhendist.

ⓘ Juhis

► Ärge mitte kunagi laadige akupakki, kui keskkonnatemperatuur on alla 4 °C või üle 40 °C. Kui liitiumioonakut tuleb ladustada pikemat aega, tuleb regulaarselt kontrollida selle laetustaset. Optimaalne laetustase on vahemikus 50% ja 80%. Ladustuskliima peab olema jahe ja kuiv keskkonnatemperatuuril vahemikus 0 kuni 50 °C.

► Instrumentide ja akudega kasutamiseks soovitatav keskkonnatemperatuur on vahemikus -5 kuni 50 °C.

♦ Võtke akud vajadusel seadmest välja.

♦ Lükake üks või kaks akupakki **(50)** kaksik-kiirlaadimisseadmesse **(46)**.

♦ Ühendage võrgupistik pistikupessa.

♦ Kui laadimistoiming on lõppenud, lahutage kaksik-kiirlaadimisseade **(46)** võrgust ja eemaldage vastavad akupakid **(50)**.

♦ Lülitage kaksik-kiirlaadimisseade **(46)** üksteisele järgnevate laadimistoimingute vahel vähemalt 15 minutiks välja. Selleks tõmmake võrgupistik välja.

6.2. Akupaki seadmesse paigaldamine / seadmest eemaldamine

Akupaki paigaldamine

♦ Laske mõlemal akupakil **(50)** mootoriplokki **(1)** fikseeruda (vt joonis I).

Akupaki eemaldamine

♦ Vajutage akupaki lukustuse vabastusklahvi **(47)** ja eemaldage akupakk **(50)**.

6.3. Akuseisundi kontrollimine

♦ Vajutage akuseisundi kontrollimiseks akuseisundi klahvi **(48)**.
Seisundit või jääkvõimsust näidatakse akuekraani LEDidega **(49)** järgmiselt:
PUNANE/ORANŽ/ROHELINE = maksimaalne laetus
PUNANE/ORANŽ = keskmine laetus
PUNANE = nõrk laetus - laadige akut.

7. Seadme monteerimine

⚠ HOIATUS!

► Lülitage enne kõikide tööde teostamist seadmel seade välja ja eemaldage akud.

7.1. Lisakäepideme monteerimine (joonis C)

⚠ HOIATUS!

► Jalakaitse **(7)** peab asuma alati operaatori poolsel küljel!

1) Vabastage pöördnupp **(30)** lisakäepidemel **(6)** ja eemaldage selle all asuv kronstein **(28)**.
2) Eemaldage kumm **(27)** lisakäepidemest **(6)** ja paigutage see varretorule mootoriplokil **(8)**.
Lukustustihvt **(26)** lisakäepidemel **(6)** tuleb paigutada läbi ava kummis **(27)** ja ühte kahest avast varretorule mootoriplokil **(8)** (vt detail joonisel C).
3) Asetage kronstein **(28)** uuesti altpoolt lisakäepidemesse **(6)** ja keerake see pöördnupuga **(30)** kinni.

7.2. Kaitseekraani monteerimine (joonis D)

⚠ **HOIATUS!**

► Ärge mitte kunagi kasutage seadet ilma kaitseekraanita **(12)**. Veenduge alati, et see on korrektselt monteeritud.

1) Paigutage kaitseekraan **(12)** hoidikule **(32)** alumisel varretorul **(11)**.
2) Kinnitage kaitseekraan **(12)** 4 olemasoleva poldiga **(31)**. Kasutage selleks kuuskantvõtit **(13)**. Keerake poldid **(31)** käega kinni.

7.3. Varretorude ühendamine (joonis A)

ⓘ **Juhis**

► Eemaldage enne montaaži varretorudelt kaitsekork(korgid).

1) Lõdvendage pöördnuppu **(9)** mootoriploki **(8)** varretorul.
2) Vajutage fiksaatortihvti **(10)** ja lükake varretoru **(11)** kuni tõkiseni mootoriplokil **(8)** varretorusse.
3) Keerake varretoru **(11)** nii palju, kuni fiksaatortihvt **(10)** fikseerub mootoriploki **(8)** varretorul avasse ja ulatub sellest välja.
4) Keerake pöördnupp **(9)** uuesti tugevasti kinni.

ⓘ **Juhis**

► Kõrglõikuri, hekilõikuri, trimmipea ja 3 hambaga tera otsaku montaažid on identsed.

► Veenduge enne iga kasutamist, et vastavad varretorud on omavahel tugevasti ühendatud.

Demontaaž

1) Vabastage pöördnupp **(9)**.
2) Vajutage fiksaatortihvti **(10)** ja tõmmake samaaegselt varretoru **(11)** kerge pöördliikumisega ülemisest varretorust välja.

7.4. Lõikeinstrumendi monteerimine / vahetamine (joonis E/F)

ⓘ **Juhis**

► Alusseib **(39)**, pingutusseib **(38)** ja mutter **(37)** ei ole trimmipea **(23)** montaažil vajalikud ja need võib eemaldada.

♦ Veenduge, et mootor on välja lülitatud ja eemaldage akupakid **(50)**.

♦ Asetage seade maapinnale, nii et see seisab kindlalt. Keerake seadet nii, et saate mugavalt kaitseekraani **(12)** alumisel küljel töötada.

♦ Blokeerige kinnitusspindel **(34)**, selleks suruge tihvti **(36)** allapoole ja hoidke seda vajutatult. Keerake seajuures veidi ajamiketast **(35)**, kuni see blokeerub.

Trimmipea monteerimine

♦ Demonteerige enne montaaži alusseib **(39)**, pingutusseib **(38)** ja mutter **(37)**.

♦ Keerake trimmipea **(23)** vastupäeva kinnitusspindlile **(34)**.

♦ Laske seejärel tihvt **(36)** kinnitusspindli **(34)** lukustusest vabastamiseks lahti.

♦ Trimmipea **(23)** uuesti demonteerimiseks toimige vastupidises järjekorras.

♦ Jõhvide soontest vabastamiseks tõmmake mõlemast jõhviotsast.

♦ Lõigake jõhv umbes 15 cm pikkuseks.

3 hambaga tera monteerimine

♦ Demonteerige enne montaaži alusseib **(39)**, pingutusseib **(38)** ja mutter **(37)**.

♦ Asetage 3 hambaga tera **(20)** kinnitusspindlile **(34)**. Kirjed teral on suunatud sealjuures ülespoole.

♦ Kinnitage 3 hambaga tera **(20)** alusseibi **(39)**, pingutusseibi **(38)** ja mutriga **(37)**. Mutri **(37)** pingutamiseks võib kasutada mitmeotstarbelist võtit **(19)**. Keerake mutter **(37)** vastupäeva kinni.

♦ Laske seejärel tihvt **(36)** kinnitusspindli **(34)** lukustusest vabastamiseks lahti.

♦ 3 hambaga tera **(20)** uuesti demonteerimiseks toimige vastupidises järjekorras.

Juhis

► Kui 3 hambaga tera **(20)** läheb nüriks, saab seda töökojas teritada.
Kui tera on kahjustatud või sellel esineb tasakaalustamatus, tuleb tera vahetada.

7.5. Saeketi ja saelati monteerimine

HOIATUS!

► Pange kaitsekindad kätte!
Teravatest lõikehammastest tulenev vigastusoht!

Juhis

► Jälgige saeketi **(59)** liikumissuunda saelatil **(60)** ja alusplaadil (kõrglõikur) →

► Olenevalt kulumisest saab saelatti **(60)** ümber pöörata.

♦ Vabastage mutter **(61)** mitmeotstarbelise võtmega **(19)**.

♦ Võtke ketiratta kate **(56)** ära.

♦ Pange saekett **(59)** saelati **(60)** tipust alustades peale.

♦ Asetage nüüd saelatt **(60)** koos saeketiga **(59)** kohale.

♦ Asetage juhtlatt **(66)** saelati juhikule **(66a)**, sealjuures paigaldage ka keti pingutustihvt **(69)** saelati avasse **(65)**. Samaaegselt asetage saekett **(59)** ketirattale **(67)**.

♦ Pingutage nüüd saekett **(59)** (vt peatükk 7.7. Saeketi pingutamine ja kontrollimine).

♦ Pange ketiratta kate **(56)** uuesti peale ja keerake mutter **(61)** tugevasti kinni.

7.6. Saeketi demonteerimine

♦ Saekett **(59)** tuleb vajadusel eelnevalt lõdvendada, et saelatti **(60)** ja saeketti saaks eemaldada (vt peatükk 7.7 Saeketi pingutamine ja kontrollimine). Järgige neid instruktsioone vastupidises järjekorras.

7.7. Saeketi pingutamine ja kontrollimine

HOIATUS!

► Pange kaitsekindad kätte! Teravatest lõikehammastest tulenev vigastusoht!

♦ Pingsuse suurendamiseks keerake keti pingutuskruvi **(70)** mitmeotstarbelise võtmega **(19)** päripäeva.

♦ Saekett **(59)** peab puutuma vastu saelati alumist külge. Kontrollige, kas saeketti saab käega saelatilt **(60)** eemale tõmmata.

Juhis

► Uus saekett **(59)** venib ja seda tuleb sagedasti pingutada.

7.8. Ketiõlitus

♦ Eemaldage õlipaagi kork **(63)**.

♦ Täitke õlipaak **(71)** umbes 140 ml bioketiõliga **(18)**.

HOIATUS!

► Ärge mitte kunagi töötage ilma ketiõlituseta!
Kuivalt töötava saeketi korral saab lõikekomplekt lühikese aja jooksul jäädavalt kahjustada. Kontrollige enne töö algust alati ketiõlitust ja õlitaset paagis.

Juhis

► Kasutage ainult saeketiõli, eelistatult biolagunevat õli. Ärge kasutage vanaõli, mootoriõli jne.

► Kontrollige töö ajal, kas ketiõlitus töötab.

7.9. Saeketi teritamine

Juhis

► Täpset teavet teritustoimingu kohta leiate erituskomplektist, nt Oregon.

► Alternatiivse variandina kasutage elektrilist ketiteritusseadet ja järgige tootja instruktsioone.

► Töö teostatavuse kahtluse korral tuleb saekett vahetada.

7.10. Kõrglõikuri pööramine

- ♦ Tõmmake nurgaregulaatori hoob **(64)** välja.
- ♦ Seadistage soovitud nurk.
- ♦ Laske nurgaregulaatori hooval uuesti fikseeruda.

7.11. Hekilõikuri pööramine

⚠ HOIATUS!

- ► Ärge mitte kunagi haarake seadistamisel teralatist. Kasutage ainult pööramiskäepidet **(73)**. Vigastusoht!
- ► Reduktori korpus **(74)** läheb käitamisel kuumaks. Ärge puudutage reduktori korpust. Põletusoht!

ⓘ Juhis

- ► Lõikenurka saab reguleerida 7-sse astmesse.
- ♦ Vajutage hooba **(77)** põidlaga allapoole ja hoidke vajutatult (vt joonis R).
- ♦ Teralati **(75)** lukustusest vabastamiseks tõmmake fikseerimishoob **(76)** üles.
- ♦ Kallutage teralatt pööramiskäepideme **(73)** abil soovitud nurga alla. Hoidke sealjuures varretoru **(72)** teise käega kinni. Asendi fikseerimiseks laske seejärel fikseerimishoob lahti.
- ♦ Laske hoob lahti. Jälgige, et see liigub jälle oma esialgsesse asendisse tagasi.
- ♦ Veenduge, et teralatt on valitud asendis tugevasti fikseerunud.

⚠ HOIATUS!

- ► Teralatti **(75)** ei tohi sellega töötamiseks pöörata täielikult tahapoole varretoruga **(72)** paralleelseks. Esineb vigastusoht! Seda asendit kasutatakse ainult transpordiasendina.

8. Kanderihma kinnitamine

⚠ HOIATUS!

- ► Ärge mitte kunagi kasutage seadet ilma kanderihmata **(52)**. Enne kanderihma lahtivõtmist lülitage alati seade välja.
- ► Ärge mitte kunagi kasutage mitut rihmahoidikut või mitut õlarihma samaaegselt.
- ► 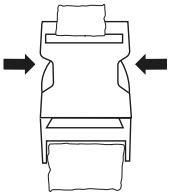 Kanderihm on varustatud kiirvabastusseadisega **(53)**, et seadet saaks ohuolukorras kiiresti kanderihma küljest lahutada. Seadme kanderihma küljest vabastamiseks vajutage ohuolukorras mõlemal küljel kiirvabastusseadist.

1) Asetage kanderihm **(52)** nii, et õlaplaat **(51)** on seljal.
2) Sulgege kanderihm (vt joonis K) ja kohandage see oma keha ümbermõõduga, nagu joonisel L kujutatud.
3) Pingutage õlarihmad, selleks tõmmake neid allapoole (vt joonised M ja N). Rihma pikkus on optimaalselt seadistatud, kui karabiinihaak asub puusast umbes 10 cm madalamal.
4) Kinnitage karabiinihaak kandeaasale **(5)** ülemisel varretorul **(8)**.
5) Paigutage keha kaitseplaat keha ja seadme vahel puusale.

ⓘ Juhis

- ► Jälgige, et mitte ükski muu osa ei segaks kanderihma **(52)** vabastamist või eemaldamist.

8.1. Seadme tasakaalustamine

- ♦ Valige erinevate otsakute kasutamiseks kandeaasa **(5)** õige asend kanderihma **(52)** jaoks.
- ♦ Kandeaasa külge kinnitatud seade peaks, ilma et seda kätega hoiate...
  - ... toetuma trimmipeaga **(23)** kergelt maapinnale;
  - ... 3 hambaga teraga **(20)** asuma umbes 20 cm kõrgusel maapinnast.
  - ... kõrglõikuri otsakuga **(54)** või hekilõikuri otsakuga **(72)** asuma horisontaalses tasakaalustatud asendis.

1) Vabastage veidi polti kanderihma kandeaasal, nii et kandeaasa saab liigutada.
2) Nihutage kandeaasa ülemisel varretorul **(8)** nii, et seade on olenevalt lõikeinstrumendist nagu eelnevalt kirjeldatud tasakaalus.
3) Kui seade on õiges asendis, keerake polt kandeaasal uuesti tugevasti kinni.

9. Kasutuselevõtmine

Enne seadme kasutuselevõtmist paigaldage mõlemad akud (vt joonis I) ja kinnitage kanderihm **(52)**.

⚠ HOIATUS!

- ► Ärge mitte kunagi kasutage seadet ilma kaitseekraanita **(12)**.
- ► Kandke seadmega töötamisel sobivat riietust ning silma- ja kuulmiskaitsevahendit.
- ► Veenduge enne iga kasutamist, et seade on töökorras. Sisse-/väljalülitit **(14)**, sisselülitustõkist **(4)** ja käivitushooba **(3)** ei tohi lukustada. Pärast käivitushoova vabastamist peab mootor välja lülituma. Ärge kasutage seadet, kui lüliti peaks olema defektne või kahjustatud.

ⓘ Juhis

- ► Järgige mürakaitset ja kohalikke eeskirju.

9.1. Sisse-/väljalülitamine ja pöörlemissageduse seadistamine

- ♦ Jälgige kindlat asendit ja hoidke seadet mõlema käega käepidemetest ja kehast eemal hästi kinni. Jälgige, et saate seadet pärast sisselülitamist vabalt liigutada ja ei puuduta esemeid.

Sisselülitamine / pöörlemissageduse seadistamine

1) Seadme aktiveerimiseks vajutage sisse-/väljalülitit **(14)**. Laetustaseme näidik **(16)** süttib. Mootoriplokil **(1)** põleb seadistatud pöörlemissageduse aste **(17)** 1 või 2.
2) Valige soovitud pöörlemissagedus vajutades pöörlemissageduse klahvi **(15)**. Valitud pöörlemissageduse aste süttib.
3) Vajutage ja hoidke sisselülitustõkist **(4)** vajutatult ja lülitage seejärel käivitushooba **(3)**.
   Seade hakkab eelseadistatud pöörlemissagedusega tööle.
4) Laske sisselülitustõkis uuesti lahti.

ⓘ Juhis

- ► Seadet ei ole võimalik käitada püsirežiimis. Te peate käivitushooba **(3)** hoidma vajutatult.

⚠ ETTEVAATUST!

- ► Pärast väljalülitamist pöörleb lõikeinstrument veel mõned sekundid edasi. Oodake, kuni lõikeinstrument on täielikult seiskunud. Hoidke käed ja jalad lõikeinstrumendist eemal! Esineb vigastusoht.

Väljalülitamine

- ♦ Kui te ei soovi seadet enam kasutada, lülitage see täielikult välja, selleks hoidke sisse-/väljalülitit **(14)** vajutatult, kuni laetustaseme näidik **(16)** enam ei põle. Eemaldage akud.

10. Käsitsemine

10.1. Akuseisundi kontrollimine seadmel

- ♦ Laetustaseme näidiku **(16)** LEDid näitavad aku laetustaset, kui akupakid **(50)** on mootoriplokki **(1)** paigaldatud.
- ♦ Kui seade aktiveeritakse sisse-/väljalülitil **(14)** , võivad LEDid süttida järgmiselt:
  - 3 LEDi põlevad (punane, oranž, roheline): Aku laetud
  - 2 LEDi põlevad (punane ja oranž): Aku osaliselt laetud
  - 1 LED põleb (punane): Akut tuleb laadida
- ♦ Laadige akut, kui põleb ainult veel punane LED.

10.2. Tööjuhised

⚠ HOIATUS!

- ► Vigastusoht! Töötage ohutult ja kaalutletult!
- ♦ Järgige lõikamisel riigisiseseid või kohalikke eeskirju.
- ♦ Ärge lõigake üldiselt tavapäraste puhkeaegade ajal.
- ♦ Kõvad esemed nagu kivid, metallosad jms tuleb eemaldada. Need võivad eemale paiskuda ja sellega tekitada isiku- ja varakahjusid.
- ♦ Kõrgete põõsaste või hekkide lõikamisel peaks töökõrgus olema vähemalt 15 cm. Sellega ei ohustata loomi, nagu näiteks siile.
- ♦ Hoidke seadet alati mõlema käega kinni ja ohutult!
- ♦ Lõigake ainult rohtu ja umbrohtu! Jälgige juuri või kände, esineb komistusoht.
- ♦ Töötage ettenägelikult ja ärge mitte kedagi lõikamisel ohustage.
- ♦ Töötage ainult piisavate nähtavus- ja valgusolude korral!
- ♦ Jälgige lõikepead!
- ♦ Ärge mitte kunagi lõigake õlgadest kõrgemal!
- ♦ Ärge mitte kunagi asendage plastjõhvi terastraadiga - vigastus- ja purustusoht!
- ♦ Ärge töötage redelil!
- ♦ Töötage ainult tugevatel ja stabiilsetel aluspindadel!
- ♦ Vältige ebanormaalset kehahoiakut. Tagage ohutu asend ja hoidke igal ajal tasakaalu.
- ♦ Ühepoolse väsimise vältimiseks vahetage regulaarsete ajavahemike järel tööasendit.
- ♦ Lülitage lõikepea kinnijäämisel seade koheselt välja, eemaldage akud ja eemaldage siis takistus.

10.3. Trimmipeaga töötamine

⚠ TÄHELEPANU!

- ■ Trimmipea **(23)** kasutamisel peab kaitsekatte **(12b)** pikendus olema välja lükatud. (vt peatükk: „Kaitsekatte pikendus (joonis Q)“).
- ♦ Asetage seade väikestel murupindadel umbes 30° nurga all kohale ning pöörake lõikepead poolringikujulise ühtlase liikumisega paremale ja vasakule.
- ♦ Parimad tulemused saavutatakse siis, kui rohi ei ole pikem kui 15 cm. Kõrgema rohu korral on soovitav teostada mitu niitmisoperatsiooni.
- ♦ Puude, aiapostide või teiste takistuste ümbert niitmiseks sõitke aeglaselt ümber takistuse ja lõigake jõhviotstega.
- ♦ Vältige kontakti tahkete takistustega (kivid, müürid, lattaiad jms), sest vastasel juhul kuluks jõhv kiiresti. Kasutage seadme õigel kaugusel hoidmiseks kaitseekraani **(12)** serva.

(!) TÄHELEPANU!

- ► Ärge asetage lõikepead käitamise ajal maapinnale!

10.4. Jõhvi pikendamine

⚠ ETTEVAATUST!

- ► Jõhvijäägid võivad lahti tulla ja eemale paiskuda. See võib tekitada vigastusi.
- ♦ Jõhvi pikendamiseks puudutage trimmipeaga **(23)** mõned korrad muruga kaetud kohta ajal, kui seade töötab ja mootor töötab.
- ♦ Jõhvi pikendatakse automaatselt. Jõhvilõikur **(33)** lühendab jõhvi sobivale pikkusele.
- ♦ Kui jõhvi ei saa pikendada, siis toimige järgmiselt:

  1) Lülitage seade välja ja eemaldage akud seadmest.
  2) Suruge pöördnuppu **(22)** allapoole ja tõmmake jõuga jõhviotsast.
- ♦ Kui jõhv ei ole enam nähtav, vahetage trimmipea **(23)** välja või kerige uus jõhv peale, nagu peatükis 11.3 Poolivahetus kirjeldatud.

10.5. 3 hambaga teraga töötamine

⚠ HOIATUS!

- ► Kasutage töötamisel alati kanderihma **(52)** ja kandke sobivat tööriietust.
- ► Kandke silma-, kuulmis- ja peakaitset.
- ► Veenduge, et 3 hambaga tera **(20)** on nõuetekohaselt kinnitatud.
- ► Vahetage kahjustatud või nürid lõikeinstrumendid välja.

ⓘ Juhis

- ► 3 hambaga tera **(20)** kasutamisel tuleb kaitsekatte **(12b)** pikendus sisse lükata.
- ■ Töödelge 3 hambaga teraga ainult vabasid ja tasaseid pindu. Uurige hoolikalt lõigatavat pinda ja eemaldage võõrkehad. Vältige vastu kive, metalli või teisi takistusi põrkamist. Tera võib saada kahjustada ja esineb tagasilöögi oht.
- ■ Ärge kasutage 3 hambaga tera võsa või metsikult kasvavate taimede lõikamiseks.
- ■ Kontrollige 3 hambaga teral regulaarselt kahjustuste puudumist ja vajadusel vahetage see välja.
- ■ Liigutage seadet sirbikujulise niitmisliigutusega edasi ja tagasi.
- ■ Hoidke sealjuures lõikepead maapinnaga paralleelselt ja määrake kindlaks lõikekõrgus.
- ♦ Me soovitame järgmist pöörlemissageduse seadistust:
  - Aste 1: Võsa / tihnik
  - Aste 2: Rohi / muru

10.6. Hekilõikuriga töötamine

Lõiketehnikad

- ■ Kahepoolne teralatt **(75)** võimaldab lõigata mõlemas suunas või pendelliikumistega ühelt küljelt teisele.
- ■ Vertikaalse lõike korral liigutage hekilõikurit ühtlaselt edasisuunas või kaarekujuliselt üles ja alla.
- ■ Horisontaalse lõike korral liigutage hekilõikurit sirbikujuliselt heki serva poole, nii et mahalõigatud raod kukuvad maapinnale.
- ■ Vt lahtipööratav leht (joonis S).

ⓘ Juhis

- ► Eemaldage oksakääridega tugevad oksad.

10.7. Kõrglõikuriga töötamine

Saagimistehnikad

⚠ HOIATUS!

- ► Jälgige põhimõtteliselt kukkuvaid lõikmeid.
- ► Arvestage põhimõtteliselt tagasipõrkuvate okste ohtu.

ⓘ Juhis

- ► Asetage küünistugi **(58)** vastu oksa. Sellega töötate ohutumalt ja rahulikumalt.
- ► Alles siis alustage saagimisega.

Väikese oksa mahasaagimine

- ♦ Väikeste okste (Ø 0 – 8 cm) korral saagige ülaltpoolt allapoole (vt joonis).

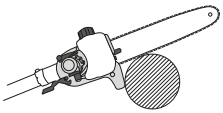

Suuremate okste mahasaagimine

- ♦ Suuremate okste (Ø 8 – 25 cm) korral tehke esmalt vastulõige Ⓐ (vt joonis). Vastulõige takistab ka puukoore mahakoorumist tüvelt.
- ♦ Saagige nüüd ülaltpoolt Ⓑ allapoole Ⓐ läbi.

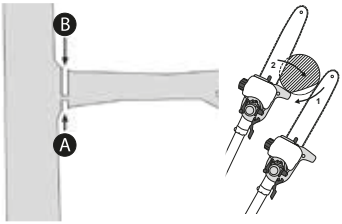

Osade kaupa mahasaagimine

Lühendage pikad või jämedad oksad enne lõplikku mahasaagimist (vt joonis).

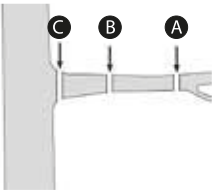

10.8. Ohutu töötamine

- ■ Vigastuste vältimiseks hoidke seade, lõikekomplekt ja kaitsekate **(24)** heas kasutusseisundis.
- ■ Kontrollige seadmel pärast selle kukkumist oluliste kahjustuste või defektide puudumist.
- ■ Ohutu töötamise tagamiseks järgige ettenähtud töönurka maksimaalselt 60°±10° (vt joonis).

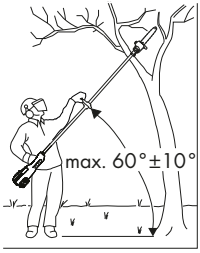

- ■ Ärge kasutage seadet redelil või ebakindlal pinnal seistes.
- ■ Ärge laske end läbimõtlemata lõikest eksitada. See võib ohustada teid ennast ja teisi.
- ■ Jälgige lapsi, et nad ei mängi seadmega.
- ■ Vahetage regulaarselt oma tööasendit. Seadme pikem kasutamine võib tekitada kätel vibratsioonist tingitud verevarustushäireid. Kasutuskestust saate siiski sobivate kinnaste või regulaarsete pausidega pikendada. Arvestage, et isiklikud verevarustushäired, madalad välistemperatuurid või suured haardejõud töötamisel vähendavad kasutuskestust.

10.9. Kui seade vibreerib

- ♦ Puhastage seade ja eemaldage võimalik lõikepeale või kaitseekraani **(12)** kinnijäänud rohujäägid (vt peatükk 11. Hooldamine ja puhastamine).

10.10. Takistuste eemaldamine

⚠ HOIATUS!

- ► Enne lõikeinstrumendil töötamist lülitage seade välja ja eemaldage akud seadmest!
- ► Kandke vigastuste vältimiseks kaitsekindaid.
- ♦ Eemaldage lõikeinstrumendist takistuse põhjus.

11. Hooldamine ja puhastamine

⚠ HOIATUS!

- ► Liikuvatest osadest tulenev oht! Lülitage seade enne kõiki hooldustöid välja ja eemaldage akud seadmest.
- ► Laske kõik remondi- ja hooldustööd, mida käesolevas juhendis ei ole kirjeldatud, teostada meie poolt volitatud teeninduseettevõttel või elektrialaisikul. Kasutage ainult originaalvaruosi.
- ■ Teostage hooldus- ja puhastustööd regulaarselt.
- ■ Paljude vigade ja õnnetuste põhjuseks on ebapiisav hooldus ja korrahoid.

11.1. Seadme puhastamine

⚠ OHT! ELEKTRILÖÖK!

► Ärge asetage seadet vette või teistesse vedelikesse ja ärge pritsige seda puhastamiseks veega.

⚠ ETTEVAATUST!

► Jälgige kaitseekraani **(12)** puhastamisel jõhvilõikurit **(33)**. Vastasel juhul võite saada lõikehaavu.

(!) TÄHELEPANU!

► Ärge kasutage puhastusvahendeid või lahusteid. Need võivad pealispindu kahjustada.

■ Mootoriplokk peab olema alati puhas, kuiv ja õlist või määrdeainetest vaba.

♦ Kasutage mootoriploki, õhutuspilude, käepidemete ja varretorude puhastamiseks harja või kergelt niisutatud lappi.

♦ Puhastage kaitseekraani **(12)** ja lõikeinstrumenti pärast iga kasutamist. Puhastage see harja kasutades lõikmetest ja mullast.

Hekilõikuri puhastamine

■ Hekilõikurit tuleb regulaarsete ajavahemike järel saepurust puhastada.

♦ Kontrollige hekilõikuri teralatil **(75)** lahtiste poltide puudumist ja pingutage need vajadusel üle.

♦ Eemaldage kinnijäänud haljaslõikmed.

♦ Hooldage teralatti õlisprei või väikese õlikannuga.

Kõrglõikuri puhastamine

■ Kõrglõikur tuleb regulaarsete ajavahemike järel puhastada saepurust.

♦ Eemaldage ketiratta kate **(56)**.

♦ Võtke saekett **(59)** saelatilt **(60)** ära ja puhastage mõlemaid põhjalikult.

♦ Hoidke saekett terav ja kontrollige selle pingsust, jälgige õlitaset ja õli pealevoolu.

Trimmipea / 3 hambaga tera puhastamine

♦ Eemaldage kinnijäänud haljaslõikmed.

♦ Töötamise lihtsustamiseks hoidke 3 hambaga tera **(20)** terav.

11.2. Üldised hooldustööd

⚠ HOIATUS!

► Enne lõikeinstrumendil töötamist lülitage seade välja ja eemaldage akud seadmest!

♦ Kontrollige regulaarselt reduktorit ja veenduge, et on piisavalt reduktorimääret. Lisage reduktori määrimiseks vajadusel veidi reduktori vedelmääret (umbes 18-20 g).

1) Avage selleks 5 mm kuuskantvõtmega (ei kuulu tarnekomplekti) ees seadmepeal (vt joonis D lahtipöörataval lehel) polt, et suruda reduktori vedelmääret määrimisavasse.

2) Pühkige pärast täitmist vajadusel üleliigne määre ära ja sulgege määrimisava uuesti korgiga.

♦ Kontrollige seadmel enne iga kasutamist võimalike puuduste või kahjustuste, nagu lahtised, kulunud või kahjustatud osad, puudumist.

♦ Kontrollige kaitseekraanil **(12)** ja teistel kaitseseadistel kahjustuste puudumist ja nende korrektset istu. Vahetage see vajadusel välja.

♦ Kontrollige regulaarselt jõhvilõikurit **(33)**. Ärge mitte mingil juhul kasutage seadet ilma ega kahjustatud jõhvilõikuriga. Laske defektne jõhvilõikur tingimata teenindusettevõttel vahetada.

11.3. Poolivahetus

⚠ TÄHELEPANU!

- Trimmipea **(23)** kasutamisel peab kaitsekatte **(12b)** pikendus olema välja lükatud. (vt peatükk: „kaitsekatte pikendus“).
- Asetage seade maapinnale ja veenduge, et seade on ohutus asendis.
- Blokeerige kinnitusspindel **(34)**, selleks suruge tihvti **(36)** allapoole ja hoidke seda vajutatult. Keerake sealjuures ajamiketast **(35)** veidi, kuni see blokeerub. Keerake trimmipea **(23)** päripäeva kinnitusspindlilt ära.
- Avage trimmipea **(43)**, selleks suruge lukku **(41)** trimmipea mõlemal küljel tugevasti sissepoole ja võtke trimmipea kaas ära (vt joonis F).
- Trimmipea avamiseks võite abiks kasutada lamekruvikeerajat. Toimige ettevaatlikult, ärge kahjustage pooli.
- Asetage uus pool **(42)** trimmipea kaande **(40)** ja juhtige mõlemad jõhviotsad läbi jõhviava **(44)** (vt joonis H).
- Asetage pool trimmipea kaande ja laske kaanel uuesti trimmipeale **(43)** fikseeruda. Jälgige, et tabate jõhviavaga **(44)** mõlemaid väljalõikeid trimmipeas, vastasel juhul ei saa kaant sulgeda (vt joonis F).
- Keerake trimmipea **(23)** vastupäeva uuesti kinnitusspindlile **(34)**.
- Blokeerige kinnitusspindel, selleks suruge tihvti **(36)** allapoole ja hoidke seda vajutatult. Keerake sealjuures ajamiketast **(35)** veidi, kuni see blokeerub.
- Keerake trimmipead **(23)** edasi kuni tõkiseni, nii et see on tugevasti kinni.
- Kinnitusspindli lukustusest vabastamiseks laske seejärel tihvt lahti.
- Jõhvide soontest **(45)** vabastamiseks tõmmake mõlemast jõhviotsast.
- Mootori vähem koormamiseks lõigake jõhv umbes 15 cm pikkuseks.

Trimmipea / lõikejõhvi asendamine

1) Trimmipea **(23)** demonteeritakse nagu lõigus **11.3. Poolivahetus** kirjeldatud. Vajutage mõlemat lukku **(41)** ja võtke kaas **(40)** ära.
2) Võtke pool **(42)** trimmipeast **(43)** välja.
3) Vajadusel eemaldage veel olemasolev lõikejõhv.
4) Pange uus lõikejõhv keskel kokku ja kinnitage tekkinud aas pooli soontesse **(45)**.
5) Kerige jõhv pingul päripäeva peale. Pool eraldab sealjuures lõikejõhvi mõlemad pooled.
6) Võtke nüüd kaas kätte ja asetage pool kaane sisse. Jälgige, et poolitaldriku jõhvihoidik ühtib kaanes oleva jõhvi läbiviiguga.
7) Vabastage nüüd lõikejõhv poolist ja juhtige see läbi jõhviava **(44)** trimmipeas **(43)**.
8) Pange mõlemad korpusepooled uuesti kokku, kuni need fikseeruvad märgatavalt.
9) Lõigake üleliigne jõhv umbes 15 cm pikkuseks. See vähendab koormust mootorile.
10) Monteerige uuesti trimmipea **(23)** (vt peatükk **11.3. Trimmipea / lõikejõhvi asendamine**).

11.4. Teravahetus (joonis E)

⚠ TÄHELEPANU! VIGASTUSOHT!

- Ettevaatust, teravad servad! Kandke vigastuste vältimiseks kaitsekindaid.

⚠ TÄHELEPANU!

- 3 hambaga tera **(20)** kasutamisel tuleb kaitsekatte **(12b)** pikendus sisse lükata (vt peatükk: „Kaitsekatte pikenduse eemaldamine / monteerimine“).
- Lülitage seade välja ja eemaldage akud.
- Asetage seade maapinnale ja veenduge, et seade on ohutus asendis.
- Blokeerige kinnitusspindel **(34)**, selleks suruge tihvti **(36)** allapoole ja hoidke seda vajutatult. Keerake seajuures veidi ajamiketast **(35)**, kuni see blokeerub.

- Vabastage mutter **(37)** päripaeva ja võtke ajamiketas **(35)**, pingutusseib **(38)**, alusseib **(39)** ja 3 hambaga tera **(20)** kinnitusspindlilt **(34)** ära.
- Asetage 3 hambaga tera kinnitusspindlile. 3 hambaga tera on kasutatav mõlemalt küljelt.
- Kinnitage 3 hambaga tera alusseibi, pingutusseibi ja mutriga.
- Laske seejärel kinnitusspindli lukustusest vabastamiseks tihvt **(36)** lahti.

11.5. Kaitsekatte pikendus (joonis Q)

ⓘ Juhis

► 3 hambaga tera **(20)** kasutamisel tuleb kaitsekatte **(12b)** pikendus sisse lükata.

► Trimmipea **(23)** kasutamisel peab kaitsekatte pikendus olema välja lükatud.

Kaitsekatte lühendamine

- Suruge luku **(12a)** mõlemad lingid pöidlaga sissepoole.
- Lükake kaitsekatte pikendus täielikult ülespoole.

Kaitsekatte pikendamine

- Suruge luku mõlemat linki pöidlaga sissepoole ja allapoole.
- Tõmmake kaitsekatte pikendust lõpuni allapoole.

ⓘ Juhis

► Puhastage pärast iga kasutamist kaitseekraani pikendus ja kaitsekate **(12)**.

11.6. Jõhvilõikuri teritamine (joonis D)

⚠ TÄHELEPANU!

■ Ärge mitte mingil juhul kasutage seadet ilma jõhvilõikurita või defektse jõhvilõikuriga. Esineb vigastusoht.

■ Lõikevigastuste vältimiseks kandke kaitsekindaid.

- Lülitage seade välja ja eemaldage akud.
- Keerake jõhvilõikur **(33)** kaitseekraanilt **(12)** ära.
- Kinnitage jõhvilõikur kruustangidesse ja teritage tera lameviiliga.
  Viilige ettevaatlikult ja alati ainult ühes suunas.
- Keerake jõhvilõikur uuesti kaitseekraani külge.

11.7. Trimmipeale pealekerimine (joonis F)

Alternatiivse variandina uuele trimmipeale **(23)** võite vastavast kauplusest hankida 2,4 mm jämeduse 6 m pikkuse nailonjõhvi ja kerida selle ise poolile **(42)** peale.

- Murdke jõhv keskelt kokku ja asetage jõhvi keskkoht pooli **(45a)** sälku. Kerige mõlemad otsad noole suunas, mis on märgitud pooli alumisele küljele, peale.
- Kinnitage seejärel jõhviots poolil vastavalt ühte soonde **(45)**.

ⓘ Juhis

► Tõmmake jõhv pingule ja jälgige, et jõhvid asuvad mõlemas jõhvikanalis paralleelselt. Peale selle ei tohi jõhvipoolile kerida jõhvikanali kohta üle 3 m jõhvi, sest vastasel juhul ei töötaks jõhviautomaatika korrektselt.

12. Hooldusintervallid

12.1. Hekilõikur

Siintoodud andmed lähtuvad tavapärastest töötingimustest. Raskendatud tingimustes, nagu nt tugev tolmuteke ja pikemad igapäevased tööajad, tuleb nimetatud intervalle vastavalt lühendada.

Seadme osa	Tegevus	Enne töö algust	Pärast töö lõppu	vajadusel
Teralatt **(75)**	Visuaalne kontroll	X		
	Puhastamine		X	X

12.2. Kõrglõikur

Siintoodud andmed lähtuvad tavapärastest töötingimustest.

Raskendatud tingimustes, nagu nt tugev tolmuteke ja pikemad igapäevased tööajad, tuleb nimetatud intervalle vastavalt lühendada.

Seadme osa	Tegevus	Enne töö algust	Kord nädalas	Tõrke korral	Kahjustuse korral	Vajadusel
Ketiõlitus	Kontrollimine	X				
Saekett **(59)**	Kontrollimine ja teravuse jälgimine	X				
	Keti pingsuse kontrollimine	X				
	Teritamine					X
Juhtlatt **(66)**	Kontrollimine (kulumine, kahjustused)	X				
	Puhastamine ja ümberpööramine		X	X		
	Kraatide eemaldamine		X			
	Asendamine				X	X
Ketiratas **(67)**	Kontrollimine		X			
	Asendamine					X

13. Vigade kõrvaldamine

13.1. Seade

Tõrge	Põhjus	Lahendus
Seade ei käivitu	Akud tühjenenud.	Laadige akud täis.
	Akud pole paigaldatud.	Paigaldage akud.
	Sisse-/väljalüliti **(14)** defektne.	Pöörduge teeninduse poole.
	Käivitushoob **(3)** defektne.	
	Mootor defektne.	
Seade töötab katkestustega	Sisemine halb kontakt.	Pöörduge teeninduse poole.
	Käivitushoob **(3)** defektne.	
Seade vibreerib tugevasti ja teeb ebaharilikku müra	Lõikeinstrument mustunud või ei ole õigesti kinnitatud.	Puhastage lõikeinstrument. Keerake lõikeinstrument tugevasti kinni.
	Mootor defektne.	Pöörduge teeninduse poole.

13.2. Trimmipea

Tõrge	Põhjus	Lahendus
Halb lõiketulemus trimmipeaga	Jõhv trimmipeas **(23)** ei ole piisavalt pikk või on ära kasutatud.	Pikendage jõhvi. Vahetage vajadusel trimmipea välja.
	Jõhv on juhitud ainult ühelt poolt või see ei ole trimmipeast **(43)** väljas.	Juhtige jõhv õigesti sisse ja vajadusel kerige uuesti peale.
	Lõikeinstrument mustunud.	Puhastage lõikeinstrument.
	Akud ei ole täielikult laetud / on nõrgad.	Laadige akud täis.
Lõikeinstrument ei pöörle	Võõrkeha, nagu nt oks, blokeerib lõikeinstrumendi.	Lülitage seade koheselt välja, eemaldage akud ja kõrvaldage takistus.

13.3. Hekilõikur

Tõrge	Põhjus	Lahendus
Teralatt **(75)** läheb kuumaks	Teralatt **(75)** nüri	Teritage teralatti **(75)** või laske see vahetada (***17.1. Teenindus***)
	Liiga suur hõõrdumine puuduva määrimise tõttu	Õlitage teralatti **(75)**
Halb lõiketulemus hekilõikuriga	Teralatt **(75)** mustunud	Puhastage teralatt **(75)**
	Liiga suur hõõrdumine puuduva määrimise tõttu	Õlitage teralatti**(75)**
	Teralatt **(75)** nüri	Teritage teralatti **(75)** või laske see vahetada (***17.1. Teenindus***)
	Vale lõiketehnika	Vt peatükk ***10.6. Lõiketehnikad***

13.4. Kõrglõikur

Tõrge	Põhjus	Lahendus
Seade töötab, saekett **(59)** ei liigu.	Kõrglõikur pole õigesti ühendatud.	Kontrollige montaaži.
Töö ei edene.	Saekett **(59)** kuiv või ülekuumenenud või ripub.	Lisage õli, teritage, vahetage või pingutage saekett **(59)**.

14. Transport

- Jälgige, et te ei lülitaks seadet kandmisel sisse.
- Enne seadme transportimist lülitage seade välja ja eemaldage akud.
- Kandke seadet ühe käega lisakäepidemest **(6)** ja teise käega alumisest käepidemest. Nii väldite ohtlike osade puudutamist.
- Kasutage 3 hambaga tera **(20)** transpordiks ja ladustamiseks kaitsekatet **(21)**.
- Kasutage kõrglõikuri ja hekilõikuri transpordil kaitsekatteid **(24+25)**.
- Hoidke transpordil ohutut distantsi kolmandate isikutega.
- Kinnitage seade selle teisaldamistel kinnitusrihmadega, et vältida libisemist ja kaitsta seadet nii kahjustuste eest.

15. Ladustamine

- Hoidke puhastatud seadet kuivas ja tolmuvabas kohas ja alati lastele kättesaamatus kohas.
- Suunake teralatt **(75)** otse välja.
- Hoidke seadet koos tarnekomplekti kuuluvate kaitsekatetega **(24+25)** külmumiskindlas kuivas, lastele kättesaamatus kohas.
- Ladustage 3 hambaga tera **(20)** alati kaitsekattega **(21)**.
- Alternatiivse variandina võite seadme ka riputada mootoriplokiga nt seinakonksu külge. Kasutage selleks mootoriploki tagaküljel lukuaugukujulist ava **(2)** (vt joonis A).

⚠ HOIATUS! VIGASTUSOHT!

- Vigastusoht! See pööratud asend on ette nähtud ainult transpordiks ja ladustamiseks, töötamine on selles asendis keelatud!

16. Jäätmekäitlus

Läbikriipsutatud prügikonteineri sümbol näitab, et seda seadet ei tohi kasutuaja lõpul käidelda olmejäätmete hulgas. Seade tuleb anda ära rajatud kogumiskohtades, taaskasutuskeskustes või jäätmekäitlusettevõtetes.

Saksa turul kehtib:
Lisaks on elektri- ja elektroonikaseadmete turustajad ning toiduainete turustajad kohustatud need tagasi võtma. LIDL pakub tagasivõtuvõimalusi otse filiaalides ja kauplustes. Tagasiandmine ja jäätmekäitlus on teile tasuta.
Uue seadme ostul on teil õigus anda vastav kasutatud seade tasuta tagasi. Täiendavalt on teil võimalus, olenemata uue seadme ostust anda ära tasuta (kuni kolm) kasutatud seadet, mille ükski mõõt ei ole suurem kui 25 cm.

Palun kustutage enne tagasiandmist kõik oma isikuandmed.

Palun eemaldage enne tagasiandmist seadmest patareid või akud, mis ei ole kasutatud seadmega ümbritsetud, ning samuti lambid, mida saab mittepurustavalt eemaldada ja suunake need eraldi kogumisse.

Pakend koosneb keskkonnasõbralikest materjalidest, mille saate suunata kohalike taaskasutuskeskuste kaudu jäätmekäitlusse.

Käidelge pakend keskkonnasõbralikult.

16.1. Patareide jäätmekäitlus

Patareisid / akusid tuleb käsitleda ohtlike jäätmetena ja nende jäätmekäitlus tuleb seetõttu vastavates kohtades (müügiesindaja, erikauplus, avalikud kommunaalasutused, tööduslikud jäätmekäitlusettevõtted) teostada keskkonnasõbralikult.

Patareid/akud võivad sisaldada mürgiseid raskemetalle.

Sisalduvaid raskmetalle tähistatakse sümboli all oleva tähega: Cd = kaadmium, Hg = elavhõbe, Pb = plii.

Ärge visake patareisid / akusid seetõttu olmejäätmete hulka, vaid viige need eraldi kogumiskohta.

Andke patareid / akud tagasi ainult tühjana.

Keskkonnakaitse

Andke määrdunud hooldusmaterjalid ja käitusained selleks ettenähtud kogumiskohta.

17. Kompernaß Handels GmbH garantii

Väga austatud klient

Sellele seadmele kehtib alates ostukuupäevast 3-aastane garantii. Kui sisalduvad tarnekomplektis, kehtib X12V ja X20V Team seeria akupakkidele alates ostukuupäevast samuti 3-aastane garantii. Sellel tootel ilmnevate puuduste korral on teil müüja suhtes seadusega ettenähtud õigused. Neid seadusega ettenähtud õigusi meie poolt antud garantii ei piira.

Garantii tingimused

Garantii aega arvestatakse alates ostukuupäevast. Palun hoidke kassatšekk alles. Seda läheb vaja ostu tõendamiseks. Kui kolme aasta jooksul alates selle toote ostukuupäevast ilmnevad tootel materjali- või tootmisvead, siis toode meie valikul kas remonditakse tasuta või tagastatakse ostuhind. Selle garantiinõude eelduseks on, et kolmeaastase tähtaja jooksul esitatakse defektne seade ja ostudokument (kassatšekk) ja kirjeldatakse lühidalt kirjalikult toote puuduseid ning nende ilmnemise aega.

Kui defekt kuulub meie garantii alla, saate tagasi remonditud või uue toote. Toote remontimise või väljavahetamisega uut garantiiaega ei arvestata.

Garantiiaeg ja seadusega ettenähtud reklamatsioonid

Garantiiaega ei pikendata. See kehtib ka asendatud ja remonditud osade kohta. Võimalikest kahjustustest ja puudustest, mis olid olemas juba ostu ajal, tuleb teavitada kohe pärast pakendist väljavõtmist. Pärast garantiiaja möödumist tehtavad remondid on tasulised.

Garantii ulatus

Seade on valmistatud rangeid kvaliteedinõudeid järgides ning on enne väljasaatmist hoolikalt kontrollitud.

Garantii kehtib materjali- või tootmisvigade korral. Garantii ei laiene toote osadele, mis kuluvad tavakasutuse käigus ja mida vaadeldakse seetõttu kui kuluvosi, nagu nt saelehed, varuterad, lihvpaberid jne või kergesti purunevatele osade, nagu nt lülititele või klaasist valmistatud osade kahjustustele.

See garantii kaotab kehtivuse, kui toodet on kahjustatud, asjatundmatult kasutatud või valesti hooldatud. Toote asjatundlikuks kasutamiseks tuleb täpselt järgida kõiki selles kasutusjuhendis toodud juhiseid. Kindlasti tuleb vältida kasutusviise ja toiminguid, mida kasutusjuhendis ei soovitata või mille eest hoiatatakse.

Toode on mõeldud vaid isiklikuks kasutuseks ja mitte ärialaseks kasutuseks. Garantii kaotab kehtivuse, kui toodet on valesti ja asjatundmatult kasutatud, kui selle juures on rakendatud jõudu või selle juures läbiviidud toiminguid ei teostanud meie volitatud teenindusesindus.

Garantii ei kehti

- tavaline aku mahtuvuse vähenemine
- toote professionaalne kasutamine
- klientide poolt toote juures tehtud muudatused ja kahjustused
- ohutus- ja hooldusjuhiste eiramine, vead kasutamisel
- loodusjõududest tingitud sündmused

Garantiijuhtumi menetlemine

Teie probleemi kiireks käitlemiseks järgige palun järgnevaid juhiseid:

- Palun hoidke kõikige päringute jaoks alles kassatšekk ja toote number (IAN) 507527_2507, mis tõendab teie ostu.
- Toote numbri leiate toote tüübisildilt, tootele tehtud graveeringu näol, kasutusjuhendi tiitellehelt (all vasakul) või toote tagaküljel või all olevalt kleebiselt.
- Kui peaksid ilmnema talitlusvead või muud puudused, võtke kõigepealt telefoni teel ühendust allpool nimetatud teenindusosakonnaga või kasutage meie kontaktvormi, mille leiate aadressilt parkside-diy.com kategooriast Teenindus.
- Defektseks hinnatud toote saate seejärel tasuta saata teile teavitatud teenindusaadressil, lisades ostudokumendi (kassatšeki) ja selgituse, milles puudus seisneb ning millal see ilmnes.

PDF ONLINE
parkside-diy.com

Veebilehel parkside-diy.com saate vaadata ja alla laadida neid ja paljusid teisi käsiraamatuid. Selle QR-koodiga liigute otse veebilehele parkside-diy.com. Valige oma riik ja otsige otsingumaski abil kasutusjuhendeid. Tootenumbri (IAN) 507527_2507 sisestamise teel liigute otse oma artikli kasutusjuhendi juurde.

17.1. Teenindus

EE **Teenindus Eestis**
Tel: 8000049141
Kontaktvorm veebilehel parkside-diy.com

IAN 507527_2507

17.2. Importija

Palun arvestage, et järgnev aadress ei ole teeninduse aadress. Võtke kõigepealt ühendust nimetatud teenindusettevõttega.

KOMPERNASS HANDELS GMBH
BURGSTRASSE 21
44867 BOCHUM
DEUTSCHLAND
www.kompernass.com

18. Varuosade tellimine

Varuakut või laadimisseadet saate alati mugavalt tellida internetist aadressil **www.kompernass.com**.

Selle QR-koodiga liigute otse meie veebilehele ning saate vaadata ja tellida saadaolevaid varuosi.

Juhis

- Kui teil peaks veebitellimusega olema probleeme, võite meie teeninduskeskuse poole pöörduda ka telefoni või e-posti teel.
- Esitage koos oma tellimusega alati tootenumber (IAN) 507527_2507.
- Palun arvestage, et varuosade veebitellimused ei ole kõikides tarneriikides võimalikud.

19. Algupärase EÜ vastavusdeklaratsiooni tõlge

Meie, KOMPERNASS HANDELS GMBH, dokumentatsiooni eest vastutav isik: Härra Hans-Peter Kompernaß, BURGSTR. 21, 44867 BOCHUM, SAKSAMAA, deklareerime käesolevaga, et see toode vastab järgmistele standarditele, normatiivsetele dokumentidele ja EG direktiividele:

Masinadirektiiv (2006/42/EG)

Direktiivi 2006/42/EG lisa IV:

Notifitseeritud asutus: TÜV SÜD Product Service GmbH, Ridlerstraße 65, 80339 München, Saksamaa

Notifitseerimise nr 0123, sertifikaadi nr: M6A 030574 3276 Rev.00

Elektromagnetiline ühilduvus (2014/30/EU)

Müraemissiooni direktiiv (2000/14/EG), (2005/88/EG)

Helivõimsuse tase LWA:

Trimmipea

Mõõdetud L_{WA}: 93,5 dB

Garanteeritud L_{WA}: 96 dB

3 hambaga tera

Mõõdetud L_{WA}: 91,2 dB

Garanteeritud L_{WA}: 96 dB

Hekilõikur

Mõõdetud L_{WA}: 100,4 dB

Garanteeritud L_{WA}: 104 dB

Kõrglõikur

Mõõdetud L_{WA}: 101,4 dB

Garanteeritud L_{WA}: 104 dB

Notifitseeritud asutus: TÜV SÜD Industrie Product Service GmbH, Westendstr. 199, 80686 München, Saksamaa

Notifitseerimise nr: 0036

Sertifikaadi nr: OR/017832/011

RoHSi direktiiv (2011/65/EU)*

* Käesoleva vastavusdeklaratsiooni väljaandmise eest kannab ainuisikulist vastutust tootja. Eelpool kirjeldatud deklaratsiooni objekt vastab Euroopa Parlamendi ja nõukogu 8. juuni 2011 direktiivi 2011/65/EU eeskirjadele teatavate ohtlike ainete kasutamise piiramise kohta elektri- ja elektroonikaseadmetes, nõuetele.

Kohaldatud harmoneeritud standardid

EN 62841-1:2015/A11:2022
IEC 62841-4-4:2020
EN 62841-4-2:2019/A11:2022
EN ISO 11680-1:2021
EN ISO 12100:2010
EN 301489-1 V2.2.3:2019
EN 301489-17 V3.3.1:2024
EN 300328 V2.2.2:2019
EN 50663:2017
EN IEC 55014-1:2021
EN IEC 55014-2:2021
EN IEC 63000:2018

Masina tüübinimetus: 40 V akuga neli ühes kombineeritud seade PAKG 40-Li A1

Tootmisaasta: 01–2026

Seerianumber: IAN 507527_2507

Bochum, 11.11.2025

Hans-Peter Kompernaß
- Ärijuht -

Võimalikud on edasiarendusest tulenevad tehnilised muudatused.

Satura rādītājs

1. Noteikumiem atbilstošs lietojums 102
1.1. Izmantotās brīdinājuma norādes un simboli 102
2. Piegādes komplekts 104
3. Ierīces apraksts 104
4. Tehniskie dati 105
5. Drošības instrukcijas 107
5.1. Vispārīgi drošības norādījumi attiecībā uz elektroinstrumentiem 107
5.2. Droša darba vieta 107
5.3. Elektrodrošība 107
5.4. Cilvēku drošība 107
5.5. Elektroinstrumenta lietošana un apstrāde 108
5.6. Akumulatora elektroinstrumenta lietošana un apkope . 108
5.7. Serviss 109
5.8. Drošības norādījumi attiecībā uz krūmgriežiem 109
5.9. Drošības norādījumi attiecībā uz krūmgriežiem ar pagarinātu darbības lauku 109
5.10. Papildu drošības norādījumi attiecībā uz krūmgriežiem. 110
5.11. CITI RISKI 111
5.12. Papildu drošības norādījumi 111
5.13. Darba drošības norādījumi attiecībā uz teleskopisko atzarotāju 111
5.14. Aizsargpasākumi pret atsitienu 112
5.15. Drošības instrukcijas zāles trimmeriem, krūmgriežiem un krūmgriežiem ar zāģa asmeni 113
5.16. Vispārīgi drošības norādījumi drošai darbībai 114
5.17. Atsitiena iemesli un atbilstoši drošības norādījumi 116
6. Pirms ekspluatācijas sākšanas 116
6.1. Akumulatora uzlāde 116
6.2. Akumulatoru bloka ievietošana ierīcē un izņemšana no tās 117
6.3. Akumulatora uzlādes līmeņa pārbaude 117
7. Ierīces samontēšana 117
7.1. Papildroktura montāžam (C att.) 117
7.2. Aizsargpārsega uzmontēšana (D att.) 117
7.3. Kāta cauruļu savienošana (A att.)..... 117
7.4. Griešanas instrumenta uzstādīšana/ nomaiņa (E/F att.) 118
7.5. Zāģa ķēdes un sliedes montāža 118
7.6. Zāģa ķēdes demontāža 118
7.7. Zāģa ķēdes nospriegošana un pārbaude 119
7.8. Ķēdes eļļošana 119
7.9. Zāģa ķēdes asināšana 119
7.10. Teleskopiskā atzarotāja pagriešana..... 119
7.11. Teleskopiskā atzarotāja pagriešana..... 119
8. Atbalsta jostas uzlikšana 120
8.1. Ierīces izbalansēšana..... 120
9. Ekspluatācijas sākšana 120
9.1. Ieslēgšana/izslēgšana un apgriezienu skaita iestatīšana .. 121
10. Lietošana 121
10.1. Akumulatora uzlādes līmeņa pārbaude ierīcē..... 121
10.2. Norādes darbam ar ierīci 121
10.3. Darbs ar auklas spoli 122
10.4. Auklas pagarināšana 122
10.5. Darbs ar trīszobu asmeni 122
10.6. Darbs ar krūmgriezi..... 123
10.7. Darbs ar teleskopisko atzarotāju..... 123
10.8. Drošs darbs..... 123
10.9. Ja ierīce vibrē 124
10.10. Nosprostojumu novēršana 124
11. Apkope un kopšana 124
11.1. Ierīces tīrīšana..... 124
11.2. Vispārīgi drošības norādījumi 125
11.3. Spoles nomaiņa 125
11.4. Asmens nomaiņa (E att.)..... 126
11.5. Aizsargpārsega pagarinājums (Q att.)..... 126
11.6. Auklas nogriezēja asināšana (D att.) 126
11.7. Auklas spoles uztīšana (F att.) 127
12. Apkopes intervāli 127
12.1. Krūmgriezis..... 127
12.2. Teleskopiskais atzarotājs 128
13. Darbības traucējumu novēršana 129
13.1. Ierīce 129
13.2. Auklas spole 129
13.3. Krūmgriezis..... 130
13.4. Teleskopiskais atzarotājs 130
14. Transportēšana 131
15. Uzglabāšana 131
16. Utilizācija 131
16.1. Bateriju likvidēšana 131
17. Uzņēmuma «Kompernaß Handels GmbH» garantija 132
17.1. Serviss 133
17.2. Importētājs..... 133
18. Rezerves daļu pasūtīšana 133
19. Oriģinālās EK atbilstības deklarācijas tulkojums 134

1. Noteikumiem atbilstošs lietojums

Krūmgriezis

Šī ierīce ir paredzēta lietošanai kopā ar dzīvžogu šķērēm dzīvžogu, krūmu un dekoratīvo krūmu griešanai un apgriešanai mājas apstākļos. Šī ir manuāli vadāma ierīce ar iebūvētu piedziņu, kurā lineāri izvietotie asmeņi pārvietojas uz priekšu un atpakaļ.

Teleskopiskais atzarotājs

Šī ierīce ir paredzēta lietošanai kopā ar stabu griezēju koku apgriešanas darbiem.

Auklas spole un trīszobu asmens

Lietojot kopā ar auklas spoli, ierīce ir paredzēta zāles pļaušanai dobju malās un ap koku stumbriem. Lietojot ierīci ar trīszobu asmeni, tā ir paredzēta krūmāju, briksnāju, zāles un nezāļu pļaušanai.

Lietojiet ierīci tikai atbilstoši sniegtajam aprakstam un norādītajiem lietojuma veidiem. Jebkāds cits pielietojums vai izmaiņas ierīcē ir uzskatāmas par noteikumiem neatbilstošām un var izraisīt nopietnus nelaimes gadījumus. Mēs neatbildam par zaudējumiem, kuru iemesls ir noteikumiem neatbilstoša lietošana. Ierīce nav paredzēta komerciālai lietošanai.

1.1. Izmantotās brīdinājuma norādes un simboli

Šajā lietošanas instrukcijā, uz iepakojuma un uz ierīces tiek izmantotas tālāk norādītās brīdinājuma norādes un simboli (ja attiecināms).

	Izlasiet un ievērojiet lietošanas instrukciju!
	BRĪDINĀJUMS! Strādājot ar ierīci, ir jāievēro īpaši drošības pasākumi. Izlasiet un ievērojiet visas brīdinājuma norādes.
	Lietojiet dzirdes aizsargus!
	Lietojiet aizsargbrilles!
	Lietojiet aizsargķiveri!
	Valkājiet aizsargcimdus.
	Valkājiet drošības apavus ar neslidošu zoli.
	Ievērojiet vismaz 15 m drošības attālumu līdz citiem cilvēkiem.
	Gādājiet, lai ierīces tuvumā neatrastos cilvēki.
	Uzmanību! Kustīgu asmeņu radīts traumu risks.
	Uzmanieties no gaisā izsviestām detaļām vai priekšmetiem!
	BRĪDINĀJUMS! Atsitiena risks. Sargieties no ierīces atsitiena!
	Neizmantojiet zāģa asmeņus!
	Sargiet ierīci no lietus vai slapjuma!
	Pirms ierīces apkopes darbu veikšanas izslēdziet ierīci un izņemiet no tās akumulatoru!
LWA 96 dB	Ierīces garantētais skaņas jaudas līmenis
	Aizsargpārsegs ar divām funkcijām auklas spolei un trīszobu griešanas asmenim
	Papildiniet reduktora šķidro smērvielu
	Strāvas trieciena radīti draudi dzīvībai! Strādāt vismaz 10 m attālumā no virszemes strāvas līnijām.
	Uzmanību – karstas daļas!

	Uzmanību! Krītoši priekšmeti. It īpaši, griežot virs galvas augstuma.
	Vienmēr darbiniet ierīci ar abām rokām.
	Nedarbiniet motorzāģi ar vienu roku.
	Uzmanību, atsitiens!
8''	Vadotnes sliedes garums
33	Ķēdes posmu skaits
0.375''(9.525mm)	Ķēdes solis
0.043''(1.1mm)	Gropju platums
	Zāģa ķēdes griešanās virziens
	BĪSTAMI! Brīdinājuma norāde ar šo simbolu un signālvārdu „BĪSTAMI" apzīmē tiešu apdraudējuma situāciju, kuru nenovēršot, iestāsies nāve vai tiks gūti nopietni miesas bojājumi.
	BRĪDINĀJUMS! Brīdinājuma norāde ar šo simbolu un signālvārdu „BRĪDINĀJUMS" apzīmē iespējamu apdraudējuma situāciju, kuru nenovēršot, var iestāties nāve vai tikt gūti nopietni miesas bojājumi.
	IEVĒROT PIESARDZĪBU! Brīdinājuma norāde ar šo simbolu un signālvārdu „IEVĒROT PIESARDZĪBU" apzīmē iespējamu apdraudējuma situāciju, kuru nenovēršot, var tikt gūti nenozīmīgi vai vidēji smagi miesas bojājumi.
	UZMANĪBU! Brīdinājuma norāde ar šo simbolu un signālvārdu „UZMANĪBU" apzīmē iespējamu situāciju, kuru nenovēršot, var tikt nodarīts materiālais kaitējums.

	Norāde. Norāde apzīmē papildu informāciju, kas atvieglo darbu ar ierīci.
	Neizmetiet elektroierīci sadzīves atkritumos!
	Atbrīvojieties no iepakojuma videi nekaitīgā veidā.
b a	Iepakojums ir izgatavots no pārstrādājamiem materiāliem. Šķirojot atkritumus, ņemiet vērā iepakojuma materiālu marķējumus. Tie ir apzīmēti ar saīsinājumiem (a) un cipariem (b), un tiem ir šāda nozīme: 1-7: plastmasa; 20-22: papīrs un kartons; 80-98: kompozītmateriāli.
ES/PT AZUL ES/PT AMARILLO AMARELO ES/PT	Iepakojumā ir papīra un/vai kartona sastāvdaļas. Iepakojumā ir plastmasas un/vai metāla sastāvdaļas.
	Šis izstrādājums atbilst piemērojamo Eiropas un ekspluatācijas valsts direktīvu prasībām.

2. Piegādes komplekts

1 40 V akumulatora kombinētais smalcinātājs 4in1
1 aizsargpārsegs
1 trīszobu asmens
1 teleskopiskais atzarotāja uzgalis
1 krūmgrieža uzgalis
1 auklas spoles uzgalis / trīszobu asmens
1 auklas spole
1 eļļas pudele
100 ml motorzāģu šķidruma
1 sešstūra atslēga
1 daudzfunkcionālā atslēga
1 atbalsta josta
1 aizsargpārsegs (trīszobu asmens)
1 aizsargpārsegs (teleskopiskais atzarotājs)
1 aizsargpārsegs (krūmgriezis)
1 lietošanas instrukcija

3. Ierīces apraksts

(attēlus skatīt atlokāmajās lapās)

A att.

1 Motora bloks
2 Iegarenas formas atvere
3 Palaides svira
4 Ieslēgšanas bloķētājs
5 Pārnēsāšanas cilpa
6 Papildrokturis
7 Kāju aizsardzība
8 Vārpstas caurule pie motora bloka
9 Grozāmpoga (ar paplāksni)
10 Fiksācijas tapa
11 Vārpstas caurule (auklas spoles uzgalis)
12 Aizsargpārsegs
12a Fiksējams aizslēgs
12b Aizsargpārsegs
13 Sešstūratslēga
14 Ieslēgšanas/izslēgšanas slēdzis
15 Apgriezienu skaita taustiņš
16 Uzlādes līmeņa indikators
17 Apgriezienu skaita pakāpe

B att.

18 Eļļas pudele
19 Daudzfunkcionālā atslēga
20 Trīszobu asmens
21 Aizsargpārsegs (trīszobu asmens)
22 Grozāmpoga
23 Auklas spole
24 Aizsargpārsegs (teleskopiskais atzarotājs)
25 Aizsargpārsegs (krūmgriezis)

C att.

26 Fiksācijas tapa
27 Gumija
28 Rokturis
29 Paplāksne
30 Grozāmpoga

D att.

31 Skrūve (4x)

32 Aizsargpārsega stiprinājums

33 Auklas nogriezējs

E att.

34 Montāžas vārpsta

35 Piedziņas disks

36 Tapa

37 Uzgrieznis

38 Spriegotājskriemelis

39 Paplāksne

F att.

40 Vāks

41 Fiksējams aizslēgs

42 Spole

43 Spoles korpuss

44 Auklas izejas atvere

45 Rieva

45a Ierobs

G att.

46 Divkārša ātrās uzlādes ierīce*

H att.

47 Akumulatoru bloka atbloķēšanas poga

48 Akumulatora uzlādes līmeņa taustiņš

49 Akumulatora displeja LED lampiņa

50 Akumulatoru bloks*

J att.

51 Plecu plāksnīte

52 Atbalsta josta

53 Ātrās atvienošanas mehānisms

O att.

54 Vārpstas caurule (augstzāģa uzgalis)

55 Aizsarggredzens

56 Ķēžrata pārsegs

57 Zara āķis

58 Zobatdure

59 Zāģa ķēde

60 Sliede

61 Uzgrieznis

62 Vītne

63 Eļļas tvertnes vāciņš

64 Leņķa regulēšanas svira

65 Sliedes atvere

66 Vadsliede

66a Sliedes vadotne

67 Ķēdes zobrats

68 Pilienveida eļļotājs

69 Ķēdes spriegotājtapa

70 Ķēdes spriegošanas skrūve

71 Eļļas tvertne

R att.

72 Vārpstas caurule (krūmgrieža uzgalis)

73 Nolaižams rokturis

74 Reduktora korpuss

75 Asmeņu turētājs

76 Fiksācijas svira

77 Svirslēdzis

* AKUMULATORS UN UZLĀDES IERĪCE NEIETILPST PIEGĀDES KOMPLEKTĀ

4. Tehniskie dati

Nominālais spriegums

40 V ⎓ (līdzstrāva) (2 x 20 V)

Li-Ion Litija jonu akumulators

Nominālais apgriezienu skaits

2 pakāpes: n_0 6200 / 7500 min^{-1}

Apgriezienu skaits tukšgaitā, vārpsta	n_0 7500	min^{-1}
Vītnes izmērs	M10	
Auklas spole		
Pļaušanas rādiuss	300	mm
Auklas biezums	2,4	mm
Auklas garums	6	m
Tukšgaitas apgriezienu skaits (bez slodzes)	n_0 7000	min^{-1}
Trīszobu asmens		
Pļaušanas rādiuss	255	mm
Tukšgaitas apgriezienu skaits (bez slodzes)	n_0 7300	min^{-1}

Krūmgriezis

Griezuma garums	410 mm
Maks. ieteicamais zara diametrs	15 mm
Tukšgaitas apgriezienu skaits (bez slodzes)	n_0 1200 min^{-1}

Teleskopiskais atzarotājs

Sliede	HYA08-33-437P
Sliedes garums	8″
Gropju platums	1,27 mm
Griezuma garums	180 mm
Zāģa ķēde	3/8LP-043-33
Ķēdes posmu dalīšana	9,525 mm
Ķēdes posmu skaits	33
Piedziņas elementa biezums	1,1 mm
Ķēdes griešanās ātrums maks. (bez slodzes)	v_0 maks. 10 m/s
Eļļas tvertnes tilpums	apt. 140 cm^3

Informācija par troksni un vibrācijām

Trokšņa emisijas vērtība

Auklas spole (saskaņā ar IEC 62841-4-4)

Skaņas spiediena līmenis	L_{PA} = 81,1 dB
Nenoteiktība	K = 3 dB
Skaņas jaudas līmenis	L_{WA} = 93,5 dB
Nenoteiktība	K = 2,07 dB
Garantētais	96 dB

Spole ar auklu (saskaņā ar IEC 62841-4-4)

Skaņas spiediena līmenis	L_{PA} = 79,8 dB
Nenoteiktība	K = 3 dB
Skaņas jaudas līmenis	L_{WA} = 91,2 dB
Nenoteiktība	K = 1,96 dB
Garantētais	96 dB

Krūmgriezis (saskaņā ar EN 62841-4-2)

Skaņas spiediena līmenis	L_{PA} = 87,3 dB
Nenoteiktība	K = 3 dB
Skaņas jaudas līmenis	L_{WA} = 100,4 dB
Nenoteiktība	K = 2,04 dB
Garantētais	104 dB

Krūmgriezis (saskaņā ar EN ISO 11680-1)

Skaņas spiediena līmenis	L_{PA} = 81,9 dB
Nenoteiktība	K = 3 dB
Skaņas jaudas līmenis	L_{WA} = 101,4 dB
Nenoteiktība	K = 2,48 dB
Garantētais	104 dB

Lietojiet dzirdes aizsargus!

Vibrācijas vērtības (trīs virzienu vektoru summa) noteiktas saskaņā ar EN 62841:

Vibrāciju kopējā vērtība

Auklas spole

Priekšējais rokturis	a_h = 1,763 m/s^2
Aizmugurējais rokturis	a_h = 3,496 m/s^2
Nenoteiktība	K = 1,5 m/s^2

Trīszobu asmens

Priekšējais rokturis	a_h = 3,978 m/s^2
Aizmugurējais rokturis	a_h = 2,921 m/s^2
Nenoteiktība	K = 1,5 m/s^2

Krūmgriezis

Priekšējais rokturis	a_h = 2,280 m/s^2
Aizmugurējais rokturis	a_h = 3,389 m/s^2
Nenoteiktība	K = 1,5 m/s^2

Teleskopiskais atzarotājs

Priekšējais rokturis	a_h = 1,884 m/s^2
Aizmugurējais rokturis	a_h = 3,578 m/s^2
Nenoteiktība	K = 1,5 m/s^2

ⓘ Norāde.

- ► Norādītās kopējās vibrācijas vērtības un trokšņa emisijas vērtības ir mērītas ar standarta pārbaudes metodi, tāpēc tās var izmantot savstarpējai elektroinstrumentu salīdzināšanai.
- ► Norādītās kopējās vibrācijas vērtības un trokšņa emisijas vērtības var izmantot arī, lai iepriekš novērtētu slodzi.

⚠ BRĪDINĀJUMS!

- ► Elektroinstrumenta faktiskās izmantošanas laikā vibrācijas un trokšņa emisija var atšķirties no norādītajām vērtībām, jo tās ir atkarīgas no elektroinstrumenta lietošanas veida un paņēmiena, it īpaši no tā, kāda veida detaļa tiek apstrādāta.

► Attiecībā uz ierīces lietotāju nepieciešams noteikt drošības pasākumus, kas ir balstīti uz vibrāciju radītās slodzes novērtējumu faktiskajos lietošanas apstākļos (šeit jāņem vērā visas darba cikla fāzes, piemēram, laiks, kad elektroinstruments ir izslēgts, un arī laiks, kad tas ir ieslēgts, taču darbojas bezslodzes režīmā).

Ierīce ir Parkside izstrādājumu sērijas PARKSIDE X20V TEAM sastāvdaļa, un to var darbināt ar Parkside sērijas PARKSIDE X20V TEAM akumulatoriem.

Parkside sērijas PARKSIDE X20V TEAM akumulatoru uzlādi drīkst veikt tikai ar Parkside sērijas PARKSIDE X20V TEAM uzlādes ierīcēm.

Akumulatora un uzlādes ierīces tehniskie dati ir atrodami saistītajā atsevišķajā instrukcijā. Uzlādes laiku ietekmē dažādi faktori, piemēram, apkārtējās vides temperatūra un tīkla spriegums, kas var atšķirties no norādītajām vērtībām.

5. Drošības instrukcijas

5.1. Vispārīgi drošības norādījumi attiecībā uz elektroinstrumentiem

⚠ BRĪDINĀJUMS!

► **Izlasiet visas drošības norādes, pamācības, attēlus un tehniskos parametrus, kas attiecas uz šo elektroinstrumentu.**Neievērojot turpmāk sniegtās pamācības, var tikt gūts elektrošoks, notikt aizdegšanās un/vai gūtas smagas traumas.

Uzglabājiet visas drošības norādes un instrukcijas turpmākām uzziņām.

Drošības norādēs lietotais jēdziens „elektroinstruments" attiecas uz elektroinstrumentiem, kas ir pievienoti pie elektrotīkla (ar tīkla kabeli) vai kurus darbina akumulators (bez tīkla kabeļa).

5.2. Droša darba vieta

a) **Uzturiet savu darba vietu tīru un labi apgaismotu.** Nekārtība un neapgaismotas darba zonas var izraisīt negadījumus.

b) **Nestrādājiet ar elektroinstrumentu sprādzienbīstamā vidē, kurā atrodas degoši šķidrumi, gāzes vai putekļi.** Elektroinstrumenti rada dzirksteles, kas var aizdedzināt putekļus vai izgarojumus.

c) **Strādājot ar elektroinstrumentu, neļaujiet darba zonai tuvoties bērniem un citām personām.** Ja tiek novērsta uzmanība, jūs varat zaudēt kontroli pār elektroinstrumentu.

5.3. Elektrodrošība

a) **Elektroinstrumenta pieslēguma spraudnim jāatbilst kontaktligzdai. Kontaktspraudni nedrīkst nekādi pārveidot. Nelietojiet spraudņu adapterus kopā ar iezemētiem elektroinstrumentiem.** Nepārveidoti spraudņi un piemērotas kontaktrozetes samazina elektriskā trieciena risku.

b) **Izvairieties no ķermeņa kontakta ar iezemētām virsmām, tādām kā caurules, radiatori, plītis un ledusskapji.** Kad jūsu ķermenis ir sazemēts, pastāv paaugstināts elektriskā trieciena risks.

c) **Sargājiet elektroinstrumentus no lietus un mitruma.** Ja elektroinstrumentā iekļūst ūdens, palielinās elektrošoka risks.

d) **Nelietojiet pieslēguma kabeli, lai aiz tā nestu vai pakarinātu elektroinstrumentu, vai atvienotu no kontaktligzdas spraudni. Sargājiet pieslēguma kabeli no karstuma, eļļas, asām šķautnēm un kustīgām detaļām.** Bojāti vai samudžināti pieslēguma kabeļi palielina elektrošoka gūšanas risku.

e) **Ja ar elektroinstrumentu strādājat ārā, lietojiet tikai tādus kabeļa pagarinātājus, kurus atļauts izmantot arī ārpus telpām.** Lietojot āra apstākļiem piemērotus kabeļa pagarinātājus, samazinās elektrošoka gūšanas risks.

f) **Ja nav iespējams izvairīties no elektroinstrumenta ekspluatācijas mitrā vidē, izmantojiet noplūdstrāvas aizsargslēdzi.** Noplūdstrāvas aizsargslēdža izmantošana samazina elektriskā trieciena risku.

5.4. Cilvēku drošība

a) **Esiet uzmanīgs un pievērsiet uzmanību tam, ko darāt; rīkojieties saprātīgi, strādājot ar elektroinstrumentu. Nelietojiet elektroinstrumentu, kad esat noguris vai atrodaties narkotiku, alkohola vai medikamentu ietekmē.** Strādājot ar elektroinstrumentu, īss neuzmanības mirklis var radīt nopietnas traumas.

b) **Valkājiet individuālo aizsargaprīkojumu un vienmēr uzlieciet aizsargbrilles.** Individuālā aizsargaprīkojuma – putekļu respiratora, neslīdošu drošības apavu, aizsargķiveres vai austiņu – lietošana, atkarībā no elektroinstrumenta veida un pielietojuma, samazina traumu gūšanas risku.

c) **Izvairieties no nejaušas ierīces iedarbināšanas. Pārliecinieties, ka elektroinstruments ir izslēgts, pirms pieslēdzat to pie elektrotīkla un/vai akumulatora, ņemat rokās vai nesat.** Ja turat pirkstu uz slēdža, kad nesat elektroinstrumentu, vai ieslēgtu elektroinstrumentu pievienojat pie elektrotīkla, var notikt nelaimes gadījumi.

d) **Pirms elektroinstrumenta ieslēgšanas noņemiet iestatīšanas darbarīkus vai uzgriežņu atslēgu.** Darbarīks vai atslēga, kas atrodas elektroinstrumenta rotējošajā daļā, var radīt traumas.

e) **Izvairieties no nedabiskas ķermeņa pozas. Rūpējieties par stabilu pozu un vienmēr saglabājiet līdzsvaru.** Šādi jūs varēsiet labāk kontrolēt elektroinstrumentu, ja radīsies negaidīta situācija.

f) **Valkājiet piemērotu apģērbu. Nevelciet platu apģērbu un nenēsājiet rotaslietas. Sargājiet matus un apģērbu no rotējošām detaļām.** Rotējošas detaļas var aizķert vaļīgu apģērbu, rotaslietas vai garus matus.

g) **Ja ir iespējams piemontēt putekļu nosūkšanas un savākšanas ierīces, tad tās ir jāpieslēdz un pareizi jāizmanto.** Putekļu nosūcēja izmantošana var samazināt putekļu radīto apdraudējumu.

h) **Nepaļaujieties uz viltus drošību un neizlaidiet nodaļu par elektroinstrumentu drošības noteikumiem, arī tad ne, ja esat jau daudzreiz lietojis elektroinstrumentus.** Neuzmanīga rīcība sekundes desmitdaļu laikā var radīt smagas traumas.

5.5. Elektroinstrumenta lietošana un apstrāde

a) **Nepārslogojiet elektroinstrumentu. Savā darbā izmantojiet elektroinstrumentu, kas paredzēts tieši šim nolūkam.** Ar piemērotu elektroinstrumentu darbs veiksies labāk un drošāk, strādājot norādītajā jaudas diapazonā.

b) **Nelietojiet elektroinstrumentu, ja slēdzim ir defekti.** Elektroinstruments, kuru vairs nevar ieslēgt vai izslēgt, ir bīstams, tāpēc tas jāsaremontē.

c) **Atvienojiet spraudni no kontaktligzdas un/vai izņemiet noņemamo akumulatoru, pirms sākat iestatīt ierīci, mainīt ievietotā darbarīka detaļas vai liekat nost elektroinstrumentu.** Šādi piesardzības pasākumi neļaus nejauši iedarbināt elektroinstrumentu.

d) **Neizmantotus elektroinstrumentus uzglabājiet bērniem nepieejamā vietā. Neļaujiet lietot elektroinstrumentu personām, kas to nepārzina vai nav izlasījušas šīs instrukcijas.** Elektroinstrumenti ir bīstami, ja tos lieto nepieredzējušas personas.

e) **Rūpīgi kopiet gan elektroinstrumentu, gan ievietojamo darbarīku. Pārbaudiet, vai kustīgās daļas darbojas nevainojami un nesprūst, vai detaļas nav salūzušas vai sabojātas tā, ka tiek ietekmēta elektroinstrumenta darbība. Pirms elektroinstrumenta izmantošanas lieciet salabot bojātās detaļas.** Slikti uzturēti elektroinstrumenti ir daudzu negadījumu cēlonis.

f) **Uzturiet griezējinstrumentus asus un tīrus.** Rūpīgi kopti griezējinstrumenti ar asām šķautnēm retāk sprūst un ir vieglāk vadāmi.

g) **Izmantojiet elektroinstrumentu, ievietojamo darbarīku, darbarīkus utt. atbilstoši šīm instrukcijām. Turklāt ņemiet vērā darba apstākļus un veicamo uzdevumu.** Izmantojot elektroinstrumentus citiem mērķiem, kas atšķiras no paredzētā lietojuma, var rasties bīstamas situācijas.

h) **Rokturus un satveramās vietas uzturiet sausas, tīras, bez eļļas un smērvielām.** Slideni rokturi un satveramās vietas neļauj neparedzētās situācijās droši vadīt un kontrolēt elektroinstrumentu.

5.6. Akumulatora elektroinstrumenta lietošana un apkope

a) **Akumulatorus uzlādējiet tikai ar tādām uzlādes ierīcēm, ko ieteicis ražotājs.** Uzlādes ierīce, kas paredzēta noteiktam akumulatoru veidam, var izraisīt aizdegšanos, ja tiek izmantota citu veidu akumulatoriem.

b) **Ievietojiet elektroinstrumentos tikai tiem paredzētos akumulatorus.** Citu akumulatoru izmantošana var radīt traumas un izraisīt ugunsgrēku.

c) **Neizmantotu akumulatoru nenovietojiet biroja saspraužu, monētu, atslēgu, naglu, skrūvju vai citu sīku metāla priekšmetu tuvumā, jo tie var izraisīt kontaktu pārvienošanu.** Īsslēgums starp akumulatora kontaktiem var radīt apdegumus vai izraisīt liesmas.

d) **Lietojot akumulatoru nepareizi, no tā var iztecēt šķidrums. Izvairieties no saskares ar to. Pēc nejaušas saskares noskalojiet ādu ar ūdeni. Ja šķidrums iekļūst acīs, papildus meklējiet medicīnisku palīdzību.** No akumulatora iztecējušais šķidrums var kairināt ādu vai izraisīt ķīmiskus apdegumus.

e) **Nelietojiet bojātu vai pārveidotu akumulatoru.** Bojāti vai pārveidoti akumulatori var reaģēt neparedzamā veidā un izraisīt liesmas, sprādzienu vai traumu risku.

f) **Nepakļaujiet akumulatoru uguns vai pārāk augstas temperatūras iedarbībai.** Uguns vai temperatūra virs 130 °C (265°F) var radīt eksploziju.

g) Ievērojiet visas instrukcijas par uzlādi un nekad nelādējiet akumulatoru vai akumulatora elektroinstrumentu, pārsniedzot lietošanas pamācībā norādīto temperatūras diapazonu. Nepareiza uzlāde vai uzlāde ārpus pieļaujamā temperatūras diapazona var sabojāt akumulatoru un palielināt aizdegšanās risku.

UZMANĪBU! SPRĀDZIENA RISKS! Nekad nelādējiet tādas baterijas, kas nav paredzētas lādēšanai.

Aizsargājiet akumulatoru no karstuma, piemēram, arī no ilgstošas saules staru iedarbības, uguns, ūdens un mitruma. Pastāv sprādzienbīstamība.

5.7. Serviss

a) Uzticiet sava elektroinstrumenta remontu vienīgi kvalificētiem speciālistiem un izmantojiet tikai oriģinālās rezerves daļas. Šādi tiks garantēta elektroinstrumenta drošuma saglabāšanās.

b) Nekad neveiciet bojāta akumulatora apkopi. Akumulatoru apkope jāveic tikai ražotājam vai pilnvarotiem klientu apkalpošanas centriem.

5.8. Drošības norādījumi attiecībā uz krūmgriežiem

a) **Nelietojiet krūmgriezi sliktos laikapstākļos, jo īpaši pērkona negaisa laikā.** Tas samazinās zibens spēriena risku.

b) **Turiet visus strāvas vadus atstatus no griešanas zonas.** Kabeļi var būt paslēpti dzīvžogos vai krūmos un nejauši tikt sagriezti ar asmeni.

c) **Lietojiet dzirdes aizsargus.** Piemēroti individuālie aizsardzības līdzekļi samazina dzirdes pasliktināšanās risku.

d) **Turiet krūmgriezi tikai aiz izolētajām satveramajām virsmām, jo griezējasmens var trāpīt slēptiem elektrības vadiem vai pašas ierīces strāvas kabelim.** Asmeņu saskare ar vadu, pa kuru plūst strāva, var pārvadīt spriegumu arī uz ierīces metāla daļām un izraisīt strāvas triecienu.

e) **Turiet visas ķermeņa daļas atstatus no asmeņa. Nemēģiniet no kustībā esošiem asmeņiem noņemt nogriezto materiālu vai pieturēt griežamo materiālu.** Pēc slēdža izslēgšanas asmeņi turpina kustēties. Viens neuzmanības mirklis krūmgrieža lietošanas laikā var izraisīt smagas traumas.

f) **Pirms izņemat iesprūdušo griežamo materiālu vai veicat ierīces apkopi, pārbaudiet, vai visi slēdži ir izslēgti un ir izņemts vai atvienots akumulators.** Negaidīta krūmgrieža darbība, izņemot iesprūdušu materiālu vai veicot tā apkopi, var radīt nopietnas traumas.

g) **Pārnēsājiet krūmgriezi, turot to aiz roktura, kamēr asmeņi ir nekustīgi, un uzmanieties, lai neaktivizētu nevienu slēdzi.** Pareiza krūmgrieža nēsāšana samazina nejaušas iedarbināšanas un asmens radīto traumu risku.

h) **Krūmgrieža transportēšanas vai uzglabāšanas laikā vienmēr uzlieciet uz asmeņiem aizsargpārsegu.** Pareiza rīkošanās ar krūmgriezi samazina asmeņu radītu traumu risku.

5.9. Drošības norādījumi attiecībā uz krūmgriežiem ar pagarinātu darbības lauku

a) **Strādājot ar krūmgriezi ar pagarinātu darbības lauku, lietojiet galvas aizsargu.** Krītoši krūmu fragmenti var radīt nopietnas traumas.

b) **Vienmēr ar abām rokām turiet krūmgriezi ar pagarinātu darbības lauku.** Lai nezaudētu kontroli, krūmgriezi ar pagarinātu darbības lauku turiet ar abām rokām.

c) **Lai samazinātu letāla elektriskās strāvas trieciena risku, nekādā gadījumā nelietojiet krūmgriezi ar pagarinātu darbības lauku augstsprieguma elektropārvades līniju tuvumā.** Pieskaršanās vai instrumenta lietošana augstsprieguma elektropārvades līniju tuvumā var izraisīt nopietnas traumas vai letālu elektriskās strāvas triecienu.

- Rūpīgi apskatiet griežamo platību un izvāciet visas stieples vai citus svešķermeņus.
- Lietotājam paredzēts izmantot krūmgriezi, stāvot uz zemes, nevis uz kāpnēm vai citām nestabilām virsmām.

Norāde.

- ► Attēlus par krūmgrieža lietošanu vai tā regulējamajiem komponentiem atradīsiet atlokāmajā lapā.
- ► Norādes un attēlus par regulēšanu, apkopi un eļļošanu, kas jāveic lietotājam, atradīsiet šajā lietošanas instrukcijā.
- ► Norādes par darba pozīciju skatiet atlokāmajā lapā.
- ► Norādes par regulējamajām daļām skatiet atlokāmajā lapā.
- ► Norādes par nomaiņu un remontu (skatiet nodaļā 11. Apkope un tīrīšana / 17.1 Serviss).
- ► Visu uz krūmgrieža izvietoto grafisko simbolu un tehnisko parametru skaidrojumu atradīsiet šajā lietošanas instrukcijā.
- ► Krūmgrieža raksturlielumus atradīsiet tehnisko parametru sadaļā.
- ► Nobloķējies instruments: Izņemiet iesprūdušo materiālu no asmeņu turētāja **(75)**.

UZMANĪBU!

- ► Bīstamības vai ārkārtas gadījumā nekavējoties izslēdziet motoru un izņemiet akumulatoru.

5.10. Papildu drošības norādījumi attiecībā uz krūmgriežiem

Sagatavošanās

a) ŠIS KRŪMGRIEZIS VAR IZRAISĪT NOPIETNAS TRAUMAS! Rūpīgi izlasiet norādījumus par pareizu krūmgrieža lietošanu, sagatavošanu, uzturēšanu, iedarbināšanu un izslēgšanu. Iepazīstieties ar visiem krūmgrieža regulējamajiem komponentiem un pareizu lietošanu.

b) Bērni nekādā gadījumā nedrīkst lietot krūmgriezi.

c) Uzmanieties no virszemes strāvas vadiem.

d) Ja tuvumā ir cilvēki, jo īpaši bērni, ir jāizvairās no krūmgrieža izmantošanas.

e) Valkājiet piemērotu apģērbu! Nevelciet platu apģērbu un nenēsājiet rotaslietas, kas var ieķerties kustīgās daļās. Ir ieteicams valkāt cieši piegulošus cimdus, neslidošus apavus un aizsargbrilles.

f) Ja griezējierīce aizskar kādu svešķermeni vai darbības trokšņi pastiprinās, vai krūmgriezis neparasti spēcīgi vibrē, izslēdziet motoru un ļaujiet krūmgriezim apstāties.

Veiciet šādus pasākumus:

- pārbaudiet, vai nav bojājumu;
- pārbaudiet, vai nav vaļīgu daļu, un visas vaļīgās daļas nostipriniet;
- bojātās daļas nomainiet pret līdzvērtīgām daļām vai lieciet tās saremontēt.

g) Lietojiet dzirdes aizsargus!

h) Lietojiet aizsargbrilles!

i) Lai apturētu krūmgrieža darbību ārkārtas situācijā, izņemiet no ierīces akumulatorus.

Darbība

a) Izņemiet no ierīces akumulatoru, pirms:
- tīrīšanas vai nosprostojumu novēršanas;
- krūmgrieža pārbaudes, apkopes veikšanas vai lietošanas;
- griezējmehānisma darba pozīcijas noregulēšanas;
- krūmgrieža atstāšanas bez uzraudzības.

b) Vienmēr pārliecinieties, ka krūmgriezis atbilstoši noteikumiem atrodas kādā no noteiktajām darba pozīcijām un ka darbarīka galva ir nofiksēta, pirms tiek iedarbināts motors.

c) Krūmgrieža darbības laikā vienmēr jānodrošina stabila stāja, ierīces lietotājam stāvot uz zemes, nevis uz kāpnēm vai citām nestabilām virsmām.

d) Nelietojiet krūmgriezi ar bojātu vai spēcīgi nolietotu griezējierīci.

e) Vienmēr raugieties, lai krūmgrieža lietošanas laikā būtu uzmontēti visi rokturi un drošības ierīces. Nekad nemēģiniet lietot nepilnīgu krūmgriezi vai tādu, kam veikta neatļauta pārbūve.

f) Turiet krūmgriezi ar abām rokām aiz paredzētajiem rokturiem.

g) Vienmēr iepazīstieties ar apkārtni un apziniet iespējamos apdraudējumus, ko varat nedzirdēt krūmgrieža radīto trokšņu dēļ.

Apkope un uzglabāšana

a) Ja krūmgriezis tiek apturēts, lai veiktu tā apkopi, pārbaudi vai novietošanu glabāšanā, izslēdziet motoru, lai visas rotējošās daļas būtu apstājušās. Pirms instrumenta pārbaudīšanas, regulēšanas vai citu darbību veikšanas ļaujiet tam atdzist.

b) Pirms novietojat krūmgriezi glabāšanā, vienmēr ļaujiet tam atdzist.

c) Krūmgrieža transportēšanas vai glabāšanas gadījumā griezējierīce vienmēr jāpārklāj ar tai paredzēto aizsargu.

5.11. CITI RISKI

Pat tad, ja lietojat šo elektroinstrumentu atbilstoši noteikumiem, vienmēr pastāv citi riski. Saistībā ar šī elektroinstrumenta konstrukciju un izmantošanu var rasties šādi riski:

a) grieztas brūces;

b) dzirdes bojājumi, ja netiek lietoti piemēroti dzirdes aizsargi;

c) kaitējums veselībai, ko izraisa plaukstu un roku vibrēšana, ja ierīce tiek lietota ilgāku laika periodu vai netiek pareizi vadīta, vai tai netiek veikta pienācīga tehniskā apkope;

d) acu traumas, ja netiek lietoti piemēroti acu aizsarglidzekļi.

- Izmantojiet tikai tādus piederumus un papildierīces, kas norādītas lietošanas instrukcijā. Izmantojot citus darbinstrumentus vai piederumus, kas nav norādīti lietošanas instrukcijā, pastāv traumu gūšanas risks.

5.12. Papildu drošības norādījumi

- Ierīces darbināšanas laikā 15 metru rādiusā nedrīkst atrasties citas personas vai dzīvnieki. Lietotājs darba zonā nes atbildību iepretim trešajām personām.
- Raugiet, lai ierīce, zāģēšanas aprīkojums un sliedes aizsargapvalks būtu labā darba kārtībā, lai novērstu traumas.
- Lai nodrošinātu, ka bērni nerotaļājas ar ierīci, viņi ir jāpieskata.
- Izmantojiet ierīci tikai tad, kad jūtaties pietiekami drošs attiecībā uz tās lietošanu.
- Nestrādājiet ar bojātu, nepilnīgu vai bez ražotāja piekrišanas izmainītu ierīci.
- Nelietojiet ierīci ar bojātu aizsargaprīkojumu.
- Nelietojiet ierīci ar bojātu ieslēgšanas/izslēgšanas slēdzi.
- Pirms lietošanas pārbaudiet ierīces drošības stāvokli, īpašu uzmanību pievēršot sliedei.
- Ja ierīce ir nokritusi, pārbaudiet, vai tajā nav radušies būtiski bojājumi vai defekti.
- Iedarbiniet ierīci tikai tad, ja tā ir pareizi samontēta.
- Raugiet, lai ierīce iedarbināšanas un darba laikā nesaskartos ar zemi, akmeņiem, stieplēm vai citiem svešķermeņiem. Pirms ierīces novietošanas izslēdziet to.
- Ierīci ir paredzēts lietot ar abām rokām. Nekad nestrādājiet, turot ierīci ar vienu roku. Mainot atrašanās vietu, pārliecinieties, ka ierīce ir izslēgta un jūsu pirksts neatrodas uz ieslēgšanas/izslēgšanas slēdža. Nesiet ierīci tā, lai zāģa sliede būtu vērsta atpakaļ. Pirms ierīces transportēšanas uzlieciet sliedes aizsargapvalku.

5.13. Darba drošības norādījumi attiecībā uz teleskopisko atzarotāju

⚠ IEVĒROT PIESARDZĪBU! TRAUMU RISKS!

► Lai izvairītos no savainošanās, nekad neskarieties klāt iedarbinātai ierīcei virs aizsarggredzena **(55)**!

Sagatavošanās

- Vienmēr lietojiet aizsargķiveri, dzirdes aizsargus un aizsargcimdus. Lietojiet arī acu aizsargus, lai acīs neiekļūtu eļļas šļakatas vai griešanas laikā radušies putekļi. Valkājiet respiratoru, lai novērstu putekļu iekļuvi elpceļos.
- Valkājiet izturīgus zābakus ar neslīdošu zoli.
- Nelietojiet ierīci lietus laikā vai mitros apstākļos.
- Pirms lietošanas pārbaudiet ierīces drošības stāvokli, īpašu uzmanību pievēršot sliedei un zāģa ķēdei.
- Nelietojiet ierīci strāvas vadu tuvumā. Strādājiet vismaz 15 m attālumā no virszemes strāvas pārvades līnijām.

Elektrodrošība

- Nelietojiet ierīci sprādzienbīstamā vidē, piemēram, viegli uzliesmojošu šķidrumu, gāzu vai tvaiku tuvumā. Ierīces radītās dzirksteles var izraisīt šo tvaiku vai gāzu aizdegšanos.
- Ierīces ar bojātu slēdzi nekavējoties jāsaremontē, lai novērstu bojājumus un savainošanos.

Cilvēku drošība

- Nekad neizmantojiet ierīci, stāvot uz kāpnēm.
- Lietojot ierīci, neliecieties pārāk tālu uz priekšu. Vienmēr ieņemiet stabilu stāju un saglabājiet līdzsvaru. Lietojiet piegādes komplektā iekļauto atbalsta jostu, lai nodrošinātu vienmērīgu svara pārnesi uz ķermeni.
- Lai novērstu krītošu zaru radītas traumas, nestāviet zem zariem, kurus vēlaties nogriezt. Uzmanieties no atpakaļvirzienā lidojošiem zariem, lai novērstu traumas. Strādājiet aptuveni 60° leņķī.
- Ņemiet vērā, ka ierīces lietošanas laikā ir iespējams atsitiens.
- Vērojiet gan apstrādājamos zarus, gan arī krītošo materiālu, lai novērstu paklupšanu.
- Transportēšanas un uzglabāšanas laikā uzlieciet vadsliedei un ķēdei pārsegu.
- Izvairieties no nejaušas ierīces iedarbināšanas.
- Glabājiet ierīci bērniem nepieejamā vietā. Ierīci drīkst lietot tikai personas, kuras pārzina lietošanas instrukciju un ierīci.

Lietošana un apstrāde

- Ierīci iedarbiniet tikai tad, ja ir pareizi uzmontēta sliede, zāģa ķēde un ķēžrata pārsegs.
- Nezāģējiet uz zemes nogāzušos koku un nemēģiniet zāģēt no zemes izspraukušās saknes. Raugiet, lai zāģa ķēde nekādā gadījumā neiekļūtu augsnē, jo tad tā uzreiz kļūs neasa.
- Ja nejauši ar ierīci aizskarat kādu cietu priekšmetu, uzreiz izslēdziet motoru un pārbaudiet, vai ierīcei nav bojājumu.
- Pēc 30 darba minūtēm ievērojiet vismaz stundu ilgu pārtraukumu. Regulāri mainiet darba pozīciju.
- Ja teleskopiskais atzarotājs tiek apturēts apkopes vai pārbaudes veikšanai vai glabāšanai, izslēdziet motoru, atvienojiet aizdedzes sveces spraudni no aizdedzes sveces un pārliecinieties, ka visas rotējošās daļas ir apstājušās. Pirms instrumenta pārbaudīšanas, regulēšanas vai citu darbību veikšanas ļaujiet tam atdzist.
- Veiciet rūpīgu ierīces apkopi. Pārbaudiet, vai kustīgās daļas darbojas nevainojami un nesprūst, vai daļas nav salūzušas vai sabojātas tā, ka tiek ietekmēta ierīces darbība. Pirms ierīces izmantošanas lieciet salabot bojātās daļas. Slikti uzturētas ierīces ir daudzu negadījumu cēlonis.
- Uzturiet griezējinstrumentus asus un tīrus. Rūpīgi kopti griezējinstrumenti ar asām šķautnēm retāk sprūst un ir vieglāk vadāmi.
- Ierīces apkopi uzticiet kvalificētam speciālistam. Izmantojiet tikai ražotāja ieteiktās oriģinālās rezerves daļas.

5.14. Aizsargpasākumi pret atsitienu

⚠ UZMANĪBU – ATSITIENS!

► Strādājot ar ierīci, ņemiet vērā iespējamu atsitienu. Pastāv traumu risks. Atsitienu var novērst, strādājot uzmanīgi un izvēloties pareizu zāģēšanas tehniku.

- Pieskaršanās sliedes galam dažos gadījumos var izraisīt negaidītu un atpakaļ vērstu kustību, kuras laikā vadsliede strauji pārvietojas augšup un lietotāja virzienā (skatiet A att.).

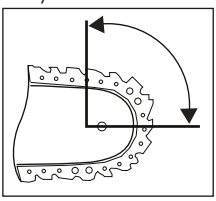

A att.

- Atsitiens ir iespējams tad, ja vadsliedes smaile pieskaras priekšmetam vai ja zars izliecas un zāģa ķēde iesprūst griezuma vietā (skatiet B att.).

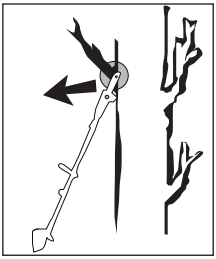

B att.

- Zāģa ķēdes ieķeršanās pie vadsliedes augšējās šķautnes var izraisīt spēcīgu sliedes atsitienu lietotāja virzienā.
- Katra no šīm kustībām var izraisīt kontroles zaudēšanu pār zāģi, radot nopietnu traumu risku. Nepaļaujieties tikai uz ķēdes zāģi iebūvētajām drošības ierīcēm. Kā ķēdes zāģa lietotājs veiciet dažādus pasākumus, lai nodrošinātu darbu bez negadījumiem un traumām.
  Atsitiens ir nepareizas vai kļūdainas lietošanas rezultāts. No tā iespējams izvairīties, veicot piemērotus drošības pasākumus, kas aprakstīti tālāk.
- Turiet zāģi stingri ar abām rokām, pievēršot uzmanību tam, lai īkšķis un pirksti aptvertu ķēdes zāģa rokturus. Pārvietojiet ķermeni un rokas tādā pozīcijā, kurā varat apturēt atsitiena spēku. Lietotājs atsitiena radīto spēku spēj pilnībā uzņemt, ja tiek veikti piemēroti pasākumi. Nekad neizlaidiet ķēdes zāģi no rokām.
- Izvairieties no nedabiskas ķermeņa pozas un nezāģējiet virs plecu augstuma. Tas novērsīs netīšu pieskaršanos zariem ar sliedes galu un palīdzēs labāk kontrolēt ķēdes zāģi negaidītās situācijās.
- Vienmēr lietojiet tikai ražotāja norādītās rezerves sliedes un zāģa ķēdes. Nepareizas rezerves sliedes un zāģa ķēdes var izraisīt ķēdes pārrāvumu un/vai atsitienu.
- Ievērojiet ražotāja norādes par zāģa ķēdes asināšanu un apkopi. Pārāk īsi dziļuma ierobežotāji palielina atsitiena iespējamību.
- Nezāģējiet ar sliedes galu. Pastāv atsitiena risks.
- Raugiet, lai uz zemes neatrastos priekšmeti, aiz kuriem varat aizķerties un paklupt.

5.15. Drošības instrukcijas zāles trimmeriem, krūmgriežiem un krūmgriežiem ar zāģa asmeni

a) **Nelietojiet ierīci sliktos laikapstākļos, jo īpaši pērkona negaisa laikā.** Tas samazinās zibens spēriena risku.

b) **Rūpīgi pārbaudiet darba zonu, vai tajā nav savvaļas dzīvnieku.** Darbībā esošs zāles pļāvējs var savainot savvaļas dzīvniekus.

c) **Rūpīgi pārbaudiet darba zonu un aizvāciet visus akmeņus, mietus, stieples, kaulus un citus svešķermeņus.** Lidojošas detaļas var izraisīt savainojumus.

d) **Pirms ierīces lietošanas vienmēr pārbaudiet, vai griezējmehānisms vai zāģa asmens un griešanas vai zāģēšanas mehānisms nav bojāts.** Bojātas daļas palielina savainošanās risku.

e) **Ņemiet vērā norādījumus attiecībā uz darbinstrumentu nomaiņu.** Nepareizi pievilkti zāģa asmens uzgriežņi vai skrūves var sabojāt zāģa asmeni vai izraisīt tā atvienošanos.

f) **Griezējmehānisma nominālajam apgriezienu skaitam jābūt vismaz tikpat lielam kā maksimālajam apgriezienu skaitam, kas norādīts uz mašīnas.** Griezējmehānismi, kas griežas ātrāk par to nominālo apgriezienu skaitu, var salūzt un tikt izsviesti gaisā.

g) **Lietojiet acu, dzirdes un galvas aizsarglīdzekļus, kā arī aizsargcimdus.** Piemēroti individuālie aizsarglīdzekļi samazinās traumu risku no lidojošām detaļām vai nejaušas saskares ar griezējauklu vai zāģa asmeni.

h) **Ierīces darbības laikā vienmēr valkājiet drošības apavus. Nekādā gadījumā nestrādājiet basām kājām vai vaļējās sandalēs.** Tādējādi tiks samazināts pēdu savainošanas risks, saskaroties ar rotējošo zāģa asmeni.

i) **Ierīces darbības laikā vienmēr valkājiet garās bikses.** Kaila āda palielina traumu risku no gaisā izsviestām detaļām.

j) **Ierīces darbības laikā nepieļaujiet citu personu atrašanos tās tuvumā.** Gaisā izsviestas detaļas var izraisīt nopietnus savainojumus.

k) **Darbinot ierīci, vienmēr izmantojiet abas rokas.** Lai nezaudētu kontroli, turiet ierīci ar abām rokām.

l) **Zāles trimmeri, krūmgriezi vai krūmgriezi ar zāģa asmeni turiet tikai ar izolētajām satveršanas virsmām, jo griezējaukla vai zāģa asmens var trāpīt slēptiem strāvas vadiem.** Griezējauklas vai zāģa asmens saskare ar spriegumaktīvu vadu var pārvadīt spriegumu arī uz ierīces metāla daļām un radīt strāvas triecienu.

m) **Vienmēr ieņemiet stabilu stāju un izmantojiet ierīci tikai tad, kad stāvat uz zemes.** Slidena pamatne vai nestabila virsma var izraisīt līdzsvara zudumu vai kontroles zaudēšanu pār ierīci.

n) **Nedarbiniet ierīci uz pārmērīgi stāvām nogāzēm.** Tas samazinās kontroles zaudēšanas, paslīdēšanas un nokrišanas risku, kas var izraisīt traumas.

o) **Strādājot nogāzēs, pārliecinieties, ka ieņemat drošu un stabilu stāju; vienmēr strādājiet perpendikulāri nogāzei, nevis uz augšu vai uz leju, un ievērojiet īpašu piesardzību, mainot darba virzienu.** Tas samazinās kontroles zaudēšanas, paslīdēšanas un nokrišanas risku, kas var izraisīt traumas.

p) **Darba laikā visas ķermeņa daļas turiet atstatus no griezējauklas vai zāģa asmens. Pirms ierīces ieslēgšanas pārliecinieties, ka griezējaukla vai zāģa asmens ne ar ko nesaskaras.** Viens neuzmanības mirklis, strādājot ar ierīci, var savainot jūs vai citas personas.

q) **Nedarbiniet ierīci augstāk par vidukli.** Tas palīdzēs izvairīties no nejaušas saskares ar griezējauklu vai zāģa asmeni un nodrošinās labāku ierīces vadību neparedzētās situācijās.

r) **Griežot krūmājus un apaugumus, kas ir nospriegoti, ņemiet vērā, ka tie var strauji atvirzīties atpakaļ.** Atbrīvojot koksnes šķiedras, apaugumi vai krūmāji var trāpīt ierīces lietotājam un/vai izraisīt kontroles zaudēšanu pār ierīci.

s) **Ievērojiet īpašu piesardzību, griežot apaugumus un jaunus kociņus.** Plānais materiāls var iekļerties zāģa asmenī un trāpīt jums, vai arī izraisīt līdzsvara zudumu.

t) **Saglabājiet kontroli pār ierīci un nepieskarieties zāģa asmeņiem vai citām bīstamām daļām, kamēr tās vēl kustas.** Tas samazinās kustīgo daļu radītu traumu risku.

u) **Nesiet ierīci izslēgtu un novietotu tā, lai tā būtu vērsta prom no jūsu ķermeņa.** Pareiza rīkošanās ar ierīci samazina nejaušas saskares iespējamību ar rotējošo zāģa asmeni.

v) **Transportējot vai uzglabājot ierīci, vienmēr uzlieciet aizsargvāciņu uz metāla zāģa asmens.** Pareiza rīkošanās ar ierīci samazina nejaušas saskares iespējamību ar zāģa asmeni.

w) **Izmantojiet tikai ražotāja norādītās rezerves auklas, pļaušanas galvas un zāģa asmeņus.** Nepareizas rezerves daļas var palielināt pārlūšanas un traumu risku.

x) **Pirms izņemat iesprūdušu materiālu vai veicat ierīces apkopi, pārbaudiet, vai visi slēdži ir izslēgti un akumulators – izņemts.** Negaidīta ierīces darbība iesprūduša materiāla izņemšanas brīdī var radīt nopietnas traumas.

5.16. Vispārīgi drošības norādījumi drošai darbībai

Apmācība

- Uzmanīgi izlasiet norādījumus. Iepazīstieties ar ierīces vadības elementiem un tās pareizu lietošanu.
- Bērniem un personām ar ierobežotām fiziskajām, sensorajām vai garīgajām spējām vai nepietiekamu pieredzi un zināšanām piekļuve ierīcei ir liegta.
- Lai nodrošinātu, ka bērni nerotaļājas ar ierīci, viņi ir jāpieskata.
- Nekādā gadījumā neļaujiet izmantot ierīci personām, kuras nav iepazinušās ar šiem norādījumiem, vai bērniem. Vietējie noteikumi var ierobežot lietotāja vecumu.

Sagatavošanās

- Pirms ierīces lietošanas pārbaudiet, vai tā nav bojāta, vai netrūkst nevienas aizsargierīces vai aizsargpārsega un vai šie komponenti ir piestiprināti pareizi.

- Pirms ekspluatācijas sākšanas, kā arī pēc spēcīgiem triecieniem un nokrišanas pārbaudiet, vai ierīcē nav bojājumu un nodiluma pazīmju. Veiciet nepieciešamos remonta darbus.
- Nekad nelietojiet ierīci, ja tās tuvumā atrodas cilvēki, īpaši bērni, vai mājdzīvnieki.
- Pirms lietošanas pārliecinieties, ka visi regulējamie elementi, piemēram, kāta caurules vai pļaušanas vadelements, ir stingri fiksēti.

Darbība

- Izmantojiet ierīci tikai diennakts gaišajā laikā vai labā mākslīgajā apgaismojumā.
- Nekādā gadījumā nelietojiet ierīci ar bojātu pārsegu vai aizsargierīci vai bez pārsega vai aizsargierīces.
- Vienmēr izslēdziet ierīci un izņemiet no tās akumulatorus:
  - kad atstājat ierīci bez uzraudzības;
  - pirms nosprostojuma likvidēšanas;
  - pirms ierīces tīrīšanas, apkopes, pārbaudes vai apstrādes;
  - pēc saskares ar svešķermeni;
  - ja ierīce neierasti vibrē.
- Vienmēr turiet rokas un kājas atstatus no griezējmehānisma, it īpaši, kad ieslēdzat motoru.
- Vienmēr gādājiet, lai motora ventilācijas atveres būtu brīvas no svešķermeņiem.
- Nekādā gadījumā nenomainiet nemetāla griezējmehānismu ar metāla griezējmehānismu.
- Vienmēr ievērojiet vismaz 15 metru attālumu līdz citām personām, lai izvairītos no apdraudējuma. Ja darba zonā iekļūst cilvēks vai dzīvnieks, nekavējoties pārtrauciet darbu.
- Vienmēr turiet ierīci labajā pusē, lai nodrošinātu maksimālu kontroli pār ierīci. Šādi samazināsiet atsitiena risku.
- Valkājiet piegulošu darba apģērbu, kas nodrošina aizsardzību, piemēram, garās bikses, drošības apavus, izturīgus aizsargcimdus, aizsargķiveri, sejas aizsargmasku vai aizsargbrilles acu aizsardzībai, kā arī kvalitatīvus ausu aizbāžņus vai citus dzirdes aizsarglīdzekļus pret troksni.
- Ilgstoša motorizētas ierīces lietošana var izraisīt vibrācijas radītus asinsrites traucējumus plaukstās (tā saukto balto pirkstu slimību). Tomēr ierīces lietošanas ilgumu iespējams pagarināt, valkājot piemērotus cimdus vai ievērojot regulārus darba pārtraukumus. Ņemiet vērā, ka lietošanas ilgumu saīsina individuāli apstākļi, piemēram, traucēta asinsrite, zema āra temperatūra vai liels satvēriena spēks darba laikā.

Uzturēšana darba kārtībā un uzglabāšana

- Pārbaudiet, vai ierīce nav bojāta pēc trieciena pret cietu priekšmetu vai ja rodas pārmērīga vibrācija. Veiciet nepieciešamos remonta darbus.
- Vienmēr izslēdziet ierīci un izņemiet no tās akumulatorus, pirms tīrāt ierīci vai veicat tās apkopi.
- Lai izvairītos no traumām tīrīšanas un apkopes darbu laikā pie aizsargpārsega, turiet rokas atstatus no auklas nogriezēja.
- Neasu griezējmehānismu atkārtoti uzasiniet specializētā darbnīcā. Neass vai bojāts asmens palielina atsitiena risku, kas var izraisīt traumas.
- Regulāri veiciet apkopes un tīrīšanas darbus. Nododiet ierīci labošanai tikai līgumdarbnīcā.
- Izmantojiet tikai oriģinālās rezerves daļas un piederumus. Tikai tā tiks garantēta droša ierīces darbība. Tādu piederumu vai uzmontējamu detaļu izmantošana, ko ražotājs nav nepārprotami rekomendējis, tiek uzskatīta par nelietpratīgu un rada ievērojamus riskus. Ražotājs nav atbildīgs par bojājumiem, kas radušies nepareizas lietošanas dēļ.
- Vienmēr glabājiet ierīci bērniem nepieejamā vietā.

Atlikušie riski

- Arī lietojot ierīci pareizi, vienmēr pastāv atlikušie riski, kurus nav iespējams pilnībā izslēgt. No konstrukcijas veida iespējams noteikt šādus iespējamos atlikušos riskus:
  - grieztas brūces, ko rada nejauša saskare ar auklas spoli;
  - grieztas brūces, ko rada ieķeršanās ar rokām rotējošajā auklas spolē;
  - dzirdes bojājumi, ko rada nepietiekama dzirdes aizsarglīdzekļu lietošana;
  - kaitējums veselībai, ko izraisa plaukstu un roku vibrēšana, ja ierīce tiek lietota ilgāku laika periodu vai netiek pareizi vadīta, vai tai netiek veikta pienācīga tehniskā apkope.

5.17. Atsitiena iemesli un atbilstoši drošības norādījumi

- Atsitiens ir pēkšņa ierīces kustība uz sāniem, priekšu vai atpakaļ, kas var notikt brīdī, kad griezējmehānisms ieķeras vai iesprūst kādā priekšmetā, piemēram, jaunā kociņā vai celmā.
  Tas var būt tik spēcīgs, ka ierīce un/vai tās lietotājs tiek virzīts jebkādā virzienā, galu galā izraisot kontroles zaudēšanu pār ierīci.
- No atsitiena un ar to saistītā apdraudējuma iespējams izvairīties, veicot piemērotus drošības pasākumus, kas aprakstīti tālāk.

a) **Turiet ierīci stingri ar abām rokām un novietojiet rokas tādā pozīcijā, kādā spējat uzņemt atsitiena spēku. Nostājieties no ierīces pa kreisi.** Atsitiens negaidītas ierīces kustības dēļ var palielināt traumu risku. Lietotājs var kontrolēt atsitiena un reakcijas spēku, veicot piemērotus piesardzibas pasākumus.

b) **Ja zāģa asmens iestrēgst vai pārtraucat darbu, izslēdziet ierīci un turiet to nekustīgi materiālā, līdz zāģa asmens ir pilnībā apstājies. Ja zāģa asmens ir iestrēdzis, nekādā gadījumā nemēģiniet izcelt ierīci no materiāla vai vilkt to atpakaļ, kamēr zāģa asmens vēl griežas; pretējā gadījumā var notikt atsitiens.** Noskaidrojiet un novērsiet zāģa asmens iesprūšanas cēloni.

c) **Nelietojiet neasus vai bojātus zāģa asmeņus.** Neasi vai bojāti zāģa asmeņi palielina iesprūšanas vai ieķīlēšanās risku kādā priekšmetā, tādējādi radot atsitiena risku.

d) **Vienmēr nodrošiniet labu griežamā materiāla pārredzamību.** Atsitiena iespējamība ir lielāka vietās, kur ir grūti pārredzēt griežamo materiālu.

e) **Izslēdziet ierīci, ja darba laikā tai tuvojas kāda cita persona.** Atsitiena gadījumā rotējošais instruments var vieglāk trāpīt citiem cilvēkiem un savainot tos.

6. Pirms ekspluatācijas sākšanas

6.1. Akumulatora uzlāde

⚠ IEVĒROT PIESARDZĪBU!

► Pirms akumulatora bloka ievietošanas vai izņemšanas no lādētāja vienmēr atvienojiet strāvas vadu.

⚠ BRĪDINĀJUMS!

► Ievērojiet drošības norādījumus un norādes par uzlādi un pareizu lietošanu, kas ir sniegtas jūsu akumulatora un PARKSIDE X20V TEAM sērijas uzlādes ierīces lietošanas instrukcijā. Detalizēts apraksts par uzlādes procesu, kā arī papildu informācija ir pieejama šajā atsevišķajā lietošanas instrukcijā.

ⓘ Norāde.

► Nekad nelādējiet akumulatoru bloku, ja apkārtējās vides temperatūra ir zemāka par 4 °C vai augstāka par 40 °C. Ja litija jonu akumulatoru nepieciešams uzglabāt ilgāku laiku, regulāri jāpārbauda tā uzlādes līmenis. Optimālais uzlādes līmenis ir no 50 līdz 80 %. Uzglabāšanas vietai jābūt vēsai un sausai, savukārt apkārtējās vides temperatūrai – robežās no 0 °C līdz 50 °C.

► Ieteicamais apkārtējās vides temperatūras diapazons instrumentu un akumulatoru lietošanai ir no -5 līdz 50 °C.

♦ Ja nepieciešams, izņemiet akumulatorus no ierīces.

♦ Iebīdiet vienu vai divus akumulatoru blokus **(50)** divkāršajā ātrās uzlādes ierīcē **(46)**.

♦ Iespraudiet tīkla kontaktspraudni kontaktligzdā.

♦ Kad uzlāde ir pabeigta, atvienojiet divkāršo ātrās uzlādes ierīci **(46)** no elektrotīkla un izņemiet attiecīgo akumulatoru bloku **(50)**.

♦ Izslēdziet divkāršo ātrās uzlādes ierīci **(46)** uz vismaz 15 minūtēm starp secīgām uzlādēm. Lai to izdarītu, atvienojiet tīkla kontaktspraudni.

6.2. Akumulatoru bloka ievietošana ierīcē un izņemšana no tās

Akumulatora bloka ievietošana

- ♦ Ļaujiet akumulatoru blokam **(50)** nofiksēties motora blokā **(1)** (skat. I att.).

Akumulatora bloka izņemšana

- ♦ Nospiediet atbloķēšanas pogu **(47)** un izņemiet akumulatora bloku **(50)**.

6.3. Akumulatora uzlādes līmeņa pārbaude

- ♦ Akumulatora uzlādes līmeņa pārbaudes nolūkā nospiediet akumulatora uzlādes līmeņa sešstūratslēgu **(48)**.
  Uzlādes līmenis jeb atlikusī jauda tiek attēlota ar akumulatora displeja LED lampiņas **(49)** palīdzību šādi:
  SARKANA/ORANŽA/ZAĻA = maksimāla uzlāde
  SARKANA/ORANŽA = vidēja uzlāde
  SARKANA = vāja uzlāde; uzlādējiet akumulatoru.

7. Ierīces samontēšana

⚠ BRĪDINĀJUMS!

- ► Pirms jebkādu darbu veikšanas pie ierīces izslēdziet to un izņemiet no tās akumulatorus.

7.1. Papildroktura montāža (C att.)

⚠ BRĪDINĀJUMS!

- ► Kāju aizsardzībai **(7)** vienmēr jāatrodas operatora pusē!

1) Atskrūvējiet grozāmpogu **(30)** uz palīgroktura **(6)** un noņemiet rokturi **(28)** zem tā.
2) Noņemiet gumiju **(27)** no palīgroktura **(6)** un novietojiet to uz vārpstas caurules pie motora bloka **(8)**.
   Fiksācijas tapa **(26)** uz palīgroktura **(6)** ir jānovieto caur gumijas **(27)** caurumu vienā no diviem caurumiem uz vārpstas caurules motora bloka **(8)** (skatiet detalizētu informāciju C attēlā).
3) Ievietojiet rokturi **(28)** no apakšas palīgrokturī **(6)** un pievelciet to ar grozāmpogu **(30)**.

7.2. Aizsargpārsega uzmontēšana (D att.)

⚠ BRĪDINĀJUMS!

- ► Nekad nelietojiet ierīci bez aizsargpārsega **(12)**. Vienmēr pārliecinieties, ka tas ir pareizi uzmontēts.

1) Novietojiet aizsargpārsegu **(12)** uz apakšējās vārpstas caurules **(11)** aizsargpārsega stiprinājuma **(32)**.
2) Piestipriniet aizsargārsegu **(12)**, izmantojot 4 esošās skrūves **(31)**. Šim nolūkam izmantojiet sešstūratslēgu **(13)**. Pievelciet skrūves **(31)** ar roku.

7.3. Kāta cauruļu savienošana (A att.)

ⓘ Norāde.

- ► Pirms montāžas noņemiet aizsargvāciņu(-us) no vārpstas caurulēm.

1) Atskrūvējiet grozāmpogu **(9)** uz motora bloka vārpstas caurules **(8)**.
2) Nospiediet fiksācijas tapu **(10)** un pilnībā iebīdiet vārpstas cauruli **(11)** vārpstas caurulē pie motora bloka **(8)**.
3) Pagrieziet vārpstas cauruli **(11)**, līdz fiksācijas tapa **(10)** nofiksējas vārpstas caurules pie motora bloka **(8)** atverē un izvirzās.
4) Vēlreiz pievelciet grozāmpogu **(9)**.

ⓘ Norāde.

- ► Krūmgriezēja stiprinājuma, augstā atzarotāja, auklas spoles un trīszobu asmens montāža ir identiska.
- ► Pirms katras lietošanas reizes pārliecinieties, vai attiecīgās vārpstas caurules ir stingri savienotas viena ar otru.

Nomontēšana

1) Atlaidiet grozāmpogu **(9)**.
2) Nospiediet fiksācijas tapu **(10)** un vienlaikus ar vieglu pagriešanas kustību izvelciet vārpstas cauruli **(11)** no augšējās vārpstas caurules.

7.4. Griešanas instrumenta uzstādīšana/ nomaiņa (E/F att.)

ⓘ **Norāde.**

► Paplāksne **(39)**, spriegotājskriemelis **(38)** un uzgrieznis **(37)** nav nepieciešamas auklas spoles **(23)** montāžai, un tos var noņemt.

♦ Pārliecinieties, ka motors ir izslēgts, un izņemiet akumulatoru bloku **(50)**.

♦ Nolieciet ierīci uz zemes tā, lai tā būtu stabili atbalstīta. Pagrieziet to tā, lai varat ērti darboties aizsargpārsega **(12)** apakšā.

♦ Nobloķējiet montāžas vārpstu **(34)**, nospiežot uz leju tapu **(36)** un turot to nospiestu. To darot, nedaudz pagrieziet piedziņas disku **(35)**, līdz tas nobloķējas.

Auklas spoles montāža

♦ Pirms montāžas noņemiet paplāksni **(39)**, spriegotājskriemeli **(38)** un uzgriezni **(37)**.

♦ Uzskrūvējiet auklas spoli **(23)** pretēji pulksteņrādītāja virzienam uz montāžas vārpstas **(34)**.

♦ Pēc tam atlaidiet tapu **(36)**, lai atbloķētu montāžas vārpstu **(34)**.

♦ Lai izjauktu auklas spoli **(23)**, veiciet darbības apgrieztā secībā.

♦ Velciet aiz abiem auklas galiem, lai atbrīvotu auklas no rievām.

♦ Saīsiniet auklu līdz apm. 15 cm.

Trīszobu asmeņa uzmontēšana

♦ Pirms montāžas noņemiet paplāksni **(39)**, spriegotājskriemeli **(38)** un uzgriezni **(37)**.

♦ Uzlieciet trīszobu asmeni **(20)** uz montāžas vārpstas **(34)**. Uzrakstam uz asmens jābūt vērstam uz augšu.

♦ Piestipriniet trīszobu asmeni **(20)** ar paplāksni **(39)**, spriegotājskriemeli **(38)** un uzgriezni **(37)**. Uzgriežņa **(37)** pievilkšanai varat izmantot daudzfunkcionālo atslēgu **(19)**. Pievelciet uzgriezni **(37)** pretēji pulksteņrādītāja kustības virzienam.

♦ Pēc tam atlaidiet tapu **(36)**, lai atbloķētu montāžas vārpstu **(34)**.

♦ Lai izjauktu trīszobu asmeni **(20)**, veiciet darbības apgrieztā secībā.

ⓘ **Norāde.**

► Kad trīszobu asmens **(20)** kļūst neass, to var atkārtoti uzasināt specializētā darbnīcā.
Ja tas ir bojāts vai uzrāda nelīdzsvarotību, tas ir jānomaina.

7.5. Zāģa ķēdes un sliedes montāža

⚠ **BRĪDINĀJUMS!**

► Uzvelciet aizsargcimdus!
Aso griezējzobu radīts traumu risks!

ⓘ **Norāde.**

► Ievērojiet zāģa ķēdes **(59)** griešanās virzienu uz sliedes **(60)** un uz pamatplāksnes (teleskopiskajā atzarotājā) ➡

► Atkarībā no nodiluma sliedi **(60)** var apgriezt uz otru pusi.

♦ Atskrūvējiet uzgriezni **(61)** ar daudzfunkcionālo atslēgu **(19)**.

♦ Noņemiet ķēžrata pārsegu **(56)**.

♦ Sākumā uzlieciet zāģa ķēdi **(59)** uz sliedes **(60)** gala.

♦ Tad ievietojiet sliedi **(60)** ar zāģa ķēdi **(59)**.

♦ Pārlieciet vadsliedi **(66)** pāri sliedes vadotnei **(66a)**, reizē ievietojot arī ķēdes spriegotājtapu **(69)** sliedes atverē **(65)**. Vienlaikus lieciet zāģa ķēdi **(59)** pāri ķēdes zobratam **(67)**.

♦ Tagad nospriegojiet zāģa ķēdi **(59)** (skatiet nodaļu 7.7. Zāģa ķēdes nospriegošana un pārbaude).

♦ Uzlieciet atpakaļ ķēdes ķēžrata pārsegu **(56)** un stingri pievelciet uzgriezni **(61)**.

7.6. Zāģa ķēdes demontāža

♦ Zāģa ķēde **(59)** vajadzības gadījumā ir iepriekš jāatspriego, lai noņemtu sliedi **(60)** un zāģa ķēdi (skatiet nodaļu 7.7. Zāģa ķēdes nospriegošana un pārbaude). Izpildiet šos norādījumus apgrieztā secībā.

7.7. Zāģa ķēdes nospriegošana un pārbaude

⚠ **BRĪDINĀJUMS!**

- ► Uzvelciet aizsargcimdus! Aso griezējzobu radīts traumu risks!
- ♦ Pagrieziet ķēdes spriegošanas skrūvi **(70)** ar daudzfunkcionālo atslēgu **(19)** pulksteņrādītāju kustības virzienā, lai palielinātu spriegojumu.
- ♦ Zāģa ķēdei **(59)** jāpiekļaujas sliedes apakšpusei. Pārbaudiet, vai zāģa ķēdi var pavilkt pa sliedi **(60)** ar roku.

ⓘ **Norāde.**

- ► Jauna zāģa ķēde **(59)** izstiepjas, un to nepieciešams biežāk nospriegot.

7.8. Ķēdes eļļošana

- ♦ Noņemiet eļļas tvertnes vāciņu **(63)**.
- ♦ Iepildiet eļļas tvertnē **(71)** apmēram 140 ml bioloģiskās ķēžu eļļas **(18)**.

⚠ **BRĪDINĀJUMS!**

- ► Nekad nestrādājiet bez ķēdes eļļošanas!
  Zāģa ķēdei darbojoties bez eļļas, griešanas mehānisms īsā laikā tiek neatgriezeniski sabojāts. Pirms darba sākšanas vienmēr pārbaudiet ķēdes eļļošanu un eļļas līmeni tvertnē.

ⓘ **Norāde.**

- ► Lietojiet tikai zāģu ķēdēm paredzētu eļļu, vislabāk bioloģiski noārdāmu. Nelietojiet vecu eļļu, motoreļļu utt.
- ► Darba laikā pārbaudiet, vai ķēdes eļļošanas funkcija darbojas.

7.9. Zāģa ķēdes asināšana

ⓘ **Norāde.**

- ► Asināšanas komplektā, piemēram, Oregon, ir atrodams detalizēts asināšanas procesa apraksts.
- ► Varat arī izmantot elektrisko ķēžu asināšanas ierīci un sekot tās ražotāja norādēm.
- ► Ja šaubāties par to, var varēsiet veikt darbu ar ierīci, nomainiet ķēdi.

7.10. Teleskopiskā atzarotāja pagriešana

- ♦ Izvelciet leņķa regulēšanas sviru **(64)**.
- ♦ Iestatiet vēlamo leņķi.
- ♦ Ļaujiet leņķa regulēšanas svirai atkal nofiksēties.

7.11. Teleskopiskā atzarotāja pagriešana

⚠ **BRĪDINĀJUMS!**

- ► Regulēšanas laikā nekādā gadījumā nepieskarieties ar roku asmens turētājam. Izmantojiet tikai nolaižamo rokturi **(73)**. Traumu risks!
- ► Reduktora korpuss **(74)** darbības laikā sakarst. Nepieskarieties reduktora korpusam. Apdegumu risks!

ⓘ **Norāde.**

- ► Griešanas leņķi iespējams regulēt 7 pakāpēs.
- ♦ Ar īkšķi velciet svirslēdzi **(77)** uz leju un turiet nospiestā stāvoklī (skatiet R attēlu).
- ♦ Spiediet fiksācijas sviru **(76)** uz augšu, lai atbloķētu asmeņu turētāju **(75)**.
- ♦ Sasveriet asmeņu turētāju vēlamajā leņķī, izmantojot nolaižamo rokturi **(73)**. Ar otru roku stingri turiet vārpstas cauruli **(72)**. Pēc tam atlaidiet fiksācijas sviru, lai nofiksētu pozīciju.
- ♦ Atlaidiet sviru. Nodrošiniet, lai tā atgrieztos sākotnējā pozīcijā.
- ♦ Pārliecinieties, ka asmeņu turētājs ir stingri nofiksēts izvēlētajā pozīcijā.

⚠ **BRĪDINĀJUMS!**

- ► Asmeņu turētāju **(75)** nedrīkst pagriezt līdz galam uz aizmuguri paralēli vārpstas caurulei **(72)**, lai ar to strādātu. Pastāv traumu risks! Šī pozīcija ir paredzēta tikai ierīces transportēšanai.

8. Atbalsta jostas uzlikšana

⚠ **BRĪDINĀJUMS!**

► Nekad nelietojiet ierīci, ja uz tās nav pareizi uzmontēta atbalsta josta **(52)**. Pirms atbalsta jostas noņemšanas vienmēr izslēdziet ierīci.

► Nekādā gadījumā neizmantojiet vienlaikus vairākus jostas stiprinājumus vai vairākas plecu jostas.

► 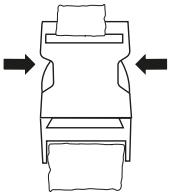

Atbalsta josta ir aprīkota ar ātrās atvienošanas mehānismu **(53)**, lai apdraudējuma situācijā ierīci varētu ātri atvienot no atbalsta jostas. Apdraudējuma gadījumā uzspiediet uz ātrās atvienošanas mehānisma abām pusēm, lai ierīci atvienotu no atbalsta jostas.

1) Uzlieciet atbalsta jostu **(52)** tā, lai plecu plāksnīte **(51)** atrastos uz muguras.
2) Aizveriet atbalsta jostu (skatiet K attēlu) un pielāgojiet to sava ķermeņa apkārtmēram, kā parādīts L attēlā.
3) Nospriegojiet plecu jostas, pavelkot tās uz leju (skatiet M un N attēlus). Jostu garums ir optimāli noregulēts tad, ja karabīnes āķis atrodas aptuveni 10 cm zem gurniem.
4) Piestipriniet karabīnes āķi pie pārnēsāšanas cilpas **(5)** augšējā vārpstas caurulē **(8)**.
5) Novietojiet ķermeņa aizsargplāksni uz gurniem starp ķermeni un ierīci.

ⓘ **Norāde.**

► Raugieties, lai neviena cita detaļa netraucētu atbalsta jostas **(52)** atvienošanai vai noņemšanai.

8.1. Ierīces izbalansēšana

♦ Lai izmantotu dažādus stiprinājumus, izvēlieties pareizo pārnēsāšanas cilpas **(5)** pozīciju atbalsta jostai **(52)**.

♦ Pie pārnēsāšanas cilpas piestiprinātajai ierīcei jābūt līdzsvarotai tā, lai to varētu noturēt bez rokām...

- ... ar auklas spoli **(23)**, tai viegli jābalstās uz zemes;
- ...ar trīszobu asmeni **(20)**, tai viegli jābalstās uz zemes; aptuveni 20 cm virs zemes;
- ... ar augstzāģa uzgali **(54)** vai dzīvžogu šķēru uzgali **(72)**, tai jāatrodas horizontāli līdzsvarotā stāvoklī.

1) Nedaudz atskrūvējiet skrūvi pie atbalsta jostas cilpas, lai cilpu varētu pakustināt.
2) Pārbīdiet cilpu pie vārpstas caurules **(8)** tā, lai ierīce atkarībā no griezējmehānisma būtu izbalansēta, kā aprakstīts iepriekš.
3) Kad ierīce ir pareizi pozicionēta, atkal stingri pievelciet skrūvi pie cilpas.

9. Ekspluatācijas sākšana

Pirms ierīces ekspluatācijas sākšanas ievietojiet ierīcē abus akumulatorus (skat. I att.) un pievienojiet atbalsta jostu **(52)**.

⚠ **BRĪDINĀJUMS!**

► Nekad nelietojiet ierīci bez aizsargpārsega **(12)**.

► Strādājot ar ierīci, valkājiet piemērotu apģērbu, kā arī acu un dzirdes aizsarglīdzekļus.

► Pirms katras lietošanas reizes pārliecinieties, vai ierīce ir pilnīgā darba kārtībā. Ieslēgšanas/izslēgšanas slēdzis **(14)**, ieslēgšanas bloķētājs **(4)** un palaides svira **(3)** nedrīkst būt bloķēti. Pēc slēdža atlaišanas motoram ir jāizslēdzas. Nelietojiet ierīci, ja kāds no slēdžiem ir bojāts vai defektīvs.

ⓘ **Norāde.**

► Ņemiet vērā noteikumus aizsardzībai pret troksni un vietējos noteikumus.

9.1. Ieslēgšana/izslēgšana un apgriezienu skaita iestatīšana

- Pārliecinieties, ka stāvat stabili un stingri turat ierīci ar abām rokām uz rokturiem tā, lai tās būtu atstatus no ķermeņa. Pārliecinieties, ka pēc ieslēgšanas varat brīvi pārvietot ierīci un nav saskares ar nevienu priekšmetu.

Ieslēgšana/ātruma iestatīšana

1) Lai aktivizētu ierīci, nospiediet ieslēgšanas/izslēgšanas slēdzi **(14)**. Iedegas akumulatora uzlādes līmeņa indikators **(16)**. Izvēlētās apgriezienu skaita pakāpes **(17)** radījums iedegas uz motora bloka **(17)**.
2) Izvēlieties vēlamo apgriezienu skaitu, nospiežot apgriezienu skaita taustiņu **(15)**. Vēlamais apgriezienu skaits izgaismojas.
3) Turiet nospiestu ieslēgšanas bloķētāju **(4)** un pēc tam aktivizējiet palaides sviru **(3)**.
   Ierīce sāk darboties ar iepriekš iestatīto apgriezienu skaitu.
4) Atkal atlaidiet ieslēgšanas bloķētāju.

Norāde.

► Nav iespējams ierīci darbināt nepārtrauktas darbības režīmā. Jums ir jātur palaides svira **(3)** nospiesta.

IEVĒROT PIESARDZĪBU!

► Pēc izslēgšanas griezējmehānisms vēl dažas sekundes turpina griezties. Pagaidiet, līdz griezējmehānisms ir pilnībā apstājies. Turiet rokas un kājas tālāk no griezējinstrumenta! Pastāv traumu gūšanas risks.

Izslēgšana

- Ja vairs nevēlaties lietot ierīci, pilnībā izslēdziet to, turot nospiestu ieslēgšanas/izslēgšanas slēdzi **(14)**, līdz uzlādes līmeņa indikators **(16)** vairs neiedegas. Izņemiet akumulatorus.

10. Lietošana

10.1. Akumulatora uzlādes līmeņa pārbaude ierīcē

- Uzlādes līmeņa indikatora **(16)** gaismas diodes rāda akumulatora uzlādes līmeni, kad akumulatoru bloks **(50)** ir iesprausts motora blokā **(1)**.
- Kad ierīce tiek aktivizēta ar ieslēgšanas/izslēgšanas slēdzi **(14)**, gaismas diodes var iedegties šādi:
  - Deg 3 LED lampiņas (sarkana, oranža, zaļa): akumulators ir uzlādēts
  - Deg 2 LED lampiņas (sarkana un oranža): akumulators ir daļēji uzlādēts
  - Deg 1 LED lampiņa (sarkana): akumulators ir jāuzlādē
- Uzlādējiet akumulatoru, ja deg tikai viena sarkanā LED lampiņa.

10.2. Norādes darbam ar ierīci

BRĪDINĀJUMS!

► Traumu risks! Strādājiet atbilstoši drošības prasībām un apdomīgi!

- Pļaušanas laikā pievērsiet uzmanību ekspluatācijas valstī vai attiecīgajā pašvaldībā spēkā esošajiem noteikumiem.
- Nepļaujiet vispārpieņemtajos atpūtas laikos.
- Ir jāaizvāc cieti priekšmeti, piemēram, metāla detaļas u.tml. Tie var tikt uzmesti gaisā, tādējādi nodarot miesas bojājumus vai materiālu kaitējumu.
- Pļaujot augstos krūmājos vai dzīvžogos, darba augstumam jābūt vismaz 15 cm. Tādējādi netiks apdraudēti tādi dzīvnieki kā ežī.
- Vienmēr ar abām rokām turiet ierīci stingri un ar drošu satvērienu!
- Pļaujiet tikai zāli un nezāles! Pievērsiet uzmanību saknēm vai celn maks. 60° ± 10° lupšanas risku.
- Strādājiet uzmanīgi un pļaušanas laikā nevienu neapdraudiet.
- Strādājiet tikai tad, kad ir pietiekama redzamība un apgaismojums!
- Vērojiet pļaušanas galvu!
- Nekad nepļaujiet augstāk par plecu augstumu!

- Nekādā gadījumā neaizstājiet plastmasas auklu ar tērauda stiepli – pastāv traumu un bojājumu risks!
- Nestrādājiet, stāvot uz kāpnēm!
- Strādājiet tikai uz stingrām un stabilām pamatnēm!
- Izvairieties no nedabiskas ķermeņa pozas. Ieņemiet stabilu stāju un vienmēr saglabājiet līdzsvaru.
- Regulāri mainiet darba pozīciju, lai novērstu vienas ķermeņa puses noslodzi.
- Ja pļaušanas galva ir nosprostojusies, nekavējoties izslēdziet ierīci, izņemiet akumulatorus un pēc tam novērsiet nosprostojumu.

10.3. Darbs ar auklas spoli

⚠ UZMANĪBU!

- Izmantojot auklas spoli **(23)**, jābūt pilnībā izbīdītam aizsargpārsega **(12b)** pagarinājumam. (skatiet nodaļu „Aizsargpārsega pagarinājums (Q att.)“).
- Mazās zālāju platībās novietojiet ierīci aptuveni 30° leņķī un ar vienmērīgām pusapļa kustībām virziet pļaušanas galvu pa labi un pa kreisi.
- Vislabākie rezultāti tiek sasniegti, ja zāle nav garāka par 15 cm. Augstākai zālei ieteicams veikt vairākus pļaušanas ciklus.
- Lai pļautu zāli ap kokiem, žogu stabiem vai citiem šķēršļiem, lēnām virzieties ar ierīci apkārt šķērslim un pļaujiet ar auklas galiem.
- Izvairieties no saskares ar cietiem šķēršļiem (akmeņiem, sienām, žogiem utt.), jo pretējā gadījumā aukla ātri nodils. Izmantojiet aizsargpārsega **(12)** malu, lai noturētu ierīci pareizajā attālumā.

(!) UZMANĪBU!

► Ierīces darbības laikā nenovietojiet pļaušanas galvu uz zemes!

10.4. Auklas pagarināšana

⚠ IEVĒROT PIESARDZĪBU!

► Auklas paliekas var atvienoties un tikt izsviestas gaisā.

Tas var izraisīt traumas.

- Lai pagarinātu auklu, ierīces darbības un motora darbības laikā viegli piesitiet auklas spoli **(23)** dažas reizes pret virsmu, kas apaugusi ar zāli.
- Aukla automātiski pagarināsies. Auklas nogriezējs **(33)** saīsinās auklu pļaušanai piemērotā garumā.
- Ja aukla nepagarinās, rīkojieties šādi:

1) Pirms darbu veikšanas pie ierīces izslēdziet ierīci un izņemiet no tās akumulatorus!
2) Spiediet grozāmpogu **(22)** uz leju un spēcīgi pavelciet auklas galu.

- Kad aukla vairs nav redzama, nomainiet auklas spoli **(23)** vai uztiniet jaunu auklu, kā aprakstīts nodaļā 11.3. Spoles nomaiņa.

10.5. Darbs ar trīszobu asmeni

⚠ BRĪDINĀJUMS!

► Darba laikā vienmēr lietojiet atbalsta jostu **(52)** un valkājiet piemērotu darba apģērbu.

► Lietojiet acu un dzirdes aizsarglīdzekļus, kā arī aizsargķiveri.

► Pārliecinieties, ka trīszobu asmens **(20)** ir pareizi piestiprināts.

► Nomainiet bojātus vai neasus griezējmehānismus.

(i) Norāde.

► Izmantojot trīszobu asmeni **(20)**, ir jāsamazina aizsargpārsega **(12b)** pagarinājums.

- Apstrādājiet ar trīszobu asmeni tikai brīvas un līdzenas platības. Rūpīgi pārbaudiet pļaujamo platību un izvāciet no tās visus svešķermeņus. Izvairieties no ierīces saskaršanās ar akmeņiem, metālu vai citiem šķēršļiem. Asmens var tikt bojāts, un pastāv atsitiena risks.
- Neizmantojiet trīszobu asmeni savvaļas audžu un apaugumu pļaušanai.
- Regulāri pārbaudiet trīszobu asmeni, vai tas nav bojāts, un, ja nepieciešams, nomainiet to.
- Veiciet ar ierīci šūpojošas kustības, it kā jūs pļautu ar izkapti.
- Turiet pļaušanas galvu paralēli zemei un nosakiet vēlamo pļaušanas augstumu.
- Iesakām izmantot šādu apgriezienu skaita pakāpi:
  - 1. pakāpe: krūmāji/briksnāji
  - 2. pakāpe: zāle/zālieni

10.6. Darbs ar krūmgriezi

Griešanas tehnikas

- Dubultais asmeņu turētājs **(75)** ļauj griezt abos virzienos vai ar svārstveida kustībām no vienas puses uz otru.
- Vertikāla griezuma gadījumā vienmērīgi pārvietojiet krūmgriezi uz priekšu vai ar lokveida kustību šurpu turpu.
- Horizontāla griezuma gadījumā pārvietojiet krūmgriezi sirpjveidīgi uz dzīvžoga malu, lai nogrieztie zari kristu uz zemes.
- Skatiet atlokāmo lapu (S attēls).

ⓘ Norāde.

► Nogrieziet resnus zarus ar zaru grieznēm.

10.7. Darbs ar teleskopisko atzarotāju

Zāģēšanas tehnikas

⚠ BRĪDINĀJUMS!

► Uzmanieties no krītoša nozāģētā materiāla.

► Uzmanieties no atpakaļvirzienā lidojošiem zariem.

ⓘ Norāde.

► Pielieciet zobatduri **(58)** pie zara. Tas darbu ļaus veikt drošāk un mierīgāk.

► Zāģēšanu sāciet tikai pēc tam.

Mazu zaru nozāģēšana

♦ Mazus zarus (Ø 0–8 cm) zāģējiet no augšas uz leju (skatiet attēlu).

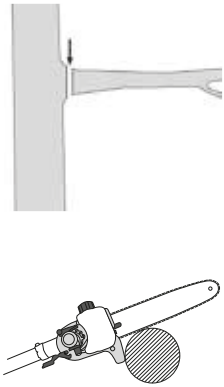

Lielāku zaru nozāģēšana

♦ Lielākiem zariem (Ø 8–25 cm) vispirms izveidojiet atslodzes griezumu Ⓐ (skatiet attēlu). Atslodzes griezums novērš arī mizas noplēšanu no stumbra.

♦ Tagad zāģējiet no augšas Ⓑ uz leju Ⓐ.

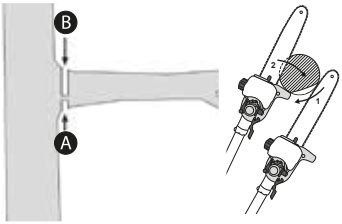

Pakāpeniska nozāģēšana

Noīsiniet garus vai resnus zarus pirms pēdējā griezuma veikšanas (skatiet attēlu).

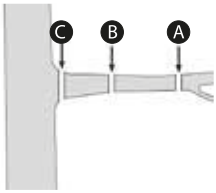

10.8. Drošs darbs

- Raugiet, lai ierīce, griešanas mehānisms un ķēdes aizsargpārsegs **(24)** būtu labā darba kārtībā, tādējādi novēršot traumu risku.
- Ja ierīce ir nokritusi, pārbaudiet, vai tajā nav radušies būtiski bojājumi vai defekti.
- Ievērojiet norādīto maksimālo darba leņķi 60°±10°, lai darbs būtu drošs (skatiet attēlu).

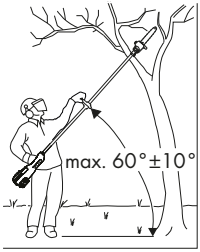

- Neizmantojiet ierīci, stāvot uz kāpnēm vai uz nestabilas pamatnes.
- Neveiciet griezumu, par ko neesat pārliecināts. Tas var apdraudēt jūs un arī citus.

- Lai bērni nerotaļātos ar ierīci, tos nedrīkst atstāt bez uzraudzības.
- Regulāri mainiet darba pozīciju. Ilgstoša ierīces lietošana var izraisīt vibrācijas radītus asinsrites traucējumus rokās. Tomēr ierīces lietošanas ilgumu iespējams pagarināt, valkājot piemērotus cimdus vai ievērojot regulārus darba pārtraukumus. Ņemiet vērā, ka personīga nosliece uz sliktu asinsriti, zemu āra temperatūru vai lielu satveršanas spēku darba laikā var samazināt lietošanas laiku.

10.9. Ja ierīce vibrē

- ♦ Notīriet ierīci un atbrīvojiet pļaušanas galvu vai aizsargpārsegu **(12)** no zāles paliekām, kas varētu būt aptinušās ap to (skatiet nodaļu 11. Apkope un kopšana).

10.10. Nosprostojumu novēršana

⚠ BRĪDINĀJUMS!

- ► Pirms darbu veikšanas pie griezējmehānisma izslēdziet ierīci un izņemiet no tās akumulatorus!
- ► Lai izvairītos no savainošanās, valkājiet aizsargcimdus.
- ♦ Novērsiet griezējmehānisma nosprostojuma cēloni.

11. Apkope un kopšana

⚠ BRĪDINĀJUMS!

- ► Apdraudējums, ko rada kustīgās daļas! Pirms apkopes darbu veikšanas izslēdziet ierīci un izņemiet no tās akumulatorus.
- ► Visus remonta un apkopes darbus, kas nav aprakstīti šajā instrukcijā, uzticiet mūsu servisa centram vai kvalificētam elektriķim. Izmantojiet tikai oriģinālās rezerves daļas.
- Regulāri veiciet apkopes un tīrīšanas darbus.
- Daudzas kļūmes un negadījumi rodas nepietiekami veiktas apkopes un uzturēšanas dēļ.

11.1. Ierīces tīrīšana

⚠ BĪSTAMI! ELEKTRISKĀS STRĀVAS TRIECIENS!

- ► Neiegremdējiet ierīci ūdenī vai citos šķidrumos un tīrīšanas nolūkā neapsmidziniet to ar ūdeni.

⚠ IEVĒROT PIESARDZĪBU!

- ► Tīrot aizsargpārsegu **(12)**, pievērsiet uzmanību auklas nogriezējam **(33)**. Pretējā gadījumā varat gūt grieztas brūces.

(!) UZMANĪBU!

- ► Nelietojiet tīrīšanas līdzekļus vai šķīdinātājus. Tie var sabojāt ierīces virsmas.

- Motora blokam vienmēr jābūt tīram, sausam un brīvam no eļļas vai smērvielām.
- ♦ Lai notīrītu motora bloku, ventilācijas atveres, rokturus un kāta caurules, izmantojiet birsti vai viegli samitrinātu drānu.
- ♦ Notīriet aizsargpārsegu **(12)** un griezējmehānismu pēc katras lietošanas reizes. Ar birstes palīdzību atbrīvojiet to no nogrieztās zāles un zemes.

Krūmgrieža tīrīšana

- Krūmgriezis regulāri jāattīra no zāģu skaidām.
- ♦ Pārbaudiet, vai krūmgriezim nav vaļīgu skrūvju uz asmeņu turētāja **(75)**, un pēc vajadzības pievelciet tās.
- ♦ Notīriet piekaltušās zaru paliekas.
- ♦ Kopiet asmeņu turētāju ar eļļas smidzinātāju vai ar eļļas kanniņu.

Teleskopiskā atzarotāja tīrīšana

- Teleskopiskais atzarotājs regulāri jāattīra no zāģu skaidām.
- ♦ Izņemiet ķēžrata pārsegu **(56)**.
- ♦ Noņemiet zāģa ķēdi **(59)** no sliedes **(60)** un notīriet vadsliedi.
- ♦ Uzturiet zāģa ķēdi asu un kontrolējiet spriegojumu, uzmaniet eļļas līmeni un eļļas padevi.

Auklas spoles / trīszobu asmens tīrīšana

- ♦ Notīriet piekaltušās zaru paliekas.
- ♦ Uzturiet trīszobu asmeni **(20)** asu, lai atvieglotu strādāšanu.

11.2. Vispārīgi drošības norādījumi

⚠ BRĪDINĀJUMS!

- ► Pirms darbu veikšanas pie griezējmehānisma izslēdziet ierīci un izņemiet no tās akumulatorus!
- ♦ Regulāri pārbaudiet reduktoru un pārliecinieties, vai ir pietiekams reduktora smērvielas daudzums. Ja nepieciešams, papildiniet reduktora šķidro smērvielu (apm. 18–20 g), lai ieeļļotu reduktoru.

1) Šim nolūkam atskrūvējiet skrūvi (skatiet D attēlu atlokāmajā lapā) ar 5 mm sešstūra atslēgu, lai reduktora šķidro smērvielu iespiestu eļļošanas atverē.
2) Pēc uzpildīšanas noslaukiet lieko smērvielu un atkal aizveriet eļļošanas atveri, izmantojot skrūvi.

- ♦ Pirms katras lietošanas reizes pārbaudiet, vai ierīcē nav defektu vai bojājumu, piemēram, vaļīgas, nolietotas vai bojātas daļas.
- ♦ Pārbaudiet aizsargpārsegu **(12)** un pārējās aizsargierīces, vai tās nav bojātas un ir pareizi piestiprinātas. Ja nepieciešams, nomainiet.
- ♦ Regulāri pārbaudiet auklas nogriezēju **(33)**. Nekādā gadījumā nelietojiet ierīci bez auklas nogriezēja vai ar bojātu auklas nogriezēju. Bojātu auklas nogriezēju x noteikti lūdziet nomainīt servisa centrā.

11.3. Spoles nomaiņa

⚠ UZMANĪBU!

- ■ Izmantojot auklas spoli **(23)**, jābūt pilnībā izbīdītam aizsargpārsegā **(12b)** pagarinājumam (skatiet nodaļu „Aizsargpārsega pagarinājums").
- ♦ Novietojiet ierīci uz zemes un pārliecinieties, ka no ierīces neizplūst degviela un ierīce ir droši nostiprināta.
- ♦ Nobloķējiet montāžas vārpstu **(34)**, nospiežot uz leju tapu **(36)** un turot to nospiestu. To darot, nedaudz pagrieziet piedziņas disku **(35)**, līdz tas nobloķējas. Griežot pulksteņrādītāju kustības virzienā, noskrūvējiet auklas spoli **(23)** no montāžas vārpstas.
- ♦ Atveriet spoles korpusu **(43)**, stingri nospiežot fiksējamo aizslēgu **(41)** abās spoles korpusa pusēs uz iekšu un, un noņemiet spoles korpusa vāku (skatiet F att.).
- ♦ Spoles korpusa atvēršanai varat izmantot plakano skrūvgriezi. Rīkojieties uzmanīgi un nenodariet bojājumus spolei.
- ♦ Ievietojiet jauno auklas spoli **(42)** spoles korpusa vākā **(40)** un izveriet abus auklas galus cauri auklas izvades atverei **(44)** (skatiet F att.).
- ♦ Ievietojiet auklas spoli z spoles korpusa t vākā un atkārtoti nofiksējiet vāku uz spoles korpusa **(43)**. Raugiet, lai auklas izvades atveres **(44)** trāpītu abos padziļinājumos C auklas korpusā t, pretējā gadījumā nebūs iespējams aizvērt vāku (skatiet F att.).
- ♦ Uzskrūvējiet auklas spoli **(23)** pretēji pulksteņrādītāja virzienam uz montāžas vārpstas **(34)**.
- ♦ Nobloķējiet montāžas vārpstu, nospiežot uz leju tapu **(36)** un turot to nospiestu. To darot, nedaudz pagrieziet piedziņas disku **(35)**, līdz tas nobloķējas.
- ♦ Turpiniet griezt auklas spoli **(23)** līdz atdurei tā, lai tā stingri turētos savā vietā.
- ♦ Pēc tam atlaidiet tapu, lai atbloķētu montāžas vārpstu.
- ♦ Velciet aiz abiem auklas galiem, lai atbrīvotu auklas no rievām **(45)**.
- ♦ Nogrieziet vītnes līniju aptuveni līdz 15 cm, lai samazinātu motora slodzi.

Auklas spoles / griezējauklas nomaiņa

1) Auklas spole **(23)** ir jānomontē, kā aprakstīts sadaļā **11.3. Spoles nomaiņa**. Nospiediet abus fiksējamus aizslēgus **(41)** un noņemiet vāku **(40)**.
2) Izņemiet spoli **(42)** no spoles korpusa **(43)**.
3) Noņemiet vēl atlikušo griezējauklu.
4) Salieciet jauno griezējauklu vidū kopā un izveidoto cilpu iekabiniet spoles diska rievā **(45)**.
5) Nospriegotu auklu uztiniet pulksteņrādītāju kustības virzienā. Turklāt spoles šķīvis atdala abas griezējauklas puses.
6) Tagad paņemiet rokā vāku un ievietojiet spoles šķīvi vākā. Raugiet, lai spoles diska auklas turētājs sakristu ar auklas izvadu vākā.
7) Tagad atritiniet griešanas auklu no spoles un izvadiet to caur auklas izejas atveri **(44)** spoles korpusu **(43)**.
8) Savienojiet abas korpusa puses atkal kopā, līdz tās dzirdami nofiksējas.
9) Pāri palikušo auklu nogrieziet līdz aptuveni 15 cm. Šādi samazināsies slodze uz motoru.
10) Pievienojiet auklas spoli atpakaļ **(23)** (skatiet nodaļu **11.3. Auklas spoles / griezējauklas nomaiņa**).

11.4. Asmens nomaiņa (E att.)

⚠ UZMANĪBU! TRAUMU RISKS!

- Uzmanību - asas malas! Lai izvairītos no savainošanās, valkājiet aizsargcimdus.

⚠ UZMANĪBU!

- Izmantojot trīszobu asmeni **(20)**, ir jāsamazina aizsargpārsega **(12b)** pagarinājums (skatiet nodaļu „Aizsargpārsega pagarinājuma noņemšana/uzmontēšana”).
- Izslēdziet ierīci un izņemiet no tās akumulatorus.
- Novietojiet ierīci uz zemes un pārliecinieties, ka no ierīces neizplūst degviela un ierīce ir droši nostiprināta.
- Nobloķējiet montāžas vārpstu **(34)**, nospiežot uz leju tapu **(36)** un turot to nospiestu. To darot, nedaudz pagrieziet piedziņas disku **(35)**, līdz tas nobloķējas.
- Atskrūvējiet uzgriezni **(37)** pulksteņrādītāja kustības virzienā un noņemiet piedziņas disku **(35)**, spriegotājskriemeli **(38)**, paplāksni (39) un trīszobu asmeni **(20)** no montāžas vārpstas **(34)**.
- Uzlieciet trīszobu asmeni uz montāžas vārpstas. Trīszobu asmeni var lietot no abām pusēm.
- Piestipriniet trīszobu asmeni ar paplāksni, spriegotājskriemeli un uzgriezni.
- Pēc tam atlaidiet tapu **(36)**, lai atbloķētu montāžas.

11.5. Aizsargpārsega pagarinājums (Q att.)

ⓘ Norāde.

► Izmantojot trīszobu asmeni **(20)**, ir jāsamazina aizsargpārsega **(12b)** pagarinājums.

► Izmantojot auklas spoli **(23)**, jābūt pilnībā izbīdītam aizsargpārsega pagarinājumam.

Aizsargpārsega saīsinājums

- Ar īkšķi nospiediet abus fiksējamus aizslēgus **(12a)** uz iekšu.
- Pārbīdiet aizsargpārsega pagarinājumu līdz galam uz augšu.

Aizsargpārsega pagarinājums

- Ar īkšķi spiediet abas fiksatora spiedpogas uz iekšu un uz leju.
- Nobīdiet aizsargpārsega pagarinājumu līdz galam uz leju.

ⓘ Norāde.

► Pēc katras lietošanas reizes notīriet ierīces pagarinājumu un aizsargpārsegu **(12)**.

11.6. Auklas nogriezēja asināšana (D att.)

⚠ UZMANĪBU!

- Nekad nelietojiet ierīci bez auklas nogriezēja vai ar bojātu auklas nogriezēju. Pastāv traumu risks.
- Lai izvairītos no savainojumiem, valkājiet aizsargcimdus.
- Izslēdziet ierīci un izņemiet no tās akumulatorus.
- Noskrūvējiet auklas nogriezēju **(33)** no aizsargpārsega **(12)**.
- Nostipriniet auklas nogriezēju skrūvspīlēs un uzasiniet asmeni, izmantojot plakanvīli.
  Veiciet asināšanu uzmanīgi un vienmēr tikai vienā virzienā.
- Pieskrūvējiet auklas nogriezēju r atpakaļ pie aizsargpārsega.

11.7. Auklas spoles uztīšana (F att.)

Kā alternatīvu jaunai auklas spolei **(23)** specializētajās tirdzniecības vietās varat iegādāties 2,4 mm biezu un 6 m garu neilona auklu un uztīt to paša spēkiem uz auklas spoles **(42)**.

- ♦ Vidū salokiet auklu un ievietojiet auklas vidu auklas spoles ierobā **(45a)**. Tiniet abus galus bultiņas virzienā, kas ir norādīts auklas spoles apakšpusē.
- ♦ Pēc tam iespīlējiet auklas galu vienā no rievām **(45)** auklas spolē.

ⓘ **Norāde.**

- ► Iestiepiet auklas, raugoties, lai auklas paralēli iegultu abos auklu kanālos. Turklāt auklas spole nedrīkst būt uzpildīta ar vairāk nekā 3 metriem auklas katrā auklas kanālā, pretējā gadījumā automātiskais auklas mehānisms nedarbosies pareizi.

12. Apkopes intervāli

12.1. Krūmgriezis

Šeit sniegtā informācija attiecas uz normāliem lietošanas apstākļiem. Norādītie intervāli attiecīgi jāsaīsina apgrūtinātu apstākļu gadījumā, piemēram, ja intensīvi veidojas putekļi un ierīce tiek lietota ilgas darba stundas.

Ierīces daļa	Darbība	Pirms darba sākšanas	Pēc darba beigām	Nepieciešamības gadījumā
Asmeņu turētājs **(75)**	Vizuāla pārbaude	X		
	Tīrīšana		X	X

12.2. Teleskopiskais atzarotājs

Šeit sniegtā informācija attiecas uz normāliem lietošanas apstākļiem.

Norādītie intervāli attiecīgi jāsaīsina apgrūtinātu apstākļu gadījumā, piemēram, ja intensīvi veidojas putekļi un ierīce ik dienas tiek lietota ilgas darba stundas.

Ierīces daļa	Darbība	Pirms darba sākšanas	Reizi nedēļā	Traucējuma gadījumā	Bojājuma gadījumā	Nepieciešamības gadījumā
Ķēdes eļļošana	Pārbaudīt	X				
Zāģa ķēde **(59)**	Pārbaudīt, ņemot vērā asuma pakāpi	X				
	Pārbaudīt ķēdes nospriegojumu	X				
	Asināt					X
Vadsliede **(66)**	Pārbaudīt (nodilums, bojājumi)	X				
	Tīrīt un apgriezt		X	X		
	Slīpēt		X			
	Nomainīt				X	X
Ķēdes zobrats **(67)**	Pārbaudīt		X			
	Nomainīt					X

13. Darbības traucējumu novēršana

13.1. Ierīce

Darbības traucējums	Cēlonis	Risinājums
Ierīce neieslēdzas.	Izlādējušies akumulatori.	Uzlādējiet akumulatorus.
	Nav ievietoti akumulatori.	Ievietojiet akumulatorus.
	Ieslēgšanas/izslēgšanas slēdzis **(14)** ir bojāts.	Vērsieties servisā.
	Palaides svira **(3)** ir bojāta.	
	Bojāts motors.	
Ierīce darbojas ar pārtraukumiem.	Iekšpusē ir vaļīgs kontakts.	Vērsieties servisā.
	Palaides svira **(3)** ir bojāta.	
Ierīce spēcīgi vibrē un rada neierastus trokšņus.	Griezējmehānisms ir netīrs vai nav pareizi piestiprināts.	Notīriet griezējmehānismu. Drošā veidā pievelciet griezējmehānismu.
	Bojāts motors.	Vērsieties servisā.

13.2. Auklas spole

Darbības traucējums	Cēlonis	Risinājums
Neapmierinoša griezuma kvalitāte ar auklas spoli	Aukla auklas spolē **(23)** nav pietiekami gara vai ir izlietota.	Pagariniet auklu. Ja nepieciešams, nomainiet auklas spoli.
	Aukla nav izvērta ārpus spoles korpusa **(43)** vai ir izvērta tikai vienā pusē.	Pareizi ieveriet auklu un, ja nepieciešams, uztiniet to no jauna.
	Griezējmehānisms ir netīrs.	Notīriet griezējmehānismu.
	Akumulatori nav pilnībā uzlādēti / zems uzlādes līmenis.	Uzlādējiet akumulatorus.
Griezējmehānisms negriežas	Kāds svešķermenis, piemēram, zars, ir nosprostojis griezējmehānismu.	Nekavējoties izslēdziet ierīci, izņemiet akumulatorus un novērsiet aizsprostojumu.

13.3. Krūmgriezis

Darbības traucējums	Cēlonis	Risinājums
Asmeņu turētājs **(75)** kļūst karsts.	Asmeņu turētājs **(75)** ir kļuvis neass.	Uzasiniet asmeņu turētāju **(75)** vai lūdziet to nomainīt (***17.1. Serviss***).
	Pārāk liela berze, jo nenotiek eļļošana.	Ieeļļojiet asmeņu turētāju **(75)**.
Neapmierinoša griezuma kvalitāte ar krūmgriezi.	Asmeņu turētājs **(75)** ir netīrs.	Notīriet asmeņu turētāju **(75)**.
	Pārāk liela berze, jo nenotiek eļļošana.	Ieeļļojiet asmeņu turētāju **(75)**.
	Asmeņu turētājs **(75)** ir kļuvis neass.	Uzasiniet asmeņu turētāju **(75)** vai lūdziet to nomainīt (***17.1. Serviss***).
	Nepareizs griešanas paņēmiens.	Skatiet nodaļu ***10.6. Griešanas metodes.***

13.4. Teleskopiskais atzarotājs

Darbības traucējums	Cēlonis	Risinājums
Motors darbojas, zāģa ķēde **(59)** nekustas.	Krūmgrieža uzliktnis nav pareizi pievienots.	Pārbaudiet montāžu.
Zāģēšana notiek ļoti lēnām.	Zāģa ķēde **(59)** ir sausa, pārkarsusi vai izstiepusies.	Iepildiet eļļu vai uzasiniet zāģa ķēdi **(59)**, veiciet tās nomaiņu vai nospriegojiet to.

14. Transportēšana

- Pievērsiet uzmanību tam, lai ierīce nešanas laikā netiktu ieslēgta.
- Pirms ierīces transportēšanas izslēdziet ierīci un izņemiet no tās akumulatorus.
- Nesiet ierīci, vienu roku novietojot uz vārpstas caurules pie motora bloka **(6)**, bet otru turot uz apakšējās kāta caurules. Šādi izvairīsieties no saskares ar bīstamiem priekšmetiem.
- Trīszobu asmens **(20)** transportēšanai un uzglabāšanai izmantojiet aizsargpārsegu **(21)**.
- Transportējot zaru griezēju un krūmgriezi , izmantojiet aizsargpārsegus **(24+25)**.
- Transportēšanas laikā ievērojiet drošu attālumu līdz citiem cilvēkiem.
- Transportējot ierīci, nostipriniet to ar stiprinājuma siksnām, lai novērstu ierīces slīdēšanu un pasargātu to no bojājumiem.

15. Uzglabāšana

- Notīrīto ierīci uzglabājiet sausā un no putekļiem aizsargātā vietā, kas nav pieejama bērniem.
- Noregulējiet asmeņu turētāju **(75)** taisni.
- Uzglabājiet ierīci komplektā iekļautajos sliedes aizsargpārsegos **(24+25)** pret salu aizsargātā, sausā un bērniem nepieejamā vietā.
- Vienmēr uzglabājiet trīszobu asmeni **(20)**, izmantojot tam atbilstošo aizsargpārsegu **(21)**.
- Pēc izvēles varat arī ierīci pakabināt aiz motora bloka, piemēram, uz sienas āķa. Šim mērķim izmantojiet iegarenās formas atveri **(2)** motora bloka aizmugurē (skatiet A att.).

⚠ BRĪDINĀJUMS! TRAUMU RISKS!

- Traumu risks! Šī salokāmā pozīcija ir paredzēta tikai transportēšanai un uzglabāšanai, darbs ar ierīci šajā pozīcijā ir aizliegts!

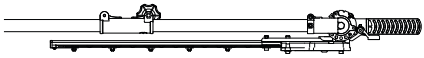

16. Utilizācija

Pārsvītrots atkritumu tvertnes simbols nozīmē, ka šo ierīci pēc tās kalpošanas laika beigām nedrīkst izmest sadzīves atkritumos. Ierīce ir jānodod noteiktos savākšanas punktos, pārstrādes poligonos vai atkritumu apsaimniekošanas uzņēmumos.

Vācijas tirgū ir spēkā šādi noteikumi:
Elektrisko un elektronisko ierīču izplatītājiem, kā arī pārtikas produktu izplatītājiem ir pienākums pieņemt atpakaļ nolietotās ierīces. LIDL piedāvā iespēju atdot atpakaļ vecās ierīces to filiālēs un veikalos. Atpakaļnodošana un likvidēšana jums neradīs nekādas izmaksas.
Iegādājoties jaunu ierīci, jums ir tiesības bez maksas atdot atpakaļ atbilstošu nolietoto ierīci. Turklāt neatkarīgi no tā, vai iegādājaties jaunu ierīci vai nē, jums ir iespēja bez maksas atdot atpakaļ (ne vairāk kā trīs) nolietotas ierīces, kuru izmērs nepārsniedz 25 cm.

Lūdzu, pirms atpakaļnodošanas izdzēsiet visus datus.

Pirms atpakaļnodošanas izņemiet no nolietotās ierīces baterijas vai akumulatorus, kas tajā nav iebūvēti, kā arī lampas, kuras var izņemt, tās nesabojājot, un nogādājiet tās atsevišķā savākšanas punktā.

Iepakojums ir izgatavots no videi draudzīgiem materiāliem, kurus varat utilizēt vietējos pārstrādes centros.

Likvidējiet iepakojumu atbilstoši vides aizsardzības prasībām.

16.1. Bateriju likvidēšana

Pret baterijām un akumulatoriem jāattiecas kā pret bīstamiem atkritumiem, tāpēc tie videi nekaitīgā veidā jānodod likvidēšanai atbilstošos punktos (pie izplatītāja, specializētā tirgotāja, publiski pieejamos pašvaldības izveidotos punktos, komerciālos otrreizējās pārstrādes uzņēmumos). Baterijas/uzlādējamās baterijas var saturēt toksiskus smagos metālus.

Sastāvā esošos smagos metālus apzīmē ar burtiem zem attiecīgā simbola: Cd = kadmijs, Hg = dzīvsudrabs, Pb = svins.

Tāpēc neizmetiet baterijas un akumulatorus sadzīves atkritumos, bet gan nododiet tos atsevišķos pieņemšanas punktos.

Lūdzu, atgrieziet baterijas/uzlādējamās baterijas tikai tad, kad tās ir pilnībā izlādējušās.

Apkārtējās vides aizsardzība

Netīrus apkopes materiālus un ekspluatācijas vielas nododiet atbilstošā savākšanas punktā.

17. Uzņēmuma «Kompernaß Handels GmbH» garantija

Ļoti cienītā kliente, augsti godātais klient!

Šai ierīcei jūs saņemat 3 gadu garantiju, sākot ar pirkuma datumu. X12V un X20V Team sērijas akumulatoru blokiem (ja tādi ir iekļauti piegādes komplektācijā) arī tiek piešķirta 3 gadu garantiju, skaitot no pirkuma datuma. Šajā ierīcē konstatējot defektus, jums ir likumīgas tiesības vērsties ar prasību pie ierīces pārdevēja. Šīs likumīgās tiesības mūsu turpmāk aprakstītā garantija nekādā veidā neierobežo.

Garantijas nosacījumi

Garantija sākas spēkā, sākot ar pirkuma datumu. Lūdzu, saglabājiet pirkuma čeku. Tas būs nepieciešams kā pirkumu apliecinošs dokuments. Ja trīs gadu laikā kopš šīs ierīces pirkuma datuma ierīcē tiks konstatēts materiāla vai ražošanas defekts, produktam - pēc mūsu izvēles - tiks veikts bezmaksas remonts, produkts tiks aizstāts ar jaunu produktu vai jums tiks atgriezta pirkuma summa. Lai saņemtu šo garantijas pakalpojumu, ierīce, kurai trīs gadu laikā tiek konstatēts defekts, kopā ar pirkuma čeku ir jāiesniedz mūsu uzņēmumā, pievienojot īsu konstatētā defekta aprakstu un kad tas ir konstatēts.

Ja uz šo defektu attieksies mūsu garantija, jūs saņemsiet atpakaļ salabotu vai arī jaunu produktu. Pēc produkta saremontēšanas vai nomaiņas datuma garantijas darbības periods nesākas no jauna.

Garantijas laiks un likumā noteikto reklamāciju iesniegšana saistībā ar produkta kvalitāti

Sniedzot garantijas pakalpojumu, garantijas darbības laiks nepagarinās. Tas attiecas arī uz nomainītām un salabotām detaļām. Ja bojājumi vai defekti ierīcē jau ir bijuši pirkuma brīdī, par tiem jāziņo uzreiz pēc produkta izpakošanas. Garantijas darbības laikam beidzoties, visi remonta darbi tiks veikti par maksu.

Garantijas pakalpojuma apjoms

Ierīce ir izgatavota atbilstoši visstingrākajām kvalitātes prasībām un pirms piegādes klientam rūpīgi pārbaudīta.

Garantijas pakalpojums attiecas uz materiāla vai ražošanas defektiem. Garantijas apjoms neattiecas uz tām izstrādājuma daļām, kas ir pakļautas dabiskam nolietojumam un tāpēc var tikt uzskatītas par dilstošām daļām, piemēram, uz zāģa plātnēm, rezerves asmeņiem, slīppapīru u. c., vai uz trauslu un plīstošu detaļu, piemēram, slēdžu, vai no stikla izgatavotu detaļu bojājumiem.

Garantija beidzas brīdī, kad produktam tiek nodarīti bojājumi, tas tiek lietots vai tam tiek veikta apkope neatbilstoši paredzētajiem noteikumiem. Lai garantētu pareizu produkta lietošanu, ir jāievēro visi lietošanas pamācībā ietvertie norādījumi. Obligāti jāizvairās no tādiem lietošanas mērķiem un darbībām, no kurām lietošanas pamācībā produkta lietotājam tiek ieteikts atturēties vai par kuru veikšanu viņš pamācībā tiek brīdināts.

Produkts ir paredzēts tikai privātai lietošanai, un tas nav paredzēts komerciālai lietošanai. Rīkojoties ar ierīci pretēji aprakstītajiem izmantošanas mērķiem vai lietojot to neatbilstoši noteikumiem, iedarbojoties uz ierīci ar spēku un atverot tās korpusu (izņemot, ja to ir darījuši mūsu pilnvarotās servisa filiāles darbinieki), garantija zaudē savu spēku.

Garantijas pakalpojums neattiecas uz

- normālu akumulatora kapacitātes pazeminināšanos nolietojuma dēļ;
- produkta lietošanu komerciālos nolūkos;
- bojājumiem vai izmaiņām, kurus produktā ir veicis klients;
- situācijām, kad netiek ievēroti drošības un apkopes noteikumi un tiek pieļautas ar produkta lietošanu saistītas kļūdas;
- bojājumiem, kurus izraisījuši nepārvarami apstākļi.

Procedūra garantijas iestāšanās gadījumā

Lai nodrošinātu ātru jūsu pieprasījuma apstrādi, lūdzu, sekojiet šīm norādēm:

- Saistībā ar visu veidu pieprasījumiem, lūdzu, sagatavojiet preces numuru (IAN) 507527_2507 un pirkuma čeku kā pirkumu apliecinošu dokumentu.
- Preces numurs ir norādīts produkta tehnisko datu plāksnītē, gravējumā uz produkta, lietošanas pamācības titullapā (apakšā kreisajā pusē) vai uzlīmē, kas pielīmēta produkta aizmugurē vai apakšpusē.
- Konstatējot ar ierīces funkciju darbību saistītus defektus vai citu veidu defektus, vispirms sazinieties ar paziņoto servisa centru, zvanot pa tālruni vai izmantojot mūsu kontaktformu, kuru atradīsiet vietnē parkside-diy.com sadaļā «Serviss».
- Pēc tam produktu, kas ir fiksēts kā bojāts, klāt pievienojot pirkumu apliecinošu dokumentu (pirkuma čeku) un aprakstot konstatēto defektu, kā arī norādot tā konstatēšanas laiku, jūs varat bez maksas nosūtīt uz mūsu paziņoto servisa adresi.

PDF ONLINE
parkside-diy.com

Vietnē parkside-diy.com jūs varat atvērt un lejupielādēt šo un vēl daudzas citas rokasgrāmatas. Ar šī kvadrātkoda palīdzību jūs tiešā veidā varat piekļūt vietnei parkside-diy.com. Izvēlieties valsti un ar meklēšanas funkcijas palīdzību atrodiet lietošanas instrukcijas. Ievadot preces numuru (IAN) 507527_2507, jūs varēsiet piekļūt sava izstrādājuma lietošanas instrukcijai.

17.1. Serviss

LV **Serviss Latvija**
Tālr.: 80000040
Saziņas veidlapa vietnē parkside-diy.com

IAN 507527_2507

17.2. Importētājs

Lūdzam ņemt vērā, ka tālāk norādītā adrese nav servisa adrese. Vispirms sazinieties ar paziņoto servisa centru.

KOMPERNASS HANDELS GMBH
BURGSTRASSE 21
44867 BOCHUM
VĀCIJA
www.kompernass.com

18. Rezerves daļu pasūtīšana

Tīmekļa vietnē **www.kompernass.com** var ērti un pastāvīgi pasūtīt rezerves akumulatoru un uzlādes ierīci.

PARKSIDE X20V TEAM

Izmantojot šo kvadrātkodu, uzreiz atvērsies mūsu tīmekļa vietne, kur var apskatīt un pasūtīt pieejamās rezerves daļas.

ⓘ **Norāde.**

- ► Ja rodas problēmas ar pasūtīšanu tiešsaistē, varat vērsties telefoniski vai pa e-pastu mūsu servisa centrā.
- ► Veicot pasūtījumu, vienmēr norādiet preces artikula numuru (IAN) 507527_2507.
- ► Ņemiet vērā, ka ne visās piegādes valstīs rezerves daļas ir iespējams pasūtīt tiešsaistē.

19. Oriģinālās EK atbilstības deklarācijas tulkojums

Mēs, uzņēmums „KOMPERNASS HANDELS GMBH", atbildīgais par dokumentācijas sastādīšanu: Hanss Pēters Kompernass, BURGSTR. 21, 44867 BOCHUM, VĀCIJA, ar šo apliecinām, ka izstrādājums atbilst tālāk norādītajiem standartiem, normatīvajiem aktiem un EK direktīvām:

Mašīnu direktīva (2006/42/EG)

Direktīvas 2006/42/EG IV pielikums:

Pilnvarotā iestāde: TÜV SÜD Product Service GmbH, Ridlerstraße 65, 80339 Munchen, Vācija

Norādītais Nr. 0123, sertifikāta Nr.: M6A 030574 3276 Pārsk. 00

Elektromagnētiskā saderība

(2014/30/EU)

Trokšņa emisijas direktīva

(2000/14/EG), (2005/88/EG)

Skaņas jaudas līmenis LWA:

Auklas spole

Izmērītais L_{WA}: 93,5 dB

Garantētais L_{WA}: 96 dB

Trīszobu asmens

Izmērītais L_{WA}: 91,2 dB

Garantētais L_{WA}: 96 dB

Krūmgriezis

Izmērītais L_{WA}: 100,4 dB

Garantētais L_{WA}: 104 dB

Teleskopiskais atzarotājs

Izmērītais L_{WA}: 101,4 dB

Garantētais L_{WA}: 104 dB

Pilnvarotā iestāde: TÜV SÜD Industrie Product Service GmbH, Westendstr. 199, 80686 München, Vācija

Paziņotais Nr.: 0036

Sertifikāta Nr: OR/017832/011

RoHS direktīva (2011/65/EU)*

* Visu atbildību par atbilstības deklarācijas sagatavošanu uzņemas ražotājs. Iepriekš minētais deklarācijas objekts atbilst Eiropas Parlamenta un Padomes 2011. gada 8. jūnija Direktīvas 2011/65/EU noteikumiem par noteiktu bīstamo vielu izmantošanas ierobežojumu elektriskajās un elektroniskajās ierīcēs.

Piemērotie saskaņotie standarti

EN 62841-1:2015/A11:2022
IEC 62841-4-4:2020
EN 62841-4-2:2019/A11:2022
EN ISO 11680-1:2021
EN ISO 12100:2010
EN 301489-1 V2.2.3:2019
EN 301489-17 V3.3.1:2024
EN 300328 V2.2.2:2019
EN 50663:2017
EN IEC 55014-1:2021
EN IEC 55014-2:2021
EN IEC 63000:2018

Mašīnas tipa apzīmējums: 40 V akumulatora kombinēta 4in1 IERĪCE 40-Li A1

Ražošanas gads: 01–2026

Sērijas numurs: IAN 507527_2507

Bochum, 11.11.2025

Hans-Peter Kompernaß
- izpilddirektors -

Paturam tiesības veikt tehniskas izmaiņas tālākas izstrādes nolūkos.

KOMPERNASS HANDELS GMBH
BURGSTRASSE 21
44867 BOCHUM
GERMANY
www.kompernass.com

Last Information Update · Informacijos data
Viimane teabevärskendus · Informācijas pēdējās pārskatīšanas datums:
11 / 2025 · Ident.-No.: PAKG40-LiA1-112025-1