PARKSIDE®
PERFORMANCE

PDF ONLINE
parkside-diy.com



Cordless Sabre Saw PSSAP 20-Li E6

(GB) (CY)
Cordless Sabre Saw
Translation of the original instructions

(SI)
Akumulatorska sabljasta žaga
Prevod izvirnih navodil

(SK)
Aku chvostová píla
Preklad pôvodného návodu na použitie

(RS)
Aku sabljasta testera
Prevod originalnog uputstva

(MK) (AL)
Sharrë goditëse pa tela
Përkthimi i udhëzimeve origjinale të përdorimit

(BG)
Акумулаторен саблен трион
Превод на оригиналната инструкция

(DE)
Akku-Säbelsäge
Originalbetriebsanleitung

(HU)
Akkus kardfűrész
Eredeti használati utasítás fordítása

(CZ)
Aku pila ocaska
Překlad původního návodu k používání

(HR) (BA)
Aku sabljasta pila
Prijevod originalnih uputa

(MK)
Безжична удирачка пила
Превод на оригиналните упатства за работа

(RO)
Ferăstrău sabie, cu acumulator
Traducere a instrucţiunilor originale

(GR) (CY)
Επαναφορτιζόμενη σπαθοσέγα
Μετάφραση του πρωτοτύπου των οδηγιών χρήσης

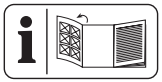

(GB) (CY)

Before reading, unfold the page containing the illustrations and familiarise yourself with all functions of the device.

(HU)

Olvasás előtt kattintson az ábrát tartalmazó oldalra és végezetül ismerje meg a készülék mindegyik funkcióját.

(SI)

Pred branjem odprite stran s slikami in se nato seznanite z vsemi funkcijami naprave.

(CZ)

Před čtením si otevřete stranu s obrázky a potom se seznamte se všemi funkcemi přístroje.

(SK)

Pred čítaním si odklopte stranu s obrázkami a potom sa oboznámte so všetkými funkciami prístroja.

(HR) (BA)

Prije nego što pročitate tekst, otvorite stranicu sa slikama i upoznajte se na osnovu toga sa svim funkcijama uređaja.

(RS)

Pre čitanja rasklopite stranu sa uređajima i u sledećem koraku upoznajte se sa svim funkcijama uređaja.

(MK)

Пред да читате, одвиткајте ја страницата со илустрациите, а потоа запознајте се со сите функции на уредот.

(MK) (AL)

Para leximit, hapni faqen me ilustrimet dhe më pas njihuni me të gjitha funksionet e pajisjes.

(RO)

Înainte de a citi instrucțiunile, priviți imaginile și familiarizați-vă cu toate funcțiile aparatului.

(BG)

Преди да прочетете отворете страницата с фигурите и след това се запознайте с всички функции на уреда.

(GR) (CY)

Πριν ξεκινήσετε την ανάγνωση, ανοίξτε τη σελίδα με τις εικόνες και εξοικειωθείτε με όλες τις λειτουργίες της συσκευής.

(DE)

Klappen Sie vor dem Lesen die Seite mit den Abbildungen aus und machen Sie sich anschließend mit allen Funktionen des Gerätes vertraut.

GB/CY	Translation of the original instructions	Page	4
HU	Eredeti használati utasítás fordítása	Oldal	13
SI	Prevod izvirnih navodil	Stran	21
CZ	Překlad původního návodu k používání	Strana	29
SK	Preklad pôvodného návodu na použitie	Strana	38
HR/BA	Prijevod originalnih uputa	Stranica	47
RS	Prevod originalnog uputstva	Stranica	56
MK	Превод на оригиналните упатства за работа	страница	64
MK/AL	Përkthimi i udhëzimeve origjinale të përdorimit	Faqe	73
RO	Traducere a instrucțiunilor originale	Pagina	81
BG	Превод на оригиналната инструкция	Страница	90
GR/CY	Μετάφραση του πρωτοτύπου των οδηγιών χρήσης	Σελίδα	101
DE	Originalbetriebsanleitung	Seite	111

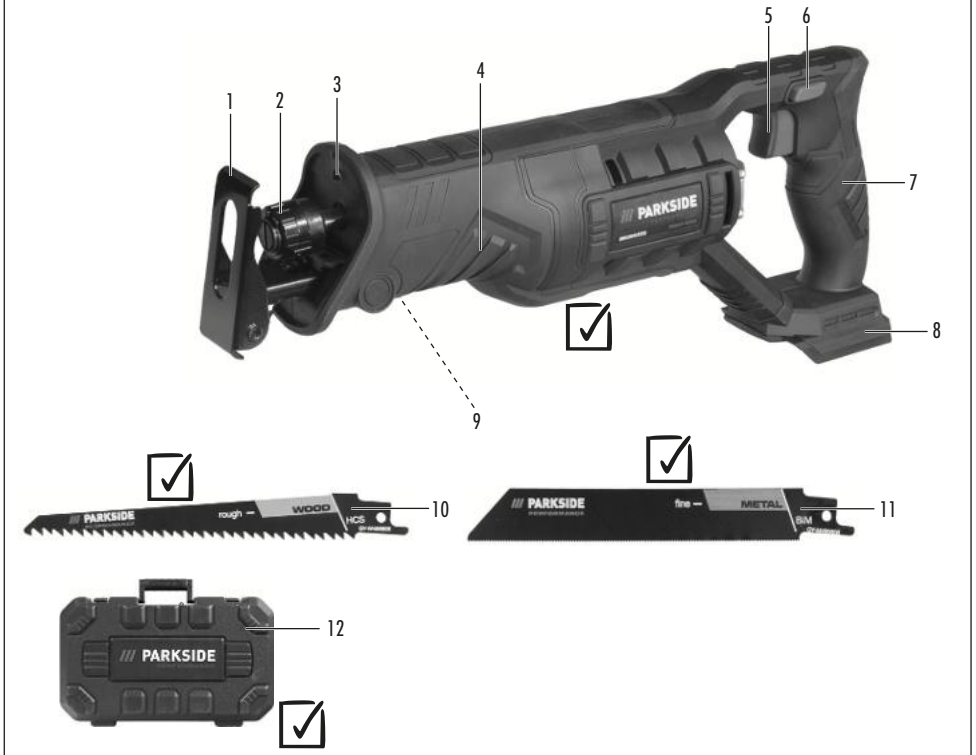
1
2
3
4
5
6
7
8
9
PARKSIDE
10
PARKSIDE
rough
WOOD
HCS
11
PARKSIDE
fine
METAL
BIM
12
PARKSIDE

A


1
9
1
2

B

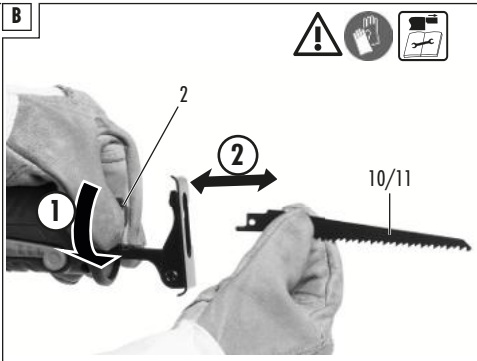
2
1
2
10/11

Table of Contents

Introduction 4
- Proper use 4
- Package contents/Accessories 4
- Overview 4
- Description of functions 5
- Technical data 5

Safety information 5
- Meaning of the safety information 5
- Pictograms and symbols 6
- General Power Tool Safety Warnings 6
- Safety information for reciprocating saws 7
- Residual risks 8

Preparation 8
- Control elements 8
- Adjusting the base plate 8
- Attaching and removing the saw blade 8
- Checking the battery charge level 8
- Charging the battery 8

Operation 8
- Information on sawing 8
- Inserting and removing the battery 9
- Switching on and off 9

Transport 9

Cleaning, maintenance and storage 9
- Cleaning 9
- Maintenance 9
- Storage 9

Disposal/environmental protection 9
- Dispose of batteries in an environmentally friendly manner 9

Troubleshooting 10

Service 10
- Guarantee 10
- Repair service 11
- Service Centre 11
- Importer 11

Spare parts and accessories 11

Translation of the original EU declaration of conformity 12

Exploded view.....131

Introduction



The instruction manual forms part of this product. Before using the product, you should familiarise yourself with all operating and safety instructions. Store the instruction manual carefully and ensure that all documents are handed over in the event that the product is passed on to another user.

Proper use

This device is only intended for the following uses:

- Sawing plastic, wood and steel with firm support.
- Only operate in dry areas.

Please note the information on saw blade types.

Any other use that is not expressly permitted in this instruction manual may pose a serious hazard to the user and result in damage to the device. The operator or user of the machine is responsible for any accidents or personal injury and/or material damage to third parties or their property. The machine is intended to be used by do-it-yourselfers. It was not designed for heavy commercial use. The warranty is void in the case of commercial use. The manufacturer is not liable for damage caused by improper use or incorrect operation.

Package contents/Accessories

Unpack the tool and check that everything is present.



Included in delivery



Not included

Dispose of the packaging material properly.

Overview

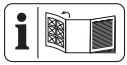

The illustrations for the device can be found on the front and back fold-out page.

1 Footplate
2 Chuck
3 LED work light
4 Auxiliary handle
5 On/Off switch
6 Switch lock
7 Handle
8 Battery holder
9 Lever
10 Wood saw blade
11 Metal saw blade
12 Storage case

(Fig. C)

13 Battery release

14 Button (Charge level indicator)

15 Battery

16 Charge level indicator

17 Charger

Description of functions

The tool is a hand-held saw with a saw blade that moves back and forth.

Please refer to the descriptions below for information on how the operating elements work.

Technical data

Cordless Sabre Saw ..... PSSAP 20-Li E6

Rated voltage *U* ..... 20 V ⎓

Protection type IPX0

Weight (without battery) ..... ≈1.6 kg

Idle stroke rate ..... 0–3000 min^{-1}

Stroke length ..... 22 mm

Cutting depth*

- wood ..... ≤ 150 mm
- steel ..... ≤ 15 mm
- non-ferrous metal ..... ≤ 20 mm
- metal pipe ..... ≤ 100 mm

Sound pressure level (L_{pA}) ..... 84.3 dB; K_{pA}=5 dB

Sound power level (L_{WA})

- Measured ..... 92.3dB; K_{WA}=5 dB

Vibration (a_h): wooden beam ..... 9.117 m/s^2; K=1.5 m/s^2

Vibration (a_h): board ..... 7.947 m/s^2; K=1.5 m/s^2

Battery ..... Li-Ion

Temperature ..... Max. 50 °C

- Charging ..... 4–40 °C
- Operation ..... 4–50 °C
- Storage ..... 15–25 °C

PARKSIDE Performance Smart battery Smart PAPS 204 A1/ Smart PAPS 208 A1/Smart PAPS 2012 A1/PAPP 204 A1/ PAPP 208 A1

- frequency band ..... 2400–2483.5 MHz
- transmitted power ..... ≤ 20 dBm

*depending on the saw blade used

⚠ **CAUTION!** Hearing damage! Wear ear protection.

Levels of noise and vibration were determined according to the standards and regulations in the declaration of conformity.

The specified total vibration value and the stated noise emission value have been measured according to a standardised test method and can be used to compare one power tool with another. The specified total vibration value and the stated specified noise emission value can also be used for a provisional assessment of the load.

⚠ **WARNING!** The vibration and noise emissions may deviate from the specified values during actual use of the power tool, depending on how the power tool is being used. Try to keep the exposure to vibrations as low as possible. An example of a measure to reduce vibration exposure is limiting the working hours. All parts of the operating cycle have to be considered while doing so (for example, times when the power tool is switched off and times when it is switched on but running without any load).

X 20 V TEAM

The device is part of the **X 20 V TEAM** series and can be operated with batteries of the **X 20 V TEAM** series. Batteries of the **X 20 V TEAM** series may only be charged using chargers of the **X 20 V TEAM** series.

We recommend that you operate this appliance with the following batteries only: PAP 20 B1, PAP 20 B3, Smart PAPS 204 A1, Smart PAPS 208 A1, Smart PAPS 2012 A1, PAP 202 A1, PAP 204 A1, PAPP 204 A1, PAPP 208 A1

We recommend charging these batteries with the following chargers: PLG 20 A3, PLG 20 A4, PLG 20 C1, PLG 20 C2, PLG 20 C3, PLG 201 A1, PDSLG 20 A1, PDSLG 20 B1, PDSLG 20 B2, Smart PLGS 2012 A1

Rechargeable battery and charger technical data: See separate manual.

Safety information

This section deals with the basic safety instructions for using the device.

⚠ **WARNING!** Injury and property damage due to improper handling of battery. Observe the safety information and notes on charging and proper use as shown in the instruction manual for your battery and charger from the series **X 20 V TEAM**. A detailed description of the charging process and further information can be found in these separate operating instructions.

Meaning of the safety information

⚠ **DANGER!** If you do not observe this safety instruction, an accident will occur. The result of which is severe bodily injury or death.

⚠ **WARNING!** If you do not observe this safety instruction, an accident may occur. The result of which is likely severe bodily injury or death.

⚠ **CAUTION!** If you do not observe this safety instruction, an accident will occur. The result of which is likely minor or moderate bodily injury.

NOTICE! If you do not observe this safety instruction, an accident will occur. The result of which is possible damage to property.

Pictograms and symbols

Symbols on the device


Read the instruction manual


Waste electrical and electronic equipment (WEEE) must not be disposed of with domestic waste.

Symbols used in the instruction manual


Step-by-step instructions for action


Attention!


Use protective gloves


Remove the battery before all maintenance work on the tool!


Press


Checking the charge level on the battery


Charging the battery



Do not expose the battery to direct sunlight or temperatures above 50°C for long periods of time. In particular, avoid placing the product on radiators or storing it in vehicles.


Store in a dry place


Keep out of reach of children


Remove the battery from the device before storing the device for a prolonged period (see the separate operating instructions for the battery and charger).



Store clean, protected against dust and frost

General Power Tool Safety Warnings

⚠ WARNING! Read all safety warnings, instructions, illustrations and specifications provided with this power tool. Failure to follow all instructions listed below may result in electric shock, fire and/or serious injury. **Save all warnings and instructions for future reference.**

The term "power tool" in the warnings refers to your mains-operated (corded) power tool or battery-operated (cordless) power tool.

1 **WORK AREA SAFETY**

a) **Keep work area clean and well lit.** Cluttered or dark areas invite accidents.

b) **Do not operate power tools in explosive atmospheres, such as in the presence of flammable liquids, gases or dust.** Power tools create sparks which may ignite the dust or fumes.

c) **Keep children and bystanders away while operating a power tool.** Distractions can cause you to lose control.

2 **ELECTRICAL SAFETY**

a) **Power tool plugs must match the outlet. Never modify the plug in any way. Do not use any adapter plugs with earthed (grounded) power tools.** Unmodified plugs and matching outlets will reduce risk of electric shock.

b) **Avoid body contact with earthed or grounded surfaces, such as pipes, radiators, ranges and refrigerators.** There is an increased risk of electric shock if your body is earthed or grounded.

c) **Do not expose power tools to rain or wet conditions.** Water entering a power tool will increase the risk of electric shock.

d) **Do not abuse the cord. Never use the cord for carrying, pulling or unplugging the power tool. Keep cord away from heat, oil, sharp edges or moving parts.** Damaged or entangled cords increase the risk of electric shock.

e) **When operating a power tool outdoors, use an extension cord suitable for outdoor use.** Use of a cord suitable for outdoor use reduces the risk of electric shock.

f) **If operating a power tool in a damp location is unavoidable, use a residual current device (RCD) protected supply.** Use of an RCD reduces the risk of electric shock.

3 **PERSONAL SAFETY**

a) **Stay alert, watch what you are doing and use common sense when operating a power tool. Do not use a power tool while you are tired or under the influence of drugs, alcohol or medication.** A moment of inattention while operating power tools may result in serious personal injury.

b) **Use personal protective equipment. Always wear eye protection.** Protective equipment such as a dust mask, non-skid safety shoes, hard hat or hearing protection used for appropriate conditions will reduce personal injuries.

c) **Prevent unintentional starting. Ensure the switch is in the off-position before connecting to power source and/or battery pack, picking up or carrying the tool.** Carrying power tools with your finger on the switch or energising power tools that have the switch on invites accidents.

d) **Remove any adjusting key or wrench before turning the power tool on.** A wrench or a key left attached to a rotating part of the power tool may result in personal injury.

e) **Do not overreach. Keep proper footing and balance at all times.** This enables better control of the power tool in unexpected situations.

f) **Dress properly. Do not wear loose clothing or jewellery. Keep your hair and clothing away from moving parts.** Loose clothes, jewellery or long hair can be caught in moving parts.

g) **If devices are provided for the connection of dust extraction and collection facilities, ensure these are connected and properly used.** Use of dust collection can reduce dust-related hazards.

h) **Do not let familiarity gained from frequent use of tools allow you to become complacent and ignore tool safety principles.** A careless action can cause severe injury within a fraction of a second.

4 **POWER TOOL USE AND CARE**

a) **Do not force the power tool. Use the correct power tool for your application.** The correct power tool will do the job better and safer at the rate for which it was designed.

b) **Do not use the power tool if the switch does not turn it on and off.** Any power tool that cannot be controlled with the switch is dangerous and must be repaired.

c) **Disconnect the plug from the power source and/or remove the battery pack, if detachable, from the power tool before making any adjustments, changing accessories, or storing power tools.** Such preventive safety measures reduce the risk of starting the power tool accidentally.

d) **Store idle power tools out of the reach of children and do not allow persons unfamiliar with the power tool or these instructions to operate the power tool.** Power tools are dangerous in the hands of untrained users.

e) **Maintain power tools and accessories. Check for misalignment or binding of moving parts, breakage of parts and any other condition that may affect the power tool's operation. If damaged, have the power tool repaired before use.** Many accidents are caused by poorly maintained power tools.

f) **Keep cutting tools sharp and clean.** Properly maintained cutting tools with sharp cutting edges are less likely to bind and are easier to control.

g) **Use the power tool, accessories and tool bits etc. in accordance with these instructions, taking into account the working conditions and the work to be performed.** Use of the power tool for operations different from those intended could result in a hazardous situation.

h) **Keep handles and grasping surfaces dry, clean and free from oil and grease.** Slippery handles and grasping surfaces do not allow for safe handling and control of the tool in unexpected situations.

5 **BATTERY TOOL USE AND CARE**

a) **Recharge only with the charger specified by the manufacturer.** A charger that is suitable for one type of battery pack may create a risk of fire when used with another battery pack.

b) **Use power tools only with specifically designated battery packs.** Use of any other battery packs may create a risk of injury and fire.

c) **When battery pack is not in use, keep it away from other metal objects, like paper clips, coins, keys, nails, screws or other small metal objects, that can make a connection from one terminal to another.** Shorting the battery terminals together may cause burns or a fire.

d) **Under abusive conditions, liquid may be ejected from the battery; avoid contact. If contact accidentally occurs, flush with water. If liquid contacts eyes, additionally seek medical help.** Liquid ejected from the battery may cause irritation or burns.

e) **Do not use a battery pack or tool that is damaged or modified.** Damaged or modified batteries may exhibit unpredictable behaviour resulting in fire, explosion or risk of injury.

f) **Do not expose a battery pack or tool to fire or excessive temperature.** Exposure to fire or temperature above 130 °C may cause explosion.

g) **Follow all charging instructions and do not charge the battery pack or tool outside the temperature range specified in the instructions.** Charging improperly or at temperatures outside the specified range may damage the battery and increase the risk of fire.

6 **SERVICE**

a) **Have your power tool serviced by a qualified repair person using only identical replacement parts.** This will ensure that the safety of the power tool is maintained.

b) **Never service damaged battery packs.** Service of battery packs should only be performed by the manufacturer or authorized service providers.

Safety information for reciprocating saws

- **Hold the power tool by insulated gripping surfaces, when performing an operation where the cutting accessory may contact hidden wiring.** Cutting accessories contacting a "live" wire may make exposed metal parts of the power tool "live" and could give the operator an electric shock.
- **Use clamps or another practical way to secure and support the workpiece to a stable platform.** Holding the workpiece by your hand or against the body leaves it unstable and may lead to loss of control.
- **Only use accessories recommended by PARKSIDE.** Unsuitable accessories may cause electric shock or fire.

Further safety instructions for reciprocating saws

- **Keep hands away from the sawing area.** Do not reach underneath the workpiece. Upon contact with the saw blade there is a risk of injury.
- **Only when the power tool is turned on should the sawing blade be moved against the workpiece.** Otherwise, there is a risk of kickback if the attachment tools jam in the workpiece.

- **Make sure that the footplate is secure during sawing.** A tilted saw blade may break or cause a kickback.
- **After you have finished work, turn the power tool off and do not pull the saw blade out of the cut until it has come to a standstill.** In this way you will avoid any kickback and can safely put down the power tool.
- **Use only undamaged saw blades in perfect condition.** Bent or blunt saw blades can break, adversely affect the cut or cause kickback.
- **Do not brake the saw blade after switching the device off by applying side pressure.** The saw blade may be damaged, break or cause a kickback.
- **Do not touch any objects or the ground with the saw running.** There is a risk of kickback.
- **Hold the power tool tightly with both hands while working and ensure a secure footing.** The power tool is guided more securely with both hands.
- **Switch the appliance off immediately if the sawing blade jams. Force apart the saw cut and pull the saw blade out carefully.** This can lead to loss of control over the power tool.
- **Use suitable detectors to determine if there are hidden supply lines or contact the local utility company for assistance.** Contact with electric cables can cause fire and electric shock. Damaging gas lines can lead to explosion. Breaking water pipes causes property damage.
- **Always wait until the power tool has come to a complete stop before placing it down.** The application tool can jam and cause you to lose control of the power tool.

Residual risks

There will always be residual risks even if you operate this device according to the instructions. The following hazards may occur in connection with the type and design of this device:

- Hearing damage if suitable ear protection is not worn.
- Health injuries resulting from the effect of hand/arm vibration in the event that the tool is used over a longer period of time or is not used and maintained properly.
- Cutting injuries

⚠ **WARNING!** Danger due to electromagnetic field generated while the tool is in operation. Under certain circumstances, this field may negatively affect active or passive medical implants. In order to reduce the danger of serious or fatal injuries, we recommend that individuals who wear medical implants should consult their doctor and the manufacturer of the implant before operating the tool.

Preparation

⚠ **WARNING!** Risk of injury due to unintentional start-up. Only insert the battery into the device once the device is fully prepared for use.

Control elements

Before using for the first time, check that all pre-assembled parts are securely in place and familiarise yourself with the controls.

- **On/Off switch (5)**
  - Switching on: Press
  - Continuously regulate the stroke rate: The more you press the on/off switch, the higher the stroke rate.
  - Switching off: Release
- **Switch lock (6)**
  - Unlocking: Press
  - Locking: Release

Adjusting the base plate

Notes

- Risk of injury! Remove the saw blade **(10, 11)**.
- ⚠ **WARNING!** Never use the device without the footplate **(1)**.

Procedure

→ **see (Fig. A)**

Attaching and removing the saw blade

Notes

- The saw blade has a ½" universal mount.
- Ensure that the saw blade **(10, 11)** is correctly attached and that the teeth point downwards.

Procedure

→ **see (Fig. B)**

Checking the battery charge level

→ **see (Fig. C)**

colour	Meaning
green	Battery charged
orange	Battery partially charged
red	Battery needs to be charged

Charging the battery

Notes

- Do not expose the battery to direct sunlight or temperatures > 50 °C for long periods of time. In particular, avoid placing the product on radiators or storing it in vehicles.
- See also the charger instruction manual.

→ **see (Fig. C)**

Operation

Information on sawing

General Information

- Do not use any blunt or bent blades or blades which are damaged in any other way.
- Before sawing the workpiece, check for hidden foreign objects such as nails or screws. These must be removed.

- Only use saw blades with the same saw blade shank as the saw blade provided.
- Hold the device securely by the handle.
- Place the footplate on the workpiece.
- Do not apply too much pressure in the cutting direction. Let the device do the work.
- Switch the appliance off immediately if the sawing blade jams. Force apart the saw cut and pull the saw blade out carefully.
- Before shutting down the device, switch it off and wait for it to come to a complete standstill.
- Always stand to the side of the saw when working.
- Avoid over-stressing the device while working.

Plunge sawing

Requirements

- Soft materials such as wood, aerated concrete, plasterboard etc.

Procedure

1 Place the tool with the lower edge of the base plate **(1)** on the workpiece. The saw blade **(10)** does not touch the workpiece.
2 Insert the saw blade **(10)** in the workpiece by tipping the tool forward until the tool is vertical.
3 Continue sawing along the desired cutting line.

Inserting and removing the battery

→ see (Fig. D)

Switching on and off

Notes

- The stroke rate can be adjusted continuously. The further the on/off switch **(5)** , the higher the stroke rate.
- Do not pull the sawblade out of the cut until it has come to a standstill.
- LED work light **(3)**
  START → LED work light on
  STOP → LED work light goes out approx. 10 seconds after switching off

Procedure

→ see (Fig. E)

Transport

Notes

- Turn off the device.
- Make sure that all moving parts have come to a complete stop.
- Remove the rechargeable battery.
- Remove the attachment tool.
- Always carry the device by the handle.

Cleaning, maintenance and storage

⚠ **WARNING!** Risk of injury due to unintentional start-up. Protect yourself when performing maintenance or cleaning work. Switch off the tool and disconnect the plug from the power outlet.

You should have any repair and maintenance work that is not described in these instructions carried out by our Service Centre. Only use original replacement parts.

Cleaning

→ see Fig. F

Maintenance

The device is maintenance free.

Storage

→ see (Fig. G)

Disposal/environmental protection

Remove the battery from the device and recycle the device, battery, accessories and packaging in an environmentally-friendly manner.



Waste electrical and electronic equipment (WEEE) must not be disposed of with domestic waste.

The symbol of the crossed-out wheeled bin means that this product must not be disposed of as unsorted municipal waste at the end of its useful life.

Directive 2012/19/EU on waste electrical and electronic equipment:

Consumers are legally obliged to recycle electrical and electronic equipment in an environmentally sound manner at the end of its life. In this way, environmentally friendly and resource-saving recycling is ensured.
Depending on the implementation in national law, you may have the following options:

- Return to a shop,
- Hand over to an official collection point,
- Return to the manufacturer/distributor.

This does not affect accessories enclosed with the old devices or tools without any electrical components.

Dispose of batteries in an environmentally friendly manner



Do not throw batteries into domestic waste, fire (risk of explosion) or water. Damaged batteries can harm the environment and your health if poisonous fumes or liquids escape.

You are obliged to dispose of defective or used batteries in an environmentally friendly manner.

- Do not open the batteries and avoid mechanical damage. There is a risk of a short circuit and vapours may leak out, causing irritation to the respiratory tract.
- For safety reasons, batteries should be discharged before disposal.
- Tape the poles to prevent short circuits.
- Dispose of rechargeable batteries via a retailer or collection point.

- **Damaged batteries**

  Handle externally damaged batteries with particular care!

  - Do not touch damaged batteries with your bare hands.
  - If you cannot tape the poles, place the batteries individually in a plastic bag.
  - Place damaged batteries individually in a non-flammable, sealable container that can still be filled with sand.
  - Take damaged batteries to a collection point with specialised personnel.

Troubleshooting

The following table will assist you in fixing faults:

Problem	Possible cause	Troubleshooting
Machine does not start	On/Off switch **(5)** faulty	Contact the service centre.
	Defective motor	Contact the service centre.
Device works with interruptions	Internal loose contact	Contact the service centre.
Poor sawing performance	Saw blade **(10, 11)** unsuitable for the workpiece to be worked on	Use a suitable saw blade **(10, 11)**
	Saw blade **(10, 11)** blunt	Use a new saw blade **(10, 11)**
	Incorrect sawing speed	Adjust sawing speed
Saw blade quickly becomes blunt	Saw blade **(10, 11)** unsuitable for the workpiece to be worked on	Use a suitable saw blade **(10, 11)**
	Sawing speed too high	Reduce sawing speed
	Too much pressure applied	Apply less pressure

Service

Guarantee

Dear Customer,

This product is provided with a 5 year guarantee from the date of purchase. In case of defects, you have statutory rights against the seller of the product. These statutory rights are not restricted by our guarantee presented below.

Terms of Guarantee

The guarantee period begins on the date of purchase. Please retain the original receipt. This document is required as proof of purchase. If a material or manufacturing defect occurs within five years of the date of purchase of this product, we will repair or replace – at our choice – the product for you free of charge. This guarantee requires the defective product and proof of purchase to be presented within the five-year period with a brief written description of what constitutes the defect and when it occurred.

If the defect is covered by our guarantee, you will receive either the repaired product or a new product. No new guarantee period begins on repair or replacement of the product.

Guarantee Period and Statutory Claims for Defects

The guarantee period is not extended by the guarantee service. This also applies for replaced or repaired parts. Any damages and defects already present at the time of purchase must be reported immediately after unpacking. Repairs arising after expiry of the guarantee period are chargeable.

Guarantee Cover

The product has been carefully produced in accordance with strict quality guidelines and conscientiously checked prior to delivery.

The guarantee applies for all material and manufacturing defects. This guarantee does not extend to cover product parts that are subject to normal wear and may therefore be considered as wearing parts (e.g. Wood saw blade, Metal saw blade) or to cover damage to breakable parts.

This guarantee shall be invalid if the product has been damaged, used incorrectly or not maintained. Precise adherence to all of the instructions specified in the operating manual is required for proper use of the product. Intended uses and actions against which the operating manual advises or warns must be categorically avoided.

The product is designed only for private and not commercial use. The guarantee will be invalidated in case of misuse or improper handling, use of force, or interventions not undertaken by our authorised service branch.

Processing in Case of Guarantee

To ensure efficient handling of your query, please follow the directions below:

- Please have the receipt and product number (IAN 521701_2601) ready as proof of purchase for all enquiries.
- Please refer for the product number to the type plate on the product, an engraving on the product, the title page of the operating instructions (bottom left) or the sticker on the back or underside of the product.
- Should functional errors or other defects occur, please initially contact the service centre specified below by **telephone** or use the **contact form** available on *parkside-diy.com* in the category **Service**.
- After consultation with our customer service, a product recorded as defective can be sent postage paid to the service address communicated to you, with the proof of purchase (receipt) and specification of what constitutes the defect and when it occurred. In order to avoid acceptance problems and additional costs, please be sure to use only the address communicated to you. Ensure that the consignment is not sent carriage forward or by bulky goods, express or other special freight. Please send the appliance inc. all accessories supplied at the time of purchase and ensure adequate, safe transport packaging.

Repair service

For repairs **that are not covered by warranty** , contact the service centre. They will gladly create a cost estimate for you.

- We can only work on devices which are sent in properly packed and with postage paid.

  Note: Please send your device cleaned and with an indication of the defect to the address named for the service centre.
- The following are not accepted: devices sent in without prepaid postage, sent as bulky goods, sent as an Express shipment, or devices sent as any other form of special freight.
- We will dispose of defective devices you ship to us free of charge.

Service Centre

GB **Service Great Britain**
Tel.: 0800 051 8970
Contact form on
parkside-diy.com
IAN 521701_2601

CY **Service Cyprus**
Tel.: 8009 4242
Contact form on
parkside-diy.com
IAN 521701_2601

Importer

Please note that the address below is not a service address. Contact the service centre named above first.

Grizzly Tools GmbH & Co. KG
Stockstädter Str. 20
63762 Großostheim
GERMANY
www.grizzlytools.de

Spare parts and accessories

You can get spare parts and accessories from *www.grizzlytools.shop*. If you have any problems with your order, contact us via our online shop. If you have any other questions, contact: *Service Centre, p. 11*

Pos. nr.	Name	Order No.
1	Footplate	75118254
9	Lever	75118255
10	Wood saw blade	13800419
11	Metal saw blade	13800420

Translation of the original EU declaration of conformity

Product: **Cordless Sabre Saw**

Model: **PSSAP 20-Li E6**

Serial number: 000001-202000

The object of the declaration described above is in conformity with the relevant Union harmonisation legislation:

2006/42/EC (until 2027-01-19); (EU) 2023/1230 (from 2027-01-20) • 2014/30/EU • 2011/65/EU & (EU) 2015/863 Product with battery Smart PAPS 204 A1/Smart-PAPS 208 A1/Smart PAPS 2012 A1/PAPP 204 A1/PAPP 208 A1: 2014/53/EU (instead of 2014/30/EU)

The object of the declaration described above is in conformity with Directive 2011/65/EU of the European Parliament and of the Council of 8 June 2011 on the restriction of the use of certain hazardous substances in electrical and electronic equipment.

To ensure conformity, the following harmonised standards and national standards and regulations have been applied:

EN 62841-1:2015/A11:2022 • EN 62841-2-11:2016/A11:2024 EN IEC 55014-1:2021 • EN IEC 55014-2:2021 • EN IEC 63000:2018 EN 62471:2008 • IEC 62471:2006 Product with battery Smart PAPS 204 A1/ Smart PAPS 208 A1/Smart PAPS 2012 A1/PAPP 204 A1/PAPP 208 A1: EN 301 489-1 V2.2.3:2019 • EN 301 489-17 V3.3.1:2024 EN 300 328 V2.2.2:2019 • EN 50663:2017 • EN 62479:2010

This declaration of conformity is issued under the sole responsibility of the manufacturer.

CE

Grizzly Tools GmbH & Co. KG
Stockstädter Str. 20
63762 Großostheim
GERMANY

11.07.2026



Christian Frank
Authorised representative of documentation

Tartalomjegyzék

Bevezető 13
Rendeltetésszerű használat 13
A csomag tartalma/Tartozékok 13
Áttekintés 13
Működés leírása 14
Műszaki adatok 14
Biztonsági utasítások 14
A biztonsági utasítások jelentése 14
Piktogramok és szimbólumok 14
Általános elektromos szerszám biztonsági figyelmeztetések 15
Ide-oda mozgó fűrészekre vonatkozó biztonsági utasítások 16
Maradvány-kockázatok 17
Előkészítés 17
Kezelőelemek 17
Talplemez beállítása 17
Fűrészlap felszerelése és leszerelése 18
Akkumulátor töltöttségi szintjének ellenőrzése 18
Akkumulátor feltöltése 18
Üzemeltetés 18
Fűrészelésre vonatkozó utasítások 18
Akkumulátor behelyezése és kivétele 18
Be- és kikapcsolás 18
Szállítás 18
Tisztítás, karbantartás és tárolás 18
Tisztítás 18
Karbantartás 18
Tárolás 18
Ártalmatlanítás/Környezetvédelem 19
Akkumulátorok környezetbarát módon történő ártalmatlanítása 19
Hibakeresés 19
JÓTÁLLÁSI TÁJÉKOZTATÓ 19
Pótalkatrészek és tartozékok 20
Az eredeti EU -megfelelőségi nyilatkozat fordítása 20
Robbantott ábra..... 131

Bevezető

A használati útmutató a termék része. A termék használata előtt ismerje meg az összes használati és biztonsági utasítást. Őrizze meg a használati útmutatót és a termék harmadik személynek történő továbbadása esetén adja át a termékhez tartozó valamennyi leírást is.

Rendeltetésszerű használat

A készülék kizárólag a következő felhasználási célra készült:

- Műanyag, fa és könnyűfém fűrészelése stabil alátámasztás mellett.
- Kizárólag száraz helyiségekben üzemeltethető.

Vegye figyelembe a fűrészlap-típusokra vonatkozó információkat.

A készülék minden más, a jelen használati útmutatóban nem kifejezetten engedélyezett használata komoly veszélyt jelenthet a felhasználó számára és kárt okozhat a készülékben. A készüléket kezelő vagy használó személy felel más személyeknek okozott balesetekért vagy tulajdonukon okozott károkért. A készülék a barkács szektorban történő használatra készült. Nem folyamatos ipari használatra tervezték. Ipari használat esetén a garancia érvényét veszti. A gyártó nem vállal felelősséget a nem rendeltetésszerű használatból vagy helytelen kezelésből eredő károkért.

A csomag tartalma/Tartozékok

Csomagolja ki a készüléket és ellenőrizze a csomag tartalmát.

a csomag része

Nem része a csomagnak

Ártalmatlanítsa megfelelően a csomagolóanyagot.

Áttekintés

A készülék ábrái az elülső és hátsó kihajtható oldalon találhatók.

1 talplemez
2 befogótokmány
3 LED-munkavilágítás
4 Pótmarkolat
5 be-/kikapcsoló
6 kapcsolózár
7 markolat
8 akkumulátortartó
9 kar
10 fa fűrészlap
11 fém fűrészlap
12 tároló koffer

(C ábra)

13 akkumulátor-kireteszelő
14 gomb (töltésszint-kijelző)
15 akkumulátor
16 töltésszint-kijelző

(C ábra)

17 töltő

Működés leírása

A készülék egy ide-oda mozgó fűrészlappal rendelkező kézi fűrész.

A kezelőelemek funkciója az alábbi leírásban található.

Műszaki adatok

Akkus kardfűrész ..... PSSAP 20-Li E6

Névleges feszültség *U* ..... 20 V ⎓
Védelem IPX0
Súly (akkumulátor nélkül) ..... ≈1,6 kg
Üresjárati löketszám ..... 0–3000 min^{-1}
Lökethossz ..... 22 mm
Vágásmélység*
- fa ..... ≤ 150 mm
- acél ..... ≤ 15 mm
- nemvasfém ..... ≤ 20 mm
- fémcső ..... ≤ 100 mm

Hangnyomásszint (L_{pA}) ..... 84,3 dB; K_{pA}=5 dB
Hangerőszint (L_{WA})
- mért ..... 92,3 dB; K_{WA}=5 dB

Rezgés (a_h): fagerenda ..... 9,117 m/s^2; K=1,5 m/s^2
Rezgés (a_h): deszka ..... 7,947 m/s^2; K=1,5 m/s^2
akkumulátor ..... Li-Ion
Hőmérséklet ..... Max. 50 °C
- Töltés ..... 4–40 °C
- Üzemeltetés ..... 4–50 °C
- Tárolás ..... 15–25 °C

PARKSIDE Performance Smart akkumulátor Smart PAPS 204 A1/Smart PAPS 208 A1/Smart PAPS 2012 A1/PAPP 204 A1/ PAPP 208 A1
- frekvenciasáv ..... 2400–2483,5 MHz
- átviteli erő ..... ≤ 20 dBm

*a behelyezett fűrészlaptól függően

⚠ **VIGYÁZAT!** Halláskárosodás! Viseljen hallásvédőt.

A zaj- és rezgésszint értékek a megfelelőségi nyilatkozatban megnevezett szabványoknak és előírásoknak megfelelően kerültek meghatározásra.

A megadott rezgés-összérték és a megadott zajkibocsátási érték szabványosított mérési eljárással lett meghatározva és felhasználható az elektromos kéziszerszám egy másik készülékkel történő összehasonlítására. A megadott rezgés-összérték és a megadott zajkibocsátási érték a terhelés előzetes megbecsüléséhez is felhasználható.

⚠ **FIGYELMEZTETÉS!** A rezgés- és zajkibocsátási értékek az elektromos kéziszerszám tényleges használata során eltérhetnek a megadott értékektől az elektromos kéziszerszám használatától függően kerül megmunkálásra. Próbálja a lehető legalacsonyabb szinten tartani a rezgésterhelést. A rezgésterhelés például a munkaidő korlátozásával csökkenthető. Ebben az esetben a működési ciklus minden részét figyelembe kell venni (például amikor az elektromos kéziszerszám ki van kapcsolva, és amikor bár be van kapcsolva, de terhelés nélkül fut).

X 20 V TEAM

A készülék a **X 20 V TEAM** sorozat része és a **X 20 V TEAM** sorozat akkumulátoraival üzemeltethető. A **X 20 V TEAM** sorozat akkumulátorait csak a **X 20 V TEAM** sorozat töltőivel szabad tölteni.

Javasoljuk, hogy ezt a készüléket kizárólag az alábbi akkumulátorokkal üzemeltesse: PAP 20 B1, PAP 20 B3, Smart PAPS 204 A1, Smart PAPS 208 A1, Smart PAPS 2012 A1, PAP 202 A1, PAP 204 A1, PAPP 204 A1, PAPP 208 A1

Javasoljuk, hogy ezeket az akkumulátorokat az alábbi töltőkkel töltse: PLG 20 A3, PLG 20 A4, PLG 20 C1, PLG 20 C2, PLG 20 C3, PLG 201 A1, PDSLG 20 A1, PDSLG 20 B1, PDSLG 20 B2, Smart PLGS 2012 A1

Akkumulátor és töltő műszaki adatai: Lásd a külön útmutatót.

Biztonsági utasítások

Ez a fejezet a készülék használatával kapcsolatos alapvető biztonsági utasításokat tartalmazza.

⚠ **FIGYELMEZTETÉS!** Személyi sérülés és anyagi kár az akkumulátor nem megfelelő használata révén. Vegye figyelembe a(z) **X 20 V TEAM** termékcsaládba tartozó akkumulátor és töltő használati útmutatójában lévő töltésre és helyes használatra vonatkozó biztonsági utasításokat és tudnivalókat. A töltés részletes leírása és további információk ebben a külön használati útmutatóban találhatók.

A biztonsági utasítások jelentése

⚠ **VESZÉLY!** Baleset történik, ha nem tartja be ezt a biztonsági utasítást. Súlyos testi sérülés vagy halál a következménye.

⚠ **FIGYELMEZTETÉS!** Baleset történhet, ha nem tartja be ezt a biztonsági utasítást. Súlyos testi sérülés vagy halál lehet a következménye.

⚠ **VIGYÁZAT!** Baleset történik, ha nem tartja be ezt a biztonsági utasítást. Enyhe vagy közepes fokú testi sérülés lehet a következménye.

MEGJEGYZÉS! Baleset történik, ha nem tartja be ezt a biztonsági utasítást. Anyagi kár lehet a következménye.

Piktogramok és szimbólumok

Szimbólumok a készüléken


Olvassa el a használati útmutatót


Elektromos készülékek nem tartoznak a háztartási hulladékba.

Szimbólumok a használati útmutatóban


Lépésről lépésre Kezelési útmutató


Figyelem!


Használjon védőkesztyűt


A készüléken történő bármilyen munkavégzés előtt távolítsa el az akkumulátort!


Nyomja meg


Töltöttségi szint ellenőrzése az akkumulátoron


Akkumulátor feltöltése



Ne hagyja az akkumulátort hosszú ideig a tűző napon vagy 50 °C feletti hőmérsékleten. Különösen ne tegye fűtőtestre és ne tárolja napon parkoló gépjárműben.


Száraz helyen tárolandó


Gyermekektől elzárva kell tárolni


Hosszabb tárolás előtt vegye ki az akkumulátort a készülékből (vegye figyelembe az akkumulátor és a töltő külön használati útmutatóját)



Tárolja tisztán, portól védve és fagymentes helyen

Általános elektromos szerszám biztonsági figyelmeztetések

⚠ FIGYELMEZTETÉS! Olvassa el az összes biztonsági figyelmeztetést, utasítást, ábrát és specifikációt, amelyet az elektromos szerszámhoz mellékeltünk. Valamennyi felsorolt utasítás figyelmen kívül hagyása áramütéshez, tűzesethez és/vagy súlyos sérüléshez vezethet. **Későbbi hivatkozás céljából mentsen el minden figyelmeztetést és utasítást.**

A figyelmeztetésekben említett „elektromos szerszám" kifejezés egy hálózatról működtetett (vezetékes) elektromos szerszámra vagy akkumulátoros (vezeték nélküli) elektromos szerszámra vonatkozik.

1 **A MUNKATERÜLET BIZTONSÁGA**

a) **Munkaterületét tartsa tisztán és világítsa meg megfelelően.** A rendezetlen vagy sötét területek baleseteket okozhatnak.

b) **Ne működtesse az elektromos szerszámokat robbanásveszélyes környezetben, például gyúlékony folyadékok, gázok vagy por jelenlétében.** Az elektromos szerszámok szikrát okoznak, amely meggyújthatja a port vagy a füstöt.

c) **Az elektromos szerszám működtetése közben tartsa távol a gyerekeket és a nézelődőket.** A figyelmet elvoló tényezők következtében elveszítheti a kontrollt.

2 **ELEKTROMOS BIZTONSÁG**

a) **Az elektromos szerszámok dugaszainak illeszkedniük kell a konnektorhoz. A dugaszt soha semmilyen módon ne másodítsa. Ne használjon semmilyen adapterdugaszt földelt elektromos szerszámokkal.** A nem módosított dugaszok és a megfelelő konnektorok csökkentik az áramütés kockázatát.

b) **Egyik testrésze se érjen a földelt felületekhez, pl. csövek, radiátorok, tűzhelyek és hűtőszekrények.** Fokozottan fennáll az áramütés veszélye, ha a teste földelve van.

c) **Ne tegye ki az elektromos szerszámokat esőnek vagy nedves körülményeknek.** Az elektromos szerszámba kerülő víz növeli az áramütés veszélyét.

d) **A kábelt ne használja szakszerűtlenül. Soha ne használja a kábelt az elektromos szerszám hordozására, húzására vagy a kihúzáshoz. A kábelt tartsa távol a hőtől, olajtól, éles szélektől vagy mozgó alkatrészektől.** A sérült vagy összegabalyodott kábelek növelik az áramütés veszélyét.

e) **A szerszám kültéri működtetésekor, használjon a kültéri használathoz alkalmas hosszabbító kábelt.** A kültéri használatra alkalmas kábel használata csökkenti az áramütés veszélyét.

f) **Ha az elektromos szerszám nedves helyen történő üzemeltetése elkerülhetetlen, használjon maradékáram-eszközzel (RCD) védett tápegységet.** Az RCD eszköz használata csökkenti az áramütés veszélyét.

3 **SZEMÉLYI BIZTONSÁG**

a) **Az elektromos eszköz használata közben maradjon éber, figyeljen arra, hogy mit csinál, és használja a józan eszét. Ha fáradt vagy drog, alkohol vagy gyógyszerek hatása alatt áll, ne használja az elektromos szerszámot.** Egy pillanatnyi figyelmetlenség is elég, hogy a használat közben súlyos személyi sérülést szenvedjen.

b) **Személyi védőeszköz használata. Mindig viseljen szemvédőt.** A megfelelő körülmények között használt védőfelszerelések, mint például porvédő maszk, csúszásmentes biztonsági cipő, kemény fejfedő vagy hallásvédő, csökkentik a személyi sérülések számát.

c) **Véletlen elindulás megakadályozása. Mielőtt csatlakoztatja az áramforrást és/vagy az akkumulátort, felveszi vagy hordozza a szerszámot, győződjön meg róla, hogy a kapcsoló kikapcsolt helyzetben van.** Az elektromos szerszámok hordozása úgy, hogy az ujja a kapcsolón van, vagy a bekapcsolt állapotban lévő elektromos szerszámok feszültség alá helyezése balesetveszélyes.

d) **Az elektromos szerszám bekapcsolása előtt távolítsa el a beállítókulcsot vagy a csavarkulcsot.** Az elektromos

szerszám forgó részéhez rögzített csavarkulcs vagy kulcs személyi sérülést okozhat.

e) **Ne lépje túl a határokat. Mindig ügyeljen a megfelelő alátámasztásra és egyensúlyra.** Így jobban tudja irányítani az elektromos szerszámot váratlan helyzetekben.

f) **Viseljen megfelelő ruházatot. Ne viseljen laza ruházatot vagy ékszert. Tartsa távol a haját és ruháját a mozgó alkatrészetől.** A lazán illeszkedő ruhák, ékszer vagy hosszú haj beakadhatnak a mozgó alkatrészekbe.

g) **Ha vannak porelszívó és porgyűjtő berendezések csatlakoztatására szolgáló eszközök, gondoskodjon ezek csatlakoztatásáról és megfelelő használatáról.** A porgyűjtés csökkentheti a porhoz köthető veszélyeket.

h) **Ne engedje, hogy a szerszámok gyakori használatából fakadó tudás magabiztossá tegye, és figyelmen kívül hagyja a szerszámbiztonsági alapelveket.** Egy gondatlan cselekedet a másodperc tört része alatt súlyos sérülést okozhat.

4 **AZ ELEKTROMOS SZERSZÁM HASZNÁLATA ÉS GONDOZÁSA**

a) **Ne eröltesse az elektromos szerszámot. Használja az adott alkalmazáshoz a helyes elektromos szerszámot.** A megfelelő elektromos szerszám jobban és biztonságosabban végzi el a munkát olyan sebességgel, amelyre tervezték.

b) **Ne használja az elektromos szerszámot, ha a kapcsoló nem kapcsolja be vagy ki.** Minden olyan elektromos szerszám, amelyet nem lehet a kapcsolóval vezérelni, veszélyes, és meg kell javítani.

c) **Mielőtt bármilyen beállítást végez, tartozékot cserél, vagy tárolja az elektromos szerszámot, húzza ki a dugaszt az áramforrásból és/vagy távolítsa el az akkumulátort az elektromos szerszámból, ha eltávolítható.** Egy ilyen megelőző biztonsági intézkedés lecsökkenti annak az esélyét, hogy az elektromos szerszám véletlenül elinduljon.

d) **A használaton kívüli elektromos szerszámokat gyermekek elől elzárva tárolja, és ne engedje, hogy az elektromos szerszámot olyan személyek kezeljék, akik nem ismerik az elektromos szerszámot vagy ezt a használati utasítást.** Az elektromos szerszámok képzetlen felhasználók kezében veszélyesek.

e) **Tartsa karban az elektromos szerszámot és kiegészítőit.Ellenőrizze a mozgó alkatrészek helytelen beállítását vagy kötését, az alkatrészek törését és minden más olyan állapotot, amely befolyásolhatja az elektromos szerszám működését. Ha elromolott, javítsa meg az elektromos szerszámot, mielőtt újra használná.** Sok balesetet a nem megfelelően karbantartott elektromos szerszámok okoznak.

f) **A vágószerszámot tartsa élesen és tisztán.** A megfelelően karbantartott, éles vágóéllel rendelkező vágószerszámok kevésbé hajlamosak megakadni, és könnyebben ellenőrizhetők.

g) **Használja az elektromos szerszámot, a tartozékokat és a szerszám biteket stb. e használati utasításnak megfelelően, figyelembe véve a munkakörülményeket és az elvégzendő munkát.** Az elektromos szerszám rendeltetésétől eltérő műveletekhez történő használata veszélyes helyzetet eredményezhet.

h) **Tartsa a fogantyúkat és a fogófelületeket szárazon, tisztán, olaj- és zsírmentesen.** A csúszós fogantyúk és fogófelületek nem teszik lehetővé a szerszám biztonságos kezelését és irányítását váratlan helyzetekben.

5 **AZ AKKUMULÁTOROS SZERSZÁM HASZNÁLATA ÉS GONDOZÁSA**

a) **Csak a gyártó által megadott töltővel töltse újra.** Egy bizonyos típusú akkumulátorcsomaghoz alkalmas töltő tűzveszélyt okozhat, ha egy másik akkumulátorcsomaggal használja

b) **Az elektromos szerszámokat csak a kifejezetten erre a célra szolgáló akkumulátorokkal használja.** Minden más akkumulátor csomag használata balesetet és tűzesetet idézhet elő.

c) **Amikor az akkumulátor nincs használatban, tartsa távol más fémtárgyaktól, például gemkapcsoktól, érméktől, kulcsoktól, szögektől, csavaroktól vagy más apró fémtárgyaktól, amelyek kapcsolatot teremtenek az egyik csatlakozótól a másikig.** Az akkumulátor pólusainak rövidre zárása égési sérüléseket vagy tüzet okozhat.

d) **Nem rendeltetésszerű körülmények között folyadék spriccelhet ki az akkumulátorból; kerülje az érintkezést. Ha véletlenül hozzáér, öblítse le vízzel. Ha a folyadék szembe kerül, forduljon orvoshoz.** Az akkumulátorból kijutó folyadék irritációt vagy égést okozhat.

e) **Ne használjon sérült vagy módosított akkumulátort vagy eszközt.** A sérült vagy módosított akkumulátorok kiszámíthatatlanul viselkedhetnek, ami tüzet, robbanást vagy sérülésveszélyt okozhat.

f) **Ne tegye ki az akkumulátort vagy a szerszámot tűznek vagy túlzott hőmérsékletnek.** Tűznek vagy 130 °C feletti hőmérsékletnek kitéve robbanást okozhat.

g) **Kövesse az összes töltési utasítást, és ne töltse az akkumulátorcsomagot vagy a szerszámot a használati utasításban megadott hőmérsékleti tartományon kívül.** A nem megfelelő vagy a megadott tartományon kívüli hőmérsékleten történő töltés károsíthatja az akkumulátort, és növelheti a tűzveszélyt.

6 **SZERVÍZ**

a) **Az elektromos szerszámot csak azonos cserealkatrészek felhasználásával, szakképzett szakemberrel javíttassa meg.** Ez biztosítja, hogy az elektromos szerszám biztonsága megmaradjon.

b) **Soha ne szervizeljen sérült akkumulátor csomagot.** Az akkumulátorok szervizelését csak a gyártó vagy az arra felhatalmazott szervizek végezhetik.

Ide-oda mozgó fűrészekre vonatkozó biztonsági utasítások

- **Tartsa az elektromos szerszámot a szigetelt fogófelületeknél, amikor olyan műveletet végez, ahol a vágó tartozék rejtett vezetékekkel érintkezhetnek.** Vágó tar-

tozék a „feszültség alatt álló” vezeték megérintése az elektromos szerszám szabadon lévő fémrészeit „feszültség alá helyezheti”, és a kezelőt áramütés érheti.

- **Használjon bilincseket vagy más praktikus módszert a munkadarab rögzítésére és alátámasztására egy stabil platformon.** Ha a munkadarabot a kezével vagy a testéhez szorítja, az instabillá válik, és az irányítás elvesztéséhez vezethet.
- **Csak a PARKSIDE által javasolt kiegészítőket használja.** A nem megfelelő kiegészítők áramütést vagy tüzet okozhatnak.

Ide-oda mozgó fűrészekre vonatkozó további biztonsági utasítások

- **Ne nyúljon a fűrészelési terület közelébe.** Ne nyúljon a munkadarab alá. Sérülésveszély áll fenn, ha hozzáér a fűrészlaphoz.
- **Az elektromos kéziszerszámot csak bekapcsolt állapotban vezesse a munkadarab felé.** Ellenkező esetben fennáll a visszaütés veszélye, ha a szerszám beszorul a munkadarabba.
- **Ügyeljen arra, hogy a talplemez a fűrészelés közben stabilan felfeküdjön.** A beakadt fűrészlap eltörhet vagy visszaütést okozhat.
- **A munkafolyamat befejezése után kapcsolja ki az elektromos kéziszerszámot és csak akkor húzza ki a fűrészlapot a vágatból, ha az már teljesen leállt.** Ily módon elkerülhető a visszaütés és biztonságosan leteheti az elektromos kéziszerszámot.
- **Csak ép, kifogástalan fűrészlapokat használjon.** Az elgörbült vagy tompa fűrészlapok könnyen eltörhetnek, negatívan befolyásolhatják a vágást vagy visszaütést okozhatnak.
- **Ne fékezze le a fűrészlapot a kikapcsolás után oldalirányú ellennyomással.** A fűrészlap megsérülhet, eltörhet vagy visszaütést okozhat.
- **Használjon bilincseket vagy más praktikus módszert a munkadarab rögzítésére és alátámasztására egy stabil platformon.** Ha a munkadarabot a kezével vagy a testéhez szorítja, az instabillá válik, és az irányítás elvesztéséhez vezethet.
- **Ne érjen hozzá a működő fűrésszel semmilyen tárgyhoz vagy a talajhoz.** Visszaütés veszélye áll fenn.
- **Munka közben tartsa erősen két kézzel az elektromos kéziszerszámot és gondoskodjon stabil álló helyzetről.** Az elektromos kéziszerszám biztosabban vezethető két kézzel.
- **Azonnal kapcsolja ki a készüléket, ha a fűrészlap beszorult. Feszítse szét a vágatot és óvatosan húzza ki a fűrészlapot.** Előfordulhat, hogy elveszíti uralmát az elektromos kéziszerszám fölött.
- **Használjon erre alkalmas detektort vagy kérje a helyi áramszolgáltató segítségét a rejtett vezetékek felderítéséhez.** Az elektromos kábelek megérintése tüzet és áramütést okozhat. A gázvezetékek megrongálása robbanáshoz vezethet. A vízcsövek sérülése anyagi kárt okozhat.
- **Mindig várja meg, míg a motoros szerszám mozgása teljesen leáll, és csak ezt követően tegye le.** A használatban lévő eszköz beszorulhat, és a motoros szerszám irányíthatatlanná válhat.

Maradvány-kockázatok

Akkor is mindig maradnak maradvány-kockázatok, ha a készüléket az előírtaknak megfelelően használja. A következő veszélyek léphetnek fel a jelen készülék felépítéséből és kivitelezéséből adódóan:

- Halláskárosodás, ha nem visel megfelelő hallásvédőt.
- A kéz és kar rezgéséből adódó egészségkárosodás, amennyiben a készüléket hosszabb ideig vagy nem megfelelően használja vagy a készülék nincs megfelelően karbantartva.
- Vágási sérülések

⚠ **FIGYELMEZTETÉS!** A készülék működése közben keletkező elektromágneses mező által okozott veszély. A mező adott esetben hátrányosan befolyásolhatja az aktív és passzív orvostechnikai implantátumokat. A súlyos vagy halálos sérülések kockázatának csökkentése érdekében azt javasoljuk az orvostechnikai implantátummal élő személyeknek, hogy a készülék használata előtt kérjék orvosuk vagy az orvosi implantátum gyártójának tanácsát.

Előkészítés

⚠ **FIGYELMEZTETÉS!** Sérülésveszély véletlenül beinduló készülék révén. Csak akkor helyezze be az akkumulátort a készülékbe, ha a készülék teljesen elő van készítve a használatra.

Kezelőelemek

A készülék első használata előtt ellenőrizze, hogy az összes előre felszerelt elem stabilan illeszkedik-e, és ismerje meg a kezelőelemeket.

- **be-/kikapcsoló (5)**
  - Bekapcsolás: nyomja meg
  - Löketszám fokozatmentes szabályozása: minél tovább tartja nyomva a be-/kikapcsoló gombot, annál magasabb a löketszám.
  - Kikapcsolás: engedje el
- **kapcsolózár (6)**
  - Feloldás: nyomja meg
  - Lezárás: engedje el

Talplemez beállítása

Tudnivalók

- Sérülésveszély! Szerelje le a fűrészlapot **(10, 11)**.
- ⚠ **FIGYELMEZTETÉS!** Soha ne használja a készüléket talplemez nélkül **(1)**.

Eljárás

→ lásd (A ábra)

Fűrészlap felszerelése és leszerelése

Tudnivalók

- A fűrészlap egy ½" univerzális befogóval rendelkezik.
- Ellenőrizze, hogy a fűrészlap **(10, 11)** megfelelően van rögzítve és a fogak lefelé mutatnak.

Eljárás

→ lásd (B ábra)

Akkumulátor töltöttségi szintjének ellenőrzése

→ lásd (C ábra)

szín	Jelentés
zöld	akkumulátor feltöltve
narancssárga	akkumulátor részben fel van töltve
piros	az akkumulátor töltése szükséges

Akkumulátor feltöltése

Tudnivalók

- Ne hagyja az akkumulátort hosszú ideig a tűző napon vagy > 50 °C hőmérsékleten. Különösen ne tegye fűtőtestre és ne tárolja napon parkoló gépjárműben.
- Lásd a töltőkészülék használati útmutatóját is.

→ lásd (C ábra)

Üzemeltetés

Fűrészelésre vonatkozó utasítások

Általános információk

- Ne használjon életlen, hajlott vagy más módon sérült fűrészlapokat.
- Fűrészelés előtt ellenőrizze a munkadarabot, hogy nincs-e rajta rejtett idegen test, mint például szögek vagy csavarok. Ezeket távolítsa el.
- Csak olyan fűrészlapokat használjon, amelyek fűrészlapszára megegyezik a mellékelt fűrészlapéval.
- Tartsa erősen a készüléket a markolatnál fogva.
- Helyezze a talplemezt a munkadarabra.
- Ne fejtsen ki túl erős nyomást a vágás irányába. Hagyja, hogy a készülék végezze a munkát.
- Azonnal kapcsolja ki a készüléket, ha a fűrészlap megakad. Feszítse szét a vágatot és óvatosan húzza ki a fűrészlapot.
- Mielőtt leteszi a készüléket, kapcsolja ki a készüléket és várja meg, amíg teljesen leáll.
- Munka közben a fűrészhez képest mindig oldalt álljon.
- Kerülje a készülék túlzott igénybevételét a munka során.

Merülő fűrészelés

Előfeltételek

- Puha anyagok, pl. fa, pórusbeton vagy gipszkarton stb.

Eljárás

1 Helyezze a készüléket a talplemez **(1)** alsó szélével a munkadarabra. A fűrészlap **(10)** nem ér a munkadarabhoz.
2 Merítse a fűrészlapot **(10)** a munkadarabba úgy, hogy a készüléket előre billenti, amíg a készülék függőlegesen áll.
3 Fűrészeljen a kívánt vágásvonal mentén.

Akkumulátor behelyezése és kivétele

→ lásd (D ábra)

Be- és kikapcsolás

Tudnivalók

- A löketszám fokozatmentesen szabályozható. Minél tovább tartja nyomva a be-/kikapcsolót **(5)** , annál magasabb a löketszám.
- Csak akkor húzza ki a fűrészlapot a vágatból, ha az már teljesen leállt.
- LED-munkavilágítás **(3)**
  START → LED-munkavilágítás bekapcsolva
  STOP → A LED-munkavilágítás kb. 10 másodperccel a kikapcsolás után kialszik

Eljárás

→ lásd (E ábra)

Szállítás

Tudnivalók

- Kapcsolja ki a készüléket.
- Győződjön meg arról, hogy minden mozgó alkatrész teljesen leállt.
- Távolítsa el az akkumulátort.
- Távolítsa el a betétszerszámot.
- Mindig a markolatnál fogva vigye a készüléket.

Tisztítás, karbantartás és tárolás

⚠ **FIGYELMEZTETÉS!** Sérülésveszély véletlenül beinduló készülék révén. Védje magát a karbantartási és tisztítási munkák során. Kapcsolja ki a készüléket és húzza ki a csatlakozódugót a csatlakozóaljzatból.

A jelen használati útmutatóban nem szereplő javítási és karbantartási munkákat szervizközpontunkkal végeztesse el. Csak eredeti alkatrészeket használjon.

Tisztítás

→ lásd F ábra

Karbantartás

A készülék nem igényel karbantartást.

Tárolás

→ lásd (G ábra)

Ártalmatlanítás/Környezetvédelem

Vegye ki az akkumulátort a készülékből és juttassa el a készüléket, az akkumulátort, a tartozékokat és a csomagolást környezetbarát újrahasznosításra.



Elektromos készülékek nem tartoznak a háztartási hulladékba.

Az áthúzott kerekes kuka szimbóluma azt jelenti, hogy ezt a terméket élettartama végén nem szabad szelektálatlan települési hulladékként ártalmatlanítani.

Az elektromos és elektronikus berendezések hulladékairól szóló 2012/19/EU irányelv:

A fogyasztókat jogszabály kötelezi arra, hogy az elektromos és elektronikus berendezéseket élettartamuk végén eljuttassák környezetbarát újrahasznosításra. Ilyen módon környezetbarát és erőforrás-kímélő újrahasznosítás biztosítható.
A nemzeti jogba való átültetéstől függően a következő lehetőségek állnak rendelkezésére:

- visszaadás egy értékesítő helyen,
- leadás egy hivatalos gyűjtőhelyen,
- visszaküldés a gyártónak/forgalmazónak.

Ez nem érinti a hulladékká vált készülékek tartozékait és elektromos alkatrészek nélküli segédeszközeit.

Akkumulátorok környezetbarát módon történő ártalmatlanítása



Ne dobja az akkumulátort a háztartási hulladékba, tűzbe (robbanásveszély) vagy vízbe. A sérült akkumulátorok kárt tehetnek a környezetben és károsak lehetnek az egészségre, ha mérgező gőzök és folyadékok szivárognak ki belőlük.

Ön köteles a meghibásodott vagy elhasználódott akkumulátorokat környezetbarát módon ártalmatlanítani.

- Ne nyissa ki az akkumulátorokat és kerülje a mechanikus sérülést. Rövidzárlat veszélye áll fenn és gőzök szivároghatnak ki, amelyek irritálják a légutakat.
- Biztonsági okokból ártalmatlanítás előtt az akkumulátorokat le kell meríteni.
- Ragassza le a pólusokat a rövidzárlat megelőzése érdekében.
- Ártalmatlanítsa az akkumulátorokat üzletben vagy egy gyűjtőhelyen.
- **Sérült akkumulátorok**

  Kezelje különös óvatossággal a külsőleg sérült akkumulátorokat!
  - Ne nyúljon puszta kézzel sérült akkumulátorokhoz.
  - Ha nem tudja leragasztani a pólusokat, helyezze az akkumulátorokat egyenként egy műanyag zacskóba.
  - Helyezze a sérült akkumulátorokat egyenként egy nem gyúlékony, zárható edénybe, amelybe még homok tölthető.
  - Vigye a sérült akkumulátorokat egy szakképzett személyzettel rendelkező gyűjtőhelyre.

Hibakeresés

A következő táblázat segít Önnek a hibaelhárításban:

Probléma	Lehetséges ok	Hibaelhárítás
A készülék nem indul	A be-/kikapcsoló **(5)** meghibásodott	Forduljon a szervizközponthoz.
	Motor meghibásodott	Forduljon a szervizközponthoz.
A készülék szakaszosan működik	Belső érintkezési hiba	Forduljon a szervizközponthoz.
Gyenge fűrészelési teljesítmény	A fűrészlap **(10, 11)** nem alkalmas a megmunkálandó munkadarabhoz	Helyezzen be megfelelő fűrészlapot **(10, 11)** a gépbe
	A fűrészlap **(10, 11)** életlen	Helyezzen be új fűrészlapot **(10, 11)** a gépbe
	Helytelen fűrészelési sebesség	Alkalmazzon megfelelő fűrészelési sebességet
A fűrészlap gyorsan tompa lesz	A fűrészlap **(10, 11)** nem alkalmas a megmunkálandó munkadarabhoz	Helyezzen be megfelelő fűrészlapot **(10, 11)** a gépbe
	Túl nagy a fűrészelési sebesség	Csökkentse a fűrészelési sebességet
	Túl nagy a kifejtett nyomás	Csökkentse a kifejtett nyomást

JÓTÁLLÁSI TÁJÉKOZTATÓ

→ *JÓTÁLLÁSI TÁJÉKOZTATÓ, L. 121*

Pótalkatrészek és tartozékok

Pótalkatrészek és tartozékok az alábbi oldalon állnak rendelkezésre *www.grizzlytools.shop*. Ha probléma merül fel a rendelés során, vegye fel velünk a kapcsolatot internetes áruházunkon keresztül. További kérdések esetén forduljon az alábbi helyre: *JÓTÁLLÁSI TÁJÉKOZTATÓ, L. 121*

Poz. sz.	Név	Rendelési sz.
1	talplemez	75118254
9	kar	75118255
10	fa fűrészlap	13800419
11	fém fűrészlap	13800420

Az eredeti EU -megfelelőségi nyilatkozat fordítása

Termék: **Akkus kardfűrész**

Modell: **PSSAP 20-Li E6**

Sorozatszám: 000001-202000

A fent ismertetett nyilatkozat tárgya megfelel a vonatkozó uniós harmonizációs jogszabályoknak:

**2006/42/EC (2027.01.19-ig); (EU) 2023/1230 (2027.01.20-től)
• 2014/30/EU • 2011/65/EU & (EU) 2015/863
Termék akkumulátorral Smart PAPS 204 A1/Smart PAPS 208 A1/Smart PAPS 2012 A1/PAPP 204 A1/PAPP 208 A1: 2014/53/EU (a következő helyett: 2014/30/EU)**

E nyilatkozat fent leírt tárgya összhangban van az egyes veszélyes anyagok elektromos és elektronikus berendezésekben való alkalmazásának korlátozásáról szóló, 2011. június 8-i 2011/65/EU európai parlamenti és tanácsi irányelvvel.

A megfelelőség biztosítása érdekében a következő harmonizált szabványokat és nemzeti szabványokat és előírásokat alkalmazták:

**EN 62841-1:2015/A11:2022 • EN 62841-2-11:2016/A11:2024
EN IEC 55014-1:2021 • EN IEC 55014-2:2021 • EN IEC 63000:2018
EN 62471:2008 • IEC 62471:2006
Termék akkumulátorral Smart PAPS 204 A1/Smart PAPS 208 A1/Smart PAPS 2012 A1/PAPP 204 A1/PAPP 208 A1:
EN 301 489-1 V2.2.3:2019 • EN 301 489-17 V3.3.1:2024
EN 300 328 V2.2.2:2019 • EN 50663:2017 • EN 62479:2010**

E megfelelőségi nyilatkozat a gyártó kizárólagos felelősségére kerül kibocsátásra.

CE

Grizzly Tools GmbH & Co. KG
Stockstädter Str. 20
63762 Großostheim
NÉMETORSZÁG
11.07.2026



Christian Frank
Meghatalmazott képviselő a dokumentációhoz

Kazalo

Uvod 21
Predvidena uporaba 21
Obseg dobave/Pribor 21
Pregled 21
Opis delovanja 21
Tehnični podatki 22
Varnostna navodila 22
Pomen varnostnih napotkov 22
Slikovni znaki in simboli 22
Splošna varnostna opozorila za električno orodje 23
Varnostna navodila za žaganje z žagami, ki se premikajo sem in tja 24
Preostala tveganja 25
Priprava 25
Upravljalni deli 25
Nastavitev spodnje plošče 25
Namestitev in odstranitev žaginega lista 25
Preverjanje napolnjenosti akumulatorja 25
Polnjenje akumulatorja 25
Uporaba 25
Navodila za žaganje 25
Vstavljanje in odstranjevanje akumulatorja 26
Vklop in izklop 26
Transport 26
Čiščenje, vzdrževanje in shranjevanje 26
Čiščenje 26
Vzdrževanje 26
Shranjevanje 26
Odstranjevanje med odpadke/varstvo okolja 26
Odstranjevanje akumulatorjev na okolju prijazen način 26
Iskanje napak 27
Garancijo 27
Nadomestni deli in pribor 27
Prevod izvirnika izjave EU o skladnosti 28
Eksplozijski pogled.....131

Uvod



Navodila za uporabo so sestavni del tega izdelka. Pred uporabo izdelka se seznanite z vsemi navodili za uporabo in varnost. Navodila za uporabo skrbno shranite in vso dokumentacijo predajte tretji osebi skupaj z izdelkom.

Predvidena uporaba

Naprava je predvidena izključno za naslednje vrste uporabe:

- Žaganje umetne mase, lesa in lahkih kovin na trdni podlagi.
- Uporaba izključno v suhih prostorih.

Upoštevajte navodila za tipe žaginih listov.

Vsaka druga uporaba, ki ni izrecno dovoljena v teh navodilih za uporabo, lahko predstavlja resno nevarnost za uporabnika in povzroči škodo na napravi. Upravljavec ali uporabnik izdelka je odgovoren za nesreče ali poškodbe drugih oseb ali njihove lastnine. Naprava je predvidena za uporabo v zasebnem gospodinjstvu. Ni bila zasnovana za trajno poslovno uporabo. Pri poslovni uporabi garancija preneha veljati. Proizvajalec ne jamči za škodo, povzročeno zaradi nepredvidene uporabe ali napačnega upravljanja.

Obseg dobave/Pribor

Vzemite izdelek iz embalaže in preverite obseg dobave.



so v obsegu dobave



Ni v obsegu dobave

Odstranite embalažni material na pravilen način.

Pregled

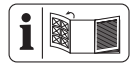

Slike naprave najdete na sprednji in zadnji zloženi strani.

1 spodnja plošča
2 vpenjalna glava
3 delovna luč LED
4 dodatni ročaj
5 stikalo za vklop/izklop
6 zapora vklopa
7 ročaj
8 držalo akumulatorja
9 vzvod
10 žagin list za les
11 žagin list za kovino
12 kovček za shranjevanje

(slika C)

13 tipka za sprostitev akumulatorja
14 tipka (prikaz napolnjenosti)
15 akumulator
16 prikaz napolnjenosti
17 polnilnik

Opis delovanja

Naprava je ročno vodena žaga z žaginim listom, ki se premika sem in tja.

Funkcije posameznih delov so opisane v nadaljevanju.

Tehnični podatki

Akumulatorska sabljasta žaga .....PSSAP 20-Li E6

Nazivna napetost *U* ..... 20 V ⎓

Vrsta zaščite IPX0

Teža (brez akumulatorja) ..... ≈1,6 kg

število hodov v prostem teku .....0–3000 min^{-1}

dolžina hoda .....22 mm

globina reza*

- les .....≤ 150 mm
- jeklo .....≤ 15 mm
- neželezna kovina .....≤ 20 mm
- kovinske cevi ..... ≤ 100 mm

Raven zvočnega tlaka (L_{pA}) ..... 84,3 dB; K_{pA}=5 dB

Raven zvočne moči (L_{WA})

- izmerjena .....92,3 dB; K_{WA}=5 dB

Vibracije (a_h): leseni nosilec ..... 9,117 m/s^2; K=1,5 m/s^2

Vibracije (a_h): deska ..... 7,947 m/s^2; K=1,5 m/s^2

akumulator .....Li-Ion

Temperatura .....Najv. 50 °C

- Postopek polnjenja ..... 4–40 °C
- Delovanje ..... 4–50 °C
- Shranjevanje ..... 15–25 °C

PARKSIDE Performance pametni akumulator Smart PAPS 204 A1/Smart PAPS 208 A1/Smart PAPS 2012 A1/PAPP 204 A1/ PAPP 208 A1

- frekvenčni pas ..... 2400–2483,5 MHz
- oddajna moč .....≤ 20 dBm

*odvisno od vstavljenega žaginega lista

⚠ **POZOR!** Poškodbe sluha! Nosite zaščito sluha.

Vrednosti hrupa in vibracij so bile določene ustrezno standardom in določbam, navedenim v izjavi o skladnosti.

Navedena skupna vrednost vibracij in navedena vrednost emisij hrupa sta bili izmerjeni po standardiziranem preizkusnem postopku in ju je mogoče uporabiti za primerjavo električnega orodja z drugim električnim orodjem. Navedena skupna vrednost vibracij in navedena vrednost emisij hrupa se lahko uporabita tudi za predčasno oceno obremenitve.

⚠ **OPOZORILO!** Vrednosti vibracij in emisij hrupa lahko med dejansko uporabo električnega orodja odstopajo od navedene vrednosti, odvisno od načina, na katerega se električno orodje uporablja. Poskusite obremenitev z vibracijami ohranjati čim nižjo. Primer ukrepa za zmanjšanje obremenitve z vibracijami je omejitev trajanja dela. Pri tem je treba upoštevati vse dele delovnega cikla (na primer čase, v katerih je električno orodje izklopljeno, in tiste, v katerih je sicer vklopljeno, vendar deluje brez obremenitve).

X 20 V TEAM

Naprava je del serije **X 20 V TEAM** in se lahko uporablja z akumulatorji serije **X 20 V TEAM**. Akumulatorje serije **X 20 V TEAM** je dovoljeno polniti samo s polnilniki serije **X 20 V TEAM**.

Priporočamo vam, da to napravo uporabljate izključno z naslednjimi akumulatorji: PAP 20 B1, PAP 20 B3, Smart PAPS 204 A1, Smart PAPS 208 A1, Smart PAPS 2012 A1, PAP 202 A1, PAP 204 A1, PAPP 204 A1, PAPP 208 A1

Priporočamo vam, da te akumulatorje polnite z naslednjimi polnilniki: PLG 20 A3, PLG 20 A4, PLG 20 C1, PLG 20 C2, PLG 20 C3, PLG 201 A1, PDSLG 20 A1, PDSLG 20 B1, PDSLG 20 B2, Smart PLGS 2012 A1

Tehnični podatki za baterijo in polnilnik: Glejte ločena navodila.

Varnostna navodila

V tem razdelku so obravnavana osnovna varnostna navodila pri uporabi izdelka.

⚠ **OPOZORILO!** Osebna in materialna škoda zaradi neustreznega ravnanja z akumulatorjem. Upoštevajte varnostna navodila in navodila za polnjenje ter pravilno uporabo v navodilih za uporabo za akumulator in polnilnik serije **X 20 V TEAM**. Podroben opis postopka polnjenja in več informacij najdete v teh ločenih navodilih za uporabo.

Pomen varnostnih napotkov

⚠ **NEVARNOST!** Če tega varnostnega navodila ne upoštevate, pride do nesreče. Posledica je huda telesna poškodba ali smrt.

⚠ **OPOZORILO!** Če teh varnostnih navodil ne upoštevate, morda pride do nesreče. Posledica je morebitna huda telesna poškodba ali smrt.

⚠ **POZOR!** Če tega varnostnega navodila ne upoštevate, pride do nesreče. Posledica je morebitna lažja ali zmerna telesna poškodba.

OBVESTILO! Če tega varnostnega navodila ne upoštevate, pride do nesreče. Posledica je morebitna materialna škoda.

Slikovni znaki in simboli

Slikovne oznake na napravi


Preberite navodila za uporabo


Električne naprave ne spadajo med gospodinjske odpadke.

Slikovne oznake v navodilih za uporabo


Korak za korakom Navodila za ravnanje


Pozor!


Uporabljajte zaščitne rokavice



Pred vsemi deli na napravi odstranite akumulator!



pritisnite



Preverjanje napolnjenosti na akumulatorju



Polnjenje akumulatorja



Akumulatorja ne izpostavljajte dalj časa neposredni sončni svetlobi in ali temperaturam nad 50 °C. Zlasti se izogibajte odlaganju na radiatorje ali shranjevanju v vozilih.



Hranite na suhem mestu



Hranite zunaj dosega otrok



Pred daljšim shranjevanjem akumulator odstranite iz naprave (upoštevajte ločena navodila za uporabo akumulatorja in polnilnika)



Hranite v čistem prostoru, zaščitenim pred prahom in zmrzaljo

Splošna varnostna opozorila za električno orodje

⚠ **OPOZORILO! Preberite vsa varnostna opozorila, navodila, slike in specifikacije, priloženi temu električnemu orodju.** Neupoštevanje vseh spodnjih navodil lahko povzroči električni udar, požar in/ali resne telesne poškodbe. **Shranite vsa opozorila in navodila za nadaljnjo uporabo.**

Izraz »električno orodje« v opozorilih se nanaša na vaše električno orodje, ki se napaja iz električnega omrežja (prek kabla) ali akumulatorja (brezžično).

1 **VARNOST NA DELOVNEM OBMOČJU**

a) **Delovno območje mora biti čisto in dobro osvetljeno.** Neurejena ali temna območja lahko povzročijo nesreče.

b) **Električnega orodja ne uporabljajte v eksplozivnem okolju, na primer, kjer so prisotni vnetljive tekočine, plin ali prah.** Električna orodja ustvarjajo iskre, ki lahko vžgejo prah ali hlape.

c) **Med uporabo električnega orodja otroci in navzoči ne smejo biti v bližini.** Zaradi odvračanja pozornosti lahko izgubite nadzor.

2 **ELEKTRIČNA VARNOST**

a) **Vtiči električnega orodja se morajo ujemati z vtičnico. Nikoli ne spreminjajte vtiča na noben način. Ne uporabljajte prilagoditvenih vtičev z ozemljenimi električnimi orodji.** Nespremenjeni vtiči in ustrezne vtičnice bodo zmanjšali tveganje električnega udara.

b) **Izogibajte se telesnemu stiku z ozemljenimi površinami, kot so cevi, radiatorji, štedilniki in hladilniki.** Če je vaše telo ozemljeno, obstaja povečana nevarnost električnega udara.

c) **Električnega orodja ne izpostavljajte dežju ali mokrim razmeram.** Voda, ki vstopi v električno orodje, poveča tveganje električnega udara.

d) **Kabla ne uporabljajte za druge namene. Nikoli ne uporabljajte kabla za prenašanje, vlečenje ali izklapljanje električnega orodja. Kabla ne približujte vročini, olju, ostrim robovom ali premikajočim se delom.** Poškodovani ali prepleteni kabli povečajo tveganje električnega udara.

e) **Ko električno orodje uporabljate na prostem, uporabite podaljšek, primeren za uporabo na prostem.** Če uporabljate kabel, primeren za uporabo na prostem, zmanjšate tveganje električnega udara.

f) **Če se ne morete izogniti uporabi električnega orodja v vlažnem okolju, uporabite napajalnik, zaščiten z napravo za diferenčni tok (RCD).** Če uporabljate RCD, zmanjšate tveganje električnega udara.

3 **OSEBNA VARNOST**

a) **Bodite pozorni pri uporabi električnih orodij, pazite, kaj počnete in uporabite zdrav razum. Ne uporabljajte električnega orodja, ko ste utrujeni ali pod vplivom drog, alkohola ali zdravil.** Trenutek nepazljivosti med uporabo električnega orodja lahko povzroči resne telesne poškodbe.

b) **Uporabljajte osebno varovalno opremo. Vedno nosite zaščito za oči.** Varovalna oprema, kot so maska za prah, nedrseči zaščitni čevlji, trda pokrivala ali zaščita za sluh, ki se uporablja v ustreznih pogojih, bo zmanjšala telesne poškodbe.

c) **Preprečite nenamerni zagon. Prepričajte se, da je stikalo izklopljeno, preden orodje priključite na vir napajanja in/ali akumulator, dvignete ali nesete.** Če električno orodje nosite s prstom na stikalu ali vklopite električno orodje, ki ima vklopljeno stikalo, lahko pride do nesreče.

d) **Preden vklopite električno orodje, odstranite morebitne nastavitvene ključe ali montažne ključe.** Montažni ključ ali ključ, ki je ostal pritrjen na vrteči se del električnega orodja, lahko povzroči telesne poškodbe.

e) **Ne posegajte. Vedno imejte ustrezen položaj in ravnotežje.** To v nepričakovanih situacijah omogoča boljši nadzor nad električnim orodjem.

f) **Pravilno se oblecite. Ne nosite ohlapnih oblačil ali nakita. Las in oblačil ne približujte premikajočim se delom.** Ohlapna oblačila, nakit ali dolgi lasje se lahko zagrabijo v premikajoče se dele.

g) **Če so naprave predvidene za priključitev naprav za odsesavanje in zbiranje prahu, se prepričajte, da so te priključene in pravilno uporabljene.** Uporaba zbiralnika prahu lahko zmanjša nevarnosti, povezane s prahom.

h) **Ne dovolite, da bi vam poznavanje, pridobljeno s pogosto uporabo orodja, omogočilo, da postanete pre-**

več samozavestni in prezrete načela varnosti orodja. Nepazljivo dejanje lahko povzroči hude telesne poškodbe v delčku sekunde.

4 **UPORABA IN NEGA ELEKTRIČNEGA ORODJA**

a) **Električnega orodja ne preobremenjujte. Uporabite ustrezno električno orodje za vašo uporabo.** Pravilno električno orodje bo delo opravilo bolje in varnejše s hitrostjo, za katero je bilo zasnovano.

b) **Ne uporabljajte električnega orodja, če ga s stikalom ni mogoče vklopiti in izklopiti.** Vsako električno orodje, ki ga ni mogoče nadzorovati s stikalom, je nevarno in ga je treba popraviti.

c) **Pred nastavitvami, menjavo pribora ali shranjevanjem električnega orodja izklopite vtič iz vira napajanja in/ali odstranite akumulator iz električnega orodja, če je snemljiv.** Taki preventivni varnostni ukrepi zmanjšajo tveganje nenamernega vklopa električnega orodja.

d) **Nedelujoča električna orodja hranite zunaj dosega otrok in ne dovolite, da električno orodje upravljajo osebe, ki ne poznajo električnega orodja ali teh navodil.** Električno orodje je nevarno v rokah neusposobljenih uporabnikov.

e) **Vzdrževanje orodja in dodatkov. Preverite premikajoče se dele glede pravilne izravnane ali zagozdenosti, preloma delov in drugih stanj, ki bi lahko ovirala delovanje električnega orodja. Če je električno orodje poškodovano, pred uporabo poskrbite za popravilo.** Veliko nesreč se zgodi zaradi slabo vzdrževanega električnega orodja.

f) **Rezalna orodja ohranjajte ostra in čista.** Pravilno vzdrževana rezalna orodja z ostrimi rezalnimi robovi se manj zatikajo in jih je lažje nadzorovati.

g) **Električno orodje, pribor in nastavke za orodje itd. uporabljajte v skladu s temi navodili, pri čemer upoštevajte delovne pogoje in delo, ki ga je treba opraviti.** Uporaba električnega orodja za drugačna opravila od predvidenih lahko povzroči nevarno situacijo.

h) **Ročaji in prijemalne površine naj bodo suhi, čisti ter brez olja in maščobe.** Spolzki ročaji in prijemalne površine ne omogočajo varne uporabe in nadzora orodja v nepričakovanih situacijah.

5 **UPORABA IN NEGA AKUMULATORSKEGA ORODJA**

a) **Polnite samo s polnilnikom, ki ga je določil proizvajalec.** Polnilnik, ki je primeren za eno vrsto akumulatorja, lahko pri uporabi z drugim akumulatorjem povzroči nevarnost požara.

b) **Električna orodja uporabljajte samo s posebej določenimi akumulatorji.** Uporaba drugih akumulatorjev lahko povzroči nevarnost telesnih poškodb in požara.

c) **Ko akumulatorja ne uporabljate, ga hranite stran od drugih kovinskih predmetov, kot so sponke za papir, kovanci, ključi, žeblji, vijaki ali drugi majhni kovinski predmeti, ki lahko vzpostavijo povezavo z enega pola akumulatorja na drugega.** Kratek stik polov akumulatorja lahko povzroči opekline ali požar.

d) **V slabih pogojih lahko iz akumulatorja izteče tekočina; izogibajte se stiku. Če do stika pride nenamerno, sperite prizadeto mesto z vodo. Če tekočina pride v oči, dodatno poiščite zdravniško pomoč.** Tekočina, ki izteče iz akumulatorja, lahko povzroči draženje ali opekline.

e) **Ne uporabljajte akumulatorja ali orodja, ki je poškodovano ali spremenjeno.** Poškodovani ali spremenjeni akumulatorji lahko povzročijo nepredvidljivo vedenje, ki povzroči požar, eksplozijo ali nevarnost telesnih poškodb.

f) **Akumulatorja ne izpostavljajte ognju ali previsoki temperaturi.** Izpostavljenost ognju ali temperaturi nad 130 °C lahko povzroči eksplozijo.

g) **Upoštevajte vsa navodila za polnjenje in akumulatorja ali orodja ne polnite zunaj temperaturnega območja, določenega v navodilih.** Nepravilno polnjenje ali polnjenje pri temperaturah zunaj navedenega območja lahko poškoduje akumulator in poveča nevarnost požara.

6 **SERVIS**

a) **Poskrbite, da bo vaše električno orodje servisirala usposobljena oseba za popravilo, ki bo uporabila samo enake nadomestne dele.** Tako boste zagotovili ohranitev varnosti električnega orodja.

b) **Nikoli ne servisirajte poškodovanih akumulatorjev.** Akumulatorje sme servisirati samo proizvajalec ali pooblaščeni serviserji.

Varnostna navodila za žaganje z žagami, ki se premikajo sem in tja

- **Električno orodje držite za izolirane prijemalne površine, ko izvajate opravilo, kjer lahko rezalni pripomoček pridejo v stik s skritimi napeljavami.** Pripomoček za rezanje ki pridejo v stik z žico pod napetostjo, lahko prenesejo napetost na izpostavljene kovinske dele električnega orodja, uporabnika pa lahko zadene električni udar.
- **Uporabite sponke ali drug praktičen način za pritrditev in podprite obdelovanec na stabilno podlago.** Če obdelovanec držite z roko ali ob telesu, postane nestabilen in lahko povzroči izgubo nadzora.
- **Uporabljajte samo dodatke, ki jih priporoča PARKSIDE.** Neprimerni dodatki lahko povzročijo električni udar ali požar.

Dodatna varnostna navodila za žaganje z žagami, ki se premikajo sem in tja

- **Ne približujte rok območju žaganja.** Ne segajte pod obdelovanec. Pri stiku z žaginim listom obstaja nevarnost telesnih poškodb.
- **Električno orodje približujte obdelovancu samo, ko je vklopljeno.** Drugače obstaja nevarnost povratnega udarca, če se delovno orodje zatakne v obdelovancu.
- **Pazite, da je spodnja plošča pri žaganju varno nameščena na obdelovancu.** Zataknjen žagin list se lahko zlomi ali povzroči povratni udarec.
- **Po koncu delovnega postopka izklopite električno orodje in žagin list izvlecite iz reza šele takrat, ko se**

povsem zaustavi. Tako preprečite povratni udarec in lahko varno odložite električno orodje.

- **Uporabljajte samo nepoškodovane, brezhibne žagine liste.** Upognjeni ali topi žagini listi se lahko zlomijo, negativno vplivajo na rez ali povzročijo povratni udarec.
- **Žaginega lista po izklopu ne upočasnjujte s pritiskanjem ob strani.** Žagin list se lahko poškoduje, zlomi ali pa povzroči povratni udarec.
- **Uporabite sponke ali drug praktičen način za pritrditev in podprite obdelovanec na stabilno podlago.** Če obdelovanec držite z roko ali ob telesu, postane nestabilen in lahko povzroči izgubo nadzora.
- **Z delujočo žago se ne dotikajte drugih predmetov ali zemlje.** Obstaja nevarnost povratnega udarca.
- **Električno orodje med delom čvrsto držite z obema rokama in poskrbite za varno stojišče.** Električno orodje z dvema rokama bolj varno vodite.
- **Napravo takoj izklopite, če se žagin list zatakne. Razprite rez žage in žagin list previdno izvlecite.** Lahko pride do izgube nadzora nad električnim orodjem.
- **Uporabite primerne naprave za odkrivanje skritih oskrbovalnih napeljav ali pa za nasvet povprašajte komunalno podjetje.** Stik z električnimi kabli lahko privede do požara in električnega udara. Poškodovane plinske napeljave lahko privedejo do eksplozije. Počene vodne cevi lahko povzročijo materialno škodo.
- **Vedno počakajte, da se električno orodje popolnoma zaustavi, preden ga odložite.** Delovno orodje se lahko zatakne in povzroči izgubo nadzora nad električnim orodjem.

Preostala tveganja

Tudi če to napravo uporabljate v skladu s predpisi, še vedno obstajajo preostala tveganja. V povezavi z zasnovo in izvedbo te naprave se lahko pojavijo naslednje nevarnosti:

- Okvare sluha, če ne nosite primerne zaščite sluha.
- Zdravstvene težave, ki izhajajo iz prenosa tresljajev na dlan in roko, če napravo uporabljate dlje časa ali jo nepravilno vodite in vzdržujete.
- Ureznine.

⚠ **OPOZORILO!** Nevarnost zaradi elektromagnetnega polja, nastalega med delovanjem naprave. To polje lahko v določenih okoliščinah vpliva na aktivne ali pasivne medicinske vsadke. Da bi zmanjšali nevarnost resnih ali smrtnih telesnih poškodb, se morajo uporabniki z medicinskimi vsadki posvetovati s svojim zdravnikom in proizvajalcem medicinskega vsadka, preden začnejo uporabljati napravo.

Priprava

⚠ **OPOZORILO!** Nevarnost telesnih poškodb zaradi nezaželenega zagona naprave. Akumulator vstavite v napravo šele, ko je naprava dokončno pripravljena za uporabo.

Upravljalni deli

Pred prvo uporabo preverite varno prileganje vseh nameščenih elementov in spoznajte upravljalne dele.

- **stikalo za vklop/izklop (5)**
  - Vklop: pritisnite
  - Brezstopenjska nastavitev števila hodov: čim močneje pritiskate na stikalo za vklop/izklop, tem višje je število hodov.
  - Izklop: spustite
- **zapora vklopa (6)**
  - Odprava blokade: pritisnite
  - Blokada: spustite

Nastavitev spodnje plošče

Navodila

- Nevarnost telesnih poškodb! Odstranite žagin list **(10, 11)**.
- ⚠ **OPOZORILO!** Naprave nikoli ne uporabljajte brez spodnje plošče **(1)**.

Kako ravnati

→ glejte (slika A)

Namestitev in odstranitev žaginega lista

Navodila

- Žagin list ima univerzalen sprejemni nastavek ½".
- Prepričajte se, da je žagin list **(10, 11)** pravilno pritrjen in da so zobje obrnjeni navzdol.

Kako ravnati

→ glejte (slika B)

Preverjanje napolnjenosti akumulatorja

→ glejte (slika C)

barva	Pomen
zelen	akumulator je napolnjen
oranžen	akumulator je delno napolnjen
rdeč	akumulator je treba napolniti

Polnjenje akumulatorja

Navodila

- Akumulatorja ne izpostavljajte dalj časa neposredni sončni svetlobi in ali temperaturam > 50 °C. Zlasti se izogibajte odlaganju na radiatorje ali shranjevanju v vozilih.
- Glejte tudi navodila za uporabo polnilnika.

→ glejte (slika C)

Uporaba

Navodila za žaganje

Splošne opombe

- Ne uporabljajte topih, upognjenih ali kako drugače poškodovanih žaginih listov.

- Pred žaganjem obdelovanec preverite glede upognjenih tujkov kot žeblji ali vijaki. Odstranite jih.
- Uporabljajte samo žagine liste s popolnoma enakim steblom žaginega lista kot pri priloženem žaginem listu.
- Napravo trdno držite za ročaj.
- Namestite spodnjo ploščo na obdelovanec.
- Ne pritiskajte preveč v smeri reza. Pustite, da naprava opravi svoje delo.
- Napravo takoj izklopite, če se žagin list zatakne. Razprite rez žage in žagin list previdno izvlecite.
- Preden izdelek odložite, ga izklopite in počakajte, da se popolnoma umiri.
- Pri delu vedno stojte ob strani žage.
- Preprečite preobremenitev naprave med delom.

Potopno žaganje

Pogoji

- Mehki materiali, kot so les, porobeton, mavčni karton itd.

Kako ravnati

1 Namestite napravo s spodnjim robom spodnje plošče **(1)** na obdelovanec. Žagin list **(10)** se obdelovanca ne dotika.
2 Potopite žagin list **(10)** v obdelovanec, tako da napravo nagnete naprej in jo pri tem postavite pokonci.
3 Žagajte vzdolž želene črte reza.

Vstavljanje in odstranjevanje akumulatorja

→ glejte (slika D)

Vklop in izklop

Navodila

- Število gibov je mogoče uravnavati brezstopenjsko. čim močneje pritiskate na stikalo za vklop/izklop **(5)** , tem višje je število gibov.
- Žagin list izvlecite iz reza šele takrat, ko se list povsem zaustavi.
- delovna luč LED **(3)**
  START → Delovna luč LED vklopljena
  STOP → Delovna lučka LED ugasne čez pribl. 10 sekund po izklopu

Kako ravnati

→ glejte (slika E)

Transport

Navodila

- Izklopite napravo.
- Prepričajte se, da so se vsi premični deli popolnoma zaustavili.
- Odstranite akumulator.
- Odstranite vstavno orodje.
- Napravo vedno prenašajte za ročaj.

Čiščenje, vzdrževanje in shranjevanje

⚠ **OPOZORILO!** Nevarnost telesnih poškodb zaradi nezaželenega zagona naprave. Zaščitite se pri vzdrževalnih in čistilnih delih. Izklopite napravo in izvlecite priključni vtič iz električne vtičnice.

Servisna in vzdrževalna dela, ki niso opisana v teh navodilih, prepustite naši servisni službi. Uporabljajte samo originalne nadomestne dele.

Čiščenje

→ glejte slika F

Vzdrževanje

Naprave ni treba vzdrževati.

Shranjevanje

→ glejte (slika G)

Odstranjevanje med odpadke/varstvo okolja

Odstranite akumulator iz naprave in oddajte napravo, akumulator, pribor in embalažo za predelavo na okolju prijazen način.



Električne naprave ne spadajo med gospodinjske odpadke.

Simbol prečrtanega zabojnika na kolesih pomeni, da tega izdelka po koncu njegove življenjske dobe ne smete odlagati kot nesortirane komunalne odpadke.

Direktiva 2012/19/EU o odpadni električni in elektronski opremi:

potrošniki so po zakonu dolžni reciklirati električno in elektronsko opremo na okolju prijazen način ob koncu njene življenjske dobe. Na ta način je zagotovljeno okolju prijazno in z viri varčno recikliranje.
Odvisno od prenosa Direktive v nacionalno pravo so vam na voljo naslednje možnosti:

- odsluženo napravo lahko oddate na prodajnem mestu,
- ali na uradnem zbirališču,
- ali jo pošljete nazaj proizvajalcu/osebi, ki jo je dala na trg.

To ne velja za pribor in pripomočke za odpadno opremo, če nimajo električnih sestavnih delov.

Odstranjevanje akumulatorjev na okolju prijazen način



Akumulatorja ne zavrzite med gospodinjske odpadke, ne mečite ga v ogenj (nevarnost eksplozije) ali v vodo. Poškodovani akumulatorji lahko škodujejo okolju in vašemu zdravju, če uhajajo strupeni hlapi ali tekočine.

Okvarjene ali odslužene akumulatorje ste dolžni odstraniti na okolju prijazen način.

- Akumulatorjev ne odpirajte in preprečite mehanske poškodbe. Obstaja nevarnost kratkega stika in uhajajo lahko hlapi, ki dražijo dihala.
- Pred odstranitvijo je akumulatorje treba iz varnostnih razlogov izprazniti.
- Prelepite pole, da preprečite kratke stike.
- Akumulatorje odstranite v trgovini ali na zbirališču.

- **Poškodovani akumulatorji**
  Z zunanje poškodovanimi akumulatorji ravnajte posebej previdno!
  - Poškodovanih akumulatorjev se ne dotikajte z golimi rokami.
  - Če polov ne morete prelepiti, akumulatorje dajte vsakega v svojo plastično vrečko.
  - Poškodovane akumulatorje ločeno dajte v negorljivo posodo za zapiranje, ki jo je še mogoče napolniti s peskom.
  - Poškodovane akumulatorje oddajte na zbirališču, kjer je prisotno strokovno osebje.

Iskanje napak

Naslednja tabela vam pomaga pri odpravi majhnih motenj:

Težava	Morebiten vzrok	Odpravljanje napak
Naprava se ne zažene.	stikalo za vklop/izklop **(5)** okvarjeno	Obrnite se na servisno službo.
	Motor je okvarjen	Obrnite se na servisno službo.
Naprava deluje s prekinitvami.	Notranji zrahljani kontakt	Obrnite se na servisno službo.
Nizka zmogljivost žaganja	Žagin list **(10, 11)** ni primeren za obdelovanec za obdelavo.	Vstavite primeren žagin list **(10, 11)** .
	Žagin list **(10, 11)** top	Vstavite nov žagin list **(10, 11)** .
	Napačna hitrost žaganja	Prilagodite hitrost žaganja.
Žagin list hitro otopi.	Žagin list **(10, 11)** ni primeren za obdelovanec za obdelavo.	Vstavite primeren žagin list **(10, 11)** .
	Previsoka hitrost žaganja	Znižajte hitrost žaganja.
	Premočno pritiskanje	Zmanjšajte pritiskanje.

Garancijo

→ *Garancijo, str. 123*

Nadomestni deli in pribor

Nadomestne dele in dodatke lahko naročite na *www.grizzlytools.shop*. Če bi pri postopku naročanja prišlo do težav, se obrnite na nas v naši spletni trgovini. Pri dodatnih vprašanjih se obrnite na *Garancijo, str. 123*

Pol. št.	Ime	Št. naročila
1	spodnja plošča	75118254
9	vzvod	75118255
10	žagin list za les	13800419
11	žagin list za kovino	13800420

Prevod izvirnika izjave EU o skladnosti

Proizvod: **Akumulatorska sabljasta žaga**

Model: **PSSAP 20-Li E6**

Serijska številka: 000001-202000

Predmet navedene izjave je v skladu z ustrezno zakonodajo Unije o harmonizaciji:

2006/42/EC (do 2027-01-19); (EU) 2023/1230 (od 2027-01-20) • 2014/30/EU • 2011/65/EU & (EU) 2015/863 Proizvod z baterijo Smart PAPS 204 A1/Smart PAPS 208 A1/Smart PAPS 2012 A1/PAPP 204 A1/PAPP 208 A1: 2014/53/EU (namesto 2014/30/EU)

Predmet navedene izjave je v skladu z Direktivo 2011/65/EU Evropskega parlamenta in Sveta z dne 8. junija 2011 o omejevanju uporabe nekaterih nevarnih snovi v električni in elektronski opremi.

Za zagotovitev skladnosti so bili uporabljeni naslednji usklajeni standardi ter nacionalni standardi in predpisi:

EN 62841-1:2015/A11:2022 • EN 62841-2-11:2016/A11:2024 EN IEC 55014-1:2021 • EN IEC 55014-2:2021 • EN IEC 63000:2018 EN 62471:2008 • IEC 62471:2006 Proizvod z baterijo Smart PAPS 204 A1/ Smart PAPS 208 A1/Smart PAPS 2012 A1/PAPP 204 A1/PAPP 208 A1: EN 301 489-1 V2.2.3:2019 • EN 301 489-17 V3.3.1:2024 EN 300 328 V2.2.2:2019 • EN 50663:2017 • EN 62479:2010

Ta izjava o skladnosti se izda na lastno odgovornost proizvajalca.

CE

Grizzly Tools GmbH & Co. KG
Stockstädter Str. 20
63762 Großostheim
NEMČIJA

11.07.2026



Christian Frank
Pooblaščeni zastopnik za dokumentacijo

Obsah

Úvod 29
Použití dle určení 29
Rozsah dodávky/Příslušenství 29
Přehled 29
Popis funkce 30
Technické údaje 30
Bezpečnostní pokyny 30
Význam bezpečnostních pokynů 30
Piktogramy a symboly 30
Obecná bezpečnostní upozornění pro elektrické nářadí 31
Bezpečnostní pokyny pro pily s řezáním sem a tam 32
Zbytková nebezpečí 33
Příprava 33
Ovládací části 33
Nastavení nožní desky 33
Montáž a demontáž pilového listu 33
Kontrola stavu nabití akumulátoru 33
Nabití akumulátoru 33
Provoz 34
Upozornění k pilování 34
Vložení a vyjmutí akumulátoru 34
Zapnutí a vypnutí 34
Přeprava 34
Čištění, údržba a skladování 34
Čištění 34
Údržba 34
Skladování 34
Likvidace/ochrana životního prostředí 34
Akumulátory zlikvidujte ekologickým způsobem 34
Hledání chyb 35
Servis 35
Záruka 35
Opravárenská služba 36
Service-Center 36
Dovozce 36
Náhradní díly a příslušenství 36
Překlad původního EU prohlášení o shodě 37
Rozložený pohled.....131

Úvod



Návod k obsluze je součástí tohoto výrobku. Před použitím výrobku se seznamte se všemi provozními a bezpečnostními pokyny.

Návod k obsluze dobře uschovejte na vhodném místě a při předání výrobku třetím osobám jim odevzdejte také veškeré podklady.

Použití dle určení

Přístroj je určen výhradně pro následující použití:

- Řezání plastů, dřeva a lehkých kovů s pevnou opěrou.
- Provoz výhradně v suchých místnostech.

Dodržujte pokyny týkající se typů pilových listů.

Jakékoliv jiné použití, které není v tomto návodu k obsluze výslovně povoleno, může vést k poškození přístroje a pro uživatele představovat vážné nebezpečí. Obsluha nebo uživatel zařízení nese zodpovědnost za nehody či škody na jiných osobách nebo jejich majetku. Přístroj je určen pro použití domácími kutily. Není určen pro trvalé komerční využívání. V případě komerčního použití záruka zaniká. Výrobce neručí za škody způsobené nesprávným použitím nebo nesprávnou obsluhou.

Rozsah dodávky/Příslušenství

Vybalte přístroj a zkontrolujte rozsah dodávky.



součástí dodávky jsou tyto položky



Není součástí dodávky

Obalový materiál zlikvidujte správně dle předpisů.

Přehled

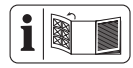

Obrázky přístroje naleznete na přední a zadní výklopné stránce.

1 nožní deska
2 sklíčidlo
3 pracovní světlo LED
4 přídavné držadlo
5 zapínač/vypínač
6 blokace zapnutí
7 rukojeť
8 držák akumulátoru
9 páčka
10 pilový list na dřevo
11 pilový list na kov
12 úložný kufřík

(Obr. C)

13 odblokování akumulátoru
14 tlačítko (ukazatel stavu nabití)
15 akumulátor
16 ukazatel stavu nabití
17 nabíječka

Popis funkce

Přístroj je ručně vedená pila s přímočarým a vratným pohybem pilového listu.

Funkce ovládacích prvků naleznete v následujících popisech.

Technické údaje

Aku pila ocaska ..... PSSAP 20-Li E6

Jmenovité napětí *U* ..... 20 V ⎓

Typ ochrany IPX0

Hmotnost (bez akumulátoru) .....≈1,6 kg

Počet zdvihů při volnoběžných otáčkách .....0–3000 min^{-1}

Výška zdvihu ..... 22 mm

hloubka řezu*

- dřevo .....≤ 150 mm
- ocel .....≤ 15 mm
- neželezné kovy .....≤ 20 mm
- kovové trubky .....≤ 100 mm

Hladina akustického tlaku (L_{pA}) ..... 84,3 dB; K_{pA}=5 dB

Hladina akustického výkonu (L_{WA})

- změřená .....92,3 dB; K_{WA}=5 dB

Vibrace (a_h): dřevěný nosník ..... 9,117 m/s^2; K=1,5 m/s^2

Vibrace (a_h): prkno ..... 7,947 m/s^2; K=1,5 m/s^2

akumulátor .....Li-Ion

Teplota .....Max. 50 °C

- Nabíjení ..... 4–40 °C
- Provoz .....4–50 °C
- Skladování ..... 15–25 °C

Chytrá baterie PARKSIDE Performance Smart PAPS 204 A1/ Smart PAPS 208 A1/Smart PAPS 2012 A1/PAPP 204 A1/ PAPP 208 A1

- kmitočtové pásmo .....2400–2483,5 MHz
- vysílací výkon .....≤ 20 dBm

*závislé na vloženém pilovém listu

⚠ **UPOZORNĚNÍ!** Poškození sluchu! Noste ochranu sluchu.

Hladina hluku a vibrací byla stanovena dle norem a předpisů uvedených v prohlášení o shodě.

Uvedená hodnota vibrací a uvedená hodnota emisí hluku byly změřeny pomocí standardizované zkušební metody a lze je použít k porovnání určitého elektrického nástroje s jiným nástrojem. Uvedená hodnota vibrací a uvedená hodnota emisí hluku mohou být použity také k předběžnému odhadu zatížení.

⚠ **VAROVÁNÍ!** Emise vibrací a emise hluku se mohou během skutečného používání elektrického nástroje lišit od udané hodnoty v závislosti na způsobu, jakým je elektrický nástroj používán a zejména pak podle typu zpracovávaného obrobku. Dle možnosti se snažte udržet co nejnižší zatížení, způsobené vibracemi. Příkladným opatřením ke snížení vibračního zatížení je omezení pracovní doby. Přitom se musí brát v úvahu všechny části pracovního cyklu (například doby, během kterých je elektrický nástroj vypnutý, a ty, ve kterých je sice zapnutý, ale běží bez zátěže).

X 20 V TEAM

Přístroj je součástí série **X 20 V TEAM** a lze jej provozovat s akumulátory série **X 20 V TEAM**. Akumulátory série **X 20 V TEAM** se smí nabíjet pouze nabíječkami série **X 20 V TEAM**.

Doporučujeme Vám, provozovat tento přístroj pouze s následujícími akumulátory: PAP 20 B1, PAP 20 B3, Smart PAPS 204 A1, Smart PAPS 208 A1, Smart PAPS 2012 A1, PAP 202 A1, PAP 204 A1, PAPP 204 A1, PAPP 208 A1

Doporučujeme Vám, nabíjet tyto akumulátory pomocí následujících nabíječek: PLG 20 A3, PLG 20 A4, PLG 20 C1, PLG 20 C2, PLG 20 C3, PLG 201 A1, PDSLG 20 A1, PDSLG 20 B1, PDSLG 20 B2, Smart PLGS 2012 A1

Technické údaje akumulátoru a nabíječky: Viz samostatný návod.

Bezpečnostní pokyny

V této části jsou popsána základní bezpečnostní opatření při používání přístroje.

⚠ **VAROVÁNÍ!** Zranění osob a hmotné škody v důsledku neodborné manipulace s akumulátorem. Dodržujte bezpečnostní pokyny a pokyny k nabíjení a správnému použití, uvedené v návodu k obsluze Vašeho akumulátoru a Vaší nabíječky série **X 20 V TEAM**. Podrobný popis nabíjení a další informace naleznete v tomto samostatném návodu k obsluze.

Význam bezpečnostních pokynů

⚠ **NEBEZPEČÍ!** Pokud tento bezpečnostní pokyn nedodržíte, dojde k nehodě. Důsledkem je vážné zranění nebo smrt.

⚠ **VAROVÁNÍ!** Pokud tento bezpečnostní pokyn nedodržíte, dojde případně k nehodě. Mohlo by to mít za následek vážné zranění nebo smrt.

⚠ **UPOZORNĚNÍ!** Pokud tento bezpečnostní pokyn nedodržíte, dojde k nehodě. V důsledku může dojít k drobnému nebo středně těžkému ublížení na zdraví.

OZNÁMENÍ! Pokud tento bezpečnostní pokyn nedodržíte, dojde k nehodě. V důsledku může dojít k věcnému poškození.

Piktogramy a symboly

Piktogram na přístroji


Přečtěte si návod k obsluze


Elektrická zařízení nepatří do domácího odpadu.

Piktogramy v návodu k obsluze

① ② ... Pokyn k postupu po jednotlivých krocích


Pozor!


Používejte ochranné rukavice



Před veškerými pracemi na přístroji vyjměte akumulátor!



Stisknutí



Kontrola stavu nabití na akumulátoru



Nabití akumulátoru



Akumulátor nevystavujte po delší dobu přímému slunečnímu záření ani teplotám nad 50 °C. Zabraňte zejména odložení na topná tělesa nebo skladování ve vozidlech.



Skladujte v suchu



Skladujte mimo dosah dětí



Před delším uskladněním vyjměte akumulátor z přístroje (dodržujte samostatný návod k obsluze pro akumulátor a nabíječku)



Skladujte čistý, chráněný před prachem a proti mrazu

Obecná bezpečnostní upozornění pro elektrické nářadí

⚠ **VAROVÁNÍ! Přečtěte si všechna bezpečnostní upozornění, pokyny, obrázky a technické údaje dodané s tímto elektrickým nářadím.** Při nedodržení všech níže uvedených pokynů může dojít k úrazu elektrickým proudem, požáru a/nebo vážnému zranění. **Uschovejte všechna varování a pokyny pro budoucí použití.**

Termín „elektrické nářadí" ve varováních se vztahuje na vaše elektrické nářadí napájené ze sítě (s napájecím kabelem) nebo nářadí napájené z baterie (bez napájecího kabelu).

1 **BEZPEČNOST PRACOVNÍHO PROSTORU**

a) **Udržujte pracovní prostor čistý a dobře osvětlený.** Nepořádek nebo tmavé prostory vedou k nehodám.

b) **Nepracujte s elektrickým nářadím ve výbušném prostředí, například v blízkosti hořlavých kapalin, plynů nebo prachu.** Elektrické nářadí vytváří jiskry, které mohou zapálit prach nebo výpary.

c) **Při práci s elektrickým nářadím udržujte děti a přihlížející v bezpečné vzdálenosti.** Budete-li rozptylováni, můžete ztratit kontrolu.

2 **ELEKTRICKÁ BEZPEČNOST**

a) **Zástrčky elektrického nářadí musí odpovídat zásuvce. Nikdy zástrčku žádným způsobem neupravujte. S uzemněným elektrickým nářadím nepoužívejte žádné adaptérové zástrčky.** Neupravené zástrčky a odpovídající zásuvky snižují riziko úrazu elektrickým proudem.

b) **Vyvarujte se tělesného kontaktu s uzemněnými povrchy, jako jsou potrubí, radiátory, sporáky a chladničky.** Pokud je vaše tělo uzemněno, existuje zvýšené riziko úrazu elektrickým proudem.

c) **Nevystavujte elektrické nářadí dešti ani mokru.** Voda vnikající do elektrického nářadí zvyšuje riziko úrazu elektrickým proudem.

d) **Nepoužívejte kabel nedovoleným způsobem. Nikdy nepoužívejte kabel k přenášení, tahání nebo odpojování elektrického nářadí. Udržujte kabel mimo dosah tepla, oleje, ostrých hran nebo pohyblivých částí.** Poškozené nebo zamotané kabely zvyšují riziko úrazu elektrickým proudem.

e) **Při práci s elektrickým nářadím venku používejte prodlužovací kabel vhodný pro venkovní použití.** Při použití kabelu vhodného pro venkovní použití se snižuje riziko úrazu elektrickým proudem.

f) **Pokud je provoz elektrického nářadí ve vlhkém prostředí nevyhnutelný, použijte zdroj chráněný proudovým chráničem (RCD).** Při použití ochrany RCD se snižuje riziko úrazu elektrickým proudem.

3 **OSOBNÍ BEZPEČNOST**

a) **Zůstaňte ve střehu, sledujte, co děláte, a při práci s elektrickým nářadím používejte zdravý rozum. Nepoužívejte elektrické nářadí, jste-li unaveni nebo pod vlivem drog, alkoholu nebo léků.** Kvůli chvilce nepozornosti při práci s elektrickým nářadím může dojít k vážnému zranění.

b) **Používejte osobní ochranné prostředky. Vždy noste ochranu očí.** Ochranné prostředky, jako je protiprachová maska, protiskluzová bezpečnostní obuv, ochranná přilba nebo chrániče sluchu používané ve vhodných podmínkách, omezují riziko zranění osob.

c) **Zabraňte neúmyslnému spuštění. Před připojením ke zdroji napájení a/nebo akumulátoru, zvednutím nebo přenášením nářadí se ujistěte, že je vypínač ve vypnuté poloze.** Přenášení elektrického nářadí s prstem na spínači nebo manipulace s elektrickým nářadím se zapnutým spínačem, může vést k úrazům.

d) **Před zapnutím elektrického nářadí odstraňte jakýkoliv seřizovací klíč nebo klíč.** Kvůli klíči nebo klíči připevněnému k rotující části elektrického nářadí může dojít ke zranění.

e) **Nesnažte se s nářadím dosáhnout daleko od sebe. Vždy udržujte správný postoj a rovnováhu.** Získáte tak lepší kontrolu nad elektrickým nářadím v neočekávaných situacích.

f) **Noste vhodný oděv. Nenoste volný oděv nebo šperky. Udržujte své vlasy a oděv mimo pohyblivé součásti.** Volné oblečení, šperky nebo dlouhé vlasy se mohou zachytit v pohyblivých součástech.

g) **Pokud jsou k dispozici zařízení pro připojení zařízení k odsávání a sběru prachu, ujistěte se, že jsou připo-**

jena a správně používána. Při použití sběrače prachu se může snížit nebezpečí související s prachem.

h) **Nedopusťte, abyste na základě častého používání nářadí polevili a ignorovali zásady bezpečnosti nářadí.** Při nedbalém používání může během zlomku sekundy dojít k vážnému zranění.

4 **POUŽÍVÁNÍ A PÉČE O ELEKTRICKÉ NÁŘADÍ**

a) **Elektrické nářadí nepoužívejte za použití síly. Používejte správné elektrické nářadí pro danou aplikaci.** Správné elektrické nářadí zvládne práci lépe a bezpečněji při rychlosti, pro kterou bylo navrženo.

b) **Nepoužívejte elektrické nářadí, pokud je nelze zapnout a vypnout vypínačem.** Jakékoliv elektrické nářadí, které nelze ovládat vypínačem, je nebezpečné a musí být opraveno.

c) **Před seřizováním, výměnou příslušenství nebo před uložením elektrického nářadí vytáhněte zástrčku ze zásuvky a/nebo vyjměte z nářadí akumulátor, je-li odnímatelný.** Díky takovým preventivním bezpečnostním opatřením se snižuje riziko náhodného spuštění elektrického nářadí.

d) **Nepoužívané elektrické nářadí skladujte mimo dosah dětí a nedovolte osobám, které nejsou obeznámeny s elektrickým nářadím nebo s těmito pokyny, aby s elektrickým nářadím pracovaly.** Elektrické nářadí je v rukou neškolených uživatelů nebezpečné.

e) **Na elektrickém nářadí a příslušenství provádějte údržbu. Zkontrolujte, zda nejsou pohyblivé části vychýleny nebo zablokovány, zda nejsou zlomené a zda neexistují jiné podmínky, které mohou ovlivnit činnost elektrického nářadí. Je-li nářadí poškozeno, nechte elektrické nářadí před použitím opravit.** Mnoho nehod je způsobeno kvůli nedostatečně udržovanému elektrickému nářadí.

f) **Řezné nástroje udržujte ostré a čisté.** Řádně udržované řezné nástroje s ostrými řeznými hranami se méně zasekávají a snáze se ovládají.

g) **Elektrické nářadí, příslušenství, násadce atd. používejte v souladu s těmito pokyny, s ohledem na pracovní podmínky a prováděnou práci.** Použití elektrického nářadí k jiným než určeným činnostem může vést k nebezpečné situaci.

h) **Udržujte rukojeti a úchopové plochy v suchém a čistém stavu a bez oleje a mastnoty.** Kvůli kluzké rukojeti a úchopovým plochám nelze s nástrojem bezpečně manipulovat a ovládat jej v neočekávaných situacích.

5 **POUŽÍVÁNÍ A ÚDRŽBA AKUMULÁTOROVÉHO NÁŘADÍ**

a) **Nabíjejte nástroj pouze nabíječkou specifikovanou výrobcem.** Nabíječka, která je vhodná pro jeden typ akumulátoru, může při použití s jiným akumulátorem způsobit nebezpečí požáru.

b) **Používejte elektrické nářadí pouze se speciálně označenými akumulátory.** Použití jiných akumulátorů může dojít ke zranění a požáru.

c) **Pokud baterii nepoužíváte, uchovávejte ji mimo dosah jiných kovových předmětů, jako jsou kancelářské sponky, mince, klíče, hřebíky, šrouby nebo jiné malé kovové předměty, kvůli nimž může dojít k propojení kontaktů.** Kvůli zkratování svorek akumulátoru může dojít k popáleninám nebo požáru.

d) **Za nevhodných podmínek může z akumulátoru unikat kapalina – zabraňte kontaktu s ní. Pokud ke kontaktu náhodou dojde, opláchněte vodou. Pokud se kapalina dostane do očí, vyhledejte navíc lékařskou pomoc.** Kapalina vytékající z baterie může způsobit podráždění nebo popáleniny.

e) **Nepoužívejte akumulátor nebo nářadí, které je poškozené nebo upravené.** Poškozené nebo upravené akumulátory mohou vykazovat nepředvídatelné chování vedoucí k požáru, výbuchu nebo riziku zranění.

f) **Nevystavujte akumulátor ani nářadí ohni nebo nadměrné teplotě.** Při vystavení ohni nebo teplotě nad 130 °C může dojít k výbuchu.

g) **Dodržujte všechny pokyny pro nabíjení a nenabíjejte akumulátor ani nářadí mimo teplotní rozsah uvedený v pokynech.** Při nesprávném nabíjení nebo při teplotách mimo stanovený rozsah může dojít k poškození akumulátoru a zvýšenému riziku požáru.

6 **SERVIS**

a) **Nechte své elektrické nářadí opravit kvalifikovanou osobou, která použije pouze identické náhradní díly.** Tím bude zachována bezpečnost elektrického nářadí.

b) **Poškozené akumulátory nikdy neopravujte.** Servis akumulátorových sad by měl provádět pouze výrobce nebo autorizovaní poskytovatelé servisu.

Bezpečnostní pokyny pro pily s řezáním sem a tam

- **Při provádění prací, při nichž řezné příslušenství může zasáhnout skryté vedení, držte elektrické nářadí za izolované plochy rukojeti.** Kvůli řeznému příslušenství které se dostanou do kontaktu s vodičem pod napětím, se může napětí přenést do elektrického nástroje, a obsluha by tak mohla být zasažena elektrickým proudem.
- **Použijte svorky nebo jiný praktický způsob, jak zajistit a podepřít obrobek na stabilní plošině.** Při držení obrobku rukou nebo proti tělu je takový obrobek nestabilní a může kvůli němu dojít ke ztrátě kontroly.
- **Používejte pouze příslušenství doporučené společností PARKSIDE.** Kvůli nevhodnému příslušenství může dojít k úrazu elektrickým proudem nebo požáru.

Další bezpečnostní pokyny pro pily s řezáním sem a tam

- **Chraňte ruce mimo oblast řezání.** Nesahejte pod obrobek. Nebezpečí poranění při kontaktu s pilovým listem.
- **Elektrický nástroj veďte k obrobku pouze v zapnutém stavu.** Jinak hrozí nebezpečí zpětného rázu, když se používaný nástroj v obrobku vzpříčí.

- **Dbejte na to, aby základní deska při řezání vždy bezpečně doléhala.** Zpříčený pilový list se může zlomit nebo způsobit zpětný ráz.
- **Po dokončení prací vypněte elektrický nástroj a vytáhněte pilový list z řezu teprve tehdy, dokud se pilový list úplně nezastavil.** Tím zabráníte zpětnému rázu a můžete elektrický nástroj bezpečně odložit.
- **Používejte pouze nepoškozené, bezvadné pilové listy.** Ohnuté nebo neostré pilové listy se mohou zlomit, negativně ovlivnit řez nebo způsobit zpětný ráz.
- **Po vypnutí nezpomalujte pilový list bočním tlakem na něj.** Pilový list se může poškodit, zlomit nebo způsobit zpětný ráz.
- **Použijte svorky nebo jiný praktický způsob, jak zajistit a podepřít obrobek na stabilní plošině.** Při držení obrobku rukou nebo proti tělu je takový obrobek nestabilní a může kvůli němu dojít ke ztrátě kontroly.
- **Nedotýkejte se žádných předmětů nebo země, když je pila v provozu.** Hrozí nebezpečí zpětného rázu.
- **Držte elektrický nástroj při práci oběma rukama a zajistěte bezpečný postoj.** S elektrickým nástrojem budete bezpečněji manipulovat oběma rukama.
- **Okamžitě zařízení vypněte, když se pilový list vzpříčí. Roztáhněte řez a vytáhněte opatrně pilový list ven.** Může dojít ke ztrátě kontroly nad elektrickým nářadím.
- **Používejte vhodné detektory pro určení, zda na místě existuje skryté vedení, případně se obraťte s žádostí o pomoc na místní energetickou společnost.** Kontakt s elektrickými kabely může mít za následek vznik požáru nebo úraz elektrickým proudem. Poškození vedení plynu může mít za následek výbuch. Porušení vodovodního potrubí způsobí škody na majetku.
- **Před odložením elektrického nářadí vždy počkejte, až se zcela zastaví.** Aplikační nástroj se může zaseknout a způsobit ztrátu kontroly nad elektrickým nářadím.

Zbytková nebezpečí

I když tento přístroj používáte správně, existují vždy zbytková rizika. V souvislosti s konstrukčním návrhem a provedením tohoto přístroje mohou vzniknout níže uvedená nebezpečí:

- poškození sluchu, pokud není použita žádná vhodná ochrana sluchu.
- ohrožení zdraví vyplývající z vibrací rukou a paží, pokud se přístroj používá delší dobu nebo není řádně veden a udržován.
- pořezání

⚠ **VAROVÁNÍ!** Nebezpečí z elektromagnetických polí, která jsou generována během provozu přístroje. Pole může za určitých okolností ovlivňovat aktivní nebo pasivní lékařské implantáty. K omezení nebezpečí vážných nebo smrtelných zranění, doporučujeme osobám s lékařskými implantáty konzultovat svého lékaře a výrobce lékařského implantátu, než budou zařízení obsluhovat.

Příprava

⚠ **VAROVÁNÍ!** Nebezpečí zranění v důsledku neúmyslného spuštění přístroje. Akumulátor vložte do přístroje až tehdy, když je přístroj zcela připraven k použití.

Ovládací části

Před prvním použitím zkontrolujte bezpečné usazení všech předmontovaných prvků a seznamte se s ovládacími částmi.

- **zapínač/vypínač (5)**
  - Zapnutí: Stiskněte
  - Plynulá regulace počtu zdvihů: Čím dále zapínač/vypínač stisknete, tím vyšší je počet zdvihů.
  - Vypnutí: Pusťte
- **blokace zapnutí (6)**
  - Odblokování: Stiskněte
  - Zablokování: Pusťte

Nastavení nožní desky

Upozornění

- Nebezpečí zranění! Odmontujte pilový list **(10, 11)**.
- ⚠ **VAROVÁNÍ!** Nikdy nepoužívejte přístroj bez nožní desky **(1)**.

Postup

→ viz (Obr. A)

Montáž a demontáž pilového listu

Upozornění

- Pilový list má univerzální upnutí ½".
- Ujistěte se, že je pilový list **(10, 11)** správně upevněn a zuby ukazují směrem dolů.

Postup

→ viz (Obr. B)

Kontrola stavu nabití akumulátoru

→ viz (Obr. C)

barva	Význam
zelený	akumulátor je nabitý
oranžový	akumulátor je částečně nabitý
červený	akumulátor je nutné dobít

Nabití akumulátoru

Upozornění

- Akumulátor nevystavujte po delší dobu přímému slunečnímu záření ani teplotám > 50 °C. Zabraňte zejména odložení na topná tělesa nebo skladování ve vozidlech.
- Viz také návod k obsluze nabíječky.

→ viz (Obr. C)

Provoz

Upozornění k pilování

Všeobecné pokyny

- Nepoužívejte tupé, ohnuté nebo jinak poškozené pilové listy.
- Před řezáním zkontrolujte obrobek, zda v něm nejsou skryté cizí předměty, jako např. hřebíky nebo šrouby. Odstraňte je.
- Používejte pouze pilové listy se stejnou stopkou pilového listu, jak je dodaný pilový list.
- Držte přístroj pevně za rukojeť.
- Přiložte základní desku na obrobek.
- Nevyvíjejte příliš velký tlak ve směru řezu. Nechte provést práci přístrojem.
- Okamžitě zařízení vypněte, když se pilový list naklopí. Roztáhněte řez a vytáhněte opatrně pilový list ven.
- Před odložením přístroje jej vypněte a vyčkejte, dokud se úplně nezastaví.
- Při práci se vždy stavte vůči pile z boku.
- Vyhněte se přílišnému zatížení přístroje během práce.

Ponorné řezání

Podmínky

- Měkké materiály jako dřevo, pórobeton, sádrokarton atd.

Postup

1 Přiložte přístroj spodní hranou nožní desky **(1)** na obrobek. Pilový list **(10)** se nedotýká obrobku.
2 Zanořte pilový list **(10)** do obrobku nakloněním přístroje dopředu, dokud přístroj není ve svislé poloze.
3 Řežte podél požadované linie řezu.

Vložení a vyjmutí akumulátoru

→ viz (Obr. D)

Zapnutí a vypnutí

Upozornění

- Počet zdvihů lze plynule regulovat. Čím dále zapínač/vypínač **(5)** stisknete, tím vyšší je počet zdvihů.
- Pilový list vytáhněte z řezu až tehdy, až když se pilový list zcela zastavil do klidového stavu.
- pracovní světlo LED **(3)**
  START → Pracovní světlo LED zapnuto
  STOP → Pracovní světlo LED zhasne cca 10 sekund po vypnutí

Postup

→ viz (Obr. E)

Přeprava

Upozornění

- Vypněte přístroj.
- Ujistěte se, zda se všechny pohyblivé díly zcela zastavily.
- Vyjměte akumulátor.
- Sejměte vyměnitelný nástroj.
- Přístroj vždy přenášejte za rukojeť.

Čištění, údržba a skladování

⚠ **VAROVÁNÍ!** Nebezpečí zranění v důsledku neúmyslného spuštění přístroje. Chraňte se při údržbě a čištění. Přístroj vypněte a vytáhněte síťovou zástrčku ze zásuvky.

Opravné a údržbářské práce, které nejsou popsány v tomto návodu k obsluze, nechte vykonat prostřednictvím našeho servisního centra. Používejte pouze originální náhradní díly.

Čištění

→ viz Obr. F

Údržba

Přístroj je bezúdržbový.

Skladování

→ viz (Obr. G)

Likvidace/ochrana životního prostředí

Vyjměte akumulátor z přístroje a přístroj, akumulátor, příslušenství a obal odevzdejte k ekologické recyklaci.



Elektrická zařízení nepatří do domácího odpadu.

Symbol přeškrtnuté popelnice na kolečkách znamená, že tento výrobek nesmí být po skončení své životnosti likvidován jako netříděný komunální odpad.

Směrnice 2012/19/EU o odpadních elektrických a elektronických zařízeních (OEEZ):

Spotřebitelé jsou ze zákona povinni recyklovat elektrická a elektronická zařízení na konci jejich životnosti způsobem šetrným k životnímu prostředí. Tímto způsobem je zajištěna recyklace šetrná k životnímu prostředí a šetřící zdroje.
V závislosti na tom, jak je vše implementováno ve vnitrostátním právu, máte následující možnosti:

- vrátit v prodejně,
- odevzdat na oficiálním sběrném místě,
- zaslat zpět výrobci/distributorovi.

Tento stav se netýká příslušenství starých přístrojů a pomocných prostředků bez elektrických součástí.

Akumulátory zlikvidujte ekologickým způsobem



Akumulátor neodhazujte do domovního odpadu ani do ohně (nebezpečí exploze) či do vody. Poškozené akumulátory mohou při úniku jedovatých výparů či kapalin poškodit životní prostředí a zdraví osob.

Jste povinni zlikvidovat vadné nebo vysloužilé akumulátory ekologickým způsobem.

- Akumulátory neotevírejte a vyhýbejte se mechanickému poškození. Hrozí nebezpečí zkratu, přičemž se mohou uvolňovat výpary dráždící dýchací cesty.
- Z bezpečnostních důvodů je třeba akumulátory před likvidací vybít.
- Póly přelepte lepicí páskou, aby nedošlo ke zkratu.
- Akumulátory zlikvidujte přes obchod nebo sběrné místo.

- **Poškozené akumulátory**

  S akumulátory poškozenými zvenčí zacházejte obzvláště opatrně!

  - Poškozených akumulátorů se nedotýkejte holýma rukama.
  - Pokud póly nemůžete přelepit lepicí páskou, vložte akumulátory jednotlivě do plastového sáčku.
  - Poškozené akumulátory vložte jednotlivě do nehořlavé, uzavíratelné nádoby, kterou lze ještě naplnit pískem.
  - Poškozené akumulátory odevzdejte do sběrného místa s odborným personálem.

Hledání chyb

Následující tabulka Vám pomůže odstranit malé poruchy:

Problém	Možná příčina	Odstranění chyb
Přístroj se nespustí	Vypínač **(5)** vadný	Obraťte se na servisní středisko.
	Vadný motor	Obraťte se na servisní středisko.
Přístroj pracuje přerušovaně	Vnitřní uvolněný kontakt	Obraťte se na servisní středisko.
Nízký výkon pily	Pilový list **(10, 11)** není vhodný pro právě zpracovávaný obrobek	Vhodný pilový list **(10, 11)** vložte
	Pilový list **(10, 11)** tupý	Nový pilový list **(10, 11)** vložte
	Nesprávná rychlost pily	Přizpůsobte rychlost řezání
Pilový list se rychle ztupí	Pilový list **(10, 11)** není vhodný pro právě zpracovávaný obrobek	Vhodný pilový list **(10, 11)** vložte
	Rychlost pily je příliš vysoká	Snižte rychlost řezání
	Použito příliš mnoho tlaku	Snižte tlak

Servis

Záruka

Vážení zákazníci,

na tento výrobek získáváte záruku 5 let od data zakoupení. V případě závad na tomto výrobku máte nárok na zákonná práva vůči prodejci tohoto výrobku. Tato zákonná práva nejsou omezena níže uvedenou zárukou.

Záruční podmínky

Záruční doba začíná datem nákupu. Dobře uschovejte originální pokladní doklad. Tento doklad je potřebný jako doklad o koupi. Dojde-li k vadě materiálu nebo výrobní vadě během pěti let od data nákupu tohoto výrobku, opravíme nebo vyměníme Vám výrobek podle našeho uvážení zdarma. Toto záruční plnění vyžaduje, aby vadný výrobek a doklad o koupi (pokladní doklad) byly předloženy během pětileté lhůty a bylo stručně písemně popsáno, o jakou závadu se jedná a kdy k ní došlo.

Pokud je vada kryta naší zárukou, obdržíte zpět opravený nebo nový výrobek. S opravou nebo výměnou výrobku nezačne plynout nová záruční doba.

Záruční doba a zákonné nároky z vad

Záruční doba se záručním plnění neprodlouží. To platí také pro vyměněné a opravené díly. Jakákoli poškození nebo vady, které se již v době nákupu vyskytly, je nutné nahlásit ihned po vybalení. Opravy provedené po uplynutí záruční doby jsou za poplatek.

Rozsah záruky

Výrobek byl pečlivě vyroben podle přísných směrnic pro jakost a před dodáním pečlivě zkontrolován.

Záruční plnění platí pro vady materiálu nebo výrobní vady. Tato záruka se nevztahuje na díly výrobku, které jsou vystaveny běžnému opotřebení, a lze je proto považovat za opotřebitelné součásti (např. pilový list na dřevo, pilový list na kov) nebo za poškození křehkých částí.

Tato záruka zaniká, pokud je výrobek poškozen, nesprávně používán nebo není udržován. Pro správné používání výrobku se musí přesně dodržovat všechny pokyny uvedené v návodu k obsluze. Je nutné se bezpodmínečně vyvarovat použití a jednání, které nejsou v tomto návodu k obsluze doporučovány nebo před nimiž se varuje.

Výrobek je určen pouze pro soukromé použití a není určen ke komerčnímu používání. Záruka zaniká v případě hrubého a nesprávného zacházení, použití násilí a zásahů, které nebyly provedeny naší autorizovanou servisní pobočkou.

Vyřízení v záručním případě

V zájmu rychlého zpracování Vašeho požadavku postupujte podle následujících pokynů:

- Pro všechny dotazy si připravte doklad o koupi a číslo položky (IAN 521701_2601) jako doklad o nákupu.
- Číslo položky naleznete na typovém štítku na výrobku, na rytině na výrobku, na titulní straně návodu k obsluze (vlevo dole) nebo na nálepce na zadní nebo spodní straně výrobku.
- Pokud se vyskytnou funkční chyby nebo jiné závady, nejprve kontaktujte níže uvedené servisní středisko **telefonicky** nebo použijte náš **kontaktní formulář**, který najdete na stránkách *parkside-diy.com* v kategorii **Servis**.
- Po konzultaci s naším servisním střediskem můžete bezplatně zaslat vadný výrobek na adresu služby, kterou jste obdrželi, s přiloženým dokladem o koupi (účtenkou), s uvedením povahy vady a kdy k ní došlo. K zamezení problémů s přijetím a dalším nákladům je bezpodmínečně nutné používat pouze adresu, která Vám byla oznámena. Ujistěte se, že zásilka není zaslaná nevyplaceně, není objemným zbožím, expresem nebo jiným speciálním nákladem. Zašlete výrobek včetně veškerého příslušenství dodaného při nákupu a zajistěte, aby přepravní obal byl dostatečně bezpečný.

Opravárenská služba

Pro opravy, **které nepodléhají záruce**, se obraťte na servisní středisko. Tam Vám rádi poskytneme odhad nákladů.

- Můžeme přijímat pouze přístroje, které byly při zaslání dostatečně zabaleny a ofrankovány.
  Upozornění: Zašlete Váš přístroj vyčištěný a s odkazem na závadu na adresu uvedenou v servisním středisku.
- Nepřijmou se přístroje zaslané neoprávněně, přístroje zasílané jako objemné zboží nebo expres zaslané přístroje nebo přístroje odeslaná jinou speciální dopravou.
- Vaše odeslané vadné přístroje zlikvidujeme bezplatně.

Service-Center

CZ **Servis Česko**
Tel.: 8000 23611
Kontaktní formulář na
parkside-diy.com
IAN 521701_2601

Dovozce

Upozorňujeme, že následující adresa není servisní adresou. Nejprve kontaktujte výše uvedené servisní středisko.

Grizzly Tools GmbH & Co. KG
Stockstädter Str. 20
63762 Großostheim
NĚMECKO
www.grizzlytools.de

Náhradní díly a příslušenství

Náhradní díly a příslušenství jsou k dostání na webových stránkách *www.grizzlytools.shop*. Pokud máte problémy při objednání, kontaktujte nás prostřednictvím našeho online obchodu. V případě dalších dotazů se obraťte na: *Service-Center, str. 36*

Poz. č.	Název	Obj. č.
1	nožní deska	75118254
9	páčka	75118255
10	pilový list na dřevo	13800419
11	pilový list na kov	13800420

Překlad původního EU prohlášení o shodě

Výrobek: **Aku pila ocaska**

Model: **PSSAP 20-Li E6**

Sériové číslo: 000001-202000

Výše popsaný předmět prohlášení je ve shodě s příslušnými harmonizačními právními předpisy Unie:

2006/42/EC (do 2027-01-19); (EU) 2023/1230 (od 2027-01-20)
• 2014/30/EU • 2011/65/EU & (EU) 2015/863 Výrobek s baterií Smart PAPS 204 A1/Smart PA-PS 208 A1/Smart PAPS 2012 A1/PAPP 204 A1/PAPP 208 A1: 2014/53/EU (namísto 2014/30/EU)

Výše popsaný předmět prohlášení je ve shodě se směrnicí Evropského parlamentu a Rady 2011/65/EU ze dne 8. června 2011 o omezení používání některých nebezpečných látek v elektrických a elektronických zařízeních.

Pro zajištění shody byly použity následující harmonizované normy a národní normy a předpisy:

EN 62841-1:2015/A11:2022 • EN 62841-2-11:2016/A11:2024
EN IEC 55014-1:2021 • EN IEC 55014-2:2021 • EN IEC 63000:2018
EN 62471:2008 • IEC 62471:2006 Výrobek s baterií Smart PAPS 204 A1/
Smart PAPS 208 A1/Smart PAPS 2012 A1/PAPP 204 A1/PAPP 208 A1:
EN 301 489-1 V2.2.3:2019 • EN 301 489-17 V3.3.1:2024
EN 300 328 V2.2.2:2019 • EN 50663:2017 • EN 62479:2010

Toto prohlášení o shodě vydal na vlastní odpovědnost výrobce.

CE

Grizzly Tools GmbH & Co. KG
Stockstädter Str. 20
63762 Großostheim
NĚMECKO

11.07.2026



Christian Frank
Zplnomocněný zástupce dokumentace

Obsah

Úvod 38
- Používanie na určený účel 38
- Rozsah dodávky/Príslušenstvo 38
- Prehľad 38
- Opis funkcie 39
- Technické údaje 39

Bezpečnostné pokyny 39
- Význam bezpečnostných pokynov 39
- Piktogramy a symboly 40
- Všeobecné bezpečnostné upozornenia pre elektrické náradie 40
- Bezpečnostné pokyny pre píly vykonávajúce vratný pohyb 42
- Zostatkové riziká 42

Príprava 42
- Ovládacie prvky 42
- Nastavenie vodiacej pätky 42
- Montáž a demontáž pílového listu 43
- Kontrola stavu nabitia akumulátora 43
- Nabíjanie akumulátora 43

Prevádzka 43
- Pokyny k píleniu 43
- Vloženie a vybratie akumulátora 43
- Zapnutie a vypnutie 43

Preprava 43

Čistenie, údržba a skladovanie 43
- Čistenie 43
- Údržba 43
- Skladovanie 43

Likvidácia/ochrana životného prostredia 43
- Akumulátory zlikvidujte ekologicky 44

Vyhľadávanie chýb 44

Servis 44
- Garancija 44
- Opravný servis 45
- Service-Center 45
- Importér 45

Náhradné diely a príslušenstvo 45

Preklad originálneho vyhlásenia o zhode EÚ 46

Rozložený pohľad..... 131

Úvod



Návod na obsluhu je súčasťou tohto výrobku. Pred použitím výrobku sa oboznámte so všetkými pokynmi na obsluhu a bezpečnostnými pokynmi. Návod na obsluhu si dobre uschovajte a pri postúpení výrobku tretej osobe odovzdajte tiež všetku dokumentáciu.

Používanie na určený účel

Prístroj je určený výlučne na nasledujúce používanie:

- Pílenie plastu, dreva a ľahkého kovu pri pevnom uložení.
- Prevádzka výlučne v suchých priestoroch.

Dodržiavajte pokyny k typom pílového listu.

Každé iné používanie, ktoré nie je v tomto návode na obsluhu výslovne povolené, môže predstavovať vážne nebezpečenstvo pre používateľa a viesť k škodám na prístroji. Obsluhujúca osoba alebo používateľ je zodpovedný za zranenia iných ľudí alebo poškodenia ich majetku. Prístroj je určený na použitie pre domácich majstrov. Nie je koncipovaný na trvalé komerčné nasadenie. Pri komerčnom používaní záruka zaniká. Výrobca neručí za škody, ktoré vzniknú v dôsledku používania v rozpore s určením alebo nesprávnej obsluhy.

Rozsah dodávky/Príslušenstvo

Vybaľte prístroj a skontrolujte rozsah dodávky.



súčasťou dodávky



Nie je súčasťou balenia

Obalový materiál riadne zlikvidujte.

Prehľad

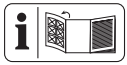

Obrázky prístroja nájdete na prednej a zadnej vyklápacej strane.

1 Vodiaca pätka
2 Skľučovadlo
3 LED pracovné svetlo
4 prídavné držadlo
5 zapínač/vypínač
6 blokovanie zapnutia
7 držadlo
8 držiak akumulátora
9 páka
10 Pílový list na drevo
11 Pílový list na kov
12 úložný kufrík

(Obr C)

13 odblokovanie akumulátora

14 tlačidlo (indikácia stavu nabitia)

15 akumulátor

16 indikácia stavu nabitia

17 nabíjačka

Opis funkcie

Prístroj je ručne vedená píla s pílovým listom pohybujúcim sa sem a tam.

Funkcia prvkov obsluhy je uvedená v nasledujúcich opisoch.

Technické údaje

Aku chvostová píla ..... PSSAP 20-Li E6

Menovité napätie *U* ..... 20 V ⎓

Druh ochrany IPX0

Hmotnosť (bez akumulátora) ..... ≈1,6 kg

Počet zdvihov pri chode naprázdno ..... 0–3000 min^{-1}

Dĺžka zdvihu ..... 22 mm

Hĺbka rezu*

- drevo ..... ≤ 150 mm
- oceľ ..... ≤ 15 mm
- neželezný kov ..... ≤ 20 mm
- kovové potrubie ..... ≤ 100 mm

Hladina akustického tlaku (L_{pA}) ..... 84,3 dB; K_{pA}=5 dB

Hladina akustického výkonu (L_{WA})

- odmeraná ..... 92,3 dB; K_{WA}=5 dB

Vibrácie (a_h): drevený nosník ..... 9,117 m/s^2; K=1,5 m/s^2

Vibrácie (a_h): doska ..... 7,947 m/s^2; K=1,5 m/s^2

akumulátor ..... Li-Ion

Teplota ..... Max. 50 °C

- Nabíjanie ..... 4–40 °C
- Prevádzka ..... 4–50 °C
- Skladovanie ..... 15–25 °C

PARKSIDE Performance Smart akumulátor Smart PAPS 204 A1/Smart PAPS 208 A1/Smart PAPS 2012 A1/PAPP 204 A1/ PAPP 208 A1

- frekvenčné pásmo ..... 2400–2483,5 MHz
- odovzdaná sila ..... ≤ 20 dBm

*v závislosti od vloženého pílového listu

⚠ **OPATRNE!** Poškodenie sluchu! Noste chrániče sluchu.

Hodnoty hluku a vibrácií boli stanovené podľa noriem a ustanovení uvedených vo vyhlásení o zhode.

Uvedené celkové hodnoty vibrácií a uvedené hodnoty emisií hluku boli memerané podľa normovaného skúšobného postupu a môžu sa použiť na porovnanie jedného elektrického náradia s druhým. Uvedené celkové hodnoty vibrácií a uvedené hodnoty emisií hluku sa môžu použiť tiež na predbežný odhad zaťaženia.

⚠ **VAROVANIE!** Emisie vibrácii a hluku sa môžu počas skutočného používania elektrického náradia odlišovať od uvedených hodnôt, v závislosti od druhu a spôsobu, akým sa elektrické náradie používa. Zaťaženie spôsobené vibráciami sa pokúste udržať tak malé, ako je to možné. Príkladné opatrenie na zníženie zaťaženia vibráciami je obmedzenie pracovného času. Pritom sa zohľadnia všetky podiely cyklu prevádzky (napríklad časy, kedy je elektrické náradie vypnuté a také, kedy je zapnuté, ale bez zaťaženia).

X 20 V TEAM

Prístroj je súčasťou série **X 20 V TEAM** a môže sa prevádzkovať s akumulátormi série **X 20 V TEAM**. Akumulátory série **X 20 V TEAM** sa smú nabíjať iba s nabíjačkami série **X 20 V TEAM**.

Odporúčame vám prevádzkovať tento prístroj výlučne s nasledujúcimi akumulátormi: PAP 20 B1, PAP 20 B3, Smart PAPS 204 A1, Smart PAPS 208 A1, Smart PAPS 2012 A1, PAP 202 A1, PAP 204 A1, PAPP 204 A1, PAPP 208 A1

Odporúčame vám nabíjať tieto akumulátory výlučne s nasledujúcimi nabíjačkami: PLG 20 A3, PLG 20 A4, PLG 20 C1, PLG 20 C2, PLG 20 C3, PLG 201 A1, PDSLG 20 A1, PDSLG 20 B1, PDSLG 20 B2, Smart PLGS 2012 A1

Technické údaje akumulátora a nabíjačky: Pozri samostatný návod.

Bezpečnostné pokyny

Tento odsek sa zaoberá základnými bezpečnostnými pokynmi pri používaní prístroja.

⚠ **VAROVANIE!** Poškodenia zdravia osôb a vecné škody v dôsledku neodbornej manipulácie s akumulátorom. Dodržiavajte bezpečnostné pokyny a pokyny k nabíjaniu a správnemu používaniu v návode na obsluhu vášho akumulátora a nabíjačky série **X 20 V TEAM**. Podrobnejší opis k nabíjaniu a ďalšie informácie nájdete v samostatnom návode na obsluhu.

Význam bezpečnostných pokynov

⚠ **NEBEZPEČENSTVO!** Keď tento bezpečnostný pokyn nebudete dodržiavať, nastane úraz. Následkom je ťažké telesné poranenie alebo smrť.

⚠ **VAROVANIE!** Keď tento bezpečnostný pokyn nebudete dodržiavať, môže nastať úraz. Následkom je možné telesné poranenie alebo smrť.

⚠ **OPATRNE!** Keď tento bezpečnostný pokyn nebudete dodržiavať, nastane úraz. Následok je možné ľahké alebo stredne ťažké telesné poranenie.

UPOZORNENIE! Keď tento bezpečnostný pokyn nebudete dodržiavať, nastane úraz. Následkom sú možnéi vecné škody.

Piktogramy a symboly

Piktogramy na prístroji


Prečítajte si návod na obsluhu


Elektrické prístroje nepatria do domového odpadu.

Piktogramy v návode na obsluhu


Krok za krokom Pokyny k manipulácii


Pozor!


Používajte ochranné rukavice


Pred všetkými prácami na prístroji odstráňte akumulátor!


Stlačiť


Kontrola stavu nabitia na akumulátore


Nabíjanie akumulátora



Akumulátor nikdy nevystavujte dlhší čas priamemu slnečnému žiareniu alebo teplotám vyšším ako 50 °C. Neklaďte ho na radiátory ani ho neskladujte vo vozidlách.


Skladujte v suchu


Skladujte mimo dosahu detí


Pred dlhším skladovaním vyberte akumulátor z prístroja (zohľadnite samostatný návod na obsluhu pre akumulátor a nabíjačku)



Skladujte v čistote, chránené pred prachom a mrazom

Všeobecné bezpečnostné upozornenia pre elektrické náradie

⚠ VAROVANIE! Prečítajte si všetky bezpečnostné upozornenia, pokyny, špecifikácie a pozrite si ilustrácie dodané s týmto elektrickým náradím. Nedodržanie ktoréhokoľvek z pokynov uvedených nižšie môže mať za následok úraz elektrickým prúdom, požiar a/alebo ťažké poranenie. **Tieto upozornenia a pokyny starostlivo uschovajte na budúce použitie.**

Pojem „elektrické náradie“ používaný v nasledujúcom texte sa vzťahuje na elektrické náradie napájané zo siete (s prívodným káblom) a na elektrické náradie napájané akumulátorom (bez prívodného kábla).

1 **BEZPEČNOSŤ NA PRACOVISKU**

a) **Pracovisko vždy udržiavajte čisté a dobre osvetlené.** Ak je na pracovisku neporiadok a je neosvetlené, môžu vzniknúť pracovné úrazy.

b) **Nepoužívajte elektrické náradie vo výbušnom prostredí, napr. tam, kde sa nachádzajú horľavé kvapaliny, plyny alebo prach.** Elektrické náradie vytvára iskry, ktoré by mohli zapáliť prach alebo výpary.

c) **Nedovoľte deťom a iným nepovolaným osobám priblížiť sa k vám, keď používate elektrické náradie.** Ak by ste sa nesústredili, môžete stratiť kontrolu nad náradím.

2 **ELEKTRICKÁ BEZPEČNOSŤ**

a) **Zástrčka na prívodnom kábli elektrického náradia sa musí zapojiť do zodpovedajúcej zásuvky. Zástrčku nijakým spôsobom nepravujte. S uzemneným elektrickým náradím nepoužívajte žiadne zástrčkové adaptéry.** Nepravované zástrčky a vhodné zásuvky znižujú riziko úrazu elektrickým prúdom.

b) **Vyhýbajte sa telesnému kontaktu s uzemnenými povrchmi, ako sú potrubia, vykurovacie telesá, sporáky a chladničky.** Ak je vaše telo uzemnené, hrozí zvýšené riziko úrazu elektrickým prúdom.

c) **Nevystavujte elektrické náradie dažďu ani vlhkosti.** Vniknutie vody do elektrického náradia zvyšuje riziko úrazu elektrickým prúdom.

d) **Nepoužívajte prívodný kábel na iné než určené účely. Prívodný kábel nikdy nepoužívajte na nosenie elektrického náradia, elektrické náradie zaň neťahajte ani ho zaň nevyberajte zo zásuvky. Prívodný kábel udržiavajte mimo dosahu tepla, oleja, ostrých hrán alebo pohyblivých častí.** Poškodené alebo zamotané prívodné káble zvyšujú riziko úrazu elektrickým prúdom.

e) **Keď pracujete s elektrickým náradím vonku, použite predlžovací kábel vhodný do vonkajšieho prostredia.** Použitie predlžovacieho kábla do vonkajšieho prostredia znižuje riziko úrazu elektrickým prúdom.

f) **Ak s elektrickým náradím musíte pracovať vo vlhkom prostredí, použite napájanie chránené prúdovým chráničom (RCD).** Použitie prúdového chrániča znižuje riziko úrazu elektrickým prúdom.

3 **BEZPEČNOSŤ OSÔB**

a) **Sústreďte sa na to, čo robíte, a s elektrickým náradím pracujte uvážlivo. Elektrické náradie nepoužívajte, keď pociťujete únavu, ste pod vplyvom drog, alkoholu alebo liekov.** Aj krátka nepozornosť pri používaní elektrického náradia môže zapríčiniť vážne zranenie.

b) **Používajte osobné ochranné prostriedky. Vždy používajte ochranné okuliare.** Používanie ochranných prostriedkov, ako je maska proti prachu, protišmyková bezpečnostná

obuv, prilba alebo chrániče sluchu, v závislosti od príslušných podmienok, znižuje riziko zranenia.

c) **Zabráňte neúmyselnému zapnutiu elektrického zariadenia. Pred pripojením elektrického náradia k napájaniu a/alebo vložením akumulátora, zdvíhaním alebo prenášaním elektrického náradia dbajte na to, aby bol spínač vo vypnutej polohe.** Ak prenášate elektrické náradie a máte prst na spínači alebo privediete energiu do elektrického náradia, ktoré má zapnutý spínač, môže to spôsobiť nehodu.

d) **Pred zapnutím elektrického náradia odstráňte nastavovací nástroj alebo kľúč na skrutky.** Kľúč alebo nastavovací nástroj pripevnený k otáčajúcej sa časti elektrického náradia môže spôsobiť zranenie.

e) **Nenačahujte sa. Vždy stojte pevne a udržiavajte rovnováhu.** Elektrické náradie tak budete mať v nepredvídaných situáciách lepšie pod kontrolou.

f) **Majte oblečený vhodný odev. Nenoste voľné oblečenie ani šperky. Vlasmi ani odevom sa nepribližujte k pohyblivým častiam.** Pohyblivé časti by mohli zachytiť voľné oblečenie, šperky alebo dlhé vlasy.

g) **Ak je k elektrickému náradiu možné pripojiť zariadenia na odsávanie a zachytávanie prachu, pripojte ich a dbajte na ich správne používanie.** Používanie zachytávania prachu znižuje nebezpečenstvo, ktoré so sebou prach prináša.

h) **Hoci elektrické náradie často používate, a tak ho dobre poznáte, dávajte si stále pozor a neprehliadajte zásady bezpečného používania elektrického náradia.** Nedbalosť môže viesť v zlomku sekundy k vážnym zraneniam.

4 POUŽÍVANIE A STAROSTLIVOSŤ O ELEKTRICKÉ NÁRADIE

a) **Elektrické náradie nepreťažujte. Používajte elektrické náradie vhodné na daný typ práce.** Vďaka použitiu vhodného elektrického náradia v súlade s účelom, na ktorý bolo vyrobené, sa vám bude pracovať lepšie a práca bude bezpečnejšia.

b) **Elektrické náradie nepoužívajte, ak sa spínačom nedá zapnúť a vypnúť.** Elektrické náradie, ktoré sa pomocou spínača nedá ovládať, nie je bezpečné a musíte ho dať opraviť.

c) **Skôr, ako budete elektrické náradie nastavovať, meniť jeho príslušenstvo alebo ho odložíte, vytiahnite zástrčku z napájania a/alebo z neho vysuňte akumulátor, ak je to možné.** Takéto preventívne opatrenia znížia riziko neúmyselného zapnutia elektrického náradia.

d) **Ak elektrické náradie nepoužívate, odložte ho mimo dosahu detí a nedovoľte osobám, ktoré ho nevedia používať alebo nie sú oboznámené s týmito pokynmi, elektrické náradie používať.** Elektrické náradie je nebezpečné, ak ho používajú neskúsené osoby.

e) **Elektrické náradie a príslušenstvo udržiavajte v dobrom stave. Skontrolujte, či nie sú pohyblivé časti v nesprávnej polohe alebo zaseknuté, či nie sú niektoré časti poškodené alebo či niečo nebráni chodu elektrického náradia. Ak je elektrické náradie poškodené, nepoužívajte ho, kým nebude opravené.** Veľa nehôd je spôsobených nedostatočnou údržbou elektrického náradia.

f) **Rezné nástroje udržiavajte ostré a čisté.** Keď sa rezné nástroje dobre udržiavajú a majú ostré rezné hrany, je menšia pravdepodobnosť, že sa zaseknú, a ľahšie sa s nimi pracuje.

g) **Elektrické náradie, príslušenstvo, vložené nástroje atď. používajte podľa týchto pokynov. Pri používaní zohľadnite pracovné podmienky a vykonávanú prácu.** Používanie elektrického náradia na inú prácu, než na ktorú sú určené, môže viesť k nebezpečným situáciám.

h) **Rukoväti a úchopové plochy udržiavajte suché a čisté. Dbajte na to, aby neboli znečistené olejom alebo plastickým mazivom.** Šmykľavé rukoväti a úchopové plochy neumožňujú bezpečnú manipuláciu a ovládanie náradia v neočakávaných situáciách.

5 POUŽÍVANIE A STAROSTLIVOSŤ O AKUMULÁTOROVÉ NÁRADIE

a) **Dobíjajte len s nabíjačkou, ktorú odporúča výrobca.** Keď sa nabíjačka, ktorá je vhodná pre jeden typ akumulátora, použije na iný akumulátor, môže hroziť nebezpečenstvo požiaru.

b) **Elektrické náradie používajte len s akumulátormi, ktoré sú preň určené.** Pri použití iných akumulátorov môže hroziť nebezpečenstvo zranenia alebo požiaru.

c) **Keď akumulátor nepoužívate, majte ho mimo iných kovových predmetov, ako sú spinky na papier, mince, kľúče, klince, skrutky alebo iné malé kovové predmety, ktoré by mohli premostiť svorky akumulátora.** Premostenie svoriek akumulátora môže spôsobiť popáleniny alebo požiar.

d) **Z akumulátora môže pri nesprávnom používaní vytekať kvapalina. Vyhýbajte sa kontaktu s touto kvapalinou. Po náhodnom kontakte opláchnite postihnuté miesto vodou. Ak sa dostane kvapalina z akumulátora do očí, vyhľadajte aj lekársku pomoc.** Kvapalina z akumulátora môže spôsobiť podráždenie pokožky alebo popáleniny.

e) **Nepoužívajte akumulátor alebo náradie, ktoré je poškodené alebo upravované.** Poškodené alebo upravované akumulátory môžu byť nepredvídateľné, čo môže viesť k vzniku požiaru, výbuchu alebo zraneniu.

f) **Akumulátor ani náradie nevystavujte pôsobeniu ohňa ani vysokým teplotám.** Vystavenie pôsobeniu ohňa alebo teploty nad 130 °C môže spôsobiť výbuch.

g) **Dodržujte všetky pokyny na nabíjanie a akumulátor ani nástroj nenabíjajte mimo teplotného rozsahu uvedeného v pokynoch.** Nesprávne nabíjanie alebo nabíjanie pri teplotách mimo stanoveného rozsahu môže akumulátor poškodiť alebo zvýšiť riziko požiaru.

6 SERVIS

a) **Elektrické náradie si dajte opraviť len kvalifikovanému opravárovi, ktorý používa len originálne náhradné diely.** Vďaka tomu bude elektrické náradie aj naďalej bezpečné.

b) **Poškodené akumulátory nikdy neopravujte.** Akumulátory môže opravovať len výrobca alebo autorizovaný servis.

Bezpečnostné pokyny pre píly vykonávajúce vratný pohyb

- **Pri práci, pri ktorej by mohlo rezacie príslušenstvo prísť do kontaktu so skrytou kabelážou, držte elektrické náradie za izolované úchopové plochy.** Ak rezacie príslušenstvo prídu do kontaktu so vodičom pod napätím, aj kovové časti elektrického náradia sa môžu stať pod napätím a mohli by používateľovi spôsobiť úraz elektrickým prúdom.
- **Obrobok pomocou svoriek alebo iným praktickým spôsobom pripevnite k stabilnému podkladu.** Ak by ste obrobok držali rukou alebo proti telu, bol by nestabilný a mohlo by to viesť k strate kontroly.
- **Používajte len príslušenstvo, ktoré odporúča spoločnosť PARKSIDE.** Nevhodné príslušenstvo môže spôsobiť úraz elektrickým prúdom alebo požiar.

Ďalšie bezpečnostné pokyny pre píly vykonávajúce vratný pohyb

- **Ruky nemajte v blízkosti rozsahu pílenia.** Nesiahajte pod obrobok. Pri kontakte s pílovým listom existuje nebezpečenstvo poranenia.
- **Elektrické náradie veďte proti obrobku, len keď je zapnuté.** Inak existuje nebezpečenstvo spätného rázu, keď sa vložený nástroj vzprieči v obrobku.
- **Dávajte pozor na to, aby vodiaca pätka pri pílení bezpečne dosadala.** Vzpriečený pílový list sa môže zlomiť alebo viesť k spätnému rázu.
- **Po ukončení pracovného postupu vypnite elektrické náradie a pílový list vytiahnite z rezu až vtedy, keď sa pílový list zastaví.** Tak sa vyhnete spätnému rázu a elektrické náradie môžete bezpečne odložiť.
- **Používajte len nepoškodené, bezchybné pílové listy.** Pokrivené alebo tupé pílové listy sa môžu zlomiť, negatívne ovplyvniť rez alebo spôsobiť spätný ráz.
- **Pílový list nebrzdite po vypnutí bočným pritlačením.** Pílový list sa môže poškodiť, zlomiť alebo spôsobiť spätný ráz.
- **Obrobok pomocou svoriek alebo iným praktickým spôsobom pripevnite k stabilnému podkladu.** Ak by ste obrobok držali rukou alebo proti telu, bol by nestabilný a mohlo by to viesť k strate kontroly.
- **S pracujúcou pílou sa nedotýkajte predmetov alebo zeme.** Existuje nebezpečenstvo spätného rázu.
- **Pri práci držte elektrické náradie pevne obomi rukami a udržujte bezpečný postoj.** Elektrické náradie veďte bezpečne oboma rukami.
- **Keď sa pílový list vzprieči, okamžite prístroj vypnite. Rozovrite rez píly a pílový list opatrne vytiahnite von.** To môže viesť k strate kontroly nad elektrickým náradím.
- **Pomocou príslušných detektorov zistite, či sa na mieste nenachádzajú skryté prívodné vedenia, prípadne požiadajte o pomoc miestnu spoločnosť pre technickú infraštruktúru.** Kontakt s elektrickými káblami môže spôsobiť vznik požiaru alebo úraz elektrickým prúdom. Poškodenie plynového potrubia môže viesť k výbuchu. Narušenie vodovodného potrubia môže spôsobiť majetkové škody.
- **Pred odložením elektrického náradia vždy počkajte, kým sa úplne nezastaví.** Aplikačné náradie sa môže zaseknúť a spôsobiť, že nad elektrickým náradím stratíte kontrolu.

Zostatkové riziká

Aj keď tento prístroj obsluhujete podľa predpisov, vždy zostávajú zvyškové riziká. V súvislosti s konštrukciou a vyhotovením tohto prístroja môžu vzniknúť nasledujúce nebezpečenstvá:

- Poškodenia sluchu, ak sa nenosí vhodná ochrana sluchu.
- Poškodenia zdravia, ktoré sú spôsobené vibráciami na rameno-ruku, ak sa prístroj používa dlhší čas alebo sa riadne nepoužíva a nevykonáva sa na ňom riadna údržba.
- Rezné poranenia

⚠ **VAROVANIE!** V dôsledku elektromagnetického poľa sa vytvorí nebezpečenstvo, zatiaľ čo je prístroj v prevádzke. Toto pole môže za určitých okolností ovplyvniť aktívne alebo pasívne lekárske implantáty. Aby sa znížilo nebezpečenstvo ťažkých alebo smrteľných zranení, odporúčame osobám s lekárskymi implantátmi, aby sa skôr než začnú prístroj obsluhovať, poradili so svojím lekárom a výrobcom lekárskeho implantátu.

Príprava

⚠ **VAROVANIE!** Nebezpečenstvo poranenia v dôsledku neúmyselne spusteného prístroja. Akumulátor vložte do prístroja až vtedy, keď je prístroj úplne pripravený na použitie.

Ovládacie prvky

Pred prvým použitím skontrolujte, či namontované prvky dobre sedia, a oboznámte sa s ovládacími prvkami.

- **zapínač/vypínač (5)**
  - Zapnutie: Stlačiť
  - Plynulá regulácia počtu zdvihov: Čím viac stlačíte vypínač zap/vyp, tým je vyšší počet zdvihov.
  - Vypnutie: Pustiť
- **blokovanie zapnutia (6)**
  - Odblokovanie: Stlačiť
  - Zablokovanie: Pustiť

Nastavenie vodiacej pätky

Upozornenia

- Nebezpečenstvo poranenia! Demontujte pílový list **(10, 11)**.
- ⚠ **VAROVANIE!** Prístroj nikdy nepoužívajte bez vodiacej pätky **(1)**.

Postup

→ pozri (Obr A)

Montáž a demontáž pílového listu

Upozornenia

- Pílový list má jedno ½" univerzálne uchytenie.
- Dbajte na to, aby bol pílový list **(10, 11)** správne upevnený a aby zuby smerovali nadol.

Postup

→ pozri (Obr B)

Kontrola stavu nabitia akumulátora

→ pozri (Obr C)

farba	Význam
zelený	Akumulátor je nabitý
oranžový	Akumulátor je čiastočne nabitý
červený	Akumulátor sa musí nabiť

Nabíjanie akumulátora

Upozornenia

- Akumulátor nikdy nevystavujte dlhší čas priamemu slnečnému žiareniu alebo teplotám > 50 °C. Neklaďte ho na radiátory ani ho neskladujte vo vozidlách.
- Pozri tiež návod na obsluhu nabíjačky.

→ pozri (Obr C)

Prevádzka

Pokyny k píleniu

Všeobecné upozornenia

- Nepoužívajte tupé, pokrivené alebo inak poškodené pílové listy.
- Pred pílením skontrolujte obrábaný predmet či nie sú v ňom cudzie predmety ako klince alebo skrutky. Odstráňte ich.
- Používajte iba pílové listy s identickou stopkou pílového listu ako dodaný pílový list.
- Prístroj držte bezpečne pevne na držadle.
- Na obrobok nasaďte vodiacu pätku.
- Nevyvíjajte na prístroj príliš veľký tlak. Prístroj nechajte pracovať.
- Keď sa pílový list vzprieči, okamžite náradie vypnite. Rozovrite rez píly a pílový list opatrne vytiahnite von.
- Skôr než prístroj odložíte, vypnite ho a počkajte, až úplne zastaví.
- Pri práci stojte vždy tak, aby ste mali pílu na boku.
- Zabráňte preťaženiu prístroja počas práce.

Ponorné pílenie

Predpoklady

- Mäkké materiály ako drevo, pórobetón, sadrokartón atď.

Postup

1 Nasaďte prístroj dolnou hranou vodiacej pätky **(1)** na obrobok. Pílový list **(10)** sa obrobku nedotýka.

2 Ponorte pílový list **(10)** do obrobku tak, že prístroj naklopíte smerom dopredu, až kým nebude zvislo stáť.

3 Píľte pozdĺž želanej línie rezu.

Vloženie a vybratie akumulátora

→ pozri (Obr D)

Zapnutie a vypnutie

Upozornenia

- Počet zdvihov sa dá plynulo nastaviť. Čím viac stláčate spínač zap/vyp **(5)** , tým vyšší bude počet zdvihov.
- Pílový list vytiahnite z rezu až vtedy, keď sa tento zastaví.
- LED pracovné svetlo **(3)**
  START → LED pracovné svetlo svieti
  STOP → LED pracovné svetlo po cca 10 sekundách po vypnutí zhasne

Postup

→ pozri (Obr E)

Preprava

Upozornenia

- Prístroj vypnite.
- Uistite sa, či sa úplne zastavili všetky pohyblivé diely.
- Odstráňte akumulátor.
- Vyberte vložený nástroj.
- Prístroj noste vždy za držadlo.

Čistenie, údržba a skladovanie

⚠ **VAROVANIE!** Nebezpečenstvo poranenia v dôsledku neúmyselne spusteného prístroja. Pri údržbe a čistení dbajte na svoju bezpečnosť. Prístroj vypnite a vytiahnite pripojovaciu zástrčku zo zásuvky.

Údržbárske a opravárske práce, ktoré nie sú opísané v tomto návode, nechajte vykonať nášmu servisnému centru. Používajte len originálne náhradné diely.

Čistenie

→ pozri Obr F

Údržba

Prístroj si nevyžaduje údržbu.

Skladovanie

→ pozri (Obr G)

Likvidácia/ochrana životného prostredia

Z prístroja vyberte akumulátor a prístroj, akumulátor, príslušenstvo a balenie prineste na ekologické zhodnotenie.



Elektrické prístroje nepatria do domového odpadu.

Symbol preškrtnutého kontajnera na kolieskach znamená, že tento výrobok sa po skončení jeho životnosti nesmie likvidovať ako netriedený komunálny odpad.

Smernica 2012/19/EÚ o odpade z elektrických a elektronických zariadení:

Spotrebitelia sú zo zákona povinní elektrické a elektronické zariadenia na konci ich životnosti odovzdať na ekologickú recykláciu.
Týmto spôsobom je zabezpečené zhodnotenie šetrné k životnému prostrediu a zdrojom.
V závislosti od národných zákonov, máte tieto možnosti:

- vrátenie na predajnom mieste,
- odovzdanie na oficiálnom zbernom mieste,
- zaslanie späť výrobcovi/distribútorovi.

Netýka sa to dielov príslušenstva a pomocných prostriedkov bez elektrických komponentov, pripojených k starým prístrojom.

Akumulátory zlikvidujte ekologicky



Akumulátor neodhadzujte do domového odpadu, ohňa (nebezpečenstvo výbuchu) alebo vody. Poškodené akumulátory môžu škodiť životnému prostrediu a vášmu zdraviu, keď unikajú jedovaté pary alebo kvapaliny.

Poškodené alebo opotrebované akumulátory musíte zlikvidovať ekologicky.

- Akumulátory neotvárajte a zabráňte ich mechanickému poškodeniu. Existuje nebezpečenstvo skratu a môžu uniknúť výpary, ktoré dráždia dýchacie cesty.
- Z bezpečnostných dôvodov musia byť akumulátory pred likvidáciou vybité.
- Póly prelepte, aby ste predišli skratu.
- Akumulátory odovzdajte v predajni alebo na zbernom mieste.
- **Poškodené akumulátory**

  S poškodenými akumulátormi manipulujte mimoriadne opatrne!
  - Nedotýkajte sa poškodených akumulátorov holými rukami.
  - Ak sa nedajú póly prelepiť, odovzdajte akumulátory jednotlivo v plastovom vrecku.
  - Poškodené akumulátory odovzdajte jednotlivo uložené v nehoľavej uzatvárateľnej nádobe, ktorú je ešte možné naplniť pieskom.
  - Poškodené akumulátory odovzdajte na zbernom mieste s personálom s odbornou spôsobilosťou.

Vyhľadávanie chýb

Nasledujúca tabuľka vám pomôže odstrániť malé poruchy:

Problém	Možná príčina	Odstránenie porúch
Prístroj sa nezapol	Spínač zap/vyp **(5)** je poškodený.	Obráťte sa na servisné centrum.
	Porucha motora	Obráťte sa na servisné centrum.
Prístroj pracuje prerušovane.	Uvoľnený vnútorný kontakt.	Obráťte sa na servisné centrum.
Nízky výkon pílenia.	Pílový list **(10, 11)** nie je vhodný pre obrábaný obrobok.	Vložte vhodný pílový list **(10, 11)** .
	Pílový list **(10, 11)** je otupený.	Vložte nový pílový list **(10, 11)** .
	Nesprávna rýchlosť píly.	Prispôsobte rýchlosť píly.
Pílový list sa rýchlo otupí.	Pílový list **(10, 11)** nie je vhodný pre obrábaný obrobok.	Vložte vhodný pílový list **(10, 11)** .
	Rýchlosť pílenia je príliš vysoká.	Znížte rýchlosť pílenia.
	Aplikuje sa príliš vysoký tlak.	Znížte tlak.

Servis

Garancija

Vážená zákazníčka, vážený zákazník,

Na tento výrobok dostávate záruku 5 rokov od dátumu kúpy. V prípade nedostatkov tohto výrobku vám voči predajcovi výrobku prináležia zákonné práva. Tieto zákonné práva nie sú obmedzené našou zárukou opísanou v nasledujúcej časti.

Záručné podmienky

Záručná doba začína s dátumom kúpy. Originálny pokladničný doklad dobre uschovajte. Tento podklad bude potrebný ako doklad o kúpe. Ak sa v rámci päť rokov od dátumu kúpy tohto výrobku vyskytne chyba materiálu alebo výroby, výrobok – podľa

našej voľby – pre vás bezplatne opravíme alebo vymeníme. Toto poskytnutie záruky predpokladá, že v rámci päťročnej lehoty sa predloží chybný výrobok a doklad o kúpe (pokladničný doklad) a krátko sa písomne opíše, v čom existuje nedostatok a kedy sa vyskytol.

Ak je chyba pokrytá našou zárukou, dostanete späť opravený alebo nový výrobok. S opravou alebo výmenou výrobku nezačína žiadne nové záručné obdobie.

Záručná doba a zákonné nároky na odstránenie nedostatkov

Záručná doba sa poskytnutím záruky nepredĺži. To platí aj pre vymenené a opravené diely. Škody a nedostatky existujúce prípadne už pri kúpe sa musia ihneď pri vybalení ohlásiť. Opravy pripadajúce po uplynutí záručnej doby sú s povinnosťou úhrady.

Rozsah záruky

Výrobok bol starostlivo vyrobený podľa prísnych kvalitatívnych smerníc a pred dodávkou bol svedomito skontrolovaný.

Poskytnutie záruky platí výlučne na chyby materiálu alebo výroby. Táto záruka sa nevzťahuje na časti výrobku, ktoré sú vystavené normálnemu opotrebeniu a preto je možné na ne prihliadať (napr. Pílový list na drevo, Pílový list na kov) ako na rýchlo opotrebiteľné diely alebo na poškodenia na rozbitných dieloch.

Táto záruka prepadá, keď je výrobok poškodený, neodborne používaný alebo nebola na ňom vykonávaná údržba. Pre odborné používanie výrobku je nutné presne dodržiavať všetky pokyny uvedené v návode na obsluhu. Účelom použitia a manipuláciám, od ktorých sa v návode na obsluhu odrádza alebo pred ktorými sa varuje, je možné bezpodmienečne zabrániť.

Výrobok je určený iba na súkromné a nekomerčné použitie. Pri nesprávnej alebo neodbornej manipulácii, aplikácii násilia a pri zásahoch, ktoré neboli uskutočnené našou autorizovanou servisnou pobočkou, záruka zaniká.

Vybavenie v záručnom prípade

Aby bolo možné zaručiť rýchle vybavenie vašej žiadosti, postupujte podľa nasledujúcich pokynov:

- V prípade akýchkoľvek otázok si pripravte pokladničný doklad a číslo výrobku (IAN 521701_2601) ako doklad o nákupe.
- Číslo výrobku nájdete na typovom štítku na výrobku, gravúre na výrobku, na titulnej stránke návodu na obsluhu (vľavo dole) alebo na nálepke na zadnej alebo spodnej strane výrobku.
- Ak by sa mali vyskytnúť funkčné chyby alebo iné nedostatky, kontaktujte najprv **telefonicky** alebo použite náš **kontaktný formulár**, ktorý nájdete na *parkside-diy.com* v kategórii **Servis** nasledovne uvedené servisné centrum.
- Výrobok zaznamenaný ako chybný môžete po konzultácii s naším servisným centrom zaslať pre vás s oslobodením od poštovného na vám oznámenú servisnú adresu za pripojenia dokladu o kúpe (pokladničný doklad) a informácie, v čom spočíva nedostatok a kedy sa vyskytol. Aby bolo možné zabrániť problémom s prevzatím a prídavným nákladom, použite bezpodmienečne iba adresu, ktorá sa vám oznámi. Zabezpečte, aby sa odoslanie uskutočnilo bez vyplatenia, ako neskladný tovar, expresne alebo ako iná zvláštna zásielka. Výrobok pošlite, prosím, vrát. všetkých súčasne dodaných dielov príslušenstva a postarajte sa o dostatočne bezpečné prepravné balenie.

Opravný servis

Ohľadom opráv, **ktoré nepodliehajú záruke**, sa obráťte na Servisné centrum. Tam dostanete s ochotou predbežný návrh nákladov.

- Môžeme spracovať iba prístroje, ktoré boli zaslané dostatočne zabalené a ofrankované.
  Upozornenie: Váš prístroj pošlite, prosím, vyčistený a s upozornením na chybu na adresu uvedenú Servisným centrom.
- Prístroje zaslané bez úhrady prepravného, ako aj prístroje, ktoré boli zaslané ako veľkorozmerný náklad, expresom alebo s iným špeciálnym prepravným nebudú prevzaté.
- Vaše zaslané chybné prístroje zlikvidujeme bezplatne.

Service-Center

SK
Servis Slovensko
Tel.: 0800 003409
Kontaktný formulár na
parkside-diy.com
IAN 521701_2601

Importér

Zohľadnite, prosím, že nasledujúca adresa nie je servisná adresa. Najprv kontaktujte hore uvedené servisné centrum.

Grizzly Tools GmbH & Co. KG
Stockstädter Str. 20
63762 Großostheim
NEMECKO
www.grizzlytools.de

Náhradné diely a príslušenstvo

Náhradné diely a príslušenstvo dostanete na *www.grizzlytools.shop*. Ak by sa pri objednávaní vyskytli problémy, kontaktujte nás cez náš internetový obchod. V prípade ďalších otázok sa obráťte na: *Service-Center, S. 45*

Poz. č.	Název	Obj. č.
1	Vodiaca pätka	75118254
9	páka	75118255
10	Pílový list na drevo	13800419
11	Pílový list na kov	13800420

Preklad originálneho vyhlásenia o zhode EÚ

Výrobok: **Aku chvostová píla**

Model: **PSSAP 20-Li E6**

Sériové číslo: 000001-202000

Uvedený predmet vyhlásenia je v zhode s príslušnými harmonizačnými právnymi predpismi Únie:

2006/42/EC (do 2027-01-19); (EU) 2023/1230 (od 2027-01-20) • 2014/30/EU • 2011/65/EU & (EU) 2015/863 Výrobok s batériou Smart PAPS 204 A1/Smart PAPS 208 A1/Smart PAPS 2012 A1/PAPP 204 A1/PAPP 208 A1: 2014/53/EU (namiesto 2014/30/EU)

Vyššie opísaný predmet vyhlásenia je v zhode so smernicou Európskeho parlamentu a Rady 2011/65/EU z 8. júna 2011 o obmedzení používania určitých nebezpečných látok v elektrických a elektronických zariadeniach.

Na zabezpečenie zhody sa použili tieto harmonizované normy a vnútroštátne normy a predpisy:

EN 62841-1:2015/A11:2022 • EN 62841-2-11:2016/A11:2024 EN IEC 55014-1:2021 • EN IEC 55014-2:2021 • EN IEC 63000:2018 EN 62471:2008 • IEC 62471:2006 Výrobok s batériou Smart PAPS 204 A1/ Smart PAPS 208 A1/Smart PAPS 2012 A1/PAPP 204 A1/PAPP 208 A1: EN 301 489-1 V2.2.3:2019 • EN 301 489-17 V3.3.1:2024 EN 300 328 V2.2.2:2019 • EN 50663:2017 • EN 62479:2010

Toto vyhlásenie o zhode sa vydáva na výhradnú zodpovednosť výrobcu.

CE

Grizzly Tools GmbH & Co. KG
Stockstädter Str. 20
63762 Großostheim
NEMECKO
11.07.2026



Christian Frank
Splnomocnený zástupca dokumentácie

Sadržaj

Uvod 47
Namjenska uporaba 47
Opseg isporuke/Pribor 47
Pregled 47
Opis funkcija 48
Tehnički podaci 48
Sigurnosne napomene 48
Značenje sigurnosnih napomena 48
Slikovne oznake i simboli 48
Opća sigurnosna upozorenja za električni alat 49
Sigurnosne napomene za pile koje se pomiču naprijed-nazad 50
Preostali rizici 51
Priprema 51
Upravljački dijelovi 51
Podešavanje podnožja 51
Montiranje i demontiranje lista pile 51
Provjera stanja napunjenosti baterije 51
Napunite bateriju 51
Pogon 52
Upute za piljenje 52
Umetanje i vađenje baterije 52
Uključivanje i isključivanje 52
Transport 52
Čišćenje, održavanje i skladištenje 52
Čišćenje 52
Održavanje 52
Skladištenje 52
Zbrinjavanje / zaštita okoliša 52
Baterije zbrinite na ekološki prihvatljiv način 52
Traženje greške 53
Servis 53
Garancija 53
Servis popravka 54
Service-Center 54
Uvoznik 54
Rezervni dijelovi i pribor 54
Prijevod originalne EU izjave o sukladnosti 55
Eksplodirani pogled.....131

Uvod



Upute za uporabu predstavljaju sastavni dio ovog proizvoda. Prije uporabe proizvoda upoznajte se sa svim uputama za rad i sigurnosnim napomenama. Dobro sačuvajte upute za uporabu i u slučaju predaje proizvoda trećim osobama, predajte i svu dokumentaciju.
Izjava o sukladnosti za ovaj proizvod dostupna je na internet stranici *www.lidl.hr*.

Namjenska uporaba

Uređaj je namijenjen isključivo za sljedeće namjene:

- Piljenje plastike, drveta i lakog metala s čvrstim osloncem.
- Rad isključivo u suhim prostorijama.

Obratite pozornost na napomene u vezi s listovima pile.

Svaka druga uporaba, koja u ovim uputama za uporabu nije izričito dopuštena, može predstavljati ozbilju opasnost za korisnika i dovesti do oštećenja uređaja. Operater ili korisnik uređaja odgovorni su za nesreće, štete i ozljede drugih ljudi i njihovog vlasništva. Uređaj je namijenjen za uporabu u uradi-sam okruženjima. Nije koncipiran za trajni pogon u gospodarskim okruženjima. U slučaju komercijalne uporabe jamstvo prestaje važiti. Proizvođač ne jamči za štete uzrokovane protunamjenskom ili pogrešnom uporabom.

Opseg isporuke/Pribor

Raspakirajte uređaj i provjerite opseg isporuke.



u opsegu isporuke



Nije u opsegu isporuke

Materijal ambalaže zbrinite na odgovarajući način.

Pregled

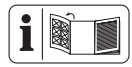

Ilustracije uređaja nalaze se na prednjoj i stražnjoj preklopnoj stranici.

1 Podnožje
2 Stezna glava
3 LED radno svjetlo
4 Dodatna ručka
5 Prekidač za uključivanje / isključivanje
6 Blokada uključivanja
7 Ručka
8 Držač baterije
9 Poluga
10 List pile za drvo
11 List pile za rezanje metala
12 Kovčeg za čuvanje

(slika C)

13 Deblokada baterije
14 Tipka (Indikator stanja napunjenosti)
15 Baterija

(slika C)

16 Indikator stanja napunjenosti

17 Punjač

Opis funkcija

Uređaj je ručna pila s listom pile koji se pomiče naprijed-natrag. Rad upravljačkih elemenata opisan je u nastavku.

Tehnički podaci

Aku sabljasta pila ..... PSSAP 20-Li E6

Nazivni napon *U* ..... 20 V ⎓

Vrsta zaštite IPX0

Težina (bez baterije) ..... ≈1,6 kg

Broj hodova u praznom hodu ..... 0–3000 min^{-1}

Duljina hoda ..... 22 mm

Dubina reza*

- drvo ..... ≤ 150 mm
- čelik ..... ≤ 15 mm
- obojeni metal ..... ≤ 20 mm
- metalna cijev ..... ≤ 100 mm

Razina zvučnog tlaka (L_{pA}) ..... 84,3 dB; K_{pA}=5 dB

Razina zvučnog učinka (L_{WA})

- izmjereno ..... 92,3 dB; K_{WA}=5 dB

Vibracija (a_h): drvena greda ..... 9,117 m/s^2; K=1,5 m/s^2

Vibracija (a_h): ploča ..... 7,947 m/s^2; K=1,5 m/s^2

Baterija ..... Li-Ion

Temperatura ..... Maks. 50 °C

- Postupak punjenja ..... 4–40 °C
- Pogon ..... 4–50 °C
- Skladištenje ..... 15–25 °C

PARKSIDE Performance Smart baterija Smart PAPS 204 A1/ Smart PAPS 208 A1/Smart PAPS 2012 A1/PAPP 204 A1/ PAPP 208 A1

- frekvencijski pojas ..... 2400–2483,5 MHz
- prijenosna snaga ..... ≤ 20 dBm

*ovisno o umetnutom listu pile

⚠ **OPREZ!** Oštećenje sluha! Nosite zaštitu za sluh.

Vrijednosti buke i vibracija izmjerene su prema normama i odredbama navedenima u izjavi o sukladnosti.

Navedene ukupne vrijednosti vibracija i navedene vrijednosti emisije buke izmjerene su prema normiranom postupku provjere i mogu se koristiti za međusobnu usporedbu električnih alata. Navedene ukupne vrijednosti vibracija i navedene vrijednosti emisije buke također se mogu koristiti za uvodnu procjenu izloženosti.

⚠ **UPOZORENJE!** Emisije buke i vibracija mogu tijekom stvarne uporabe električnog alata odstupati od navedenih vrijednosti, ovisno o načinu uporabe električnog alata. Potrebno je da se odrede sigurnosne mjere u svrhu zaštite poslužitelja, koje su mjere temeljene na procjeni opterećenja uslijed vibracija tijekom stvarnih uvjeta korištenja (pritom morate obratiti pozornost na sve sastavne dijelove ciklusa rada, primjerice razdoblja u kojima je električni alat isključen i ona, u kojima je uključen ali radi bez opterećenja).

X 20 V TEAM

Uređaj je dio serije **X 20 V TEAM** i može biti pogonjen baterijama **X 20 V TEAM** serije. Baterije serije **X 20 V TEAM** smijete puniti samo s punjačima serije **X 20 V TEAM**.

Preporučujemo da ovaj uređaj isključivo pogonite sa sljedećim baterijama: PAP 20 B1, PAP 20 B3, Smart PAPS 204 A1, Smart PAPS 208 A1, Smart PAPS 2012 A1, PAP 202 A1, PAP 204 A1, PAPP 204 A1, PAPP 208 A1

Preporučujemo, da ove baterije punite sljedećim punjačima: PLG 20 A3, PLG 20 A4, PLG 20 C1, PLG 20 C2, PLG 20 C3, PLG 201 A1, PDSLG 20 A1, PDSLG 20 B1, PDSLG 20 B2, Smart PLGS 2012 A1

Tehnički podaci o bateriji i punjaču: Vidi posebne upute.

Sigurnosne napomene

Ovaj odjeljak obrađuje osnovne sigurnosne napomene prilikom uporabe uređaja.

⚠ **UPOZORENJE!** Ozljede i oštećenja uslijed nepravilnog rukovanja baterijom. Obratite pozornost na sigurnosne napomene i napomene za punjenje i ispravnu uporabu u uputama za uporabu Vaše baterije i Vašeg punjača serije **X 20 V TEAM**. Detaljan opis postupka punjenja i dodatne informacije možete pronaći u ovim zasebnim uputama za uporabu.



UPOZORENJE: Mogućnost strujnog udara! Ne otvarati kućište proizvoda!

Značenje sigurnosnih napomena

⚠ **OPASNOST!** Ako ne poštujete ovu sigurnosnu napomenu, doći će do nesreće. Posljedica je teška tjelesna ozljeda ili smrt.

⚠ **UPOZORENJE!** Ako ne poštujete ovu sigurnosnu napomenu, doći će možda do nesreće. Posljedica može biti tjelesna ozljeda ili smrt.

⚠ **OPREZ!** Ako ne poštujete ovu sigurnosnu napomenu, doći će do nesreće. Posljedica može biti lakša ili srednje teška ozljeda tijela.

NAPOMENA! Ako ne poštujete ovu sigurnosnu napomenu, doći će do nesreće. Posljedica može biti predmetna šteta.

Slikovne oznake i simboli

Slikovne oznake na uređaju



Pročitajte upute za uporabu



Električni uređaji ne spadaju u kućni otpad.

Simboli u uputama za uporabu


Korak po korak Upute za rad


Pozor!


Koristite zaštitne rukavice


Prije svih radova izvadite bateriju iz uređaja!


Pritisnite


Provjera stanja napunjenosti na bateriji


Napunite bateriju



Bateriju na duže vrijeme ne izlažite izravnoj sunčevoj svjetlosti ili temperaturama iznad 50 °C. Posebno izbjegavajte stavljanje na radijatore ili skladištenje u vozilima.


Čuvati na suhom


Čuvati izvan dohvata djece


Prije dužeg skladištenja bateriju izvadite iz uređaja (pogledajte posebne upute za rukovanje baterijom i punjačem)



Čuvati na čistom, mjestu bez prašine i zaštićeno od mraza

Opća sigurnosna upozorenja za električni alat

⚠ **UPOZORENJE! Pročitajte sva sigurnosna upozorenja, upute, ilustracije i specifikacije koje ste dobili uz ovaj električni alat.** Nepoštivanje svih dolje navedenih uputa može uzrokovati strujni udar, požar i/ili ozbiljne ozljede. **Sačuvajte sva upozorenja i upute za ubuduće.**

Izraz „električni alat" u upozorenjima odnosi se na vaš električni alat s mrežnim napajanjem (s kabelom) ili alat s napajanjem na baterije (bez kabela).

1 **SIGURNOST RADNOG PROSTORA**

a) **Održavajte radni prostor čistim i dobro osvijetljenim.** Neuredna ili mračna područja dovode do nesreća.

b) **Ne rukujte električnim alatima u eksplozivnoj atmosferi, primjerice u prisutnosti zapaljivih tekućina, plinova ili prašine.** Električni alati stvaraju iskre koje mogu zapaliti prašinu ili pare.

c) **Djecu i ostale osobe u blizini držite podalje dok rukujete električnim alatom.** U slučaju odvraćanja pažnje možete izgubite kontrolu.

2 **ELEKTRIČNA SIGURNOST**

a) **Utikači električnog alata moraju odgovarati utičnici. Nikada ne mijenjajte utikač ni na koji način. Ne koristite adapterske utikače s uzemljenim električnim alatima.** Nepromijenjeni utikači i odgovarajuće utičnice smanjit će rizik od strujnog udara.

b) **Izbjegavajte tjelesni kontakt s uzemljenim površinama, kao što su cijevi, radijatori, štednjaci i hladnjaci.** Ako je vaše tijelo uzemljeno, postoji povećan rizik od strujnog udara.

c) **Električne alate ne izlažite kiši ili vlažnim uvjetima.** Ulazak vode u električni alat povećava rizik od strujnog udara.

d) **Ne zloupotrebljavajte kabel. Nikada ne koristite kabel za nošenje, povlačenje ili isključivanje električnog alata. Kabel držite podalje od topline, ulja, oštrih bridova ili pokretnih dijelova.** Oštećeni ili zapetljani kabeli povećavaju rizik od strujnog udara.

e) **Kada koristite električni alat na otvorenom, koristite produžni kabel prikladan za uporabu na otvorenom.** Korištenje kabela prikladnog za uporabu na otvorenom smanjuje rizik od strujnog udara.

f) **Ako je rukovanje električnim alatom na vlažnom mjestu neizbježno, koristite napajanje zaštićeno zaštitnim uređajem diferencijalne struje (FID sklopka).** Korištenje FID sklopke smanjuje rizik od strujnog udara.

3 **OSOBNA SIGURNOST**

a) **Budite oprezni, pazite što radite i koristite zdrav razum pri rukovanju električnim alatom. Ne koristite električni alat dok ste umorni ili pod utjecajem droga, alkohola ili lijekova.** Trenutak nepažnje tijekom rada s električnim alatima može uzrokovati ozbiljne ozljede.

b) **Koristite osobnu zaštitnu opremu. Uvijek nosite zaštitu za oči.** Korištenje zaštitne opreme kao što su maska za prašinu, neklizajuće sigurnosne cipele, zaštitna kaciga ili zaštitne slušalice, u odgovarajućim uvjetima smanjit će osobne ozljede.

c) **Spriječite nenamjerno pokretanje. Provjerite je li prekidač u isključenom položaju prije spajanja na izvor napajanja i/ili priključivanja baterije, podizanja ili nošenja alata.** Nošenje električnih alata s prstom na prekidaču ili uspostavljanje napajanja električnih alata koji su uključeni uzrokuju nesreće.

d) **Prije uključivanja električnog alata uklonite sve ključeve.** Ključ koji je ostao pričvršćen na rotirajući dio električnog alata može uzrokovati ozljede.

e) **Nemojte se prenaprezati. U svakom trenutku održavajte pravilan stav i ravnotežu tijela.** To omogućuje bolju kontrolu električnog alata u neočekivanim situacijama.

f) **Prikladno se obucite. Ne nosite široku odjeću ili nakit. Kosu i odjeću držite podalje od pokretnih dijelova.** Pokretni dijelovi mogu zahvatiti široku odjeću, nakit ili dugu kosu.

g) **Ako su predviđeni uređaji za spajanje na usisivač i sakupljanje prašine, provjerite jesu li spojeni i koriste li se ispravno.** Korištenje sakupljanja prašine može smanjiti opasnosti povezane s prašinom.

h) **Ne dopustite da zbog poznavanja alata stečenog čestim korištenjem postanete samouvjereni i zanemarite načela sigurnosti uporabe alata.** Nepažljivo djelovanje može uzrokovati teške ozljede u djeliću sekunde.

4 **UPORABA I ODRŽAVANJE ELEKTRIČNOG ALATA**

a) **Ne silite električni alat. Koristite električni alat koji odgovara namjeni.** Ispravan električni alat obavit će posao bolje i sigurnije brzinom za koju je dizajniran.

b) **Ne koristite električni alat ako ga prekidač ne uključuje i isključuje.** Svaki električni alat kojim se ne može upravljati prekidačem opasan je i mora se popraviti.

c) **Izvadite utikač iz izvora napajanja i/ili bateriju, ako se može izvaditi, iz električnog alata prije bilo kakvog podešavanja, promjene pribora ili spremanja električnog alata.** Takve preventivne sigurnosne mjere smanjuju rizik od slučajnog uključivanja električnog alata.

d) **Električni alat u stanju mirovanja čuvajte izvan dohvata djece i ne dopustite osobama koje nisu upoznate s električnim alatom ili ovim uputama da rukuju električnim alatom.** Električni alati su opasni u rukama neobučenih korisnika.

e) **Održavajte električne alate i pribor. Provjerite neusklađenost ili zaglavljivanje pokretnih dijelova, lom dijelova i bilo koje drugo stanje koje može utjecati na rad električnog alata. Ako je oštećen, električni alat treba popraviti prije uporabe.** Mnoge su nesreće uzrokovane loše održavanim električnim alatima.

f) **Održavajte rezne alate oštrima i čistima.** Ispravno održavani rezni alati s oštrim reznim rubovima manje će se zaglavljivati i njima će se lakše upravljati.

g) **Koristite električni alat, pribor i nastavke, itd. u skladu s ovim uputama, uzimajući u obzir radne uvjete i posao koji treba obaviti.** Korištenje električnog alata za radnje drugačije od predviđenih može uzrokovati opasne situacije.

h) **Držite ručke i površine za hvatanje suhima, čistima i očišćenima od ulja i masnoće.** Skliske ručke i površine za hvatanje ne omogućuju sigurno rukovanje i kontrolu nad alatom u neočekivanim situacijama.

5 **UPORABA I ODRŽAVANJE ELEKTRIČNOG ALATA NA BATERIJE**

a) **Punite samo punjačem koji je odredio proizvođač.** Punjač koji je prikladan za jednu vrstu paketa baterija može uzrokovati opasnost od požara ako se koristi s drugim paketom baterijom.

b) **Koristite električne alate samo sa za to posebno određenim paketima baterijama.** Korištenje drugih paketa baterija može uzrokovati opasnost od ozljeda i požara.

c) **Kada se paket baterija ne koristi, držite ga podalje od drugih metalnih predmeta, poput spajalica, novčića, ključeva, čavala, vijaka ili drugih sitnih metalnih predmeta koji mogu uspostaviti vezu između terminala.** Kratki spoj terminala baterije može uzrokovati opekline ili požar.

d) **U uvjetima zloporabe, tekućina može biti izbačena iz baterije; izbjegavati kontakt. Ako slučajno dođe do kontakta, isperite vodom. Ako tekućina dođe u dodir s očima, dodatno potražite liječničku pomoć.** Tekućina izbačena iz baterije može uzrokovati iritaciju ili opekline.

e) **Ne koristite oštećene ili izmijenjene alate ili pakete baterija.** Oštećene ili izmijenjene baterije mogu se ponašati nepredvidivo, što može uzrokovati požar, eksploziju i opasnost od ozljeda.

f) **Alat ili paket baterija ne izlažite vatri ili previsokoj temperaturi.** Izlaganje vatri ili temperaturama iznad 130 °C može uzrokovati eksploziju.

g) **Slijedite sve upute za punjenje i ne punite paket baterija ili alat izvan temperaturnog raspona navedenog u uputama.** Nepravilno punjenje ili punjenje pri temperaturama izvan navedenog raspona može oštetiti bateriju i povećati rizik od požara.

6 **SERVIS**

a) **Električni alat mora servisirati osoba kvalificirana za popravak, i pritom koristiti samo identične rezervne dijelove.** Time se osigurava održavanje sigurnosti električnog alata.

b) **Nikada ne servisirajte oštećene pakete baterija.** Servisiranje paketa baterija smije obavljati samo proizvođač ili ovlašteni serviser.

Sigurnosne napomene za pile koje se pomiču naprijed-nazad

- **Električni alat držite za izolirane površine za hvatanje prilikom obavljanja zahvata pri kojima pribor za rezanje mogu doći u kontakt sa skrivenim žicama.** Pribor za rezanje u kontaktu sa žicom pod naponom mogu pod napon staviti izložene metalne dijelove električnog alata, i uzrokovati strujni udar.
- **Koristite stezaljke ili druge praktične načine osiguravanja i potpore izradaka na stabilnoj platformi.** Pridržavanje izratka rukom ili uz tijelo čini ga nestabilnim i može uzrokovati gubitak kontrole.
- **Koristite samo dijelove pribora koje je preporučio PARKSIDE.** Neprikladni dijelovi pribora mogu dovesti do strujnog udara ili požara.

Dodatne sigurnosne napomene za pile koje se pomiču naprijed-nazad

- **Dlanove držite podalje od područja rezanja.** Ne zahvaćajte pod izradak. U slučaju kontakta s listom pile postoji opasnost od ozljeda.
- **Električni alat mora biti uključen prilikom pomicanja po izratku.** U protivnom postoji opasnost od povratnog udara u slučaju zaglavljivanja alata u izratku.
- **Pazite da podnožje prilikom piljenja uvijek sigurno naliježe.** Zaglavljen rezni list se može slomiti ili dovesti do povratnog udara.

- **Nakon završetka rada isključite električni alat i list pile izvucite iz izratka tek kada se potpuno zaustavi.** Na taj ćete način izbjeći povratni udar i moći sigurno odložiti električni alat.
- **Koristite samo neoštećene, besprijekorne listove pile.** Iskrivljeni ili tupi listovi pile mogu puknuti, negativno utjecati na red ili uzrokovati povratni udar.
- **Nakon isključivanja, list pile ne kočite bočnim pritiskanjem.** List pile se može oštetiti, puknuti, ili uzrokovati povratni udar.
- **Koristite stezaljke ili druge praktične načine osiguravanja i potpore izradaka na stabilnoj platformi.** Pridržavanje izratka rukom ili uz tijelo čini ga nestabilnim i može uzrokovati gubitak kontrole.
- **Pilom koja radi ne dodirujte druge predmete ili pod.** Postoji opasnost od povratnog udara.
- **Čvrsto držite električni alat objema rukama dok radite i osigurajte siguran stav.** Električnim alatom upravlja se sigurnije s obje ruke.
- **Uređaj odmah isključite ako se list pile zaglavi. Raširite rez i pažljivo izvucite list pile.** Može doći do gubitka kontrole nad električnim alatom.
- **Koristite prikladne detektore kako biste ustanovili postojanje skrivenih opskrbnih vodova ili za pomoć kontaktirajte lokalnu komunalnu tvrtku.** Kontakt s električnim kabelima može uzrokovati požar i strujni udar. Oštećenje plinskih vodova može uzrokovati eksploziju. Probijanje vodovodnih cijevi uzrokovat će materijalnu štetu.
- **Uvijek pričekajte da se električni alat potpuno zaustavi prije nego ga odložite.** Korišteni alat se može zaglaviti i uzrokovati gubitak kontrole nad električnim alatom.

Preostali rizici

Čak i ako ispravno rukujete ovim uređajem, i dalje postoje preostali rizici. Sljedeće opasnosti mogu se pojaviti u vezi s dizajnom i konstrukcijom ovog uređaja:

- Oštećenje sluha ako se ne nosi prikladna zaštita za sluh.
- Štete po zdravlje koje proizlaze iz vibracija šake i ruke, ako uređaj koristite duže vrijeme ili ga ne navodite i ne održavate na odgovarajući način.
- Posjekotine

⚠ **UPOZORENJE!** Opasnost uslijed elektromagnetnog polja koje se stvara dok je uređaj u pogonu. Ovo polje može pod određenim okolnostima ometati aktivne ili pasivne medicinske implantate. Kako bi se smanjio rizik od ozbiljnih ili smrtonosnih ozljeda, preporučujemo osobama s medicinskim implantatima da se prije rukovanja uređajem posavjetuju sa svojim liječnikom ili proizvođačem implantata.

Priprema

⚠ **UPOZORENJE!** Opasnost od ozljeda zbog neželjenog pokretanja uređaja. Bateriju umetnite u uređaj tek kada je uređaj potpuno spreman za rad.

Upravljački dijelovi

Prije prve upotrebe provjerite jesu li svi prethodno sastavljeni elementi sigurno na svom mjestu i upoznajte se s kontrolama.

- **Prekidač za uključivanje / isključivanje (5)**
  - Uključivanje: Pritisnite
  - Beskonačno promjenjiv broj hodova: Što dalje pritisnete prekidač za uključivanje / isključivanje, to je broj hodova viši.
  - Isključivanje: Pustite
- **Blokada uključivanja (6)**
  - Otključavanje: Pritisnite
  - Zaključavanje: Pustite

Podešavanje podnožja

Napomene

- Opasnost od ozljeda! Demontirajte list pile **(10, 11)**.
- ⚠ **UPOZORENJE!** Uređaj nikada ne koristite bez podnožja **(1)**.

Postupak

→ vidi (slika A)

Montiranje i demontiranje lista pile

Napomene

- List pile ima univerzalni prihvat od ½".
- Pazite da je list pile **(10, 11)** ispravno učvršćen i da zupci pokazuju prema dolje.

Postupak

→ vidi (slika B)

Provjera stanja napunjenosti baterije

→ vidi (slika C)

boja	Značenje
zelen	Baterija napunjena
narančast	Baterija je djelomično napunjena
crven	Baterija treba biti napunjena

Napunite bateriju

Napomene

- Bateriju na duže vrijeme ne izlažite izravnoj sunčevoj svjetlosti ili temperaturama > 50 °C. Posebno izbjegavajte stavljanje na radijatore ili skladištenje u vozilima.
- Vidi i upute za uporabu punjača.

→ vidi (slika C)

Pogon

Upute za piljenje

Opće napomene

- Ne koristite tupe, savijene ili na drugi način oštećene listove pile.
- Prije piljenja provjerite izradak kako biste ustanovili skrivena strana tijela kao što su čavli ili vijci. Izvadite ih.
- Koristite samo listove pile s identičnom drškom lista pile kao i isporučeni list pile.
- Uređaj držite čvrsto za ručku.
- Postavite podnožje na izradak.
- Ne pritišćite previše u smjeru rezanja. Ostavite uređaju da obavi rad.
- Uređaj odmah isključite ako se list pile zaglavi. Raširite rez i pažljivo izvucite list pile.
- Prije nego odložite uređaj, isključite ga i pričekajte da se potpuno zaustavi.
- Prilikom rada uvijek stanite bočno od pile.
- Izbjegavajte prekomjerno naprezanje uređaja tijekom rada.

Uranjajući rezovi

Pretpostavke

- Mekani materijali, kao drvo, gazirani beton, gipsane ploče, itd.

Postupak

1 Uređaj s donjim rubom podnožja **(1)** postavite na izradak. List pile **(10)** ne dodiruje izradak.
2 Uronite list pile **(10)** u izradak tako, što ćete uređaj nagnuti prema naprijed sve dok uređaj ne stoji okomito.
3 Pilite duž željene linije reza.

Umetanje i vađenje baterije

→ vidi (slika D)

Uključivanje i isključivanje

Napomene

- Broj hodova može se kontinuirano podešavati. Što dalje pritisnete prekidač za uključivanje / isključivanje **(5)** to je broj hodova viši.
- List pile izvucite iz reza tek kada se potpuno zaustavi.
- LED radno svjetlo **(3)**
  START → LED radno svjetlo uključeno
  STOP → LED radno svjetlo se gasi otprilike 10 sekundi nakon isključivanja

Postupak

→ vidi (slika E)

Transport

Napomene

- Isključite uređaj.
- Provjerite da su svi pokretni dijelovi potpuno zaustavljeni.
- Izvadite bateriju.
- Uklonite umetnuti alat.
- Uređaj uvijek nosite držeći ga za ručku.

Čišćenje, održavanje i skladištenje

⚠ **UPOZORENJE!** Opasnost od ozljeda zbog neželjenog pokretanja uređaja. Zaštitite se tijekom radova održavanja i čišćenja. Isključite uređaj i izvucite priključni utikač iz utičnice.

Radove na održavanju i popravke koji nisu opisani u ovim uputama za uporabu mora obaviti naš servisni centar. Koristite samo originalne rezervne dijelove.

Čišćenje

→ vidi slika F

Održavanje

Uređaj ne treba održavati.

Skladištenje

→ vidi (slika G)

Zbrinjavanje / zaštita okoliša

Izvadite baterije iz uređaja i uređaj, bateriju, pribor i ambalažu reciklirajte na ekološki prihvatljiv način.



Električni uređaji ne spadaju u kućni otpad.

Simbol prekrižene kante za smeće na kotačićima znači da se ovaj proizvod ne smije odlagati kao nerazvrstani komunalni otpad na kraju njegovog vijeka trajanja.

Smjernica 2012/19/EU o električnim i elektronskim starim uređajima:

Potrošači imaju zakonsku obvezu električne i elektronske uređaje na kraju njihovog radnog vijeka zbrinuti kroz ekološki ispravnu reciklažu. Na taj način se osigurava iskorištavanje neškodljivo za okoliš i resurse.

Ovisno o tome koje se nacionalno pravo primjenjuje možete imate sljedeće mogućnosti:

- vratiti na prodajno mjesto,
- predati na službenom sabirnom mjestu,
- poslati natrag proizvođaču/distributeru.

To se ne odnosi na dijelove pribora priložene starim uređajima, niti na pomoćne dijelove bez elektronskih sastavnih dijelova.

Baterije zbrinite na ekološki prihvatljiv način



Bateriju ne bacajte u kućni otpad, u vatru (opasnost od eksplozije) ili u vodu. Oštećene baterije mogu oštetiti okoliš i zdravlje ljudi uslijed istjecanja otrovnih plinova ili tekućina.

Neispravne ili iskorištene baterije dužni ste zbrinuti na ekološki prihvatljiv način.

- Ne otvarajte baterije i izbjegavajte mehaničko oštećenje baterija. Postoji opasnost od kratkog spoja i može doći do izlaženja isparenja nadražujućih za dišne putove.
- Iz sigurnosnih razloga, baterije treba isprazniti prije odlaganja.
- Zalijepite polove kako biste izbjegli kratke spojeve.
- Baterije zbrinite na maloprodajnim mjestima ili sabirnim mjestima.

- **Oštećene baterije**

  Baterijama s vanjskim oštećenjima rukujte posebno pažljivo!
  - Ne dirajte oštećene baterije golim rukama.
  - Ako ne možete zalijepiti terminale, stavite baterije pojedinačno u plastičnu vrećicu.
  - Oštećene baterije pojedinačno stavite u nezapaljiv spremnik koji se može zatvoriti i koji se može napuniti pijeskom.
  - Oštećene baterije odnesite na sabirno mjesto s kvalificiranim osobljem.

Traženje greške

Tablica u nastavku pomoći će Vam ukloniti smetnje:

Problem	Mogući uzrok	Otklanjanje grešaka
Uređaj se ne pokreće	Prekidač za uključivanje/isključivanje **(5)** neispravan	Obratite se servisnom centru.
	Neispravan motor	Obratite se servisnom centru.
Uređaj radi s prekidima	Interni nestabilan kontakt	Obratite se servisnom centru.
Slab učinak piljenja	List pile **(10, 11)** nije prikladan za izradak koji se obrađuje	Umetnite prikladan list pile **(10, 11)**
	List pile **(10, 11)** tup	Umetnite novi list pile **(10, 11)**
	Pogrešna brzina piljenja	Prilagodite brzinu piljenja
List pile brzo otupljuje	List pile **(10, 11)** nije prikladan za izradak koji se obrađuje	Umetnite prikladan list pile **(10, 11)**
	Prevelika brzina piljenja	Premala brzina piljenja
	Koristi se pretjerani pritisak	Smanjite pritisak

Servis

Garancija

Dragi kupci,

Na ovaj proizvod dobivate jamstvo u trajanju od 5 godina od datuma kupnje. U slučaju nedostataka ovog proizvoda u odnosu na prodavača proizvoda imate zakonska prava. Ta zakonska prava se ne ograničavaju preko našeg u nastavku navedenog jamstva.

Uvjeti jamstva

Jamstveni rok započinje danom kupnje. Molimo dobro sačuvajte originalni blagajnički račun. Ovaj dokument je potreban radi dokaza kupnje. Ako unutar pet godina od datuma kupnje ovog proizvoda dođe do pogreške u materijalu ili u izradi, mi ćemo proizvod - po našem izboru - besplatno popraviti ili zamijeniti. Ovo jamstvo pretpostavlja, da unutar petogodišnjeg roka neispravan uređaj i dokaz o kupnji (blagajnički račun) predočite i pismeno ukratko opišete u čemu se sastoji greška i kada se pojavila.

Ako je kvar pokriven našom garancijom, Vi dobivate natrag popravljeni ili novi proizvod.
(1) U slučaju manjeg popravka jamstveni rok se produljuje onoliko koliko je kupac bio lišen uporabe stvari.
(2) Međutim, kad je zbog neispravnosti stvari izvršena njezina zamjena ili njezin bitni popravak, jamstveni rok počinje teći ponovno od zamjene, odnosno od vraćanja popravljene stvari.
(3) Ako je zamijenjen ili bitno popravljen samo neki dio stvari, jamstveni rok počinje teći ponovno samo za taj dio.

Jamstveni rok i zakonska prava za nedostatke

Jamstveni rok zbog jamstva neće biti produžen. To vrijedi i za zamijenjene i popravljene dijelove. Eventualno već za vrijeme kupnje prisutne štete i nedostaci moraju biti javljene odmah nakon raspakiranja. Popravci nakon isteka jamstvenog roka se moraju platiti.

Opseg jamstva

Proizvod je proizveden sukladno strogim smjernicama za kvalitetu i prije isporuke je brižljivo kontroliran.

Jamstvo vrijedi za greške u materijalu ili u izradi. Ovo jamstvo se ne odnosi na dijelove proizvoda, koji su izloženi normalnom trošenju i stoga se mogu smatrati potrošnim dijelovima (npr. List pile za drvo, List pile za rezanje metala) niti na oštećenje lomljivih dijelova.

Ovo jamstvo propada, kada dođe do oštećenja ili nenamjenske uporabe proizvoda ili kada se ne vrši održavanje proizvoda. Za namjensku uporabu proizvoda morate točno poštivati sve naputke navedene u uputama za uporabu. Namjenske uporabe i rad-

nje, koje se u uputama za uporabu izričito ne preporučuju ili na koje se upozorava, obavezno trebate izbjegavati.

Proizvod je namijenjen samo za privatnu, a ne za komercijalnu uporabu. Jamstvo prestaje vrijediti u slučaju zlouporabe i nestručnog rukovanja, upotrebe sile i intervencija koje nije izvršio naš ovlašteni servis.

Obrada u slučaju jamstvenog zahtjeva

Da bi bila osigurana brza obrada Vašeg problema, molimo slijedite ove napomene:

- Molimo da za sve upite blagajnički račun i broj artikla (IAN 521701_2601) držite pripremljene kao dokaz o kupnji.
- Broj artikla možete pronaći na tipskoj ploči proizvoda, na gravuri na proizvodu, na naslovnoj stranici uputa za uporabu (dolje lijevo) ili na naljepnici na stražnjoj ili donjoj strani proizvoda.
- Ako dođe do funkcionalnih grešaka ili drugih nedostataka, molimo prvo **telefonski** ili koristite naš **obrazac za kontakt**, koji možete pronaći na *parkside-diy.com* u kategoriji **Usluga** kontaktirajte servisni centar naveden u nastavku.
- Nakon konzultacije s našim servisnim centrom, proizvod koji je evidentiran kao neispravan, uz prilaganje računa o kupnji (račun) s naznakom o kakvom se kvaru radi i kada je nastao, možete besplatno poslati na adresu servisa koju ste dobili. U svrhu izbjegavanja problema prijema i dodatnih troškova obavezno koristite samo adresu koju ćemo Vam priopćiti. Uvjerite se da pošiljka nije skupna, glomazna, ekspresna ili neka druga posebna roba. Molimo Vas da proizvod pošaljete zajedno sa svim prilikom kupnje priloženim dijelovima pribora i da se pobrinete za dovoljno sigurnu transportnu ambalažu.

Servis popravka

Za popravke **koji nisu obuhvaćeni jamstvom**, obratite se servisnom centru. Tamo će Vam rado izraditi predračun troškova.

- Možemo obraditi samo uređaje, koji su dovoljno pakirani i koji su poslani uz plaćanje poštarine.
  Napomena: Molimo pošaljite nam Vaš uređaj očišćen uz opis nedostatka na adresu navedenu od strane servisnog centra.
- Neće biti primljeni uređaji koji se šalju uz obavezu plaćanja - ekspresno ili drugim oblicima slanja.
- Mi zbrinjavamo vaše poslane defektne uređaje besplatno.

Service-Center

HR
Servis Hrvatska
Tel.: 0800 805933
Kontakt obrazac na
parkside-diy.com
IAN 521701_2601

BA
Servis Bosna i Hercegovina
Tel.: 0800 82940
Kontakt obrazac na
parkside-diy.com
IAN 521701_2601

Uvoznik

Molimo obratite pozornost na to, da sljedeća adresa nije servisna adresa. Prvo kontaktirajte gore navedeni servisni centar.

Grizzly Tools GmbH & Co. KG
Stockstädter Str. 20
63762 Großostheim
NJEMAČKA
www.grizzlytools.de

Rezervni dijelovi i pribor

Rezervne dijelove i pribor dostupni su na *www.grizzlytools.shop*. Ukoliko u postupku vaše narudžbe dođe do problema, molimo kontaktirajte nas preko naše online trgovine. U slučaju dodatnih pitanja obratite se: *Service-Center, S. 54*

Poz. br.	Ime	Narudžba br
1	Podnožje	75118254
9	Poluga	75118255
10	List pile za drvo	13800419
11	List pile za rezanje metala	13800420

Prijevod originalne EU izjave o sukladnosti

Proizvod: **Aku sabljasta pila**

Model: **PSSAP 20-Li E6**

Serijski broj: 000001-202000

Predmet navedene izjave u skladu je s mjerodavnim zakonodavstvom Unije o usklađivanju:

2006/42/EC (do 2027-01-19); (EU) 2023/1230 (od 2027-01-20) • 2014/30/EU • 2011/65/EU & (EU) 2015/863 Proizvod s baterijom Smart PAPS 204 A1/Smart-PAPS 208 A1/Smart PAPS 2012 A1/PAPP 204 A1/PAPP 208 A1: 2014/53/EU (umjesto 2014/30/EU)

Gore opisan predmet izjave u skladu je s Direktivom 2011/65/EU Europskog parlamenta i Vijeća od 8. lipnja 2011. O ograničavanju uporabe određenih opasnih tvari u električnoj i elektroničkoj opremi.

Kako bi se osigurala sukladnost, primijenjeni su sljedeći usklađeni standardi, kao i nacionalni standardi i propisi:

EN 62841-1:2015/A11:2022 • EN 62841-2-11:2016/A11:2024 EN IEC 55014-1:2021 • EN IEC 55014-2:2021 • EN IEC 63000:2018 EN 62471:2008 • IEC 62471:2006 Proizvod s baterijom Smart PAPS 204 A1/ Smart PAPS 208 A1/Smart PAPS 2012 A1/PAPP 204 A1/PAPP 208 A1: EN 301 489-1 V2.2.3:2019 • EN 301 489-17 V3.3.1:2024 EN 300 328 V2.2.2:2019 • EN 50663:2017 • EN 62479:2010

Ova izjava sukladnosti izdaje se na isključivu odgovornost proizvođača.

CE

Grizzly Tools GmbH & Co. KG
Stockstädter Str. 20
63762 Großostheim
NJEMAČKA

11.07.2026



Christian Frank
Ovlašteni predstavnik za dokumentaciju

Pregled sadržaja

Uvod 56
- Namenska upotreba 56
- Obim isporuke/Pribor 56
- Pregled 56
- Opis funkcija 57
- Tehnički podaci 57

Bezbednosne napomene 57
- Značenje bezbednosnih napomena 57
- Slikovne oznake i simboli 57
- Opšta bezbednosna upozorenja u vezi sa električnim alatom 58
- Bezbednosne napomene za testere koje se kreću napred-nazad 59
- Preostali rizici 60

Priprema 60
- Upravljački elementi 60
- Podešavanje osnovne ploče 60
- Montaža i demontaža lista testere 60
- Provera stanja napunjenosti akumulatora 61
- Punjenje akumulatora 61

Rad 61
- Napomene za rezanje 61
- Umetanje i vađenje akumulatora 61
- Uključivanje i isključivanje 61

Transport 61

Čišćenje, održavanje i skladištenje 61
- Čišćenje 61
- Održavanje 61
- Skladištenje 61

Odlaganje/zaštita životne sredine 61
- Odlaganje akumulatora na ekološki prihvatljiv način 62

Pronalaženje greške 62

Kako izjaviti reklamaciju? 62

Garancija / Garantni list 62

Rezervni delovi i pribor 63

Prevod originalne EU deklaracije o usklađenosti 63

Eksplodirani pogled..... 131

Uvod



Uputstvo za upotrebu predstavlja sastavni deo ovog proizvoda. Pre korišćenja proizvoda upoznajte se sa svim napomenama vezanim za rukovanje i bezbednost. Dobro čuvajte uputstvo za upotrebu i uručite svu dokumentaciju sa proizvodom ako ga prosledite trećim licima.

Namenska upotreba

Uređaj je predviđen isključivo za sledeću upotrebu:

- Rezanje plastike, drveta i lakog metala na čvrstoj podlozi.
- Radite samo u suvim prostorijama.

Poštujte napomene o tipovima lista testere.

Svaka druga upotreba, koja nije izričito dozvoljena u ovom uputstvu za upotrebu, može da predstavlja ozbiljnu opasnost za korisnika i da dovede do oštećenja uređaja. Rukovalac ili korisnik uređaja snosi odgovornost za nezgode ili telesne povrede ili štete na imovini drugih ljudi. Uređaj je namenjen za primenu u oblasti „Uradi sam“. Uređaj nije koncipiran za trajnu komercijalnu primenu. Kod komercijalne upotrebe garancija prestaje da važi. Proizvođač ne snosi odgovornost za oštećenja, koja su posledica nenamenske upotrebe ili pogrešnog rukovanja.

Obim isporuke/Pribor

Izvadite uređaj iz ambalaže i proverite obim isporuke.



sadržano u obimu isporuke



Nije uključeno u obimu isporuke

Propisno odložite ambalažni materijal.

Pregled

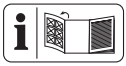

Ilustracije uređaja naći ćete na prednjoj i zadnjoj preklopnoj strani.

1 Osnovna ploča
2 Stezna glava
3 Radno LED svetlo
4 Dodatna ručka
5 Prekidač za uključivanje/isključivanje
6 Blokada uključivanja
7 Ručka
8 Držač akumulatora
9 Poluga
10 List testere za drvo
11 List testere za metal
12 Kofer za čuvanje

(sl. C)

13 Deblokada akumulatora
14 Taster (Indikator stanja napunjenosti)
15 Akumulator
16 Indikator stanja napunjenosti
17 Punjač

Opis funkcija

Uređaj je ručna testera sa listom testere koji se kreće napred-nazad.

Funkcija upravljačkih elemenata je navedena u sledećim opisima.

Tehnički podaci

Aku sabljasta testera ..... PSSAP 20-Li E6

Nominalni napon *U* ..... 20 V ⎓

Vrsta zaštite IPX0

Težina (bez akumulatora) ..... ≈1,6 kg

Broj hodova u praznom hodu ..... 0–3000 min^{-1}

Dužina hoda ..... 22 mm

Dubina reza*

- drvo ..... ≤ 150 mm
- čelika ..... ≤ 15 mm
- nerđajuc i metal ..... ≤ 20 mm
- metalna cev ..... ≤ 100 mm

Nivo zvučnog pritiska (L_{pA}) ..... 84,3 dB; K_{pA}=5 dB

Nivo zvučne snage (L_{WA})

- izmereno ..... 92,3 dB; K_{WA}=5 dB

Vibracija (a_h): drvena greda ..... 9,117 m/s^2; K=1,5 m/s^2

Vibracija (a_h): ploča ..... 7,947 m/s^2; K=1,5 m/s^2

Akumulator ..... Li-Ion

Temperatura ..... Maks. 50 °C

- Postupak punjenja ..... 4–40 °C
- Rad ..... 4–50 °C
- Skladištenje ..... 15–25 °C

PARKSIDE Performance Smart baterija Smart PAPS 204 A1/ Smart PAPS 208 A1/Smart PAPS 2012 A1/PAPP 204 A1/ PAPP 208 A1

- frekvencijski opseg ..... 2400–2483,5 MHz
- prenosi snagu ..... ≤ 20 dBm

*u zavisnosti od umetnutog lista testere

⚠ **OPREZ!** Oštećenja sluha! Nosite štitnike za sluh.

Vrednosti buke i vibracija su određene prema standardima i odredbama navedenim u Izjavi o usklađenosti.

Navedena vrednost emisije vibracija i navedena vrednost emisije buke su izmerene normiranim postupkom ispitivanja i mogu da se koriste za poređenje jednog električnog alata sa drugim električnim alatom. Navedena vrednost emisije vibracija i navedena vrednost emisije buke mogu da se koriste i za privremenu procenu opterećenja.

⚠ **UPOZORENJE!** Vrednosti emisije vibracija i vrednosti emisije buke mogu da odstupaju od navedenih vrednosti tokom stvarne upotrebe električnog alata, u zavisnosti od načina upotrebe električnog alata. Potrebno je da se odrede bezbednosne mere za zaštitu rukovaoca, koje su zasnovane na proceni opterećenja oscilacija tokom stvarnih uslova upotrebe (pritom treba uzeti u obzir sve delove radnog ciklusa, na primer periode u kojima je električni alat isključen i periode u kojima je uključen, ali radi bez opterećenja).

X 20 V TEAM

Uređaj je deo serije **X 20 V TEAM** i može da se pogoni samo akumulatorima serije **X 20 V TEAM**. Akumulatori serije **X 20 V TEAM** smeju da se pune samo punjačima serije **X 20 V TEAM**.

Preporučujemo Vam da ovaj uređaj pogonite isključivo sledećim akumulatorima: PAP 20 B1, PAP 20 B3, Smart PAPS 204 A1, Smart PAPS 208 A1, Smart PAPS 2012 A1, PAP 202 A1, PAP 204 A1, PAPP 204 A1, PAPP 208 A1

Preporučujemo vam da ovaj uređaj punite sledećim punjačima: PLG 20 A3, PLG 20 A4, PLG 20 C1, PLG 20 C2, PLG 20 C3, PLG 201 A1, PDSLG 20 A1, PDSLG 20 B1, PDSLG 20 B2, Smart PLGS 2012 A1

Tehnički podaci akumulatora i punjača: Vidi zasebna uputstva.

Bezbednosne napomene

Ovaj odeljak se odnosi na osnovne bezbednosne napomene kod upotrebe uređaja.

⚠ **UPOZORENJE!** Telesne povrede i materijalne štete zbog nepravilnog rukovanja akumulatorom. Obratite pažnju na bezbednosne napomene i napomene za punjenje i ispravnu upotrebu, koje se nalaze u uputstvu za upotrebu Vašeg akumulatora i punjača serije **X 20 V TEAM**. Detaljan opis postupka punjenja i dodatne informacije se nalaze u ovom zasebnom uputstvu za upotrebu.

Značenje bezbednosnih napomena

⚠ **OPASNOST!** Kada ne poštujete ovu bezbednosnu napomenu, nastupiće nezgoda. Posledica je teška telesna povreda ili smrt.

⚠ **UPOZORENJE!** Kada ne poštujete ovu bezbednosnu napomenu, eventualno će da nastupi nezgoda. Posledica je eventualna teška telesna povreda ili smrt.

⚠ **OPREZ!** Kada ne poštujete ovu bezbednosnu napomenu, nastupiće nezgoda. Posledica je eventualna lakša ili srednje teška telesna povreda.

NAPOMENA! Kada ne poštujete ovu bezbednosnu napomenu, nastupiće nezgoda. Posledica je eventualna materijalna šteta.

Slikovne oznake i simboli

Slikovne oznake na uređaju


Pročitajte uputstvo za upotrebu


Ne bacajte električne uređaje u kućni otpad.

Slikovne oznake u uputstvu za upotrebu

① ② ... Korak po korak Uputstvo za postupanje



Pažnja!



Koristite zaštitne rukavice



Pre svih radova na uređaju, izvadite akumulator!



Pritisnite



Provera stanja napunjenosti akumulatora



Punjenje akumulatora



Ne izlažite akumulator direktnoj sunčevoj svetlosti duže vreme ili na temperature preko 50 °C. Posebno izbegavajte odlaganje na grejače ili skladištenje u vozilima.



Čuvati na suvom mestu



Čuvati van domašaja dece



Izvadite akumulator iz uređaja pre dužeg skladištenja (poštujte zasebno uputstvo za upotrebu za akumulator i punjač)



Čuvati na čistom, mestu zaštićeno od prašine i mraza

Opšta bezbednosna upozorenja u vezi sa električnim alatom

⚠ **UPOZORENJE! Proučite sva bezbednosna upozorenja, uputstva, ilustracije i specifikacije koje ste dobili uz ovaj električni alat.** Nepoštovanje bilo kojeg od dolenavedenih uputstava može dovesti do strujnog udara, požara i/ili težih telesnih povreda. **Sva upozorenja i uputstva sačuvajte radi kasnijeg korišćenja.**

Izraz „električni alat" u upozorenjima odnosi se na električni alat (sa kablom) koji se napaja iz mreže, kao i na električni alat koji radi na baterije (bežični).

1 **BEZBEDNOST RADNOG PROSTORA**

a) **Radni prostor treba uvek da bude čist i dobro osvetljen.** Radni prostor koji je prenatrpan i mračan prosto privlači nesreću.

b) **Električne alate nemojte koristiti u eksplozivnoj atmosferi, kao na primer u prisustvu zapaljivih tečnosti, gasova ili prašine.** Električni alati stvaraju varnice koje mogu zapaliti prašinu ili isparenja.

c) **Dok koristite električni alat deca i ostali posmatrači treba da budu na bezbednoj udaljenosti.** Usled ometanja možete izgubiti kontrolu nad alatom.

2 **BEZBEDNOST OD ELEKTRIČNE STRUJE**

a) **Utikač za električni alat mora da odgovara utičnici. Nikada nemojte ni na koji način da modifikujete utikač. Nemojte koristiti adapterske utikače u kombinaciji sa uzemljenim električnim alatima.** Korišćenjem nemodifikovanih utikača i njima odgovarajućih utičnica smanjićete rizik od strujnog udara.

b) **Pazite da delovima tela ne dodirujete uzemljenja ili uzemljene površine, poput cevi, radijatora, peći i frižidera.** Rizik od strujnog udara biće veći ukoliko je vaše telo uzemljeno.

c) **Električne alate nemojte izlagati kiši ili vlažnim uslovima.** Prodiranjem vode u električni alat opasnost od strujnog udara se povećava.

d) **Nemojte zloupotrebljavati kabl. Kabl nikada nemojte da koristite radi nošenja, povlačenja ili isključivanja električnog alata. Kabl držite podalje od izvora toplote, ulja, predmeta sa oštrim ivicama i pokretnih delova.** Korišćenjem oštećenih ili zapetljanih kablova opasnost od strujnog udara se povećava.

e) **Ako električni alat upotrebljavate na otvorenom, koristite produžni kabl koji je prikladan za upotrebu napolju.** Korišćenjem kabla pogodnog za upotrebu na otvorenom smanjuje se rizik od strujnog udara.

f) **Ako se rukovanje električnim alatom na vlažnom mestu ne može izbeći, koristite napajanje preko zaštitnog uređaja diferencijalne struje (FID sklopka).** Korišćenjem FID sklopke smanjuje se rizik od strujnog udara.

3 **LIČNA BEZBEDNOST**

a) **Prilikom korišćenja električnog alata uvek budite na oprezu, gledajte šta radite i služite se zdravim razumom. Električni alat nemojte koristiti onda kada ste umorni ili pod dejstvom droga, alkohola ili lekova.** Trenutak nepažnje pri rukovanju električnim alatom može dovesti do teških telesnih povreda.

b) **Koristite ličnu zaštitnu opremu. Uvek nosite zaštitne naočari.** Zaštitna oprema, poput maske za prašinu, zaštitnih cipela koje se ne klizaju, kacige ili zaštite za sluh, ukoliko se koristi u skladu sa uslovima, smanjiće opasnost od povređivanja.

c) **Sprečite nenamerno pokretanje alata. Pre priključenja alata na izvor napajanja, odnosno pre ubacivanja baterije, kao i pre podizanja ili pre nošenja alata, uverite se da je prekidač u isključenom položaju.** Prenošenje električnih alata sa prstom na prekidaču ili punjenje električnih alata koji su uključeni predstavljaju nesreću u najavi.

d) **Pre uključenja električnog alata poskidajte sa njega sve ključeve i druge elemente za podešavanje.** Ako ključ ili neki drugi element za podešavanje ostane prikačen za obrtni deo električnog alata može doći do telesne povrede.

e) **Nemojte se previše istezati pri korišćenju alata. Postarajte se da sve vreme čvrsto stojite na obe noge**

i vodite računa o ravnoteži. Tako ćete imati bolju kontrolu nad električnim alatom čak i u nepredviđenim situacijama.

f) **Nosite prikladnu odeću pri korišćenju alata. Nemojte nositi široku odeću, kao ni delove nakita. Pazite da vam kosa i delovi odeće ne dođu u dodir sa pokretnim delovima alata.** Široka odeća, nakit i dugačka kosa mogu lako da budu zahvaćeni pokretnim delovima alata.

g) **Ako je alat opremljen priključcima za povezivanje sa uređajima za usisavanje i sakupljanje prašine, uverite se da su ti priključci na svom mestu i da ih pravilno koristite.** Usisavanjem prašine nastale korišćenjem alata smanjuje se opasnost od štetnih dejstava prašine.

h) **Nemojte dozvoliti da usled odličnog poznavanja alata, stečenog njegovim čestim korišćenjem, osetite preveliko samopouzdanje i ignorišete osnovne principe bezbednosti.** Jedan jedini nesmotren pokret može prouzrokovati teške povrede u deliću sekunde.

4 **KORIŠĆENJE I ODRŽAVANJE ELEKTRIČNOG ALATA**

a) **Električni alat nemojte na silu pritiskati. Koristite odgovarajući električni alat za konkretan posao koji treba da obavite.** Korišćenjem odgovarajućeg električnog alata željeni posao ćete obaviti bolje i bezbednije, brzinom za koju je taj alat projektovan.

b) **Električni alat nemojte koristiti ukoliko njegov prekidač za uključenje, odnosno isključenje ne radi.** Svaki električni alat koji se ne može kontrolisati pomoću prekidača predstavlja opasnost i mora se popraviti.

c) **Isključite utikač iz izvora napajanja i/ili izvadite bateriju iz električnog alata (ako je predviđeno da se baterija vadi) pre bilo kakvih podešavanja, zamene pribora ili odlaganja električnog alata.** Ovakve preventivne mere bezbednosti smanjuju rizik od nenamernog pokretanja električnog alata.

d) **Električne alate koje trenutno ne koristite čuvajte van domašaja dece, a osobama koje nisu upoznate sa načinom rada električnog alata ili sa ovim uputstvom nemojte dozvoliti da rukuju električnim alatom.** Električni alati predstavljaju opasnost u rukama neuvežbanih korisnika.

e) **Redovno održavajte električne alate i prateću opremu. Proverite centražu i međusobnu povezanost pokretnih delova, uverite se da na alatu nema oštećenih delova i drugih neispravnosti koje bi mogle uticati na rad električnog alata. U slučaju bilo kakvog oštećenja, pre sledećeg korišćenja električni alat obavezno odnesite na popravku.** Do velikog broja nesreća dolazi usled lošeg održavanja električnog alata.

f) **Alati za sečenje treba uvek da budu oštri i čisti.** Alati za sečenje koji se pravilno održavaju i koji imaju oštre rezne ivice ređe se zaglavljuju i njima se lakše rukuje.

g) **Električni alat, praeći pribor, nastavke za alate i sl. koristite u skladu sa ovim uputstvom, uzimajući u obzir uslove rada i konkretan posao koji treba obaviti.** Korišćenje električnog alata za namene drugačije od predviđenih može prouzrokovati rizične situacije.

h) **Ručice i rukohvate održavajte tako da uvek budu suvi, čisti i bez tragova ulja i maziva.** Klizave ručice i rukohvati ne omogućavaju bezbedno rukovanje i kontrolu alata u nepredviđenim situacijama.

5 **KORIŠĆENJE I ODRŽAVANJE ALATA NA BATERIJE**

a) **Za punjenje alata koristite isključivo punjač koji je proizvođač naveo u specifikaciji.** Punjač koji je prikladan za jedan tip baterije može stvoriti rizik od požara ako se upotrebi za punjenje baterije drugog tipa.

b) **Električne alate koristite isključivo u kombinaciji sa posebno naznačenim baterijama.** Usled korišćenja bilo kog drugog tipa baterije može nastati rizik od požara ili telesnih povreda.

c) **Kada se baterija ne koristi držite je podalje od drugih metalnih predmeta, kao što su spajalice, novčići, ključevi, ekseri, zavrtnji ili drugi sitni metalni predmeti koji bi mogli da jedan pol baterije električno povežu sa drugim.** Usled kratkog spoja između polova baterije može doći do pojave opekotina ili požara.

d) **Pod određenim uslovima iz baterije može biti istisnuta tečnost; izbegavajte kontakt s njom. Ako do kontakta slučajno ipak dođe, mesto dodira isperite vodom. Ako tečnost dospe u oči, potražite i dodatnu pomoć lekara.** Tečnost istitsnuta iz baterije može da izazove nadražaj ili opekotine.

e) **Nemojte koristiti baterije ili električne alate koji su oštećeni ili neovlašćeno modifikovani.** Oštećene ili modifikovane baterije mogu se ponašati nepredvidljivo, usled čega bi moglo doći do požara, eksplozije ili rizika od povređivanja.

f) **Bateriju i električni alat namojte izlagati otvorenom plamenu ni previsokoj temperaturi.** Usled izlaganja vatri ili temperaturi višoj od 130 °C može doći do eksplozije.

g) **Poštujte sva uputstva za punjenje, a bateriju ili alat nemojte puniti izvan temperaturnog opsega navedenog u uputstvu.** Punjenje koje je nepravilno ili se vrši na temperaturama izvan navedenog opsega može prouzrokovati oštećenje baterije i povećati rizik od požara.

6 **SERVISIRANJE**

a) **Servisiranje električnog alata može da obavlja isključivo osoblje koje je kvalifikovano za vršenje popravki, uz korišćenje rezervnih delova koji su identični originalnim.** Jedino na taj način može se očuvati bezbednost korišćenja električnog alata.

b) **Nikada nemojte servisirati oštećene baterije.** Servisiranje baterija može da vrši isključivo proizvođač ili ovlašćeni serviseri.

Bezbednosne napomene za testere koje se kreću napred-nazad

- **Držite električni alat isključivo za izolovane rukohvate kad god obavljate neki posao tokom kojeg bi pribor za sečenje mogao da dođu u dodir sa skrivenim provodnicima.** Ako pribori za sečenje dođu u dodir sa provodnikom koji je „pod naponom“, onda će i svi ogoljeni metalni delovi električnog alata takođe biti

„pod naponom“, usled čega bi rukovalac mogao da pretrpi električni udar.

- **Uz pomoć stezaljki ili na neki drugi praktičan način pričvrstite ili oslonite radni predmet na stabilnu platformu.** Ako predmet koji obrađujete pridržavate rukom ili ga naslanjate na telo on će biti nestabilan, pa lako možete izgubiti kontrolu.
- **Koristite isključivo pribor koji preporučuje PARKSIDE.** Neprikladan pribor može da prouzrokuje električni udar ili požar.

Dodatne bezbednosne napomene za testere koje se kreću napred-nazad

- **Držite ruke podalje od područja sečenja.** Ne hvatajte ispod radnog predmeta. Prilikom kontakta sa listom testere postoji opasnost od povreda.
- **Prinesite električni alat radnom predmetu samo kada je uključen.** U protivnom postoji opasnost od povratnog udara, kada se alat iskrivi u predmetu obrade.
- **Vodite računa da osnovna ploča stabilno naleže prilikom sečenja.** Iskrivljen list testere može da pukne ili da dovede do povratnog udara.
- **Nakon završetka radnog postupka, isključite električni alat i izvucite list testere iz reza tek kada se zaustavi.** Tako ćete izbeći povratni udar i električni alat možete bezbedno da odložite.
- **Koristite samo neoštećene, ispravne listove testere.** Iskrivljeni ili tupi listovi testere mogu da puknu, negativno da utiču na rez ili da prouzrokuju povratni udar.
- **Nakon isključivanja, nemojte zaustavljati list testere bočnim kontra-pritiskanjem.** List testere može da se ošteti, da pukne ili da prouzrokuje povratni udar.
- **Uz pomoć stezaljki ili na neki drugi praktičan način pričvrstite ili oslonite radni predmet na stabilnu platformu.** Ako predmet koji obrađujete pridržavate rukom ili ga naslanjate na telo on će biti nestabilan, pa lako možete izgubiti kontrolu.
- **Ne dodirujte predmete ili zemlju testerom, koja radi.** Postoji opasnost od povratnog udara.
- **Prilikom rada, držite električni alat obema šakama i pobrinite se za stabilan položaj.** Električni alat se bezbednije vodi obema šakama.
- **Odmah isključite uređaj kada se ivice lista testere iskrive. Raširite rez i pažljivo izvucite list testere.** Može da dođe do gubitka kontrole nad električnim alatom.
- **Pomoću prikladnih detektora utvrdite ima li na datom području skrivenih provodnika za napajanje, ili se za pomoć obratite lokalnom komunalnom preduzeću.** Usled kontakta sa električnim kablovima može doći do požara ili strujnog udara. Ako oštetite neku cev gasovoda može doći do eksplozije. Ukoliko probušite neku vodovodnu cev prouzrokovaćete štetu na imovini.
- **Obavezno sačekajte da se svi pokretni delovi električnog alata u potpunosti zaustave pre nego što alat odložite na pod.** Pribor koji koristite može se zaglaviti i uzrokovati gubitak kontrole nad električnim alatom.

Preostali rizici

Čak iako propisno rukujete ovim uređajem, postoje preostali rizici. Sledeće opasnosti mogu da nastupe u vezi sa konstrukcijom i izvedbom ovog uređaja:

- Oštećenja sluha, ako ne nosite odgovarajuće štitnike za sluh.
- Narušavanje zdravlja, koje je posledica vibracija šake i ruke ako koristite uređaj duže vremena ili ako ga nepropisno vodite i održavate.
- Posekotine

⚠ **UPOZORENJE!** Opasnost od elektromagnetnog polja, koje se stvara kada je uređaj u radu. Polje može pod određenim okolnostima da negativno utiče na aktivne ili pasivne medicinske implantate. U cilju smanjenja opasnosti od ozbiljnih ili smrtonosnih povreda, osobama sa medicinskim implantatima preporučujemo da se pre rukovanja uređajem konsultuju sa svojim lekarom i proizvođačem medicinskog implantata.

Priprema

⚠ **UPOZORENJE!** Opasnost od povreda usled nenamernog pokretanja uređaja. Umetnite akumulator u uređaj tek kada uređaj bude u potpunosti pripremljen za rad.

Upravljački elementi

Pre prve upotrebe, proverite da li su svi prethodno montirani elementi bezbedno na svom mestu i upoznajte se sa komandama.

- **Prekidač za uključivanje/isključivanje (5)**
  - Uključivanje: Pritisnite
  - Bestepeno podešavanje broja hodova: Što dalje pritisnete prekidač za uključivanje/isključivanje, broj hodova je viši.
  - Isključivanje: Otpustite
- **Blokada uključivanja (6)**
  - Deblokiranje: Pritisnite
  - Blokiranje: Otpustite

Podešavanje osnovne ploče

Napomene

- Opasnost od povreda! Demontirajte list testere **(10, 11)**.
- ⚠ **UPOZORENJE!** Nikada ne koristite uređaj bez osnovne ploče **(1)**.

Postupak

→ **vidi (sl. A)**

Montaža i demontaža lista testere

Napomene

- List testere ima univerzalni prihvat od ½".
- Uverite se da je list testere **(10, 11)** pravilno pričvršćen i da su zupci usmereni nadole.

Postupak

→ vidi (sl. B)

Provera stanja napunjenosti akumulatora

→ vidi (sl. C)

boja	Značenje
zelen	Akumulator je napunjen
narandžast	Akumulator je delimično napunjen
crven	Akumulator mora da se napuni

Punjenje akumulatora

Napomene

- Ne izlažite akumulator direktnoj sunčevoj svetlosti ili visoke temperature > 50 °C duže vremena. Posebno izbegavajte odlaganje na grejače ili skladištenje u vozilima.
- Pogledajte takođe uputstvo za upotrebu punjača.

→ vidi (sl. C)

Rad

Napomene za rezanje

Opšte napomene

- Ne koristite tupe, iskrivljene ili na drugi način oštećene listove testere.
- Pre sečenja, proverite radni predmet na prisustvo sakrivenih stranih tela, kao što su ekseri ili vijci. Uklonite strana tela.
- Koristite samo listove testere sa identičnom drškom lista testere, kao što je isporučeni list testere.
- Držite uređaj čvrsto za ručku.
- Stavite osnovnu ploču na radni predmet.
- Ne vršite prevelik pritisak u smeru reza. Ostavite uređaj da odradi posao.
- Odmah isključite uređaj kada se ivice lista testere iskrive. Raširite rez i pažljivo izvucite list testere.
- Pre nego što odložite uređaj, isključite ga i sačekajte da se potpuno zaustavi.
- Prilikom rada, stanite uvek bočno od testere.
- Izbegavajte preopterećivanje uređaja tokom rada.

Ubodne testere

Preduslovi

- Meki materijali, kao što su drvo, gazirani beton, gips-karton itd.

Postupak

1 Postavite uređaj sa donjom ivicom osnovne ploče **(1)** na radni predmet. List testere **(10)** ne dodiruje radni predmet.
2 Ubodite list testere **(10)** u radni predmet, tako što ćete uređaj naginjati ka napred, dok uređaj ne bude stajao uspravno.
3 Secite duž željene linije reza.

Umetanje i vađenje akumulatora

→ vidi (sl. D)

Uključivanje i isključivanje

Napomene

- Broj hodova može bestepeno da se reguliše. Što se prekidač za uključivanje/isključivanje **(5)** dalje pritisne, broj hodova je viši.
- Izvucite list testere iz reza tek kada se zaustavi.
- Radno LED svetlo **(3)**
  START → Radno LED svetlo uključeno
  STOP → Radno LED svetlo se gasi otprilike 10 sekundi nakon isključivanja

Postupak

→ vidi (sl. E)

Transport

Napomene

- Isključite uređaj.
- Uverite se da su se svi pokretni delovi potpuno zaustavili.
- Uklonite akumulator
- Uklonite alat za umetanje.
- Uređaj uvek nosite koristeći ručku.

Čišćenje, održavanje i skladištenje

⚠ **UPOZORENJE!** Opasnost od povreda usled nenamernog pokretanja uređaja. Zaštitite se prilikom radova na održavanju i čišćenju. Isključite uređaj i izvucite priključni utikač iz utičnice.

Radove na popravljanju i održavanju, koji nisu opisani u ovom uputstvu, treba da obavlja naš servisni centar. Koristite samo originalne rezervne delove.

Čišćenje

→ vidi sl. F

Održavanje

Uređaj ne zahteva održavanje.

Skladištenje

→ vidi (sl. G)

Odlaganje/zaštita životne sredine

Izvadite akumulator iz aparata i odložite aparat, pribor i ambalažu na ekološki prihvatljiv način.



Ne bacajte električne uređaje u kućni otpad.

Simbol precrtane kante za otpatke na točkovima znači da se ovaj proizvod na kraju svog životnog veka ne sme odlagati kao nesortirani komunalni otpad.

Direktiva 2012/19/EU o starim električnim i elektronskim uređajima:

Potrošači su zakonski obavezni da recikliraju električne i elektronske uređaje na ekološki prihvatljiv način na kraju njihovog radnog veka. Na ovaj način se obezbeđuju ekološki prihvatljiva reciklaža i ušteda resursa.
U zavisnosti od toga kako se primenjuje u nacionalnom zakonu, imate sledeće opcije:

- vratiti ga prodajnom mestu,
- predati ga na službeno sabirno mesto,
- vratiti ga proizvođaču/distributeru.

Ovo se ne odnosi na delove pribora i pomoćna sredstva bez električnih sastavnih delova, koji su priloženi uz stare uređaje.

Odlaganje akumulatora na ekološki prihvatljiv način



Ne bacajte akumulator u kućni otpad, u vatru (opasnost od eksplozije) ili u vodu. Oštećeni akumulatori mogu da ugroze životnu sredinu i Vaše zdravlje, kada cure otrovne pare ili tečnosti.

U obavezi ste da odložite neispravne ili istrošene akumulatore na ekološki prihvatljiv način.

- Ne otvarajte akumulatore i izbegavajte mehaničko oštećenje. Postoji opasnost od kratkog spoja i mogu da se pojave isparenja, koja nadražuju disajne puteve.
- Iz bezbednosnih razloga, akumulatore bi trebalo isprazniti pre odlaganja.
- Odlepite polove da biste sprečili kratke spojeve.
- Odložite akumulatore preko prodavnice ili sabirnog mesta.
- **Oštećeni akumulatori**

  Posebno pažljivo rukujte akumulatorima koji su spolja oštećeni!
  - Ne dirajte oštećene akumulatore golim rukama.
  - Ako ne možete da odlepite polove, stavite akumulatore pojedinačno u plastičnu kesu.
  - Stavite oštećene akumulatore pojedinačno u nezapaljivu posudu koja može da se zaključa i koja još može da se napuni peskom.
  - Odnesite oštećene akumulatore na sabirno mesto kod stručnog osoblja.

Pronalaženje greške

Sledeća tabela Vam pomaže kod uklanjanja manjih smetnji:

Problem	Mogući uzrok	Otklanjanje greške
Uređaj se ne pokreće	Prekidač za uključivanje/isključivanje **(5)** kvar	Obratite se servisnom centru.
	Motor je u kvaru	Obratite se servisnom centru.
Uređaj radi sa prekidima	Prekid internog kontakta	Obratite se servisnom centru.
Slaba snaga sečenja	List testere **(10, 11)** nepogodno za radni predmet koji treba da se obradi	Odgovarajući list testere **(10, 11)** umetnuti
	List testere **(10, 11)** je tup	Novi list testere **(10, 11)** umetnuti
	Pogrešna brzina sečenja	Prilagodite brzinu sečenja
List testere se brzo tupi	List testere **(10, 11)** nepogodno za radni predmet koji treba da se obradi	Odgovarajući list testere **(10, 11)** umetnuti
	Prevelika brzina sečenja	Smanjite brzinu sečenja
	Primenjen je prejak pritisak	Smanjite pritisak

Kako izjaviti reklamaciju?

Molimo Vas:

- da pozovete korisnički servis: 0800 801 807
- pošaljete e-mail na: *grizzly@lidl.rs*
- posetite najbližu Lidl prodavnicu.

Da bismo osigurali najbržu asistenciju, molimo da sačuvate fiskalni račun i date ga na uvid prilikom izjavljivanja reklamacije.

Garancija / Garantni list

→ *Garancija / Garantni list, P. 125*

Rezervni delovi i pribor

Rezervni delovi i pribor stoje na raspolaganju na stranici *www.grizzlytools.shop*. Ukoliko imate problema sa postupkom poručivanja, obratite nam se preko naše onlajn-prodavnice. Za dodatna pitanja se obratite: *Garancija / Garantni list, P. 125*

Lidl i proizvođač nisu u mogućnosti da garantuju obezbeđivanje servisiranja i dostupnost rezervnih delova nakon isteka garantog perioda/ perioda saobraznosti. Ukoliko za tim bude potrebe, putem naše Službe za potrošače možete proveriti dostupnost rezervnih delova i opcije za popravku. Hvala na razumevanju.

Poz. br.	Ime	Naredba br.
1	Osnovna ploča	75118254
9	Poluga	75118255
10	List testere za drvo	13800419
11	List testere za metal	13800420

Prevod originalne EU deklaracije o usklađenosti

Uređaj: **Aku sabljasta testera**

Model: **PSSAP 20-Li E6**

Serijski broj: 000001-202000

Gore opisani predmet Izjave ispunjava relevantne harmonizovane propise Unije:

2006/42/EC (do 2027-01-19); (EU) 2023/1230 (od 2027-01-20) • 2014/30/EU • 2011/65/EU & (EU) 2015/863 Uređaj sa baterijom Smart PAPS 204 A1/ Smart PAPS 208 A1/Smart PAPS 2012 A1/PAPP 204 A1/PAPP 208 A1: 2014/53/EU (umesto 2014/30/EU)

Gore naveden predmet Izjave ispunjava propise smernice 2011/65/EU Evropskog parlamenta i veća od 8. juna 2011. godine za ograničenje upotrebe određenih opasnih materija u električnim i elektronskim uređajima.

Da bi se obezbedila usklađenost, primenjeni su sledec i usaglašeni standardi, kao i nacionalni standardi i propisi:

EN 62841-1:2015/A11:2022 • EN 62841-2-11:2016/A11:2024 EN IEC 55014-1:2021 • EN IEC 55014-2:2021 • EN IEC 63000:2018 EN 62471:2008 • IEC 62471:2006 Uređaj sa baterijom Smart PAPS 204 A1/ Smart PAPS 208 A1/Smart PAPS 2012 A1/PAPP 204 A1/PAPP 208 A1: EN 301 489-1 V2.2.3:2019 • EN 301 489-17 V3.3.1:2024 EN 300 328 V2.2.2:2019 • EN 50663:2017 • EN 62479:2010

Isključivu odgovornost za izdavanje ove Izjave o usklađenosti snosi proizvođač.

CE

Grizzly Tools GmbH & Co. KG
Stockstädter Str. 20
63762 Großostheim
NEMAČKA

11.07.2026

Christian Frank
Ovlašc eni predstavnik za dokumentaciju

Содржина

Вовед 64
Наменета употреба 64
Обем на испорака/Додатоци 64
Преглед 64
Функционален опис 65
Технички податоци 65
Безбедносни упатства 65
Значење на безбедносните упатства 65
Пиктограми и симболи 66
Општи предупредувања за безбедност за електричната алатка 66
Безбедносни упатства за клипни пили 68
Преостанати ризици 68
Подготовка 68
Контролни елементи 68
Прилагодување на подножната плоча 69
Склопување и расклопување на сечилото за пила 69
Проверете го нивото на полнење на батеријата 69
Наполнете ја батеријата 69
Работа 69
Белешки за сечење 69
Вметнување и вадење на батеријата 69
Вклучување и исклучување 69
Транспорт 70
Чистење, одржување и складирање 70
Чистење 70
Одржување 70
Складирање 70
Отстранување/Заштита на животната средина 70
Отстранете ги батериите на еколошки начин 70
Барање проблеми 71
ГАРАНТЕН СЕРТИФИКАТ 71
Резервни делови и додатоци 71
Превод на оригиналната декларација за сообразност на ЕУ 72
Расклопен поглед..... 131

Вовед

Упатствата за употреба се дел од овој производ. Пред да го користите производот, запознајте се со сите упатства за работа и безбедност. Чувајте го упатството за употреба на безбедно место и предајте ги сите документи кога го предавате производот на трети лица.

Наменета употреба

Уредот е наменет исклучиво за следната употреба:

- Сечење пластика, дрво и челик со фиксна потпора.
- Работете само во суви простории.

Обрнете внимание на информациите за типовите сечила за пила.

Секоја друга употреба што не е изречно дозволена во ова упатство може да претставува сериозна опасност за корисникот и да резултира со оштетување на апаратот. Операторот или корисникот на апаратот е одговорен за какви било несреќи или штети врз други лица или нивниот имот. Апаратот е наменет за употреба во секторот „Направи сам“. Не е дизајниран за континуирана комерцијална употреба. Доколку се користи комерцијално, гаранцијата е неважечка. Производителот не е одговорен за штета предизвикана од неправилна употреба или неправилно ракување.

Обем на испорака/Додатоци

Распакувајте го апаратот и проверете ја содржината на испорака.

Вклучено во опсегот на испорака

Не е вклучено во испораката

Правилно фрлете го материјалот за пакување.

Преглед

Илустрациите на апаратот може да се најдат на предната и задната преклопна страница.

1 Подножна плоча
2 Стезна глава
3 LED работно светло
4 Дополнителна рачка
5 Прекинувач за вклучување/исклучување
6 Заклучување на вклучување
7 Рачка
8 Држач за батерија
9 Лост
10 Сечило за пила за дрво
11 Сечило за пила за метал
12 Кутија за складирање

(сл. C)

13 Ослободување на батеријата
14 Копче (Индикатор за ниво на полнење)
15 Батерија
16 Индикатор за ниво на полнење

(сл. C)

17 Полнач

Функционален опис

Уредот е рачна пила со сечило што се движи напред-назад.

Погледнете ги следниве описи за функцијата на контролните елементи.

Технички податоци

Безжична удирачка пила	**PSSAP 20-Li E6**
Номинален напон *U*	20 V ⎓
Вид на заштита	IPX0
Тежина (без батерија)	≈1,6 kg
Брзина при работа во празно	0–3000 min^{-1}
Должина на такт	22 mm
Длабочина на сечење*	
– дрво	≤ 150 mm
– челик	≤ 15 mm
– обоен метал	≤ 20 mm
– метална цевка	≤ 100 mm
Ниво на звучен притисок L_{pA}	84,3 dB; K_{pA}=5 dB
Ниво на звучна моќност L_{WA}	
– измерено	92,3 dB; K_{WA}=5 dB
вибрации a_h: дрвена греда	9,117 m/s^2; K=1,5 m/s^2
вибрации a_h: плоча	7,947 m/s^2; K=1,5 m/s^2
Батерија	Li-Ion
Температура	Макс. 50 °C
– Процес на полнење	4–40 °C
– Работа	4–50 °C
– Складирање	15–25 °C
PARKSIDE Performance паметна батерија Smart PAPS 204 A1/Smart PAPS 208 A1/Smart PAPS 2012 A1/PAPP 204 A1/ PAPP 208 A1	
– Фреквенциски опсег	2400–2483,5 MHz
– Моќност на пренос	≤ 20 dBm

*во зависност од сечилото за пила што се користи

⚠ **ВНИМАНИЕ!** Оштетување на слухот! Носете заштита за слух.

Вредностите на бучава и вибрации беа утврдени во согласност со стандардите и прописите наведени во декларацијата за сообразност.

Наведената вкупна вредност на вибрациите и одредената вредност на емисија на бучава се измерени според стандардизирана процедура за тестирање и може да се користат за споредување на еден електричен алат со друг. Наведената вкупна вредност на вибрациите и одредената вредност на емисија на бучава може да се користат и за да се направи прелиминарна проценка на изложеноста.

⚠ **ПРЕДУПРЕДУВАЊЕ!** Емисиите на вибрации и бучава може да се разликуваат од наведената вредност за време на вистинската употреба на електричниот алат, во зависност од начинот на кој се користи електричниот алат. Неопходно е да се воспостават безбедносни мерки за заштита на операторот врз основа на проценка на изложеноста на вибрации при реалните услови на употреба (земајќи ги предвид сите делови од работниот циклус, на пример времето кога електричниот алат е исклучен и времето кога е вклучен, но работи без оптоварување).

X 20 V TEAM

Уредот е дел од серијата **X 20 V TEAM** и може да работи со батерии од серијата **X 20 V TEAM**. Батериите од серијата **X 20 V TEAM** може да се полнат само со полначи од серијата **X 20 V TEAM**.

Препорачуваме да го користите овој уред само со следниве батерии: PAP 20 B1, PAP 20 B3, Smart PAPS 204 A1, Smart PAPS 208 A1, Smart PAPS 2012 A1, PAP 202 A1, PAP 204 A1, PAPP 204 A1, PAPP 208 A1

Препорачуваме полнење на овие батерии со следниве полначи: PLG 20 A3, PLG 20 A4, PLG 20 C1, PLG 20 C2, PLG 20 C3, PLG 201 A1, PDSLG 20 A1, PDSLG 20 B1, PDSLG 20 B2, Smart PLGS 2012 A1

Технички податоци за батеријата и полначот: Видете ги одделните упатства.

Безбедносни упатства

Овој дел ги опфаќа основните безбедносни упатства при користење на апаратот.

⚠ **ПРЕДУПРЕДУВАЊЕ!** Телесни повреди и материјална штета поради неправилно ракување со батеријата. Земете ги предвид безбедносните упатства и упатствата за полнење и правилна употреба во упатствата за вашата батерија и полнач од серијата **X 20 V TEAM**. Детален опис на процесот на полнење и дополнителни информации можете да најдете во ова посебно упатство за употреба.

Значење на безбедносните упатства

⚠ **ОПАСНО!** Доколку не ги следите овие безбедносни упатства, ќе се случи несреќа. Резултатот е сериозна телесна повреда или смрт.

⚠ **ПРЕДУПРЕДУВАЊЕ!** Доколку не ги следите овие безбедносни упатства, може да се случи несреќа. Резултатот може да биде сериозна телесна повреда или смрт.

⚠ **ВНИМАНИЕ!** Доколку не ги следите овие безбедносни упатства, ќе се случи несреќа. Резултатот може да биде лесна или умерена телесна повреда.

ИЗВЕСТУВАЊЕ! Доколку не ги следите овие безбедносни упатства, ќе се случи несреќа. Резултатот може да биде материјална штета.

Пиктограми и симболи

Симболи на апаратот


Прочитајте ги упатствата за работа


Електричните апарати не припаѓаат во домашниот отпад.

Симболи во упатството за употреба


Детални упатства за ракување


Опасност!


Користете заштитни ракавици


Отстранете ја батеријата пред да извршите каква било работа на уредот!


Притиснете


Проверете го нивото на полнење на батеријата


Наполнете ја батеријата



Не изложувајте ја батеријата на директна сончева светлина или температури над 50 °C подолг временски период. Особено, избегнувајте да ги ставате на радијатори или да ги складирате во возила.


Складирајте на суво


Да се чува подалеку од дофат на деца


Извадете ја батеријата од уредот пред продолжено складирање (погледнете ги посебните упатства за работа за батеријата и полначот)



Чувајте на чисто место, без прашина и мраз

Општи предупредувања за безбедност за електричната алатка

⚠ ПРЕДУПРЕДУВАЊЕ! Прочитајте ги сите предупредувања за безбедност, упатства, илустрации и спецификации дадени со оваа електрична алатка. Неследењето на сите упатства наведени подолу може да резултира со струен удар, пожар и/или сериозна повреда. **Зачувајте ги сите предупредувања и упатства за идна референца.**

Терминот „електрична алатка“ во предупредувањата се однесува на вашата електрична алатка со кабел или батерија (безжична).

1 **БЕЗБЕДНОСТ НА РАБОТНАТА ОБЛАСТ**

a) **Чувајте ја работната област чиста и добро осветлена.** Натрупани или темни области предизвикуваат несреќи.

b) **Не управувајте со електрични алатки во експлозивни атмосфери, како на пример во присуство на запаливи течности, гасови или прашина.** Електричните алатки создаваат искри што може да ја запалат прашината или испарувањата.

c) **Чувајте ги децата и минувачите настрана додека работите со електричната алатка.** Губењето внимание може да предизвика да ја изгубите контролата.

2 **ЕЛЕКТРИЧНА БЕЗБЕДНОСТ**

a) **Приклучоците за електрични алатки мора да одговараат на штекерот. Никогаш не модифицирајте го приклучокот на никаков начин. Не користете никакви адаптерски приклучоци со заземјени електрични алати.** Немодифицираните приклучоци и соодветните приклучоци ќе го намалат ризикот од електричен удар.

b) **Избегнувајте контакт на телото со заземјени површини, како што се цевки, радијатори, шпорети и фрижидери.** Постои зголемен ризик од електричен удар ако вашето тело е заземјено.

c) **Не изложувајте ги електричните алатки на дожд или влажни услови.** Влегувањето на вода во електрична алатка ќе го зголеми ризикот од електричен удар.

d) **Не злоупотребувајте го кабелот. Никогаш не користете го кабелот за носење, влечење или исклучување на електричната алатка. Држете го кабелот подалеку од топлина, масло, остри рабови или подвижни делови.** Оштетените или заплетканите кабли го зголемуваат ризикот од електричен удар.

e) **Кога работите со електричен алат на отворено, користете продолжен кабел погоден за надворешна употреба.** Употребата на кабел погоден за надворешна употреба го намалува ризикот од струен удар.

f) **Доколку е неизбежно да се работи со електрична алатка на влажно место, користете напојување заштитено со уред за диференцијална струја (RCD).** Употребата на RCD го намалува ризикот од струен удар.

3 **ЛИЧНА БЕЗБЕДНОСТ**

a) **Останете будни, внимавајте што правите и користете здрав разум кога ракувате со електричен алат. Не користете електричен алат додека сте уморни или под дејство на дрога, алкохол или лекови.** Момент на невнимание додека

работите со електрични алатки може да резултира со сериозни телесни повреди.

b) **Користете лична заштитна опрема. Секогаш носете заштита за очи.** Заштитната опрема како што се маска за прашина, нелизгачки заштитни чевли, заштитна кацига или заштита за слух што се користи во соодветни услови ќе ги намали личните повреди.

c) **Спречете ненамерно стартување. Осигурајте се дека прекинувачот е во исклучена положба пред да го поврзете со извор на енергија и/или батерија, да го подигнете или носите алатот.** Носењето електрични алати со прстот на прекинувачот или вклучувањето на електрични алати на кои прекинувачот е вклучен предизвикува несреќи.

d) **Отстранете го секој клуч од алатот пред да го вклучите електричниот алат.** Клуч оставен закачен на ротирачки дел од електричната алатка може да предизвика телесна повреда.

e) **Не посегнувајте подалеку од што ви е дофатот. Одржувајте правилно стоење и рамнотежа во секое време.** Ова овозможува подобра контрола на електричната алатка во неочекувани ситуации.

f) **Облечете се правилно. Не носете лабава облека или накит. Држете ја косата и облеката подалеку од подвижните делови.** Лабавата облека, накитот или долгата коса може да се заглават во подвижните делови.

g) **Доколку се обезбедени уреди за поврзување со постројки за извлекување и собирање прашина, осигурајте се дека се поврзани и правилно се користат.** Употребата на систем за собирање прашина може да ги намали опасностите поврзани со прашина.

h) **Не дозволувајте познавањето стекнато од честата употреба на алатката да ви овозможи да станете лажно самоуверени и да ги игнорирате принципите за безбедност на алатките.** Невнимателно дејство може да предизвика сериозни повреди за дел од секундата.

4 УПОТРЕБА И ГРИЖА ЗА ЕЛЕКТРИЧНИОТ АЛАТ

a) **Не присилувајте го електричниот алат. Користете го соодветниот електричен алат за вашата намена.** Соодветниот електричен алат ќе ја заврши работата подобро и побезбедно со брзината за која е дизајниран.

b) **Не користете го електричниот алат ако прекинувачот не се вклучува и исклучува.** Секој електричен алат што не може да се контролира со прекинувачот е опасен и мора да се поправи.

c) **Исклучете го приклучокот од изворот на напојување и/или остстранете ја батеријата, ако се откачува, од електричната алатка пред да правите какви било прилагодувања, да менувате додатоци или да складирате електрична алатка.** Ваквите превентивни безбедносни мерки го намалуваат ризикот од случајно стартување на електричниот алат.

d) **Чувајте ги електричните алатки што не се во употреба подалеку од дофат на деца и не дозволувајте лица кои не се запознаени со електричната алатка или со овие упатства да ја користат.** Електричните алатки се опасни во рацете на необучени корисници.

e) **Одржувајте ги електричните алати и додатоците. Проверете дали подвижните делови се нерамномерни или заглавени, дали деловите се скршени или дали има други состојби што можат да влијаат на работата на електричната алатка. Доколку е оштетен, поправете го електричниот алат пред употреба.** Многу несреќи се предизвикани од лошо одржувани електрични алати.

f) **Одржувајте ги алатките за сечење остри и чисти.** Правилно одржуваните алати за сечење со остри рабови имаат помала веројатност да се заглават и полесни се за контрола.

g) **Користете го електричниот алат, додатоците, деловите за алати итн. во согласност со овие упатства, земајќи ги предвид условите за работа и работата што треба да се изврши.** Употребата на електричниот алат за различни операции од оние за кои е наменет може да резултира со опасна ситуација.

h) **Одржувајте ги рачките и површините за држење суви, чисти и без масло и масноти.** Лизгавите рачки и површините за фаќање не овозможуваат безбедно ракување и контрола на алатката во неочекувани ситуации.

5 УПОТРЕБА И ГРИЖА ЗА АЛАТ НА БАТЕРИЈА

a) **Полнете само со полначот наведен од производителот.** Полнач што е соодветен за еден тип батерии може да создаде ризик од пожар кога се користи со други батерии.

b) **Користете електричен алат само со специјално означени батерии.** Употребата на други батерии може да создаде ризик од повреда и пожар.

c) **Кога батеријата не е во употреба, држете ја подалеку од други метални предмети, како што се спојувалки за хартија, монети, клучеви, шајки, завртки или други мали метални предмети, кои можат да направат поврзување од еден терминал до друг.** Краткото поврзување на терминалите на батеријата може да предизвика изгореници или пожар.

d) **Под лоши услови, може да истече течност од батеријата; избегнувајте контакт. Доколку дојде до случаен контакт, исплакнете со вода. Доколку течноста дојде во контакт со очите, побарајте медицинска помош дополнително.** Течноста што истекува од батеријата може да предизвика иритација или изгореници.

e) **Не користете батерија или алатка што е оштетена или модифицирана.** Оштетените или модифицираните батерии може да покажат непредвидливо однесување што резултира со пожар, експлозија или ризик од повреда.

f) **Не изложувајте батерија или алатка на оган или прекумерна температура.** Изложеноста на оган или температура над 130 °C може да предизвика експлозија.

g) **Следете ги сите упатства за полнење и не полнете ја батеријата или алатката надвор од температурниот опсег наведен во упатствата.** Неправилното полнење или температури надвор од наведениот опсег може да ја оштети батеријата и да го зголеми ризикот од пожар.

6 **УСЛУГА**

a) **Вашиот електричен алат нека го сервисира квалификувано лице за поправка, кое користи само идентични резервни делови.** Ова ќе осигури дека безбедноста на електричниот алат е задржана.

b) **Никогаш не сервисирајте оштетени батерии.** Сервисирањето на батериите треба да го врши само производителот или овластени сервисери.

Безбедносни упатства за клипни пили

- **Држете го електричниот алат за изолираните површини за држење кога вршите работа при која додатокот за сечење може да дојде во контакт со скриени жици.** Сечењето додатоци што доаѓаат во контакт со жица под напон може да ги стави изложените метални делови од електричната алатка под напон и може да предизвика струен удар кај операторот.
- **Користете стеги или друг практичен начин за да го прицврстите и потпрете работниот дел на стабилна платформа.** Држењето на обработуваниот дел со рака или до телото го прави нестабилен и може да доведе до губење на контролата.
- **Користете само додатоци препорачани од PARKSIDE.** Несоодветни додатоци може да предизвикаат струен удар или пожар.

Дополнителни безбедносни упатства за клипни пили

- **Држете ги рацете подалеку од местото на сечење.** Не посегнувајте под работниот дел. Постои ризик од повреда ако дојдете во контакт со сечилото за пила.
- **Водете го електричниот алат само кон обработуваниот дел кога е вклучен.** Инаку, постои ризик од повратен удар ако алатот за вметнување се заглави во обработуваниот дел.
- **Уверете се дека основната плоча е безбедно на место додека сечете.** Заглавено сечило за пила може да се скрши или да предизвика повратен удар.
- **По завршувањето на работата, исклучете го електричниот алат и извадете го сечилото од засекот дури откако ќе застане.** Ова ќе спречи повратен удар и ќе ви овозможи безбедно да го спуштите електричниот алат.
- **Користете само неоштетени, беспрекорни сечила за пила.** Свитканите или тапи сечила за пила може да се скршат, негативно да влијаат на сечењето или да предизвикаат повратен удар.
- **Не забавувајте го сечилото за пила со тоа што ќе го туркате настрана откако ќе го исклучите.** Сечилото на пилата може да се оштети, да се скрши или да предизвика повратен удар.
- **Не допирајте никакви предмети или земјата со пилата за движење.** Постои ризик од повратен удар.
- **Држете го електричниот алат цврсто со двете раце додека работите и осигурајте се дека имате безбедно потпирање.** Со електричниот алат се ракува побезбедно со две раце.
- **Веднаш исклучете го уредот ако сечилото на пилата се заглави. Раширете го засекот од пилата и внимателно извлечете го сечилото на пилата.** Тоа може да доведе до губење на контролата врз електричната алатка.
- **Користете соодветни детектори за да утврдите дали има скриени линии за напојување или контактирајте со локалната компанија за комунални услуги за помош.** Контактот со електрични кабли може да предизвика пожар и електричен удар. Оштетувањето на гасните цевки може да доведе до експлозија. Пукањето на водоводните цевки предизвикува материјална штета.
- **Секогаш почекајте електричниот алат целосно да застане пред да го спуштите.** Алатката за нанесување може да се заглави и да предизвика губење на контролата врз електричната алатка.

Преостанати ризици

Дури и ако го користите овој апарат правилно, преостанатите ризици секогаш остануваат. Следниве опасности може да се појават во врска со дизајнот и конструкцијата на овој апарат:

- Оштетување на слухот ако не се носи соодветна заштита за слух.
- Оштетување на здравјето како резултат на вибрации на дланката и раката ако апаратот се користи подолг временски период или не се ракува и одржува правилно.
- Сечења

⚠ **ПРЕДУПРЕДУВАЊЕ!** Опасност од електромагнетно поле генерирано додека апаратот работи. Под одредени околности, полето може да влијае на активните или пасивните медицински импланти. За да се намали ризикот од сериозни или фатални повреди, препорачуваме лицата со медицински импланти да се консултираат со својот лекар и производителот на медицинскиот имплант пред да го користат апаратот.

Подготовка

⚠ **ПРЕДУПРЕДУВАЊЕ!** Ризик од повреда поради ненамерно стартување на апаратот. Не вметнувајте ја батеријата во апаратот сè додека апаратот не е целосно подготвен за употреба.

Контролни елементи

Пред првата употреба, проверете дали сите претходно склопени елементи се безбедно поставени и запознајте се со контролите.

- **Прекинувач за вклучување/исклучување (5)**
  - Вклучување: Притиснете

- Континуирано регулирајте го бројот на тактови: Колку повеќе го притискате прекинувачот за вклучување/исклучување, толку е поголем бројот на тактови.
- Исклучување: Отпуштете

- **Заклучување на вклучување (6)**
  - Отклучување: Притиснете
  - Заклучување: Отпуштете

Прилагодување на подножната плоча

Белешки

- Ризик од повреда! Демонтирајте го сечилото за пила **(10, 11)**.
- ⚠ **ПРЕДУПРЕДУВАЊЕ!** Никогаш не користете го уредот без подножна плоча **(1)**.

Продолжи

→ **видете (сл. A)**

Склопување и расклопување на сечилото за пила

Белешки

- Сечилото за пила има универзален држач од ½".
- Проверете дали сечилото за пила **(10, 11)** е правилно прицврстено и дали запците се насочени надолу.

Продолжи

→ **видете (сл. B)**

Проверете го нивото на полнење на батеријата

→ **видете (сл. C)**

боја	значење
зелен	Батеријата е наполнета
портокалов	Батеријата е делумно наполнета
црвен	Батеријата треба да се полни

Наполнете ја батеријата

Белешки

- Не изложувајте ја батеријата на директна сончева светлина или високи температури подолг временски период > 50 °C. Особено, избегнувајте да ги оставате на радијатори или да ги складирате во возила.
- Видете ги и упатствата за работа на полначот.

→ **видете (сл. C)**

Работа

Белешки за сечење

Општи информации

- Не користете тапи, свиткани или на друг начин оштетени сечила за пила.
- Пред сечење, проверете го обработуваниот дел за скриени туѓи предмети, како што се шајки или завртки. Отстранете ги.
- Користете само сечила за пила со ист држач на сечилото за пила како испорачаното сечило за пила.
- Држете го уредот цврсто за рачката.
- Поставете ја подножната плоча на делот што се обработува.
- Не применувајте преголем притисок во насоката на сечење. Оставете го уредот да ја завршри работата.
- Веднаш исклучете го уредот ако сечилото на пилата се заглави. Раширете го засекот од пилата и внимателно извлечете го сечилото на пилата.
- Пред да го спуштите уредот, исклучете го и почекајте додека целосно не застане.
- Секогаш стојте странично кон пилата кога работите.
- Избегнувајте прекумерно оптоварување на уредот додека работите.

Длабински пили

Предуслови

- Меки материјали, како дрво, порозен бетон, гипс картон итн.

Продолжи

1 Поставете го уредот со долниот раб на основната плоча **(1)** на работниот дел. Сечилото за пила **(10)** не го допира обработуваниот дел.
2 Вметнете го сечилото на пилата **(10)** во работниот дел со навалување на уредот напред додека не биде вертикално.
3 Сечете по саканата линија на сечење.

Вметнување и вадење на батеријата

→ **видете (сл. D)**

Вклучување и исклучување

Белешки

- Бројот на тактови може да се регулира континуирано. Колку повеќе е притиснат прекинувачот за вклучување/исклучување **(5)** , толку е поголем бројот на тактови.
- Само извлечете го сечилото на пилата од засекот кога ќе дојде до застој.
- LED работно светло **(3)**
  START → Вклучено LED работно светло
  STOP → LED работното светло се гаси приближно 10 секунди по исклучувањето

Продолжи

→ **видете (сл. E)**

Транспорт

Белешки

- Исклучете го апаратот.
- Проверете дали сите подвижни делови се целосно запрени.
- Отстранете ја батеријата.
- Отстранете ја алатката за вметнување.
- Секогаш носете го уредот за рачката.

Чистење, одржување и складирање

⚠ **ПРЕДУПРЕДУВАЊЕ!** Ризик од повреда поради ненамерно стартување на апаратот. Заштитете се себеси за време на работите за одржување и чистење. Исклучете го уредот и исклучете го од штекерот.

Сите поправки или одржувања што не се опишани во ова упатство нека ги изврши нашиот сервисен центар. Користете само оригинални резервни делови.

Чистење

→ видете сл. F

Одржување

Апаратот е без одржување.

Складирање

→ видете (сл. G)

Отстранување/Заштита на животната средина

Отстранете ја батеријата од уредот и рециклирајте го уредот, батеријата, додатоците и пакувањето на еколошки начин.



Електричните апарати не припаѓаат во домашниот отпад.

Симболот на прецртана корпа за отпадоци на тркала значи дека овој електричен или електронски уред не смее да се фрла со домашен отпад на крајот од својот век на траење, туку крајниот корисник мора да го однесе на посебно место за собирање.

Директива 2012/19/ЕУ за отпадна електрична и електронска опрема:

Потрошувачите се законски обврзани да рециклираат електрична и електронска опрема на крајот од нејзиниот век на траење на еколошки начин. Ова обезбедува еколошки и ефикасно рециклирање.

Во зависност од имплементацијата во националното законодавство, може да имате следниве опции:

- враќање на продажно место,
- предадете го на официјално место за собирање,
- вратете го кај производителот/дистрибутерот.

Додатоците и помагалата без електрични компоненти што се вклучени во старите уреди не се засегнати.

Отстранете ги батериите на еколошки начин



На крајот од својот век на траење, батеријата не смее да се фрла со домашен отпад. Не фрлајте ја батеријата во оган (ризик од експлозија) или во вода. Оштетените батерии можат да ја оштетат животната средина и вашето здравје доколку излезат токсични испарувања или течности.

Обврзани сте да ги отстраните неисправните или искористените батерии на еколошки начин.

- Не отворајте ги батериите и избегнувајте механичко оштетување. Постои ризик од краток спој и може да излезе пареа што ги иритира дишните патишта.
- Од безбедносни причини, батериите треба да се испразнат пред отстранување.
- Залепете ги половите со селотејп за да избегнете кратки спојеви.
- Отстранете ги батериите преку продавачот или на место за собирање.
- **Оштетена батерија**

  Ракувајте со надворешно оштетените батерии со посебна грижа!
  - Не допирајте ги оштетените батерии со голи раце.
  - Ако не можете да ги залепите терминалите со селотејп, ставете ги батериите поединечно во пластична кеса.
  - Оштетените батерии ставете ги поединечно во незапалив, затворен сад што може да се наполни со песок.
  - Однесете ги оштетените батерии на место за собирање со квалифициран персонал.

Барање проблеми

Следнава табела ќе ви помогне да ги решите помалите проблеми:

Проблем	Можна причина	Отстранување проблеми
Апаратот не стартува	Прекинувач за вклучување/исклучување **(5)** неисправен	Контактирајте го сервисниот центар.
	Моторот е неисправен	Контактирајте го сервисниот центар.
Апаратот работи повремено	Внатрешен лабав контакт	Контактирајте го сервисниот центар.
Ниски перформанси на пилање	Сечило за пила **(10, 11)** несоодветно за обработуваниот дел што треба да се обработува	Соодветно сечило за пила **(10, 11)** да се користи
	Сечило за пила **(10, 11)** тапо	Ново сечило за пила **(10, 11)** да се користи
	Неточна брзина на пила	Прилагодете ја брзината на сечење
Сечилото на пилата брзо станува тапо	Сечило за пила **(10, 11)** несоодветно за обработуваниот дел што треба да се обработува	Соодветно сечило за пила **(10, 11)** да се користи
	Брзината на сечење е превисока	Намалете ја брзината на сечење
	Применет е премногу притисок	Намалете го притисокот

ГАРАНТЕН СЕРТИФИКАТ

→ *ГАРАНТЕН СЕРТИФИКАТ, стр. 127*

Резервни делови и додатоци

Резервни делови и додатоци се достапни на *www.grizzlytools.shop*. Доколку наидете на какви било проблеми за време на процесот на нарачка, контактирајте со нас преку нашата онлајн продавница. Доколку имате дополнителни прашања, контактирајте со нас на: *ГАРАНТЕН СЕРТИФИКАТ, стр. 127*

Број на артикл	Име	Број на нарачка
1	Подножна плоча	75118254
9	Лост	75118255
10	Сечило за пила за дрво	13800419
11	Сечило за пила за метал	13800420

Превод на оригиналната декларација за сообразност на ЕУ

Производ: **Безжична удирачка пила**

Модел: **PSSAP 20-Li E6**

Сериски број: 000001-202000

Предметот на декларацијата опишана погоре е во согласност со релевантното законодавство за хармонизација на Унијата:

2006/42/EC (до 2027-01-19); (EU) 2023/1230 (од 2027-01-20)
• 2014/30/EU • 2011/65/EU & (EU) 2015/863 Производ со батерија Smart PAPS 204 A1/
Smart PAPS 208 A1/Smart PAPS 2012 A1/PAPP 204 A1/PAPP 208 A1: 2014/53/EU (наместо 2014/30/EU)

Предметот на декларацијата опишана погоре е во согласност со одредбите од Директивата 2011/65/EU на Европскиот парламент и на Советот од 8 јуни 2011 година за ограничување на употребата на одредени опасни супстанции во електрична и електронска опрема.

За да се обезбеди сообразност, применети се следните хармонизирани стандарди, национални стандарди и одредби:

EN 62841-1:2015/A11:2022 • EN 62841-2-11:2016/A11:2024
EN IEC 55014-1:2021 • EN IEC 55014-2:2021 • EN IEC 63000:2018
EN 62471:2008 • IEC 62471:2006 Производ со батерија Smart PAPS 204
A1/Smart PAPS 208 A1/Smart PAPS 2012 A1/PAPP 204 A1/PAPP 208 A1:
EN 301 489-1 V2.2.3:2019 • EN 301 489-17 V3.3.1:2024
EN 300 328 V2.2.2:2019 • EN 50663:2017 • EN 62479:2010

Производителот сноси единствена одговорност за издавање на оваа декларација за сообразност.

CE

Grizzly Tools GmbH & Co. KG
Stockstädter Str. 20
63762 Großostheim
ГЕРМАНИЈА

11.07.2026



Christian Frank
Претставник за документација

Përmbajtje

Hyrje 73
Përdorimi sipas qëllimit 73
Përmbajtja e paketës/Aksesorë 73
Përmbledhje 73
Përshkrimi i funksionit 74
Të dhënat teknike 74
Udhëzimet e sigurisë 74
Rëndësia e udhëzimeve të sigurisë 74
Shenjat dhe simbolet e figurave 74
Paralajmërime të përgjithshme për sigurinë e veglave elektrike 75
Udhëzime sigurie për prerje me lëvizje përpara dhe mbrapa 76
Rreziqe të mbetura 77
Përgatitja 77
Elementet e komandimit 77
Rregullimi i pllakës së këmbës 77
Montimi dhe çmontimi tehut të sharrës 77
Kontrolloni nivelin e karikimit të baterisë 77
Karikoni baterinë 78
Operimi 78
Udhëzime për sharrimin 78
Vendosja edhe heqja e baterisë 78
Ndezja dhe fikja 78
Transporti 78
Pastrimi, mirëmbajtja dhe ruajta 78
Pastrimi 78
Mirëmbajtja 78
Ruajta 78
Asgjësimi/Mbrojtja e mjedisit 78
Hidhni bateritë në mënyrë miqësore ndaj mjedisit 79
Kërkimi i gabimeve 79
ÇERTIFIKATË GARANCIE 79
Pjesë rezervë dhe aksesorë 79
Përkthimi i Deklaratës origjinale të Konformitetit të BE-së 80
Pamje e shpërthyer..... 131

Hyrje



Manuali i përdorimit është pjesë e këtij produkti. Njihuni me të gjitha udhëzimet për përdorim dhe siguri para se të përdorni produktin. Ruani mirë manualin e përdorimit dhe dorëzoni të gjitha dokumentet kur ia kaloni produktin palëve të treta.

Përdorimi sipas qëllimit

Pajisja është menduar ekskluzivisht për përdorimin e mëposhtëm:

- Prerje plastike, druri dhe çeliku me një mbështetëse të fiksuar.
- Përdorimi vetëm në ambiente të thata.

Merrni parasysh udhëzimet për llojet e teheve të sharrës.

Çdo përdorim tjetër që nuk është shprehimisht i lejuar në këtë manual përdorimi mund të përbëjë një rrezik serioz për përdoruesin dhe të shkaktojë dëme në pajisje. Operatori ose përdoruesi i pajisjes është përgjegjës për aksidentet ose dëmet ndaj njerëzve të tjerë ose pronës së tyre. Pajisja është e destinuar për përdorim në fushën e amatorëve. Nuk është projektuar për përdorim të vazhdueshëm komercial. Në rast të përdorimit komercial, garancia skadon. Prodhuesi nuk është përgjegjës për dëmet e shkaktuara nga përdorimi i papërshtatshëm ose përdorimi i gabuar.

Përmbajtja e paketës/Aksesorë

Shpaketoni pajisjen dhe kontrolloni përmbajtjen e paketimit.



përfshirë në përmbajtjen e paketimit



Nuk përfshihet në përmbajtjen e paketimit

Hidhni materialin e paketimit siç duhet.

Përmbledhje

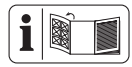

Ilustrimet e pajisjes i gjeni në faqen e përparme dhe të pasme të palosshme.

1 Pllaka bazë
2 Kapëse veglash
3 Dritë pune LED
4 Dorezë shtesë
5 Butoni ndezur/fikur
6 Bllokim i ndezjes
7 Dorezë
8 Mbajtës i baterisë
9 Levë
10 Teh sharre druri
11 Teh sharre metalike
12 Kuti ruajtjeje

(Fig.C)

13 Zhbllokim i baterisë
14 Buton (Tregues i gjendjes së ngarkimit)
15 Bateri
16 Tregues i gjendjes së ngarkimit
17 Karikues

Përshkrimi i funksionit

Pajisja është një sharrë e drejtuar me dorë me një teh sharre që lëviz përpara e prapa.

Funksionin e pjesëve të komandimit gjeni në përshkrimet vijues.

Të dhënat teknike

Sharrë goditëse pa tela .....PSSAP 20-Li E6

Tensioni i vlerësuar *U* ..... 20 V ⎓

Lloji i mbrojtjes IPX0

Pesha (pa bateri) .....≈1,6 kg

Numri i goditjeve në punë pa ngarkesë .....0–3000 min^{-1}

Gjatësia e lëvizjes lëkundëse ..... 22 mm

Thellësia e prerjes*

- Dru .....≤ 150 mm
- Çelik .....≤ 15 mm
- Metal jo-hekuror ..... ≤ 20 mm
- Tub metalik ..... ≤ 100 mm

Niveli i presionit të zërit L_{pA} .....84,3 dB; K_{pA}=5 dB

Niveli i fuqisë së zërit L_{WA}

- matur .....92,3 dB; K_{WA}=5 dB

Dridhje a_h: Trarë druri ..... 9,117 m/s^2; K=1,5 m/s^2

Dridhje a_h: Pllakë .....7,947 m/s^2; K=1,5 m/s^2

Bateri .....Li-Ion

Temperatura .....Maksimal 50 °C

- Karikimi ..... 4–40 °C
- Operimi .....4–50 °C
- Magazinimi ..... 15–25 °C

PARKSIDE Performance Bateri inteligjente Smart PAPS 204 A1/Smart PAPS 208 A1/Smart PAPS 2012 A1/PAPP 204 A1/ PAPP 208 A1

- Brezi i frekuencës ..... 2400–2483,5 MHz
- Fuqia e transmetimit ..... ≤ 20 dBm

*në varësi të tehut të sharrës së përdorur

⚠ **KUJDES!** Dëmtim i dëgjimit! Përdorni mbrojtëse për veshët.

Vlerat e zhurmës dhe dridhjes u përcaktuan në përputhje me standardet dhe rregulloret e specifikuara në deklaratën e konformitetit.

Vlera e treguar e përgjithshme e dridhjeve dhe vlera e treguar e emetimit të zhurmës janë matur sipas një procedure të standardizuar testimi dhe mund të përdoren për krahasimin e një vegle elektrike me një tjetër. Vlera e treguar e përgjithshme e dridhjeve dhe vlera e treguar e emetimit të zhurmës mund të përdoren gjithashtu për një vlerësim paraprak të ngarkesës.

⚠ **PARALAJMËRIM!** Emetimet e dridhjeve dhe të zhurmës mund të ndryshojnë gjatë përdorimit real të veglës elektrike, në varësi të mënyrës se si ajo përdoret. Është e nevojshme të përcaktohen masa sigurie për mbrojtjen e operatorit, të cilat bazohen në një vlerësim të ngarkesës nga dridhjet gjatë kushteve reale të përdorimit (duke marrë parasysh të gjitha fazat e ciklit të punës, për shembull periudhat kur vegla elektrike është e fikur dhe ato kur është e ndezur, por funksionon pa ngarkesë).

X 20 V TEAM

Pajisja është pjesë e serisë **X 20 V TEAM** dhe mund të funksionojë me bateri të serisë **X 20 V TEAM**. Bateritë e serisë **X 20 V TEAM** mund të karikohen vetëm me karikues të serisë **X 20 V TEAM**.

Ne ju rekomandojmë që ta përdorni këtë pajisje vetëm me bateritë e mëposhtme: PAP 20 B1, PAP 20 B3, Smart PAPS 204 A1, Smart PAPS 208 A1, Smart PAPS 2012 A1, PAP 202 A1, PAP 204 A1, PAPP 204 A1, PAPP 208 A1

Ne rekomandojmë karikimin e këtyre baterive me karikuesit e mëposhtëm: PLG 20 A3, PLG 20 A4, PLG 20 C1, PLG 20 C2, PLG 20 C3, PLG 201 A1, PDSLG 20 A1, PDSLG 20 B1, PDSLG 20 B2, Smart PLGS 2012 A1

Të dhënat teknike të baterisë dhe ngarkuesit: Shihni manualin e veçantë.

Udhëzimet e sigurisë

Ky seksion trajton udhëzimet themelore të sigurisë gjatë përdorimit të pajisjes.

⚠ **PARALAJMËRIM!** Dëmtime personale dhe materiale për shkak të përdorimit të papërshtatshëm të baterisë. Respektoni udhëzimet e sigurisë dhe udhëzimet për karikimin dhe përdorimin e duhur në manualin e përdorimit të baterisë dhe karikuesit tuaj të serisë **X 20 V TEAM**. Një përshkrim i detajuar i procesit të karikimit dhe informacione të tjera i gjeni në këtë manual të veçantë të përdorimit.

Rëndësia e udhëzimeve të sigurisë

⚠ **RREZIK!** Nëse nuk ndiqni këtë udhëzim sigurie, ndodh një aksident. Pasojat janë lëndime të rënda trupore ose vdekje.

⚠ **PARALAJMËRIM!** Nëse nuk e ndiqni këtë paralajmërim sigurie, mund të ndodhë një aksident. Pasoja mund të jenë lëndime të rënda trupore ose vdekje.

⚠ **KUJDES!** Nëse nuk ndiqni këtë udhëzim sigurie, ndodh një aksident. Pasoja mund të jetë lëndim i lehtë ose i mesëm trupor.

NJOFTIM! Nëse nuk ndiqni këtë udhëzim sigurie, ndodh një aksident. Pasoja mund të jetë një dëm material.

Shenjat dhe simbolet e figurave

Simbol në pajisje



Lexoni manualin e përdorimit



Pajisjet elektrike nuk duhet të hidhen në mbeturinat shtëpiake.

Simbol në manualin e përdorimit

① ② ... Hap-pas-hapi Udhëzime



Vëmendje!



Përdorni doreza mbrojtëse



Hiqni baterinë para çdo pune në pajisje!



Shtyp



Kontrolloni nivelin e karikimit të baterisë



Karikoni baterinë



Mos ekspozoni baterinë për një kohë të gjatë në rrezet e drejtpërdrejta të diellit ose në temperatura mbi 50 °C. Sidomos shmangni vendosjen mbi radiatorë ose ruajtjen në automjete.



Ruani të thatë



Mbajeni larg fëmijëve



Hiqni baterinë nga pajisja para një ruajtje të gjatë (respektoni manualin e veçantë për baterinë dhe karikuesin)



Të ruhet e pastër, e mbrojtur nga pluhuri dhe nga ngricat

Paralajmërime të përgjithshme për sigurinë e veglave elektrike

⚠ **PARALAJMËRIM! Lexoni të gjitha paralajmërimet për sigurinë, udhëzimet, ilustrimet dhe specifikimet e dhëna me këtë vegël elektrike.** Mosndjekja e të gjitha udhëzimeve të listuara më poshtë mund të shkaktojë goditje elektrike, zjarr dhe/ose lëndime të rënda. **Ruani të gjitha paralajmërimet dhe udhëzimet për referencë të mëvonshme.**

Termi 'vegël elektrike' në paralajmërime i referohet veglës suaj elektrike të punësuar nga rrjeti (me kabllo) ose veglës suaj me bateri (pa kabllo).

1 **SIGURIA E ZONËS SË PUNËS**

a) **Mbajeni zonën e punës të pastër dhe të ndriçuar mirë.** Zonat e rrëmujshme ose të errëta shkaktojnë aksidente.

b) **Mos përdorni vegla elektrike në atmosfera shpërthyese, si në prani të lëngjeve, gazrave ose pluhurit të ndezshëm.** Veglat elektrike krijojnë shkëndija që mund të ndezin pluhurin ose avujt.

c) **Mbajini fëmijët dhe kalimtarët larg gjatë përdorimit të një mjeti elektrik.** Shpërqendrimet mund të të bëjnë të humbasësh kontrollin.

2 **SIGURIA ELEKTRIKE**

a) **Prizat e veglës elektrike duhet të përputhen me prizën. Mos e ndryshoni kurrë prizën në asnjë mënyrë. Mos përdorni asnjë prizë adaptuese me vegla elektrike të tokëzuara.** Prizat e pamodifikuara dhe prizat përkatëse do të zvogëlojnë rrezikun e goditjes elektrike.

b) **Shmangni kontaktin e trupit me sipërfaqe të tokëzuara ose të përkulura, siç janë tubat, radiatorët, sobat dhe frigoriferët.** Ekziston një rrezik i madh për goditje elektrike nëse trupi juaj është i tokëzuar.

c) **Mos i ekspozoni mjetet elektrike ndaj shiut ose kushteve të lagëta.** Uji që hyn në një vegël elektrike do të rrisë rrezikun e goditjes elektrike.

d) **Mos keqpërdorni kabllon. Mos e përdorni kurrë kabllon për të mbajtur, tërhequr ose për të nxjerrë nga priza mjetin elektrik. Mbajeni kabllon larg nxehtësisë, vajit, skajeve të mprehta ose pjesëve në lëvizje.** Kabllot e dëmtuara ose të ngatërruara rrisin rrezikun e goditjes elektrike.

e) **Kur përdorni një mjet elektrik jashtë, përdorni një kabllo zgjatës të përshtatshëm për përdorim jashtë.** Përdorimi i një kabllo të përshtatshme për përdorim jashtë redukton rrezikun e goditjes elektrike.

f) **Nëse është e pashmangshme të përdorni një mjet elektrik në një vend të lagësht, përdorni furnizim të mbrojtur me pajisje për rrjedhën e mbetur (RCD).** Përdorimi i një RCD redukton rrezikun e goditjes elektrike.

3 **SIGURIA PERSONALE**

a) **Qëndroni vigjilentë, kini kujdes se çfarë po bëni dhe përdorni logjikën e shëndoshë kur përdorni një mjet elektrik. Mos përdorni një mjet elektrik ndërsa jeni të lodhur ose nën ndikimin e drogës, alkoolit ose ilaçeve.** Një moment mungesë vëmendjeje gjatë përdorimit të mjeteve elektrike mund të rezultojë në lëndime serioze personale.

b) **Përdorni pajisje personale mbrojtëse. Gjithmonë vishni mbrojtëse për sytë.** Pajisjet mbrojtëse si maska kundër pluhurit, këpucët mbrojtëse kundër rrëshqitjes, kaskat mbrojtëse ose mbrojtësetet e dëgjimit të përdorura për kushte të përshtatshme do të zvogëlojnë lëndimet personale.

c) **Parandaloni ndezjen e paqëllimshme. Sigurohuni që çelësi të jetë në pozicionin e fikur përpara se ta lidhni me burimin e energjisë dhe/ose baterinë, ta merrni ose ta mbani mjetin.** Mbajtja e veglave elektrike me gishtin mbi çelësin ose vënia në punë e veglave elektrike që e kanë çelësin të ndezur shkakton aksidente.

d) **Heqni çdo çelës rregullimi ose çelës para se të ndizni mjetin elektrik.** Një çelës ose çelës i lënë i lidhur me një pjesë rrotulluese të mjetit elektrik mund të shkaktojë lëndime personale.

e) **Mos e teproni me shtrirjen. Mbani gjithmonë qëndrimin dhe ekuilibrin e duhur.** Kjo mundëson kontrollë më të mirë të mjetit elektrik në situata të papritura.

f) **Vishuni në mënyrë të përshtatshme. Mos vishni rroba ose bizhuteri të gjera. Mbajini flokët dhe rrobat larg pjesëve lëvizëse.** Rrobat e gjera, bizhuteritë ose flokët e gjatë mund të ngecin në pjesët lëvizëse.

g) **Nëse ofrohen pajisje për lidhjen e pajisjeve të nxjerrjes dhe mbledhjes së pluhurit, sigurohuni që këto të jenë të lidhura dhe të përdoren siç duhet.** Përdorimi i mbledhjes së pluhurit mund të zvogëlojë rreziqet që lidhen me pluhurin.

h) **Mos lejoni që njohja e fituar nga përdorimi i shpeshtë i veglave t'ju lejojë të bëheni të vetëkënaqur dhe të injoroni parimet e sigurisë së veglave.** Një veprim i pakujdesshëm mund të shkaktojë lëndime të rënda brenda një sekonde të shkurtër.

4 **PËRDORIMI DHE KUJDESI I MJETEVE ELEKTRIKE**

a) **Mos e shtypni mjetin elektrik me forcë. Përdorni mjetin elektrik të duhur për aplikimin tuaj.** Mjeti elektrik i duhur do ta bëjë punën më mirë dhe më të sigurt me shpejtësinë për të cilën është projektuar.

b) **Mos e përdorni mjetin elektrik nëse çelësi nuk e ndez dhe fik atë.** Çdo mjet elektrik që nuk mund të kontrollohet me çelës është i rrezikshëm dhe duhet të riparohet.

c) **Shkëputeni spinën nga burimi i energjisë dhe/ose hiqni paketën e baterisë, nëse është e shkëputshme, nga vegla elektrike përpara se të bëni ndonjë rregullim, të ndryshoni aksesorët ose të ruani veglat elektrike.** Masa të tilla parandaluese sigurie zvogëlojnë rrezikun e ndezjes aksidentale të mjetit elektrik.

d) **Mbajini veglat elektrike të papërdorura larg fëmijëve dhe mos lejoni që personat që nuk janë të njohur me veglën elektrike ose me këto udhëzime ta përdorin atë.** Veglat elektrike janë të rrezikshme në duart e përdoruesve të patrajnuar.

e) **Mirëmbani mjetet dhe aksesorët elektrikë. Kontrolloni për keqpozicionim ose bllokim të pjesëve lëvizëse, thyerje të pjesëve dhe çdo gjendje tjetër që mund të ndikojë në funksionimin e mjetit elektrik. Nëse dëmtohet, riparojeni mjetin elektrik para përdorimit.** Shumë aksidente shkaktohen nga mjetet elektrike të mirëmbajtura dobët.

f) **Mbajini mjetet prerëse të mprehta dhe të pastra.** Veglat prerëse të mirëmbajtura siç duhet me tehe të mprehta kanë më pak gjasa të bllokohen dhe janë më të lehta për t'u kontrolluar.

g) **Përdorni mjetin elektrik, aksesorët dhe pjesët e mjetit etj., në përputhje me këto udhëzime, duke marrë parasysh kushtet e punës dhe punën që do të kryhet.** Përdorimi i mjetit elektrik për operacione të ndryshme nga ato të parashikuara mund të rezultojë në një situatë të rrezikshme.

h) **Mbajini dorezat dhe sipërfaqet e kapjes të thata, të pastra dhe pa vaj dhe yndyrë.** Dorezat dhe sipërfaqet e rrëshqitshme të kapjes nuk lejojnë trajtimin dhe kontrollin e sigurt të mjetit në situata të papritura.

5 **PËRDORIMI DHE KUJDESI I MJETIT TË BATERISË**

a) **Mbushni vetëm me karikuesin e specifikuar nga prodhuesi.** Një karikues që është i përshtatshëm për një lloj baterie mund të krijojë rrezik zjarri kur përdoret me një bateri tjetër.

b) **Përdorni vegla elektrike vetëm me paketa baterish të përcaktuara posaçërisht.** Përdorimi i çdo pakete tjetër baterie mund të krijojë rrezik lëndimi dhe zjarri.

c) **Kur paketa e baterisë nuk është në përdorim, mbajeni larg objekteve të tjera metalike, si kapëse letre, monedha, çelësa, gozhda, vida ose objekte të tjera të vogla metalike, të cilat mund të krijojnë një lidhje nga një terminal në tjetrin.** Lidhja e shkurtër e terminaleve të baterisë së bashku mund të shkaktojë djegie ose zjarr.

d) **Në kushte abuzive, lëngu mund të nxirret nga bateria; shmangni kontaktin. Nëse ndodh kontakt aksidental, shpëlajeni me ujë. Nëse lëngu bie në kontakt me sytë, kërkoni ndihmë mjekësore gjithashtu.** Lëngu i nxjerrë nga bateria mund të shkaktojë irritim ose djegie.

e) **Mos përdorni një bateri ose mjet që është i dëmtuar ose i modifikuar.** Bateritë e dëmtuara ose të modifikuara mund të shfaqin sjellje të paparashikueshme duke rezultuar në zjarr, shpërthim ose rrezik lëndimi.

f) **Mos e ekspozoni një bateri ose mjet ndaj zjarrit ose temperaturës së lartë.** Ekspozimi ndaj zjarrit ose temperaturës mbi 130 °C mund të shkaktojë shpërthim.

g) **Ndiqni të gjitha udhëzimet e karikimit dhe mos e karikoni baterinë ose mjetin jashtë diapazonit të temperaturës së specifikuar në udhëzime.** Karikimi i gabuar ose në temperatura jashtë diapazonit të specifikuar mund të dëmtojë baterinë dhe të rrisë rrezikun e zjarrit.

6 **SHËRBIMI**

a) **Lëreni mjetin tuaj elektrik të shërbehet nga një person i kualifikuar riparimi duke përdorur vetëm pjesë këmbimi identike.** Kjo do të sigurojë që të ruhet siguria e mjetit elektrik.

b) **Mos i servisoni kurrë bateritë e dëmtuara.** Shërbimi i paketave të baterive duhet të kryhet vetëm nga prodhuesi ose nga ofruesit e autorizuar të shërbimit.

Udhëzime sigurie për prerje me lëvizje përpara dhe mbrapa

- **Mbajeni mjetin elektrik nga sipërfaqet e izoluara të kapjes, kur kryeni një veprim ku aksesori prerës mund të bjerë në kontakt me instalime elektrike të fshehura.** Prerja e aksesorëve që bien në kontakt me një tel "në tension" mund t'i vërë pjesët metalike të ekspozuara të mjetit elektrik në tension dhe mund t'i shkaktojë operatorit goditje elektrike.
- **Përdorni kapëse ose një mënyrë tjetër praktike për të siguruar dhe mbështetur pjesën e punës në një platformë të qëndrueshme.** Mbajtja e pjesës së punës me

dorë ose pranë trupit e lë atë të paqëndrueshme dhe mund të çojë në humbjen e kontrollit.

- **Përdorni vetëm aksesorë të rekomanduar nga PARKSIDE.** Aksesorët e papërshtatshëm mund të shkaktojnë goditje elektrike ose zjarr.

Udhëzime të mëtejshme sigurie për sharrat me lëvizje përpara e prapa

- **Mbajini duart larg zonës së tehut të sharrës.** Mos e futni dorën nën pjesën e punës. Kontakti me tehun e sharrës paraqet rrezik lëndimi.
- **Përdorni veglën elektrike vetëm kur është e ndezur dhe e drejtuar drejt copës së punës.** Përndryshe ekziston rreziku i një rikthimi nëse vegla e prerjes ngec në copën e punës.
- **Sigurohuni që pllaka mbështetëse të qëndrojë mirë gjatë prerjes.** Një teh i sharrës që ngec mund të thyhet ose të shkaktojë rikthim.
- **Pas përfundimit të punës, fikeni veglën elektrike dhe hiqeni tehun e sharrës nga materiali vetëm pasi ai të jetë ndalur plotësisht.** Kështu shmangni rikthimin dhe mund ta vendosni veglën në mënyrë të sigurt.
- **Përdorni vetëm tehe sharrash të padëmtuara dhe të pastra.** Tehet e fshehura ose të mprehta mund të thyhen, të ndikojnë negativisht në prerje ose të shkaktojnë rikthim.
- **Mos e shtyni anash tehun e sharrës pas fikjes për ta ndalur.** Tehu i sharrës mund të dëmtohet, të thyhet ose të shkaktojë rikthim.
- **Mos prekni asnjë objekt apo tokën me sharrën në punë.** Ekziston rreziku i rikthimit.
- **Mbajeni veglën elektrike fort me të dyja duart gjatë punës dhe sigurohuni që të qëndroni në mënyrë të qëndrueshme.** Vegla elektrike drejtohet më sigurt me të dy duart.
- **Fikeni pajisjen menjëherë nëse tehu i sharrës ngec. Hapeni sharrën dhe nxirrni tehun me kujdes.** Mund të ndodhë humbja e kontrollit mbi veglën elektrike.
- **Përdorni detektorë të përshtatshëm për të përcaktuar nëse ka linja të fshehura furnizimi ose kontaktoni kompaninë lokale të shërbimeve për ndihmë.** Kontakti me kabllot elektrike mund të shkaktojë zjarr dhe goditje elektrike. Dëmtimi i tubave të gazit mund të çojë në shpërthim. Thyerja e tubave të ujit shkakton dëme materiale.
- **Gjithmonë prisni derisa mjeti elektrik të ndalet plotësisht përpara se ta vendosni poshtë.** Mjeti i aplikimit mund të bllokohet dhe të shkaktojë humbjen e kontrollit të mjetit elektrik.

Rreziqe të mbetura

Edhe nëse përdorni këtë pajisje sipas rregullave, gjithmonë mbeten rreziqe të mbetura. Rreziqet e mëposhtme mund të shfaqen në lidhje me ndërtimin dhe mënyrën e funksionimit të kësaj pajisjeje:

- Dëmtime të dëgjimit, nëse nuk përdoret mbrojtje e duhur për veshët.
- Dëmtimet shëndetësore që vijnë nga dridhjet e dorës dhe krahut, nëse pajisja përdoret për një periudhë të gjatë kohore ose nuk mirëmbahet dhe nuk përdoret siç duhet.
- Lëndime nga prerjet

⚠ **PARALAJMËRIM!** Rrezik për shkak të fushës elektromagnetike që krijohet gjatë funksionimit të pajisjes. Nën kushte të caktuara, fusha mund të ndikojë në implantet mjekësore aktive ose pasive. Për të zvogëluar rrezikun e lëndimeve serioze ose vdekjeprurëse, rekomandojmë që personat me implantet mjekësore të konsultohen me mjekun e tyre dhe me prodhuesin e implantit mjekësor para se të përdorin pajisjen.

Përgatitja

⚠ **PARALAJMËRIM!** Rrezik lëndimi nga pajisja që fillon padashur. Vendoseni baterinë në pajisje vetëm kur pajisja është plotësisht e përgatitur për përdorim.

Elementet e komandimit

Kontrolloni para përdorimit të parë që të gjitha elementet e montuara paraprakisht të jenë të vendosura mirë dhe njihuni me elementet e komandimit.

- **Butoni ndezur/fikur (5)**
  - Ndezja: Shtyp
  - Caktimi i goditjeve pa shkallëzim: Sa më shumë të shtypni butonin ndezje/fikje, aq më i lartë është numri i goditjeve.
  - Fikja: Lëshimi
- **Bllokim i ndezjes (6)**
  - Zhbllokimi: Shtyp
  - Bllokimi: Lëshimi

Rregullimi i pllakës së këmbës

Udhëzime

- Rrezik lëndimi! Hiqni tehun e sharrës **(10, 11)**.
- ⚠ **PARALAJMËRIM!** Mos e përdorni kurrë pajisjen pa pllakën e këmbës **(1)**.

Procedura

→ shih (Fig.A)

Montimi dhe çmontimi tehut të sharrës

Udhëzime

- Tehu i sharrës ka një montim universal ½".
- Sigurohuni që fleta e sharrës **(10, 11)** është e montuar siç duhet dhe dhëmbëzat janë të drejtuar poshtë.

Procedura

→ shih (Fig.B)

Kontrolloni nivelin e karikimit të baterisë

→ shih (Fig.C)

ngjyrë	Kuptim
gjelbër	Bateria është ngarkuar
portokalle	Bateria është pjesërisht e ngarkuar
kuqe	Bateria duhet të karikohet

Karikoni baterinë

Udhëzime

- Mos e ekspozoni baterinë për një kohë të gjatë ndaj rrezatimit të drejtpërdrejtë të diellit ose temperaturave > 50 °C. Sidomos shmangni vendosjen mbi radiatorë ose ruajtjen në automjete.
- Shihni gjithashtu udhëzimin e përdorimit të karikuesit.

→ shih (Fig.C)

Operimi

Udhëzime për sharrimin

Udhëzime të përgjithshme

- Mos përdorni tehe sharrash të mpisura, të shtrembëruara ose në tërësi të dëmtuara.
- Përpara se të sharroni, kontrolloni pjesën e punës për objekte të huaja të fshehura, siç janë gozhdët ose vidat. Largoni ato.
- Përdorni vetëm tehe sharrash me të njëjtin bosht tehe sharrësh si tehu i sharrës, i përfshirë në paketim.
- Mbani pajisjen fort në dorezën e saj.
- Vendoseni pllakën mbështetëse mbi copën e punës.
- Mos ushtroni shumë presion në drejtim të prerjes. Lëreni pajisjen të kryejë punën vetë.
- Fikni menjëherë pajisjen nëse tehu i sharrës ngec. Shpërndajeni prerjen e sharrës dhe tërhiqeni me kujdes tehun e sharrës.
- Para se ta vendosni pajisjen mënjanë, fikeni dhe prisni derisa të ndalet plotësisht.
- Gjatë punës qëndroni gjithmonë anash sharrës.
- Shmangni mbingarkimin e pajisjes gjatë punës.

Sharra zhytëse

Parakushtet

- Materiale të buta si druri, beton celular, panele gipsi etj.

Procedura

1 Vendosni pajisjen me skajin e poshtëm të pllakës bazë **(1)** mbi pjesën e punës. Fleta e sharrës **(10)** nuk prek pjesën e punës.
2 Zhytni fletën e sharrës **(10)** në veglën e punës, duke e përkulur pajisjen përpara, deri sa pajisja të qëndrojë vertikalisht.
3 Preni përgjatë linjës së prerjes që dëshironi.

Vendosja edhe heqja e baterisë

→ shih (Fig.D)

Ndezja dhe fikja

Udhëzime

- Numri i goditjeve mund të rregullohet pa shkallëzim. Sa më shumë që butoni i ndezjes/fikjes **(5)** të shtypet, aq më i lartë është numri i goditjeve.
- Nxirrni tehun e sharrës nga prerja vetëm pasi ajo të ketë ndaluar.
- Dritë pune LED **(3)**
  START → Dritë pune LED e ndezur
  STOP → Drita LED e punës fiket rreth 10 sekonda pas fikjes

Procedura

→ shih (Fig.E)

Transporti

Udhëzime

- Fikni pajisjen.
- Sigurohuni që të gjitha pjesët lëvizëse të jenë ndalur plotësisht.
- Hiqni baterinë.
- Hiqni veglën e punës.
- Mbajeni pajisjen gjithmonë nga doreza.

Pastrimi, mirëmbajtja dhe ruajta

⚠ **PARALAJMËRIM!** Rrezik lëndimi nga pajisja që fillon padashur. Mbroni veten gjatë punimeve të mirëmbajtjes dhe pastrimit. Fikni pajisjen dhe nxirrni lidhësin nga priza.

Puna e riparimit dhe mirëmbajtjes që nuk përshkruhet në këtë udhëzim duhet të kryhet nga qendra jonë e shërbimit. Përdorni vetëm pjesë këmbimi origjinale.

Pastrimi

→ shih Fig.F

Mirëmbajtja

Pajisja është pa mirëmbajtje.

Ruajta

→ shih (Fig.G)

Asgjësimi/Mbrojtja e mjedisit

Hiqeni baterinë nga pajisja dhe ricikloni pajisjen, baterinë, aksesorët dhe paketimin në një mënyrë miqësore me mjedisin.



Pajisjet elektrike nuk duhet të hidhen në mbeturinat shtëpiake.

Simboli i koshit të mbeturinave me rrota të shënuar me kryq do të thotë që kjo pajisje elektrike ose elektronike nuk duhet të hidhet me mbeturinat shtëpiake në fund të jetëgjatësisë së saj, por duhet të çohet në një pikë të veçantë grumbullimi nga përdoruesi përfundimtar.

Direktiva 2012/19/BE mbi mbeturinat e pajisjeve elektrike dhe elektronike:

Konsumatorët janë të detyruar ligjërisht të riciklojnë pajisjet elektrike dhe elektronike në fund të jetës së tyre në një mënyrë miqësore me mjedisin. Kjo siguron riciklim miqësor me mjedisin dhe me efikasitet të lartë të burimeve.

Në varësi të zbatimit në ligjin kombëtar, mund të keni opsionet e mëposhtme:

- kthim në një pikë shitjeje,
- dorëzojeni atë në një pikë zyrtare grumbullimi,
- kthejeni te prodhuesi/shpërndarësi.

Aksesorët dhe ndihmësit pa komponentë elektrikë të përfshirë me pajisjet e vjetra nuk preken.

Hidhni bateritë në mënyrë miqësore ndaj mjedisit



Në fund të jetëgjatësisë së saj të dobishme, bateria nuk duhet të hidhet me mbeturinat shtëpiake. Mos e hidhni baterinë në zjarr (rrezik shpërthimi) ose në ujë. Bateritë e dëmtuara mund të dëmtojnë mjedisin dhe shëndetin tuaj nëse dalin tymra ose lëngje toksike.

Jeni të detyruar të hidhni bateritë me defekte ose të përdorura në mënyrë të përshtatshme për mjedisin.

- Mos i hapni bateritë dhe shmangni dëmtimin mekanik. Ekziston rreziku i qarkut të shkurtër dhe mund të dalin avuj që irritojnë rrugët e frymëmarrjes.
- Për arsye sigurie, bateritë duhet të shkarkohen para hedhjes.
- Mbulojini polet me ngjitës për të shmangur qarqet e shkurtra.
- Dorëzoni baterinë tek dyqani ose në një pikë grumbullimi.
- **Bateritë e dëmtuara**

  Trajtoni me kujdes të veçantë bateritë që janë dëmtuar nga jashtë!
  - Mos i prekni bateritë e dëmtuara pa doreza.
  - Nëse nuk mund t'i mbuloni polet me ngjitës, vendosini baterinë veçmas në një qese plastike.
  - Vendosini baterinë e dëmtuara veçmas në një enë që nuk digjet, e cila mund të mbyllet dhe të mbushet me rërë.
  - Dërgoni baterinë e dëmtuara në një pikë grumbullimi me personel të kualifikuar.

Kërkimi i gabimeve

Tabela e mëposhtme ju ndihmon të eliminoni ndërprerjet e vogla:

Problem	Shkak i mundshëm	Zgjidhja e problemeve
Pajisja nuk ndizet	Butoni ndezur/fikur **(5)** defekt	Kontaktoni qendrën e shërbimit.
	Motori defekt	Kontaktoni qendrën e shërbimit.
Pajisja punon me ndërprerje	Kontakt i brendshëm i lëkundshëm	Kontaktoni qendrën e shërbimit.
Performancë e ulët prerjeje me sharrë	Tehu i sharrës **(10, 11)** i papërshtatshëm për pjesën që do të përpunohet	Tehu i duhur i sharrës **(10, 11)** të vendoset
	Tehu i sharrës **(10, 11)** i mpirë	Tehu i ri i sharrës **(10, 11)** të vendoset
	Shpejtësi prerjeje e gabuar	Rregullimi i shpejtësisë së sharrës
Tehu i sharrës bëhet shpejt i topitur	Tehu i sharrës **(10, 11)** i papërshtatshëm për pjesën që do të përpunohet	Tehu i duhur i sharrës **(10, 11)** të vendoset
	Shpejtësia e prerjes tepër e lartë	Ulja e shpejtësisë e sharrës
	Është ushtruar shumë presion	Ulja e presionit

ÇERTIFIKATË GARANCIE

→ *ÇERTIFIKATË GARANCIE, fq. 128*

Pjesë rezervë dhe aksesorë

Pjesë rezervë dhe aksesorë mund t'i merrni në *www.grizzlytools.shop*. Nëse hasni ndonjë problem gjatë procesit të porosisë suaj, ju lutemi na kontaktoni përmes dyqanit tonë online. Për pyetje të mëtejshme, ju lutemi kontaktoni: *ÇERTIFIKATË GARANCIE, fq. 128*

Nr. i artikullit	Emërtimi	Nr. i porosisë
1	Pllaka bazë	75118254
9	Levë	75118255
10	Teh sharre druri	13800419
11	Teh sharre metalike	13800420

Përkthimi i Deklaratës origjinale të Konformitetit të BE-së

Produkti: **Sharrë goditëse pa tela**

Modeli: **PSSAP 20-Li E6**

Numri Serial: 000001-202000

Subjekti i deklaratës së përshkruar më sipër përputhet me legjislacionin përkatës të harmonizimit të Bashkimit:

2006/42/EC (deri më 2027-01-19); (EU) 2023/1230 (nga 2027-01-20)
• 2014/30/EU • 2011/65/EU & (EU) 2015/863 Produkti me bateri Smart PAPS 204 A1/Smart PAPS 208 A1/Smart PAPS 2012 A1/PAPP 204 A1/PAPP 208 A1: 2014/53/EU (në vend të 2014/30/EU)

Subjekti i deklaratës së përshkruar më sipër përputhet me dispozitat e Direktivës 2011/65/EU të Parlamentit Evropian dhe të Këshillit të 8 qershorit 2011 mbi kufizimin e përdorimit të disa substancave të rrezikshme në pajisjet elektrike dhe elektronike.

Për të siguruar konformitetin, janë zbatuar standardet e harmonizuara, standardet kombëtare dhe dispozitat e mëposhtme:

EN 62841-1:2015/A11:2022 • EN 62841-2-11:2016/A11:2024
EN IEC 55014-1:2021 • EN IEC 55014-2:2021 • EN IEC 63000:2018
EN 62471:2008 • IEC 62471:2006 Produkti me bateri Smart PAPS 204 A1/ Smart PAPS 208 A1/Smart PAPS 2012 A1/PAPP 204 A1/PAPP 208 A1:
EN 301 489-1 V2.2.3:2019 • EN 301 489-17 V3.3.1:2024
EN 300 328 V2.2.2:2019 • EN 50663:2017 • EN 62479:2010

Prodhuesi mban përgjegjësinë e vetme për lëshimin e kësaj deklarate konformiteti.

CE

Grizzly Tools GmbH & Co. KG
Stockstädter Str. 20
63762 Großostheim
GJERMANIA
11.07.2026

Christian Frank
Përfaqësuesi i Dokumentacionit

Cuprins

Introducere 81
- Utilizarea prevăzută 81
- Furnitura/Accesorii 81
- Prezentare generală 81
- Descrierea funcționării 82
- Date tehnice 82

Indicații de siguranță 82
- Semnificația indicațiilor de siguranță 82
- Pictograme și simboluri 83
- Avertismente generale de siguranță pentru unelte electrice 83
- Indicații de siguranță pentru tăierea cu mișcări oscilante 85
- Riscuri reziduale 85

Pregătirea 85
- Piese de operare 85
- Reglarea plăcii de picior 86
- Montarea și demontarea pânzei de ferăstrău 86
- Verificarea stării de încărcare a acumulatorului 86
- Încărcarea acumulatorului 86

Funcționarea 86
- Indicații privind tăierea cu ferăstrăul 86
- Introducerea și scoaterea acumulatorului 86
- Pornirea și oprirea 86

Transport 86

Curățarea, întreținerea și depozitarea 86
- Curățarea 87
- Întreținere 87
- Depozitarea 87

Eliminarea/protecția mediului 87
- Eliminarea ecologică a acumulatorilor 87

Depistarea defecțiunilor 87

Service 88
- Garanție 88
- Reparație-service 88
- Service-Center 88
- Importator 88

Piese de schimb și accesorii 89

Traducerea originalului declarației de conformitate UE 89

Reprezentare explodată.....131

Introducere



Instrucțiunile de utilizare sunt parte componentă a acestui produs. Înainte de a folosi produsul vă rugăm să citiți cu atenție toate indicațiile privind utilizarea și siguranța. Păstrați cu grijă aceste instrucțiuni de utilizare și predați produsul către terți însoțit de toate documentele.

Utilizarea prevăzută

Aparatul este destinat exclusiv pentru următoarele utilizări:

- Tăierea cu ferăstrăul a materialului plastic, a lemnului și a metalelor ușoare în condiții stabile.
- Funcționare numai în încăperi uscate.

Respectați indicațiile privind tipuri de pânze de ferăstrău.

Orice altă utilizare nespecificată în mod explicit în aceste instrucțiuni de utilizare poate reprezenta un pericol serios pentru utilizator și poate conduce la deteriorarea aparatului. Operatorul sau utilizatorul aparatului este răspunzător accidentele sau daunele produse altor persoane sau proprietății acestora. Aparatul este destinat utilizării în domeniul casnic. Acesta nu a fost conceput pentru utilizarea permanentă industrială. Folosirea aparatului în scop industrial are ca rezultat pierderea garanției. Producătorul nu este responsabil pentru daunele produse ca urmare a utilizării neconforme cu destinația sau a operării greșite.

Furnitura/Accesorii

Dezambalați aparatul și verificați furnitura livrată.



incluse în furnitura livrată



nu sunt incluse în volumul ofertei

Eliminați ambalajul în mod regulamentar.

Prezentare generală

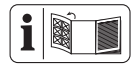

Veți găsi imaginile aparatului pe pagina pliată din față și din spate.

1 Placă de picior
2 Mandrină de strângere
3 Lampă LED de lucru
4 Mâner suplimentar
5 Întrerupător de pornire/oprire
6 Blocare cuplare
7 Mâner
8 Suport de acumulator
9 Pârghie
10 Pânză pentru lemn

11 Pânză pentru metal

12 Valiză de transport

(Fig. C)

13 Deblocare-acumulator

14 Tastă (Indicator stare încărcare)

15 Acumulator

16 Indicator stare încărcare

17 Încărcător

Descrierea funcționării

Aparatul este un ferăstrău manevrat manual cu o pânză care se mișcă înainte și înapoi.

Informații despre funcția elementelor de comandă găsiți în descrierile următoare.

Date tehnice

Ferăstrău sabie, cu acumulator ..... PSSAP 20-Li E6	
Tensiune nominală *U*	20 V ⎓
Tip de protecție	IPX0
Greutate (fără acumulator)	≈1,6 kg
Număr de curse în gol	0–3000 min^{-1}
Lungimea cursei	22 mm
Adâncime de tăiere*	
- lemn	≤ 150 mm
- oțel	≤ 15 mm
- metal neferos	≤ 20 mm
- țeavă metalică	≤ 100 mm
Nivel de presiune acustică (L_{pA})	84,3 dB; K_{pA}=5 dB
Nivel de putere acustică (L_{WA})	
- măsurat	92,3 dB; K_{WA}=5 dB
Vibrație (a_h): grindă de lemn	9,117 m/s^2; K=1,5 m/s^2
Vibrație (a_h): scândură	7,947 m/s^2; K=1,5 m/s^2
Acumulator	Li-Ion
Temperatură	Max. 50 °C
- Proces de încărcare	4–40 °C
- Funcționarea	4–50 °C
- Depozitarea	15–25 °C
Acumulator PARKSIDE Performance Smart Smart PAPS 204 A1/Smart PAPS 208 A1/Smart PAPS 2012 A1/PAPP 204 A1/ PAPP 208 A1	
- bandă de frecvență	2400–2483,5 MHz
- transmite putere	≤ 20 dBm

*în funcție de pânza utilizată

⚠ **PRECAUȚIE!** Afectarea auzului! Purtați antifoane.

Valorile zgomotului și ale vibrațiilor au fost determinate conform normelor și dispozițiilor numite în declarația de conformitate.

Valoarea totală specificată a vibrației și valoarea specificată a emisiei de zgomot a fost măsurată în conformitate cu o procedură de verificare standardizată și pot fi utilizate pentru compararea unei scule electrice cu o altă unealtă. Valoarea totală specificată a vibrației și valoarea specificată a emisiei de zgomot poate fi utilizată și pentru estimarea preliminară a încărcăturii.

⚠ **AVERTIZARE!** Emisiile de vibrații și de zgomot pot diferi de valoarea indicată în timpul utilizării propriu-zise a sculei electrice, în funcție de felul și modul în care scula electrică este utilizată, îndeosebi ce tip de piesă este prelucrată. Este necesară stabilirea măsurilor de siguranță pentru protecția operatorului, care se bazează pe o evaluare a solicitării la vibrație în timpul condițiilor propriu-zise de utilizare (aici trebuie luate în considerare toate părțile ciclului de exploatare, de exemplu momentele în care scula electrică este decuplată și cele în care, deși este cuplată, funcționează fără sarcină).

X 20 V TEAM

Aparatul face parte din seria **X 20 V TEAM** și poate fi exploatat cu acumulatoarele din seria **X 20 V TEAM**. Încărcarea acumulatoarelor din seria **X 20 V TEAM** este permisă numai cu încărcătoare care fac parte din seria **X 20 V TEAM**.

Vă recomandăm să exploatați acest aparat exclusiv cu următoarele acumulatoare: PAP 20 B1, PAP 20 B3, Smart PAPS 204 A1, Smart PAPS 208 A1, Smart PAPS 2012 A1, PAP 202 A1, PAP 204 A1, PAPP 204 A1, PAPP 208 A1

Vă recomandăm să încărcați acest aparat exclusiv cu următoarele încărcătoare: PLG 20 A3, PLG 20 A4, PLG 20 C1, PLG 20 C2, PLG 20 C3, PLG 201 A1, PDSLG 20 A1, PDSLG 20 B1, PDSLG 20 B2, Smart PLGS 2012 A1

Date tehnice ale acumulatorului și încărcătorului: Vezi instrucțiunea separată.

Indicații de siguranță

Această secțiune tratează indicațiile de siguranță de bază la utilizarea aparatului.

⚠ **AVERTIZARE!** Daune asupra persoanelor și bunurilor datorită lucrului necorespunzător cu acumulatorul. Respectați instrucțiunile de siguranță și indicațiile privind încărcarea și utilizarea corectă din instrucțiunile de utilizare ale acumulatorului și încărcătorului dumneavoastră din seria **X 20 V TEAM**. O descriere detaliată privind procesul de încărcare și alte informații puteți găsi în instrucțiunile de utilizare separate.

Semnificația indicațiilor de siguranță

⚠ **PERICOL!** Dacă nu urmați această indicație de siguranță, apare un accident. Urmarea este vătămare corporală gravă sau deces.

⚠ **AVERTIZARE!** Dacă nu urmați această indicație de siguranță, este probabil să apară un accident. Urmarea este probabil vătămare corporală gravă sau deces.

⚠ **PRECAUȚIE!** Dacă nu urmați această indicație de siguranță, apare un accident. Urmarea este probabil vătămare corporală ușoară sau moderată.

OBSERVAȚIE! Dacă nu urmați această indicație de siguranță, apare un accident. Urmarea este probabil o pagubă materială.

Pictograme și simboluri

Pictograme pe aparat


Citiți instrucțiunile de utilizare


Aparatele electrice nu trebuie eliminate în gunoiul menajer.

Pictograme din instrucțiunile de utilizare


Instrucțiuni pas cu pas


Atenție!


Se vor utiliza mănuși de protecție


Îndepărtați acumulatorul înaintea tuturor lucrărilor la aparat!


Apăsare


Verificarea stării de încărcare la acumulator


Încărcarea acumulatorului



Nu expuneți acumulatorul la radiația solară directă un timp mai îndelungat sau la temperaturi ce depășesc 50 °C. Evitați în special așezarea pe radiatoare sau depozitarea în vehicule.


A se depozita la loc uscat


În afara zonei de acțiune a copiilor


Scoateți acumulatorul din aparat înainte de o depozitare îndelungată (consultați manualul de utilizare separat pentru acumulator și încărcător)



A se depozita curat, protejat împotriva prafului și ferit de îngheț

Avertismente generale de siguranță pentru unelte electrice

⚠ AVERTIZARE! Citiți toate avertismentele de siguranță, instrucțiunile, ilustrațiile și specificațiile furnizate împreună cu această unealtă electrică. Nerespectarea tuturor instrucțiunilor enumerate mai jos poate avea ca rezultat șoc electric, incendiu și/sau vătămare gravă. **Păstrați toate avertismentele și instrucțiunile pentru referințe ulterioare.**

Termenul „unealtă electrică" din avertismente se referă la unealta electrică cu alimentare de la rețeaua electrică (cu fir) sau la unealta electrică cu acumulatori (fără fir).

1 **SIGURANȚA ZONEI DE LUCRU**

a) **Păstrați zona de lucru curată și bine luminată.** Zonele dezordonate sau întunecate favorizează accidentele.

b) **Nu folosiți uneltele electrice în atmosfere explozive, cum ar fi în prezența unor lichide, gaze sau pulberi inflamabile.** Uneltele electrice creează scântei care pot aprinde pulberea sau vaporii.

c) **Țineți copiii și persoanele prezente la distanță atunci când folosiți o unealtă electrică.** Distragerea atenției poate cauza pierderea controlului.

2 **SIGURANȚA ELECTRICĂ**

a) **Ștecherul uneltei electrice trebuie să se potrivească cu priza. Nu modificați niciodată ștecherul în niciun fel. Nu utilizați ștechere adaptoare cu unelte electrice împământate (legare la pământ).** Ștecherele nemodificate și prizele potrivite vor reduce riscul de șoc electric.

b) **Evitați contactul corpului cu suprafețele împământate sau legate la pământ, cum ar fi țevi, radiatoare, cuptoare și frigidere.** Există un risc crescut de șoc electric atunci când corpul dumneavoastră este legat la pământ sau împământat.

c) **Nu expuneți uneltele electrice la ploaie sau condiții de umiditate.** Apa care intră într-o unealtă electrică va crește riscul de șoc electric.

d) **Nu suprasolicitați cablul. Nu folosiți niciodată cablul pentru a transporta, trage sau scoate din priză unealta electrică. Țineți cablul departe de căldură, ulei, margini ascuțite sau piese în mișcare.** Cablurile deteriorate sau încurcate cresc riscul de șoc electric.

e) **Atunci când folosiți o unealtă electrică în aer liber, utilizați un prelungitor adecvat pentru utilizare în aer liber.** Utilizarea unui cablu adecvat pentru exterior reduce riscul de șoc electric.

f) **În cazul în care este inevitabilă utilizarea unei unelte electrice într-o locație cu umezeală, utilizați o sursă de alimentare protejată de un dispozitiv de curent rezidual (RCD).** Utilizarea unui dispozitiv de curent rezidual reduce riscul de șoc electric.

3 **SIGURANȚA PERSONALĂ**

a) **Rămâneți în alertă, urmăriți ceea ce faceți și folosiți simțul rațional atunci când folosiți o unealtă electrică. Nu folosiți o unealtă electrică în timp ce sunteți obosit sau sub influența drogurilor, alcoolului sau a medicamentelor.** Un moment de neatenție în timpul utilizării uneltelor electrice poate avea ca rezultat vătămări corporale grave.

b) **Utilizați echipament individual de protecție. Purtați întotdeauna protecție pentru ochi.** Echipamentul de pro-

tecție, cum ar fi o mască de praf, pantofi de siguranță antiderapanți, cască de protecție sau protecție auditivă, utilizat în condiții adecvate, va reduce vătămările corporale.

c) **Preveniți pornirea neintenționată. Asigurați-vă că comutatorul de încărcare este în poziția oprit înainte de conecta la sursa de alimentare și/sau la pachetul de acumulatori, de a ridica sau de a transporta unealta.** Transportarea uneltelor electrice cu degetul pe comutatorul de încărcare sau pe alimentarea cu energie a uneltelor electrice care au întrerupătorul pornit facilitează producerea accidentelor.

d) **Îndepărtați orice cheie de reglare înainte de a porni unealta electrică.** O cheie fixă sau o altă cheie lăsată atașată pe o parte rotativă a uneltei electrice poate provoca vătămări corporale.

e) **Nu vă întindeți prea mult. Păstrați-vă în permanență echilibrul și poziția corectă a picioarelor.** Acest lucru permite un control mai bun al uneltei electrice în situații neprevăzute.

f) **Îmbrăcați-vă corespunzător. Nu purtați haine largi sau bijuterii. Țineți-vă părul și hainele departe de piesele în mișcare.** Hainele largi, bijuteriile sau părul lung pot fi prinse în piesele în mișcare.

g) **În cazul în care sunt prevăzute dispozitive pentru conectarea instalațiilor de aspirare și colectare a prafului, asigurați-vă că acestea sunt conectate și utilizate în mod corespunzător.** Utilizarea colectării prafului poate reduce pericolele legate de praf.

h) **Nu lăsați ca obișnuința dobândită în urma utilizării frecvente a uneltelor să vă permită să deveniți încrezător și să ignorați principiile de siguranță a uneltelor.** O acțiune neglijentă poate provoca vătămări grave într-o fracțiune de secundă.

4 **UTILIZAREA ȘI ÎNGRIJIREA UNELTELOR ELECTRICE**

a) **Nu forțați unealta electrică. Folosiți unealta electrică potrivită pentru aplicația dumneavoastră.** Uneltele electrice corecte vor face treaba mai bine și mai sigur, la viteza pentru care au fost proiectate.

b) **Nu utilizați unealta electrică dacă comutatorul de încărcare nu o pornește și nu o oprește.** Orice unealtă electrică care nu poate fi controlată cu ajutorul comutatorului de încărcare este periculoasă și trebuie reparată.

c) **Deconectați ștecherul de la sursa de alimentare și/sau scoateți pachetul de acumulatori, dacă este detașabil, din unealta electrică înainte de a face orice reglaje, de a schimba accesorii sau de a depozita uneltele electrice.** Astfel de măsuri preventive de siguranță reduc riscul de pornire accidentală a uneltei electrice.

d) **Nu depozitați uneltele electrice nefolosite la îndemâna copiilor și nu permiteți persoanelor, care nu sunt familiarizate cu unealta electrică sau cu aceste instrucțiuni, să folosească unealta electrică.** Uneltele electrice sunt periculoase dacă se află în mâinile unor utilizatori neinstruiți.

e) **Întreținerea uneltelor electrice și a accesoriilor. Verificați ca piesele în mișcare să nu fie aliniate necorespunzător sau blocate, să nu existe piese rupte și orice altă stare care ar putea afecta funcționarea uneltei electrice. Dacă este deteriorată, reparați unealta electrică înainte de utilizare.** Multe accidente sunt cauzate de uneltele electrice întreținute necorespunzător.

f) **Păstrați uneltele de tăiere ascuțite și curate.** Uneltele de tăiere întreținute corespunzător, cu muchii de tăiere ascuțite, sunt mai puțin susceptibile de a se bloca și sunt mai ușor de controlat.

g) **Folosiți unealta electrică, accesoriile și cuțitele acesteia etc. în conformitate cu aceste instrucțiuni, ținând cont de condițiile de lucru și de lucrările care urmează să fie efectuate.** Utilizarea uneltei electrice pentru operațiuni diferite de cele prevăzute ar putea duce la o situație periculoasă.

h) **Păstrați mânerele și suprafețele de prindere uscate, curate și fără ulei și grăsime.** Mânerele și suprafețele de prindere alunecoase nu permit manevrarea și controlul sigur al uneltei în situații neprevăzute.

5 **UTILIZAREA ȘI ÎNGRIJIREA UNELTELOR CU ACUMULATORI**

a) **Reîncărcați numai cu încărcătorul specificat de producător.** Un încărcător care este potrivit pentru un tip de pachet de acumulatori poate crea un risc de incendiu, atunci când este utilizat cu un alt pachet de acumulatori.

b) **Folosiți uneltele electrice numai cu pachetele de acumulatori special concepute.** Utilizarea oricăror altor acumulatori poate crea un risc de vătămare și de incendiu.

c) **Atunci când pachetul de acumulatori nu este utilizat, păstrați-l departe de alte obiecte metalice, cum ar fi agrafe de hârtie, monede, chei, cuie, șuruburi sau alte obiecte metalice mici, care pot face o conexiune de la un terminal la altul.** Scurtcircuitarea terminalelor acumulatorului poate provoca arsuri sau incendii.

d) **În condiții de utilizare incorectă, din acumulator poate ieși lichid; evitați contactul cu acesta. În caz de contact accidental, spălați cu apă. În cazul în care lichidul intră în contact cu ochii, solicitați în plus și asistență medicală.** Lichidul scurs din acumulator poate provoca iritații sau arsuri.

e) **Nu utilizați un pachet de acumulatori sau o unealtă care este deteriorată sau modificată.** Acumulatorii deteriorați sau modificați pot avea un comportament imprevizibil, ceea ce poate duce la incendii, explozii sau risc de rănire.

f) **Nu expuneți un pachet de acumulatori sau o unealtă la foc sau la temperaturi excesive.** Expunerea la foc sau la temperaturi de peste 130 °C poate provoca o explozie.

g) **Respectați toate instrucțiunile de încărcare și nu încărcați pachetul de acumulatori sau unealta în afara intervalului de temperatură specificat în instrucțiuni.** Încărcarea necorespunzătoare sau la temperaturi în afara intervalului specificat poate deteriora acumulatorul și crește riscul de incendiu.

6 **SERVICE**

a) **Trimiteți unealta electrică pentru reparații la o persoană calificată, care să efectueze reparații folosind**

numai piese de schimb identice. Acest lucru va asigura menținerea siguranței uneltei electrice.

b) **Nu reparați niciodată pachete de acumulatori deteriorați.** Întreținerea pachetelor de acumulatori trebuie efectuată numai de către producător sau de către furnizorii de service autorizați.

Indicații de siguranță pentru tăierea cu mișcări oscilante

- **Țineți unealta electrică de suprafețele de prindere izolate, atunci când efectuați o operațiune în care accesoriul de tăiere poate intra în contact cu cablurile ascunse.** Accesoriul de tăiere care intră în contact cu un cablu „sub tensiune" pot face ca părțile metalice expuse ale uneltei electrice să fie „sub tensiune" și acest lucru poate provoca un șoc electric operatorului.
- **Folosiți cleme sau o altă modalitate practică de a fixa și susține piesa de lucru pe o platformă stabilă.** Ținerea piesei de lucru cu mâna sau sprijinită pe corp o va face instabilă și poate duce la pierderea controlului.
- **Utilizați numai accesoriile recomandate de PARKSIDE.** Accesoriile nepotrivite pot provoca șocuri electrice sau incendii.

Indicații de siguranță suplimentare pentru tăierea cu mișcări oscilante

- **Țineți mâinile departe de zona de lucru a pânzei ferăstrăului.** Nu introduceți mâinile sub piesa de prelucrat. La contactul cu pânza de ferăstrău există pericol de accidentare.
- **Ghidați scula electrică numai pornită către piesa de prelucrat.** Există pericol de recul dacă scula interschimbabilă fațetează piesa de prelucrat.
- **Aveți grijă ca, în timpul tăierii cu ferăstrăul, placa de picior să stea sigură.** O pânză de ferăstrău teșită se poate rupe sau poate conduce la recul.
- **După terminarea procesului de lucru, opriți scula electrică și scoateți pânza din decupaj numai după ce aceasta s-a oprit complet.** Astfel evitați un recul și puteți așeza scula electrică deoparte în siguranță.
- **Utilizați numai pânze de ferăstrău fără defecte, în stare ireproșabilă.** Pânzele de ferăstrău îndoite sau tocite se pot rupe, pot influența negativ tăierea sau pot provoca un recul.
- **După oprire, nu frânați pânza de ferăstrău prin contrare laterală.** Pânza de ferăstrău se poate deteriora, rupe sau provoca un recul.
- **Folosiți cleme sau o altă modalitate practică de a fixa și susține piesa de lucru pe o platformă stabilă.** Ținerea piesei de lucru cu mâna sau sprijinită pe corp o va face instabilă și poate duce la pierderea controlului.
- **Nu atingeți obiecte sau solul cu pânza în mișcare.** Există pericol de recul.
- **În timpul lucrului, țineți scula electrică bine cu ambele mâini și asigurați-vă o poziție stabilă.** Aparatul electric va fi ghidat în siguranță cu ambele mâini.
- **Dacă pânza de ferăstrău se răsucește, opriți imediat aparatul. Sprijiniți tăietura și scoateți cu atenție pânza de ferăstrău din ea.** Aceasta poate conduce la pierderea controlului asupra sculei electrice.
- **Folosiți detectoare adecvate pentru a determina dacă există cabluri de alimentare ascunse sau contactați compania locală de utilități pentru asistență.** Contactul cu cablurile electrice poate provoca incendii și șocuri electrice. Deteriorarea conductelor de gaz poate duce la explozie. Ruperea conductelor de apă provoacă daune materiale.
- **Așteptați întotdeauna până când unealta electrică se oprește complet înainte de a o lăsa jos.** Unealta folosită se poate bloca și vă poate face să pierdeți controlul acesteia.

Riscuri reziduale

Și dacă operați acest aparat conform prevederilor, există întotdeauna riscuri reziduale. Următoarele pericole pot apărea raportat la modul constructiv și varianta de execuție a acestui aparat:

- Afecțiuni auditive, dacă nu se poartă antifoane adecvate.
- Probleme de sănătate care rezultă din vibrațiile mână-braț, în cazul în care aparatul este utilizat pe o perioadă mai lungă de timp sau dacă nu este ghidat și întreținut în mod corespunzător.
- Răniri prin tăiere

⚠ **AVERTIZARE!** Pericol din cauza câmpului electromagnetic generat în timpul funcționării aparatului. Câmpul poate influența în anumite condiții implanturile medicale active sau pasive. Pentru a diminua pericolul vătămărilor serioase sau mortale, recomandăm persoanelor cu implanturi medicale să se consulte cu medicul lor și cu producătorul implantului medical, înainte de a utiliza scula electrică.

Pregătirea

⚠ **AVERTIZARE!** Pericol de vătămare datorită pornirii accidentale a aparatului. Nu introduceți acumulatorul în aparat până când acesta nu este complet pregătit pentru utilizare.

Piese de operare

Verificați înainte de prima utilizare fixarea sigură a tuturor elementelor premontate și familiarizați-vă cu elementele de operare.

- **Întrerupător de pornire/oprire (5)**
  - Pornirea: Apăsarea
  - Reglarea continuă a numărului de curse: Cu cât apăsați întrerupătorul de pornire/oprire mai mult, cu atât este mai mare numărul de curse.
  - Oprirea: Eliberarea
- **Blocare cuplare (6)**
  - Deblocare: Apăsarea
  - Blocare: Eliberarea

Reglarea plăcii de picior

Indicații

- Pericol de accidentare! Demontați pânza de ferăstrău **(10, 11)**.
- ⚠ **AVERTIZARE!** Nu utilizați niciodată aparatul fără placă de picior **(1)**.

Procedură

→ **vezi (Fig. A)**

Montarea și demontarea pânzei de ferăstrău

Indicații

- Pânza de ferăstrău are un sistem de prindere universal de ½".
- Asigurați-vă că pânza de ferăstrău **(10, 11)** este fixată corect și că dinții sunt orientați în jos.

Procedură

→ **vezi (Fig. B)**

Verificarea stării de încărcare a acumulatorului

→ **vezi (Fig. C)**

culoare	Semnificație
verde	Acumulator încărcat
oranj	Acumulator parțial încărcat
roșu	Acumulatorul trebuie încărcat

Încărcarea acumulatorului

Indicații

- Nu expuneți acumulatorul la radiația solară directă sau temperaturi > 50 °C un timp mai îndelungat. Evitați în special așezarea pe radiatoare sau depozitarea în vehicule.
- A se vedea instrucțiunile de utilizare ale încărcătorului.

→ **vezi (Fig. C)**

Funcționarea

Indicații privind tăierea cu ferăstrăul

Indicații generale

- Nu utilizați pânze de fierăstrău tocite, îndoite sau deteriorate în alt mod.
- Înainte de a tăia cu fierăstrăul, verificați piesa de prelucrat cu privire la corpuri străine ascunse, cum ar fi cuie sau șuruburi. Îndepărtați-le.
- Utilizați numai pânze cu tija pânzei identică cu cea furnizată.
- Țineți aparatul strâns în siguranță de mâner.
- Așezați placa de picior pe piesa de prelucrat.
- Nu exercitați prea multă presiune în direcția de tăiere. Lăsați aparatul să efectueze lucrarea.
- Dacă pânza de ferăstrău se răsucește, opriți imediat aparatul. Sprijiniți tăietura și scoateți cu atenție pânza de ferăstrău din ea.
- Înainte să așezați aparatul, opriți-l și așteptați oprirea completă.
- În timpul lucrului, asumați-vă întotdeauna o poziție laterală față de ferăstrău.
- Evitați suprasolicitarea aparatului în timpul lucrului.

Tăiere cu ferăstrăul prin intrare directă în material

Premise

- Materiale moi, cum ar fi lemnul, betonul aerat, rigipsul etc.

Procedură

1 Așezați aparatul cu marginea inferioară a plăcii de picior **(1)** pe piesă. Pânza de ferăstrău **(10)** nu atinge piesa.
2 Scufundați pânza de ferăstrău **(10)** în piesă, prin înclinarea aparatului spre înainte, până când stă vertical.
3 Tăiați cu fierăstrăul de-a lungul liniei de tăiere dorite.

Introducerea și scoaterea acumulatorului

→ **vezi (Fig. D)**

Pornirea și oprirea

Indicații

- Numărul de curse poate fi reglat continuu. Cu cât întrerupătorul de pornire/oprire **(5)** este apăsat mai mult, cu atât este mai mare numărul de curse.
- Scoateți pânza de ferăstrău din decupaj numai după ce aceasta s-a oprit complet.
- Lampă LED de lucru **(3)**
  START → Lampă LED de lucru pornit
  STOP → Lampa de lucru cu LED se stinge după cca 10 secunde

Procedură

→ **vezi (Fig. E)**

Transport

Indicații

- Opriți aparatul.
- Asigurați-vă că toate piesele mobile au ajuns în stare de repaus complet.
- Îndepărtați acumulatorul.
- Scoateți scula interschimbabilă.
- Purtați aparatul întotdeauna de mâner.

Curățarea, întreținerea și depozitarea

⚠ **AVERTIZARE!** Pericol de vătămare datorită pornirii accidentale a aparatului. Protejați-vă în cazul lucrărilor de întreținere și curățenie. Opriți aparatul și scoateți ștecărul de racordare din priză.

Lucrările de întreținere și mentenanță care nu sunt descrise în aceste instrucțiuni de utilizare trebuie efectuate de către centrul nostru de service. Utilizați numai piese de schimb originale.

Curățarea

→ vezi Fig. F

Întreținere

Aparatul nu necesită întreținere.

Depozitarea

→ vezi (Fig. G)

Eliminarea/protecția mediului

Scoateți acumulatorul din aparat și predați aparatul, acumulatorul, accesoriile și ambalajul la un centru de reciclare ecologică.



Aparatele electrice nu trebuie eliminate în gunoiul menajer.

Simbolul pubelei cu roți barate cu o cruce înseamnă că acest produs nu trebuie eliminat ca deșeu municipal nesortat la sfârșitul duratei sale de viață utilă.

Directiva 2012/19/EU privind deșeurile de echipamente electrice și electronice:

Consumatorii sunt obligați prin lege să recicleze echipamentele electrice și electronice într-un mod ecologic la sfârșitul duratei de funcționare a acestora. În acest fel, se asigură o reciclare ecologică și cu economie de resurse.
În funcție de transpunerea în legislația națională, este posibil să aveți următoarele opțiuni:

- returnarea la un punct de vânzare,
- predarea la un punct oficial de colectare,
- returnarea producătorului/distribuitorului.

Nu intră în această categorie accesoriile atașate aparatelor vechi și mijloacele auxiliare fără componente electrice.

Eliminarea ecologică a acumulatorilor



Nu aruncați acumulatorul în gunoiul menajer, în foc (pericol de explozie) sau în apă. Acumulatorii deteriorați pot afecta sănătatea și mediul dacă se emană sau se scurg vapori sau lichide toxice.

Sunteți obligat să eliminați acumulatorii defecți sau folosiți într-un mod ecologic.

- Nu deschideți acumulatorii și evitați deteriorarea mecanică. Există pericolul unui scurtcircuit și pot ieși vapori care irită căile respiratorii.
- Din motive de siguranță, acumulatorii trebuie să fie descărcați înainte de eliminare.
- Izolați polii pentru a evita scurtcircuitele.
- Eliminați acumulatorii prin intermediul unui comerciant sau al unui punct de colectare.
- **Acumulatori deteriorați**
  Manipulați acumulatorii deteriorați la exterior cu atenție deosebită!
  - Nu atingeți acumulatorii deteriorați cu mâinile goale.
  - Dacă nu puteți izola polii cu bandă adezivă, puneți fiecare acumulator individual într-o pungă de plastic.
  - Puneți acumulatorii deteriorați individual într-un recipient neinflamabil, care poate fi închis și încă umplut cu nisip.
  - Duceți acumulatorii deteriorați la un punct de colectare cu personal specializat.

Depistarea defecțiunilor

Tabelul următor vă ajută să înlăturați mici defecțiuni:

Problema	Cauza posibilă	Remedierea defecțiunilor
Aparatul nu pornește	Întrerupător de pornire/oprire **(5)** defect	Adresați-vă centrului de service.
	Motorul este defect	Adresați-vă centrului de service.
Aparatul funcționează cu întreruperi	Contact intern slăbit	Adresați-vă centrului de service.
Putere redusă a ferăstrăului	Pânză de ferăstrău **(10, 11)** inadecvată pentru piesa de prelucrat	Montarea pânzei de ferăstrău **(10, 11)** adecvate
	Pânză de ferăstrău **(10, 11)** tocită	Montarea noii pânze de ferăstrău **(10, 11)** .
	Viteză greșită a ferăstrăului	Adaptați viteza ferăstrăului
Pânza de ferăstrău se tocește rapid	Pânză de ferăstrău **(10, 11)** inadecvată pentru piesa de prelucrat	Montarea pânzei de ferăstrău **(10, 11)** adecvate
	Viteza ferăstrăului prea mare	Reduceți viteza ferăstrăului
	Se aplică presiune excesivă	Diminuați presiunea

Service

Garanție

Stimată clientă, stimate client,

Pentru acest produs, primiți 5 ani garanție de la data cumpărării. În caz de deficiențe ale acestui produs, conform legii aveți drepturi față de vânzătorul produsului. Aceste drepturi legale nu sunt limitate de garanția noastră prezentată în cele ce urmează.

Condiții de garanție

Perioada de garanție începe la data cumpărării. Vă rugăm să păstrați bine bonul de casă original. Acest document este necesar ca dovadă pentru cumpărare. Dacă în interval de cinci ani de la data cumpărării acestui produs apare un defect de material sau de fabricație, produsul este reparat sau înlocuit - la alegerea noastră - gratuit de către noi. Această garanție presupune ca produsul defect și chitanța de cumpărare (bonul de casă) să fie prezentate în termenul de cinci ani și să se descrie pe scurt în scris, în ce constă defectul și momentul apariției acestuia.

În cazul în care defectul este acoperit de garanția noastră, veți primi înapoi produsul reparat sau un produs nou. Odată cu repararea sau schimbarea produsului nu începe o nouă perioadă de garanție.

Perioada de garanție și cererile de garanție legală

Timpul de nefuncționare din cauza lipsei de conformitate apărute în cadrul termenului de garanție prelungește termenul de garanție legală de conformitate și cel al garanției comerciale și curge, după caz, din momentul la care a fost adusă la cunoștința vânzătorului lipsa de conformitate a produsului sau din momentul prezentării produsului la vânzător/unitatea service până la aducerea produsului în stare de utilizare normală și, respectiv, al notificării în scris în vederea ridicării produsului sau predării efective a produsului către consumator.
Produsele de folosință îndelungată care înlocuiesc produsele defecte în cadrul termenului de garanție vor beneficia de un nou termen de garanție care curge de la data preschimbării produsului.

Domeniul de aplicare a garanției

Produsul a fost produs cu atenție în conformitate cu orientări stricte de calitate și a fost testat cu atenție înainte de livrare.

Garanția se aplică în cazul defectelor de material sau de fabricație. Această garanție nu se referă la piesele produsului, care sunt supuse uzurii normale și de aceea pot fi considerate ca fiind consumabile (de ex. Pânză pentru lemn, Pânză pentru metal) sau pentru deteriorări la piese fragile.

Această garanție își pierde valabilitatea dacă produsul este deteriorat, a fost utilizat necorespunzător sau nu a fost întreținut. Pentru a vă asigura că produsul este utilizat corect, toate indicațiile prezentate în instrucțiunile de utilizare trebuie respectate cu strictețe. Utilizările și acțiunile nerecomandate sau asupra cărora se avertizează în instrucțiunile de utilizare trebuie evitate cu orice preț.

Produsul este destinat exclusiv uzului privat și nu pentru uz comercial. Manipularea abuzivă și necorespunzătoare, utilizarea forței și intervențiile care nu au fost efectuate de către sucursala noastră de service autorizată vor anula garanția.

Procedura în cazul unei cereri de garanție

Pentru a vă asigura că cererea dumneavoastră este procesată rapid, vă rugăm să urmați instrucțiunile de mai jos:

- Pentru toate solicitările, vă rugăm să aveți la îndemână bonul de casă și numărul articolului (IAN 521701_2601) ca dovadă a achiziției.
- Vă rugăm să consultați plăcuța de identificare de pe produs, o gravură de pe produs, pagina de titlu a instrucțiunilor de operare (în stânga jos) sau autocolantul de pe partea din spate sau de jos a produsului pentru numărul de articol.
- În cazul în care apar erori de funcționare sau alte defecte, contactați mai întâi **telefonic** centrul de service menționat mai jos sau utilizați **formularul de contact**, care se află la *parkside-diy.com* în categoria **Service**.
- În cazul în care un produs este înregistrat ca fiind defect, îl puteți trimite, cu taxele poștale plătite, la adresa de service care v-a fost furnizată după consultarea Centrului nostru de service, anexând dovada de cumpărare (bonul de casă) și precizând care este defectul și când a apărut. Pentru a evita problemele de acceptare și costurile suplimentare, vă rugăm să folosiți numai adresa care vă este furnizată. Asigurați-vă că nu este vorba de o expediție fără costul de transport achitat, de mărfuri voluminoase, de transport expres sau de alte tipuri de transport special. Vă rugăm să expediați produsul, inclusiv toate accesoriile furnizate odată cu achiziția și să vă asigurați că ambalajul este suficient de sigur pentru transport.

Reparație-service

Pentru reparații, **care nu fac obiectul garanției**, adresați-vă centrului de service. Acolo veți primi o estimare privind costurile.

- Putem procesa numai aparate, care sunt suficient ambalate și expediate cu transportul plătit. **Indicație:** Vă rugăm să trimiteți aparatul dvs. curățat și cu indicarea defectului către adresa menționată a centrului nostru de service.
- Nu sunt acceptate aparatele expediate în mod necorespunzător, aparate trimise prin mărfuri voluminoase, Express sau cu alte transporturi speciale.
- Noi eliminăm gratuit aparatele defecte, care ne sunt trimise.

Service-Center

RO
Service România
Tel.: 0800 890 605
Formular de contact pe
parkside-diy.com
IAN 521701_2601

Importator

Vă rugăm să aveți în vedere că adresa următoare nu este o adresă de service. Mai întâi contactați centrul de service menționat mai sus.

Grizzly Tools GmbH & Co. KG
Stockstädter Str. 20
63762 Großostheim
GERMANIA
www.grizzlytools.de

Piese de schimb și accesorii

Puteți obține piese de schimb și accesorii de la *www.grizzlytools.shop*. Dacă apar probleme în timpul procesului dvs. de comandă, contactați-ne prin magazinul nostru online. Pentru întrebări suplimentare adresați-vă către: *Service-Center, Pag. 88*

Poz. nr.	Denumire	Nr. de comandă
1	Placă de picior	75118254
9	Pârghie	75118255
10	Pânză pentru lemn	13800419
11	Pânză pentru metal	13800420

Traducerea originalului declarației de conformitate UE

Produs: **Ferăstrău sabie, cu acumulator**

Model: **PSSAP 20-Li E6**

Numărul de serie: 000001-202000

Obiectul declarației descris mai sus este în conformitate cu legislația relevantă de armonizare a Uniunii:

2006/42/EC (până la 2027-01-19); (EU) 2023/1230 (de la 2027-01-20) • 2014/30/EU • 2011/65/EU & (EU) 2015/863 Produs cu baterie Smart PAPS 204 A1/Smart PAPS 208 A1/Smart PAPS 2012 A1/PAPP 204 A1/PAPP 208 A1: 2014/53/EU (în loc de 2014/30/EU)

Obiectul declarației descris mai sus este conform Directivei 2011/65/EU a Parlamentului European și a Consiliului din 8 iunie 2011 privind restricțiile de utilizare a anumitor substanțe periculoase în echipamentele electrice și electronice.

Pentru a asigura conformitatea, au fost aplicate următoarele standarde armonizate și standarde și reglementări naționale:

EN 62841-1:2015/A11:2022 • EN 62841-2-11:2016/A11:2024 EN IEC 55014-1:2021 • EN IEC 55014-2:2021 • EN IEC 63000:2018 EN 62471:2008 • IEC 62471:2006 Produs cu baterie Smart PAPS 204 A1/ Smart PAPS 208 A1/Smart PAPS 2012 A1/PAPP 204 A1/PAPP 208 A1: EN 301 489-1 V2.2.3:2019 • EN 301 489-17 V3.3.1:2024 EN 300 328 V2.2.2:2019 • EN 50663:2017 • EN 62479:2010

Declarație de conformitate este emisă pe răspunderea exclusivă a producătorului.

CE

Grizzly Tools GmbH & Co. KG
Stockstädter Str. 20
63762 Großostheim
GERMANIA

11.07.2026



Christian Frank
Reprezentant autorizat al documentație

Съдържание

Въведение 90
- Употреба по предназначение 90
- Окомплектовка на доставката/Включени принадлежности 90
- Преглед 90
- Описание на функциите 91
- Технически данни 91

Указания за безопасност 91
- Значение на указанията за безопасност 91
- Пиктограми и символи 92
- Общи предупреждения за безопасност на електроинструментите 92
- Указания за безопасност за реверсивни триони 94
- Остатъчни рискове 94

Подготовка 95
- Контролни елементи 95
- Настройване на основната плоча 95
- Монтаж и демонтаж на ножовката 95
- Проверка на степента на зареждане на батерия 95
- Зареждане на акумулатора 95

Експлоатация 95
- Указания за рязане 95
- Поставяне и сваляне на акумулатора 96
- Включване и изключване 96

Транспорт 96

Почистване, техническа поддръжка и съхранение 96
- Почистване 96
- Поддръжка 96
- Съхранение 96

Предаване за отпадъци/Опазване на околната среда 96
- Акумулаторите трябва да се изхвърлят по екологосъобразен начин 97

Търсене на грешки 98

Сервизно обслужване 98
- Гаранция 98
- Ремонтен сервиз / извънгаранционно обслужване 99
- Сервизен център 99
- Вносител 99

Резервни части и принадлежности 99

Превод на оригиналната съответствие на ЕС 100

Разглобен вид.....131

Въведение



Ръководството за експлоатация е неразделна част на този продукт. Преди употреба на продукта се запознайте с всички указания за обслужване и безопасност. Пазете добре ръководството за експлоатация и предайте всички документи заедно с продукта при препредаването му на трети лица.

Употреба по предназначение

Уредът е предназначен единствено за следните приложения:

- Рязане на пластмаса, дърво и стомана при стабилна упора.
- Експлоатация само в сухи помещения.

Спазвайте указанията за отделните видове ножове за проходни триони.

Всяка друга употреба, която не е допусната изрично в това ръководство за експлоатация, може да представлява сериозна опасност за потребителя и доведе до щети по уреда. Операторът или потребителят на уреда е отговорен за злополуки или щети за други лица или тяхната собственост. Уредът е предназначен за дейности тип „домашен майстор“. Той не е конструиран за промишлена употреба. При комерсиална употреба, гаранцията е невалидна. Производителят не носи отговорност за щети в резултат на употреба не по предназначение или неправилно обслужване.

Окомплектовка на доставката/Включени принадлежности

Разопаковайте уреда и проверете окомплектовката на доставката.



включени в окомплектовката на доставката



не е включен в обхвата на доставката

Изхвърлете опаковъчния материал по подходящ начин.

Преглед

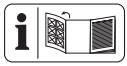

Изображенията на уреда ще намерите върху предната и задната разгъващи се страници.

1 Основна плоча
2 Затегателен патронник
3 Светодиодна работна светлина
4 Допълнителна ръкохватка
5 Превключвател за включване/изключване
6 Блокировка срещу включване
7 Ръкохватка
8 Държач за акумулатор
9 Лост
10 Ножовка за дърво

11 Ножовка за метал

12 Куфар за съхранение

(Фиг. C)

13 Бутон за деблокиране на акумулатора

14 Бутон (Индикатор за състоянието на зареждане)

15 Акумулатор

16 Индикатор за състоянието на зареждане

17 Зарядно устройство

Описание на функциите

Уредът е ръчен трион с движеща се напред и назад ножовка.

Функцията на контролните елементи ще откриете в следващите описания.

Технически данни

Акумулаторен саблен трион ..... PSSAP 20-Li E6

Номинално напрежение *U* ..... 20 V ⎓

Вид защита IPX0

Тегло (без акумулаторна батерия) ..... ≈1,6 kg

Брой ходове на празен ход ..... 0–3000 min^{-1}

Дължина на хода ..... 22 mm

Дълбочина на рязане*

– дърво ..... ≤ 150 mm

– стомана ..... ≤ 15 mm

– цветни метали ..... ≤ 20 mm

– метална тръба ..... ≤ 100 mm

Ниво на звуково налягане L_{pA} ..... 84,3 dB; K_{pA}=5 dB

Ниво на звукова мощност L_{WA}

– измерено ..... 92,3 dB; K_{WA}=5 dB

Вибрации a_h: дървена греда ..... 9,117 m/s^2; K=1,5 m/s^2

Вибрации a_h: дъска ..... 7,947 m/s^2; K=1,5 m/s^2

Акумулатор ..... Li-Ion

Температура ..... Макс. 50 °C

– Процес на зареждане ..... 4–40 °C

– Експлоатация ..... 4–50 °C

– Съхранение ..... 15–25 °C

PARKSIDE Performance Smart батерия Smart PAPS 204 A1/ Smart PAPS 208 A1/Smart PAPS 2012 A1/PAPP 204 A1/ PAPP 208 A1

– честотна лента ..... 2400–2483,5 MHz

– предавана мощност ..... ≤ 20 dBm

*в зависимост от използваната ножовка

⚠ **ПОВИШЕНО ВНИМАНИЕ!** Увреждане на слуха! Носете защита за слуха.

Стойностите на шума и вибрациите са определени според нормите и предписанията в декларацията за съответствие.

Посочената обща стойност на вибрациите и посочената стойност на шумовите емисии са измерени по стандартизиран метод на изпитване и могат да бъдат използвани за сравнение на един електрически инструмент с друг. Посочената обща стойност на вибрациите и посочената стойност на шумовите емисии може също да се използва за предварителна оценка на натоварването.

⚠ **ПРЕДУПРЕЖДЕНИЕ!** Емисиите на вибрациите и шума по време на действителната употреба на електроинструмента могат да се различават от посочените стойности в зависимост от начина, по който се използва електроинструментът. Необходимо е да се определят предохранителни мерки за защита на обслужващото лице въз основа натоварването с вибрации при действителна употреба (тук следва да се вземат под внимание всички етапи на работния цикъл, напр. време, в което електрическият инструмент е изключен, и време, когато е включен, но работи без натоварване).

X 20 V TEAM

Уредът е част от серията **X 20 V TEAM** и може да се използва с батерии от серията **X 20 V TEAM**. Акумулаторните батерии от серията **X 20 V TEAM** трябва да се зареждат само със зарядни устройства от серията **X 20 V TEAM**.

Препоръчваме Ви да използвате този уред само със следните акумулаторни батерии: PAP 20 B1, PAP 20 B3, Smart PAPS 204 A1, Smart PAPS 208 A1, Smart PAPS 2012 A1, PAP 202 A1, PAP 204 A1, PAPP 204 A1, PAPP 208 A1

Препоръчваме Ви да зареждате тези акумулаторни батерии със следните зарядни устройства: PLG 20 A3, PLG 20 A4, PLG 20 C1, PLG 20 C2, PLG 20 C3, PLG 201 A1, PDSLG 20 A1, PDSLG 20 B1, PDSLG 20 B2, Smart PLGS 2012 A1

Технически характеристики на батерията и зарядното устройство: Вижте отделното ръководство.

Указания за безопасност

Този раздел описва основните указания за безопасност при използването на уреда.

⚠ **ПРЕДУПРЕЖДЕНИЕ!** Наранявания на хора и материални щети поради неправилно боравене с акумулаторната батерия. Спазвайте указанията за безопасност и указанията за зареждане и правилна употреба, посочени в ръководството за експлоатация на акумулаторната батерия и зарядното устройство от серия **X 20 V TEAM**. Подробно описание на процеса на зареждане и допълнителна информация ще намерите в настоящото отделно ръководство за потребителя.

Значение на указанията за безопасност

⚠ **ОПАСНОСТ!** Ако не спазвате това указание за безопасност, ще се случи злополука. Последствието е тежко телесно нараняване или смърт.

⚠ **ПРЕДУПРЕЖДЕНИЕ!** Ако не спазвате това указание за безопасност, е възможно да се случи злополука. Последствието е вероятно тежко телесно нараняване или смърт.

⚠ **ПОВИШЕНО ВНИМАНИЕ!** Ако не спазвате това указание за безопасност, ще се случи злополука. Последствието е вероятно леко или средно тежко телесно нараняване.

УКАЗАНИЕ! Ако не спазвате това указание за безопасност, ще се случи злополука. Последствието е вероятна материална щета.

Пиктограми и символи

Символи върху уреда


Прочетете ръководството за експлоатация


Електроуредите не се изхвърлят с битовите отпадъци.

Символи в ръководството за експлоатация


Инструкции стъпка по стъпка


Внимание!


Използвайте предпазни ръкавици


Отстранявайте акумулатора преди всички работи!


Натискане


Проверка на степента на зареждане на акумулатора


Зареждане на акумулатора



Не излагайте акумулатора за по-дълго време на силно слънчево лъчение или температури над 50 °C. По-специално, избягвайте поставянето му върху радиатори или съхранението му в превозни средства.


Съхранявайте на сухо място


Съхранявайте извън досега на деца


Преди по-продължително съхранение извадете акумулатора от уреда (спазвайте отделните инструкции за експлоатация на акумулатора и зарядното устройство)



Съхранявайте на чисто, защитено от прах и от замръзване място

Общи предупреждения за безопасност на електроинструментите

⚠ ПРЕДУПРЕЖДЕНИЕ! Прочетете всички предупреждения за безопасност, инструкции, илюстрации и спецификации, предоставени с този електроинструмент. Неспазването на всички инструкции, изброени по-долу, може да доведе до токов удар, пожар и/или сериозно нараняване. **Запазете всички предупреждения и инструкции за бъдещи справки.**

Терминът "електроинструмент" в предупрежденията се отнася до вашия електроинструмент, захранван от мрежата (с кабел), или електроинструмент, захранван от акумулаторна батерия (безжичен).

1 БЕЗОПАСНОСТ НА РАБОТНОТО МЯСТО

a) **Поддържайте работното място чисто и добре осветено.** Задръстените или тъмни зони са предпоставка за инциденти.

b) **Не работете с електроинструменти във взривоопасна атмосфера, например при наличие на запалими течности, газове или прах.** Електроинструментите създават искри, които могат да възпламенят праха или изпаренията.

c) **Докато работите с електроинструмента, не допускайте деца и странични лица.** Разсейването може да доведе до загуба на контрол.

2 ЕЛЕКТРИЧЕСКА БЕЗОПАСНОСТ

a) **Щепселите на електроинструментите трябва да съответстват на контакта. Никога не модифицирайте щепсела по какъвто и да е начин. Не използвайте адаптери със заземени електроинструменти.** Немодифицираните щепсели и подходящите контакти ще намалят риска от токов удар.

b) **Избягвайте контакт на тялото със заземени повърхности, като тръби, радиатори, печки и хладилници.** Съществува повишен риск от токов удар, ако тялото ви е заземено.

c) **Не излагайте електроинструментите на дъжд или влага.** Навлизането на вода в електроинструмента увеличава риска от токов удар.

d) **Не злоупотребявайте с кабела. Никога не използвайте кабела за пренасяне, дърпане или изключване на електроинструмента. Дръжте кабела далеч от топлина, масло, остри ръбове или движещи се части.** Повредените или заплетени кабели увеличават риска от токов удар.

e) **Когато работите с електроинструмент на открито, използвайте удължител, подходящ за употреба на открито.** Използването на кабел, подходящ за употреба на открито, намалява риска от токов удар.

f) **Ако работата с електроинструмента на влажно място е неизбежна, използвайте захранване, защитено с устройство за защита от остатъчен ток (RCD).** Използването на RCD намалява риска от токов удар.

3 **ЛИЧНА БЕЗОПАСНОСТ**

a) **Бъдете нащрек, внимавайте какво правите и използвайте здрав разум, когато работите с електроинструмент. Не използвайте електроинструмента, когато сте уморени или под въздействието на наркотици, алкохол или медикаменти.** Момент на невнимание по време на работа с електроинструменти може да доведе до сериозни телесни повреди.

b) **Използвайте лични предпазни средства. Винаги носете предпазни очила.** Защитното оборудване, като противопрахова маска, нехлъзгащи се предпазни обувки, твърда шапка или антифони, използвано при подходящи условия, ще намали нараняванията.

c) **Предотвратяване на неволно стартиране. Уверете се, че превключвателят е в изключено положение, преди да свържете към източника на захранване и/или акумулаторната батерия, да вдигате или пренасяте инструмента.** Пренасянето на електроинструменти с пръст върху превключвателя или включването на електроинструменти, чийто превключвател е включен, води до инциденти.

d) **Преди да включите електроинструмента, извадете всички регулиращи ключове или гаечни ключове.** Гаечен ключ или ключ, оставен прикрепен към въртяща се част на електроинструмента, може да доведе до нараняване.

e) **Не превишавайте възможностите си. Поддържайте правилна стойка и равновесие през цялото време.** Това позволява по-добър контрол на електроинструмента в неочаквани ситуации.

f) **Облечете се подходящо. Не носете свободни дрехи или бижута. Дръжте косата и дрехите си далеч от движещите се части.** Свободни дрехи, бижута или дълга коса могат да попаднат в движещите се части.

g) **Ако са предвидени устройства за свързване на съоръжения за извличане и събиране на прах, уверете се, че те са свързани и се използват правилно.** Използването на прахоуловители може да намали опасностите, свързани с праха.

h) **Не позволявайте на познанието, придобито от честото използване на инструментите, да ви позволи да станете самодоволни и да пренебрегнете принципите за безопасност на инструментите.** Едно невнимателно действие може да доведе до тежки наранявания в рамките на част от секундата.

4 **ИЗПОЛЗВАНЕ И ГРИЖА ЗА ЕЛЕКТРОИНСТРУМЕНТА**

a) **Не насилвайте електроинструмента. Използвайте подходящия електроинструмент за вашето приложение.** Правилният електроинструмент ще свърши работата по-добре и по-безопасно със скоростта, за която е проектиран.

b) **Не използвайте електроинструмента, ако превключвателят не го включва и изключва.** Всеки електроинструмент, който не може да се управлява с превключвателя, е опасен и трябва да се ремонтира.

c) **Преди да извършвате каквито и да било настройки, да сменяте аксесоари или да съхранявате електроинструментите, изключете щепсела от източника на захранване и/или извадете акумулаторната батерия, ако се изважда, от електроинструмента.** Тези превантивни мерки за безопасност намаляват риска от случайно стартиране на електроинструмента.

d) **Съхранявайте неработещите електроинструменти на място, недостъпно за деца, и не позволявайте на лица, които не са запознати с електроинструмента или с тези инструкции, да работят с него.** Електрическите инструменти са опасни в ръцете на необучени потребители.

e) **Поддържане на електроинструменти и аксесоари. Проверявайте за разминаване или свързване на движещите се части, счупване на части и всякакви други условия, които могат да повлияят на работата на електроинструмента. Поправете електроинструмента преди употреба, ако е повреден.** Много злополуки се причиняват от лошо поддържани електроинструменти.

f) **Поддържайте режещите инструменти остри и чисти.** Правилно поддържаните режещи инструменти с остри режещи ръбове е по-малко вероятно да се заклещят и са полезни за управление.

g) **Използвайте електроинструмента, принадлежностите, накрайниците и т.н. в съответствие с тези инструкции, като се съобразявате с условията на работа и извършваната работа.** Използването на електроинструмента за операции, различни от предвидените, може да доведе до опасна ситуация.

h) **Поддържайте дръжките и повърхностите за хващане сухи, чисти и без масла и мазнини.** Хлъзгавите дръжки и повърхности за хващане не позволяват безопасно боравене и управление на инструмента в неочаквани ситуации.

5 **ИЗПОЛЗВАНЕ И ГРИЖА ЗА АКУМУЛАТОРНИТЕ ИНСТРУМЕНТИ**

a) **Зареждайте само със зарядното устройство, посочено от производителя.** Зарядното устройство, което е подходящо за един тип акумулаторна батерия, може да създаде риск от пожар, когато се използва с друг тип акумулаторна батерия.

b) **Използвайте електроинструменти само със специално предназначени за целта комплекти акумулаторни батерии.** Използването на други акумулаторни батерии може да доведе до риск от нараняване и пожар.

c) **Когато акумулаторната батерия не се използва, я дръжте далеч от други метални предмети, като кламери, монети, ключове, пирони, винтове или други малки метални предмети, които могат да се свържат от една клема към друга.** Съединяването накъсо на клемите на акумулаторната батерия може да доведе до изгаряния или пожар.

d) **При неблагоприятни условия от акумулаторната батерия може да се изхвърли течност; избягвайте контакт с нея. При случаен контакт изплакне-**

те с вода. Ако течността попадне в очите, допълнително потърсете медицинска помощ. Течността, изхвърлена от акумулаторната батерия, може да причини дразнене или изгаряния.

e) **Не използвайте пакет акумулаторни батерии или инструмент, които са повредени или модифицирани.** Повредени или модифицирани акумулаторни батерии могат да имат непредсказуемо поведение, което да доведе до пожар, експлозия или риск от нараняване.

f) **Не излагайте акумулаторната батерия или инструмента на огън или прекомерна температура.** Излагането на огън или на температура над 130°C може да предизвика експлозия.

g) **Спазвайте всички инструкции за зареждане и не зареждайте акумулаторната батерия или инструмента извън температурния диапазон, посочен в инструкциите.** Неправилното зареждане или зареждането при температури извън посочения диапазон може да повреди акумулаторната батерия и да увеличи риска от пожар.

6 **СЕРВИЗНО ОБСЛУЖВАНЕ**

a) **Възложете сервизното обслужване на електроинструмента на квалифициран сервизен специалист, който използва само идентични резервни части.** По този начин ще се гарантира безопасността на електроинструмента.

b) **Никога не обслужвайте повредени акумулаторни батерии.** Сервизното обслужване на акумулаторните батерии трябва да се извършва само от производителя или от оторизирани сервизи.

Указания за безопасност за реверсивни триони

- **Дръжте електроинструмента за изолираните повърхности за захващане, когато извършвате операция, при която режещият накрайник могат да влязат в контакт със скрито окабеляване.** Режещият накрайник се допират до проводник под напрежение, което може да направи откритите метални части на електроинструмента "под напрежение" и да причини на оператора токов удар.
- **Използвайте скоби или друг практичен начин за закрепване и поддържане на обработвания детайл върху стабилна платформа.** Държането на детайла с ръка или срещу тялото го прави нестабилен и може да доведе до загуба на контрол.
- **Използвайте само аксесоари, препоръчани от PARKSIDE.** Неподходящите аксесоари могат да причинят токов удар или пожар.

Други указания за безопасност за реверсивни триони

- **Пазете ръцете си от областта на рязане.** Не бъркайте под обработвания детайл. При контакт с ножовката съществува опасност от нараняване.
- **Поднасяйте електроинструмента само включен към обработвания детайл.** В противен случай съществува опасност от откат, ако сменяемият инструмент се заклещи в обработвания детайл.
- **Внимавайте за това, основната плоча при рязане винаги да приляга плътно.** Наклонена ножовка може да се счупи или да доведе до откат.
- **След приключване на работния процес изключете електроинструмента и извадете ножовката от разреза едва тогава, когато тя е достигнала състояние на покой.** По този начин предотвратявате откат и може да оставите електроинструмента по безопасен начин.
- **Използвайте само неувредени, безупречни ножовки.** Изкривени или изтъпени ножовки могат да се счупят, да повлияят отрицателно на рязането или да предизвикат откат.
- **След изключване не спирайте ножовката чрез страничен натиск.** Ножовката може да се повреди, счупи или да предизвика откат.
- **Използвайте скоби или друг практичен начин за закрепване и поддържане на обработвания детайл върху стабилна платформа.** Държането на детайла с ръка или срещу тялото го прави нестабилен и може да доведе до загуба на контрол.
- **Не докосвайте предмети или земята с работещия трион.** Съществува опасност от откат.
- **При работа дръжте електроинструмента здраво с двете ръце и се погрижете за сигурна стойка.** Електроинструментът се води по-сигурно с две ръце.
- **Изключете уреда веднага, ако ножовката се заклини. Разтворете направения разрез и извадете внимателно ножовката.** Това може да доведе до загуба на контрол над електроинструмента.
- **Използвайте подходящи детектори, за да определите дали има скрити захранващи линии, или се свържете с местната компания за комунални услуги за съдействие.** Контактът с електрически кабели може да причини пожар и токов удар. Повреждането на газопроводите може да доведе до експлозия. Счупването на водопроводни тръби причинява материални щети.
- **Винаги изчаквайте пълното спиране на електроинструмента, преди да го оставите.** Инструментът за приложение може да заседне и да изгубите контрол над електроинструмента.

Остатъчни рискове

Дори и при употреба съгласно указанията на този уред, винаги остават остатъчни рискове. Следните опасности могат да настъпят във връзка с изпълнението и изработването на този уред:

- Увреждане на слуха, ако не се носи подходящо оборудване за предпазване на слуха.
- Увреждане на здравето, произтичащо от вибрации ръка-рамо, ако уредът се използва за по-дълъг период от време или не се използва и поддържа правилно.
- Нараняване чрез порязване

⚠ **ПРЕДУПРЕЖДЕНИЕ!** Опасност от електромагнитното поле, което се генерира докато уредът е в експлоатация. При определени обстоятелства това поле може да повлияе отрицателно на активни или пасивни медицински импланти. За да се намали опасността от сериозни или смъртоносни наранявания,

ние препоръчваме на лицата с медицински импланти да се консултират със своя лекар или производителя на медицинския имплант, преди да използват уреда.

Подготовка

⚠ ПРЕДУПРЕЖДЕНИЕ! Опасност от нараняване в резултат на неволно включване на уреда. Поставете акумулаторната батерия в уреда едва тогава, когато уредът е напълно готов за употреба.

Контролни елементи

Преди първа употреба проверете дали всички предварително монтирани елементи са здраво закрепени и се запознайте с контролните елементи.

- **Превключвател за включване/изключване (5)**
  - Включване: Натискане
  - Плавно регулиране на броя ходове: Колкото повече натискате превключвателя за включване/изключване, толкова по-висок е броят ходове.
  - Изключване: Пускане
- **Блокировка срещу включване (6)**
  - Отключване: Натискане
  - Блокиране: Пускане

Настройване на основната плоча

Указания

- Опасност от нараняване! Демонтирайте ножовката **(10, 11)**.
- **⚠ ПРЕДУПРЕЖДЕНИЕ!** Никога не използвайте уреда без основна плоча **(1)**.

Процедура

→ виж (Фиг. A)

Монтаж и демонтаж на ножовката

Указания

- Ножовката има универсален държач ½".
- Уверете се, че ножовката **(10, 11)** е правилно закрепена и зъбите са насочени надолу.

Процедура

→ виж (Фиг. B)

Проверка на степента на зареждане на батерия

→ виж (Фиг. C)

цвят	Значе ние
зеле н	Акумулаторът е зареден
ора нжев	Акумулаторът е зареден частично
червен	Акумулаторът трябва да бъде зареден

Зареждане на акумулатора

Указания

- Не излагайте акумулатора на пряка слънчева светлина или температури за продължителни периоди > 50 °C. По-специално, избягвайте поставянето му върху радиатори или съхранението му в превозни средства.
- Вижте също инструкциите за употреба на зарядното устройство.

→ виж (Фиг. C)

Експлоатация

Указания за рязане

Общи указания

- Не използвайте тъпи, изкривени или повредени по друг начин ножовки.
- Преди рязане проверете обработвания детайл за скрити чужди тела като пирони или винтове. Отстранете ги.
- Използвайте само ножовки с идентична опашка на ножовката като включената в окомплектовката на доставката ножовка.
- Дръжте уреда здраво за дръжката.
- Поставете опорната плоча върху обработвания детайл.
- Не упражнявайте прекалено голям натиск в посоката на рязане. Оставете устройството да свърши работата.
- Изключете уреда веднага, ако ножовката се заклини. Разтворете направения разрез и извадете внимателно ножовката.
- Преди да оставите устройството, изключете го и изчакайте, докато спре да се движи.
- При работа винаги застава йте отстрани на триона.
- Избягвайте претоварване на уреда по време на работа.

Прободно рязане

Условия

- Меки материали като дърво, порест бетон, гипсокартон и др.

Процедура

1 Поставете уреда с долния ръб на основната плоча **(1)** върху детайла. Ножовката **(10)** не докосва детайла.
2 Вкарайте ножовката **(10)** в детайла, като наклоните уреда напред, докато уредът застане вертикално.
3 Режете напред по желаната линия на разреза.

Поставяне и сваляне на акумулатора

→ виж (Фиг. D)

Включване и изключване

Указания

- Броят ходове може да се регулира безстепенно. Колкото повече натискате превключвателя за включване/изключване **(5)** , толкова по-голям е броят ходове.
- Извадете ножовката от разреза едва тогава, когато тя е достигнала състояние на покой.
- Светодиодна работна светлина **(3)**
  START → Светодиодната работна светлина е включена
  STOP → LED работната светлина изгасва след ок. 10 секунди след изключване

Процедура

→ виж (Фиг. E)

Транспорт

Указания

- Изключете уреда.
- Уверете се, че всички движещи се части са достигнали състояние на пълен покой.
- Отстранете акумулаторната батерия.
- Отстранете работния инструмент.
- Винаги носете уреда за ръкохватката.

Почистване, техническа поддръжка и съхранение

⚠ **ПРЕДУПРЕЖДЕНИЕ!** Опасност от нараняване в резултат на неволно включване на уреда. Пазете се при работи по поддръжката и почистването. Изключете уреда и извадете щепсела от контакта.

Ремонтни дейности и дейности по поддръжката, които не са описани в това ръководство, трябва да бъдат извършвани от нашия сервизен център за поддръжка. Използвайте само оригинални резервни части.

Почистване

→ виж Фиг. F

Поддръжка

Уредът не се нуждае от поддръжка.

Съхранение

→ виж (Фиг. G)

Предаване за отпадъци/Опазване на околната среда

Извадете акумулаторната батерия от уреда и предайте уреда, акумулаторната батерия, принадлежностите и опаковката за екологосъобразно рециклиране.



Електроуредите не се изхвърлят с битовите отпадъци.

Символът на зачеркнатия контейнер с колелца означава, че този продукт не трябва да се изхвърля като несортирани битови отпадъци в края на полезния му живот.

Директива 2012/19/ЕС относно отпадъците от електрическо и електронно оборудване:

Потребителите за законово задължени да предават електронните уреди в края на техния полезен живот за екологосъобразно рециклиране. По този начин се гарантира екологосъобразно и щадящо ресурси предаване за отпадъци.
В зависимост от прилагането в националното законодателство, имате следните опции:

- връщане на място на продажба,
- предаване в официален събирателен пункт,
- изпращане обратно към производителя/дистрибутора.

От това изискване не са засегнати прикрепените към старите уреди принадлежности и помощни средства без електрически съставни части.

Акумулаторите трябва да се изхвърлят по екологосъобразен начин



Не изхвърляйте батерията в домашната смет, в огън (опасност от експлозия) или във вода. Повредени батерии могат да навредят на околната среда и вашето здраве, ако излизат отровни изпарения или течности.

Вие сте длъжни да изхвърляте дефектните или използваните акумулатори по екологичен начин.

- Не отваряйте акумулаторите и избягвайте механични повреди. Съществува опасност от късо съединение и могат да се отделят изпарения, които дразнят дихателните пътища.
- От съображения за безопасност акумулаторите трябва да се разреждат преди изхвърляне.
- Залепете полюсите с тиксо, за да избегнете късо съединение.
- Предавайте акумулаторите за изхвърляне на търговците на дребно или пункт за събиране.
- **Повредени акумулатори**

  Работете с външно повредени акумулатори с особено внимание!

  - Не докосвайте повредени акумулатори с голи ръце.
  - Ако не можете да залепите клемите с тиксо, поставете акумулаторите поотделно в найлонова торбичка.
  - Поставете повредените акумулатори поотделно в незапалим, запечатващ се контейнер, който все още може да се напълни с пясък.
  - Отнесете повредените акумулатори в пункт за събиране със специализиран персонал.

Търсене на грешки

Таблицата по-долу ще ви помогне да отстраните малки неизправности:

Проблем	Възможна причина	Отстраняване на проблема
Уредът не стартира	Превключвателят за включване/изключване **(5)** е повреден	Обърнете се към сервизния център.
	Повреден мотор	Обърнете се към сервизния център.
Уредът работи с прекъсвания	Вътрешен несигурен контакт	Обърнете се към сервизния център.
Ниска мощност на рязане	Ножовката **(10, 11)** не е подходящ(а) за обработвания детайл	Поставете подходяща ножовка **(10, 11)**
	Ножовката **(10, 11)** е затъпен(а)	Поставете нова ножовка **(10, 11)**
	Грешна скорост на рязане	Настройте скоростта на рязане
Ножовката се изтъпява бързо	Ножовката **(10, 11)** не е подходящ(а) за обработвания детайл	Поставете подходяща ножовка **(10, 11)**
	Скоростта на рязане е твърде висока	Намалете скоростта на рязане
	Прилага се прекалено голям натиск	Намалете натиска

Сервизно обслужване

Гаранция

Уважаема г-жо Клиент, Уважаеми г-н Клиент,
за този продукт получавате 5 години гаранция от датата на покупката. В случай на несъответствие на продукта с договора за продажба Вие имате законно право да предявите рекламация пред продавача на продукта при условията и в сроковете, определени в глава трета, раздел II и III и глава четвърта от Закона за предоставяне на цифрово съдържание и цифрови услуги и за продажба на стоки (ЗПЦСЦУПС)*.

Вашите права, произтичащи от посочените разпоредби, не се ограничават от нашата по-долу представена търговска гаранция, не са свързани с разходи за потребителите и независимо от нея продавачът на продукта отговаря за липсата на съответствие на потребителската стока с договора за продажба съгласно ЗПЦСЦУПС.

Гаранционни условия

Гаранционният срок е 5 години от датата на получаване на стоката. Пазете добре оригиналната касова бележка. Този документ е необходим като доказателство за покупката. Ако в рамките на пет години от датата на закупуване на този продукт се появи дефект на материала или производствен дефект, продуктът ще бъде безплатно ремонтиран или заменен. Гаранцията предполага в рамките на петгодишния гаранционен срок да се представят дефектният уред, касовата бележка (касовият бон), както и всички други документи, установяващи наличието на дефект и писмено да се обясни в какво се състои дефектът и кога е възникнал. Ако дефектът е покрит от нашата гаранция, Вие ще получите обратно ремонтирания или нов продукт. В случай на замяна на дефектна стока първоначалните гаранционен срок и гаранционни условия се запазват. В случай на ремонт на дефектна стока, срокът на ремонта се прибавя към гаранционния срок. За евентуално наличните и установени повреди и дефекти още при покупката трябва да се съобщи веднага след разопаковането. Евентуалните ремонти след изтичане на гаранционния срок са срещу заплащане.

Ремонтът или замяната на продукта не пораждат нова гаранция.

Обхват на гаранцията

Уредът е произведен грижливо според строгите изисквания за качество и добросъвестно изпитан преди доставка. Гаранцията важи за дефекти на материала или производствени дефекти. Гаранцията не обхваща консумативите, както и частите на продукта, които подлежат на нормално износване, поради което могат да бъдат разглеждани като бързо износващи се части (напр. Ножовка за дърво, Ножовка за метал) или повредите на чупливи части. Гаранцията отпада, ако уредът е повреден поради неправилно използване или в резултат на неосъществяване на техническа поддръжка. За правилната употреба на продукта трябва точно да се спазват всички указания в упътването за експлоатация. Предназначение и действия, които не се препоръчват от упътването за експлоатация или за които то предупреждава, трябва задължително да се избягват. Продуктът е предназначен само за частна, а не за професионална употреба. При злоупотреба и неправилно третиране, употреба на сила и при интервенции, които не са извършени от клона на нашия оторизиран сервиз, гаранцията отпада.

Процедура при гаранционен случай

За да се гарантира бърза обработка на Вашия случай, следвайте следните указания:

- За всички запитвания, моля, подгответе касовия бон и каталожния номер (IAN 521701_2601) като доказателство за покупката.
- Вземете артикулния номер от фабричната табелка.
- При възникване на функционални или други дефекти първо се свържете по телефона или чрез имейл с долупосочения сервизен отдел. След това ще получите допълнителна информация за уреждането на Вашата рекламация.

- След съгласуване с нашия сервиз можете да изпратите дефектния продукт на посочения Ви адрес на сервиза безплатно за Вас, като приложите касовата бележка (касовия бон) и посочите писмено в какво се състои дефектът и кога е възникнал. За да се избегнат проблеми с приемането и допълнителни разходи, задължително използвайте само адреса, който Ви е посочен. Осигурете изпращането да не е като експресен товар или като друг специален товар. Изпратете уреда заедно с всички принадлежности, доставени при покупката, и осигурете достатъчно сигурна транспортна опаковка.

* Като физическо лице – потребител, независимо от настоящата търговска гаранция, Вие се ползвате от правата на законовата гаранция, предоставена от Закона за предоставяне на цифрово съдържание и цифрови услуги и за продажбата на стоки / ЗПЦСЦУПС/. По-специално Вие имате право при несъответствие на стоката да бъде извършен ремонт или замяна по Ваш избор, освен ако това е невъзможно или е свързано с непропорционално големи разходи за продавача. Вие имате право на пропорционално намаляване на цената или на разваляне на договора при наличие на условията на чл. 33, ал. 3 от ЗПЦСЦУПС. Условията и сроковете на законовата гаранция са регламентирани в глава трета, раздел II и III и в глава четвърта на ЗПЦСЦУПС

Ремонтен сервиз / извънгаранционно обслужване

Ремонти извън гаранцията можете да възложите на клона на нашия сервиз срещу заплащане. Той с удоволствие ще Ви направи предварителна калкулация.

- Можем да обработваме само уреди, които са достатъчно опаковани и изпратени с платени транспортни разходи. **Внимание:** Изпратете Вашия уред на клона на нашия сервиз почистен и с указание за дефекта.
- Уредите, предмет на извънгаранционо обслужване, изпратени с неплатени транспортни разходи – с наложен платеж, като експресен или друг специален товар – не се приемат.
- Ние ще изхвърлим изпратените от Вас дефектни уреди безплатно.

Сервизен център

BG **Сервизно обслужване България**
Тел.: 00800 118 4980
Формуляр за контакт на
parkside-diy.com
IAN 521701_2601

Вносител

Моля, имайте предвид, че следващия адрес не е адрес на сервиза. Първо се свържете с посочения по-горе сервизен център.

Grizzly Tools GmbH & Co. KG
Stockstädter Str. 20
63762 Großostheim
ГЕРМАНИЯ
www.grizzlytools.de

Резервни части и принадлежности

Резервни части и принадлежности можете да намерите на *www.grizzlytools.shop*. Ако в процеса на поръчка възникнат проблеми, свържете се с нас през нашия онлайн магазин. Ако имате други въпроси, обърнете се към: *Сервизен център, Стр. 99*

Позиция №	Наименование	Поръчков №
1	Основна плоча	75118254
9	Лост	75118255
10	Ножовка за дърво	13800419
11	Ножовка за метал	13800420

Превод на оригиналната съответствие на ЕС

Продукт: **Акумулаторен саблен трион**

Модел: **PSSAP 20-Li E6**

Сериен номер: 000001-202000

Предметът на декларацията, описан по-горе, отговаря на съответното законодателство на Съюза за хармонизация:

2006/42/EC (до 2027-01-19); (EU) 2023/1230 (от 2027-01-20) • 2014/30/EU • 2011/65/EU & (EU) 2015/863 Продукт с батерия Smart PAPS 204 A1/ Smart PAPS 208 A1/Smart PAPS 2012 A1/PAPP 204 A1/PAPP 208 A1: 2014/53/EU (вместо 2014/30/EU)

Обектът на декларацията, който е описан по-горе, е в съответствие с Директива 2011/65/EU на Европейския парламент и на Съвета от 8 юни 2011 г. относно ограничението на употребата на определени опасни вещества в електрическото и електронното оборудване.

За да се осигури съответствие, са приложени следните хармонизирани стандарти и национални стандарти и разпоредби:

EN 62841-1:2015/A11:2022 • EN 62841-2-11:2016/A11:2024 EN IEC 55014-1:2021 • EN IEC 55014-2:2021 • EN IEC 63000:2018 EN 62471:2008 • IEC 62471:2006 Продукт с батерия Smart PAPS 204 A1/ Smart PAPS 208 A1/Smart PAPS 2012 A1/PAPP 204 A1/PAPP 208 A1: EN 301 489-1 V2.2.3:2019 • EN 301 489-17 V3.3.1:2024 EN 300 328 V2.2.2:2019 • EN 50663:2017 • EN 62479:2010

За настоящата декларация за съответствие отговорност носи единствено производителят.

CE

Grizzly Tools GmbH & Co. KG
Stockstädter Str. 20
63762 Großostheim
ГЕРМАНИЯ
11.07.2026

Christian Frank
Упълномощен представител за документация

Πίνακας περιεχομένων

Εισαγωγή 101
Προβλεπόμενη χρήση 101
Παραδοτέος εξοπλισμός/Αξεσουάρ 101
Επισκόπηση 101
Περιγραφή λειτουργίας 102
Τεχνικά χαρακτηριστικά 102
Υποδείξεις ασφάλειας 102
Σημασία των υποδείξεων ασφαλείας 102
Εικονοσύμβολα και σύμβολα 103
Γενικές προειδοποιήσεις ασφαλείας ηλεκτρικών εργαλείων 103
Υποδείξεις ασφάλειας για παλινδρομικά κινούμενες σέγες 105
Υπολειπόμενοι κίνδυνοι 105
Προετοιμασία 106
Εξαρτήματα χειρισμού 106
Ρύθμιση πλάκας πέδιλου 106
Συναρμολόγηση και αποσυναρμολόγηση πριονολάμας 106
Έλεγχος κατάστασης φόρτισης του συσσωρευτή 106
Φόρτιση συσσωρευτή 106
Λειτουργία 106
Υποδείξεις για την κοπή 106
Τοποθέτηση και αφαίρεση συσσωρευτή 107
Ενεργοποίηση και Απενεργοποίηση 107
Μεταφορά 107
Καθαρισμός, συντήρηση και αποθήκευση 107
Καθαρισμός 107
Συντήρηση 107
Αποθήκευση 107
Απόρριψη/Προστασία του περιβάλλοντος 107
Απόρριψη των συσσωρευτών με φιλικό προς το περιβάλλον τρόπο 107
Αναζήτηση σφαλμάτων 108
Σέρβις 108
Εγγύηση 108
Σέρβις επισκευών 109
Κέντρο Σέρβις 109
Εισαγωγέας 109
Ανταλλακτικά και αξεσουάρ 109
Μετάφραση του πρωτοτύπου των δήλωση συμμόρφωσης ΕΕ 110
Διευρυμένη εικόνα.....131

Εισαγωγή



Οι οδηγίες λειτουργίας αποτελούν αναπόσπαστο τμήμα αυτού του προϊόντος. Πριν από τη χρήση του προϊόντος, εξοικειωθείτε με όλες τις υποδείξεις χειρισμού και ασφάλειας. Φυλάτε καλά τις οδηγίες λειτουργίας και παραδώστε όλα τα έγγραφα σε περίπτωση παράδοσης του προϊόντος σε τρίτους.

Προβλεπόμενη χρήση

Η συσκευή προβλέπεται αποκλειστικά για τις εξής χρήσεις:

- Πριόνισμα πλαστικού, ξύλου και ελαφριών μετάλλων επάνω σε σταθερή βάση.
- Λειτουργία αποκλειστικά σε στεγνούς χώρους.

Λάβετε υπόψη τις υποδείξεις για τους τύπους πριονολαμών.

Κάθε περαιτέρω χρήση που δεν επιτρέπεται ρητά στις παρούσες οδηγίες λειτουργίας μπορεί να θέσει σε κίνδυνο τον χρήστη και να προκαλέσει ζημιές στη συσκευή. Ο χειριστής ή ο χρήστης της συσκευής είναι υπεύθυνος για ατυχήματα ή βλάβες σε άλλους ανθρώπους ή στην ιδιοκτησία τους. Η συσκευή προορίζεται για οικιακή χρήση. Δεν έχει σχεδιαστεί για συνεχή, επαγγελματική χρήση. Στην περίπτωση επαγγελματικής χρήσης ακυρώνεται η εγγύηση. Ο κατασκευαστής δεν αναλαμβάνει καμία ευθύνη για φθορές που οφείλονται σε μη ορθή ή λανθασμένη χρήση.

Παραδοτέος εξοπλισμός/Αξεσουάρ

Αποσυσκευάστε τη συσκευή και ελέγξτε το περιεχόμενο παράδοσης.



περιλαμβάνεται στον παραδοτέο εξοπλισμό



Δεν περιλαμβάνεται στον παραδοτέο εξοπλισμό

Απορρίπτετε τα υλικά συσκευασίας με σωστό τρόπο.

Επισκόπηση

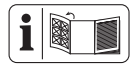

Για τις εικόνες της συσκευής, ανατρέξτε στην μπροστινή και στην πίσω ανοιγόμενη σελίδα.

1 Πλάκα πέδιλου
2 Τσοκ
3 Λυχνία εργασίας LED
4 Πρόσθετη λαβή
5 Διακόπτης ενεργοποίησης/απενεργοποίησης
6 Φραγή ενεργοποίησης
7 Χειρολαβή
8 Βάση μπαταρίας
9 Μοχλός
10 Πριονόλαμα ξύλου

11 Πριονόλαμα μετάλλου

12 Βαλιτσάκι φύλαξης

(Εικ. C)

13 Απασφάλιση μπαταρίας

14 Πλήκτρο (Ένδειξη κατάστασης φόρτισης)

15 Μπαταρία

16 Ένδειξη κατάστασης φόρτισης

17 Φορτιστής

Περιγραφή λειτουργίας

Η συσκευή είναι μια χειροκίνητη σέγα με μια πριονολάμα που κινείται πέρα - δώθε.

Μπορείτε να βρείτε τη λειτουργία των εξαρτημάτων χειρισμού στις κατωτέρω περιγραφές.

Τεχνικά χαρακτηριστικά

Επαναφορτιζόμενη σπαθοσέγα ..... PSSAP 20-Li E6

Ονομαστική τάση *U* ..... 20 V ⎓

Είδος προστασίας IPX0

Βάρος (χωρίς συσσωρευτή) ..... ≈1,6 kg

Αριθμός ταλαντώσεων ρελαντί ..... 0–3000 min^{-1}

Μήκος διαδρομής ..... 22 mm

Βάθος κοπής*

- ξύλο ..... ≤ 150 mm
- χάλυβας ..... ≤ 15 mm
- μη σιδηρούχο μέταλλο ..... ≤ 20 mm
- μεταλλικός σωλήνας ..... ≤ 100 mm

Στάθμη ηχητικής πίεσης (L_{pA}) ..... 84,3 dB; K_{pA}=5 dB

Στάθμη ηχητικής ισχύος (L_{WA})

- μετρημένη ..... 92,3 dB; K_{WA}=5 dB

Δόνηση (a_h): ξύλινο δοκάρι ..... 9,117 m/s^2; K=1,5 m/s^2

Δόνηση (a_h): σανίδα ..... 7,947 m/s^2; K=1,5 m/s^2

Μπαταρία ..... Li-Ion

Θερμοκρασία ..... Μέγ. 50 °C

- Διαδικασία φόρτισης ..... 4–40 °C
- Λειτουργία ..... 4–50 °C
- Αποθήκευση ..... 15–25 °C

Μπαταρία PARKSIDE Performance Smart Smart PAPS 204 A1/ Smart PAPS 208 A1/Smart PAPS 2012 A1/PAPP 204 A1/ PAPP 208 A1

- Ζώνη συχνοτήτων ..... 2400–2483,5 MHz
- ισχύς εκπομπής ..... ≤ 20 dBm

*ανάλογα με την πριονόλαμα που χρησιμοποιείται

⚠ ΠΡΟΣΟΧΗ! Κίνδυνος βλαβών στην ακοή! Φοράτε προστασία για την ακοή.

Τα επίπεδα θορύβου και κραδασμών είναι σύμφωνα με τα πρότυπα και τους κανονισμούς της δήλωσης συμμόρφωσης.

Η αναγραφόμενη συνολική τιμή δονήσεων και η αναγραφόμενη τιμή εκπομπής θορύβου μετρήθηκαν σύμφωνα με τυποποιημένη διαδικασία ελέγχου και μπορούν να χρησιμοποιηθούν για τη σύγκριση ενός ηλεκτρικού εργαλείου με ένα άλλο. Η αναγραφόμενη συνολική τιμή δονήσεων και η αναγραφόμενη τιμή εκπομπής θορύβου μπορούν να χρησιμοποιηθούν επίσης για προσωρινή εκτίμηση του φορτίου.

⚠ ΠΡΟΕΙΔΟΠΟΙΗΣΗ! Οι τιμές δονήσεων και εκπομπής θορύβου ενδέχεται να διαφέρουν από την καθορισμένη τιμή κατά τη χρήση του ηλεκτρικού εργαλείου, ανάλογα με τον τρόπο χρήσης με τον οποίο χρησιμοποιείται το ηλεκτρικό εργαλείο. Προσπαθείτε να διατηρείτε την επιβάρυνση λόγω κραδασμών όσο μικρότερη γίνεται. Παραδειγματικά μετρά για τη μείωση της επιβάρυνσης λόγω δονήσεων είναι ο περιορισμός του χρόνου εργασίας. Εδώ πρέπει να ληφθούν υπόψιν όλα τα στάδια λειτουργίας (για παράδειγμα ο χρόνος κατά τον οποίο το ηλεκτρικό εργαλείο είναι απενεργοποιημένο και ο χρόνος κατά τον οποίο το ηλεκτρικό εργαλείο είναι μεν ενεργοποιημένο, αλλά λειτουργεί χωρίς επιβάρυνση).

X 20 V TEAM

Ο συσκευή είναι τμήμα της σειράς **X 20 V TEAM** και λειτουργεί με συσσωρευτές της σειράς **X 20 V TEAM**. Οι συσσωρευτές της σειράς **X 20 V TEAM** επιτρέπεται να φορτίζονται μόνο με συσκευές φόρτισης της σειράς **X 20 V TEAM**.

Σας συστήνουμε να θέτετε σε λειτουργία την παρούσα συσκευή αποκλειστικά με τους εξής συσσωρευτές: PAP 20 B1, PAP 20 B3, Smart PAPS 204 A1, Smart PAPS 208 A1, Smart PAPS 2012 A1, PAP 202 A1, PAP 204 A1, PAPP 204 A1, PAPP 208 A1

Σας συστήνουμε να φορτίζετε αυτούς τους συσσωρευτές με τις εξής συσκευές φόρτισης: PLG 20 A3, PLG 20 A4, PLG 20 C1, PLG 20 C2, PLG 20 C3, PLG 201 A1, PDSLG 20 A1, PDSLG 20 B1, PDSLG 20 B2, Smart PLGS 2012 A1

Τεχνικά χαρακτηριστικά συσσωρευτή και συσκευής φόρτισης: Δείτε τις ξεχωριστές οδηγίες.

Υποδείξεις ασφάλειας

Αυτή η ενότητα περιέχει τις βασικές υποδείξεις ασφαλείας κατά τη χρήση της συσκευής.

⚠ ΠΡΟΕΙΔΟΠΟΙΗΣΗ! Βλάβες σε άτομα και υλικές ζημιές λόγω ακατάλληλης μεταχείρισης του συσσωρευτή. Λαμβάνετε υπόψη τις υποδείξεις ασφάλειας και τις οδηγίες σχετικά με τη φόρτιση και τη σωστή χρήση που αναφέρονται στις οδηγίες λειτουργίας του συσσωρευτή και του φορτιστή της σειράς **X 20 V TEAM**. Θα βρείτε μια λεπτομερή περιγραφή για τη διαδικασία φόρτισης και περισσότερες πληροφορίες στις ξεχωριστές οδηγίες χειρισμού.

Σημασία των υποδείξεων ασφαλείας

⚠ ΚΙΝΔΥΝΟΣ! Αν δεν τηρείτε αυτή την υπόδειξη ασφαλείας, θα προκύψει ατύχημα. Η συνέπεια είναι σοβαρός σωματικός τραυματισμός ή θάνατος.

⚠ ΠΡΟΕΙΔΟΠΟΙΗΣΗ! Αν δεν τηρείτε αυτή την υπόδειξη ασφαλείας, ενδέχεται να προκύψει ατύχημα. Η συνέπεια μπορεί να είναι σοβαρός σωματικός τραυματισμός ή θάνατος.

⚠ ΠΡΟΣΟΧΗ! Αν δεν τηρείτε αυτή την υπόδειξη ασφαλείας, θα προκύψει ατύχημα. Η συνέπεια μπορεί να είναι ελαφρύς ή μέτριας σοβαρότητας σωματικός τραυματισμός ή θάνατος.

ΥΠΟΔΕΙΞΗ! Αν δεν τηρείτε αυτή την υπόδειξη ασφαλείας, θα προκύψει ατύχημα. Η συνέπεια μπορεί να είναι υλική ζημιά.

Εικονοσύμβολα και σύμβολα

Εικονοσύμβολα επάνω στη συσκευή


Διαβάστε τις οδηγίες λειτουργίας


Μην απορρίπτετε τις ηλεκτρικές συσκευές στα οικιακά απορρίμματα.

Εικονοσύμβολα στις οδηγίες λειτουργίας


Οδηγίες χειρισμού βήμα προς βήμα


Προσοχή!


Χρησιμοποιείτε γάντια ασφαλείας


Απομακρύνετε τον συσσωρευτή πριν από όλες τις εργασίες στη συσκευή!


Πίεση


Έλεγχος κατάστασης φόρτισης στον συσσωρευτή


Φόρτιση συσσωρευτή



Μην εκθέτετε το συσσωρευτή για μεγάλο χρονικό διάστημα σε απευθείας ηλιακή ακτινοβολία ή σε θερμοκρασίες πάνω από 50°C. Αποφεύγετε ιδίως την απόθεση σε θερμαντικά σώματα ή την αποθήκευση σε οχήματα.


Αποθηκεύετε σε στεγνή κατάσταση


Αποθηκεύετε σε σημείο που δεν έχουν πρόσβαση παιδιά


Σε περίπτωση μακροχρόνιας αποθήκευσης αφαιρέστε τον συσσωρευτή από τη συσκευή (λάβετε υπόψη τις ξεχωριστές οδηγίες λειτουργίας για τον συσσωρευτή και τον φορτιστή)



Αποθηκεύετε σε καθαρή κατάσταση, προστατευμένο από τη σκόνη και σε σημεία όπου δεν προκύπτει παγετός

Γενικές προειδοποιήσεις ασφαλείας ηλεκτρικών εργαλείων

⚠ ΠΡΟΕΙΔΟΠΟΙΗΣΗ! Διαβάστε όλες τις προειδοποιήσεις ασφαλείας, τις οδηγίες, τις απεικονίσεις και τις προδιαγραφές που παρέχονται μαζί με αυτό το ηλεκτρικό εργαλείο. Σε περίπτωση μη τήρησης όλων των οδηγιών που αναγράφονται παρακάτω, παρατηρείται κίνδυνος ηλεκτροπληξίας, πυρκαγιάς ή/και σοβαρών τραυματισμών. **Φυλάσσετε όλες τις προειδοποιήσεις και οδηγίες για μελλοντική χρήση.**

Ο όρος «Ηλεκτρικό εργαλείο» στις προειδοποιήσεις αφορά στο ηλεκτρικό εργαλείο που λειτουργεί με σύνδεση (ενσύρματα) στο ηλεκτρικό δίκτυο ή που λειτουργεί με μπαταρία (ασύρματα).

1 **ΑΣΦΑΛΕΙΑ ΧΩΡΟΥ ΕΡΓΑΣΙΑΣ**

a) **Διατηρείτε τον χώρο εργασίας καθαρό και καλά φωτισμένο.** Οι ακατάστατοι ή σκοτεινοί χώροι αυξάνουν τον κίνδυνο ατυχήματος.

b) **Μην λειτουργείτε ηλεκτρικά εργαλεία σε εκρήξιμες ατμόσφαιρες, όπως υπό την παρουσία εύφλεκτων υγρών, αερίων ή σκόνης.** Από τα ηλεκτρικά εργαλεία εξέρχονται σπινθήρες, από τους οποίους μπορούν να αναφλεγούν η σκόνη ή οι αναθυμιάσεις.

c) **Κατά τον χειρισμό ενός ηλεκτρικού εργαλείου, κρατάτε τα παιδιά και τους παρευρισκόμενους σε απόσταση ασφαλείας.** Τυχόν περισπασμοί ενδέχεται να σας κάνουν να χάσετε τον έλεγχο.

2 **ΗΛΕΚΤΡΙΚΗ ΑΣΦΑΛΕΙΑ**

a) **Τα βύσματα ηλεκτρικών εργαλείων πρέπει να είναι κατάλληλα για την εκάστοτε πρίζα. Μην τροποποιείτε ποτέ το βύσμα με οποιονδήποτε τρόπο. Μην χρησιμοποιείτε προσαρμογείς βυσμάτων με γειωμένα ηλεκτρικά εργαλεία.** Τα μη τροποποιημένα βύσματα και οι κατάλληλες πρίζες μειώνουν τον κίνδυνο ηλεκτροπληξίας.

b) **Αποφεύγετε την σωματική επαφή με γειωμένες επιφάνειες, όπως σωλήνες, θερμαντικά σώματα και ψυγεία.** Σε περίπτωση γείωσης του σώματος, παρατηρείται αυξημένος κίνδυνος ηλεκτροπληξίας.

c) **Μην αφήνετε τα ηλεκτρικά εργαλεία να είναι εκτεθειμένα σε βροχή ή υγρές συνθήκες.** Τυχόν είσοδος νερού σε ένα ηλεκτρικό εργαλείο θα αυξήσει τον κίνδυνο ηλεκτροπληξίας.

d) **Μην ασκείτε βία στο καλώδιο. Μην χρησιμοποιείτε ποτέ το καλώδιο για μεταφορά, τράβηγμα ή αποσύνδεση του ηλεκτρικού εργαλείου. Φυλάσσετε το καλώδιο μακριά από υψηλές θερμοκρασίες, λάδι, αιχμηρά αντικείμενα ή κινούμενα εξαρτήματα.** Τυχόν κατεστραμμένα ή μπερδεμένα καλώδια θα αυξήσουν τον κίνδυνο ηλεκτροπληξίας.

e) **Σε περίπτωση χρήσης ενός ηλεκτρικού εργαλείου σε εξωτερικό χώρο, χρησιμοποιείτε καλώδιο επέκτασης που να είναι κατάλληλο για χρήση σε εξωτερικούς χώρους.** Η χρήση καλωδίου που να είναι κατάλληλο για χρήση σε εξωτερικούς χώρους μειώνει τον κίνδυνο ηλεκτροπληξίας.

f) **Εάν δεν μπορεί να αποφευχθεί η λειτουργία ενός ηλεκτρικού εργαλείου σε σημείο με υγρασία, χρησιμοποιείτε μια παροχή που να προστατεύεται από διάτα-**

ξη προστασίας ρεύματος διαρροής (RCD). Με τη χρήση μιας διάταξης RCD μειώνεται ο κίνδυνος ηλεκτροπληξίας.

3 **ΑΤΟΜΙΚΗ ΑΣΦΑΛΕΙΑ**

a) **Να είστε σε εγρήγορση, να είστε προσεκτικοί και να χρησιμοποιείτε κοινή λογική κατά τη χρήση ενός ηλεκτρικού εργαλείου. Μην χρησιμοποιείτε ηλεκτρικές συσκευές εάν είστε κουρασμένοι, υπό της επήρεια ναρκωτικών, αλκοόλ ή φαρμάκων.** Μια στιγμή απροσεξίας κατά τη λειτουργία ηλεκτρικών εργαλείων αρκεί για να παρατηρηθούν σοβαροί ατομικοί τραυματισμοί.

b) **Χρησιμοποιείτε εξοπλισμό ατομικής προστασίας. Χρησιμοποιείτε πάντα προστατευτικό για τα μάτια.** Ο προστατευτικός εξοπλισμός, όπως μια μάσκα σκόνης, αντιολισθητικά παπούτσια ασφαλείας, κράνος ή προστατευτική ακοής που χρησιμοποιούνται στις κατάλληλες συνθήκες, μειώνουν τον κίνδυνο ατομικών τραυματισμών.

c) **Αποφεύγετε την ακούσια εκκίνηση. Πριν από τη σύνδεση στην πηγή ρεύματος ή/και τη συστοιχία μπαταριών, καθώς και πριν από τη μεταφορά του εργαλείου, διασφαλίζετε ότι ο διακόπτης βρίσκεται στη θέση απενεργοποίησης.** Η μεταφορά ηλεκτρικών εργαλείων με το δάχτυλο να βρίσκεται στον διακόπτη ή η παροχή ρεύματος σε ηλεκτρικά εργαλεία με ενεργοποιημένο διακόπτη αυξάνει τον κίνδυνο ατυχημάτων.

d) **Απομακρύνετε τυχόν κλειδιά ρύθμισης ή λοιπά κλειδιά πριν από την ενεργοποίηση του ηλεκτρικού εργαλείου.** Ένα κλειδί που παραμένει συνδεδεμένο σε ένα περιστρεφόμενο εξάρτημα του ηλεκτρικού εργαλείου μπορεί να προκαλέσει τραυματισμό.

e) **Διατηρείτε την ισορροπία σας. Πατάτε σταθερά και διατηρείτε πάντα την ισορροπία σας.** Κάτι τέτοιον καθιστά δυνατό τον καλύτερο έλεγχο του ηλεκτρικού εργαλείου σε απροσδόκητες καταστάσεις.

f) **Χρησιμοποιείτε κατάλληλο ρουχισμό. Μην φοράτε φαρδιά ρούχα ή κοσμήματα. Κρατάτε τα μαλλιά και τα ρούχα μακριά από κινούμενα εξαρτήματα.** Τυχόν φαρδιά ρούχα, κοσμήματα ή μακριά μαλλιά ενδέχεται να μιαστούν σε κινούμενα εξαρτήματα.

g) **Εάν παρέχονται συσκευές για τη σύνδεση διατάξεων αναρρόφησης και συλλογής σκόνης, διασφαλίζετε ότι είναι έχουν συνδεθεί και ότι χρησιμοποιούνται σωστά.** Με τη χρήση διατάξεων συλλογής σκόνης μπορούν να μειωθούν οι κίνδυνοι που σχετίζονται με τη σκόνη.

h) **Μην επαναπαύεστε λόγω της εξοικείωσης που αποκτήσατε από τη συχνή χρήση εργαλείων και μην αγνοείτε τις αρχές ασφαλείας εργαλείων.** Λόγω μιας απρόσεκτης ενέργειας μπορεί να προκληθεί σοβαρός τραυματισμός εντός κλασμάτων του δευτερολέπτου.

4 **ΧΡΗΣΗ ΚΑΙ ΦΡΟΝΤΙΔΑ ΗΛΕΚΤΡΙΚΩΝ ΕΡΓΑΛΕΙΩΝ**

a) **Μην ασκείτε βία στο ηλεκτρικό εργαλείο. Χρησιμοποιείτε το σωστό ηλεκτρικό εργαλείο.** Το σωστό ηλεκτρικό εργαλείο θα κάνει τη δουλειά καλύτερα και ασφαλέστερα στον ρυθμό για τον οποίο σχεδιάστηκε.

b) **Μην χρησιμοποιείτε το ηλεκτρικό εργαλείο εάν δεν ενεργοποιείται και απενεργοποιείται από τον διακόπτη.** Οποιοδήποτε ηλεκτρικό εργαλείο, ο χειρισμός του οποίου δεν είναι δυνατός με τον διακόπτη, είναι επικίνδυνο και πρέπει να επισκευαστεί.

c) **Αποσυνδέετε το βύσμα από την πηγή ρεύματος ή/και αφαιρείτε τη συστοιχία μπαταριών, εφόσον είναι δυνατή η αφαίρεση, από το ηλεκτρικό εργαλείο πριν από οποιαδήποτε ρύθμιση, αλλαγή εξαρτημάτων ή αποθήκευση ηλεκτρικών εργαλείων.** Με αυτά τα προληπτικά μέτρα μειώνεται ο κίνδυνος ακούσιας εκκίνησης του ηλεκτρικού εργαλείου.

d) **Αποθηκεύετε τα ηλεκτρικά εργαλεία που δεν χρησιμοποιούνται μακριά από παιδιά και μην επιτρέπετε σε άτομα που δεν είναι εξοικειωμένα με το ηλεκτρικό εργαλείο ή τις παρούσες οδηγίες να χειρίζονται το ηλεκτρικό εργαλείο.** Τα ηλεκτρικά εργαλεία είναι επικίνδυνα στα χέρια μη εκπαιδευμένων χρηστών.

e) **Συντηρείτε τα ηλεκτρικά εργαλεία και τα εξαρτήματα. Ελέγχετε για τυχόν εσφαλμένη ευθυγράμμιση ή προσάρτηση κινούμενων εξαρτημάτων, θραύση εξαρτημάτων και κάθε άλλη κατάσταση που μπορεί να επηρεάσει αρνητικά τη λειτουργία του ηλεκτρικού εργαλείου. Σε περίπτωση βλάβης, αναθέστε την επισκευή του ηλεκτρικού εργαλείου πριν από τη χρήση.** Πολλά ατυχήματα οφείλονται σε κακή συντήρηση των ηλεκτρικών εργαλείων.

f) **Διατηρείτε τα εργαλεία κοπής αιχμηρά και καθαρά.** Τα σωστά συντηρημένα εργαλεία κοπής με αιχμηρές ακμές κοπής είναι λιγότερο πιθανό να κολλήσουν και ελέγχονται ευκολότερα.

g) **Χρησιμοποιείτε το ηλεκτρικό εργαλείο, τα εξαρτήματα, τις μύτες κ.λπ. σύμφωνα με τις παρούσες οδηγίες, συνυπολογίζοντας τις συνθήκες εργασίας και την εργασία προς εκτέλεση.** Η χρήση του ηλεκτρικού εργαλείου για εργασίες διαφορετικές από τις προβλεπόμενες μπορεί να οδηγήσει σε επικίνδυνες καταστάσεις.

h) **Διατηρείτε τις λαβές και τις σχετικές επιφάνειες στεγνές, καθαρές και χωρίς λάδια και γράσο.** Οι ολισθηρές λαβές και οι σχετικές επιφάνειες αποτρέπουν τον ασφαλή χειρισμό και έλεγχο του εργαλείου σε απρόβλεπτες καταστάσεις.

5 **ΧΡΗΣΗ ΚΑΙ ΦΡΟΝΤΙΔΑ ΕΡΓΑΛΕΙΩΝ ΜΕ ΜΠΑΤΑΡΙΑ**

a) **Η επαναφόρτιση πρέπει να εκτελείται αποκλειστικά με τον φορτιστή που ορίζεται από τον κατασκευαστή.** Ένας φορτιστής που είναι κατάλληλος για έναν τύπο συστοιχίας μπαταριών μπορεί να προκαλέσει κίνδυνο πυρκαγιάς όταν χρησιμοποιείται με άλλη συστοιχία μπαταριών.

b) **Χρησιμοποιείτε ηλεκτρικά εργαλεία αποκλειστικά με τις προβλεπόμενες συστοιχίες μπαταριών.** Η χρήση οποιασδήποτε άλλης συστοιχίας μπαταριών μπορεί να προκαλέσει κίνδυνο τραυματισμού και πυρκαγιάς.

c) **Όταν δεν χρησιμοποιείται η συστοιχία μπαταριών, διατηρείτε την μακριά από άλλα μεταλλικά αντικείμενα, όπως συνδετήρες, κέρματα, κλειδιά, καρφιά, βίδες ή άλλα μικρά μεταλλικά αντικείμενα, που θα μπορούσαν να δημιουργήσουν σύνδεση μεταξύ των ακροδεκτών.** Το βραχυκύκλωμα των ακροδεκτών της μπαταρίας μεταξύ τους μπορεί να οδηγήσει σε εγκαύματα ή πυρκαγιά.

d) **Σε περίπτωση κακών συνθηκών χρήσης, ενδέχεται να εκτοξευτεί υγρό από την μπαταρία. Αποφεύγετε την**

επαφή. Σε περίπτωση ακούσιας επαφής, ξεπλύνετε με νερό. Σε περίπτωση επαφής του υγρού με τα μάτια, ζητήστε πρόσθετα ιατρική βοήθεια. Το εκτοξευόμενο υγρό από την μπαταρία ενδέχεται να προκαλέσει ερεθισμούς ή εγκαύματα.

e) **Μην χρησιμοποιείτε συστοιχίες μπαταριών ή εργαλεία που έχουν υποστεί ζημιά ή τροποποίηση.** Οι κατεστραμμένες ή τροποποιημένες μπαταρίες ενδέχεται να παρουσιάσουν απρόβλεπτη συμπεριφορά με αποτέλεσμα να παρατηρηθεί πυρκαγιά, έκρηξη ή κίνδυνος τραυματισμού.

f) **Μην αφήνετε μια συστοιχία μπαταριών ή ένα εργαλείο να εκτεθεί σε φωτιά ή υπερβολικές θερμοκρασίες.** Σε περίπτωση έκθεσης σε φωτιά ή θερμοκρασίες άνω των 130 °C, ενδέχεται να παρατηρηθεί έκρηξη.

g) **Ακολουθείτε τις οδηγίες φόρτισης και μην φορτίζετε τη συστοιχία μπαταρίας ή το εργαλείο εκτός του καθορισμένου στις οδηγίες εύρους θερμοκρασίας.** Η φόρτιση με ακατάλληλο τρόπο ή σε θερμοκρασίες εκτός του καθορισμένου εύρους μπορεί να προκαλέσει ζημιά στην μπαταρία και να αυξήσει τον κίνδυνο πυρκαγιάς.

6 **ΣΈΡΒΙΣ**

a) **Αναθέτετε το σέρβισ του ηλεκτρικού εργαλείου σε εξειδικευμένο επισκευαστή που χρησιμοποιεί αποκλειστικά πανομοιότυπα ανταλλακτικά.** Κατά αυτόν τον τρόπο, διασφαλίζετε τη διατήρηση των επιπέδων ασφαλείας του ηλεκτρικού εργαλείου.

b) **Μην αναθέτετε ποτέ το σέρβισ κατεστραμμένων συστοιχιών μπαταριών.** Το σέρβισ συστοιχιών μπαταριών επιτρέπεται να εκτελείται αποκλειστικά από τον κατασκευαστή ή εξουσιοδοτημένους παρόχους σέρβισ.

Υποδείξεις ασφάλειας για παλινδρομικά κινούμενες σέγες

- **Κρατάτε το ηλεκτρικό εργαλείο από τις μονωμένες επιφάνειες λαβής κατά την εκτέλεση εργασιών όπου το εξάρτημα κοπής ενδέχεται να έρθουν σε επαφή με κρυφές καλωδιώσεις.** Η επαφή των εξαρτημάτων κοπής με ένα ηλεκτροφόρο καλώδιο μπορεί να καταστήσει τα εκτεθειμένα μεταλλικά μέρη του ηλεκτρικού εργαλείου ηλεκτροφόρα και να προκαλέσει ηλεκτροπληξία στον χειριστή.
- **Χρησιμοποιείτε σφιγκτήρες ή άλλον πρακτικό τρόπο για να στερεώσετε και να στηρίξετε το υλικό προς επεξεργασία σε μια σταθερή πλατφόρμα.** Εάν συγκρατείτε το υλικό προς επεξεργασία με το χέρι σας ή με το σώμα σας, θα είναι ασταθές και μπορεί να προκύψει απώλεια ελέγχου.
- **Χρησιμοποιείτε αποκλειστικά εξαρτήματα που προτείνονται από την PARKSIDE.** Τα ακατάλληλα εξαρτήματα μπορεί να προκαλέσουν ηλεκτροπληξία ή πυρκαγιά.

Περαιτέρω υποδείξεις ασφαλείας για παλινδρομικά κινούμενες σέγες

- **Κρατάτε τα χέρια μακριά από την περιοχή της λεπίδας.** Μην πιάνετε κάτω από το τεμάχιο επεξεργασίας. Κατά την επαφή με τη λεπίδα πριονιού, υπάρχει κίνδυνος τραυματισμού.
- **Οδηγείτε το ηλεκτρικό εργαλείο μόνο ενεργοποιημένο προς το τεμάχιο επεξεργασίας.** Αλλιώς, υπάρχει κίνδυνος αντεπιστροφής, αν το εργαλείο εφαρμογής πιαστεί στο τεμάχιο επεξεργασίας.
- **Βεβαιωθείτε ότι η πλάκα πέδιλου εδράζεται σωστά κατά την κοπή.** Μια κεκλιμένη λεπίδα πριονιού μπορεί να σπάσει ή να οδηγήσει σε αντεπιστροφή.
- **Μετά την ολοκλήρωση της εργασίας, απενεργοποιήστε το ηλεκτρικό εργαλείο και τραβήξτε την λεπίδα πριονιού από το σημείο κοπής μόνο αφού αυτή έχει σταματήσει εντελώς.** Έτσι, αποφεύγετε την αντεπιστροφή και μπορείτε να αποθέσετε με ασφάλεια το ηλεκτρικό εργαλείο.
- **Χρησιμοποιείτε μόνο μη φθαρμένες λεπίδες σε άψογη κατάσταση.** Λυγισμένες ή στομωμένες λεπίδες πριονιού μπορεί να σπάσουν, να επηρεάσουν αρνητικά την κοπή ή να προκαλέσουν αντεπιστροφή.
- **Μην φρενάρετε την λεπίδα πριονιού μετά την απενεργοποίηση μέσω πλευρικής αντιπίεσης.** Η λεπίδα πριονιού μπορεί να πάθει ζημιά, να σπάσει ή να προκαλέσει αντεπιστροφή.
- **Χρησιμοποιείτε σφιγκτήρες ή άλλον πρακτικό τρόπο για να στερεώσετε και να στηρίξετε το υλικό προς επεξεργασία σε μια σταθερή πλατφόρμα.** Εάν συγκρατείτε το υλικό προς επεξεργασία με το χέρι σας ή με το σώμα σας, θα είναι ασταθές και μπορεί να προκύψει απώλεια ελέγχου.
- **Μην αγγίζετε αντικείμενα ή το δάπεδο με τη λεπίδα σε λειτουργία.** Υπάρχει κίνδυνος αντεπιστροφής.
- **Κρατάτε το ηλεκτρικό εργαλείο σταθερά με τα δύο χέρια κατά την εργασία και φροντίζετε να στέκεστε καλά.** Το ηλεκτρικό εργαλείο οδηγείται με μεγαλύτερη ασφάλεια με τα δύο χέρια.
- **Απενεργοποιήστε αμέσως τη συσκευή, εάν η λεπίδα έχει μπλοκάρει. Ανοίξτε την τομή και τραβήξτε προσεκτικά έξω την λεπίδα.** Μπορεί να υπάρξει απώλεια ελέγχου μέσω του ηλεκτρικού εργαλείου.
- **Χρησιμοποιείτε κατάλληλους ανιχνευτές για να προσδιορίσετε εάν υπάρχουν κρυφοί αγωγοί παροχής ή επικοινωνήστε με την τοπική επιχείρηση κοινής ωφελείας για βοήθεια.** Η επαφή με ηλεκτρικά καλώδια μπορεί να προκαλέσει πυρκαγιά και ηλεκτροπληξία. Ζημιά στις γραμμές αερίου μπορεί να επιφέρει έκρηξη. Η θραύση σωλήνων νερού προκαλεί ζημιά στην ιδιοκτησία.
- **Περιμένετε πάντα μέχρι το ηλεκτρικό εργαλείο να σταματήσει εντελώς προτού το αποθέσετε.** Το εργαλείο εφαρμογής μπορεί να μπλοκάρει και να σας κάνει να χάσετε τον έλεγχο του ηλεκτρικού εργαλείου.

Υπολειπόμενοι κίνδυνοι

Ακόμα και όταν χειρίζεστε αυτή τη συσκευή σύμφωνα με τις προδιαγραφές, υπάρχουν πάντα υπολειπόμενοι κίνδυνοι. Οι ακόλουθοι κίνδυνοι μπορεί να παρατηρηθούν σε συνάρτηση με την κατασκευή και την παραλλαγή της συσκευής:

- Βλάβες στην ακοή, στην περίπτωση που δεν χρησιμοποιείται κατάλληλη προστασία για την ακοή.
- Προβλήματα υγείας από τους κραδασμούς του χεριού, εάν η μονάδα χρησιμοποιείται για μεγάλο χρονικό διάστημα ή δεν χρησιμοποιείται και δεν συντηρείται σωστά.
- Τραυματισμοί από κοπή

⚠ **ΠΡΟΕΙΔΟΠΟΙΗΣΗ!** Κίνδυνος από ηλεκτρομαγνητικό πεδίο που δημιουργείται κατά τη διάρκεια της λειτουργίας της συσκευής. Το πεδίο μπορεί υπό συγκεκριμένες συνθήκες να επηρεάσει ενεργά ή παθητικά ιατρικά εμφυτεύματα. Για τη μείωση του κινδύνου σοβαρών ή θανατηφόρων τραυματισμών, συνιστούμε στα άτομα με ιατρικά εμφυτεύματα να συμβουλευτούν τον γιατρό τους και τον κατασκευαστή του ιατρικού εμφυτεύματος πριν τη χρήση της συσκευής.

Προετοιμασία

⚠ **ΠΡΟΕΙΔΟΠΟΙΗΣΗ!** Κίνδυνος τραυματισμού από ακούσια εκκίνηση της συσκευής. Τοποθετήστε τον συσσωρευτή στη συσκευή μόνο, εάν η συσκευή είναι εντελώς έτοιμη για τη χρήση.

Εξαρτήματα χειρισμού

Πριν από τη χρήση για πρώτη φορά, ελέγξτε εάν είναι στερεωμένα όλα τα τοποθετημένα στοιχεία και εξοικειωθείτε με τα εξαρτήματα χειρισμού.

- **Διακόπτης ενεργοποίησης/απενεργοποίησης (5)**
  - Ενεργοποίηση: Πίεση
  - Αβαθμίδωτη ρύθμιση αριθμού διαδρομών: Όσο περισσότερο πιέζετε το διακόπτη ενεργο-/απενεργοποίησης, τόσο αυξάνεται ο αριθμός ταλαντώσεων.
  - Απενεργοποίηση: Αποδέσμευση
- **Φραγή ενεργοποίησης (6)**
  - Απασφάλιση: Πίεση
  - Φραγή: Αποδέσμευση

Ρύθμιση πλάκας πέδιλου

Υποδείξεις

- Κίνδυνος τραυματισμού! Αποσυναρμολογήστε την πριονολάμα **(10, 11)**.
- ⚠ **ΠΡΟΕΙΔΟΠΟΙΗΣΗ!** Ποτέ μη χρησιμοποιείτε τη συσκευή χωρίς την πλάκα πέδιλου **(1)**.

Διαδικασία

→ **βλ. (Εικ. A)**

Συναρμολόγηση και αποσυναρμολόγηση πριονολάμας

Υποδείξεις

- Η πριονολάμα έχει μια υποδοχή γενικής χρήσης ½''.
- Διασφαλίστε ότι η πριονολάμα **(10, 11)** είναι στερεωμένη σωστά και ότι τα δόντια είναι στραμμένα προς τα κάτω.

Διαδικασία

→ **βλ. (Εικ. B)**

Έλεγχος κατάστασης φόρτισης του συσσωρευτή

→ **βλ. (Εικ. C)**

χρώμα	Σημασία
πράσινος	Συσσωρευτής φορτισμένος
κόκκινος	Συσσωρευτής μερικώς φορτισμένος
κόκκινος	Ο συσσωρευτής χρειάζεται φόρτιση

Φόρτιση συσσωρευτή

Υποδείξεις

- Μην αφήνετε τον συσσωρευτή εκτεθειμένο για μεγάλο χρονικό διάστημα σε απευθείας ηλιακή ακτινοβολία ή σε θερμοκρασίες > 50 °C. Αποφεύγετε ιδίως την απόθεση σε θερμαντικά σώματα ή την αποθήκευση σε οχήματα.
- Ανατρέξτε και στις οδηγίες λειτουργίας του φορτιστή.

→ **βλ. (Εικ. C)**

Λειτουργία

Υποδείξεις για την κοπή

Γενικές υποδείξεις

- Μη χρησιμοποιείτε στομωμένες, λυγισμένες ή αλλιώς φθαρμένες λεπίδες.
- Ελέγξτε πριν την κοπή του τεμαχίου επεξεργασίας για κρυμμένα ξένα σώματα όπως καρφιά ή βίδες. Απομακρύνετέ τα.
- Χρησιμοποιείτε μόνο πριονολάμες με ίδιο άξονα πριονολάμας όπως η απεσταλμένη πριονολάμα.
- Κρατάτε πάντα τη συσκευή σφιχτά από τη χειρολαβή.
- Τοποθετήστε την πλάκα πέδιλου επάνω στο τεμάχιο επεξεργασίας.
- Μην ασκείτε υπερβολική δύναμη προς την κατεύθυνση της κοπής. Αφήστε τη συσκευή να εκτελέσει την εργασία.
- Απενεργοποιήστε αμέσως τη συσκευή, εάν έχει μπλοκάρει η λεπίδα. Ανοίξτε την κοπή και τραβήξτε έξω προσεκτικά την λεπίδα.
- Προτού απομακρύνετε τη συσκευή, απενεργοποιήστε την και περιμένετε να ακινητοποιηθεί πλήρως.
- Κατά την εργασία να στέκεστε πάντα στα πλάγια της σέγας.
- Αποφεύγετε την υπερκαταπόνηση της συσκευής κατά τη διάρκεια της εργασίας.

Πριόνισμα βύθισης

Προϋποθέσεις

- Μαλακά υλικά όπως ξύλο, πορομπετόν, γυψοσανίδες κ.α.

Διαδικασία

1 Τοποθετήστε τη συσκευή με την κάτω ακμή της πλάκας πέδιλου **(1)** επάνω στο τεμάχιο επεξεργασίας. Η πριονολάμα **(10)** δεν αγγίζει το τεμάχιο επεξεργασίας.

2 Βυθίστε την πριονολάμα **(10)** μέσα στο τεμάχιο επεξεργασίας γέρνοντας τη συσκευή προς τα εμπρός μέχρι η συσκευή να στέκεται κάθετα.

3 Πριονίστε κατά μήκος της επιθυμητής γραμμής κοπής.

Τοποθέτηση και αφαίρεση συσσωρευτή

→ βλ. (Εικ. D)

Ενεργοποίηση και Απενεργοποίηση

Υποδείξεις

- Ο αριθμός διαδρομών μπορεί να ρυθμιστεί αβαθμίδωτα. Όσο περισσότερο πιέζεται ο διακόπτης ενεργο-/απενεργοποίησης, **(5)** τόσο αυξάνεται ο αριθμός διαδρομών.
- Τραβήξτε την πριονολάμα από το σημείο κοπής μόνο όταν αυτή έχει σταματήσει εντελώς.
- Λυχνία εργασίας LED **(3)**
  START → Λυχνία εργασίας LED αναμμένη
  STOP → Η λυχνία λειτουργίας LED σβήνει περ. 10 δευτερόλεπτα μετά την απενεργοποίηση

Διαδικασία

→ βλ. (Εικ. E)

Μεταφορά

Υποδείξεις

- Απενεργοποιήστε τη συσκευή.
- Βεβαιωθείτε ότι όλα τα κινούμενα μέρη έχουν ακινητοποιηθεί πλήρως.
- Απομακρύνετε τον συσσωρευτή.
- Απομακρύνετε το πρόσθετο εργαλείο.
- Μεταφέρετε τη συσκευή πάντα από τη χειρολαβή.

Καθαρισμός, συντήρηση και αποθήκευση

⚠ **ΠΡΟΕΙΔΟΠΟΙΗΣΗ!** Κίνδυνος τραυματισμού από ακούσια εκκίνηση της συσκευής. Προστατευτείτε κατά τις εργασίες συντήρησης και καθαρισμού. Απενεργοποιήστε τη συσκευή και αποσυνδέστε το βύσμα σύνδεσης από την πρίζα.

Οι εργασίες επισκευών και συντήρησης που δεν περιγράφονται στις παρούσες οδηγίες, πρέπει να διεξάγονται από το κέντρο σέρβις μας. Χρησιμοποιείτε μόνο γνήσια εξαρτήματα.

Καθαρισμός

→ βλ. Εικ. F

Συντήρηση

Η συσκευή δεν απαιτεί συντήρηση.

Αποθήκευση

→ βλ. (Εικ. G)

Απόρριψη/Προστασία του περιβάλλοντος

Αφαιρέστε τον συσσωρευτή από τη συσκευή και βεβαιωθείτε ότι η συσκευή, ο συσσωρευτής, τα εξαρτήματα και η συσκευασία ανακυκλώνονται με φιλικό προς το περιβάλλον τρόπο.



Μην απορρίπτετε τις ηλεκτρικές συσκευές στα οικιακά απορρίμματα.

Το σύμβολο του διαγραμμένου τροχήλατου κάδου σημαίνει ότι το προϊόν αυτό δεν πρέπει να απορρίπτεται ως μη διαλεγμένο αστικό απόβλητο στο τέλος της ωφέλιμης ζωής του.

Οδηγία 2012/19/ΕΕ σχετικά με τα απόβλητα ηλεκτρικού και ηλεκτρονικού εξοπλισμού:

Οι καταναλωτές είναι νομικά υπεύθυνοι να οδηγούν τις ηλεκτρικές και ηλεκτρονικές συσκευές, στο τέλος της διάρκειας ζωής τους, σε μια φιλική προς το περιβάλλον ανακύκλωση. Με τον τρόπο αυτό εξασφαλίζεται μια φιλική προς το περιβάλλον και τους πόρους επαναχρησιμοποίηση.
Ανάλογα με την εφαρμογή στο εθνικό δίκαιο, έχετε τις εξής δυνατότητες:

- επιστροφή σε ένα σημείο πώλησης,
- παράδοση σε ένα επίσημο σημείο συλλογής,
- επιστροφή στον κατασκευαστή/υπεύθυνο διάθεσης στην αγορά.

Δεν ισχύει για παρελκόμενα και βοηθητικές διατάξεις χωρίς ηλεκτρικά εξαρτήματα που περιλαμβάνονται στις παλιές συσκευές.

Απόρριψη των συσσωρευτών με φιλικό προς το περιβάλλον τρόπο



Μην απορρίψετε τον συσσωρευτή στα οικιακά απορρίμματα, στη φωτιά (κίνδυνος έκρηξης) ή στο νερό. Οι φθαρμένοι συσσωρευτές μπορεί να είναι επιβλαβείς για το περιβάλλον και την υγεία σας, εάν εξέλθουν δηλητηριώδεις ατμοί ή υγρά.

Έχετε την υποχρέωση να απορρίπτετε με φιλικό προς το περιβάλλον τρόπο τους ελαττωματικούς ή αχρηστευμένους συσσωρευτές.

- Μην ανοίγετε τους συσσωρευτές και αποφεύγετε μηχανική ζημιά. Υπάρχει κίνδυνος βραχυκυκλώματος και μπορεί να εξέλθουν ατμοί οι οποίοι προκαλούν ερεθισμό στις αναπνευστικές οδούς.
- Για λόγους ασφάλειας πρέπει οι συσσωρευτές να αποφορτίζονται πριν την απόρριψη.
- Σφραγίστε τους πόλους με αυτοκόλλητη ταινία προς αποφυγή βραχυκυκλωμάτων.
- Απορρίπτετε τους συσσωρευτές στα καταστήματα που διαθέτουν αντίστοιχα δοχεία ή σε ένα κέντρο συλλογής.
- **Χαλασμένοι συσσωρευτές**
  Να μεταχειρίζεστε με ιδιαίτερη προσοχή τους συσσωρευτές με εξωτερικές ζημιές!
  - Μην αγγίζετε χαλασμένους συσσωρευτές με γυμνά χέρια.
  - Εάν δεν μπορείτε να σφραγίσετε τους πόλους, τοποθετήστε τους συσσωρευτές ξεχωριστά τον κάθε ένα σε μια πλαστική σακούλα.
  - Τοποθετήστε τους χαλασμένους συσσωρευτές ξεχωριστά σε ένα άφλεκτο δοχείο με δυνατότητα σφράγισης το οποίο μπορείτε να γεμίσετε με άμμο.

- Παραδώστε τους χαλασμένους συσσωρευτές σε ένα κέντρο συλλογής.

Αναζήτηση σφαλμάτων

Ο παρακάτω πίνακας θα σας βοηθήσει κατά την αντιμετώπιση μικρών βλαβών:

Πρόβλημα	Πιθανή αιτία	Αποκατάσταση σφαλμάτων
Δεν είναι δυνατή η εκκίνηση του μηχανήματος	Διακόπτης ενεργοποίησης/απενεργοποίησης **(5)** ελαττωματικός	Απευθυνθείτε στο Κέντρο σέρβις.
	Κινητήρας ελαττωματικός	Απευθυνθείτε στο Κέντρο σέρβις.
Η συσκευή λειτουργεί με διακοπές	Χαλαρή εσωτερική επαφή	Απευθυνθείτε στο Κέντρο σέρβις.
Ελάχιστη απόδοση κοπής	Ακατάλληλη πριονολάμα **(10, 11)** για το τεμάχιο προς επεξεργασία	Τοποθετήστε κατάλληλη πριονολάμα **(10, 11)**
	Πριονολάμα **(10, 11)** στομωμένη	Τοποθετήστε νέα πριονολάμα **(10, 11)**
	Λάθος ταχύτητα κοπής	Προσαρμόστε την ταχύτητα κοπής
Η πριονολάμα στομώνει γρήγορα	Ακατάλληλη πριονολάμα **(10, 11)** για το τεμάχιο προς επεξεργασία	Τοποθετήστε κατάλληλη πριονολάμα **(10, 11)**
	Ταχύτητα κοπής πολύ υψηλή	Μειώστε την ταχύτητα κοπής
	Εφαρμόστηκε πολύ πίεση	Μειώστε την πίεση

Σέρβις

Εγγύηση

Αξιότιμε πελάτη,

Το παρόν προϊόν διαθέτει 5 χρόνια εγγύηση από την ημερομηνία αγοράς. Σε περίπτωση ελλείψεων σε αυτό το προϊόν έχετε νομικά δικαιώματα έναντι του πωλητή του προϊόντος. Αυτά τα νομικά δικαιώματα δεν περιορίζονται από την κατωτέρω αναφερόμενη εγγύησή μας.

Όροι εγγύησης

Η περίοδος εγγύησης ξεκινάει κατά την ημερομηνία αγοράς. Φυλάσσετε σε ασφαλές σημείο τη γνήσια απόδειξη αγοράς. Αυτό το έγγραφο απαιτείται ως απόδειξη για την αγορά. Εάν εντός πέντε ετών από την ημερομηνία αγοράς αυτού του προϊόντος προκύψει σφάλμα υλικού ή κατασκευής, κατόπιν επιλογής μας, θα το επισκευάσουμε για εσάς δωρεάν ή θα το αντικαταστήσουμε. Η παρούσα εγγύηση προϋποθέτει ότι εντός της περιόδου των πέντε ετών θα προσκομίσετε το ελαττωματικό προϊόν και την απόδειξη αγοράς (απόδειξη ταμείου) και θα περιγράφετε εν συντομία γραπτώς πού βρίσκεται η έλλειψη και πότε προέκυψε.

Εάν το ελάττωμα καλύπτεται από την εγγύησή μας, λαμβάνετε το επισκευασμένο προϊόν ή ένα νέο. Με την επισκευή ή την αντικατάσταση του προϊόντος δεν ξεκινάει νέα χρονική περίοδος εγγύησης.

Περίοδος εγγύησης και νομικές απαιτήσεις λόγω ελλείψεων

Ο χρόνος εγγύησης δεν παρατείνεται μέσω της παροχής εγγύησης. Αυτό ισχύει και για εξαρτήματα, τα οποία έχουν αντικατασταθεί και επισκευαστεί. Ενδεχόμενες ήδη υπάρχουσες ζημιές και ελλείψεις κατά την αγορά πρέπει να γνωστοποιηθούν αμέσως μετά το άνοιγμα της συσκευασίας. Μετά τη λήξη του χρόνου εγγύησης, τυχόν εμφανιζόμενες επισκευές χρεώνονται.

Αν κατά τη διάρκεια ισχύος της εμπορικής εγγύησης, η οποία παρέχει επισκευή καταναλωτικού αγαθού, το αγαθό εμφανίσει κάποιο ελάττωμα και ο απαιτούμενος χρόνος επισκευής του υπερβαίνει τις δεκαπέντε (15) εργάσιμες ημέρες, ο καταναλωτής δικαιούται να ζητήσει την προσωρινή αντικατάστασή του για όσο χρόνο διαρκεί η επισκευή.

Εγγύηση

Το προϊόν κατασκευάστηκε σύμφωνα με αυστηρές οδηγίες ποιότητας και ελέγχθηκε προσεκτικά πριν από την αποστολή.

Η εγγύηση ισχύει για σφάλματα υλικού ή κατασκευής. Η παρούσα εγγύηση δεν αφορά εξαρτήματα του προϊόντος τα οποία υπόκεινται σε φυσιολογική φθορά και επομένως θεωρούνται φθειρόμενα εξαρτήματα (π.χ. Πριονόλαμα ξύλου, Πριονόλαμα μετάλλου) ή ζημιές σε εύθραυστα εξαρτήματα.

Η παρούσα εγγύηση λήγει όταν προκληθεί ζημιά στο προϊόν, όταν γίνει λάθος χειρισμός του ή εάν δεν έχει συντηρηθεί. Για μια κατάλληλη χρήση του προϊόντος πρέπει να τηρούνται επακριβώς οι αναφερόμενες υποδείξεις στις οδηγίες λειτουργίας. Πρέπει οπωσδήποτε να αποφεύγονται σκοποί χρήσης και χειρισμοί που δεν συνιστώνται στις οδηγίες λειτουργίας ή για τους οποίους υπάρχει προειδοποίηση.

Το προϊόν προορίζεται μόνο για ιδιωτική και όχι για επαγγελματική χρήση. Σε περίπτωση κακής μεταχείρισης και ακατάλληλης χρήσης, χρήσης βίας και παρεμβάσεων, οι οποίες δεν διεξήχθησαν από το εξουσιοδοτημένο μας τμήμα σέρβις, η εγγύηση παύει να ισχύει.

Διαδικασία σε περίπτωση εγγύησης

Για να εξασφαλιστεί η γρήγορη επεξεργασία της υπόθεσής σας, τηρείτε τις εξής υποδείξεις:

- Για όλα τα αιτήματα να έχετε πρόχειρη την απόδειξη ταμείου και τον αριθμό προϊόντος (IAN 521701_2601) ως απόδειξη της αγοράς.
- Μπορείτε να βρείτε τον αριθμό προϊόντος στην πινακίδα τύπου στο προϊόν, σε χάραξη στο προϊόν, στη σελίδα τίτλου των οδηγιών χειρισμού (κάτω αριστερά) ή στο αυτοκόλλητο στην πίσω ή κάτω πλευρά του προϊόντος.
- Εάν προκύψουν σφάλματα λειτουργίας ή λοιπές ελλείψεις, επικοινωνήστε πρώτα με το κατωτέρω αναφερόμενο Κέντρο σέρβις **τηλεφωνικά** ή χρησιμοποιήστε το **έντυπο επικοινωνίας**, το οποίο θα βρείτε στον *parkside-diy.com* στην κατηγορία **Εξυπηρέτηση**.
- Ένα προϊόν που θεωρείται ελαττωματικό μπορείτε, κατόπιν επικοινωνίας με το Κέντρο σέρβις μας, να το αποστείλετε χωρίς έξοδα αποστολής στη γνωστοποιημένη διεύθυνση σέρβις, επισυνάπτοντας την απόδειξη αγοράς (απόδειξη ταμείου) και αναφέροντας πού βρίσκεται η έλλειψη και πότε προέκυψε. Προς αποφυγή προβλημάτων στην παραλαβή και επιπρόσθετων εξόδων να χρησιμοποιείτε αποκλειστικά τη διεύθυνση που σας έχει δοθεί. Εξασφαλίζετε ότι η αποστολή δεν μπορεί να γίνει με χρέωση του πελάτη, ως ογκώδη, εξπρές ή με άλλου τύπου ειδική αποστολή. Αποστείλετε το προϊόν μαζί με όλα τα συνοδευτικά αξεσουάρ κατά την αγορά και φροντίστε για επαρκώς ασφαλή συσκευασία μεταφοράς.

Σέρβις επισκευών

Για επισκευές **που δεν εμπίπτουν στην εγγύηση** , απευθυνθείτε στο Κέντρο σέρβις. Ευχαρίστως να σας δώσουμε μια εκτίμηση της δαπάνης.

- Μπορούμε να επεξεργαστούμε μόνο συσκευές που έχουν αποσταλεί επαρκώς συσκευασμένες και με πληρωμένα τέλη.

  Υπόδειξη: Παρακαλούμε να αποστείλετε τη συσκευή σας καθαρή και με αναφορά του ελαττώματος στην αντίστοιχη διεύθυνση του κέντρου σέρβις.
- Δεν παραλαμβάνονται συσκευές που έχουν αποσταλεί πληρωτέες στον προορισμό καθώς και συσκευές που έχουν αποσταλεί ως ογκώδη ή εξπρές ή με άλλου τύπου ειδική αποστολή.
- Πραγματοποιούμε την απόρριψη των απεσταλμένων σας ελαττωματικών συσκευών δωρεάν.

Κέντρο Σέρβις

GR **Σέρβις Ελλάδα**
Tel.: 00800 491824928
Φόρμα επικοινωνίας στο
parkside-diy.com
IAN 521701_2601

CY **Σέρβις Κύπρος**
Tel.: 8009 4242
Φόρμα επικοινωνίας στο
parkside-diy.com
IAN 521701_2601

Εισαγωγέας

Λάβετε υπόψη ότι η ακόλουθη διεύθυνση δεν είναι διεύθυνση σέρβις. Επικοινωνήστε πρώτα με το ανωτέρω αναφερόμενο κέντρο σέρβις.

Grizzly Tools GmbH & Co. KG
Stockstädter Str. 20
63762 Großostheim
ΓΕΡΜΑΝΊΑ
www.grizzlytools.de

Ανταλλακτικά και αξεσουάρ

Μπορείτε να λάβετε ανταλλακτικά και αξεσουάρ μέσω του ιστοτόπου *www.grizzlytools.shop*. Εάν προκύψουν προβλήματα κατά τη διαδικασία παραγγελίας, επικοινωνήστε μαζί μας μέσω του διαδικτυακού μας καταστήματος. Εάν έχετε περισσότερες ερωτήσεις μπορείτε να απευθυνθείτε στο: *Κέντρο Σέρβις, σ. 109*

Θέση nr.	Ονομασία	Αρ. παραγγελίας
1	Πλάκα πέδιλου	75118254
9	Μοχλός	75118255
10	Πριονόλαμα ξύλου	13800419
11	Πριονόλαμα μετάλλου	13800420

Μετάφραση του πρωτοτύπου των δήλωση συμμόρφωσης ΕΕ

Προϊόν: **Επαναφορτιζόμενη σπαθοσέγα**

Μοντέλο: **PSSAP 20-Li E6**

Αριθμός σειράς: 000001-202000

Ο στόχος της δήλωσης που περιγράφεται παραπάνω είναι σύμφωνος με τη σχετική ενωσιακή νομοθεσία εναρμόνισης:

**2006/42/EC (έως 2027-01-19); (EU) 2023/1230 (από 2027-01-20)
• 2014/30/EU • 2011/65/EU & (EU) 2015/863 Προϊόν με μπαταρία Smart PAPS 204 A1/
Smart PAPS 208 A1/Smart PAPS 2012 A1/PAPP 204 A1/PAPP 208 A1: 2014/53/EU (αντί 2014/30/EU)**

Το ανωτέρω περιγραφόμενο αντικείμενο της δήλωσης είναι σύμφωνο με την οδηγία 2011/65/EU του Ευρωπαϊκού Κοινοβουλίου και του Συμβουλίου, της 8ης Ιουνίου 2011, σχετικά με τον περιορισμό της χρήσης ορισμένων επικίνδυνων ουσιών σε ηλεκτρικό και ηλεκτρονικό εξοπλισμό.

Για να εξασφαλιστεί η συμμόρφωση, έχουν εφαρμοστεί τα ακόλουθα εναρμονισμένα πρότυπα και εθνικά πρότυπα και κανονισμοί:

**EN 62841-1:2015/A11:2022 • EN 62841-2-11:2016/A11:2024
EN IEC 55014-1:2021 • EN IEC 55014-2:2021 • EN IEC 63000:2018
EN 62471:2008 • IEC 62471:2006 Προϊόν με μπαταρία Smart PAPS 204 A1/
Smart PAPS 208 A1/Smart PAPS 2012 A1/PAPP 204 A1/PAPP 208 A1:
EN 301 489-1 V2.2.3:2019 • EN 301 489-17 V3.3.1:2024
EN 300 328 V2.2.2:2019 • EN 50663:2017 • EN 62479:2010**

Η παρούσα δήλωση συμμόρφωσης εκδίδεται με αποκλειστική ευθύνη του κατασκευαστή.

CE

Grizzly Tools GmbH & Co. KG
Stockstädter Str. 20
63762 Großostheim
ΓΕΡΜΑΝΊΑ
11.07.2026

Christian Frank
Εξουσιοδοτημένος αντιπρόσωπος για την τεκμηρίωση

Inhaltsverzeichnis

Einleitung 111
Bestimmungsgemäße Verwendung 111
Lieferumfang/Zubehör 111
Übersicht 111
Funktionsbeschreibung 112
Technische Daten 112
Sicherheitshinweise 112
Bedeutung der Sicherheitshinweise 112
Bildzeichen und Symbole 113
Allgemeine Sicherheitshinweise für Elektrowerkzeuge 113
Sicherheitshinweise für hin- und hergehende Sägen 115
Restrisiken 115
Vorbereitung 115
Bedienteile 115
Fußplatte einstellen 116
Sägeblatt montieren und demontieren 116
Ladezustand des Akkus prüfen 116
Akku aufladen 116
Betrieb 116
Hinweise zum Sägen 116
Akku einsetzen und entnehmen 116
Ein- und Ausschalten 116
Transport 116
Reinigung, Wartung und Lagerung 117
Reinigung 117
Wartung 117
Lagerung 117
Entsorgung/Umweltschutz 117
Zusätzliche Entsorgungshinweise für Deutschland 117
Akkus umweltgerecht entsorgen 117
Fehlersuche 117
Service 118
Garantie 118
Reparatur-Service 118
Service-Center 119
Importeur 119
Ersatzteile und Zubehör 119
Original-EU-Konformitätserklärung 119
Explosionszeichnung..... 131

Einleitung



Die Betriebsanleitung ist Bestandteil dieses Produkts. Machen Sie sich vor der Benutzung des Produkts mit allen Bedien- und Sicherheitshinweisen vertraut. Bewahren Sie die Betriebsanleitung gut auf und händigen Sie alle Unterlagen bei Weitergabe des Produkts an Dritte mit aus.

Bestimmungsgemäße Verwendung

Das Gerät ist ausschließlich für folgende Verwendungen bestimmt:

- Sägen von Kunststoff, Holz und Stahl bei fester Auflage.
- Betrieb ausschließlich in trockenen Räumen.

Beachten Sie die Hinweise zu Sägeblatttypen.

Jede andere Verwendung, die in dieser Betriebsanleitung nicht ausdrücklich zugelassen wird, kann eine ernsthafte Gefahr für den Benutzer darstellen und zu Schäden am Gerät führen. Der Bediener oder Nutzer des Geräts ist für Unfälle oder Schäden an anderen Menschen oder deren Eigentum verantwortlich. Das Gerät ist für den Einsatz im Heimwerkerbereich bestimmt. Es wurde nicht für den gewerblichen Dauereinsatz konzipiert. Bei gewerblichem Einsatz erlischt die Garantie. Der Hersteller haftet nicht für Schäden, die durch bestimmungswidrige Verwendung oder falsche Bedienung verursacht wurden.

Lieferumfang/Zubehör

Packen Sie das Gerät aus und überprüfen Sie den Lieferumfang.



im Lieferumfang enthalten



Nicht im Lieferumfang enthalten

Entsorgen Sie das Verpackungsmaterial ordnungsgemäß.

Übersicht

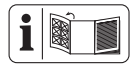

Die Abbildungen des Geräts finden Sie auf der vorderen und hinteren Ausklappseite.

1 Fußplatte
2 Spannfutter
3 LED-Arbeitslicht
4 Zusatzhandgriff
5 Ein-/Ausschalter
6 Einschaltsperre
7 Handgriff
8 Akku-Halter
9 Hebel
10 Holzsägeblatt
11 Metallsägeblatt
12 Aufbewahrungskoffer

(Abb. C)

13 Akku-Entriegelung
14 Taste (Ladezustandsanzeige)
15 Akku

(Abb. C)

16 Ladezustandsanzeige

17 Ladegerät

Funktionsbeschreibung

Das Gerät ist eine handgeführte Säge mit einem sich hin- und herbewegenden Sägeblatt.

Die Funktion der Bedienteile entnehmen Sie bitte den nachfolgenden Beschreibungen.

Technische Daten

Akku-Säbelsäge ..... PSSAP 20-Li E6

Bemessungsspannung U ..... 20 V ⎓

Schutzart IPX0

Gewicht (ohne Akku) ..... ≈1,6 kg

Leerlaufhubzahl ..... 0–3000 min^{-1}

Hublänge ..... 22 mm

Schnitttiefe*

- Holz ..... ≤ 150 mm
- Stahl ..... ≤ 15 mm
- Nichteisenmetall ..... ≤ 20 mm
- Metallrohr ..... ≤ 100 mm

Schalldruckpegel L_{pA} ..... 84,3 dB; K_{pA}=5 dB

Schallleistungspegel L_{WA}

- gemessen ..... 92,3 dB; K_{WA}=5 dB

Vibration a_h: Holzbalken ..... 9,117 m/s^2; K=1,5 m/s^2

Vibration a_h: Brett ..... 7,947 m/s^2; K=1,5 m/s^2

Akku ..... Li-Ion

Temperatur ..... Max. 50 °C

- Ladevorgang ..... 4–40 °C
- Betrieb ..... 4–50 °C
- Lagerung ..... 15–25 °C

PARKSIDE Performance Smart Akku Smart PAPS 204 A1/ Smart PAPS 208 A1/Smart PAPS 2012 A1/PAPP 204 A1/ PAPP 208 A1

- Frequenzband ..... 2400–2483,5 MHz
- Sendeleistung ..... ≤ 20 dBm

*abhängig vom eingesetzten Sägeblatt

⚠ **VORSICHT!** Gehörschäden! Tragen Sie Gehörschutz.

Lärm- und Vibrationswerte wurden entsprechend den in der Konformitätserklärung genannten Normen und Bestimmungen ermittelt.

Der angegebene Schwingungsgesamtwert und der angegebene Geräuschemissionswert sind nach einem genormten Prüfverfahren gemessen worden und können zum Vergleich eines Elektrowerkzeugs mit einem anderen verwendet werden. Der angegebene Schwingungsgesamtwert und der angegebene Geräuschemissionswert können auch zu einer vorläufigen Einschätzung der Belastung verwendet werden.

⚠ **WARNUNG!** Die Schwingungs- und Geräuschemissionen können während der tatsächlichen Benutzung des Elektrowerkzeugs von dem Angabewert abweichen, abhängig von der Art und Weise, in der das Elektrowerkzeug verwendet wird. Es ist notwendig, Sicherheitsmaßnahmen zum Schutz des Bedieners festzulegen, die auf einer Abschätzung der Schwingungsbelastung während der tatsächlichen Benutzungsbedingungen beruhen (hierbei sind alle Anteile des Betriebszyklus zu berücksichtigen, beispielsweise Zeiten, in denen das Elektrowerkzeug abgeschaltet ist, und solche, in denen es zwar eingeschaltet ist, aber ohne Belastung läuft).

X 20 V TEAM

Das Gerät ist Teil der Serie **X 20 V TEAM** und kann mit Akkus der **X 20 V TEAM** Serie betrieben werden. Akkus der Serie **X 20 V TEAM** dürfen nur mit Ladegeräten der Serie **X 20 V TEAM** geladen werden.

Wir empfehlen Ihnen, dieses Gerät ausschließlich mit folgenden Akkus zu betreiben: PAP 20 B1, PAP 20 B3, Smart PAPS 204 A1, Smart PAPS 208 A1, Smart PAPS 2012 A1, PAP 202 A1, PAP 204 A1, PAPP 204 A1, PAPP 208 A1

Wir empfehlen Ihnen, diese Akkus mit folgenden Ladegeräten zu laden: PLG 20 A3, PLG 20 A4, PLG 20 C1, PLG 20 C2, PLG 20 C3, PLG 201 A1, PDSLG 20 A1, PDSLG 20 B1, PDSLG 20 B2, Smart PLGS 2012 A1

Technische Daten von Akku und Ladegerät: Siehe separate Anleitung.

Sicherheitshinweise

Dieser Abschnitt behandelt die grundlegenden Sicherheitshinweise beim Gebrauch des Geräts.

⚠ **WARNUNG!** Personen- und Sachschäden durch unsachgemäßen Umgang mit dem Akku. Beachten Sie die Sicherheitshinweise und Hinweise zum Aufladen und der korrekten Verwendung in der Betriebsanleitung Ihres Akkus und Ladegeräts der Serie **X 20 V TEAM**. Eine detaillierte Beschreibung zum Ladevorgang und weitere Informationen finden Sie in dieser separaten Bedienungsanleitung.

Bedeutung der Sicherheitshinweise

⚠ **GEFAHR!** Wenn Sie diesen Sicherheitshinweis nicht befolgen, tritt ein Unfall ein. Die Folge ist schwere Körperverletzung oder Tod.

⚠ **WARNUNG!** Wenn Sie diesen Sicherheitshinweis nicht befolgen, tritt möglicherweise ein Unfall ein. Die Folge ist möglicherweise schwere Körperverletzung oder Tod.

⚠ **VORSICHT!** Wenn Sie diesen Sicherheitshinweis nicht befolgen, tritt ein Unfall ein. Die Folge ist möglicherweise leichte oder mittelschwere Körperverletzung.

HINWEIS! Wenn Sie diesen Sicherheitshinweis nicht befolgen, tritt ein Unfall ein. Die Folge ist möglicherweise ein Sachschaden.

Bildzeichen und Symbole

Bildzeichen auf dem Gerät


Betriebsanleitung lesen


Elektrogeräte gehören nicht in den Hausmüll.

Bildzeichen in der Betriebsanleitung


Schritt-für-Schritt Handlungsanweisung


Achtung!


Schutzhandschuhe benutzen


Entfernen Sie den Akku vor allen Arbeiten am Gerät!


Drücken


Ladezustand am Akku prüfen


Akku aufladen



Setzen Sie den Akku nicht über längere Zeit direkter Sonneneinstrahlung oder Temperaturen über 50 °C aus. Vermeiden Sie insbesondere das Ablegen auf Heizkörpern oder das Lagern in Fahrzeugen.


Trocken lagern


Außerhalb der Reichweite von Kindern lagern


Akku vor einer längeren Lagerung aus dem Gerät entfernen (separate Bedienungsanleitung für Akku und Ladegerät beachten)



Sauber, staubgeschützt und frostsicher lagern

Allgemeine Sicherheitshinweise für Elektrowerkzeuge

⚠ **WARNUNG! Lesen Sie alle Sicherheitshinweise, Anweisungen, Bebilderungen und technischen Daten, mit denen dieses Elektrowerkzeug versehen ist.** Versäumnisse bei der Einhaltung der nachfolgenden Anweisungen können elektrischen Schlag, Brand und/oder schwere Verletzungen verursachen. **Bewahren Sie alle Sicherheitshinweise und Anweisungen für die Zukunft auf.**

Der in den Sicherheitshinweisen verwendete Begriff „Elektrowerkzeug" bezieht sich auf netzbetriebene Elektrowerkzeuge (mit Netzleitung) oder auf akkubetriebene Elektrowerkzeuge (ohne Netzleitung).

1 **Arbeitsplatzsicherheit**

a) **Halten Sie Ihren Arbeitsbereich sauber und gut beleuchtet.** Unordnung oder unbeleuchtete Arbeitsbereiche können zu Unfällen führen.

b) **Arbeiten Sie mit dem Elektrowerkzeug nicht in explosionsgefährdeter Umgebung, in der sich brennbare Flüssigkeiten, Gase oder Stäube befinden.** Elektrowerkzeuge erzeugen Funken, die den Staub oder die Dämpfe entzünden können.

c) **Halten Sie Kinder und andere Personen während der Benutzung des Elektrowerkzeuges fern.** Bei Ablenkung können Sie die Kontrolle über das Elektrowerkzeug verlieren.

2 **Elektrische Sicherheit**

a) **Der Anschlussstecker des Elektrowerkzeugs muss in die Steckdose passen. Der Stecker darf in keiner Weise verändert werden. Verwenden Sie keine Adapterstecker gemeinsam mit schutzgeerdeten Elektrowerkzeugen.** Unveränderte Stecker und passende Steckdosen verringern das Risiko eines elektrischen Schlages.

b) **Vermeiden Sie Körperkontakt mit geerdeten Oberflächen wie von Rohren, Heizungen, Herden und Kühlschränken.** Es besteht ein erhöhtes Risiko durch elektrischen Schlag, wenn Ihr Körper geerdet ist.

c) **Halten Sie das Elektrowerkzeug von Regen oder Nässe fern.** Das Eindringen von Wasser in ein Elektrowerkzeug erhöht das Risiko eines elektrischen Schlages.

d) **Zweckentfremden Sie die Anschlussleitung nicht, um das Elektrowerkzeug zu tragen, aufzuhängen oder um den Stecker aus der Steckdose zu ziehen. Halten Sie die Anschlussleitung fern von Hitze, Öl, scharfen Kanten oder sich bewegenden Teilen.** Beschädigte oder verwickelte Anschlussleitungen erhöhen das Risiko eines elektrischen Schlages.

e) **Wenn Sie mit einem Elektrowerkzeug im Freien arbeiten, verwenden Sie nur Verlängerungsleitungen, die auch für den Außenbereich geeignet sind.** Die Anwendung einer für den Außenbereich geeigneten Verlängerungsleitung verringert das Risiko eines elektrischen Schlages.

f) **Wenn der Betrieb des Elektrowerkzeuges in feuchter Umgebung nicht vermeidbar ist, verwenden Sie einen Fehlerstromschutzschalter.** Der Einsatz eines Fehlerstromschutzschalters vermindert das Risiko eines elektrischen Schlages.

3 **Sicherheit von Personen**

a) **Seien Sie aufmerksam, achten Sie darauf, was Sie tun, und gehen Sie mit Vernunft an die Arbeit mit einem Elektrowerkzeug. Benutzen Sie kein Elektrowerkzeug, wenn Sie müde sind oder unter Einfluss von Drogen, Alkohol oder Medikamenten stehen.** Ein

Moment der Unachtsamkeit beim Gebrauch des Elektrowerkzeugs kann zu ernsthaften Verletzungen führen.

b) **Tragen Sie persönliche Schutzausrüstung und immer eine Schutzbrille.** Das Tragen persönlicher Schutzausrüstung, wie Staubmaske, rutschfeste Sicherheitsschuhe, Schutzhelm oder Gehörschutz, je nach Art und Einsatz des Elektrowerkzeugs, verringert das Risiko von Verletzungen.

c) **Vermeiden Sie eine unbeabsichtigte Inbetriebnahme. Vergewissern Sie sich, dass das Elektrowerkzeug ausgeschaltet ist, bevor Sie es an die Stromversorgung und/oder den Akku anschließen, es aufnehmen oder tragen.** Wenn Sie beim Tragen des Elektrowerkzeugs den Finger am Schalter haben oder das Elektrowerkzeug eingeschaltet an die Stromversorgung anschließen, kann dies zu Unfällen führen.

d) **Entfernen Sie Einstellwerkzeuge oder Schraubenschlüssel, bevor Sie das Elektrowerkzeug einschalten.** Ein Werkzeug oder Schlüssel, der sich in einem drehenden Teil des Elektrowerkzeugs befindet, kann zu Verletzungen führen.

e) **Vermeiden Sie eine abnormale Körperhaltung. Sorgen Sie für einen sicheren Stand und halten Sie jederzeit das Gleichgewicht.** Dadurch können Sie das Elektrowerkzeug in unerwarteten Situationen besser kontrollieren.

f) **Tragen Sie geeignete Kleidung. Tragen Sie keine weite Kleidung oder Schmuck. Halten Sie Haare und Kleidung fern von sich bewegenden Teilen.** Lockere Kleidung, Schmuck oder lange Haare können von sich bewegenden Teilen erfasst werden.

g) **Wenn Staubabsaug- und -auffangeinrichtungen montiert werden können, sind diese anzuschließen und richtig zu verwenden.** Verwendung einer Staubabsaugung kann Gefährdungen durch Staub verringern.

h) **Wiegen Sie sich nicht in falscher Sicherheit und setzen Sie sich nicht über die Sicherheitsregeln für Elektrowerkzeuge hinweg, auch wenn Sie nach vielfachem Gebrauch mit dem Elektrowerkzeug vertraut sind.** Achtloses Handeln kann binnen Sekundenbruchteilen zu schweren Verletzungen führen.

4 **Verwendung und Behandlung des Elektrowerkzeugs**

a) **Überlasten Sie das Elektrowerkzeug nicht. Verwenden Sie für Ihre Arbeit das dafür bestimmte Elektrowerkzeug.** Mit dem passenden Elektrowerkzeug arbeiten Sie besser und sicherer im angegebenen Leistungsbereich.

b) **Benutzen Sie kein Elektrowerkzeug, dessen Schalter defekt ist.** Ein Elektrowerkzeug, das sich nicht mehr ein- oder ausschalten lässt, ist gefährlich und muss repariert werden.

c) **Ziehen Sie den Stecker aus der Steckdose und/oder entfernen Sie einen abnehmbaren Akku, bevor Sie Geräteeinstellungen vornehmen, Einsatzwerkzeugteile wechseln oder das Elektrowerkzeug weglegen.** Diese Vorsichtsmaßnahme verhindert den unbeabsichtigten Start des Elektrowerkzeugs.

d) **Bewahren Sie unbenutzte Elektrowerkzeuge außerhalb der Reichweite von Kindern auf. Lassen Sie keine Personen das Elektrowerkzeug benutzen, die mit diesem nicht vertraut sind oder diese Anweisungen nicht gelesen haben.** Elektrowerkzeuge sind gefährlich, wenn sie von unerfahrenen Personen benutzt werden.

e) **Pflegen Sie das Elektrowerkzeug und Einsatzwerkzeug mit Sorgfalt. Kontrollieren Sie, ob bewegliche Teile einwandfrei funktionieren und nicht klemmen, ob Teile gebrochen oder so beschädigt sind, dass die Funktion des Elektrowerkzeugs beeinträchtigt ist. Lassen Sie beschädigte Teile vor dem Einsatz des Elektrowerkzeugs reparieren.** Viele Unfälle haben ihre Ursache in schlecht gewarteten Elektrowerkzeugen.

f) **Halten Sie Schneidwerkzeuge scharf und sauber.** Sorgfältig gepflegte Schneidwerkzeuge mit scharfen Schneidkanten verklemmen sich weniger und sind leichter zu führen.

g) **Verwenden Sie Elektrowerkzeug, Zubehör, Einsatzwerkzeuge usw. entsprechend diesen Anweisungen. Berücksichtigen Sie dabei die Arbeitsbedingungen und die auszuführende Tätigkeit.** Der Gebrauch von Elektrowerkzeugen für andere als die vorgesehenen Anwendungen kann zu gefährlichen Situationen führen.

h) **Halten Sie Griffe und Griffflächen trocken, sauber und frei von Öl und Fett.** Rutschige Griffe und Griffflächen erlauben keine sichere Bedienung und Kontrolle des Elektrowerkzeugs in unvorhergesehenen Situationen.

5 **Verwendung und Behandlung des Akkuwerkzeugs**

a) **Laden Sie die Akkus nur mit Ladegeräten auf, die vom Hersteller empfohlen werden.** Durch ein Ladegerät, das für eine bestimmte Art von Akkus geeignet ist, besteht Brandgefahr, wenn es mit anderen Akkus verwendet wird.

b) **Verwenden Sie nur die dafür vorgesehenen Akkus in den Elektrowerkzeugen.** Der Gebrauch von anderen Akkus kann zu Verletzungen und Brandgefahr führen.

c) **Halten Sie den nicht benutzten Akku fern von Büroklammern, Münzen, Schlüsseln, Nägeln, Schrauben oder anderen kleinen Metallgegenständen, die eine Überbrückung der Kontakte verursachen könnten.** Ein Kurzschluss zwischen den Akkukontakten kann Verbrennungen oder Feuer zur Folge haben.

d) **Bei falscher Anwendung kann Flüssigkeit aus dem Akku austreten. Vermeiden Sie den Kontakt damit. Bei zufälligem Kontakt mit Wasser abspülen. Wenn die Flüssigkeit in die Augen kommt, nehmen Sie zusätzlich ärztliche Hilfe in Anspruch.** Austretende Akkuflüssigkeit kann zu Hautreizungen oder Verbrennungen führen.

e) **Benutzen Sie keinen beschädigten oder veränderten Akku.** Beschädigte oder veränderte Akkus können sich unvorhersehbar verhalten und zu Feuer, Explosion oder Verletzungsgefahr führen.

f) **Setzen Sie einen Akku keinem Feuer oder zu hohen Temperaturen aus.** Feuer oder Temperaturen über 130 °C können eine Explosion hervorrufen.

g) **Befolgen Sie alle Anweisungen zum Laden und laden Sie den Akku oder das Akkuwerkzeug niemals außerhalb des in der Betriebsanleitung angegebenen Temperaturbereichs.** Falsches Laden oder Laden außerhalb des

zugelassenen Temperaturbereichs kann den Akku zerstören und die Brandgefahr erhöhen.

6 **Service**

a) **Lassen Sie Ihr Elektrowerkzeug nur von qualifiziertem Fachpersonal und nur mit Original-Ersatzteilen reparieren.** Damit wird sichergestellt, dass die Sicherheit des Elektrowerkzeugs erhalten bleibt.

b) **Warten Sie niemals beschädigte Akkus.** Sämtliche Wartung von Akkus sollte nur durch den Hersteller oder bevollmächtige Kundendienststellen erfolgen.

Sicherheitshinweise für hin- und hergehende Sägen

- **Halten Sie das Elektrowerkzeug an den isolierten Griffflächen, wenn Sie Arbeiten ausführen, bei denen das Einsatzwerkzeug verborgene Stromleitungen treffen kann.** Der Kontakt mit einer spannungsführenden Leitung kann auch metallene Geräteteile unter Spannung setzen und zu einem elektrischen Schlag führen.
- **Befestigen und sichern Sie das Werkstück mittels Zwingen oder auf andere Art und Weise an einer stabilen Unterlage.** Wenn Sie das Werkstück nur mit der Hand oder gegen Ihren Körper halten, bleibt es labil, was zum Verlust der Kontrolle führen kann.
- **Verwenden Sie ausschließlich Zubehör, welches von PARKSIDE empfohlen wurde.** Ungeeignetes Zubehör kann zu elektrischem Schlag oder Feuer führen.

Weiterführende Sicherheitshinweise für hin- und hergehende Sägen

- **Halten Sie die Hände vom Sägebereich fern.** Greifen Sie nicht unter das Werkstück. Bei Kontakt mit dem Sägeblatt besteht Verletzungsgefahr.
- **Führen Sie das Elektrowerkzeug nur eingeschaltet gegen das Werkstück.** Es besteht sonst die Gefahr eines Rückschlages, wenn sich das Einsatzwerkzeug im Werkstück verkantet.
- **Achten Sie darauf, dass die Fußplatte beim Sägen sicher aufliegt.** Ein verkantetes Sägeblatt kann brechen oder zum Rückschlag führen.
- **Schalten Sie nach Beendigung des Arbeitsvorgangs das Elektrowerkzeug aus und ziehen Sie das Sägeblatt erst dann aus dem Schnitt, wenn dieses zum Stillstand gekommen ist.** So vermeiden Sie einen Rückschlag und können das Elektrowerkzeug sicher ablegen.
- **Verwenden Sie nur unbeschädigte, einwandfreie Sägeblätter.** Verbogene oder unscharfe Sägeblätter können brechen, den Schnitt negativ beeinflussen oder einen Rückschlag verursachen.
- **Bremsen Sie das Sägeblatt nach dem Ausschalten nicht durch seitliches Gegendrücken ab.** Das Sägeblatt kann beschädigt werden, brechen oder einen Rückschlag verursachen.
- **Berühren Sie keine Gegenstände oder den Erdboden mit der laufenden Säge.** Es besteht Rückschlaggefahr.
- **Halten Sie das Elektrowerkzeug beim Arbeiten fest mit beiden Händen und sorgen Sie für einen sicheren Stand.** Das Elektrowerkzeug wird mit zwei Händen sicherer geführt.
- **Schalten Sie das Gerät sofort aus, wenn das Sägeblatt verkantet. Spreizen Sie den Sägeschnitt und ziehen Sie das Sägeblatt vorsichtig heraus.** Es kann zum Verlust der Kontrolle über das Elektrowerkzeug führen.
- **Verwenden Sie geeignete Suchgeräte, um verborgene Versorgungsleitungen aufzuspüren, oder ziehen Sie die örtliche Versorgungsgesellschaft hinzu.** Kontakt mit Elektroleitungen kann zu Feuer und elektrischem Schlag führen. Beschädigung einer Gasleitung kann zur Explosion führen. Eindringen in eine Wasserleitung verursacht Sachbeschädigung.
- **Warten Sie, bis das Elektrowerkzeug zum Stillstand gekommen ist, bevor Sie es ablegen.** Das Einsatzwerkzeug kann sich verhaken und zum Verlust der Kontrolle über das Elektrowerkzeug führen.

Restrisiken

Auch wenn Sie dieses Gerät vorschriftsmäßig bedienen, bleiben immer Restrisiken bestehen. Folgende Gefahren können im Zusammenhang mit der Bauweise und Ausführung dieses Gerätes auftreten:

- Gehörschäden, falls kein geeigneter Gehörschutz getragen wird.
- Gesundheitsschäden, die aus Hand-Arm-Schwingungen resultieren, falls das Gerät über einen längeren Zeitraum verwendet wird oder nicht ordnungsgemäß geführt und gewartet wird.
- Schnittverletzungen

⚠ **WARNUNG!** Gefahr durch elektromagnetisches Feld, das, während das Gerät im Betrieb ist, erzeugt wird. Das Feld kann unter bestimmten Umständen aktive oder passive medizinische Implantate beeinträchtigen. Um die Gefahr von ernsthaften oder tödlichen Verletzungen zu verringern, empfehlen wir Personen mit medizinischen Implantaten ihren Arzt und den Hersteller des medizinischen Implantats zu konsultieren, bevor das Gerät bedient wird.

Vorbereitung

⚠ **WARNUNG!** Verletzungsgefahr durch ungewollt anlaufendes Gerät. Setzen Sie den Akku erst dann in das Gerät ein, wenn das Gerät vollständig für den Einsatz vorbereitet ist.

Bedienteile

Kontrollieren Sie vor dem ersten Gebrauch den sicheren Sitz aller vormontierten Elemente und lernen Sie die Bedienteile kennen.

- **Ein-/Ausschalter (5)**
  - Einschalten: Drücken
  - Hubzahl stufenlos regulieren: Je weiter Sie den Ein-/Ausschalter drücken, desto höher ist die Hubzahl.

- Ausschalten: Loslassen

- **Einschaltsperre (6)**
  - Entsperren: Drücken
  - Sperren: Loslassen

Fußplatte einstellen

Hinweise

- Verletzungsgefahr! Demontieren Sie das Sägeblatt **(10, 11)**.
- ⚠ **WARNUNG!** Verwenden Sie das Gerät niemals ohne Fußplatte **(1)**.

Vorgehen

→ siehe (Abb. A)

Sägeblatt montieren und demontieren

Hinweise

- Das Sägeblatt hat eine ½" Universal-Aufnahme.
- Stellen Sie sicher, dass das Sägeblatt **(10, 11)** korrekt befestigt ist und die Zähne nach unten zeigen.

Vorgehen

→ siehe (Abb. B)

Ladezustand des Akkus prüfen

→ siehe (Abb. C)

Farbe	Bedeutung
grün	Akku geladen
orange	Akku teilweise geladen
rot	Akku muss geladen werden

Akku aufladen

Hinweise

- Setzen Sie den Akku nicht über längere Zeit direkter Sonneneinstrahlung oder Temperaturen > 50 °C aus. Vermeiden Sie insbesondere das Ablegen auf Heizkörpern oder das Lagern in Fahrzeugen.
- Siehe auch Betriebsanleitung des Ladegeräts.

→ siehe (Abb. C)

Betrieb

Hinweise zum Sägen

Allgemeine Hinweise

- Verwenden Sie keine stumpfen, verbogenen oder anderweitig beschädigten Sägeblätter.
- Prüfen Sie vor dem Sägen das Werkstück auf verborgene Fremdkörper wie Nägel oder Schrauben. Entfernen Sie diese.
- Verwenden Sie nur Sägeblätter mit dem identischen Sägeblattschaft wie das mitgelieferte Sägeblatt.
- Halten Sie das Gerät sicher am Handgriff fest.
- Setzen Sie die Fußplatte auf das Werkstück.
- Üben Sie nicht zu viel Druck in Schnittrichtung aus. Lassen Sie das Gerät die Arbeit verrichten.
- Schalten Sie das Gerät sofort aus, wenn das Sägeblatt verkantet. Spreizen Sie den Sägeschnitt und ziehen Sie das Sägeblatt vorsichtig heraus.
- Bevor Sie das Gerät ablegen, schalten Sie es aus und warten Sie, bis es vollkommen zum Stillstand gekommen ist.
- Stellen Sie sich beim Arbeiten immer seitlich zur Säge.
- Vermeiden Sie die Überbeanspruchung des Gerätes während der Arbeit.

Tauchsägen

Voraussetzungen

- Weiche Materialien wie Holz, Porenbeton, Gipskarton usw.

Vorgehen

1 Setzen Sie das Gerät mit der Unterkante der Fußplatte **(1)** auf das Werkstück. Das Sägeblatt **(10)** berührt das Werkstück nicht.
2 Tauchen Sie das Sägeblatt **(10)** in das Werkstück ein, indem Sie das Gerät nach vorne kippen, bis das Gerät senkrecht steht.
3 Sägen Sie entlang der gewünschten Schnittlinie.

Akku einsetzen und entnehmen

→ siehe (Abb. D)

Ein- und Ausschalten

Hinweise

- Die Hubzahl kann stufenlos reguliert werden. Je weiter der Ein-/Ausschalter **(5)** gedrückt wird, desto höher ist die Hubzahl.
- Ziehen Sie das Sägeblatt erst dann aus dem Schnitt, wenn dieses zum Stillstand gekommen ist.
- LED-Arbeitslicht **(3)**
  START → LED-Arbeitslicht an
  STOP → LED-Arbeitslicht erlischt ca. 10 Sekunden nach dem Ausschalten

Vorgehen

→ siehe (Abb. E)

Transport

Hinweise

- Schalten Sie das Gerät aus.
- Vergewissern Sie sich, dass alle sich bewegenden Teile zum vollständigen Stillstand gekommen sind.
- Entfernen Sie den Akku.
- Entfernen Sie das Einsatzwerkzeug.
- Tragen Sie das Gerät immer am Handgriff.

Reinigung, Wartung und Lagerung

⚠ **WARNUNG!** Verletzungsgefahr durch ungewollt anlaufendes Gerät. Schützen Sie sich bei Wartungs- und Reinigungsarbeiten. Schalten Sie das Gerät aus und ziehen Sie den Anschlussstecker aus der Steckdose.

Lassen Sie Instandsetzungsarbeiten und Wartungsarbeiten, die nicht in dieser Anleitung beschrieben sind, von unserem Service-Center durchführen. Verwenden Sie nur Original-Ersatzteile.

Reinigung

→ siehe Abb. F

Wartung

Das Gerät ist wartungsfrei.

Lagerung

→ siehe (Abb. G)

Entsorgung/Umweltschutz

Nehmen Sie den Akku aus dem Gerät und führen Sie Gerät, Akku, Zubehör und Verpackung einer umweltgerechten Wiederverwertung zu.



Elektrogeräte gehören nicht in den Hausmüll.

Das Symbol der durchgestrichenen Mülltonne bedeutet, dass dieses Elektro- bzw. Elektronikgerät am Ende seiner Lebensdauer nicht im Hausmüll entsorgt werden darf, sondern vom Endnutzer einer getrennten Sammlung zugeführt werden muss.

Richtlinie 2012/19/EU über Elektro- und Elektronik-Altgeräte:

Verbraucher sind gesetzlich dazu verpflichtet, Elektro- und Elektronikgeräte am Ende ihrer Lebensdauer einer umweltgerechten Wiederverwertung zuzuführen. Auf diese Weise wird eine umwelt- und ressourcenschonende Verwertung sichergestellt.
Je nach Umsetzung in nationales Recht können Sie folgende Möglichkeiten haben:

- an einer Verkaufsstelle zurückgeben,
- an einer offiziellen Sammelstelle abgeben,
- an den Hersteller/Inverkehrbringer zurücksenden.

Nicht betroffen sind den Altgeräten beigefügte Zubehörteile und Hilfsmittel ohne Elektrobestandteile.

Zusätzliche Entsorgungshinweise für Deutschland

Das Gerät ist bei eingerichteten Sammelstellen, Wertstoffhöfen oder Entsorgungsbetrieben abzugeben. Zudem sind Vertreiber von Elektro- und Elektronikgeräten sowie Vertreiber von Lebensmitteln zur Rücknahme verpflichtet. LIDL bietet Ihnen Rückgabemöglichkeiten direkt in den Filialen und Märkten an. Rückgabe und Entsorgung sind für Sie kostenfrei.

Beim Kauf eines Neugerätes haben Sie das Recht, ein entsprechendes Altgerät unentgeltlich zurückzugeben.

Zusätzlich haben Sie die Möglichkeit, unabhängig vom Kauf eines Neugerätes, unentgeltlich (bis zu drei) Altgeräte abzugeben, die in keiner Abmessung größer als 25 cm sind.

Bitte entnehmen Sie vor der Rückgabe Batterien oder Akkumulatoren, sowie Lampen, die zerstörungsfrei entnommen werden können und führen diese einer separaten Sammlung zu.

Akkus umweltgerecht entsorgen



Der Akku darf am Ende der Nutzungszeit nicht über den Haushaltsmüll entsorgt werden. Werfen Sie den Akku nicht ins Feuer (Explosionsgefahr) oder ins Wasser. Beschädigte Akkus können der Umwelt und ihrer Gesundheit schaden, wenn giftige Dämpfe oder Flüssigkeiten austreten.

Sie sind verpflichtet, defekte oder ausgediente Akkus umweltgerecht zu entsorgen.

- Öffnen Sie Akkus nicht und vermeiden Sie eine mechanische Beschädigung. Es besteht die Gefahr eines Kurzschlusses und es können Dämpfe austreten, die die Atemwege reizen.
- Aus Sicherheitsgründen sollten Akkus vor der Entsorgung entladen werden.
- Kleben Sie die Pole ab, um Kurzschlüsse zu vermeiden.
- Entsorgen Sie Akkus über den Handel oder eine Sammelstelle.
- **Beschädigte Akkus**

  Behandeln Sie äußerlich beschädigte Akkus besonders vorsichtig!
  - Berühren Sie beschädigte Akkus nicht mit bloßen Händen.
  - Falls Sie die Pole nicht abkleben können, geben Sie Akkus einzeln in eine Plastiktüte.
  - Geben Sie beschädigte Akkus einzeln in einen nicht brennbaren, verschließbaren Behälter, der noch mit Sand gefüllt werden kann.
  - Bringen Sie beschädigte Akkus zu einer Sammelstelle mit Fachpersonal.

Fehlersuche

Die folgende Tabelle hilft Ihnen kleine Störungen zu beseitigen:

Problem	Mögliche Ursache	Fehlerbehebung
Gerät startet nicht	Ein-/Ausschalter **(5)** defekt	Wenden Sie sich an das Service-Center.
	Motor defekt	Wenden Sie sich an das Service-Center.
Gerät arbeitet mit Unterbrechungen	Interner Wackelkontakt	Wenden Sie sich an das Service-Center.

Problem	Mögliche Ursache	Fehlerbehebung
Geringe Sägeleistung	Sägeblatt **(10, 11)** für das zu bearbeitende Werkstück ungeeignet	Geeignetes Sägeblatt **(10, 11)** einsetzen
	Sägeblatt **(10, 11)** stumpf	Neues Sägeblatt **(10, 11)** einsetzen
	Falsche Sägegeschwindigkeit	Sägegeschwindigkeit anpassen
Sägeblatt wird schnell stumpf	Sägeblatt **(10, 11)** für das zu bearbeitende Werkstück ungeeignet	Geeignetes Sägeblatt **(10, 11)** einsetzen
	Sägegeschwindigkeit zu hoch	Sägegeschwindigkeit verringern
	Zu viel Druck angewandt	Druck verringern

Service

Garantie

Sehr geehrte Kundin, sehr geehrter Kunde,

Sie erhalten auf dieses Produkt 5 Jahre Garantie ab Kaufdatum. Im Falle von Mängeln dieses Produkts stehen Ihnen gegen den Verkäufer des Produkts gesetzliche Rechte zu. Diese gesetzlichen Rechte werden durch unsere im Folgenden dargestellte Garantie nicht eingeschränkt.

Garantiebedingungen

Die Garantiefrist beginnt mit dem Kaufdatum. Bitte bewahren Sie den Original-Kassenbon gut auf. Diese Unterlage wird als Nachweis für den Kauf benötigt. Tritt innerhalb von fünf Jahren ab dem Kaufdatum dieses Produkts ein Material- oder Fabrikationsfehler auf, wird das Produkt von uns – nach unserer Wahl – für Sie kostenlos repariert oder ersetzt. Diese Garantieleistung setzt voraus, dass innerhalb der Fünf-Jahres-Frist das defekte Produkt und der Kaufbeleg (Kassenbon) vorgelegt und schriftlich kurz beschrieben wird, worin der Mangel besteht und wann er aufgetreten ist.

Wenn der Defekt von unserer Garantie gedeckt ist, erhalten Sie das reparierte oder ein neues Produkt zurück. Mit Reparatur oder Austausch des Produkts beginnt kein neuer Garantiezeitraum.

Garantiezeit und gesetzliche Mängelansprüche

Die Garantiezeit wird durch die Gewährleistung nicht verlängert. Dies gilt auch für ersetzte und reparierte Teile. Eventuell schon beim Kauf vorhandene Schäden und Mängel müssen sofort nach dem Auspacken gemeldet werden. Nach Ablauf der Garantiezeit anfallende Reparaturen sind kostenpflichtig.

Garantieumfang

Das Produkt wurde nach strengen Qualitätsrichtlinien sorgfältig produziert und vor Anlieferung gewissenhaft geprüft.

Die Garantieleistung gilt für Material- oder Fabrikationsfehler. Diese Garantie erstreckt sich nicht auf Produktteile, die normaler Abnutzung ausgesetzt sind und daher als Verschleißteile angesehen werden können (z. B. Holzsägeblatt, Metallsägeblatt) oder für Beschädigungen an zerbrechlichen Teilen.

Diese Garantie verfällt, wenn das Produkt beschädigt, nicht sachgemäß benutzt oder nicht gewartet wurde. Für eine sachgemäße Benutzung des Produkts sind alle in der Betriebsanleitung aufgeführten Anweisungen genau einzuhalten. Verwendungszwecke und Handlungen, von denen in der Betriebsanleitung abgeraten oder vor denen gewarnt wird, sind unbedingt zu vermeiden.

Das Produkt ist lediglich für den privaten und nicht für den gewerblichen Gebrauch bestimmt. Bei missbräuchlicher und unsachgemäßer Behandlung, Gewaltanwendung und bei Eingriffen, die nicht von unserer autorisierten Service-Niederlassung vorgenommen wurden, erlischt die Garantie.

Abwicklung im Garantiefall

Um eine schnelle Bearbeitung Ihres Anliegens zu gewährleisten, folgen Sie bitte den folgenden Hinweisen:

- Bitte halten Sie für alle Anfragen den Kassenbon und die Artikelnummer (IAN 521701_2601) als Nachweis für den Kauf bereit.
- Die Artikelnummer entnehmen Sie bitte dem Typenschild am Produkt, einer Gravur am Produkt, dem Titelblatt der Bedienungsanleitung (unten links) oder dem Aufkleber auf der Rück- oder Unterseite des Produktes.
- Sollten Funktionsfehler oder sonstige Mängel auftreten, kontaktieren Sie zunächst das nachfolgend benannte Service-Center **telefonisch** oder nutzen Sie unser **Kontaktformular**, das Sie auf *parkside-diy.com* in der Kategorie **Service** finden.
- Ein als defekt erfasstes Produkt können Sie, nach Rücksprache mit unserem Service-Center unter Beifügung des Kaufbelegs (Kassenbons) und der Angabe, worin der Mangel besteht und wann er aufgetreten ist, für Sie portofrei an die Ihnen mitgeteilte Service-Anschrift übersenden. Um Annahmeprobleme und Zusatzkosten zu vermeiden, benutzen Sie unbedingt nur die Adresse, die Ihnen mitgeteilt wird. Stellen Sie sicher, dass der Versand nicht unfrei, per Sperrgut, Express oder sonstiger Sonderfracht erfolgt. Senden Sie das Produkt bitte inkl. aller beim Kauf mitgelieferten Zubehörteile ein und sorgen Sie für eine ausreichend sichere Transportverpackung.

Reparatur-Service

Für Reparaturen, **die nicht der Garantie unterliegen**, wenden Sie sich an das Service-Center. Dort erhalten Sie gerne einen Kostenvoranschlag.

- Wir können nur Geräte bearbeiten, die ausreichend verpackt und frankiert eingesandt wurden.
  Hinweis: Bitte senden Sie Ihr Gerät gereinigt und mit Hinweis auf den Defekt an die vom Service-Center genannte Adresse.
- Nicht angenommen werden unfrei eingeschickte Geräte sowie Geräte, die per Sperrgut, Express oder mit sonstiger Sonderfracht versendet wurden.

- Wir entsorgen Ihre eingesendeten, defekten Geräte kostenlos.

Service-Center

DE
Service Deutschland
Tel.: 0800 88 55 300
Kontaktformular auf
parkside-diy.com
IAN 521701_2601

Importeur

Bitte beachten Sie, dass die folgende Anschrift keine Serviceanschrift ist. Kontaktieren Sie zunächst das oben genannte Service-Center.

Grizzly Tools GmbH & Co. KG
Stockstädter Str. 20
63762 Großostheim
DEUTSCHLAND
www.grizzlytools.de

Ersatzteile und Zubehör

Ersatzteile und Zubehör erhalten Sie unter *www.grizzlytools.shop*. Sollten bei Ihrem Bestellvorgang Probleme auftreten, kontaktieren Sie uns über unseren Online-Shop. Bei weiteren Fragen wenden Sie sich an: *Service-Center, S. 119*

Pos.-Nr.	Bezeichnung	Best.-Nr.
1	Fußplatte	75118254
9	Hebel	75118255
10	Holzsägeblatt	13800419
11	Metallsägeblatt	13800420

Original-EU-Konformitätserklärung

Produkt: **Akku-Säbelsäge**

Modell: **PSSAP 20-Li E6**

Seriennummer: 000001-202000

Der oben beschriebene Gegenstand der Erklärung erfüllt die einschlägigen Harmonisierungsrechtsvorschriften der Union:

**2006/42/EG (bis 2027-01-19); (EU) 2023/1230 (ab 2027-01-20)
• 2014/30/EU • 2011/65/EU & (EU) 2015/863 Produkt mit Akku Smart PAPS 204 A1/Smart-PAPS 208 A1/Smart PAPS 2012 A1/PAPP 204 A1/PAPP 208 A1: 2014/53/EU (statt 2014/30/EU)**

Der oben beschriebene Gegenstand der Erklärung erfüllt die Vorschriften der Richtlinie 2011/65/EU des Europäischen Parlaments und des Rates vom 8. Juni 2011 zur Beschränkung der Verwendung bestimmter gefährlicher Stoffe in Elektro- und Elektronikgeräten.

Um die Konformität zu gewährleisten, wurden folgende harmonisierte Normen sowie nationale Normen und Bestimmungen angewendet:

**EN 62841-1:2015/A11:2022 • EN 62841-2-11:2016/A11:2024
EN IEC 55014-1:2021 • EN IEC 55014-2:2021 • EN IEC 63000:2018
EN 62471:2008 • IEC 62471:2006 Produkt mit Akku Smart PAPS 204 A1/
Smart PAPS 208 A1/Smart PAPS 2012 A1/PAPP 204 A1/PAPP 208 A1:
EN 301 489-1 V2.2.3:2019 • EN 301 489-17 V3.3.1:2024
EN 300 328 V2.2.2:2019 • EN 50663:2017 • EN 62479:2010**

Die alleinige Verantwortung für die Ausstellung dieser Konformitätserklärung trägt der Hersteller:

CE
Grizzly Tools GmbH & Co. KG
Stockstädter Str. 20
63762 Großostheim
DEUTSCHLAND
11.07.2026



Christian Frank
Dokumentationsbevollmächtigter

JÓTÁLLÁSI TÁJÉKOZTATÓ

A termék megnevezése:	**Akkus kardfűrész**
A termék típusa:	**PSSAP 20-Li E6**
Gyártási szám:	**521701_2601**

A gyártó cégneve, címe, e-mail címe:	Szerviz neve, címe, telefonszáma:
Grizzly Tools GmbH & Co. KG Stockstädter Straße 20 63762 Großostheim NÉMETORSZÁG E-Mail: service@grizzlytools.de	**Magyarország szerviz** Tel.: 06800 21647 Kapcsolatfelvételi űrlap: www.parkside-diy.com W+T Környezetvédelmi és Szolgáltató Kft. Dunapart also 138; 2318 Szigetszentmárton Tel.: 0624 456 672
Az importáló/ forgalmazó neve és címe:	
Lidl Magyarország Kereskedelmi Bt., H-1037 Budapest, Rádl árok 6.	

1. A jótállási idő a Magyarország területén, Lidl Magyarország Kereskedelmi Bt. üzle-tében történt vásárlás napjától számított 5 év, amely jogvesztő. A jótállási idő a fogyasztó részére történő átadással, vagy ha az üzembe helyezést a forgalmazó, vagy annak megbízottja végzi, az üzembe helyezés napjával kezdődik.
2. A jótállási igény a jótállási jeggyel és/vagy a vásárlást igazoló blokkal érvényesíthető. A jótállási jegy szabálytalan kiállítása, vagy átadásának elmaradása nem érinti a jótállási kötelezettség-vállalás érvényességét. Kérjük, hogy a vásárlás tényének és időpontjának bizonyítására őrizze meg a pénztári fizetésnél kapott jótállási jegyetés a vásárlást igazoló blokkot.
3. A vásárlástól számított három munkanapon belül érvényesített csereigény esetén a forgalmazó köteles a terméket kicserélni, feltéve ha a hiba a rendeltetésszerű hasz-nálatot akadályozza. A jótállási jogokat a termék tulajdonosaként a fogyasztó érvé-nyesítheti az áruházakban, valamint a jótállási tájékoztatóban feltüntetett szervizekben. (A magyar Polgári Törvénykönyv alapján fogyasztónak minősül a szakmája, önálló foglalkozása vagy üzleti tevékenysége körén kívül eljáró természetes személy.)
   A jótállás ideje alatt a fogyasztó hibás teljesítés esetén kérheti a termék kijavítását, kicserélését, vagy ha a termék nem javítható vagy cserélhető, vagy az a forgalma-zónak aránytalan többletköltséggel járna, illetve a fogyasztó kijavításhoz, kicseré-léshez fűződő érdeke alapos ok miatt megszűnt, árleszállítást kérhet, vagy elállhat a szerződéstől és visszakérheti a vételárat. A kijavítás során a termékbe csak új alkatrész kerülhet beépítésre.

4. A fogyasztó a hi a felfedezésé után a lehető legrövidebb időn belül köteles a hi át e elenteni és a terméket a ótállási ogok érvényesítése cél á ól átadni. A hi a fel-fedezésétől számított két hónapon belül bejelentett ótállási igényt időben közöltnek kell tekinteni. A közlés elmaradásá ól eredő kárért a fogyasztó felelős. A jótállási igény érvényesíthetőségének határideje a termék, vagy fődara ának kicserélése esetén a csere nap án raindul.
5. A rögzített ekötésű, illetve a 10 kg-nál súlyosabb, vagy tömegközlekedési eszközön nem szállítható terméket az üzemeltetés helyén kell meg avítani. A an az eset en, ha a avítás a helyszínen nem végezhető el, a termék ki- és visszaszereléséről, valamint szállításáról a forgalmazónak kell gondoskodnia.
6. A ótállás nem áll fenn, ha a hi a a nem rendeltetésszerű használatból, átalakítás- ól, helytelen tárolás ól, vagy a használati utasítástól eltérő kezelésből, vagy ármely a vásárlást követő behatásból fakad, vagy elemi kár okozta, és azt a for-galmazó, vagy a szerviz izonyít a. A ótállás nem vonatkozik a mozgó kopó alkat-részek világítótestek, gumia roncsok st . rendeltetésszerű elhasználódására. A szerviz és a forgalmazó a ki avítás során nem felel a terméken a fogyasztó vagy harmadik személyek által tárolt adatokért vagy eállításokért.
7. ogyasztói ogvita esetén a fogyasztó a megyei (fővárosi kereskedelmi és iparkamarák mellett működő békéltető testület eljárását is kezdeményezheti. A ótállás a fogyasztó törvényből eredő szavatossági ogait és azok érvényesíthetőségét nem érinti.

Kijavítást ellenőrző szelvény:

A ótállási igény e elentésének időpont a:	A hi a oka:
avításra átvétel időpontja:	A hi a avításának mód a:
A fogyasztó részére történő visszaadás időpontja:	
A szerviz bélyegzője, kelt és aláírás:	

Kicserélést ellenőrző szelvény:

A ótállási igény e elentésének időpontja:
Kicserélés időpontja:
A cserélő bolt bélyegzője, kelt és aláírás:

Garancijo

Grizzly Tools GmbH & Co. KG
Stockstädter Str. 20, 63762 Großostheim, NEMČIJA

Servis v Slovenija

Tel.: 0800 81400
Kontaktni obrazec na
parkside-diy.com
(Birotehnika, Hodošček Renata s.p., Lendavska ULICA 23, 9000 Murska Sobota)

Garancijski list

1 S tem garancijskim listom *Grizzly Tools GmbH & Co. KG, Stockstädter Str. 20, 63762 Großostheim, Nemčija* jamcimo, da bo izdelek v garancijskem roku ob normalni in pravilni uporabi brezhibno deloval in se zavezujemo, da bomo ob izpolnjenih spodaj navedenih pogojih odpravili morebitne pomanjkljivosti in okvare zaradi napak v materialu ali izde-lavi oziroma po svoji presoji izdelek zamenjali ali vrnili kupnino.

2 Garancija je veljavna na ozemlju Republike Slovenije.

3 Garancijski rok za proizvod je 60 mesecev od datuma izrocitve blaga. Datum izrocitve blaga je razviden iz racuna.

4 Ce izdelek ne izpolnjuje specifikacij ali nima lastnosti, navedenih v garancijskem listu ali oglaševalskem sporocilu, lahko potrošnik najprej zahteva odpravo napak. O napaki mora potrošnik obvestiti proizvajalca ali pooblašceni servis (kontaktna številka in elektronski naslov navedena zgoraj) in zahtevati odpravo napak. Kupec je dolžan ob uveljavljanju zahtevka predložiti garancijski list in racun, kot potrdilo in dokazilo o nakupu ter dnevu izrocitve blaga. Svetujemo vam, da pred tem natancno preberete navodila o sestavi in uporabi izdelka.

5 Rok za odpravo napake je 30 dni od dneva, ko je proizvajalec ali pooblašceni servis prejel zahtevo za odpravo napake. Ce napake v tem roku niso odpravljene, mora proizvajalec potrošniku brezplacno zamenjati blago z enakim, novim in brezhibnim blagom. Rok se lahko zaradi narave in kompleksnost blaga, narave in resnosti neskladnosti ter napora, ki je potreben za dokoncanje popravila ali zamenjave podaljša za najkrajši cas, ki je potreben za dokoncanje popravila, vendar najvec za 15 dni. O številu dni podaljšanega roka in razlogih za podaljšanje mora biti potrošnik obvešcen pred potekom 30 dnevnega roka za odpravo napak.

6 Ce v roku 30 dni oz. v primeru podaljšanja v roku 45 dni blago ni popravljeno ali blago ni zamenjano z novim, lahko potrošnik od proizvajalca zahteva vracilo celotne kupnine ali zahteva sorazmerno znižanje kupnine. Sorazmerno znižanje kupnine je sorazmerno zmanjšanju vrednosti blaga, ki ga je potrošnik prejel, v primerjavi z vrednostjo, ki bi jo imelo blago, ce bi bilo skladno.

7 Ce se neskladnost pojavi v manj kot 30 dneh od dobave blaga, lahko potrošnik ob predložitvi blaga od proizvajalca takoj zahteva vracilo placanega zneska.

8 Proizvajalec oziroma pooblašceni servis lahko potrošniku za cas popravila blaga, za katero je bila izdana obvezna garancija, zagotovi brezplacno uporabo podobnega blaga. Ce proizvajalec potrošniku ne zagotovi nadomestnega blaga v zacasno uporabo, ima potrošnik pravico uveljavljati škodo, ki jo je utrpel, ker blaga ni mogel uporabljati od trenutka, ko je zahteval popravilo ali zamenjavo, do njune izvršitve.

9 Stroške za material, nadomestne dele, delo, prenos in prevoz izdelkov, ki nastanejo pri odpravljanju okvar oziroma nadomestitvi blaga z novim, krije proizvajalec.

10 V primeru zamenjave blaga ali zamenjave bistvenega dela blaga z novim se potrošniku izda nov garancijski list.

11 V primeru, da proizvod popravlja nepooblašceni servis ali nepooblašcena oseba, kupec ne more uveljavljati zahtevkov iz te garancije.

12 Vzroki za okvaro oziroma nedelovanje izdelka morajo biti lastnosti stvari same in ne vzroki, ki so zunaj proizvajalceve oziroma prodajalceve sfere. Kupec ne more uveljavljati zahtevkov iz te garancije, ce se ni držal priloženih navodil za sestavo in uporabo izdelka ali ce je izdelek kakorkoli spremenjen ali nepravilno vzdrževan.

13 Proizvajalec zagotavlja proti placilu popravilo, vzdrževanje blaga, nadomestne dele in priklopne aparate vsaj tri leta po poteku garancijskega roka,

14 Obrabni deli oz. potrošni material so izvzeti iz garancije.

15 Vsi potrebni podatki za uveljavljanje garancije se nahajajo na dveh locenih dokumentih (garancijski list, racun).

16 Ta garancija proizvajalca ne izkljucuje zakonske pravice potrošnika, da zoper prodajalca v primeru neskladnosti blaga brezplacno uveljavlja jamcevalne zahtevke. Ta garancija prav tako ne izkjucuje pravic potrošnika, ki izhajajo iz obveznega jamstva za skladnost blaga.

Prodajalec:
Lidl Slovenija d.o.o. k.d., Pod lipami 1, SI-1218 Komenda

Garancija / Garantni list

Poštovani kupci,
Ovim putem Vas upoznajemo sa Vašim pravima i obavezama koje proističu iz Zakona o zaštiti potrošača, a u pogledu ostvarivanja prava iz garancije.

Ova garancija ni na koji način ne utiče, niti isključuje prava koja kupac ima u skladu sa važećim Zakonom o zaštiti potrošača po osnovu zakonske odgovornosti prodavca za nesaobraznost robe ugovoru koja traje 2 godine od dana kada je roba predata kupcu. Davalac garancije ovom izjavom preuzima obavezu da kupcima svojih aparata, a pod uslovima i redosledom definisanim u ovoj izjavi, obezbedi:

- besplatno otklanjanje kvarova u garantnom roku, koji bi nastali kod uobičajene upotrebe ili zbog grešaka u proizvodnji i materijalu, ili
- zamenu aparata kada opravka shodno odredbi prethodne tačke nije moguća, ili
- povrat novca kada ni zamena aparata shodno odredbi prethodne tačke nije moguća.

Ukupan rok garancije je 5 godine.

Garantni rok počinje da važi od datuma kupovine proizvoda, odnosno od prijema istog od strane kupca, a što se dokazuje fiskalnim računom.

Garancija važi na teritoriji Republike Srbije.

Kupac može da izjavi reklamaciju usmeno u nekom od prodajnih objekata Lidl Srbija KD, odnosno telefonom, pisanim putem ili elektronskim putem na kontakte kompanije Lidl Srbija KD, uz dostavu računa na uvid.

U cilju ispravnog funkcionisanja uređaj se koristi u skladu sa njegovom namenom i Uputstvom za upotrebu.

Na osnovani zahtev kupca, koji je izjavljen u garantnom roku i u skladu sa uslovima iz ove Izjave, prodavac će izvršiti otklanjanje kvarova i nedostataka na proizvodu ili druge radnje u skladu sa ovom Izjavom, a u roku predviđenom Zakonom.

Garantni uslovi:

Pre obraćanja prodavcu za tehničku pomoć, potrebno je proveriti ispravnost instalacije i ostalih potrebnih uslova naznačenih u Uputstvu za upotrebu.

Kupac je dužan da prodavcu preda sve pripadajuće delove uređaja koje je preuzeo u trenutku kupovine.

Popravke u roku garancije:

Garancija važi počev od dana kada je proizvod predat kupcu, a koja se utvrđuje na osnovu fiskalnog računa. U garantnom periodu davalac garancije, odnosno prodavac je u obavezi da otkloni tehničke kvarove koji bi nastali kod uobičajene upotrebe ili zbog grešaka u proizvodnji i materijalu, bez naknade i u zakonskom roku. Ukoliko opravka nije moguća, davalac garancije, odnosno prodavac je ovlašćen i dužan da sprovede druge radnje u skladu sa ovom Izjavom.

Lidl i proizvođač nisu u mogućnosti da garantuju obezbeđivanje servisiranja i dostupnost rezervnih ili zamenskih delova van postupka ostvarivanja prava iz garancije/zakonske odgovornosti za saobraznost. Ukoliko za tim bude potrebe, putem naše Službe za potrošače možete proveriti dostupnost rezervnih delova i opcije za popravku. Hvala na razumevanju.

Garancija ne važi u sledecim slucajevima:

1. Ukoliko prodavcu uz uređaj nije priložen fiskalni račun ili drugi dokaz o kupovini koji sadrži datum prodaje.
2. Ukoliko je kvar prouzrokovan udarom groma, strujnim udarom ili sličnim delovanjem spoljne sile na sam uređaj (požar, poplava, naponski udar...).
3. Ukoliko su nastali kvarovi i oštećenja na uređaju posledica delovanja spoljnih uticaja, kao što su: velika vlaga, previsoka i suviše niska temperatura (pucanje cevi usled smrzavanja, oštećenja gumenih delova, rđanje, itd.)
4. Ukoliko uređaj nije korišćen u skladu sa Uputstvom za upotrebu.
5. Ukoliko je uređaj pokušalo da popravi treće neovlašćeno lice.
6. Ukoliko uređaj nije korišćen u skladu sa namenom.
7. Ukoliko je čišćenje i održavanje uređaja urađeno protivno Uputstvu za upotrebu.
8. Ukoliko je uređaj korišćen u profesionalne svrhe.
9. Ukoliko uz proizvod nisu predati svi pripadajući delovi proizvoda koje je kupac preuzeo u trenutku kupovine.

Naziv proizvoda:	**Aku sabljasta testera**
Model:	**PSSAP 20-Li E6**
IAN/Serijski broj:	521701_2601/ 000001-202000
Proizvođač:	**Grizzly Tools GmbH & Co. KG**; Stockstädter Str. 20; 63762 Großostheim; NEMAČKA; *www.grizzlytools.de*
Ovlašćeni serviser:	ICOM Communications doo, Novosadski put 68, 21203 Veternik, tel. 021 3000 151, mob. 060 480 0476
Datum predaje robe potrošaču:	datum sa fiskalnog računa
Uvozi i stavlja u promet:	Lidl Srbija KD, Prva južna radna 3, 22330 Nova Pazova, Republika Srbija, tel. 0800 801 807, Kontakt obrazac na *parkside-diy.com*

ГАРАНТЕН СЕРТИФИКАТ

Производител:	**Grizzly Tools GmbH & Co. KG**; Stockstädter Str. 20; 63762 Großostheim; ГЕРМАНИЈА; *www.grizzlytools.de*
Увозник и гарант:	ЛИДЛ СЕВЕРНА МАКЕДОНИЈА ДООЕЛ, Бул. Киро Глигоров бр. 2, Скопје, Тел: 00800 90698;
Производ:	**Безжична удирачка пила**
Модел:	**PSSAP 20-Li E6**
IAN/сериски број:	521701_2601/ 000001-202000
Датум на купување:	
Продавач (продавач на стационарни производи/онлајн продавница):	[Име, адреса, печат]

Почитуван купувач,

Овој производ доаѓа со гаранција од 5 години од датумот на купување. Во случај на дефекти на овој производ, имате законски права против продавачот на производот. Овие законски права не се ограничени со нашата гаранција наведена подолу.

Покрај оваа комерцијална гаранција, потрошувачот има законско право на двегодишна гаранција според член18 од Законот за заштита на потрошувачите.

Гарантни услови

Гарантниот период започнува од датумот на купување. Чувајте ја оригиналната сметка од купувањето на безбедно. Овој документ е потребен како доказ за купување. Доколку се појави дефект во материјалите или изработката во рок од до пет години од датумот на купување на овој производ, ние, по наша дискреција, ќе го поправиме или замениме производот бесплатно. Оваа гаранција бара неисправниот производ и доказот за купување (сметка од купувањето) да бидат доставени во рок од пет години, како и да се достави краток писмен опис на дефектот и кога се појавил.

Доколку дефектот е покриен со нашата гаранција, ќе добиете поправен или нов производ. Поправката или замената на производот не започнува нов гарантен период.

Гарантен период и законски барања за дефекти

Гарантниот период не се продолжува со гаранцијата. Ова важи и за заменети и поправени делови. Секоја штета или дефект што е присутна во моментот на купувањето мора да се пријави веднаш по распакувањето. Потребните поправки по истекот на гарантниот период се наплаќаат.

Опсег на гаранција

Производот е внимателно произведен според строгите упатства за квалитет и темелно тестиран пред испорака.

Гаранцијата важи за дефекти во материјалот или изработката. Оваа гаранција не ги покрива деловите од производот кои се предмет на нормално абење и затоа може да се сметаат за потрошни делови (на пр. Сечило за пила за дрво, Сечило за пила за метал) или за оштетување на кршливи делови.

Оваа гаранција е неважечка ако производот е оштетен, злоупотребен или неодржуван. За да се обезбеди правилна употреба на производот, сите упатства содржани во упатството за употреба мора строго да се следат. Употребата и дејствијата за кои се препорачува или се предупредува во упатствата за употреба мора да се избегнуваат по секоја цена.

Производот е наменет само за приватна употреба, а не за комерцијална употреба. Во случај на злоупотреба, неправилно ракување, употреба на сила или модификации што не се извршени од нашиот овластен сервисен центар, гаранцијата ќе биде неважечка.

Рок за завршување

Лицето што ја дава гаранцијата се обврзува да одговори на писмено или електронско известување за дефекти во рок од **1 работни дена** и да ги изврши потребните поправки во рок од **30 календарски дена** или во роковите утврдени во целосните гарантни услови.

Услови за гарантни услуги

Презентација на овој гарантен сертификат целосно пополнет, како и доказ за купување (фискална сметка/фактура). Гаранцијата е неважечка ако производот е користен неправилно, ако се извршени неовластени поправки или ако има механичко оштетување (како што е наведено во целосните услови за гаранција).

Овластен сервисен центар/ Контакт:	**PARKSIDE Service Center, Телефонска линија: 0800 97198, e-пошта: grizzly@lidl.mk, 8 часот наутро - 6 часот попладне**
Потпис/печат на продавачот:	
Датум:	

ÇERTIFIKATË GARANCIE

Fabrikues:	**Grizzly Tools GmbH & Co. KG**; Stockstädter Str. 20; 63762 Großostheim; GJERMANIA; *www.grizzlytools.de*
Importues dhe garantues:	Lidl Maqedonia e Veriut DOOEL, Bulevardi Kiro Gligorov Nr. 2, Shkup, Tel: 00800 90698;
Produkti:	**Sharrë goditëse pa tela**
Modeli:	**PSSAP 20-Li E6**
IAN/Numri serik:	521701_2601/ 000001-202000
Data e blerjes:	
Shitësi (Dyqan fizik / Dyqan online):	[Emri, adresa, vula]

E nderuara kliente, i nderuar klient,

Merrni për këtë produkt 5 vjet garanci nga data e blerjes. Në rast defektesh të këtij produkti, ju keni të drejta ligjore kundrejt shitësit të produktit. Këto të drejta ligjore nuk kufizohen nga garancioni ynë i përcaktuar më poshtë.

Përveç kësaj garancie komerciale, konsumatori ka të drejtë ligjore për një garanci dyvjeçare sipas Nenit 18 të Ligjit për Mbrojtjen e Konsumatorit.

Kushtet e garancisë

Periudha e garancisë fillon në datën e blerjes. Ju lutemi ruajeni faturën origjinale në një vend të sigurt. Ky dokument kërkohet si provë e blerjes. Nëse ndodh një defekt në materiale ose prodhim brenda pesë viteve nga data e blerjes së këtij produkti, ne, sipas gjykimit tonë, do ta riparojmë ose zëvendësojmë produktin pa pagesë. Kjo garanci kërkon që produkti me defekt dhe prova e blerjes (fatura e shitjes) të paraqiten brenda pesëvjeçare, së bashku me një përshkrim të shkurtër me shkrim të defektit dhe kohës kur ai ka ndodhur.

Nëse defekti mbulohet nga garancioni ynë, ju do të merrni produktin e riparuar ose një produkt të ri. Riparimi ose zëvendësimi i produktit nuk fillon një periudhë të re garancie.

Periudha e garancisë dhe kërkesat ligjore për defektet

Periudha e garancisë nuk zgjatet nga garancioni. Kjo vlen edhe për pjesët e zëvendësuara dhe të riparuara. Çdo dëmtim ose defekt i pranishëm në kohën e blerjes duhet të raportohet menjëherë pas shpaketimit. Riparimet e nevojshme pas periudhës së garancisë janë të pagueshme.

Fusha e garancisë

Produkti është prodhuar me kujdes sipas udhëzimeve të rrepta të cilësisë dhe është testuar plotësisht para dorëzimit.

Garancia vlen për defektet materiale ose të prodhimit. Kjo garanci nuk mbulon pjesët e produktit që i nënshtrohen konsumimit normal dhe për këtë arsye mund të konsiderohen pjesë të konsumueshme (p.sh. Teh sharre druri, Teh sharre metalike) ose dëmtime të pjesëve të brishta.

Kjo garanci është e pavlefshme nëse produkti është dëmtuar, keqpërdorur ose nuk mirëmbahet. Për përdorimin e duhur të produktit, të gjitha udhëzimet e përfshira në manualin e përdorimit duhet të ndiqen në mënyrë strikte. Përdorimet dhe veprimet që dekurajohen ose paralajmërohen kundër tyre në udhëzimet e përdorimit duhen shmangur me çdo kusht.

Produkti është menduar vetëm për përdorim privat dhe jo për përdorim komercial. Në rast të keqpërdorimit, trajtimit të papërshtatshëm, përdorimit të forcës ose modifikimeve që nuk janë kryer nga qendra jonë e autorizuar e shërbimit, garancioni do të jetë i pavlefshëm.

Afati për përfundim

Ofruesi i garancisë merr përsipër t'i përgjigjet njoftimit me shkrim ose elektronik të defekteve brenda **1 ditëve pune** dhe të kryejë çdo riparim të nevojshëm brenda **30 ditëve kalendarike** ose brenda afateve kohore të përcaktuara në kushtet e plota të garancisë.

Kushtet për shërbimet e garancisë

Paraqitja e kësaj flete garancie plotësisht e mbushur, si dhe dëshmia e blerjes (kuponi i arkës / fatura). Garancia skadon nëse produkti është përdorur në mënyrë të papërshtatshme, janë kryer riparime të paautorizuara ose ekzistojnë dëmtime mekanike (sipas asaj që përcaktohet në kushtet e plota të garancisë).

Qendër e autorizuar servisi / Kontakti:	**PARKSIDE Service Center, Linjë telefonike: 0800 97198, email: grizzly@lidl.mk, 8 e paradites - 6 e pasditës**
Nënshkrimi / vula e shitësit:	
Data:	

C

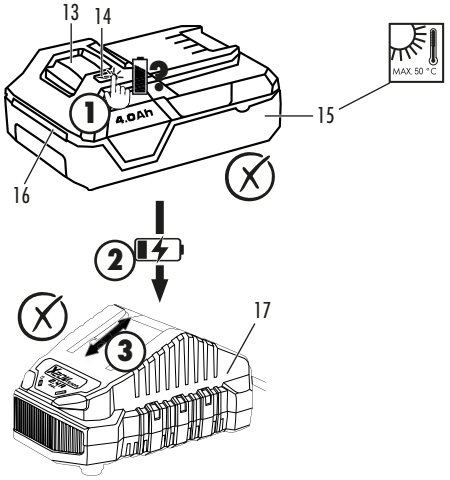
13
14
MAX. 50 °C
4.0Ah
15
16
17

D

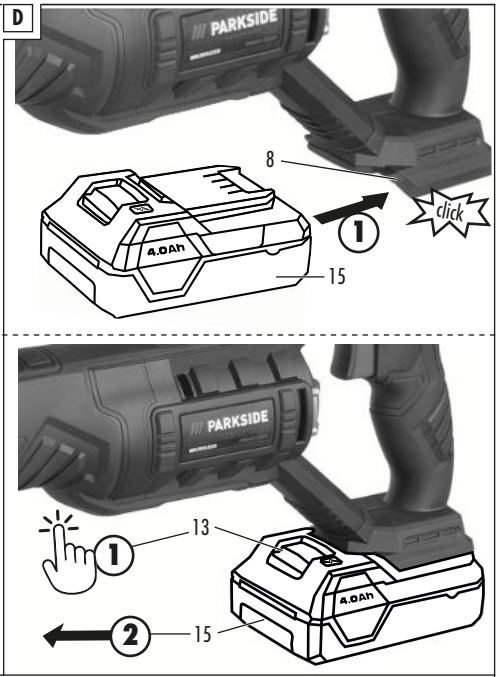
PARKSIDE
8
click
4.0Ah
15
13

E


6
5
3
START

F


PARKSIDE

G

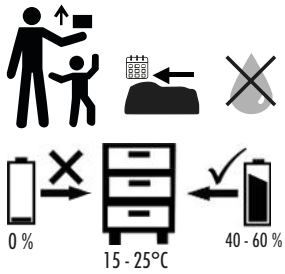
0 %
15 - 25°C
40 - 60 %

Explosionszeichnung • Exploded view • Reprezentare explodată • Robbantott ábra • Eksplozijski pogled • Eksplodirani pogled • Rozložený pohled • Rozložený pohľad • Διευρυμένη εικόνα • Разглобен вид • Разбирлив преглед • Pamje e zgjeruar

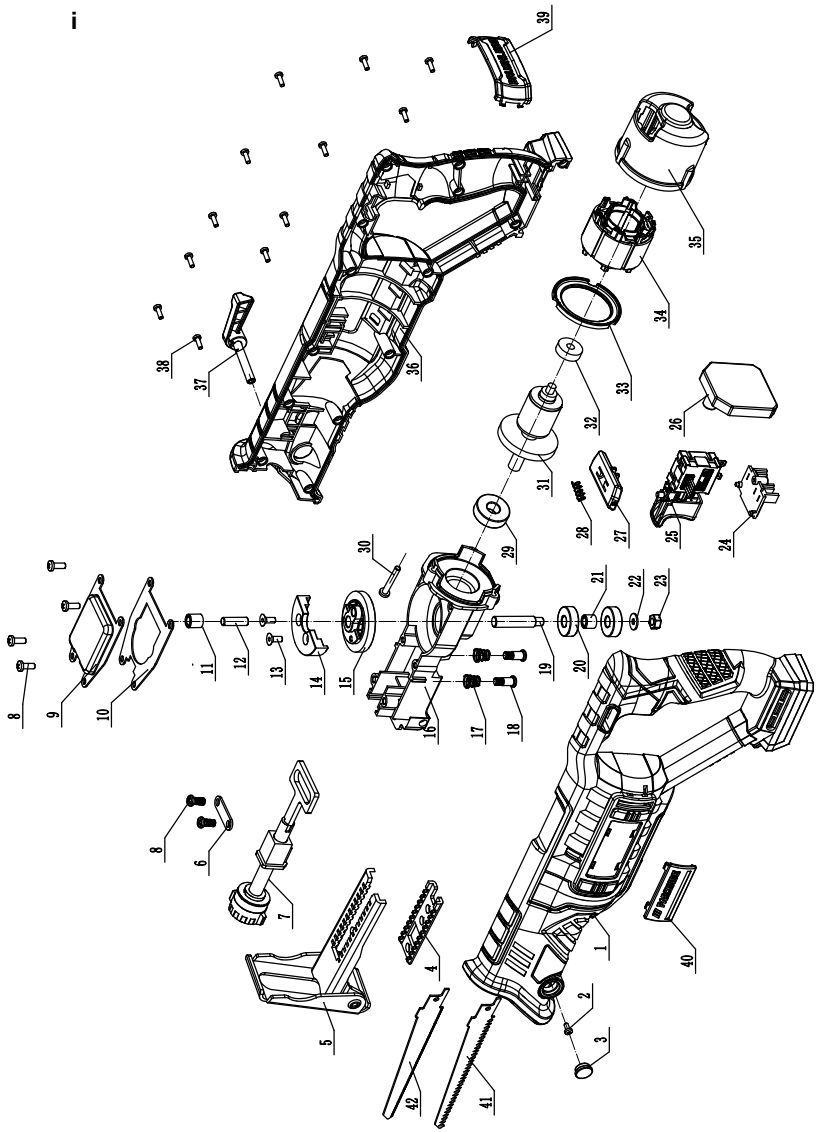

informativ • informative • informatív • informativen • informativno • informativan • informační • informatívny • ενημερωτικό • информативен • informative

Grizzly Tools GmbH & Co. KG
Stockstädter Str. 20
63762 Großostheim
GERMANY

Stand der Informationen • Last Information • Versiunea informațiilor • Információk állása • Stanje informacij • Stanje informacija • Stav informací • Stav informácií • Έκδοση των πληροφοριών • Актуалност на информацията • Статус на информациите • Statusi i informacionit: 06/2026

Ident.-No.: 74211528062026-3

FSC
www.fsc.org
100%
From well-managed forests
FSC™ C159200